ТИПОВЫЕ КОНСТРУКЦИИ, ИЗДЕЛИЯ И УЗЛЫ ЗДАНИЙ И СООРУЖЕНИЙ

Серия 1.431.3-26

ПЕРЕГОРОДКИ ПАНЕЛЬНЫЕ С ПРИМЕНЕНИЕМ ГНУТЫХ ПРОФИЛЕЙ ИЗ ТОНКОЛИСТОВОЙ СТАЛИ МНОГОЭТАЖНЫХ ПРОМЫШЛЕННЫХ ЗДАНИЙ

Выпуск 2

УЗЛЫ

РАБОЧИЕ ЧЕРТЕЖИ

21462-03
ЦЕНА 0-70

gost.e-ecolog.ru

ЦЕНТРАЛЬНЫЙ ИНСТИТУТ ТИПОВОГО ПРОЕКТИРОВАНИЯ
ГОССТРОЯ СССР

Москва А-445, Смольная ул. 22

Сдано в печать IX 1986 года

Заказ № 11506 Тираж 3760 экз

ТИПОВЫЕ КОНСТРУКЦИИ, ИЗДЕЛИЯ И УЗЛЫ ЗДАНИЙ И СООРУЖЕНИЙ

Серия 1.431.3-26

ПЕРЕГОРОДКИ ПАНЕЛЬНЫЕ С ПРИМЕНЕНИЕМ ГНУТЫХ ПРОФИЛЕЙ ИЗ ТОНКОЛИСТОВОЙ СТАЛИ МНОГОЭТАЖНЫХ ПРОМЫШЛЕННЫХ ЗДАНИЙ

Выпуск 2
УЗЛЫ

РАБОЧИЕ ЧЕРТЕЖИ

РАЗРАБОТАНЫ

ЦНИИПРОМЗДАНИЙ

Зам. директора по научной работе С.М. Гликин

Зав. отделом ЭСК А.Э. Бутлицкий

Гл. арх. проекта Н.С. Ермолин

УТВЕРЖДЕНЫ

Госстроем СССР, протокол от 07.06.85 №49

Обозначение	Наименование	Стр.
1.431.3-26.2-00ТО	Техническое описание	3
-01	Узел 1	10
-02	Узел 2	12
-03	Узел 3	13
-04	Узел 4	15
-05	Узел 5	16
-06	Узел 6	17
-07	Узел 7	18
-08	Узел 8	19
-09	Узел 9	20
-10	Узел 10	21
-11	Узел 11	22
-12	Узел 12	23
-13	Узел 13	24
-14	Узел 14	25
-15	Узел 15	26
-16	Узел 16	27
-17	Узел 17	28
-18	Узел 18	29
-19	Узел 19	30
-20	Узел 20	31
-21	Узел 21	32
-22	Узел 22	33
-23	Узел 23	34
-24	Узлы крепления соединительных изделий МС к ригелям и плитным перекрытия.	35

Инв.№ подл. | Подпись и дата | Взам. инв.№

1.431.3-26.2-00

Содержание

Стадия	Лист	Листов
Р		1

ЦНИИПРОМЗДАНИЙ

Гл. арх. пр. Ермолин

I. Общая часть

1.1. Настоящая серия содержит рабочие чертежи панельных перегородок с применением стальных холодногнутых профилей и состоит из следующих выпусков:

Выпуск 0 – Материалы для проектирования.

Выпуск 1 – Панели перегородок, элементы фахверка и детали крепления. Рабочие чертежи.

Выпуск 2 – Узлы. Рабочие чертежи.

2. Крепление перегородок.

2.1. В настоящем выпуске разработаны узлы крепления и примыкания перегородок к конструкциям здания.

2.2. Крепление низа стоек фахверка в первом этаже осуществляется при помощи фундаментных болтов (по ГОСТ 24379.1-80) устанавливаемых в бетонную подготовку пола. Толщина бетонной подготовки пола в местах установки стоек фахверка принимается в конкретном проекте.

Крепление низа стоек фахверка в верхних этажах осуществляется при помощи распорных конических дюбелей устанавливаемых в бетонную подготовку. Бетонная подготовка размером 500×500×60 мм устраивается на плитах перекрытий из бетона марки М200. Распорные конические дюбели разработаны СКБ ВНИИМонтажспецстроя и изготавливаются Ногинским опытным заводом монтажных приспособлений Минмонтажспецстроя СССР.

2.3. Крепление верха стоек фахверка осуществляется к плитам перекрытия (покрытия) и ригелям при помощи насадок НС-1, приваренных к соединительным изделиям МС, предварительно закрепленным

		1.431.3-26.2-00 ТО	
Зав. отд.	Бутницкий	Техническое описание	Стадия: Р; Лист: 1; Листов: 1
Н. контр.	Ермолин		ЦНИИПРОМЗДАНИЙ
Гл. арх. пр.	Ермолин		
Гл. инж. пр.	Яновский		

Инв. № подл. | Подп. и дата | Взам. инв. №

распорными дюбелями ДПК-М8 к конструкциям перекрытия.

2.4. Крепление опорных столиков к железобетонным колонным здания осуществляется при помощи распорных дюбелей ДПК-М10, и к стойкам фахверка СФМ- на сварке.

2.5. Распорные дюбели ДПК устанавливаются в предварительно просверленные в железобетонных конструкциях отверстия

Для сверления в бетоне отверстий следует применять сверлы и бурики с пластинами твердого сплава марок ВК-15 и ВК-8 или ВК-8В и ВК-6

Сверление осуществляется электроперфораторами типы И3-4709; И3-4710 и И3-4712.

2.6. Диаметр рабочего инструмента (сверл и буриков) для сверления отверстий должен быть равен 10 мм для дюбелей ДПК-М8 и 12 мм для дюбелей ДПК-М10.

2.7. При сверлении должны быть обеспечены перпендикулярность оси отверстия к плоскости конструкций, в которых сверлятся отверстия.

2.8. Не допускается пробивка отверстий под дюбели с помощью шлямбуров и пробойников вручную.

2.9. После окончания сверления отверстия должны быть очищены от буровой пыли.

2.10. После сверления и очистки в отверстие конической стороной вставляется дюбель и легким постукиванием молотка забивается заподлицо с плоскостью железобетонной конструкции. После этого с помощью пробойника осуществляют забивку (осадку) распорного элемента (пробки).

Расстояние от торца распорного элемента (пробки) до наружного торца втулки дюбеля после его расклинивания должно составлять 38 ± 0,5 мм для дюбеля ДПК-М8 и 46 ± 0,5 мм для ДПК-М10. Контроль

Инв.№ подл. | Подпись и дата | Взам. инв.№

расстояния следует осуществлять штангенциркулем типа ШЦ-1, оснащенным глубиномером

2.11. Крепежный стержень болты (винты, шпильки) в затянутом состоянии должен быть ввинчен в резьбовую часть дюбеля на глубину не менее диаметра болта.

2.12 Крепление к опорным столикам С-образных ригелей выполняется при помощи болтов. При этом перед установкой и закреплением на опорных столиках С-образных ригелей к ним на самонарезающих винтах прикрепляются горизонтальные профили марки 2.201.

2.13. Крепление горизонтальных профилей марки 2.201 к полу осуществляется при помощи пластмассовых дюбелей и винтов. Для этого в полу с шагом 500 мм сверлятся отверстия диаметром 8 мм и глубиной 45 мм.

2.14. Крепление планировочных стоек к горизонтальным профилям марки 2.201 выполняется при помощи уголков (марки 3.227), швеллеров (марки 3. 228) и винтов.

2.15. Крепление панелей к горизонтальным профилям марки 2.201, установленным на полу и С-образных ригелях, осуществляется при помощи уголков марки 3. 227, установленных на заводе вверху и внизу на одном из вертикальных торцов панелей, швеллеров марки 3.228 и винтов.

2.16. При монтаже панелей справа налево уголки марки 2.201 устанавливаются на левых торцах панелей (если смотреть на панель со стороны штыпиков), а при монтаже слева направо - на правых торцах.

На доборных панелях уголки не устанавливаются, а их крепление осуществляется непосредственно к смежной планировочной стойке при помощи самонарезающих винтов.

2.17. Сварку производить по ГОСТ 5264-80 электродами типа Э-42 по ГОСТ 9467-75. Толщину сварных швов принимать по наименьшей толщине свариваемых элементов.

2.18. Узлы, разработанные в данном выпуске, замаркированы

Инв. № подл. | Подпись и дата | Взам. инв. №

на схемах выпуска 0.

3. Монтаж перегородок

3.1. Монтаж перегородок производится после монтажа наружных ограждающих конструкций в следующей последовательности:

устройство в местах расположения стоек фахверка деталных подготовок;

разметка мест расположения отверстий под фундаментные болты и дюбели ДРК. Разметку мест расположения отверстий следует производить с помощью специальных шаблонов или непосредственно через отверстия в прикрепляемых к железобетонным конструкциям изделиях. Места расположения отверстий следует отмечать керненем с последующим их выделением телам;

сверление и тщательная очистка отверстий от пыли;

установка и крепление в отверстиях распорных дюбелей ДРК;

установка и крепление к распорным дюбелям опорных столиков и соединительных изделий;

установка и крепление к фундаментам, деталным подготовкам и соединительным изделиям стоек фахверка;

установка и крепление к железобетонным колоннам и стойкам фахверка опорных столиков;

установка и крепление к опорным столикам С-образных ригелей с предварительно установленными на них горизонтальными профилями марки 2.201;

определение на полу мест расположения дверей, установка и крепление к полу и горизонтальным профилям марки 2.201 (расположенным внизу С-образных ригелей) панелей с дверями;

установки на полу нижнего горизонтального профиля марки 2.201 с последующим сверлением в профиле и полу с шагом 1,5 м отверстий диаметром 6 мм;

смещение в сторону нижнего профиля и рассверливание образовавшихся в полу отверстий до диаметра 8 мм;

установку в рассверленные отверстия пластмассовых дюбелей;

установку в проектном положении и прикрепление к полу нижнего горизонтального профиля марки 2.201;

установку и крепление к нижним и верхним горизонтальным профилям планировочных стоек.

При этом на все профили, непосредственно примыкающие к полу, стенам, колоннам, железобетонным и С-образным ригелям, многопустотным плитам перекрытий, перед их установкой приклеиваются клеем 88Н уплотняющие прокладки из пенополиуретана;

установку и крепление нижнего ряда панелей.

Установка панелей между планировочными стойками на глухих участках (без дверей) перегородок осуществляется справа налево, и последней устанавливается и крепится при помощи самонарезающих винтов доборная панель. Установка панелей между планировочными стойками при наличии дверей производится вправо и влево от предварительно установленной панели с дверью. Установка панелей с левой стороны двери осуществляется справа налево, и последней устанавливается и крепится к планировочной стойке при помощи самонарезающих винтов доборная панель. При установке панелей с правой стороны двери последней устанавливается и крепится к планировочной стойке основная панель. В этом случае на стежных вертикальных торцах панели и планировочной стойке фиксирующие накладки марки 3.409 не устанавливаются, а крепление панели к стойке осуществляется при помощи самонарезающих винтов.

Каждая панель устанавливается на две фиксирующие прокладки

размером 40 х 60 х 10 мм, изготовленные из древесины или древесно-стружечных плит;

- установки и крепление второго ряда панелей производится в той же последовательности.

3.2. Монтаж перегородок следует выполнять с помощью средств малой механизации (леров, передвижных вышек, подъемных средств и др.).

При отсутствии средств малой механизации и весе панелей более 80 кг рекомендуется монтировать их со снятым заполнителем.

По окончании монтажа панельной части перегородки производится поэлементный монтаж ее верхней части.

Монтаж верха перегородок осуществляется в следующей последовательности:

установка и крепление к железобетонным колоннам и стойкам фахверка опорных столиков, а к плитам перекрытий - соединительных изделий (примеры расположения опорных столиков см. вып. 0);

установка и крепление к опорным столикам и соединительным изделиям горизонтальных и вертикальных элементов каркаса;

установка и крепление к каркасу асбоцементных листов.

3.3. Демонтаж перегородок следует выполнять в обратной последовательности.

4. Оборудование, инструмент, крепеж

4.1. Для проведения монтажа рекомендуется применять следующее оборудование, инструмент, крепеж:

леса стоечные приставные штырьевые;

передвижные вышки;

подъемные средства;

электроперфораторы ручные марок ИЭ-4709; ИЭ-4710; ИЭ-4712;

монтажный пистолет ПЦ52-1 по ТУ 3-741-74;

спиральные сверла, оснащенные пластинами из твердого сплава по ГОСТ 22736-77;

дюбели ДГПШ по ТУ 14-4-794-77;

дюбели (пластмассовые по ТУ 36-941-79);

дюбели распорные ДРК-М8 и ДРК-М10 (рабочие чертежи разработаны ВНИИМонтажспецстрой Минмонтажспецстроя СССР).

самонарезающие винты по ГОСТ 10621-80;

болты по ГОСТ 7798-70;

винты по ГОСТ 10619-80;

винты по ГОСТ 10621-80;

гайки по ГОСТ 5915-70;

шайбы по ГОСТ 6958-78;

электроды типа Э42 по ГОСТ 9467-75;

плиты древесностружечные по ГОСТ 10632-77.

болты фундаментные по ГОСТ 24379.1-80.

пенополиуретан ТУ 6-05-1688-74

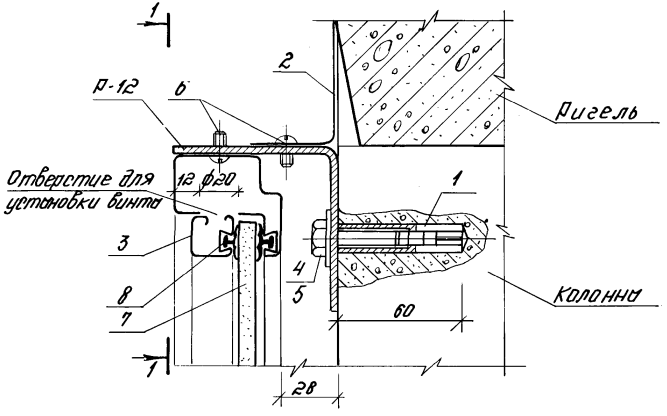

1–1

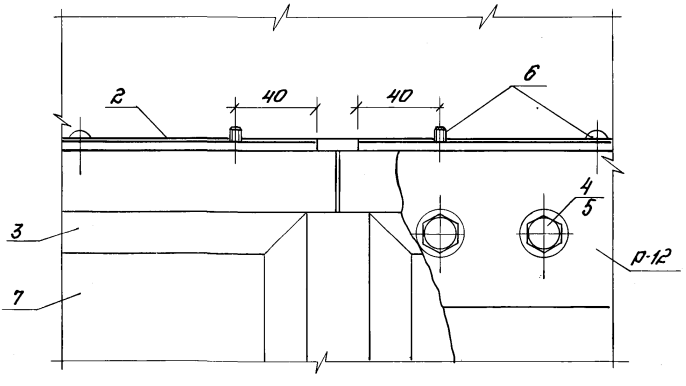

Инв.№ подл.	Подпись и дата	Взам.инв.№			
				1.431.3-26.2-01	
Зав.отд. Бутницкий				Стадия	Лист	Листов
Н.контр. Ермолин			Узел 1	Р	1	2
Гл.арх.пр. Ермолин				ЦНИИПРОМЗДАНИЙ		

Марка, поз.	Обозначение	Наименование	Кол.	Масса ед. кг	Примечание
		Детали			
1		Дюбель ДПК-М10	1	0,033	
2		Нащельник из рулонной стали марки 08 КП			
		толщ. 0,6 мм ГОСТ 1050-74	1		по проекту
3		Штапик 2.804	1	1,45	м
		Стандартные изделия			
4		Болт М10х30			
		ГОСТ 7796-70	4	0,031	
5		Шайба 10.01			
		ГОСТ 6958-78	4	0,015	
6		Винт 6х14.01			
		ГОСТ 10621-80		0,004	Шаг 250
		Материалы			
7		Лист небесцементный			
		толщ. 10 мм ГОСТ 18124-75			
8		Профиль резиновый			
		уплотняющий 2.901	2	0,035	м

Инв.№ подл. | Подпись и дата | Взам.инв.№

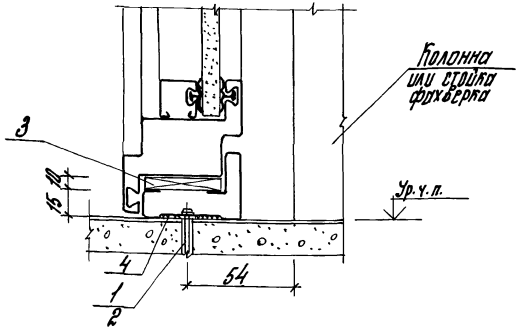

Марка, поз.	Обозначение	Наименование	Кол.	Масса, ед. кг	Приме-чание
		Стандартные изделия			
1		Дюбель пластмассовый			
		УБТ8(Д45-5/8) ТУ 36-941-79	1	0,007	шаг 500
2		Шуруп 1-5×50 ГОСТ 1144-80	1	0,01	
		Материалы			
3		Прокладка фиксирующая из ДСП 20×40×10	2	0,024	на панель
4		Прокладка из пенополиуретана 30×10	1	0,003	м

Инв. № подл. | Подпись и дата | Взам. инв. №

Зав. отд.	Бутлицкий	
Н. контр.	Ермолин	
Гл. арх. пр.	Ермолин	
Инженер	Булакова	

1.431.3-26.2-02

Узел 2

Стадия	Лист	Листов
Р		

ЦНИИПРОМЗДАНИЙ

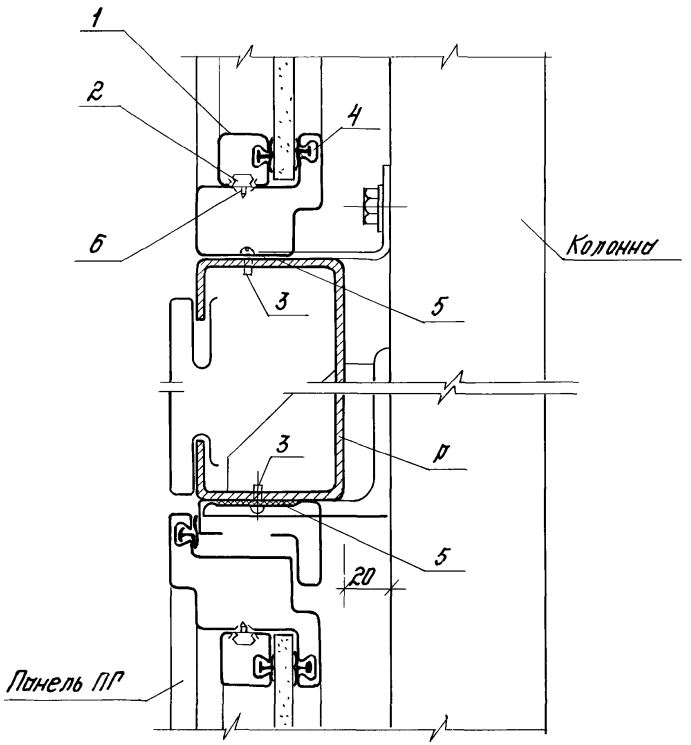

Инв.№ подл. | Подпись и дата | Взам.инв.№

			1.431.3-26.2-03		
Зав.отд.	Бутницкий		Узел 3	Стадия	Лист	Листов
Н.контр.	Ермолин			Р	1	2
Гл.арх.пр.	Ермолин			ЦНИИПРОМЗДАНИЙ		
Инженер	Кирюкова					

Марка, поз.	Обозначение	Наименование	Кол.	Масса, ед. кг	Приме-чание
		Детали			
1		Штапик 2.804	1	0,4	т
2		Планка 3.205	1	0,002	
		Стандартные изделия			
3		Винт 6×20.01			
		ГОСТ 10621-80	2	0,005	Шаг 500
		Материалы			
4		Профиль резиновый			
		уплотняющий 2.901	2	0,035	
5		Прокладка из пенополи-			
		уретана 30×10	2	0,003	
		Прочие изделия			
6		Винт 18 3,5×13	1	0,001	Шаг 300

Инв. № подл. | Подпись и дата | Взам. инв. №

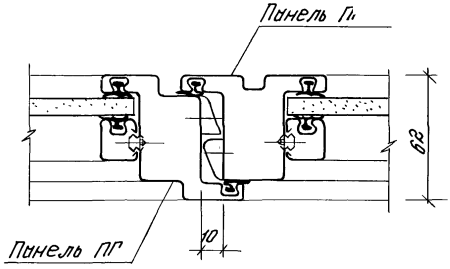

		1.431.3-26.2-04	
Зав. отд. Бутлицкий		Узел 4	Стадия: Р; Лист: ; Листов: 1
Н. контр. Ермолин			ЦНИИПРОМЗДАНИЙ
Гл. арх. пр. Ермолин			

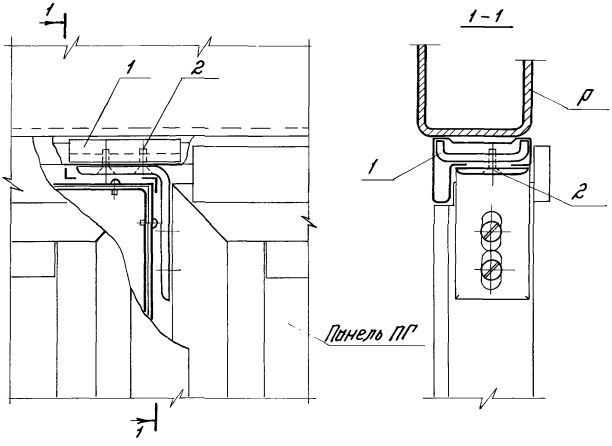

Марка, поз.	Обозначение	Наименование	Кол.	Масса, ед. кг	Примечание
		Детали			
1		Швеллер 3.22В	1	0,122	
		Стандартные изделия			
2		Винт М5×14.58			
		ГОСТ 17475-72	2	0,002	

Зав. отд.	Бутлицкий		1.431.3-26.2-05	
Н. контр.	Ермолин		Узел 5	Стадия: р; Лист; Листов: 1
Гл. арх. пр.	Ермолин			ЦНИИПРОМЗДАНИЙ

Инв. № подл. | Подпись и дата | Взам. инв. №

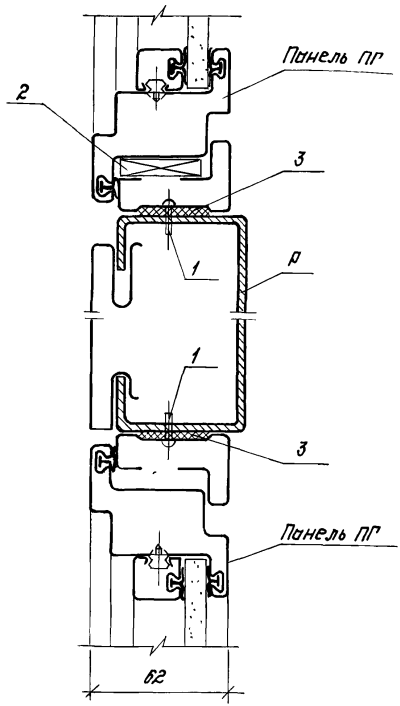

Марка, поз.	Обозначение	Наименование	кол.	Масса, ед. кг	Примечание
		Стандартные изделия			
1		Винт 6х20.01 ГОСТ 10621-80	2	0,005	Шаг 500
		Материалы			
2		Прокладка фиксирующая из ДСП разм. 80х40х10	2	0,024	на панель
3		Прокладка из пенополиуретана разм. 30х10	1	0,003	м

Инв.№ подл. | Подпись и дата | Взам. инв.№

1.431.3-26.2-06

Зав.отд.	Бутницкий		
Н.контр.	Ермолин		
Гл.арх.пр.	Ермолин		

Узел 6

Стадия	Лист	Листов
Р		1

ЦНИИПРОМЗДАНИЙ

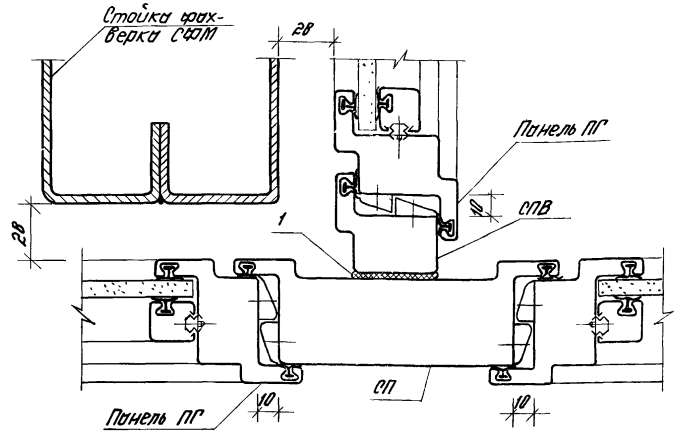

Марка, поз.	Обозначение	Наименование	Кол.	Масса ед. кг	Примечание
		Материалы			
1		Прокладка из пенополиуретана 40×10	1	0,004	м

					1.431.3-26.2-07	
Зав. отд.	Бутлицкий					
Н. контр.	Ермолин				Узел 7	Стадия: Р; Лист: —; Листов: 1
Гл. арх. пр.	Ермолин					ЦНИИПРОМЗДАНИЙ
Инженер	Куликова					

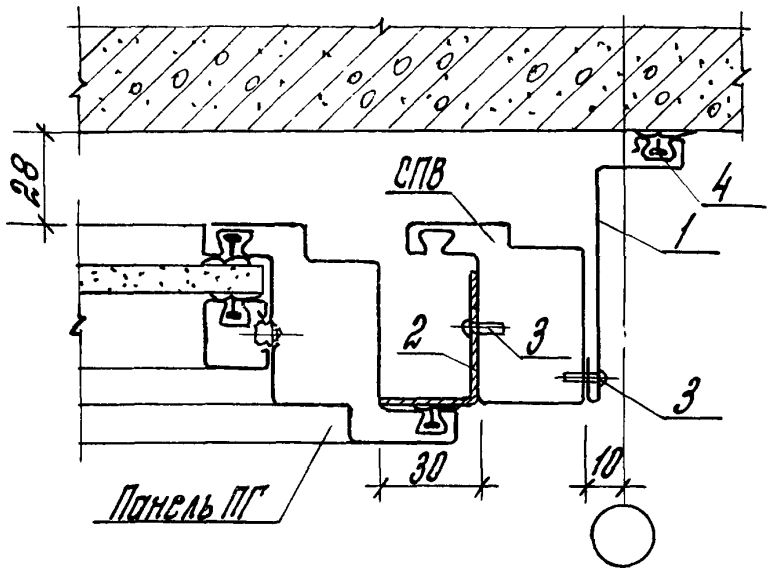

Марка, поз.	Обозначение	Наименование	Кол.	Масса ед. кг	Приме-чание
		Детали			
1		Профиль 2.008	1	1,12	м
		Стандартные изделия			
2		ГнL 40×32×2			
		ГОСТ 19772-74	1	1,07	м
3		Винт 6×14.01			
		ГОСТ 10621-80		0,031	Шаг 250
		Материалы			
4		Профиль резиновый			
		уплотняющий 2.901	1	0,035	м

Инв. № подл. | Подпись и дата | Взам. инв. №

Зав. отд.	Бутлицкий	
Н. контр.	Ермолин	
Гл. арх. пр.	Ермолин	

1.431.3-26.2-08

Узел 8

Стадия	Лист	Листов
Р		1

ЦНИИПРОМЗДАНИЙ

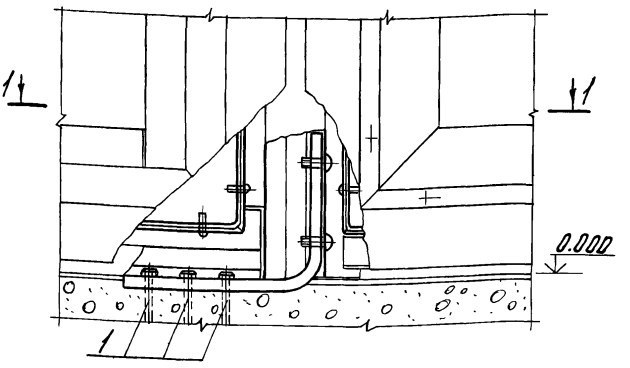

1-1

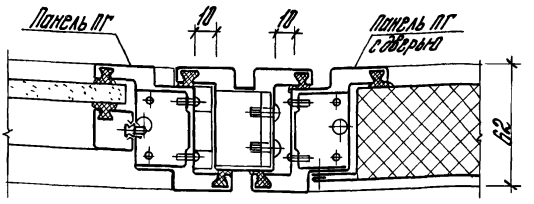

Марка, поз.	Обозначение	Наименование	Кол.	Масса, ед. кг	Приме-чание
		Стандартные изделия			
1		Дюбель-гвоздь ДГ ПШ 4,5х50 ТУ 14-4-794-77	3	0,004	

1.431.3-26.2-09

				Стадия	Лист	Листов
Зав. отд.	Бутлицкий		Узел 9	Р	1	
Н. контр.	Ермолин			ЦНИИПРОМЗДАНИЙ		
Гл. арх. пр.	Ермолин					

Инв. № подл. | Подпись и дата | Взам. инв. №

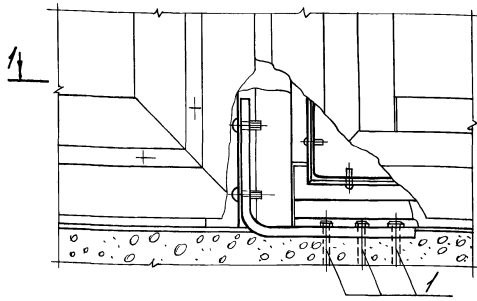

1-1

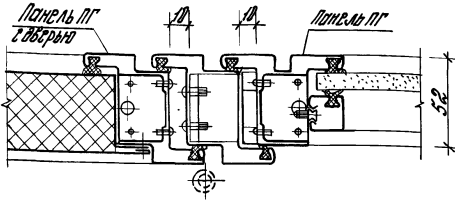

Марка, поз.	Обозначение	Наименование	Кол.	Масса, ед. кг	Приме-чание
		Стандартные изделия			
1		Дюбель-гвоздь ДГПШ 4,5×50 ТУ 14-4-794-77	3	0,004	

Инв.№ подл. | Подпись и дата | Взам. инв.№

1.431.3-28.2-10

Зав. отд.	Бутлицкий		
Н. контр.	Ермолин		
Гл. арх. пр.	Ермолин		

Узел 10

Стадия	Лист	Листов
Р		1

ЦНИИпромзданий

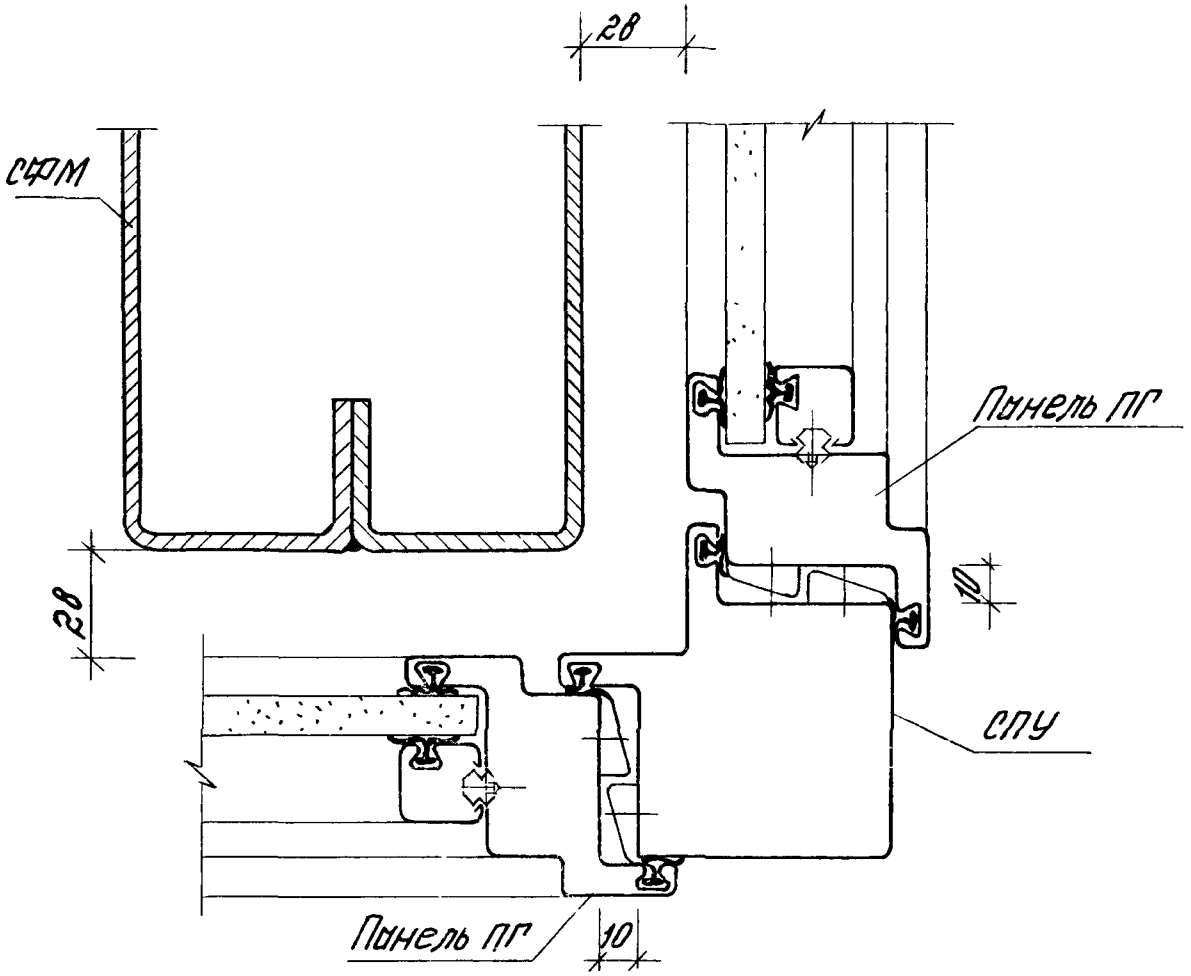

			1.431.3-26.2-11
Зав. отд.	Бутлицкий		Узел 11
Н. контр.	Ермолин		
Гл. арх. пр.	Ермолин		

Стадия	Лист	Листов
Р		1

ЦНИИПРОМЗДАНИЙ

Инв. № подл. | Подпись и дата | Взам. инв. №

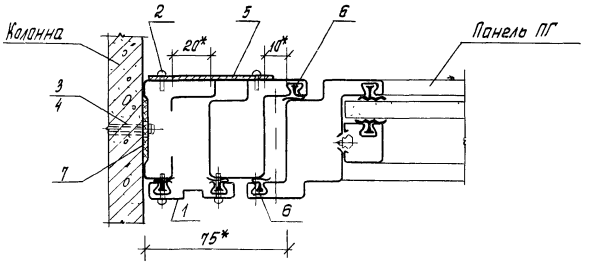

Марка, поз.	Обозначение	Наименование	Кол.	Масса ед. кг	Примечание
		Детали			
1		Профиль 2.010	1	0,71	т
		Стандартные изделия			
2		Винт 5х14.01 ГОСТ 10621-80	2	0,003	шаг 200
3		Шуруп 1-5х50 ГОСТ 1145-80	1		шаг 1т
4		Дюбель пластмассовый			
		У-618 (Д 45-5/9) ТУ 36-941-79	1		шаг 1т
		Материалы			
5		Стальной лист 70х0,5			
		ГОСТ 19904-74	1	0,3	т
6		Профиль резиновый 2.901	3	0,035	т
7		Прокладка из пенополи-			
		уретана 30х10	1	0,003	т

* Размеры для справок.

Инв.№ подл. | Подпись и дата | Взам.инв.№

1.431.3-26.2-12

Зав.отд	Бутлицкий		
Н.контр.	Ертолин		
Гл.арх.пр.	Ертолин		

Узел 12

Стадия	Лист	Листов
Р	1	

ЦНИИПРОМЗДАНИЙ

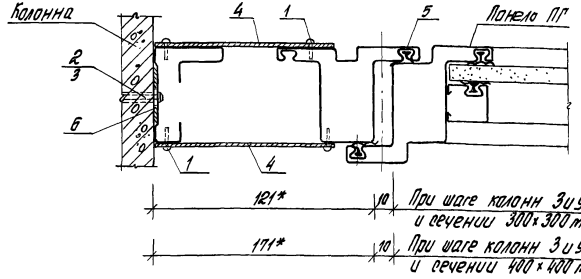

Марка поз.	Обозначение	Наименование	Кол.	Масса ед. кг	Примечание
		Стандартные изделия			
1		Винт 5×14.01 ГОСТ 10621-80	4	0,003	Шаг 200
2		Шуруп 1-5×50 ГОСТ 1145-80	1	0,006	Шаг 1м
3		Дюбель пластмассовый			
		У-678 (Д 45-5/8) ТУ 36-941-79	1	0,007	Шаг 1м
		Материалы			
4		Стальной лист толщ. 0,5			
		ГОСТ 19904-74	2		по проекту
5		Профиль резиновый 2.901	1	0,035	
6		Прокладка из пенополи-			
		уретана 30×10	1	0,003	

* Размеры для справок.

Зав. отд.	Бутлицкий		
Н. контр.	Ермолин		
Гл. арх. пр.	Ермолин		

1.431.3-26.2-13

Узел 13

Стадия	Лист	Листов
Р		1

ЦНИИПРОМЗДАНИЙ

Инв. № подл. | Подпись и дата | Взам. инв. №

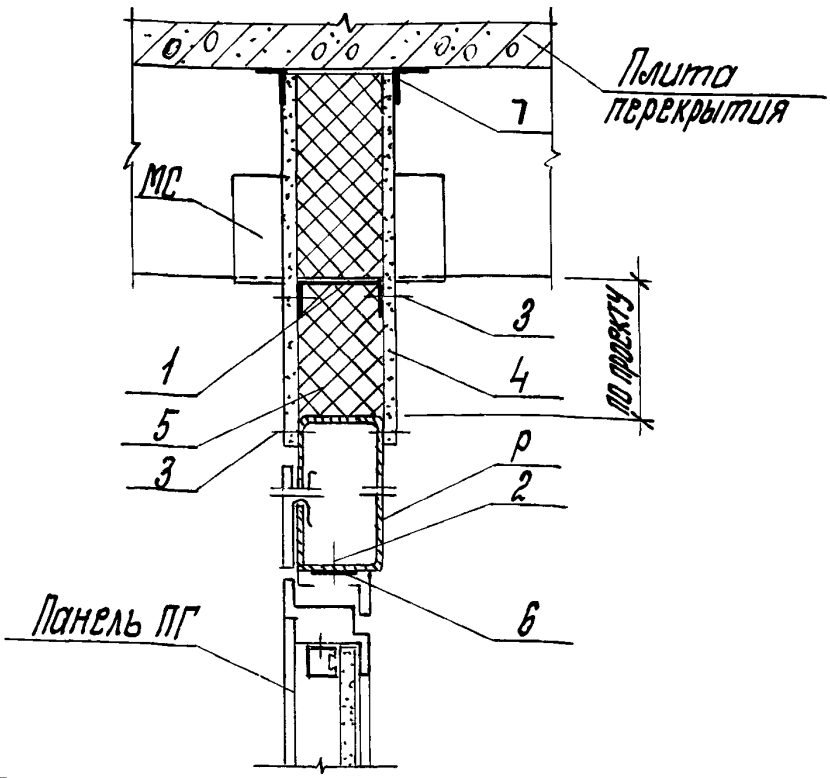

Марка, поз.	Обозначение	Наименование	Кол.	Масса ед. кг	Примечание
		Детали			
1		Гн. С 60×32×2 ГОСТ 8278-75	1	1,83	м
		Стандартные изделия			
2		Винт 6×20.01 ГОСТ10621-80	1	0,005	шаг 500
3		Винт 4×25.01 ГОСТ 10619-80	4	0,002	шаг 250
		Материалы			
4		Асбестоцементный лист толщ. 10 мм ГОСТ 18124-75	2	16	$м^2$
5		Прижесткие минерало-ватные плиты толщ. 60 мм ГОСТ 9573-82			
6		Прокладка из пенополиуретана 30×10 мм			
7		Техническая ткань			

Инв. № подл. | Подпись и дата | Взам. инв. №

1.431.3-26.2-14

Зав. отд. Бутлицкий
Н. контр. Ермолин
Гл. арх. пр. Ермолин

Узел 14

Стадия	Лист	Листов
Р		1

ЦНИИПРОМЗДАНИЙ

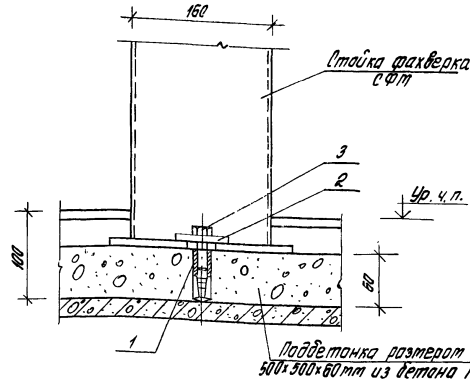

Марка поз.	Обозначение	Наименование	Кол.	Масса ед. кг	Примечание
		Детали			
1	11654.00.00.000	Дюбель М12	2	0,046	
2		Шайба 60×60×8	2	0,212	
		Стандартные изделия			
3		Болт М12×30 ГОСТ 7798-70	2	0,044	

Распорные конические дюбели выпускает Ногинский опытный завод монтажных приспособлений Минтонтажспецстроя.

Зав. отд	Бутницкий	
Н. контр	Ертолин	
Гл. арх. пр.	Ертолин	
Гл. инж. пр.	Яковлевский	

1.431.3-26.2-15

Узел 15

Стадия	Лист	Листов
Р		1

ЦНИИПРОМЗДАНИЙ

Инв. № подл. | Подпись и дата | Взам. инв. №

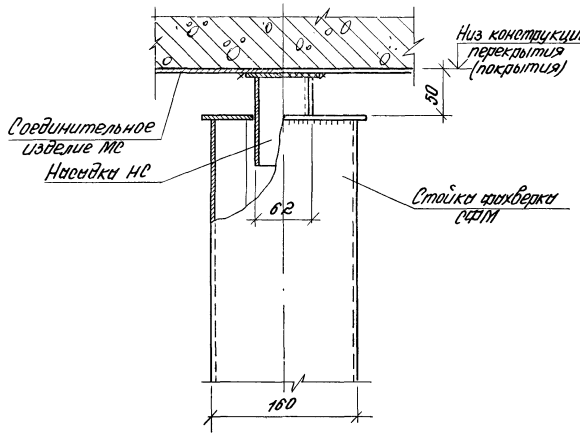

				1.431.3-26.2-16			
Зав.отд.	Бутлицкий			Узел 16	Стадия	Лист	Листов
Н.контр.	Ермолин				Р		1
Гл.арх.пр.	Ермолин				ЦНИИПРОМЗДАНИЙ		
Гл.инж.пр.	Яновский						

Инв.№ подл. | Подпись и дата | Взам.инв.№

21462-03 28

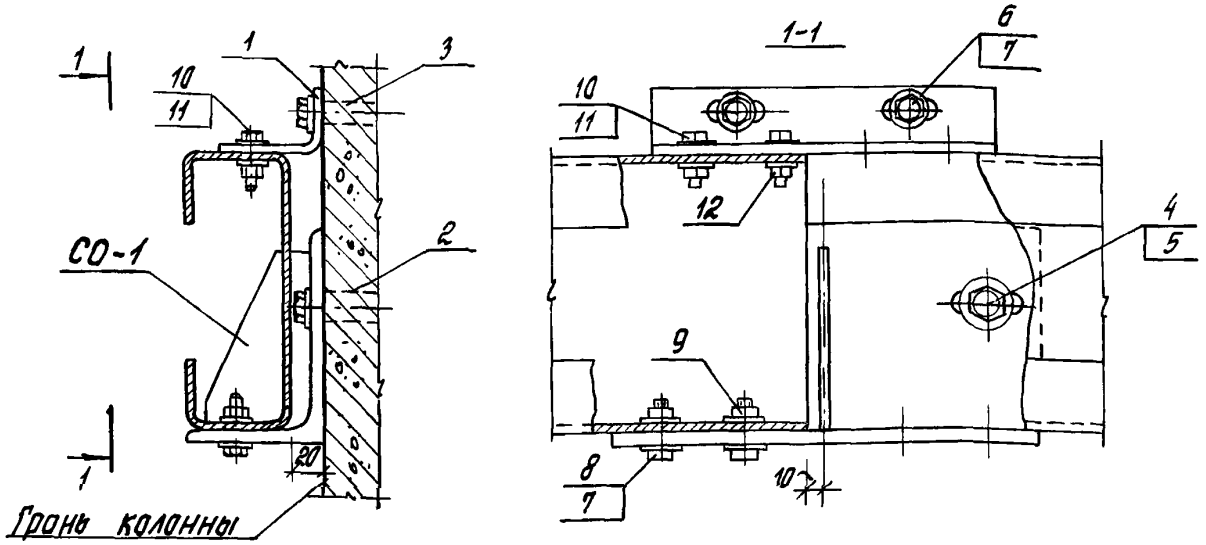

Марка, поз.	Обозначение	Наименование	Кол.	Масса ед., кг	Примечание
		Детали			
1	1.431.3-26.1-10.203	Кронштейн К-1	1	0,44	
2		Распорный дюбель ДРК-М10	2	0,033	
3		Распорный дюбель ДРК-М8	2	0,02	
		Стандартные изделия			
4		Болт М10х30 ГОСТ 7798-70	2	0,031	
5		Шайба 10.01 ГОСТ 6958-78	2	0,015	
6		Болт М8х16 ГОСТ 7798-70	2	0,012	
7		Шайба 8.01 ГОСТ 6958-78	10	0,006	
8		Болт М8х30 ГОСТ 7798-70	4	0,017	
9		Гайка М8 ГОСТ 5915-70	4	0,005	
10		Болт М6х26 ГОСТ 7798-70	4	0,008	
11		Шайба 6.01 ГОСТ 6958-78	8	0,003	
12		Гайка М6 ГОСТ 5915-70	4	0,002	

Инв. № подл. | Подпись и дата | Взам. инв. №

1.431.3-26.2-17

Зав. отд.	Бутлицкий	
Н. контр.	Ермолин	
Гл. арх. пр.	Ермолин	
Гл. инж. пр.	Яновский	

Узел 17

Стадия	Лист	Листов
Р		1

ЦНИИПРОМЗДАНИЙ

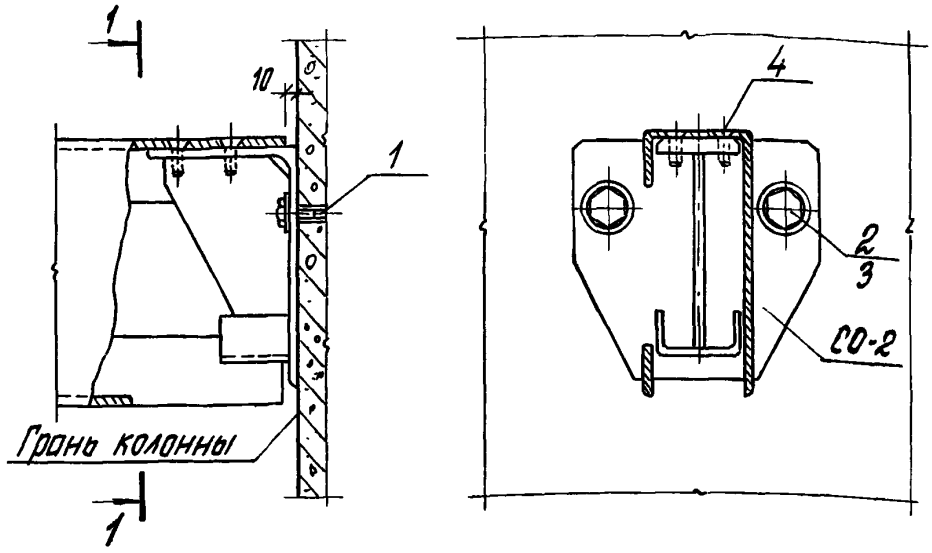

Марка, поз.	Обозначение	Наименование	Кол.	Масса ед. кг	Приме-чание
		Детали			
1		Распорный дюбель ДРК-М10	2	0,033	
		Стандартные изделия			
2		Болт М10х30 ГОСТ 7798-70	2	0,031	
3		Шайба 10.01 ГОСТ 6958-78	2	0,015	
4		Винт М8х20 ГОСТ 11475-72	2	0,008	

Инв. № подл. | Подпись и дата | Взам. инв. №

Зав. отд.	Бутлицкий		
Н. контр.	Ертолин		
Гл. арх. пр.	Ертолин		
Гл. инж. пр.	Яновский		
Инженер	Кулакова		

1.431.3-26.2-18

Узел 18

Стадия	Лист	Листов
Р		1

ЦНИИПРОМЗДАНИЙ

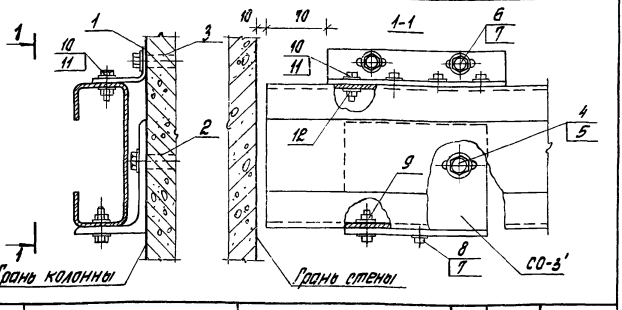

Марка, поз.	Обозначение	Наименование	Кол.	Масса ед. кг	Примечание
		Детали			
1	1.431.3-26.1-10.203	Кронштейн К-1	1	0,44	
2		Распорный дюбель ДРК-М10	2	0,033	
3		Распорный дюбель ДРК-М8	2	0,02	
		Стандартные изделия			
4		Болт М10х30 ГОСТ 7798-70	2	0,031	
5		Шайба 10.01 ГОСТ 6958-78	2	0,015	
6		Болт М8х16 ГОСТ 7798-70	2	0,012	
7		Шайба 8.01 ГОСТ 6958-78	10	0,006	
8		Болт М8х30 ГОСТ 7798-70	4	0,017	
9		Гайка М8 ГОСТ 5915-70	4	0,005	
10		Болт М6х28 ГОСТ 7798-70	4	0,008	
11		Шайба 6.01 ГОСТ 6958-78	8	0,003	
12		Гайка М6 ГОСТ 5915-70	4	0,002	

Инв.№ подл. | Подпись и дата | Взам.инв.№

1.431.3-26.2-19

Зав.отд	Бутницкий		
Н.контр.	Ертолин		
Гл.спец.пр.	Ертолин		
Гл.инж.пр.	Яновский		

Узел 19

Стадия	Лист	Листов
Р		1

ЦНИИПРОМЗДАНИЙ

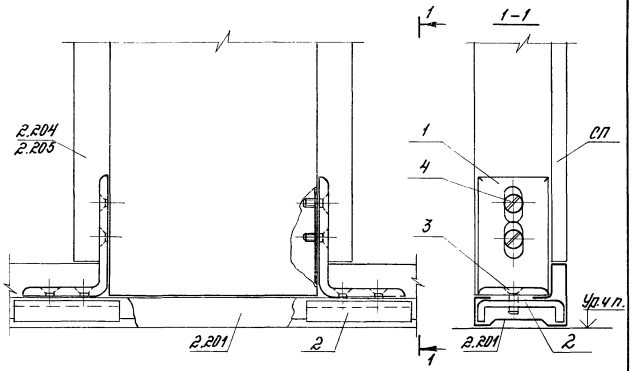

Марка, поз.	Обозначение	Наименование	Кол.	Масса ед. кг	Примечание
		Детали			
1		Уголок 3.227	2	0,06	
2		Швеллер 3.228	2	0,122	
		Стандартные изделия			
3		Винт М5х14.58			
		ГОСТ 17475-72	4	0,002	
4		Винт 2В 4,8х12	4		

Инв.№ подл. | Подпись и дата | Взам.инв.№

1.431.3-26.2-20

				Стадия	Лист	Листов
				Р		1
Зав.отд.	Бутлицкий		Узел 20	ЦНИИПРОМЗДАНИЙ		
Н.контр.	Ермолин					
Гл.арх.пр.	Ермолин					

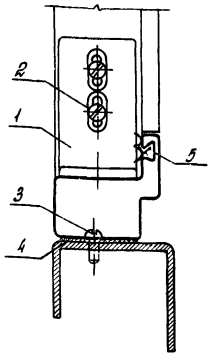

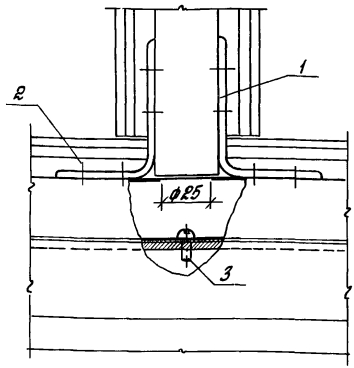

Марка поз.	Обозначение	Наименование	Кол.	Масса ед. кг	Примечание
		Детали			
1		Уголок 3.227	2	0,06	
		Стандартные изделия			
2		Винт 5×16 ГОСТ 10619-80	8	0,002	
3		Винт М6×25 ГОСТ 10621-80		0,005	шаг 500 мм
		Материалы			
4		прокладка из пенополиуретана	1	0,003	
5		Профиль резиновый уплотняющий 2.902	1	0,035	

1.431.3-26.2-21

Зав. отд	Витлицкий		
Н. контр	Ермолин		
Гл. арх. пр	Ермолин		
Инженер	Кулакова		

Узел 21

Стадия	Лист	Листов
Р		1

ЦНИИПРОМЗДАНИЙ

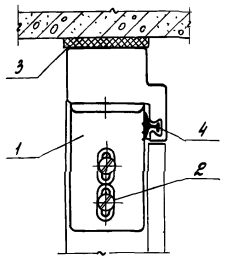

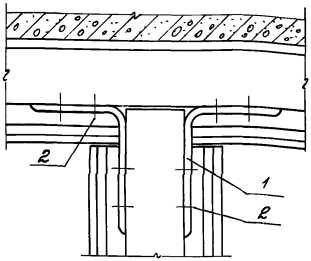

Марка, поз.	Обозначение	Наименование	Кол.	Масса ед. кг	Примечание
		Детали			
1		Уголок 3.227	2	0,06	
		Стандартные изделия			
2		Винт 5×16 ГОСТ 10619-80	8	0,002	
		Материалы			
3		Прокладка из пенополиуретана 40×10	1	0,004	м
4		Профиль резиновый уплотняющий Г 902	1	0,035	м

Инв. № подл. | Подпись и дата | Взам. инв. №

1.431.3-26.2-22

Зав. отд.	Бутницкий	
Н. контр.	Ертолин	
Гл. док. пр.	Ертолин	
Инженер	Куликова	

Узел 22

Стадия	Лист	Листов
Р		1

ЦНИИПРОМЗДАНИЙ

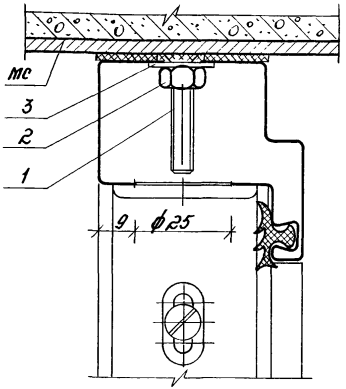

Марка, поз.	Обозначение	Наименование	Кол.	Масса ед. кг	Примечание
		Стандартные изделия			
1		Винт М6х30 ГОСТ 17475-72	1	0,006	
2		Гайка М6 ГОСТ 5915-70	1	0,002	
3		Шайба 6.01 ГОСТ 6958-78	1		

Винт М6х30 приварить к установленным на плитах перекрытий (покрытий) и ригелях соединительным изделиям МС.

				1.431.3-26.2-23
Зав. отд.	Бутлицкий			Узел 23
Н. контр.	Ермолин			
Гл. арх. пр.	Ермолин			
Инженер	Кулакова			

Стадия	Лист	Листов
Р		1

ЦНИИПРОМЗДАНИЙ

Инв. № подл. | Подпись и дата | Взам. инв. №

Ригели

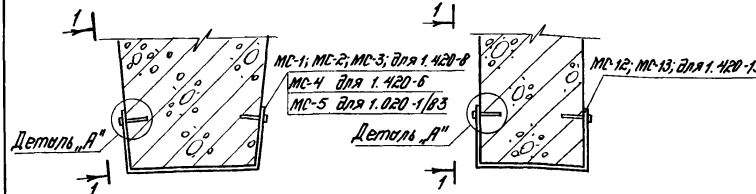

Плиты перекрытия и покрытия

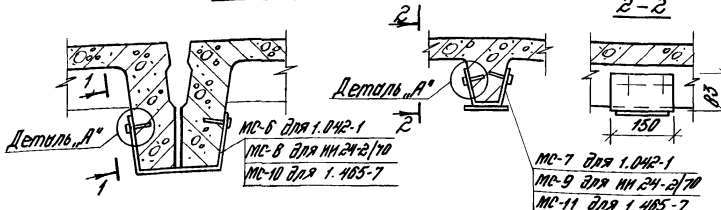

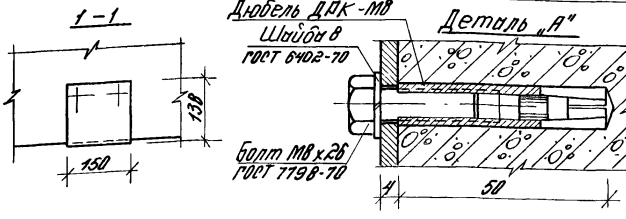

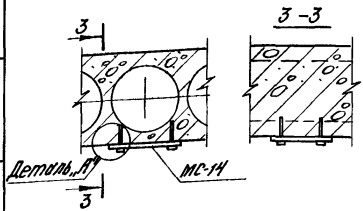

Приведенные на листе соединительные изделия МС предназначены для крепления к ним верха стоек фахверка.

При креплении к многопустотным плитам перекрытия соединительных изделий МС-14 должна быть исключена возможность повреждения их рабочей арматуры

Инв. № подл.	Подпись и дата	Взам. инв. №	1.431.3-26.2-24		
			Узлы крепления соединительных изделий МС к ригелям и плитам перекрытия	Стадия	Лист	Листов
				Р		1
Зав. отд.	Бутлицкий			ЦНИИПРОМЗДАНИЙ		
Н. контр.	Ермолин					
Гл. арх. пр.	Ермолин					

gost.e-ecolog.ru