ТИПОВЫЕ КОНСТРУКЦИИ, ИЗДЕЛИЯ И УЗЛЫ ЗДАНИЙ И СООРУЖЕНИЙ

СЕРИЯ 1.431.3-26

ПЕРЕГОРОДКИ ПАНЕЛЬНЫЕ С ПРИМЕНЕНИЕМ ГНУТЫХ ПРОФИЛЕЙ ИЗ ТОНКОЛИСТОВОЙ СТАЛИ МНОГОЭТАЖНЫХ ПРОМЫШЛЕННЫХ ЗДАНИЙ

Выпуск 1

ПАНЕЛИ ПЕРЕГОРОДОК, ЭЛЕМЕНТЫ ФАХВЕРКА И ДЕТАЛИ КРЕПЛЕНИЯ

РАБОЧИЕ ЧЕРТЕЖИ

21462-02
ЦЕНА 3-46

gost.e-ecolog.ru

ЦЕНТРАЛЬНЫЙ ИНСТИТУТ ТИПОВОГО ПРОЕКТИРОВАНИЯ
ГОССТРОЯ СССР

Москва, А-445, Смольная ул., 22

Сдано в печать IX 1986 года

Заказ № 11503 Тираж 3.760 экз.

ТИПОВЫЕ КОНСТРУКЦИИ, ИЗДЕЛИЯ И УЗЛЫ
ЗДАНИЙ И СООРУЖЕНИЙ

СЕРИЯ 1.431.3-26

ПЕРЕГОРОДКИ ПАНЕЛЬНЫЕ С ПРИМЕНЕНИЕМ ГНУТЫХ ПРОФИЛЕЙ ИЗ ТОНКОЛИСТОВОЙ СТАЛИ МНОГОЭТАЖНЫХ ПРОМЫШЛЕННЫХ ЗДАНИЙ

Выпуск 1

ПАНЕЛИ ПЕРЕГОРОДОК, ЭЛЕМЕНТЫ ФАХВЕРКА И ДЕТАЛИ КРЕПЛЕНИЯ

РАБОЧИЕ ЧЕРТЕЖИ

РАЗРАБОТАНЫ

ЦНИИПРОМЗДАНИЙ

Зам. директора по научной работе — М.Г.Ликин

Зав. отделом ЭСК — А.Э.Бутлицкий

Гл. арх. проекта — Н.С.Ермолин

ЭКБ ВПО „СОЮЗСТРОЙКОНСТРУКЦИЯ"

Гл. инженер — М.М.Строков

Гл. инженер проекта — Ю.А.Неизвестнов

УТВЕРЖДЕНЫ

Госстроем СССР,
протокол от 07.05.85г
№ 49

Содержание

Обозначение	Наименование	Стр.
1.431.3-26.1-00.000 ТО	Техническое описание	8
1.431.3-26.1-01.000	Панель ПГ 16.09-д	12
1.431.3-26.1-01.000 СБ	Панель ПГ 16.09-д. Сборочный чертеж	14
1.431.3-261-01.001	Вкладыш 3.202	16
1.431.3-26.1-01.002	Вкладыш 3.203	17
1.431.3-26.1-01.003	Планка 3.205	18
1.431.3-26.1-01.004	Прокладка 3.247	19
1.431.3-26.1-01.005	Прокладка 3.248	20
1.431.3-26.1-01.006	Прокладка 3.249	21
1.431.3-26.1-01.007	Пробка 3.264	22
1.431.3-26.1-01.008	Накладка 3.409	23
1.431.3-26.1-01.009	Штапик	24
1.431.3-26.1-01.010	Импост	25
1.431.3-26.1-01.011	Стойка	26
1.431.3-26.1-01.012	Стойка	28
1.431.3-26.1-01.100	Уголок	30
1.431.3-26.1-01.100СБ	Уголок Сборочный чертеж	31
1.431.3-26.1-01.101	Уголок 3.201	32
1.431.3-26.1-02.000	Панель ПГ	33

Взам. инв. №

Подп. и дата

Инв. № подл.

1.431.3-26.1-00.000

Зав. отд.	Исаков		26.03.86
Н. контр.	Орлова		28.03.86
Гл. инж. отд.	Кочергин		10.03.86
Вед.	Сташова		03.03.86

Содержание

Стадия	Лист	Листов
Р	1	6

ЭКБ ВПО "Союзстройконструкция"

Обозначение	Наименование	Стр.
1.431.3-26.1-02.000 СБ	Панель ПГ Сборочный чертеж	37
1.431.3-26.1-02.001	Фланец 3.204	41
1.431.3-26.1-02.002	Импост	44
1.431.3-26.1-02.003	Стойка	45
1.431.3-26.1-02.004	Стойка	47
1.431.3-26.1-03.000	Панель ПГ24.12	49
1.431.3-26.1-03.000СБ	Панель ПГ24.12 Сборочный чертеж	52
1.431.3-26.1-03.001	Уголок 3.227	57
1.431.3-26.1-03.002	Пробка 3.231	58
1.431.3-26.1-03.003	Импост	59
1.431.3-26.1-03.004	Стойка	60
1.431.3-26.1-04.000	Панель ПГ24.12-Д1	62
1.431.3-26.1-04.000СБ	Панель ПГ24.12-Д1 Сборочный чертеж	64
1.431.3-26.1-04.001	Шайба	67
1.431.3-26.1-04.100	Шарнир 3.110	68
1.431.3-26.1-04100СБ	Шарнир 3.110 Сборочный чертеж	69
1.431.3-26.1-04.101	Ось 3.433	70
1.431.3-26.1-04.102	Пробка 3.434	71
1.431.3-26.1-04.103	Петля 3.440	72
1.431.3-26.1-04.104	Петля 3.441	73
1.431.3-26.1-04.200	Каркас	74
1.431.3-26.1-04.200СБ	Каркас Сборочный чертеж	76
1.431.3-26.1-04.201	Уголок	79
1.431.3-26.1-04.202	Импост	80

Обозначение	Наименование	Стр.
1.431.3-26.1-04.203	Стойка	81
1.431.3-26.1-04.204	Стойка	83
1.431.3-26.1-04.300	Полотно	84
1.431.3-26.1-04.300СБ	Полотно. Сборочный чертеж	86
1.431.3-26.1-04.301	Нащельник	90
1.431.3-26.1-04.302	Импост	91
1.431.3-26.1-04.303	Импост	92
1.431.3-26.1-04.304	Стойка	93
1.431.3-26.1-04.305	Стойка	94
1.431.3-26.1-04.306	Лист	95
1.431.3-26.1-04.307	Коробка	96
1.431.3-26.1-05.000	Панель ПГ	97
1.431.3-26.1-05.000СБ	Панель ПГ Сборочный чертеж	99
1.431.3-26.1-05.100	Каркас	101
1.431.3-26.1-05.100СБ	Каркас. Сборочный чертеж	105
1.431.3-26.1-05.101	Стойка	111
1.431.3-26.1-05.102	Стойка	113
1.431.3-26.1-06.000	Стойка фахверка СФМ	115
1.431.3-26.1-06.000СБ	Стойка фахверка СФМ Сборочный чертеж	127
1.431.3-26.1-06.001	Фланец	129
1.431.3-26.1-06.002	Плита опорная	130
1.431.3-26.1-07.000	Насадка НС	131
1.431.3-26.1-07.000СБ	Насадка НС Сборочный чертеж	132

Взам. инв. № | Подп. и дата | Инв. № подл.

Обозначение	Наименование	Стр.
1.431.3-26.1-08.001	Шайба	133
1.431.3-26.1-09.001	Изделие соединительное	134
	МС-1... МС-6, МС-8, МС-10, МС-12, МС-13	
1.431.3-26.1-09.100	Изделие соединительное МС-7, МС-9, МС-11	135
1.431.3-26.1-09.100СБ	Изделие соединительное	137
	МС-7, МС-9, МС-11 Сборочный чертеж	
1.431.3-26.1-09.102	Изделие соединительное МС	138
1.431.3-26.1-09.002	Изделие соединительное МС-14	139
1.431.3-26.1-09.003	Ригель Р-1	140
1.431.3-26.1-09.004	Ригель Р-2	141
1.431.3-26.1-09.005	Ригель Р-3	142
1.431.3-26.1-09.006	Ригель Р-4... Р-7	143
1.431.3-26.1-09.007	Ригель Р-8, Р-10	145
1.431.3-26.1-09.008	Ригель Р-9, Р-11	147
1.431.3-26.1-09.009	Ригель Р-12	149
1.431.3-26.1-10.000	Столик опорный СО-1	150
1.431.3-26.1-10.000СБ	Столик опорный СО-1	151
	Сборочный чертеж	
1.431.3-26.1-10.001	Уголок	152
1.431.3-26.1-10.002	Косынка	153
1.431.3-26.1-10.100	Столик опорный СО-2	154
1.431.3-26.1-10.100СБ	Столик опорный СО-2	155
	Сборочный чертеж	
1.431.3-26.1-10.101	Кронштейн	156

Обозначение	Наименование	Стр.
1.431.3-26.1-10.102	Косынка	157
1.431.3-26.1-10.201	Столик опорный СО-3, СО-3а	158
1.431.3-26.1-10.202	Столик опорный СО-4	159
1.431.3-26.1-10.203	Кронштейн К-1	160
1.431.3-26.1-11.100	Стойка планировочная СП4	161
1.431.3-26.1-11.100СБ	Стойка планировочная СП4	162
	Сборочный чертеж	
1.431.3-26.1-11.101	Стойка	163
1.431.3-26.1-11.102	Стойка	164
1.431.3-26.1-11.200	Стойка планировочная	165
	угловая СПУ7	
1.431.3-26.1-11.200СБ	Стойка планировочная угловая	166
	СПУ7. Сборочный чертеж	
1.431.3-26.1-11.201	Стойка	167
1.431.3-26.1-11.202	Стойка	168
1.431.3-26.1-11.300	Стойка планировочная	169
	угловая СПУ8	
1.431.3-26.1-11.300СБ	Стойка планировочная	170
	угловая СПУ8	
	Сборочный чертеж	
1.431.3-26.1-11.301	Стойка	171
1.431.3-26.1-11.302	Стойка	172
1.431.3-26.1-11.401	Стойка планировочная СПВ4	173
1.431.3-26.1-12.001	Заглушка	174

Обозначение	Наименование	Стр.
11760.00.00.000СБ	Дюбель ДРК-М8	175
11760.00.00.001	Втулка	176
11760.00.00.002	Пробка	177
11761.00.00.000СБ	Дюбель ДРК-М10	178
11761.00.00.001	Втулка	179
11761.00.00.002	Пробка	180

I. Общая часть

1.1. Настоящая серия содержит рабочие чертежи панельных перегородок многоэтажных зданий с применением стальных гнутых профилей и состоит из следующих выпусков:

Выпуск 0. Материалы для проектирования;

Выпуск 1. Панели перегородок, элементы фахверка и детали крепления. Рабочие чертежи.

Выпуск 2. Узлы: Рабочие чертежи.

1.2. В настоящем выпуске разработаны рабочие чертежи панелей перегородок ПГ16.09-д, ПГ24.12, ПГ24.12-д; ПГ24.09-д, ПГ24.12-Д1, ПГ28.09-д, ПГ28.12-Д1, ПГ34.09-д, ПГ34.12-Д1 элементов фахверка и деталей крепления.

Рабочие чертежи панелей ПГ16.12, ПГ16.12-д, ПГ28.12, ПГ28.12-д, ПГ34.12, ПГ34.12-д, планировочных стоек СП1, СП2, СП3, СПУ1, СПУ2, СПУ3, СПУ4, СПУ5, СПУ6, СПВ1, СПВ2, СПВ3 и швеллера 3.223 разработаны в выпуске I серии 1.431.3-22.

2. Технические характеристики

2.1. Описание входящих в выпуск I конструкций.

				1.431.3-261-00.000ТО		
Зав. отд.	Исаков		26.03.86	Техническое описание	Стадия	Лист	Листов
Н. контр.	Орлова		26.03.86		Р	1	4
Зам. зав. отд.	Кочерин		10.03.86		ЭКБ ВПО Союзстройконструкция		
Рук. бриг.	Нигалов		10.03.86				
Инженер	Аташова		08.03.86				

2.1.1. В выпуск входят панели глухие, состоящие из каркаса и заполнителя, а панели с дверями, состоящие из каркаса панели и полотна двери. Каркас панели и полотно двери состоит из стоек и импостов.

Заполнителем панелей служат асбестоцементные листы по ГОСТ 18124-75. Заполнение полотен производится по двум вариантам. В первом варианте вставка состоит из деревянного каркаса хвойных пород по ГОСТ 24454-80Е, облицовки из твердых древесноволокнистых плит по ГОСТ 4598-74 и среднего слоя из сотопласта по ГОСТ23233-78. Во втором варианте полотно заполняется асбестоцементным листом по ГОСТ 18124-75 и трехслойной вставкой, состоящей из стального листа, коробки и среднего слоя из минераловатных плит по ГОСТ 9573-82.

2.1.2. Полотно двери крепится к панели петлями. Для запирания двери служит замок.

2.1.3. Плотное примыкание асбестоцементных листов к каркасу панели и полотна двери обеспечивается резиновыми профилями и штапиками.

2.1.4. Для компенсации зазора между штапиками устанавливаются пробки 3.264 по одной на каждый штапик.

2.1.5. Листовые заполнители из асбестоцементных листов в панелях и полотнах дверей устанавливаются на опорные и фиксирующие прокладки.

Инв. № подл. | Подп. и дата | Взам. инв. №

2.1.6. Крепление соединительных изделий МС1 ÷ МС-13 к железобетонному каркасу зданий осуществляется с помощью распорных дюбелей ДРК-М8 и ДРК-М10.

Рабочие чертежи дюбелей разработаны ВНИИмонтажспецстроем. Дюбели ДРК-М8 и ДРК-М10 предприятием-изготовителем панельных перегородок не поставляются.

2.2. Материалы.

2.2.1. Для изготовления каркасов панелей, дверных полотен, планировочных стоек, стоек фахверка, горизонтальных профилей и ригелей применяются гнутые профили по ТУ 67-522-83 и ТУ67-559-88.

Покрытие наружных профилей панелей, элементов фахверка и деталей крепления – грунтовка ПЛ-0213 ТУ6-10-1935-84.

Допускается применение других лакокрасочных материалов, имеющих физико-механические свойства не хуже грунтовки ПЛ-0213.

2.2.2. Резиновые уплотнения изготавливаются из светозоностойкой резины марки 26-82 ТУ 38.105.259-78 или резиновой смеси 7-57-7002 ТУ 38.105.259-78, предназначенной для эксплуатации в климатических зонах с температурными интервалами от минус 50°С до плюс 70°С. Допускается изготовлять резиновые уплотнения из резины других марок по свойствам аналогичных указанным.

2.3. Указания по изготовлению, транспортированию и хранению.

2.3.1. Точность изготовления панелей, их приемка,

Инв.№ подл. | Подп. и дата | Взам. инв.№

контроль качества, испытание, хранение и транспортирование должны отвечать требованиям технических условий, разработанных и утвержденных в установленном порядке.

2.3.2. Точность изготовления резиновых профилей, их приемка, контроль качества, испытание, маркировка и упаковка должны отвечать требованиям технических условий, разработанных и утвержденных в установленном порядке.

2.3.3. Изготовление стойки планировочной и стоек планировочных угловых следует осуществлять из единого сблокированного профиля.

2.3.4. Изготовление и монтаж стальных конструкций производить в соответствии с указаниями СНиП III-18-75. „Металлические конструкции. Правила производства и приемки работ."

2.3.5. Сборку стоек фахверка и соединительных изделий производить электродами Э-42 по ГОСТ 9467-75. Толщину сварных швов принимать по наименьшей толщине свариваемых элементов.

2.3.6. Панели перегородок могут перевозиться любым видом транспорта. Транспортное средство должно быть обеспечено специальными крепежными и опорными устройствами, обеспечивающими неподвижность панелей и их сохранность.

2.3.7. Панели перегородок должны храниться в закрытом помещении в вертикальном положении.

Формат	Зона	Поз.	Обозначение	Наименование	Кол.	Примеч
				Документация		
А4			1.431.3-26.1-01.000СБ	Сборочный чертеж		
А4			1.431.3-26.1-00.000ТО	Техническое описание		
				Сборочные единицы		
А4		1	1.431.3-26.1 01.100	Уголок	4	
				Детали		
А4		2	1.431.3-26.1-01.001	Вкладыш 3.202	4	
А4		3	1.431.3-26.1-01.002	Вкладыш 3.203	4	
А4		4	1.431.3-26.1-01.003	Планка 3.205	14	
А4		5	1.431.3-26.1-01.004	Прокладка 3.247	8	Наиб кол.
А4		6	1.431.3-26.1-01.005	Прокладка 3.248	8	
А4		7	1.431.3-26.1-01.006	Прокладка 3.249	8	
А4		8	1.431.3-26.1-01.007	Пробка 3.264	4	
А4		9	1.431.3-26.1-01.008	Накладка 3.409	2	
А4		10	1.431.3-26.1-01.009-01	Штапик	2	
		11	-08	Штапик	2	
А4		12	1.431.3-26.1-01.010	Импост	2	
А4		13	1.431.3-26.1-01.011	Стойка	1	

Взам. инв. №

Подп. и дата

Инв. № подл.

Зав. отд	Исаков	[подпись]	24.03.86
Н. контр	Орлова	[подпись]	27.03.86
Зам. зав. отд	Кочергин	[подпись]	10.03.86
Инж.	Наташова	[подпись]	03.03.86

1.431.3-26.1-01.000

Панель ПГ 16 09-д

Стадия	Лист	Листов
Р	1	2

ЭКБ ВПО Союзстройконструкция

Формат	Зона	Поз.	Обозначение	Наименование	Кол.	Примеч.
А4		14	1.431.3-26.1-01.012	Стойка	1	
Б4		15	1.431.3-26.1-01.013.	Лист	1	21,24кг
				ЛП-П-10 ГОСТ 18124-75		
				779×1515мм.		
				Прочие изделия		
		16		Винт 1-3,5×9,5.49	16	
				ТУ67-637-84		
		17		Винт 1-3,5×13.49	14	
				ТУ67-637-84		
		18		Винт 3-4,2×9,5.49	2	
				ТУ67-637-84		
				Материалы		
		20		Профиль резиновый 2.901	5,1	м. См. п. 2.3.2 технического описания
		21		Профиль резиновый 2.902	9,2	
				Комплекты		
				Комплект монтажных частей		
				Винт 3-4.2×13.49	4	
				ТУ67-637-84		

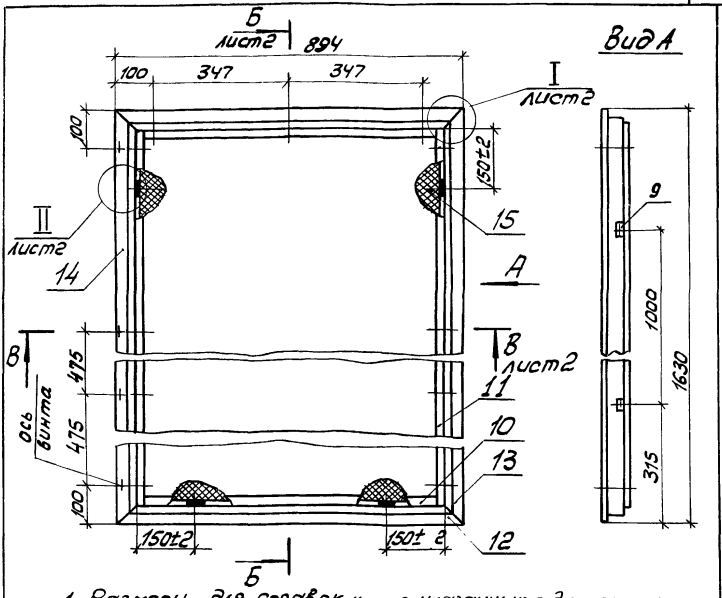

1. Размеры для справок, кроме указанных с допусками
2. Допускаемые величины разности длин диагоналей не более 4мм.
3. Допуск плоскостности в местах стыка стоек поз. 13 и 14 с имп остами поз. 12 не более 0,5мм.
4. Установка листа поз. 15 в панель без зазоров достигается подбором необходимого числа прокладок поз. 5, 6 и 7.
5. Клей 88-Н ТУ38-105 1061-82.

				1.431.3-26.1-01.000СБ		
				Панель ПГ 16.09-д	Стадия	Масса	Масштаб
					Р	37,7	1:10
				Сборочный чертеж	Лист 1	Листов 2	
Зав. отд.	Исаков		26.03.86		ЭКБ ВПО Союзстройконструкция		
Н. контр.	Орлова		26.03.86				
Гл. зав. отд.	Кочергин		10.03.86				
Инж.	Ясташова		03.03.86				

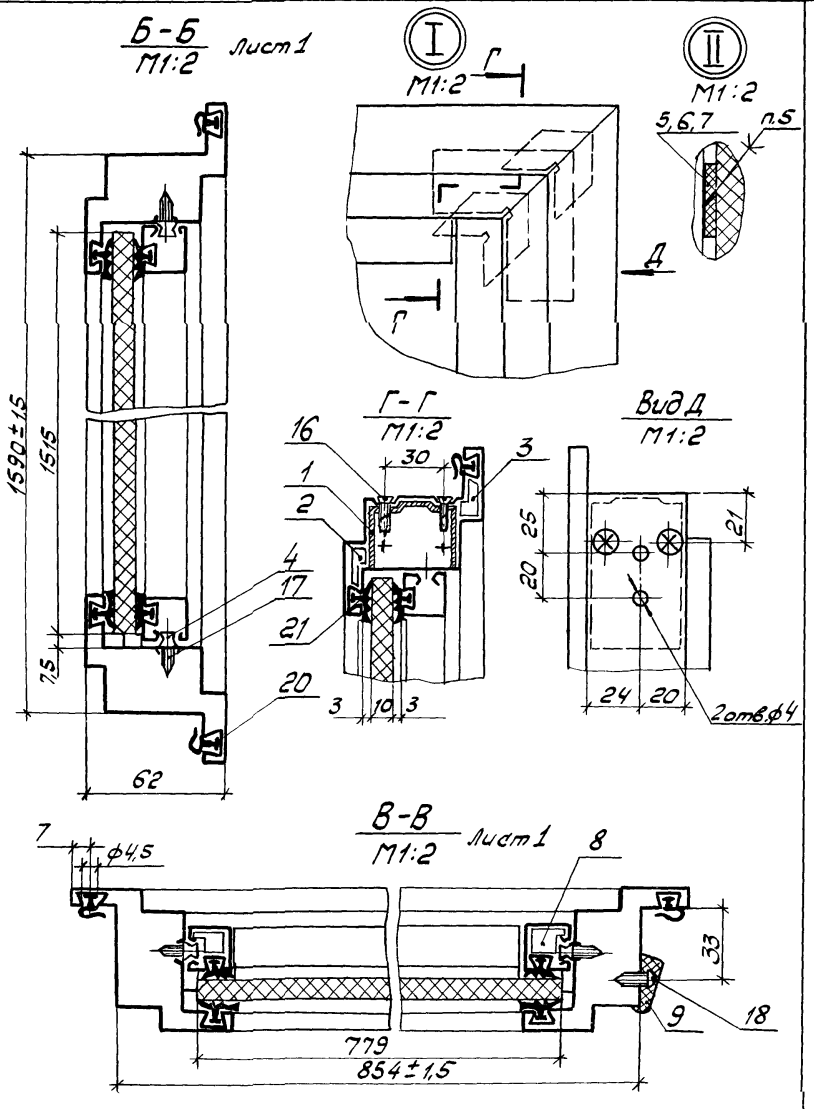

Инв. № подл. | Подп. и дата | Взам. инв. №

3,2

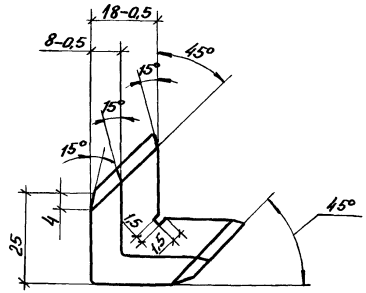

1. Неуказанные предельные отклонения размеров: ±t2/2.
2. Неуказанные радиусы 1 мм.
3. Облой не допускается.

Зав. отд.	Исаков		21.02.84
Н. контр.	Орлова		20.02.84
Гл. зав. отд.	Кочергин		18.02.84
Рук. бриг.	Жигалов		18.02.84

1.431.3-26.1-01.001

Вкладыш 3.202

Стадия	Масса	Масштаб
Р	0,009	1:1
Лист	Листов 1	

Полиэтилен 20908-040, сорт 1 ГОСТ 16338-77

ЭКБ ВПО Союзстройконструкция

Инв. № 21462-02 17 Формат А4

3,2

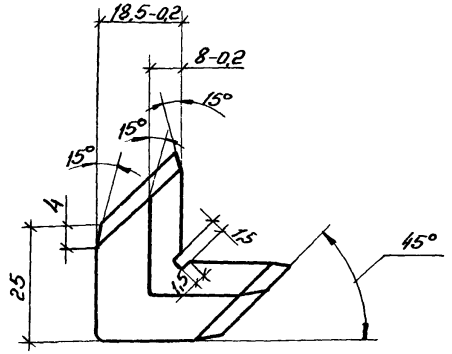

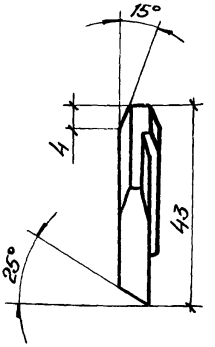

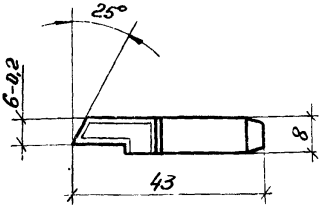

1. Неуказанные предельные отклонения размеров: $\pm t2/2$
2. Неуказанные радиусы 1мм.
3. Облой не допускается.

Инв. № подл.	Подп. и дата	Взам. инв. №				
				1.431.3-26.1-01.002		
				Вкладыш 3.203	Стадия: Р	Масса: 0,0085	Масштаб: 1:1
					Лист	Листов 1
	Зав. отд.	Исаков			ЭКБ ВПО Домостроительные конструкции	
	Н. контр.	Орлова				
	Затвердил	Кочергин				
	Рук. бриг.	Нигалов		Полиэтилен 20908-040, сорт 1 ГОСТ 16338-77		
	Инж.	Мустаева				

3,2

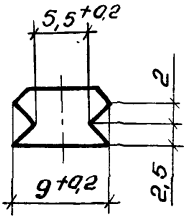

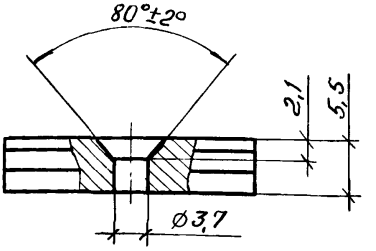

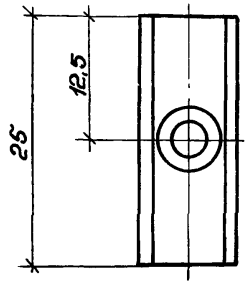

1. Неуказанные предельные отклонения размеров: $\pm t_2/2$
2. Облой не допускается.

Зав. отд	Исаков		21.02.86
Затзавотд	Кочергин		20.02.86
Н. контр	Орлова		20.02.86
Рук. бриг	Жигалов		17.02.86
Инж.	Мустаева		17.02.86

1.431.3-26.1-01.003

Планка 3.205

Стадия	Масса	Масштаб
Р	0,0025	2:1
Лист	Листов 1	

Сополимер полиамидалитьевой марки АК-80/20 ГОСТ 19459-74

ЭКБ ВПО Союзстройконструкция

Инв. № подл. | Подп. и дата | Взам. инв. №

3,2

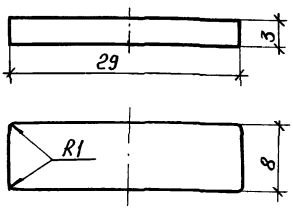

1. Предельные отклонения размеров: ± $t_2/2$.
2. Облой не допускается.

				1.431.3-26.1-01.004			
				Прокладка 3.247	Стадия	Масса	Масштаб
					Р	0,0021	2:1
					Лист	Листов 1	
Зав. отд.	Исаков		21.02.86	Сополимер полиамида литьевой марки АК-80/20 ГОСТ 19459-74	ЭКБ ВПО „Союзстройконструкция"		
Н. контр.	Орлова		20.02.86				
Зам. зав. отд.	Кочергин		18.02.86				
Инж.	Мустаева		17.02.86				

3,2

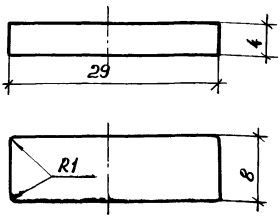

1. Предельные отклонения размеров: ± t2/2.
2. Облой не допускается.

				1.431.3-26.1-01.005			
				Прокладка 3.248	Стадия	Масса	Масштаб
					Р	0,0028	2:1
					Лист	Листов 1	
Зов. отд.	Исаков		11.02.86	Сополимер полиамида литьевой марки АК-80/20 ГОСТ 19459-74	ЭКБ ВПО Союзстройконструкция		
Н. контр.	Орлова		11.02.86				
Зап. зав. отд.	Кочергин		18.02.86				
Инж.	Мистаев		17.02.86				

Инв. № подл. | Подп. и дата | Взам. инв. №

3,2

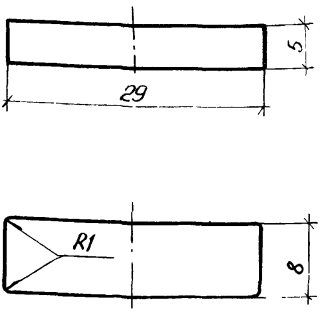

1 Предельные отклонения размеров: ± t2/2
2. Облой не допускается

				1.431.3-26.1-01.006		
				Прокладка З 249	Стадия: Р	Масса: 0,0012	Масштаб: 2:1
					Лист	Листов 1
Зав отд	Исаков		21.02.86	Сополимер полиамида литьевой марки АК-80/20 ГОСТ 19459-74	ЭКБ ВПО Союзстройконструкция	
Зам зав отд	Кочергин		21.02.86			
Н контр.	Орлова		20.02.86			
Рук. бриг.	Жигалов		18.2.86			
Инж.	Мустаева		17.02.86			

3,2

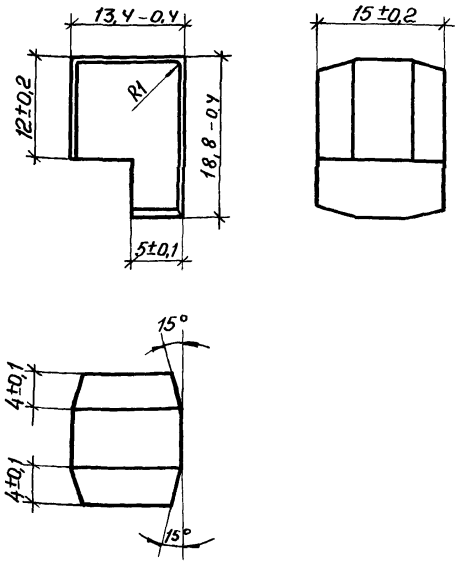

Облой не допускается

				1.431.3-26.1-01.007		
				Пробка 3.264	Стадия: Р	Масса: 0,003	Масштаб: 2:1
					Лист	Листов 1
Зав.отд	Исаков			Полиэтилен 20908-040, сорт 1, ГОСТ16338-77	ЭКБ ВПО Союзстройконструкция	
Н.контр	Орлова					
Зам.зав.отд	Кочергин					
Инж.	Мустаева					

3,2

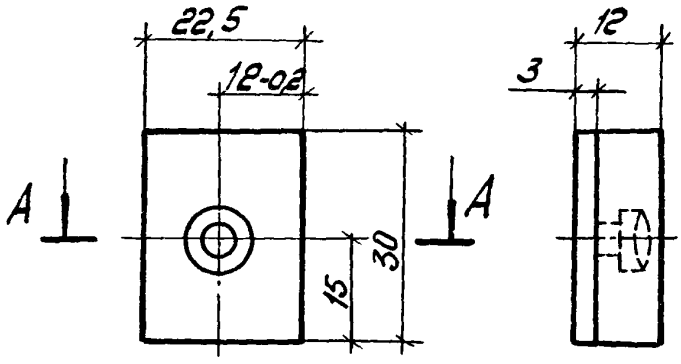

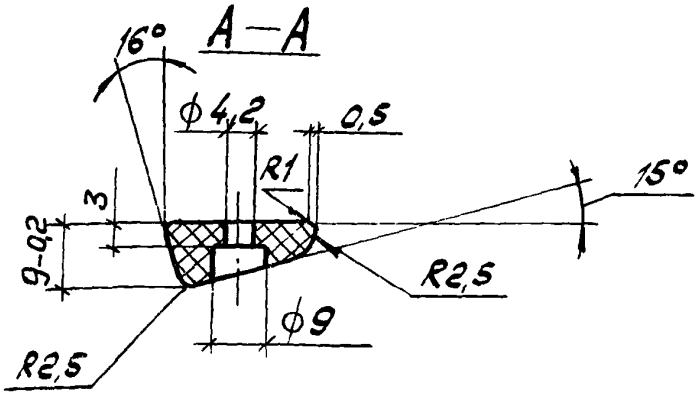

1. Неуказанные предельные отклонения размеров: $\pm t_2/2$.
2. Облой не допускается.

				1.431.3-26.1-01.008	
				Накладка 3.409	Стадия: Р; Масса: 0,005; Масштаб: 1:1
					Лист; Листов 1
Зав. отд	Исаков		21.12.86	Сополимер полиамида литьевой марки АК-80/20 ГОСТ 19459-74	ЭКБ ВПО "Союзстройконструкция"
Н. контр	Орлова		22.12.86		
Зам. зав. отд	Качергин		18.12.86		
Инж.	Мустаева		17.01.86		

Инв. № подл. | Подп. и дата | Взам. инв. №

25 √(√)

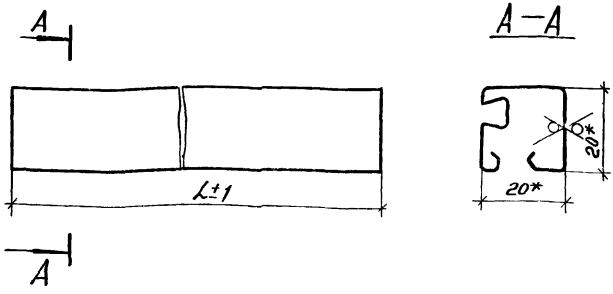

Обозначение	L, мм	Масса, кг
1.431.3-26.1-01.009	418	0,22
-01	752	0,39
-02	888	0,46
-03	982	0,51
-04	1018	0,53
-05	1062	0,55
-06	1138	0,59
-07	1358	0,71
-08	1528	0,79
-09	1808	0,94
-10	2408	1,25

1.* Размеры для справок.

2. Покрытие наружной поверхности: грунтовка ПЛ-0213 ТУ6-10-1935-84, IV-У4.

				1.431.3-26.1-01.009		
				Штапик	Стадия: Р	Масса: см. табл.	Масштаб: 1:1
Зав. отд.	Исаков		21.12.84		Лист	Листов 1
Записал	Кочергин		20.12.84			
Н. контр.	Орлова		20.12.84	2 80У ОЦ 08 ТУ67-522-83 ГОСТ 14918-80	ЭКБ ВПО Союзстройконструкция	
Рук. бриг.	Нигалов		17.12.84			
Инж.	Мустаева		17.12.84			

25/(V)

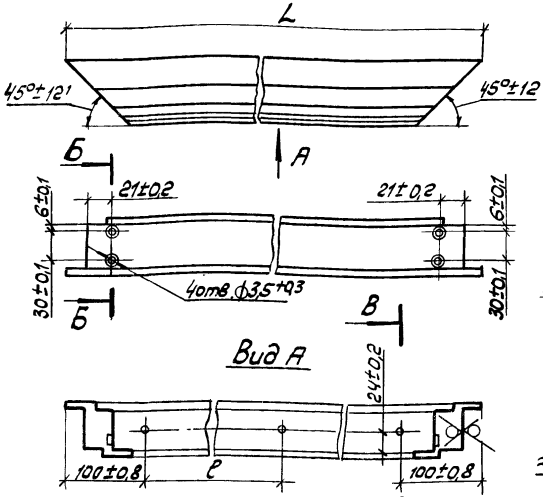

Обозначение	L, мм	l, мм	Масса, кг
1.431.3-26.1-01.010	894±1	347±2	2,13
—01	1124±1,5	462±2	2,73
—02	1201±1,5	502±2	2,94

1.* Размер обеспеч. инстр.
2. Покрытие наружной поверхности: грунтовка ПЛ-0213, ТУ6-10-1935-84, IV-У4.

Инв. № подл. | Подп. и дата | Взам. инв. №

1.431.3-26.1-01.010

Зав.отд	Исаков			Стадия	Масса	Масштаб
Н.контр	Орлова			Р	См. табл.	1:4
Зам.зав.отд	Кочергин			Лист	Листов 1	
Инж.	Мустаева			ЭКБ ВПО Союзстройконструкция		

2.802-04 08 — 1ТУ67-522-83 ГОСТ 14918-80

21462-02 26

25 √(√)

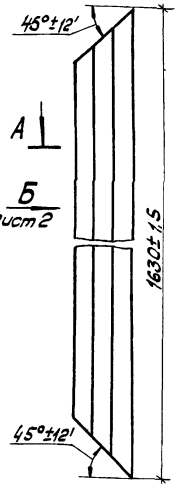

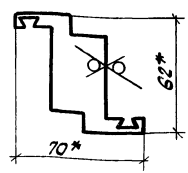

1.* Размеры для справок.
2.** Размер обеспеч. инстр.
3. Покрытие наружной поверхности: грунтовка ПЛ-0213, ТУ6-10-1935-84, IV-У4.

Взам. инв. №
Подп. и дата
Инв. № подл.

				1.431.3-26.1-01.011		
				Стойка	Стадия: Р	Масса: 4,04
						Масштаб: 1:4
Зав. отд.	Исаков				Лист 1	Листов 2
Н. контр.	Орлова			ТУ 67-522-83	ЭКБ ВПО	
Гл. инж. отд.	Кочергин			2.802 ОЦ-08 ГОСТ 14918-80	Союзстройконструкция	
Инж.	Мустафаева					

Копировал ОРК 21462-02 Формат А4

Вид Б
М1:4
лист 1

Вид В
М1:4
лист 1

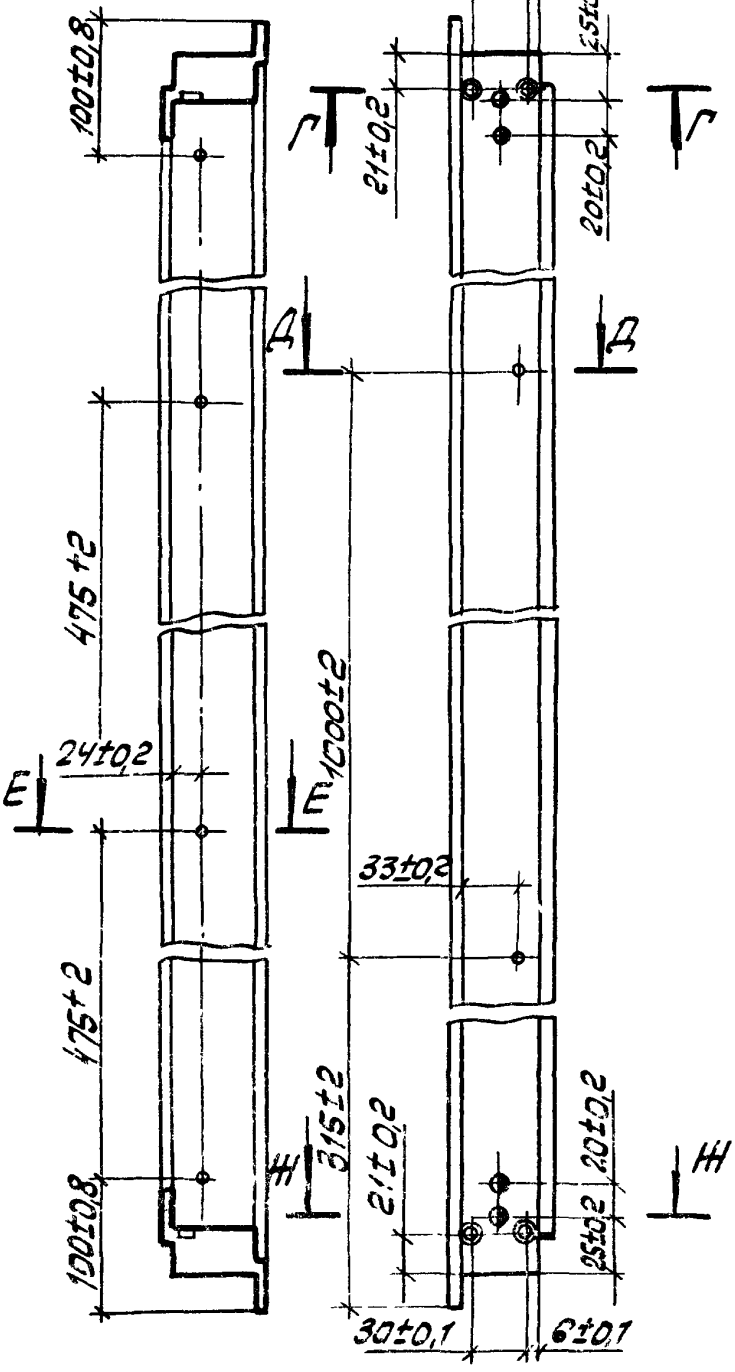

Г - Г
М2:1

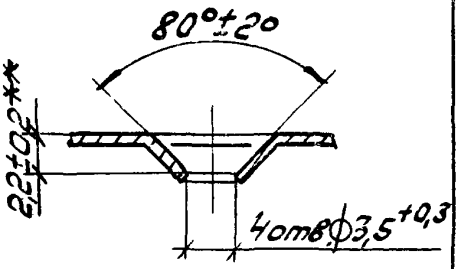

Е - Е
М2:1

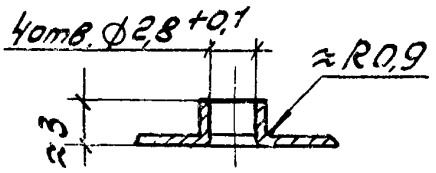

Д - Д
М2:1

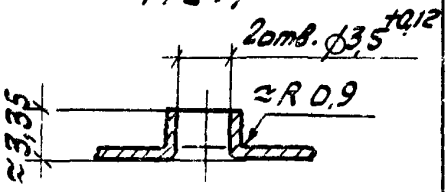

Ж - Ж
М1:2

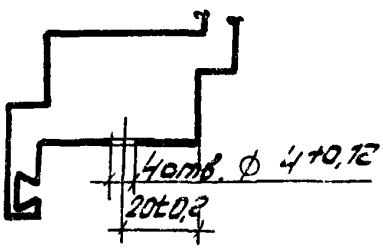

25
V(V)

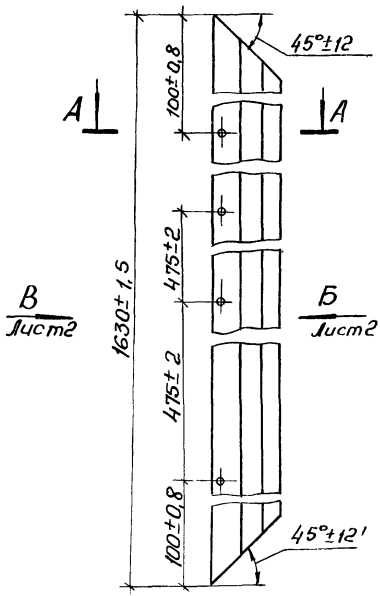

А—А
М1:2

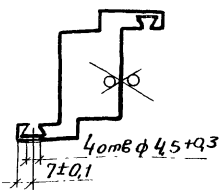

1.* Размер обеспеч. юстр

2. Покрытие наружной поверхности: грунтовка ПЛ-0213, ТУ6-10-1935-84, IV-У4.

Инв. № подл. | Подп. и дата | Взам. инв. №

				1.431.3-26 1-01.012	
				Стойка	Стадия: Р; Масса: 4,04; Масштаб: 1:4
					Лист 1; Листов 2
Зав.отд	Исаков		26.03.86	2.8020Ц-1 ТУ67-522-83 08 ГОСТ14918-80	ЭКБ ВПО Союзстройконструкция
Н.контр	Орлова		26.03.86		
Гл.инж.отд	Кочергин		10.03.86		
Инж	Мустафаев		03.03.86		

Вид Б лист 1
М1:2

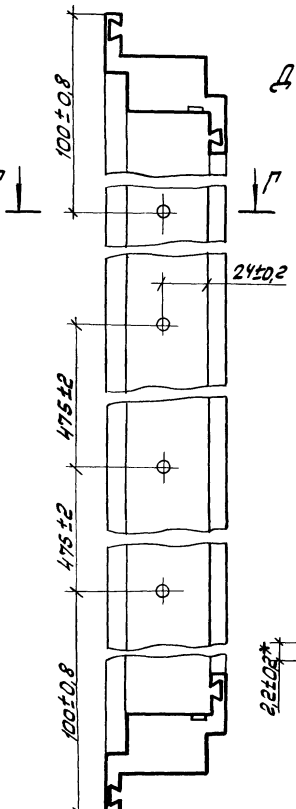

Вид В лист 1
М1:2

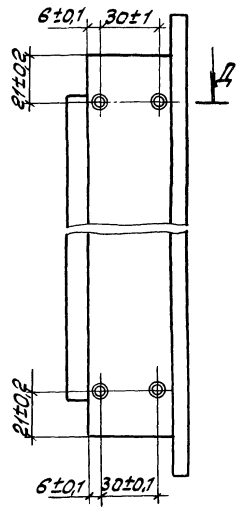

Д—Д
М2:1

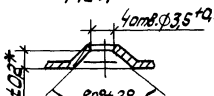

Г—Г
М2:1

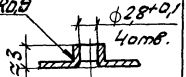

Формат	Зона	Поз.	Обозначение	Наименование	Кол.	Примечание
				Документация		
А4			1.431.3-26.1-01.100СБ	Оборочный чертеж		
				Детали		
А4		1	1.431.3-26.1-01.101	Уголок	1	
Б4		2	1.431.3-26.1-01.102	Платик	2	0,003кг
				Лист Б1,5 ГОСТ19903-74		
				Ст3 ГОСТ 16523-70		
				20×20 мм		

				1.431.3-26.1-01.100			
Зав.отд.	Исаков	[signature]	21.02.8[illegible]	Уголок	Стадия	Лист	Листов
Н. контр.	Орлова	[signature]	20.02.8[illegible]		Р		1
Зам.зав.отд.	Кочергин	[signature]	18.02.8[illegible]		ЭХБ ВПО "Союзстройконструкция"		
Рук.бриг.	Жигалов	[signature]	18.02.8[illegible]				
Инж.	Мустаева	[signature]	17.02.8[illegible]				

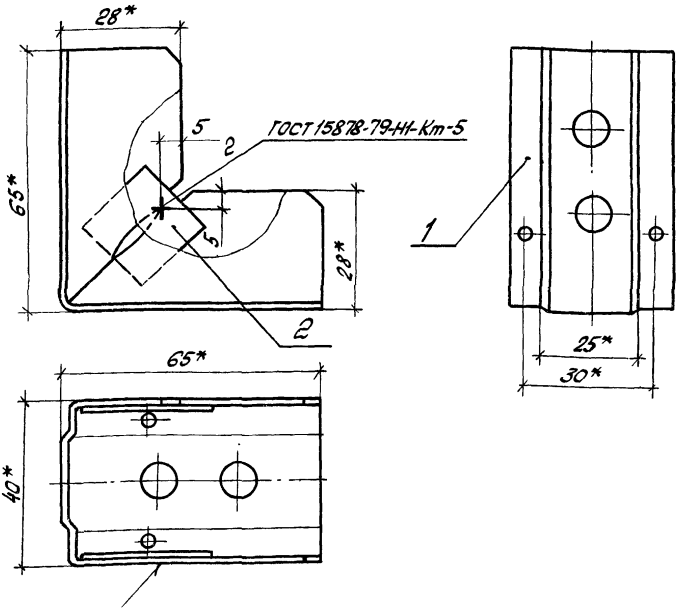

1. Допускается деталь поз. 2 применять из отходов при изготовлении уголка поз. 1, при этом отверстия между полками должны быть закрыты.
2. * Размеры для справок.

					1.431.3-26.1-01.100СБ		
					Уголок Сборочный чертеж	Стадия: Р	Масса: 0,119	Масштаб: 1:1
						Лист	Листов 1
Зав. отд.	Исаков			21.02.86		ЭКБ ВПО Союзстройконструкция	
Н. контр.	Орлова			21.02.86			
Зам. зав. отд.	Качерин			18.02.86			
Рук. бриг.	Шигалов			18.02.86			
Инж.	Муратаева			17.02.86			

Инв. № подл. | Подп. и дата | Взам. инв. №

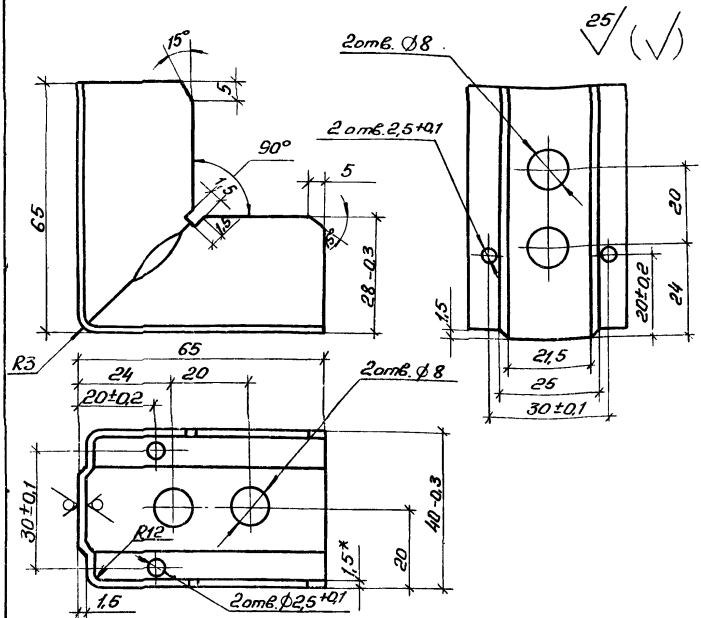

1.* Размер для справок.
2. Неуказанные предельные отклонения размеров: $\pm t_2/2$; $-t_2$, $\pm t_2/2$.
3. Покрытие Ц9

				1.431.3-26.1-01.101		
				Уголок З.201	Стадия: Р	Масса: 0,113	Масштаб: 1:1
Зав. отд.	Исаков		2.02.86		Лист	Листов 1
Н. контр.	Орлова		2.02.86			
Зам. зав. отд.	Кочергин		12.02.86	Лист	Б1,5 ГОСТ 19903-74 / Ст3 ГОСТ 16523-70	ЭКБ ВПО Союзстройконструкция
Рук. бриг.	Нигалов		12.02.86			
Инж.	Мустафаева		12.02.86			

Копировал Формат А4

Инв. № подл.	Подп. и дата	Взам. инв. №

Формат	Зона	Поз.	Обозначение	Наименование	Кол. на исполн. 1.431.3-26.1-02.000 — —	01	02	03	Примеч.
				Документация					
А4			1.431.3-26.1-02.000СБ	Сборочный чертеж					
А4			1.431.3-26.1-00.000ТО	Техническое описание					
				Сборочные единицы					
А4		1	1.431.3-26.1-01.100	Уголок	4	4	4	4	
				Детали					
А4		2	1.431.3-26.1-01.001	Вкладыш 3.202	4	4	4	4	
А4		3	1.431.3-26.1-01.002	Вкладыш 3.203	4	4	4	4	
А4		4	1.431.3-26.1-01.003	Планка 3.205	26	26	28	30	
А4		5	1.431.3-26.1-01.004	Прокладка 3.247	16	16	16	16	Наиб. кол

Зав.отд	Исаков		26.03.86
Н.контр	Орлова		26.03.86
Зам.завед	Кочергин		30.03.86
Инж.	Астапшова		3.03.86

1.431.3-26.1-02.000

Панель ПГ

Стадия	Листы	Листов
Р	1	4

ЭКБ ВПО Союзстройконструкция

Копировал

Формат А4

21492-02 34

СС

Формат	Зона	Поз	Обозначение	Наименование	Кол. на испол. 1.431.3-26.1-02.000 —										Примеч
					—	01	02	03							
А4		6	1.431.3-26.1-01.005	Прокладка 3.248	16	16	16	16							Наиб кол.
А4		7	1.431.3-26.1-01.006	Прокладка 3.249	16	16	16	16							
А4		8	1.431.3-26.1-01.007	Пробка 3.264	8	8	8	8							
А4		9	1.431.3-26.1-01.008	Накладка 3.409	3	3	3	4							
А4		10	1.431.3-26.1-01.009-01	Штапик		4	4	4							
			-05	Штапик	4										
		11	-02	Штапик	2	2	2	2							
		12	-07	Штапик	2	2									
			-09	Штапик			2								
			-10	Штапик				2							
		13	1.431.3-26.1-01.010	Импост		2	2	2							
			-02	Импост	2										
		14	1.431.3-26.1-02.001	Фланец 3.207	2	2	2	2							
		15	1.431.3-26.1-02.002	Импост		2	2	2							
			-01	Импост	2										
		16	1.431.3-26.1-02.003	Стойка	1	1									
			-01	Стойка			1								
			-02	Стойка				1							
		17	1.431.3-26.1-02.004	Стойка	1	1									

Инв № подл.	Подп. и дата	Взам. инв. №

Формат	Зона	Поз.	Обозначение	Наименование	Кол. на исполн. 1.431.3-26-1-02.000 —	01	02	03	Примеч.
			1.431.3-26.1-02.004-01	Стойка			1		
			-02	Стойка				1	
				Лист					
				ЛП-п-10					
				ГОСТ 18124-75					
64		18	1.431.3-26.1-02.005	779 × 875 мм		1	1	1	
			1.431.3-26.1-02.006	875 × 1089 мм	1				12,27кг
64		19	1.431.3-26.1-02.007	779 × 1345 мм		1			17,15кг
			1.431.3-26.1-02.008	779 × 1795 мм			1		18,86кг
			1.431.3-26.1-02.009	779 × 2245 мм				1	25,17кг
			1.431.3-26.1-02.010	1089 × 1345 мм	1				33,58кг
									26,36кг
				Прочие изделия					
		20		Винт 1-3,5×9,5 Ц9 ТУ67-637-84	16	16	16	16	
		21		Винт 1-3,5×13 Ц9 ТУ 67-637-84	26	26	28	30	

Формат	Зона	Поз.	Обозначение	Наименование	Кол. на изделие 1.431.3-26.1-02.000— —	01	02	03							Примеч.
		22		Винт 1-4.2×13 Ц9 ТУ67-637-84	4	4	4	4							
		23		Винт 3-4,2×9,5 Ц9 ТУ67-637-84	3	3	3	4							
		24		Винт 3-4,2×13 Ц9 ТУ67-637-84	4	4	4	4							
				Материалы											
		26		Профиль резиновый 2.901	7	6,7	7,3	8,5							См. стр. 23,2 Технического описания
		27		Профиль резиновый 2.902	17,2	12	14,4	20,2							
				Комплекты											
				Комплект монтажных частей											
				Винт 3-4,2×13 Ц9 ТУ67-637-84	6	6	7	8							

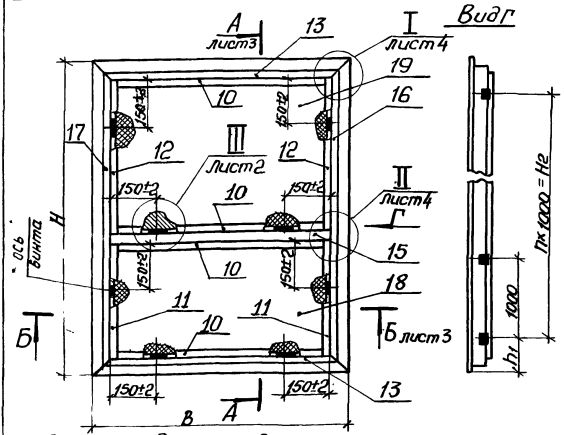

1 Размеры для справок, кроме указанных с допусками.

2 Допуск плоскостности стыков стоек поз. 16 и 17 с импостами поз 13 и 15 не более 0,5 мм.

3 Допускаемые величины разности длин диагоналей панелей должны быть не более 5 мм.

4. Установка листов поз. 18 и 19 в панель без зазоров достигается подбором необходимого числа прокладок поз. 5, 6 и 7

5. Клей 88-Н ТУ 38-105 1061-82.

Таблицу исполнений см. на листе 2

				1.431.3-26.1-02.000СБ			
				Панель ПГ Сборочный чертеж	Стадия	Масса	Масштаб
					Р	см. табл.	—
Зав. отд.	Исаков	[signature]	26.03.84		Лист 1	Листов 4	
Н. контр.	Орлова	[signature]	17.03.84		ЭКБ ВПО Союзстрой конструкция		
Зам. зав. отд.	Кочергин	[signature]	20.03.84				
Техник	Костина	[signature]	03.03.84				

Обозначение	Марка	Размеры, мм			
		H	H_1	Hг	h
1.431.3-26.1-02.000	ПГ24-12-д	2380	2340±3	2000	1345
-01	ПГ24-09-д	2380	2340±3	2000	1345
-02	ПГ28.09-д	2830	2790±3	2000	1795
-03	ПГ34.09-д	3430	3390±3,5	3000	2395

Продолжение

Обозначение	Размеры, мм				п	Масса, кг
	h_1	B	B_1	B		
1.431.3-26.1-02000	190	1204	1164±1,5	1089	2	74,4
-01	190	894	854±1,5	779	2	57,6
-02	415	894	854±1,5	779	2	67,1
-03	215	894	854±1,5	779	3	79,9

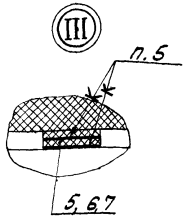

А – А
М1:2 лист1

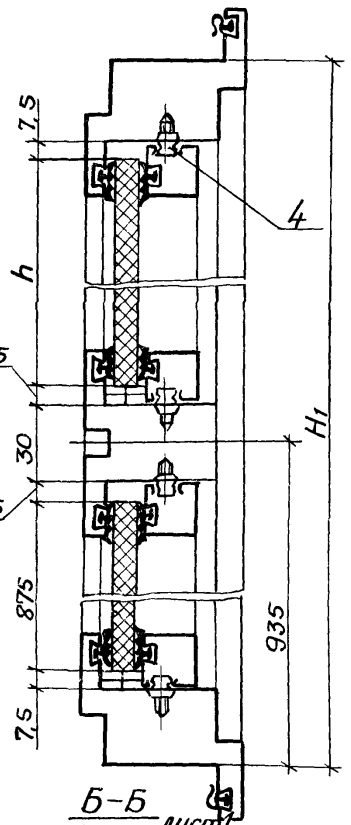

Б – Б
М1:2 лист1

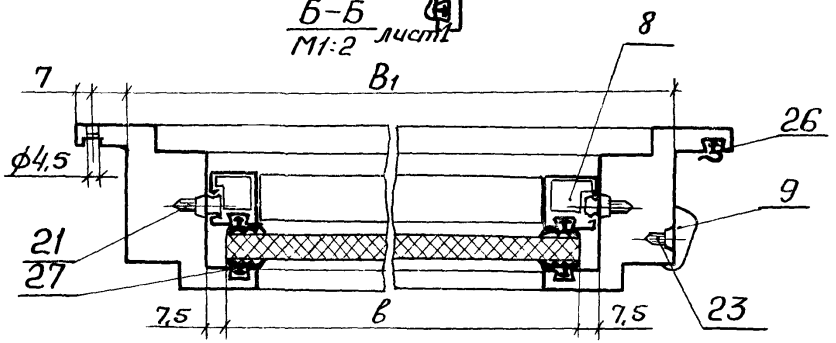

Копировал ОТУ-21462-02 40 Формат А4

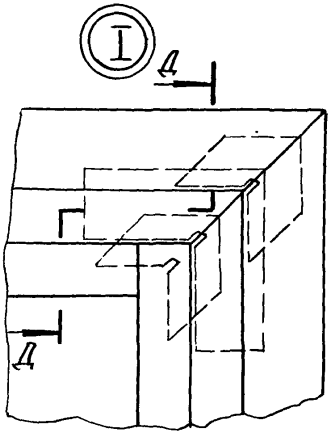

Вид Е
М1:2

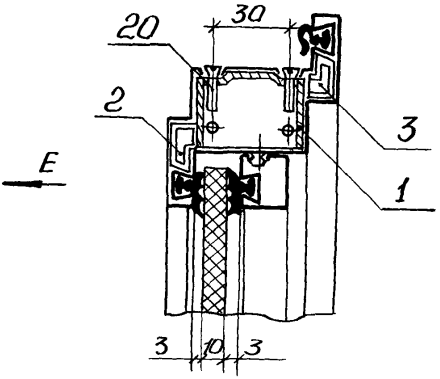

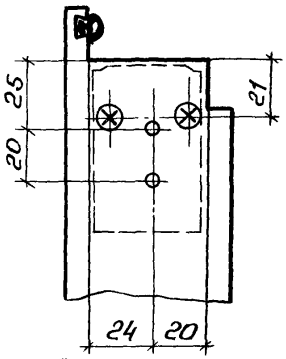

З–З
М1:2

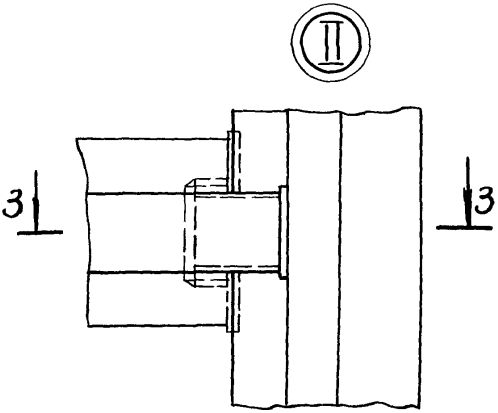

И–И
М1:2

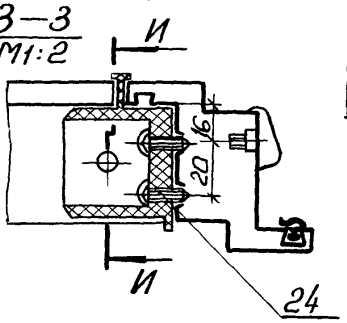

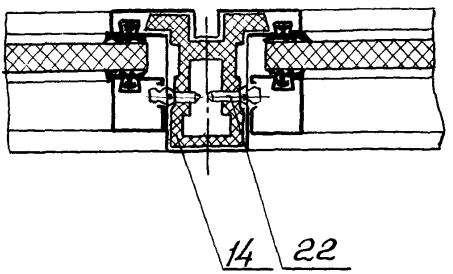

Инв.№ подл	Подп. и дата	Взам. инв.№

1.431.3-26.1-02.000СБ

Лист 4

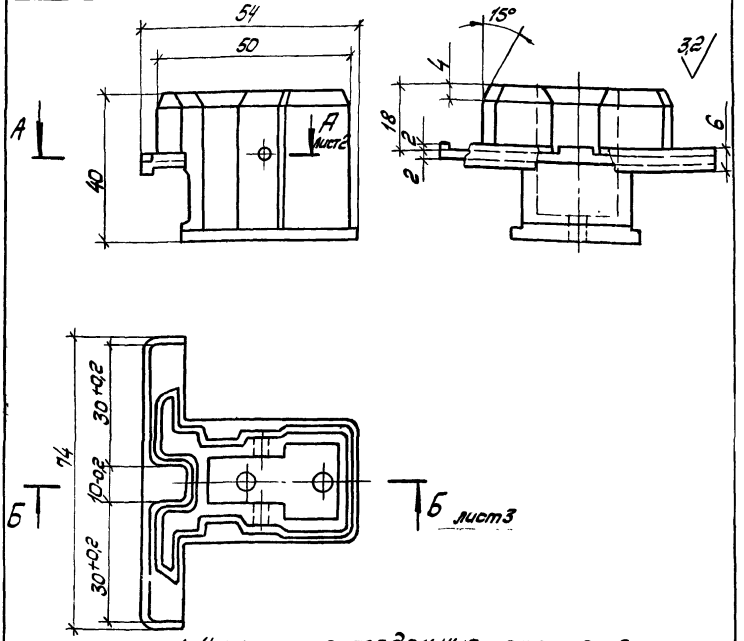

1. Неуказанные предельные отклонения размеров: $+t_2, -t_2, \pm t_2/2$.
2. Неуказанные радиусы 1 мм.
3. Облой не допускается.

Инв. № подл. | Подп. и дата | Взам. инв. №

Зав.отд.	Исаков		24.02.86
Зам.завотд.	Кочергин		28.02.86
Н. контр.	Орлова		27.02.86
Рук. бриг.	Ниселов		18.02.86
Инж.	Мустаева		17.02.86

1.431.3-26.1-02.001

Фланец 3.204

Стадия	Масса	Масштаб
Р	0,0415	1:1

Лист 1 Листов 3

Сополимер полиамида литьевой марки АК-80/20 ГОСТ 19459-74

ЭКБ ВПО Союзстройконструкций

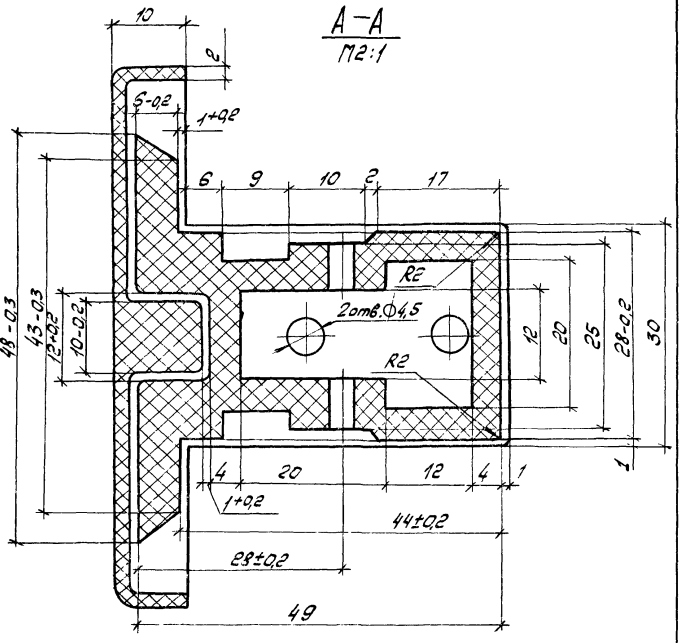

1.431.3-26.1-02.001

Лист 2

Копировал СТК-21462-02 43формат А1

Б-Б

М2:1

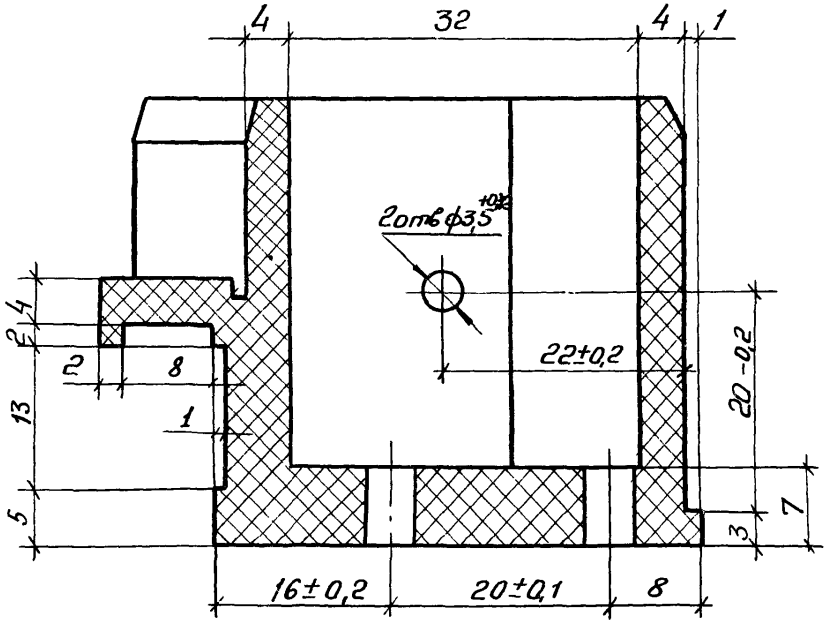

25 √(√)

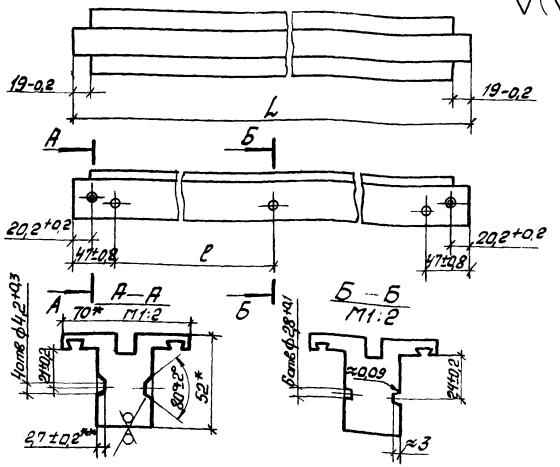

Обозначение	L, мм	ℓ, мм	Масса, кг
1.431.3-26.1-02.002	788±1	347±2	1,99
—01	1098±1,5	502±2	2,80

1.* Размеры для справок.
2.** Размер обеспеч. инстр.
3. Покрытие наружной поверхности: грунтовка ПЛ-0213, ТУ6-10-1935-84, IV-У4.

					1.431.3-26.1-02002		
					Ипост	Стадия: Р	Масса: См. наб.	Масштаб: 1:4
Завотд.	Исаков					Лист	Листов 1
Ч.констр.	Орлова				1ТУ67-522-83	ЭКБ ВПО Союзстройконструкция	
Гл.спец. отд.	Кочерги				2803014 08 ГОСТ 14918-80		
Техник	Кастина						

Копировал

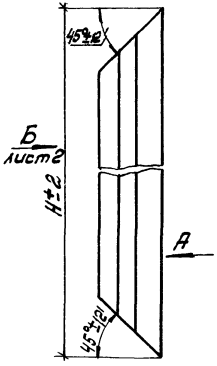

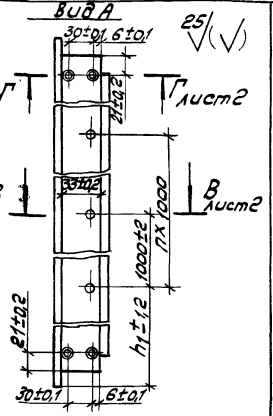

Обозначение	Размеры, мм				N	N1	n	Масса кг
	H	H1	h1	h2				
1.431.3-26.1-02.003	2380	1245	190	415	3	7	2	5,93
– 01	2830	1720	415	430	4	8	2	7,15
– 02	3430	2320	215	464	5	9	3	8,70

1.* Размер для справок.
2.** Размер обеспеч. инструментом.
3. Покрытие наружной поверхности: грунтовка ПЛ-0213 ТУ6-10-1935-84, IV-У4.

				1.431.3-26.1-02.003		
				Стойка	Стадия: Р	Масса: см. табл.	Масштаб: 1:4
Зав.отд	Исаков		06.03.84		Лист 1	Листов 2
Н.контр.	Орлова		06.03.84	2802-04 08 1ТУ67-522-83 ГОСТ 14918-80	ЭКБ ВПО Союзстройконструкций	
Зав.сектор	Кочерги		06.03.84			
Техник	Костина		03.03.84			

Инв.№ подл. | Подпись и дата | Взам.инв.№

Вид Б
М1:5

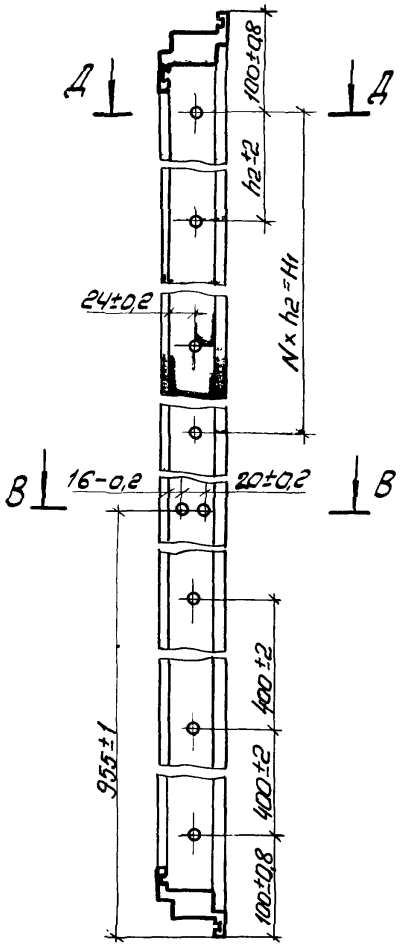

Д – Д
М2:1

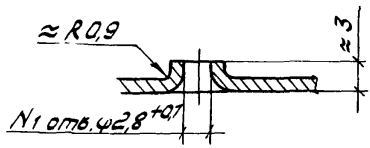

В – В
М2:1

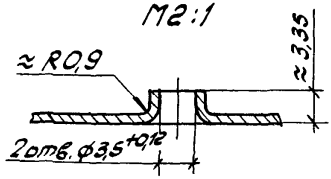

Г – Г
М2:1 лист 1

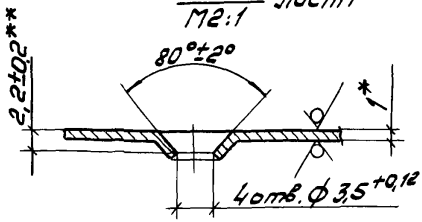

Инв. № подл. | Подп. и дата | Взам. инв. №

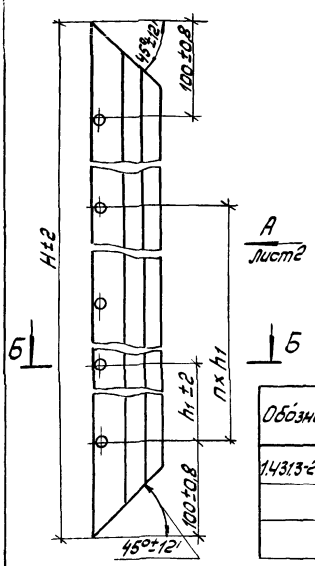

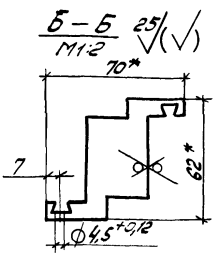

Обозначение	Размеры, мм			n	N	N_1	
	H	h_1	h_2				
1.431.3-26.1-02.004	2380	436	415	4	3	7	5,93
–01	2830	436	430	5	4	8	7,15
–02	3430	460	464	6	5	9	8,70

1. * Размеры для справок.
2. ** Размер обеспеч. инстр.
3. Покрытие наружной поверхности: грунтовка ПЛ-0213 ТУ6-10-1935-84, IV-У4.

Зав.отд.	Исаков		21.02.86
Н.контр.	Орлова		20.02.86
Зам.зав.отд.	Кочергин		18.02.86
Техник	Костина		17.02.86

1.431.3-26.1-02.004

Стойка

Стадия	Масса	Масштаб
Р	см. табл.	1:4
Лист 1	Листов 2	

2.802.04 1 ТУ67-522-83 / 08 ГОСТ14918-80

ЭКБ ВПО „Союзстройконструкция"

Копировал ОТЦ-21462-02 48 формат А4

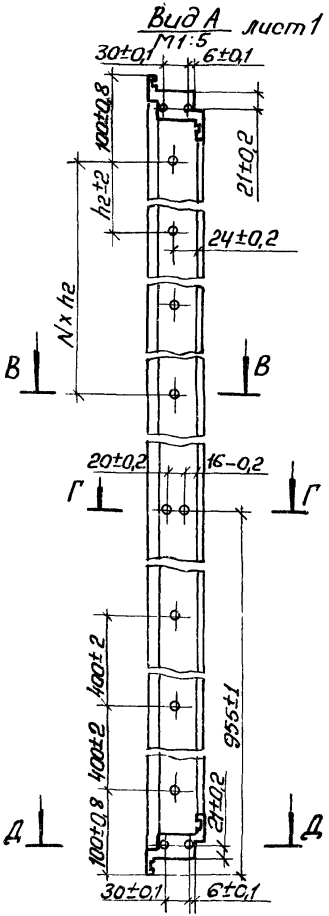

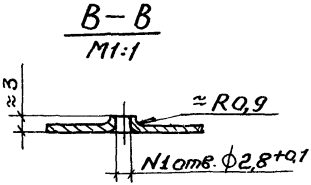

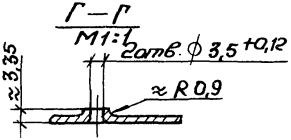

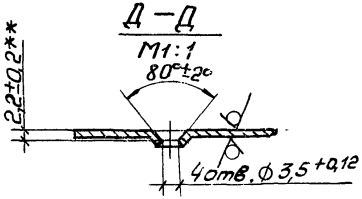

Инв. № подл. | Подп. и дата | Взам. инв. №

1.431.3-26.1-02.004

лист 9

21462-02 ИД

Формат	Зона	Поз	Обозначение	Наименование	Кол.	Примеч
				Документация		
А4			1.431.3-26.1-03.000 СБ	Сборочный чертеж		
А4			1.431.3-26.1-00.000 ТО	Техническое описание		
				Сборочные единицы		
А4		1	1.431.3-26.1-01.100	Уголок	4	
				Детали		
А4		2	1.431.3-26.1-01.001	Вкладыш 3.202	4	
А4		3	1.431.3-26.1-01.002	Вкладыш 3.203	2	
А4		4	1.431.3-26.1-01.003	Планка 3.205	26	
А4		5	1.431.3-26.1-01.004	Прокладка 3.247	16	Наиб. Кол
А4		6	1.431.3-26.1-01.005	Прокладка 3.248	16	
А4		7	1.431.3-26.1-01.006	Прокладка 3.249	16	
А4		8	1.431.3-26.1-01.007	Пробка 3.264	8	
А4		9	1.431.3-26.1-01.008	Накладка 3.409	6	
А4		10	1.431.3-26.1-01.009-02	Штапик	2	
		11	-05	Штапик	4	
		12	-07	Штапик	2	
А4		13	1.431.3-26.1-02.001	Фланец 3.204	2	

Взам. инв. №

Подп. и дата

Инв. № подл.

Зав. отд.	Исаков	[подпись]	26.03.86
Инженер	Орлова	[подпись]	28.03.86
Зам. отд.	Кочерина	[подпись]	10.03.86
Инж.	[подпись]	[подпись]	03.03.86

1.431.3-26.1-03.000

Панель ПГ 24.12

Стадия	Лист	Листов
Р	1	3

ЭКБ ВПО Союзстройконструкция

Копировал [подпись]

Формат А4

Формат	Зона	Поз.	Обозначение	Наименование	Кол.	Примеч.
А4		14	1.431.3-26.1-02 002 -01	Импост	1	
А4		15	1.431.3-26.1-02.003	Стойка	1	
А4		16	1.431.3-26.1-03 001	Уголок 3 227	2	
А4		17	1.431.3-26.1-03.002	Пробка 3 231	4	
А4		18	1.431.3-26.1-03.003	Импост	1	
		19	-01	Импост	1	
А4		20	1.431.3-26.1-03.004	Стойка	1	
				Лист		
				ЛП-П-10 ГОСТ 18124-75		
Б4		21	1.431.3-26.1-03.005	875 × 1089 мм	1	17,2 кг
Б4		22	1.431.3-26.1-03.006	1089 × 1345 мм	1	26,4 кг
				Прочие изделия		
				Винты ТУ67-637-84		
		23		1-3,5×9,5 Ц9	16	
		24		1-3,5×13 Ц9	26	
		25		1-4,2×13 Ц9	4	
		26		2-4,8×13 Ц9	4	
		27		3-4,2×9,5Ц9	6	
		28		3-4,2×13 Ц9	4	
				Материалы		
		30		Профиль резиновый 2.901	7,2 м	См. п. 23.2 технического описания
		31		Профиль резиновый 2.902	17,8 м	

Формат	Зона	Поз	Обозначение	Наименование	Кол.	Примечание
				Комплекты		
				Комплект монтажных частей		
				Винт В1М5-6g х 20.58 ГОСТ 17475-80	4	

Инв.№ подл. | Подп. и дата | Взам.инв.№

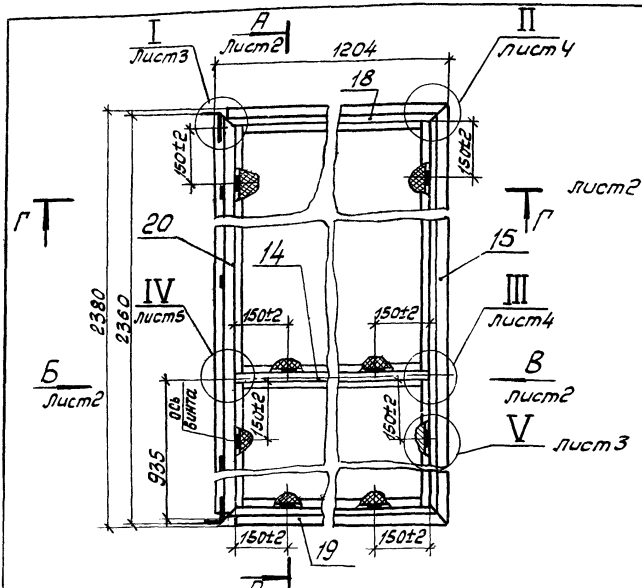

1. Размеры для справок, кроме указанных, с допусками.
2. Допуск плоскостности стыков стоек поз. 15 и 20 с имплантами поз. 14 и 18 не более 0,5 мм.
3. Допускаемые величины разности длин диагоналей панели не более 6 мм.
4. Установка листов поз. 21 и 22 в панель без зазоров достигается подбором необходимого числа прокладок поз. 6, 6 и 7.
5. Клей 88-Н ТУ38-105106I-82.

				1.431.3-26.1-03.00005			
				Панель ПГ24.12	Стадия	Масса	Масштаб
					Р	71,9	1:10
				Сборочный чертеж	Лист 1	Листов 5	
Зав.отд.	Исаков		01.80		ЭКБ ВПО Союзстройконструкция		
Н.контр.	Орлова		01.80				
Гл.спец.	Кочергин		10.03.80				
Инж.	Мустафаева		03.03.80				

А — А
М 1:2 лист 1

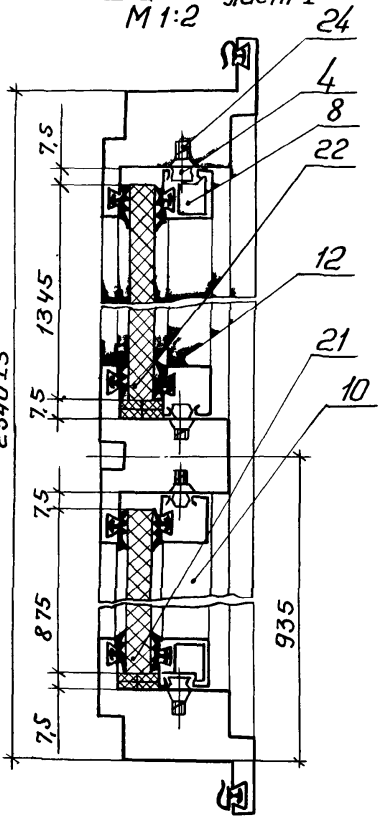

Вид Б
М 1:10 лист 1

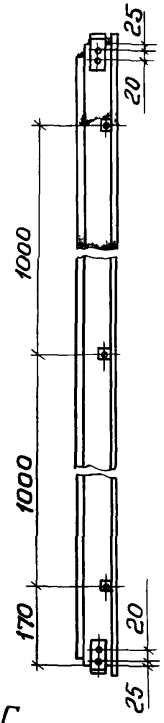

Вид В
М 1:10 лист 1

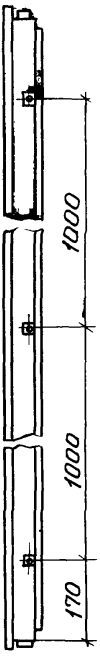

Г — Г
М 1:2 лист 1

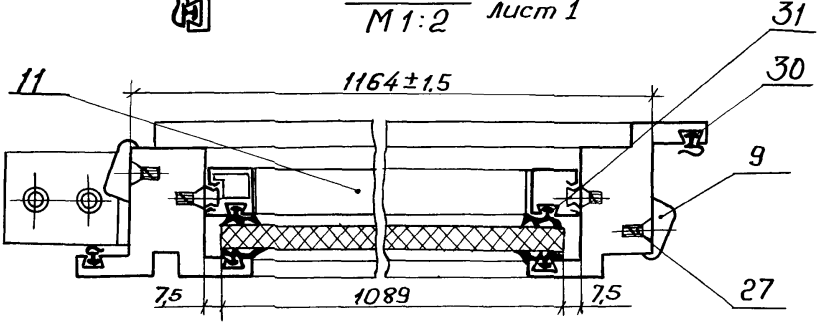

Инв. № подл. | Подп. и дата | Взам. инв. №

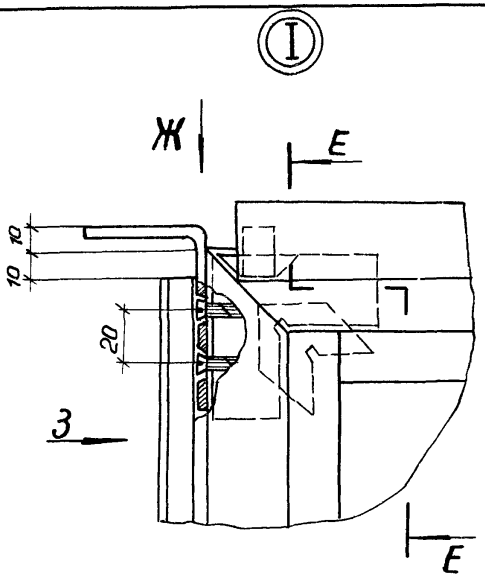

Вид 3
М1:2

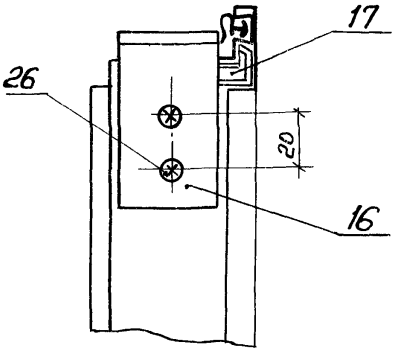

Вид Ж
М1:2

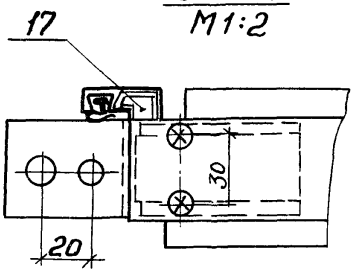

Е – Е
М1:2

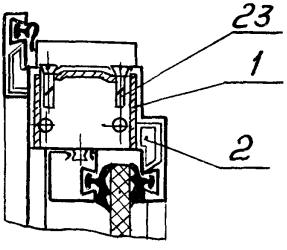

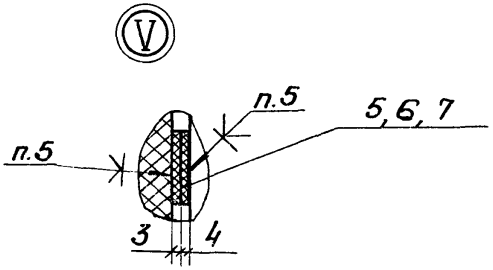

Инв. № подл. | Подп. и дата | Взам. инв. №

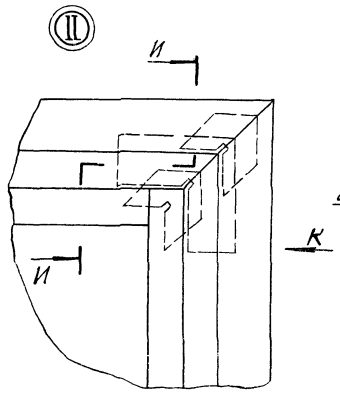

И — И
М 1:2

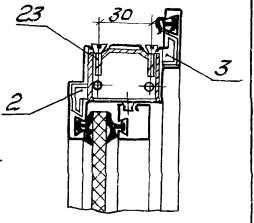

Вид К
М 1:2

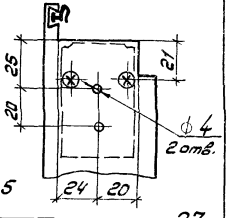

Л — Л
М 1:1

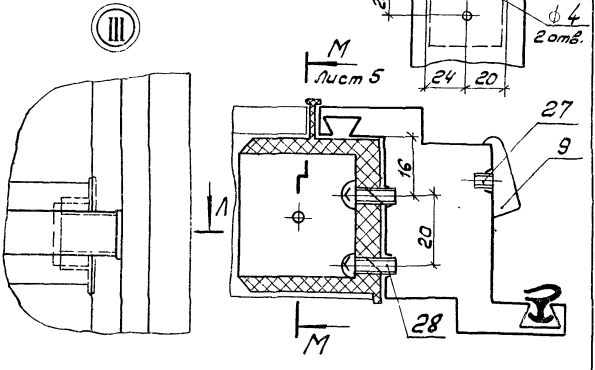

М-М
М 1:2
лист 4

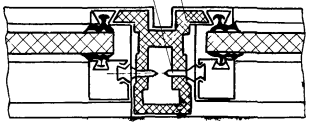

Н - Н
М 1:1

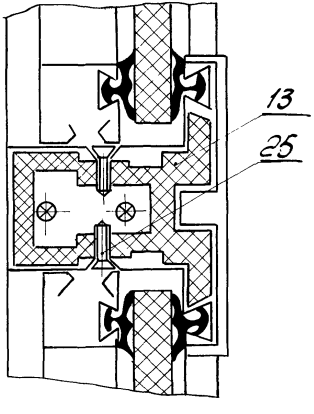

Ⅳ
М 1:2

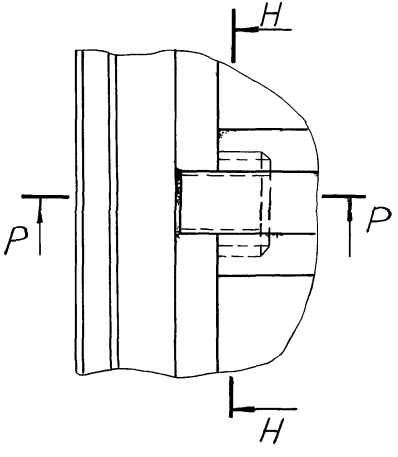

Р - Р
М 1:2

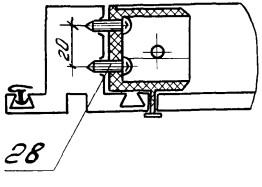

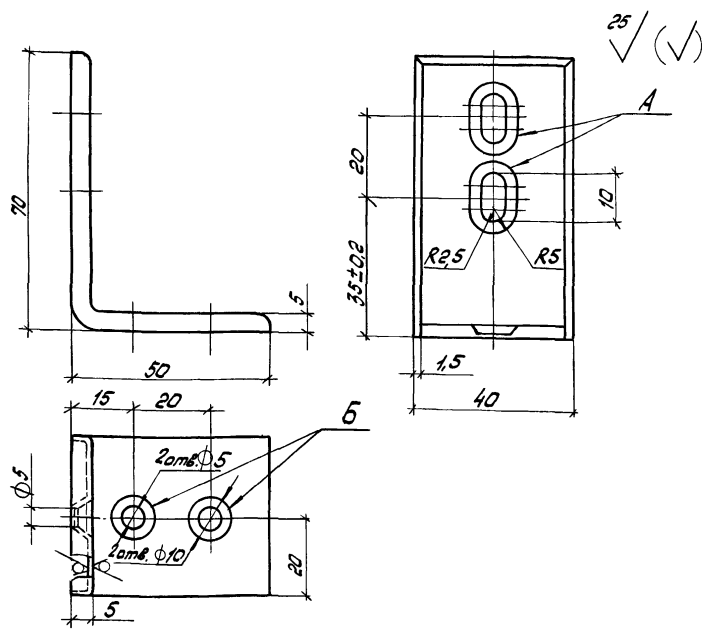

1. Отверстия А допускается изготавливать так же, как и отв. Б, до износа существующего инструмента.
2. Неуказанные предельные отклонения размеров: $\pm t_2$; $-t_2$; $\pm t_2/2$.
3. Покрытие: Ц9.

Инв. № подл. | Подп. и дата | Взам. инв. №

Зав. отд.	Исаков		21.02.86
Н. контр.	Орлова		20.02.86
Составил	Качергин		18.02.86
Инж.	Мустаева		17.02.86

1.431.3-26.1-03.001

Уголок 3.227

Стадия	Масса	Масштаб
Р	0,064	1:1
Лист	Листов 1	

Б1.5 ГОСТ 19903-74
Лист Ст3 ГОСТ 16523-70

ЭКБ ВПО Союзстройконструкция

3,2
V(√)

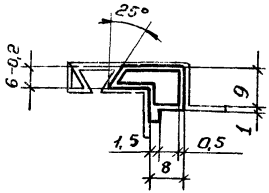

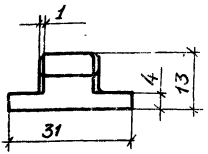

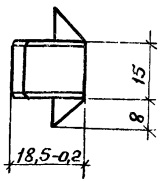

1. Неуказанные предельные отклонения размеров: $\pm t_2/2$.
2. Неуказанные радиусы 1 мм.
3. Облой не допускается.

			1.431.3-26.1-03.002		
			Пробка 3.231	Стадия: Р	Масса: 0,003	Масштаб: 1:1
				Лист	Листов 1
Зав. отд.	Исаков		Полиэтилен 20908-070, спрт1 ГОСТ16338-77	ЭКБ ВПО Союзстройконструкция	
Н. контр.	Орлова				
Зам. зав. от.	Кочерин				
Инж.	Мустыев				

1.431.3-26.1 -03.003 - изображено
1.431.3-26.1 -03.003 -01-зеркальное отражение

25 √(√)

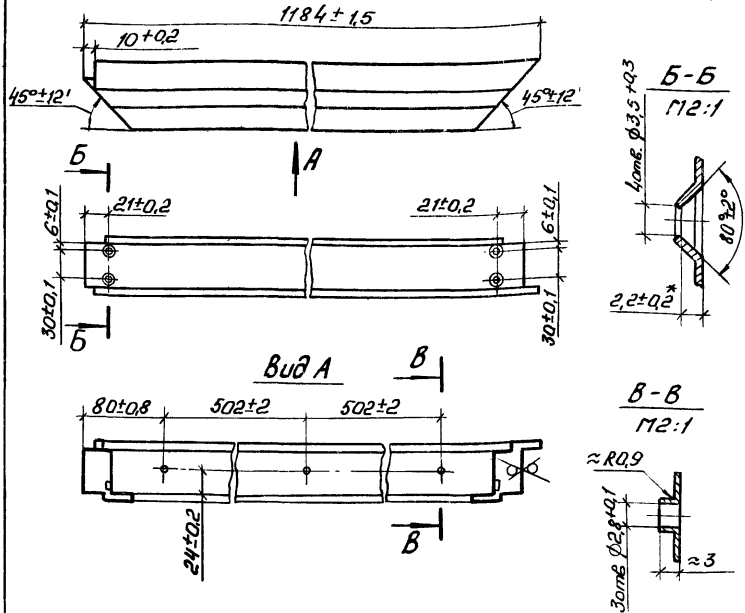

1.* Размер обеспеч. инстр.
2. Покрытие наружной поверхности: грунтовка ПЛ-0213, ТУ6-10-1935-84, IV-У4.

				1.431.3-26.1-03.003			
				Импост	Стадия	Масса	Масштаб
					Р	2,97	1:4
					Лист	Листов 1	
Зав отд	Исаков	[signature]	21.02.86	2.802 ОЦ 1 ТУ67-522-83 / 08 ГОСТ 14918-80	ЭКБ ВПО "Союзстройконструкция"		
Н.контр.	Орлова	[signature]	10.02.86				
Зам зав.отд	Коуергин	[signature]	18.02.86				
Инж	Мустаева	[signature]	17.02.86				

Инв. № подл. | Подп. и дата | Взам. инв. №

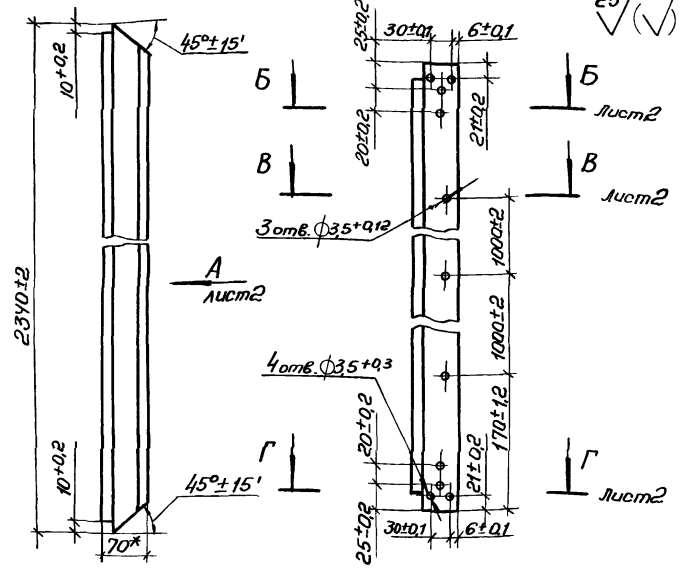

1.* Размеры для справок.
2.** Размер обеспеч. инстр.
3. Покрытие наружной поверхности: грунтовка ПЛ-0213 ТУ6-10-1935-84, IV-У4

				1.431.3-26.1 03.004		
				Стойка	Стадия: Р	Масса: 5,93
						Масштаб: 1:5
Зав.отд	Исаков		21.12.86		Лист 1	Листов 2
Н.контр.	Орлова		12.12.86	2.803 ОЦ 1 ТУ67-522-83 08 ГОСТ 14918-80	ЭКБ ВПО Союзстройконструкция	
Зам.зав.отд	Кочергин		18.12.86			
Инж.	Мустаева		17.12.86			
21462-02 61 Копировал ОПА					Формат А4	

Вид А
М1:5 лист 1

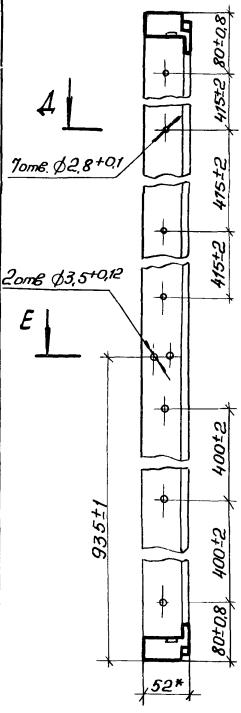

Б-Б
М1:2 Лист 1

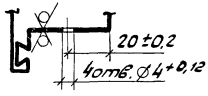

В-В
М1:2 лист 1

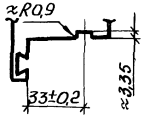

Г-Г
М1:2 лист 1

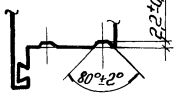

Д-Д
М1:2

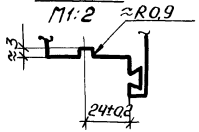

Е-Е
М1:2

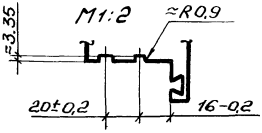

Инв. № подл. | Подп. и дата | Взам. инв. №

Формат	Зона	Поз.	Обозначение	Наименование	Кол.	Примеч.
				Документация		
А4			1.431.3-26.1-04.000СБ	Сборочный чертеж		
А4			1.431.3-26.1-00.000ТО	Техническое описание		
				Сборочные единицы		
А4		1	1.431.3-22.1-0.610	Полотно		Зат. прим. Взамен поз. 4
А4		2	1.431.3-26.1-04.100	Шарнир 3.110	3	
А4		3	1.431.3-26.1-04.200	Каркас	1	
А4		4	1.431.3-26.1-04.300	Полотно		1 шт. допуск. замена на поз. 1
				Детали		
А4		5	1.431.3-26.1-04.001	Шайба	3	Наиб. кол.

				1.431.3-26.1-04.000		
Зав. отд.	Исаков		21.03.86			
Н. контр.	Орлова		12.03.86	Панель ПГ24.12-Д1	Стадия	Лист	Листов
Зам. завотд.	Кочергин		15.02.86		Р	1	2
Инж.	Асташова		3.02.86		ЭКБ ВПО Союзстройконструкция		

Формат	Зона	Поз.	Обозначение	Наименование	Кол.	Примеч.
				Прочие изделия		
		8		Замок врезной ЗВ3129	1	
				ТУ 205/I ЭСОР 24-86		
		9		Винт 1-3,5×13 Ц9	8	
				ТУ 67-637-84		
		10		Винт 1-4,2×13 Ц9	5	
				ТУ 67-637-84		

Инв. № подл. | Подп. и дата | Взам. инв. №

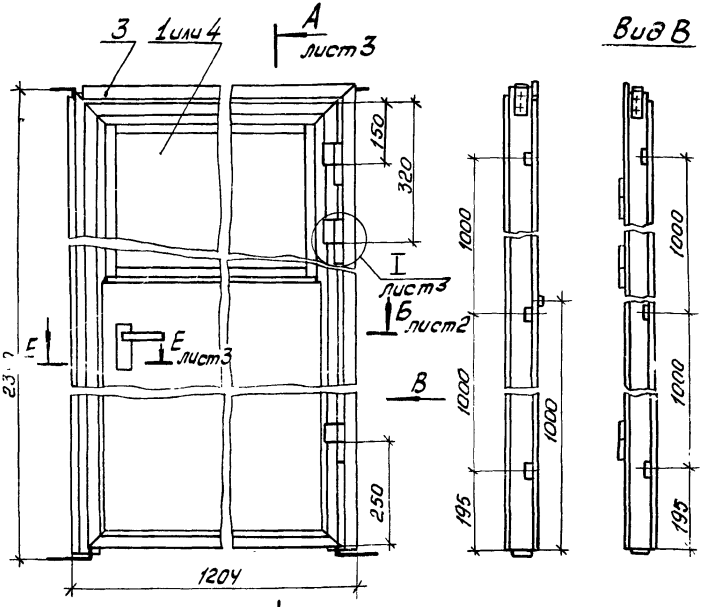

1. Размеры для справок.
2. Зазоры между полотном и каркасом по уплотнению не допускаются.
3. Равномерное нагружение шарниров обеспечить установкой необходимого количества дет. поз. 5.

Инв. № подл. | Подп. и дата | Взам. инв. №

Зав. отд.	Исаков		21.03.86
Н. контр.	Орлова		10.04.
Зам. зав. отд.	Кочергин		15.02.86
Инж.	Астахова		3.02.86

1.431.3-26.1 - 04.000СБ

Панель ПГ24.12-Д1
Сборочный чертеж

Стадия	Масса	Масштаб
Р	83,7	1:10
Лист 1	Листов 3	

ЭКБ ВПО Союзстройконструкция

Г Д

Б - Б
М1:2 лист 1

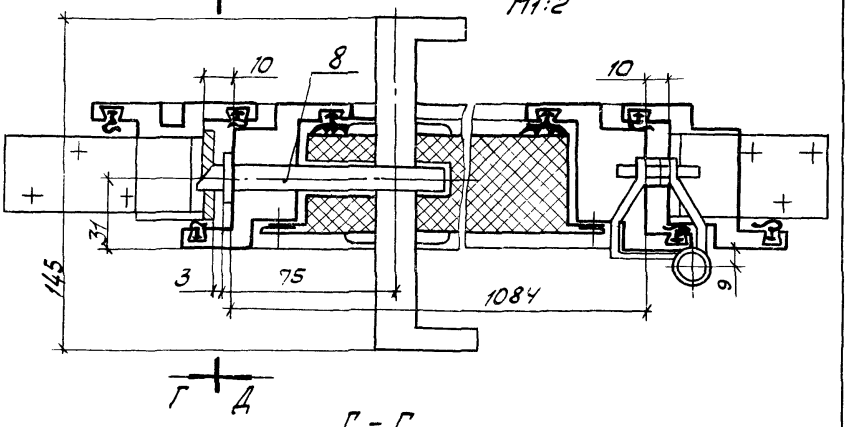

Г Д

Г - Г
М1:4

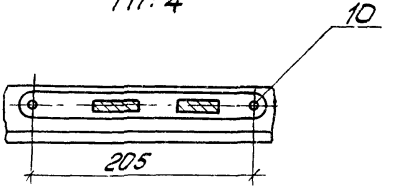

Д - Д
М1:4

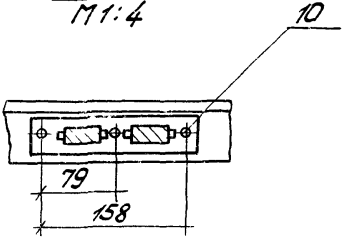

А — А
М1:2
лист1

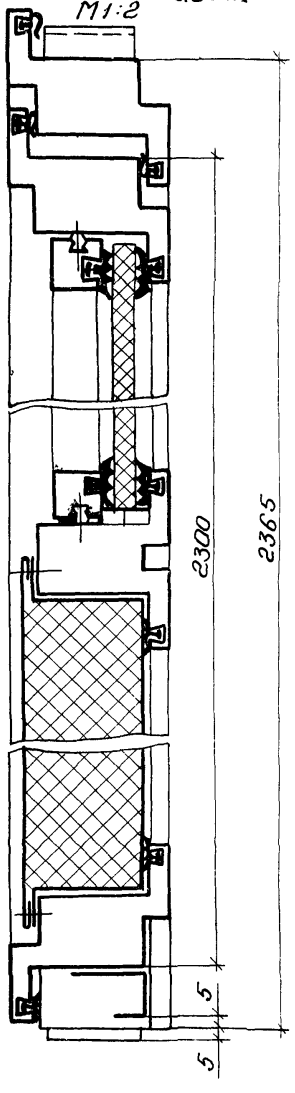

Е — Е
М1:1
лист1

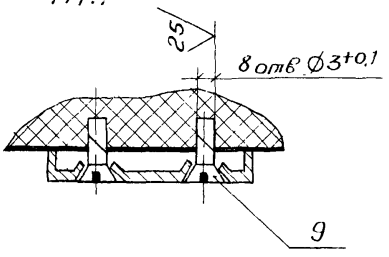

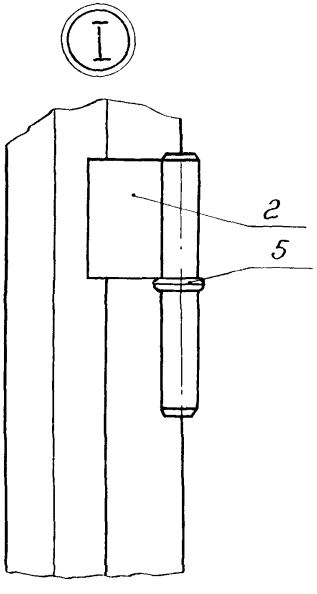

Инв.№ подл. | Подп. и дата | Взам. инв.№

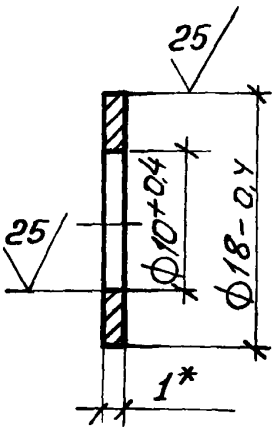

* Размер для справок.

				1.431.3-26.1-04.001		
				Шайба	Стадия: Р	Масса: 0,001
					Масштаб: 2:1	
Зав.отд	Исаков		11.02.86		Лист	Листов 1
Н. контр.	Орлова		11.02.86	ОЦ 08 А-ПВ-О-1 ГОСТ 19907-74 Г-УР-МТ-2 ГОСТ 14918-80	ЭКБ ВПО Союзстройконструкция	
Гап. зав.отд	Кочергин		11.02.86			
Инж.	Мустаева		11.02.86			

Формат	Зона	Поз.	Обозначение	Наименование	Кол.	Примечание
				Документация		
А4			1.431.3-26.1-04.100СБ	Сборочный чертеж		
				Детали		
А4		1	1.431.3-26.1-04.101	Ось 3.433	1	
А4		2	1.431.3-26.1-04.102	Пробка 3.434	2	
А4		3	1.431.3-26.1-04.103	Петля 3.440	1	
А4		4	1.431.3-26.1-04.104	Петля 3.441	1	
				Комплекты		
				Комплект монтажных частей		
		5		Винт самонарезающий 8,6х25 ТУ 67-269-79	4	

Зав.отд.	Исаков		21.02.86
Н.контр.	Орлова		21.02.86
Гл.инж.отд.	Качергин		18.02.86
Техник	Студеникина		21.02.86

1.431.3-26.1-04.100

Шарнир 3.110

Стадия	Лист	Листов
Р		1

ЭКБ ВПО "Союзстройконструкция"

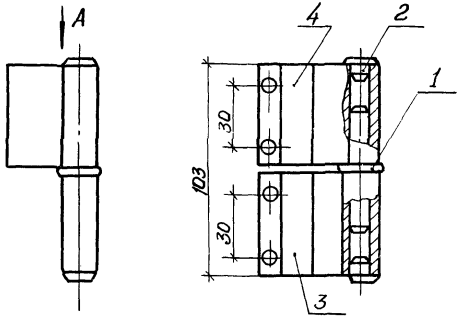

Вид А
М1:1

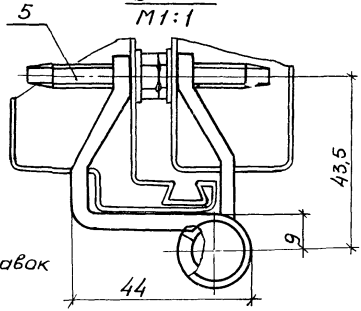

1. Размеры для справок

Зав. отд.	Исаков		21.12.84
Н. контр.	Орлова		21.12.84
Зам. зав. отд.	Коуергин		18.12.84
Рук. бриг.	Жигалов		18.12.84
Инж.	Мустаева		17.12.84

1.431.3-26.1-04.100СБ

Шарнир 3.110
Сборочный чертеж

Стадия	Масса	Масштаб
Р	0,354	1:2
Лист	Листов 1	

ЭКБ ВПО Союзстройконструкция

Инв. № подл. | Подп. и дата | Взам. инв. №

12,5 (√)

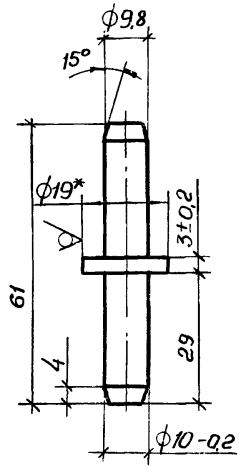

1.* Размер для справок.
2. Неуказанные предельные отклонения размеров: ± t2/2.

				1.431.3-26.1-04.101		
					Стадия	Масса	Масштаб
Зав отд	Исаков		21.02.86	Ось 3.433	Р	0,041	1:1
Н. контр.	Орлова		21.02.86		Лист	Листов 1
Зам завод	Кочергин		18.02.86	Пруток Л63 т. кр. Н. Т-19 ГОСТ 2060-73	ЭКБ ВПО Союзстройконструкций	
Рук. бриг.	Жигалов		18.02.86			
Инж.	Мустаева		17.02.86			

3146.2-02 71 Формат А4

3,2

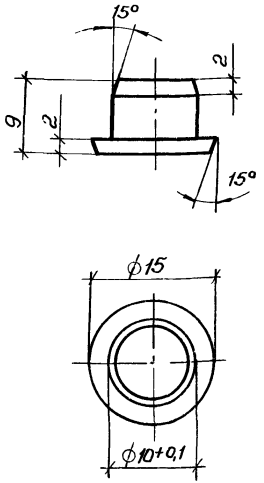

1. Предельные отклонения размеров: ± t2/2.
2. Облой не допускается.

				1.431.3-26.1-04.102			
				Пробка 3.434	Стадия	Масса	Масштаб
					Р	0,0004	2:1
Зав. отд.	Исаков		21.02.86		Лист	Листов 1	
Н. контр.	Орлова		20.02.86				
Зам. зав. отд.	Коуергин		18.02.86	Полиэтилен 20908-040, Сорт 1 гост 16338-77	ЭКБ ВПО „Союзстройконструкция"		
Рук. бриг.	Жигалов		18.02.86				
Инж.	Мустаева		17.02.86				

Инв. № подл. | Подп. и дата | Взам. инв. №

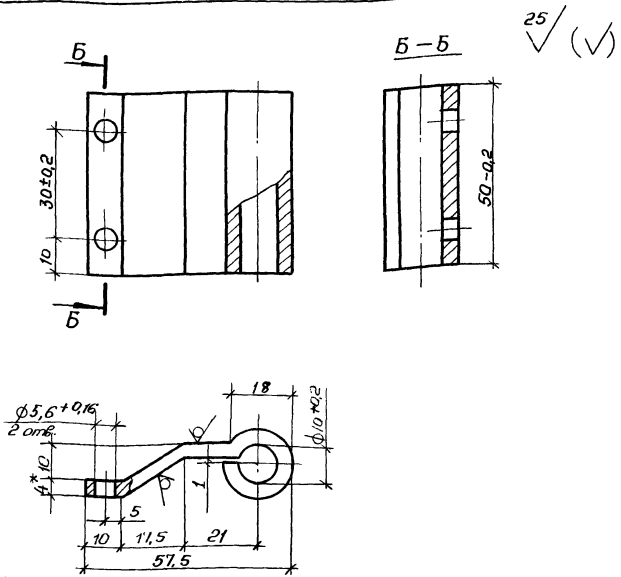

1.* Размер для справок.
2. Неуказанные предельные отклонения размеров: ± t2/2.
3. Внутренние радиусы сгибов 2 м
4. Покрытие : Ц9.

				1.431.3-26.1-04.103			
				Петля 3.440	Стадия	Масса	Масштаб
					Р	0,138	1:1
Зав. отд.	Исаков				Лист	Листов 1	
Н. контр.	Орлова						
Зам. зав. отд.	Кочергин						
Рук. бриг.	Жигалов			Лист Б4 ГОСТ 19903-74 / Ст 3 ГОСТ 14637-79	ЭКБ ВПО „Союзстройконструкция"		
Инж.	Мустаева						

Инв. № подл. | Подп. и дата | Взам. инв. №

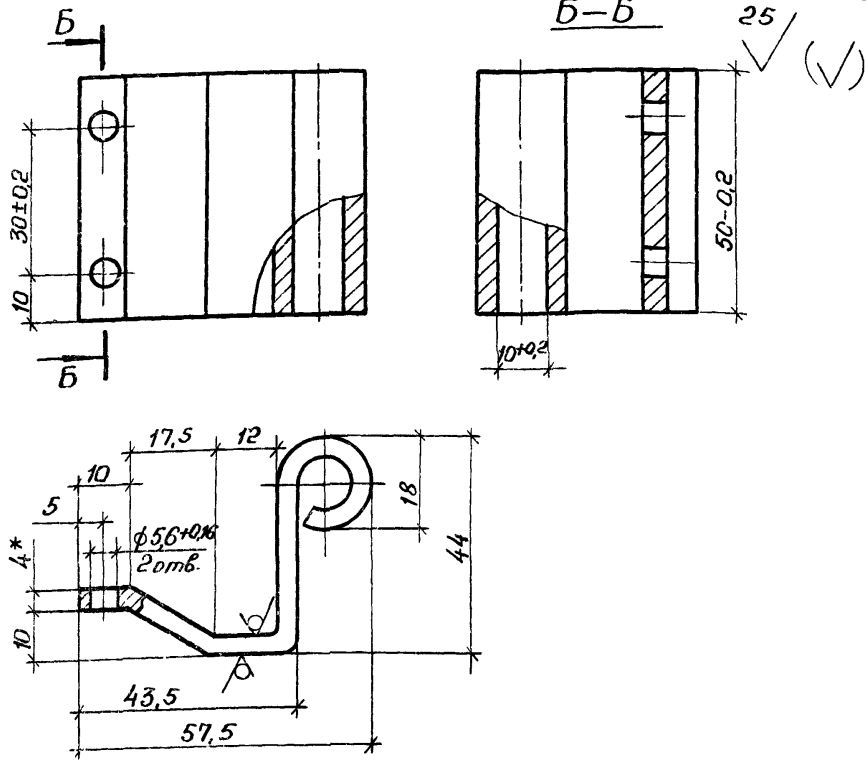

1.* Размер для справок.
2. Неуказанные предельные отклонения размеров: ±t2/2.
3. Внутренние радиусы сгибов 2мм
4. Покрытие: Ц9

				1.431.3-26.1-04.104		
Зав.отд	Исаков			Петля 3.441	Стадия	Масса	Масштаб
Н.контр.	Орлова				Р	0,175	1:1
Гл.специал.	Кочергин				Лист	Листов 1
Рук.бриг.	Жигалов			Лист Б4 ГОСТ 19903-74 / Ст3 ГОСТ 14637-79	ЭКБ ВПО Союзстройконструкций	
Инж.	Мустафа					

Формат	Зона	Поз.	Обозначение	Наименование	Кол.	Примечание
				Документация		
А4			1.431.3-26.1-04.200СБ	Сборочный чертеж		
				Сборочные единицы		
А4		1	1.431.3-26.1 -01.100	Уголок	2	
				Детали		
А4		2	1.431.3-26.1-01.001	Вкладыш 3.202	2	
А4		3	1.431.3-26.1-01.002	Вкладыш 3.203	1	
А4		4	1.431.3-26.1-01.008	Накладка 3.409	6	
А4		5	1.431.3-26.1-03.001	Уголок 3.227	2	
А4		6	1.431.3-26.1-03.002	Пробка 3.231	2	
А4		7	1.431.3-26.1-04.201	Уголок	2	
А4		8	1.431.3-26.1-04.202	Импост	1	
А4		9	1.431.3-26.1-04.203	Стойка	1	
А4		10	1.431.3-26.1-04.204	Стойка	1	

Инв. № подл. | Подп. и дата | Взам. инв. №

Зав. отд.	Исаков	[signature]	21.02.86
Н. контр.	Орлова	[signature]	20.02.86
Зам. зав. отд.	Кочергин	[signature]	18.02.86
Техник	Костин	[signature]	03.02.86

1.431.3-26.1.-04.200

Каркас

Стадия	Лист	Листов
Р	1	2

ЭКБ ВПО "Союзстройконструкция"

Формат	Зона	Поз.	Обозначение	Наименование	Кол.	Примечание
				Прочие изделия		
		13		Винт 1-3,5х9,5 -Ц9	8	
				ТУ 67-637-84		
		14		Винт 2-4,8х13 Ц9	4	
				ТУ67-637-84		
		15		Винт 3-4,2х9,5 Ц9	6	
				ТУ67-637-84		
		16		Винт 3-4,8х13 Ц9	4	
				ТУ67-637-84		
				Материалы		
		19		Профиль резиновый 2.901	11,6	м
				Комплекты		
				Комплект монтажных частей		
				Винт В1.М5-6g х20.58 ГОСТ 17475-80	4	

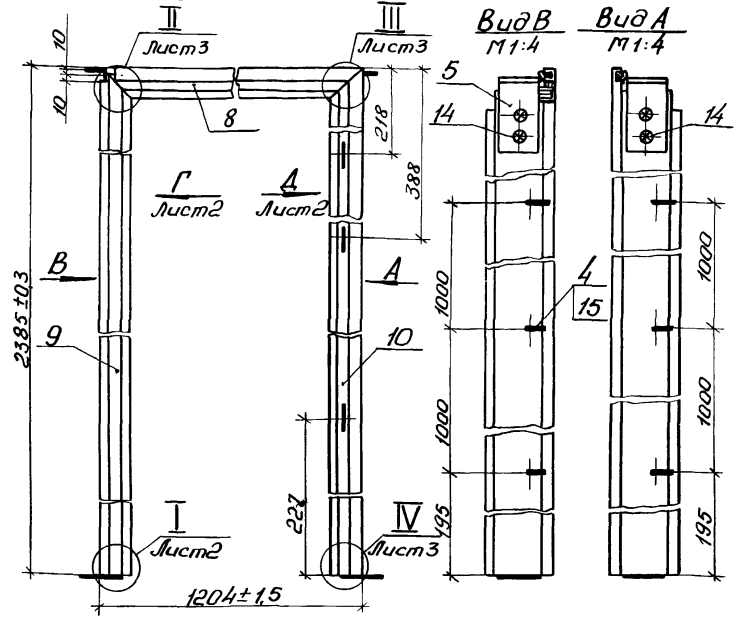

1. Размеры для справок, кроме указанных с допусками
2. Допуск плоскостности стыков стоек поз. 9 и 10 с упором поз. 7 не более 0,5 мм.
3. Допускаемые величины разности длин диагоналей каркаса не более 4 мм.

				1.431.3-26.1 - 04.200 СБ		
				Каркас	Стадия: Р	Масса: 17,1
						Масштаб: 1:10
Зав.отд.	Исаков		21.02.86	Сборочный чертеж	Лист 1	Листов 3
Н. контр.	Орлова		20.02.86		ЭКБ ВПО Союзстройконструкция	
Зам.зав.отд.	Кочергин		19.02.86			
Техник	Костина		03.02.86			

Вид Г
М1:4 лист 1

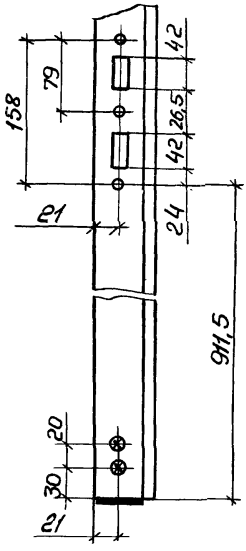

Вид Д
М1:4 лист 1

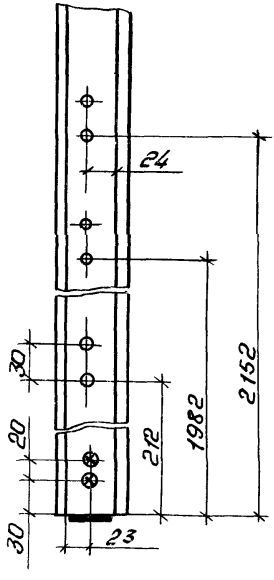

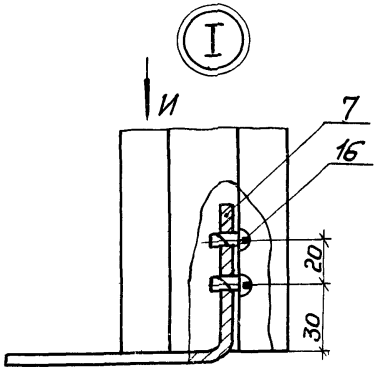

Вид И
М1:2

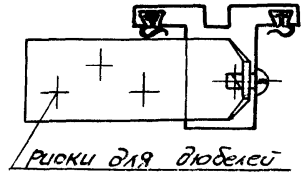

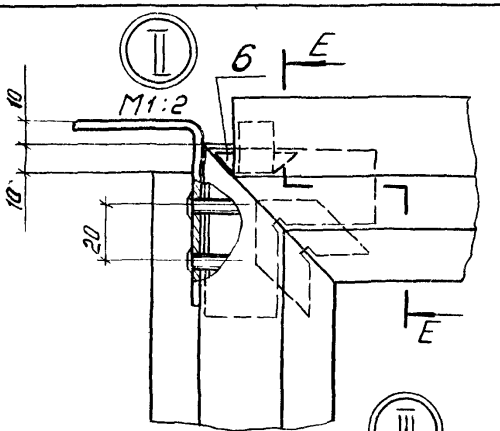
II
М1:2
6
Е
10
10
20
Е

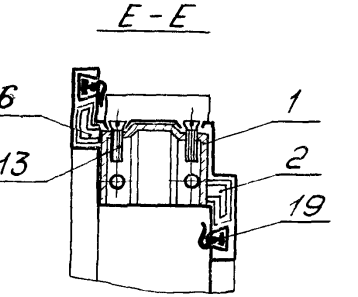
Е-Е
6
13
1
2
19

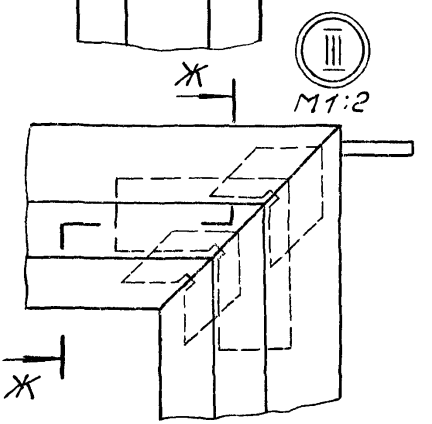
III
М1:2
Ж
Ж

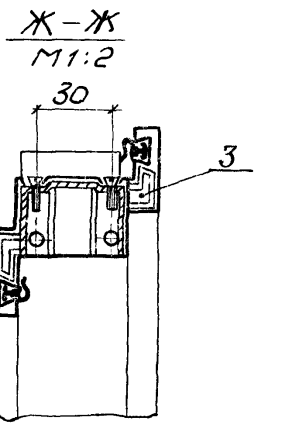
Ж-Ж
М1:2
30
3

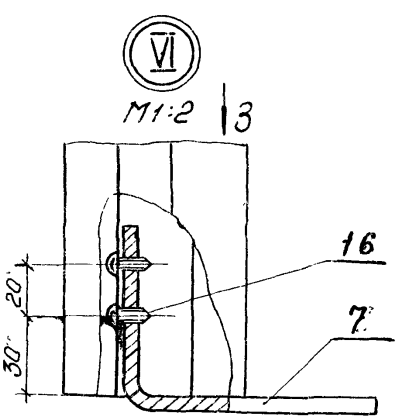
VI
М1:2
3
16
7
20
30

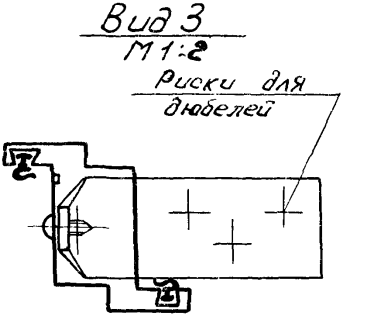
Вид 3
М1:2
Риски для дюбелей

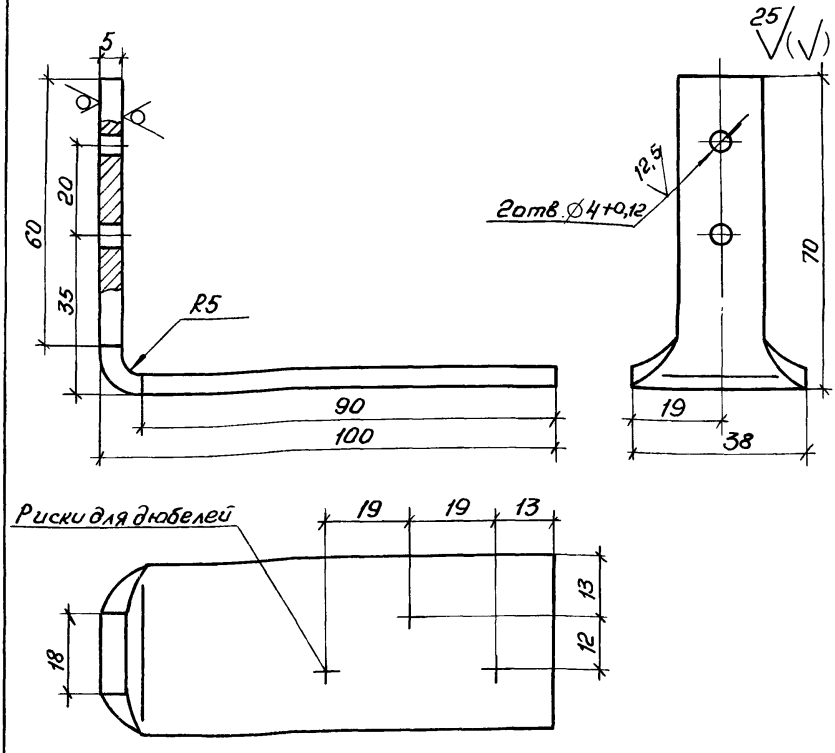

1 Неуказанные предельные отклонения размеров ± t2/2.
2. Покрытие: Ц9.

				1.431.3-261-04.201			
				Уголок	Стадия	Масса	Масштаб
					Р	0,25	1:1
Зав.отд.	Исаков		26.03.86		Лист	Листов 1	
Н. контр.	Орлова		27.03.86	Лист Б5 ГОСТ 19903-74	ЭКБ ВПО		
Зам.зав.отд.	Кочергин		10.03.86	Ст3 ГОСТ 14637-79	Союзстройконструкция		
Инж.	Мустаева		03.03.86				

Взам инв №
Подп. и дата
Инв № подл

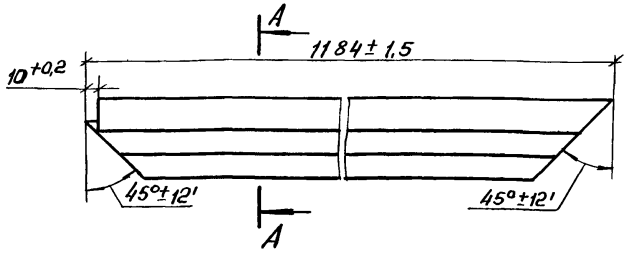

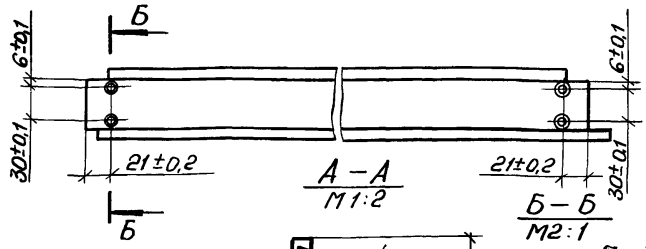

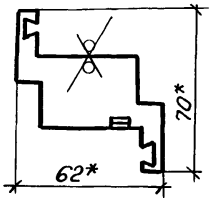

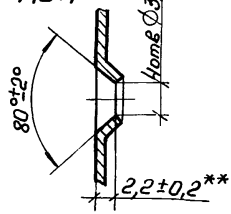

1* Размеры для справок

2** Размер обеспеч. инстр.

3 Покрытие наружной поверхности: грунтовка ПЛ-0213, ТУ6-10-1935-84, IV-У4.

				1.431.3-26.1-04.202		
				Импост	Стадия: Р	Масса: 2,91	Масштаб: 1:4
Зав.отд	Исаков		21.02.86		Лист	Листов 1
Н.контр	Орлова		20.02.86		ЭКБ ВПО Союзстройконструкция	
Зам.зав.отд	Качергин		18.02.86	2.802.0Ц 08	ТУ 67-522-83 ГОСТ 14918-80	
Техник	Студеникина		06.01.86			

Инв. № подл. | Подп. и дата | Взам. инв. №

25/(√)

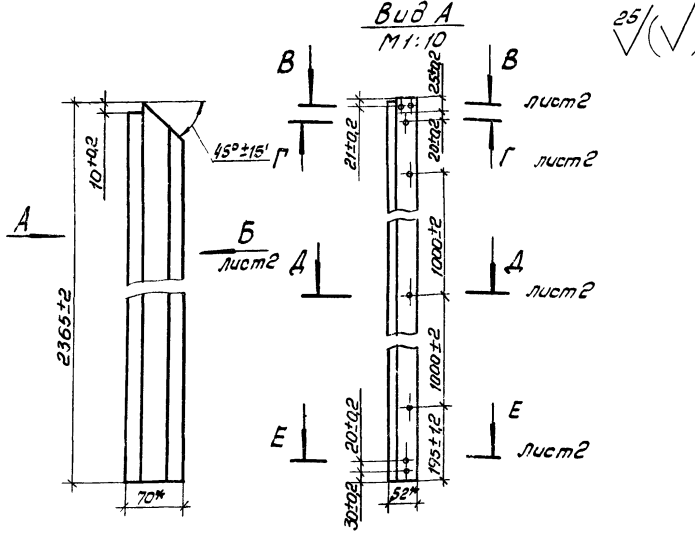

1.* Размеры для справок.
2.** Размер обеспеч. инстр.
3. Покрытие наружной поверхности: грунтовка ПЛ-0213, ТУ 6-10-1935-84, IV-У4.

				1.431.3-26.1 04.203		
				Стойка	Стадия: Р	Масса: 6,08
					Масштаб: 1:5	
					Лист 1	Листов 2
Зав. отд.	Исаков		21.12.84	2,803 ОЦ 08 1ТУ67-522-83 ГОСТ 14918-80	ЭКБ ВПО Союзстальконструкция	
Н. контр.	Орлова		21.12.84			
Гл. инж. отд.	Кочергин		21.12.84			
Гл. инж.	Мустаева		21.12.84			

Копировал Оп-21462-02 А2 формат А4

Вид Б
М1:2 лист 1

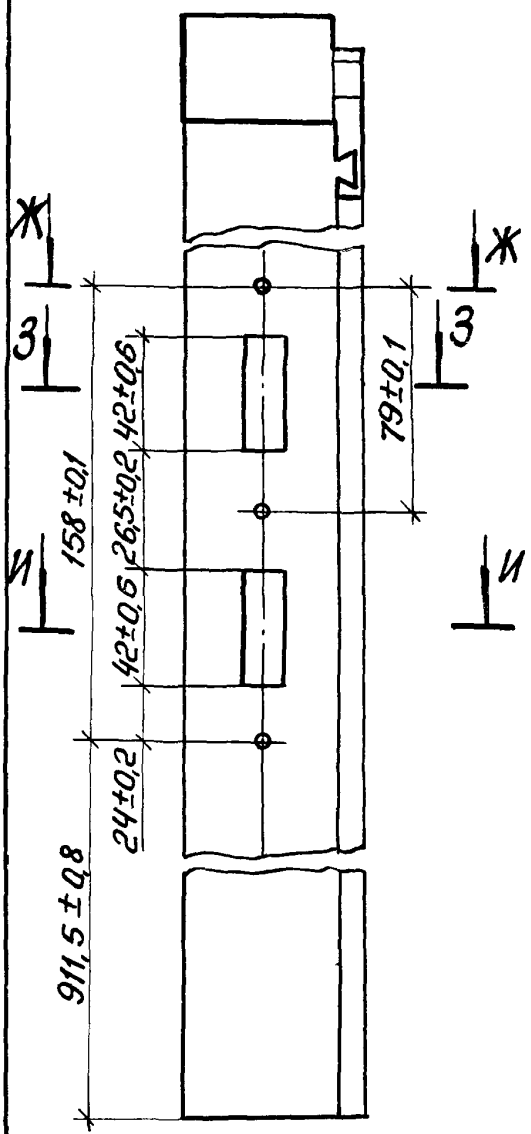

В — В
М1:2 лист 1

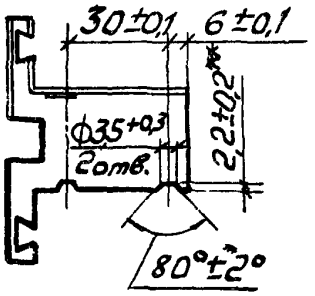

З — З
М1:2

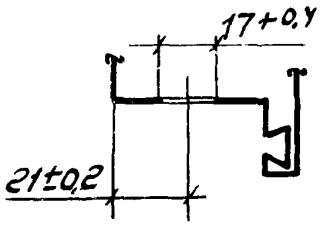

Г — Г
М1:2 лист 1

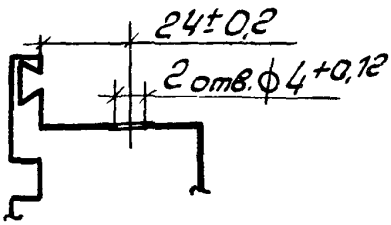

И — И
М1:2

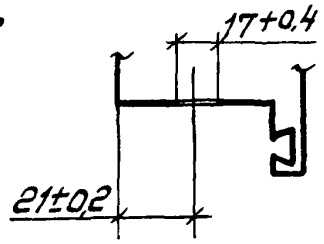

Д — Д
М1:2 лист 1

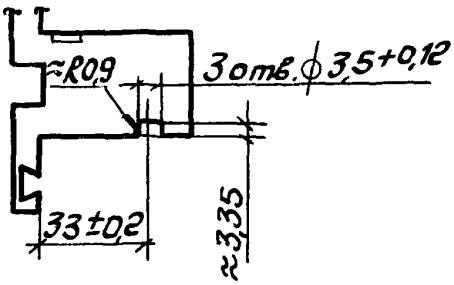

Ж — Ж
М1:2

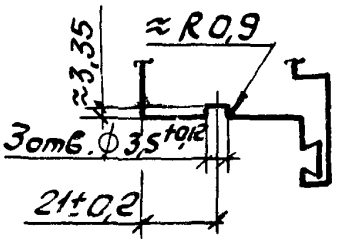

Е — Е
М1:2 лист 1

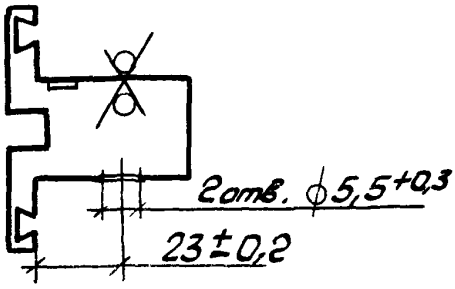

Инв.№ подл. | Подп. и дата | Взам.инв.№

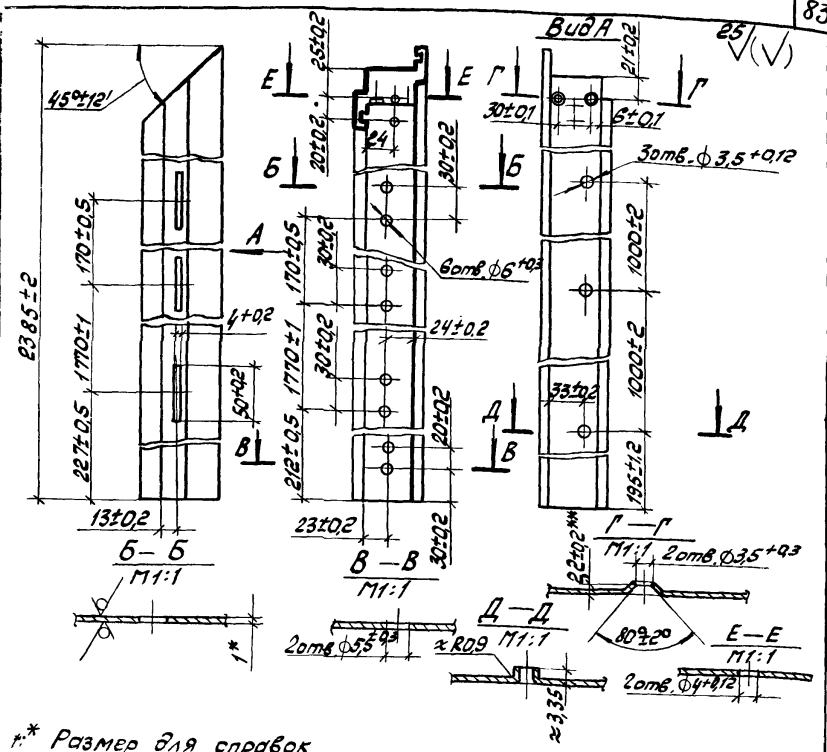

1.* Размер для справок.

2. ** Размер обеспеч. инстр.

3. Покрытие наружной поверхности: грунтовка ПЛ-0213, ТУ6-10-1935-84, IV-У4.

				1.431.3-26.1-04.204			
				Стойка	Стадия	Масса	Масштаб
					Р	6,1	1:4
Зав. отд.	Исаков		21.02.86		Лист	Листов 1	
Н. контр.	Орлова		20.02.86	2.802 ОЦ 1 ТУ67-522-83 / 08 ГОСТ 14918-80	ЭКБ ВПО Союзстройконструкция		
Зам. зав. отд.	Кочергин		18.02.86				
Техник	Костина		11.02.86				

Копировал отв. 21462-02 84

Формат	Зона	Поз.	Обозначение	Наименование	Кол.	Примечание
				Документация		
А4			1.431.3-26.1-04.300ОВ	Сборочный чертеж		
				Сборочные единицы		
А4		1	1.431.3-26.1-01.100	Уголок	4	
				Детали		
А4		2	1.431.3-26.1-01.001	Вкладыш 3.202	4	
А4		3	1.431.3-26.1-01.002	Вкладыш 3.203	4	
А4		4	1.431.3-26.1-01.003	Планка 3.205	18	
А4		5	1.431.3-26.1-01.00У	Прокладка 3.247	8	Наиб. кол.
А4		6	1.431.3-26.1-01.005	Прокладка 3.248	8	
А4		7	1.431.3-26.1-01.006	Прокладка 3.249	8	
А4		8	1.431.3-26.1-01.007	Пробка 3.264	4	
А4		9	1.431.3-26.1-01.009-03	Штапик	2	
		10	-06	Штапик	2	
А4		11	1.431.3-26.1-01.010-01	Импост	1	
А4		12	1.431.3-26.1-02.001	Фланец 3.204	2	
А4		13	1.431-3-26.1-04.301	Нащельник	1	
А4		14	1.431.3-26.1-04.302	Импост	1	
		15	1.431.3-26.1-04.303	Импост	1	

Зав.отд.	Исаков		21.12.85
Н.контр.	Орлова		20.12.85
Рук.бриг.	Овечкин		19.12.85
Техник	Ступвникин		06.12.85

1.431.3-26.1-04.300

Полотна

Стадия	Лист	Листов
Р	1	2

ЭКБ ВПО Союзстройконструкция

Формат	Зона	Поз.	Обозначение	Наименование	Кол.	Примечание
А4		16	1.431.3-26.1-04.30.4	Стойка	1	
А4		17	1.431.3-26.1-04.305	Стойка	1	
А4		18	1.431.3-26.1-04.306	Лист	1	
А4		19	1.431.3-26.1-04.307	Коробка	1	
Б4		20	1.431.3-26.1-04.308	Лист	1	
				ЛП-П-10 ГОСТ 18124-75	20,4	кг
				1009х1125 мм		
				Прочие изделия		
				Винты ТУ67-637-84		
		21		1-3,5х9,5.49	16	
		22		1-3,5х13.49	22	
		23		1-4,2х13.49	4	
		24		3-4,2х13.49	28	
		25		3-4,2х9,5.49	3	
				Материалы		
		26		Плиты теплоизоля-	1,08	м2
				ционные из мине-		
				ральной ваты ПЛ75-40		
				ГОСТ 9573-82		
		27		Профиль резиновый	5,8	м
				2.901		
		28		Профиль резиновый	12,7	м
				2.902		

Инв. № подл. | Подп. и дата | Взам. инв. №

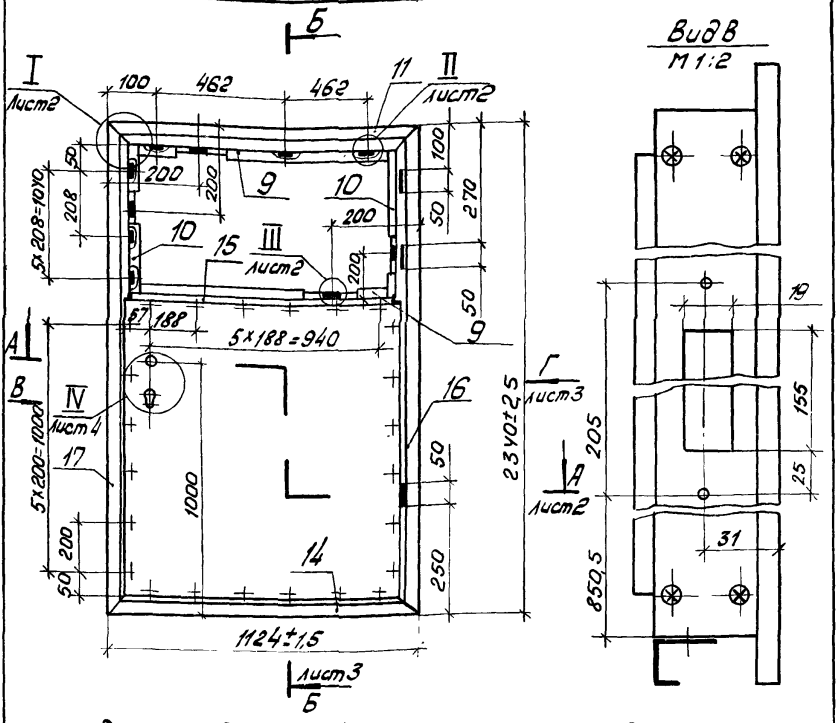

1. Размеры для справок, кроме указанных с допусками.
2. * Размер обработать по дет. поз. 18.
3. Допускаемые величины разности длин диагоналей не более 4 мм.
4. Допуск плоскостности в местах стыка стоек поз. 16, 17 с имостами поз. 11, 14, 15 не более 0,5 мм
5. Клей 88-Н ТУ38-105 1061-82.

				1.431.3-26.1-04.300СБ	
				Полотна	Стадия: Р; Масса: 65,5; Масштаб: —
Зав.отд	Исаков		21.11.86	Сборочный чертеж	Лист 1; Листов 4
Н. контр	Орлова		21.11.86		ЭКБ ВПО Союзстройконструкция
Зам.зав.отд	Кочергин		21.11.86		
Техник	Студеникина		21.11.86		

А – А
М1:2
лист 1

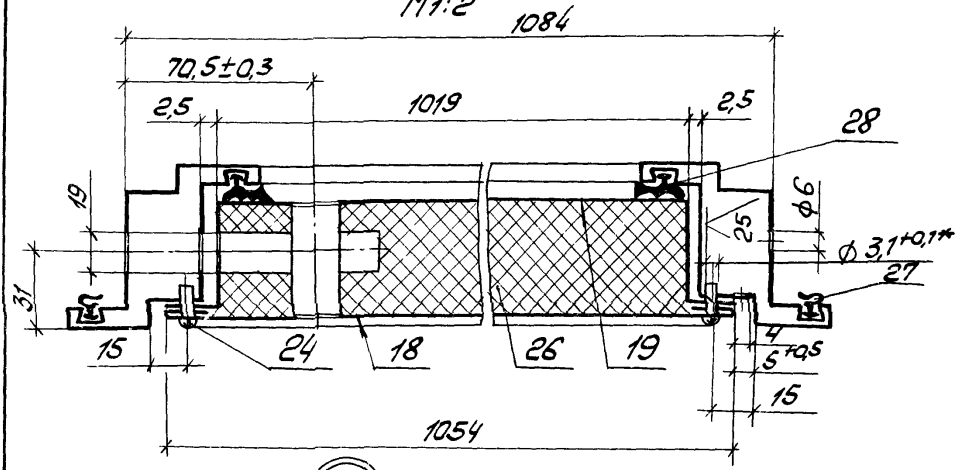

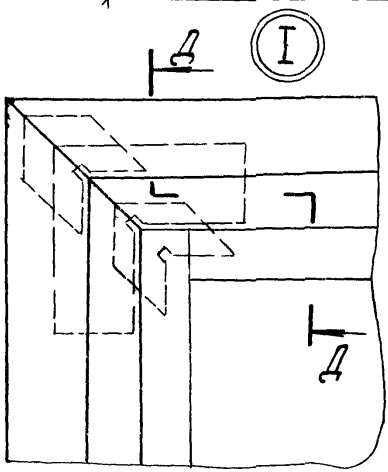

Д – Д
М1:2

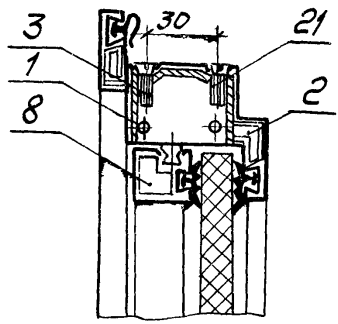

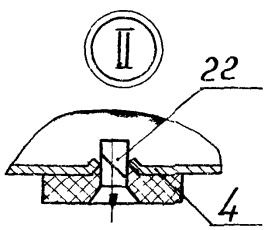

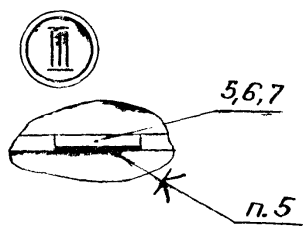

Инв. № подл. | Подп. и дата | Взам. инв. №

Б – Б
М1:2 Лист1

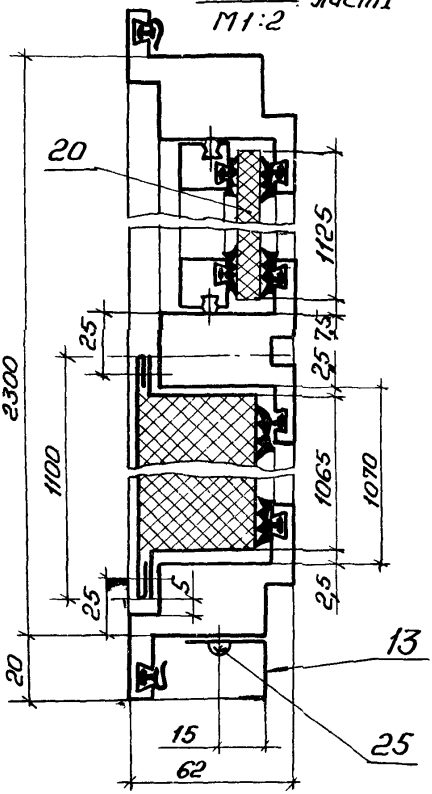

Вид Г
М1:2 Лист1

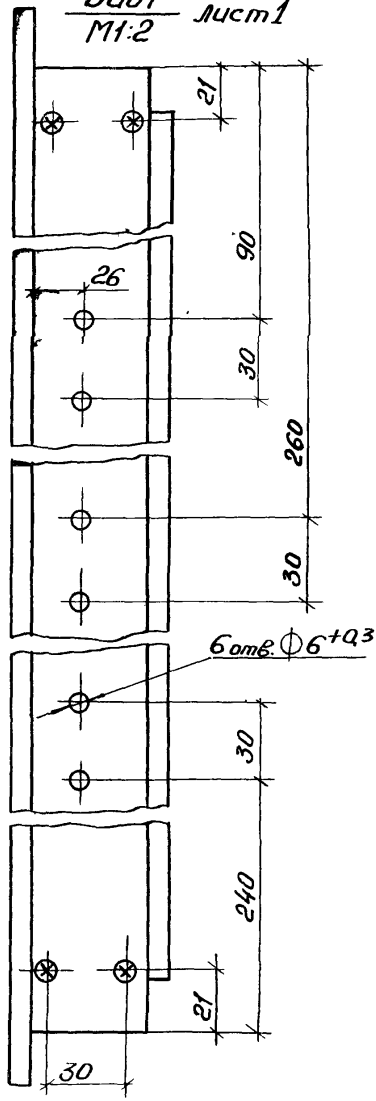

Инв. № подл. | Подп. и дата | Взам. инв. №

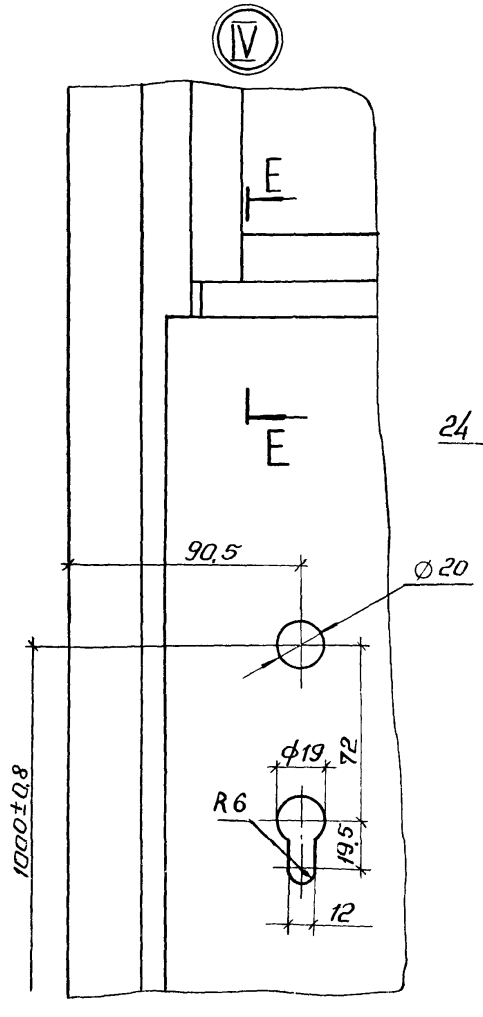

E–E
M1:2

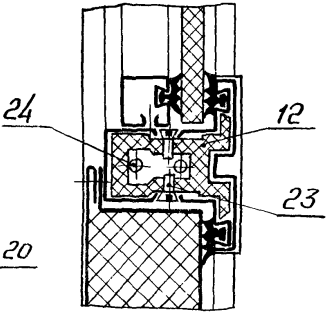

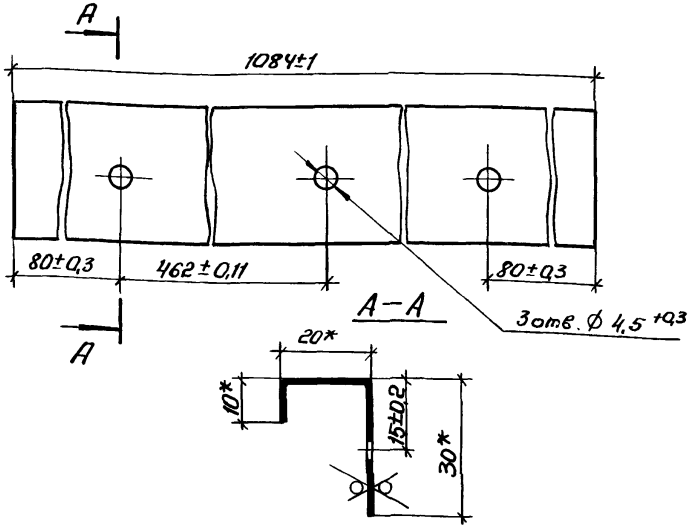

1.* Размеры для справок.

2. Покрытие: грунтовка ПЛ-0213, ТУ6-10-1935-84, IV-У4.

				1.431.3-26.1-04.301		
				Нащельник	Стадия: Р; Масса: 0,53; Масштаб: 1:1	
Зав.отд.	Исаков		26.03.84		Лист	Листов 1
Н.контр.	Орлова		27.03.84	2.203 04 1ТУ67-522-83 08 ГОСТ 14918-80	ЭКБ ВПО Союзстройконструкция	
Зам.зав.отд.	Качергин		10.04.84			
Техник	Студеникина		13.04.84			

Инв.№ подл. | Подп. и дата | Взам.инв.№

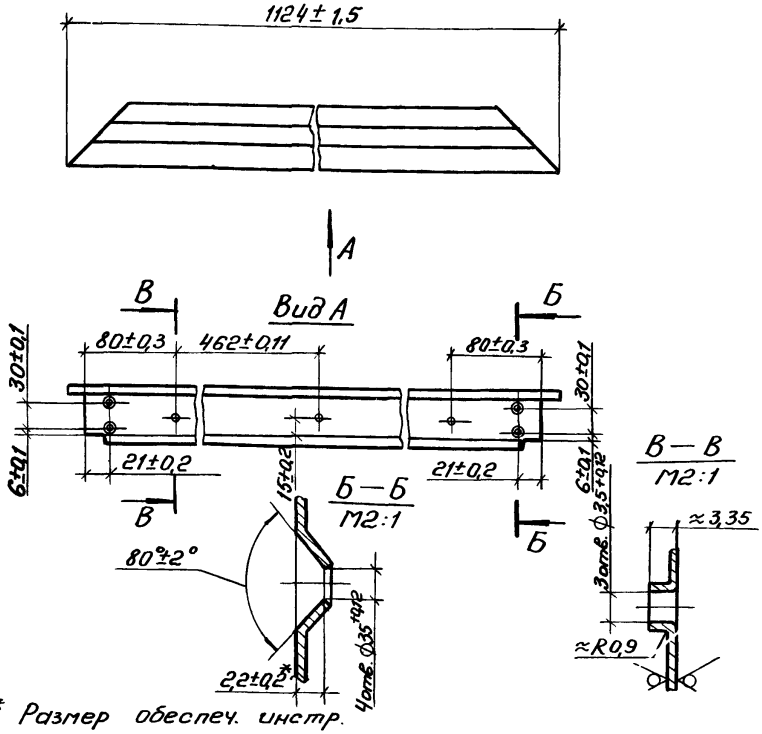

1.* Размер обеспеч. инстр.

2. Покрытие наружной поверхности: грунтовка ПЛ-0213, ТУ6-10-1935-84, IV-У4.

				1.431.3-26.1-04.302			
				Импост	Стадия	Масса	Масштаб
					Р	2,55	1:5
Зав. отд.	Исаков		21.02.86		Лист	Листов 1	
Н. контр.	Орлова		20.02.86	2.802 ОЦ 1 ТУ 67-522-83 / 08 ГОСТ 14918-80	ЭКБ ВПО „Союзстройконструкция"		
Зам. зав. отд.	Кочергин		18.02.86				
Техник	Студеникина		04.02.86				

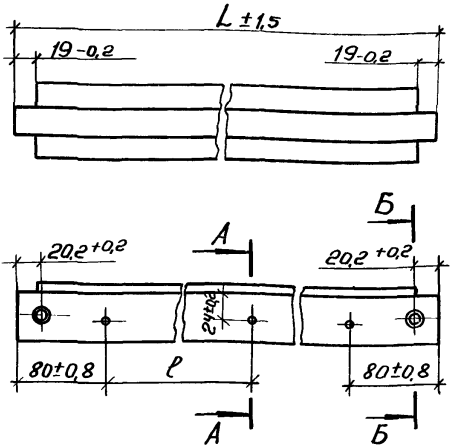

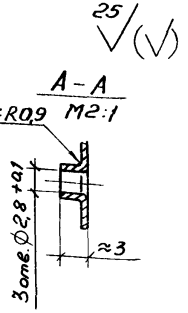

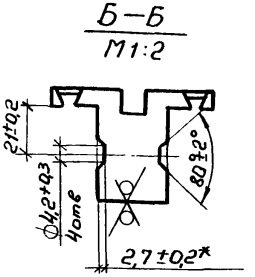

Обозначение	L, мм	ℓ, мм	Масса, кг
1.431.3-26.1-04.303	1018	429±2	2,59
-01	1098	469±2	2,79

1.* Размер обеспеч. инстр.

2. Покрытие наружной поверхности: грунтовка ПЛ-0213, ТУ 6-10-1935-84, IV-У4.

				1.431.3-26.1-04.303		
				Импост	Стадия: Р	Масса: см. табл.	Масштаб: 1:4
Зав.отд.	Исаков		21.02.86		Лист	Листов 1
Н. контр.	Орлова		21.02.86	2.803.04	1ТУ 67-522-83	ЭКБ ВПО Союзстройконструкция
Зам.зав.отд.	Коуергин		17.02.86		08 ГОСТ 14918-80	
Инж.	Муставева		17.02.86			

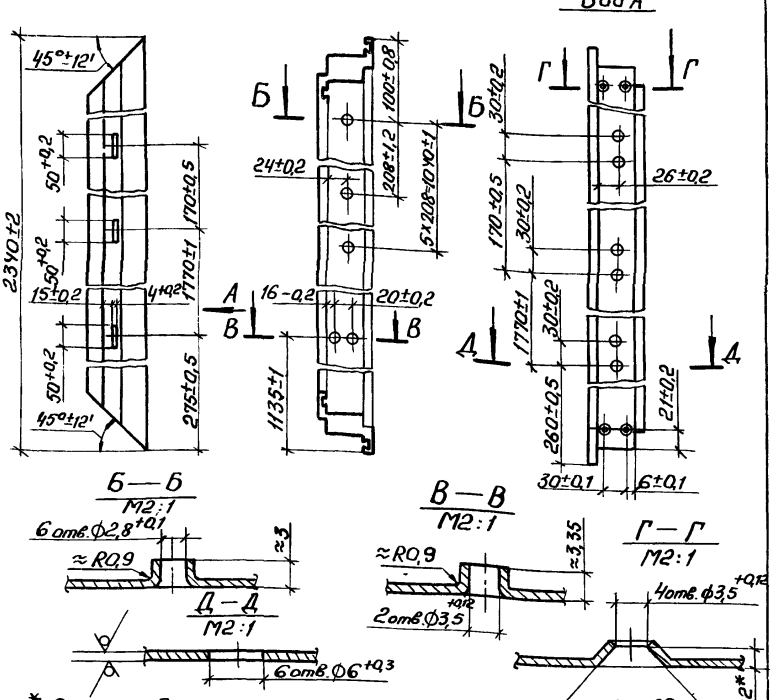

1.* Размер обеспеч. инстр.

2. Покрытие наружной поверхности: грунтовка ПЛ-0213, ТУ6-10-1935-84, IV-У4.

				1.431.3-26.1-04.304			
				Стойка	Стадия	Масса	Масштаб
					Р	5,68	1:5
Зав. отд.	Исаков	[signature]	21.02.86		Лист	Листов 1	
Н. контр.	Орлова	[signature]	28.02.86	2.802.04 1 ТУ67-522-83 / 08 ГОСТ 14918-80	ЭКБ ВПО Союзстройконструкция		
Зам. зав. отд.	Кочергин	[signature]	18.02.86				
Техник	[signature]	[signature]	03.02.86				

Инв. № подл. | Подп. и дата | Взам. инв. №

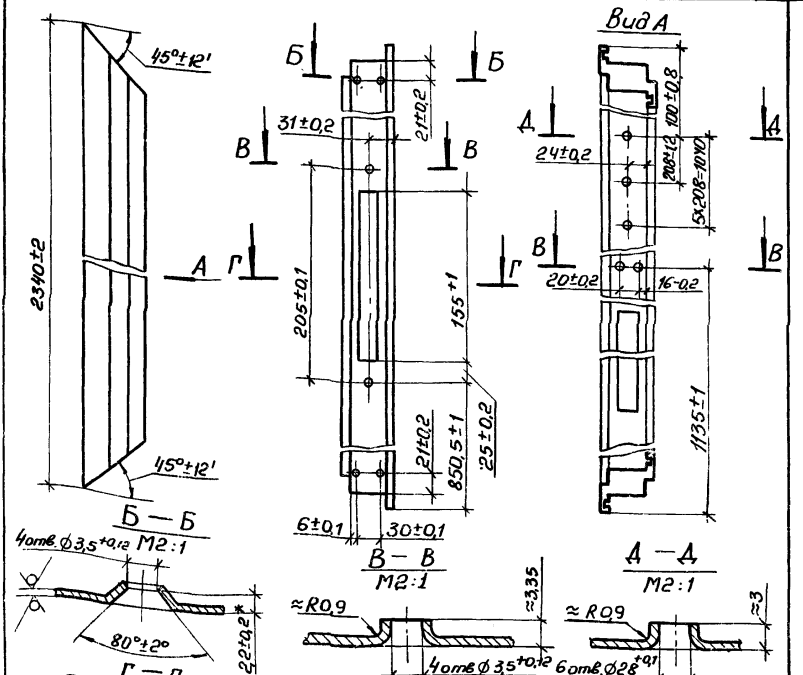

1* Размер обеспеч. инстр.

2. Покрытие наружной поверхности: грунтовка ПЛ-0213, ТУ6-10-1935-84, IV-У4.

				1.431.3-26.1-04.305			
				Стойка	Стадия	Масса	Масштаб
					Р	5,68	1:5
Зав.отд	Исаков		21.02.86		Лист	Листов 1	
Н.контр	Орлова		20.02.86		ЭКБ ВПО Союзстройконструкция		
Гл.зав.отд	Кочергин		18.02.86	2802-04	17У 67-522-83		
Техник	Студенникина		04.02.86	08	ГОСТ 14918-80		

Копировал 21462-02 95 Формат А4

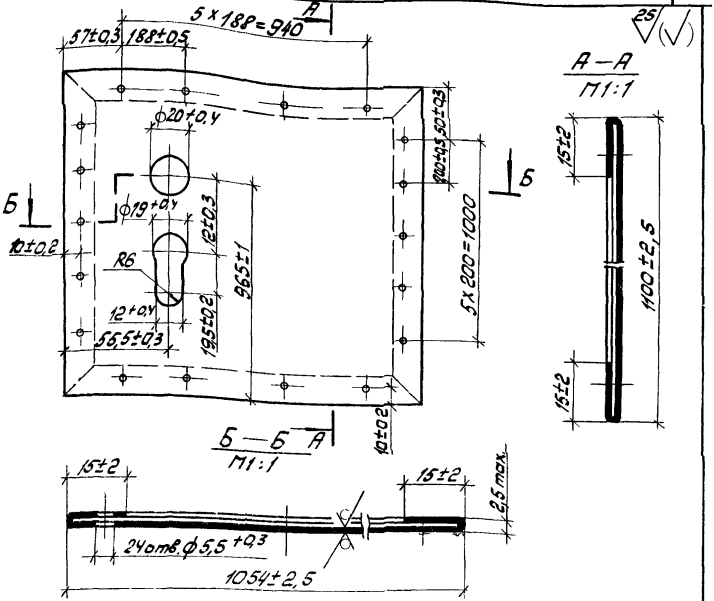

1. Материал допускается выполнять из профиля 232101 и 232102 по ТУ 67-522-83.
2. Покрытие наружной поверхности: грунтовка ПЛ-0213, ТУ 6-10-1935-84, IV-У4.

				1.431.3-26.1-04.306			
				Лист	Стадия	Масса	Масштаб
					Р	8,4	—
					Лист	Листов 1	
Зав. отд.	Исаков		21.02.86	А-ПВ-0-0,8 ГОСТ 19904-74	ЭКБ ВПО		
Н. контр.	Орлова		20.02.86				
Зам. зав. отд.	Кочергин		18.02.86	ОЦ 08 пс-Г-УР-МТ-2 ГОСТ 14918-80	„Союзстройконструкция"		
Техник	Студеникина		07.02.86				

Взам. инв. №

Подп. и дата

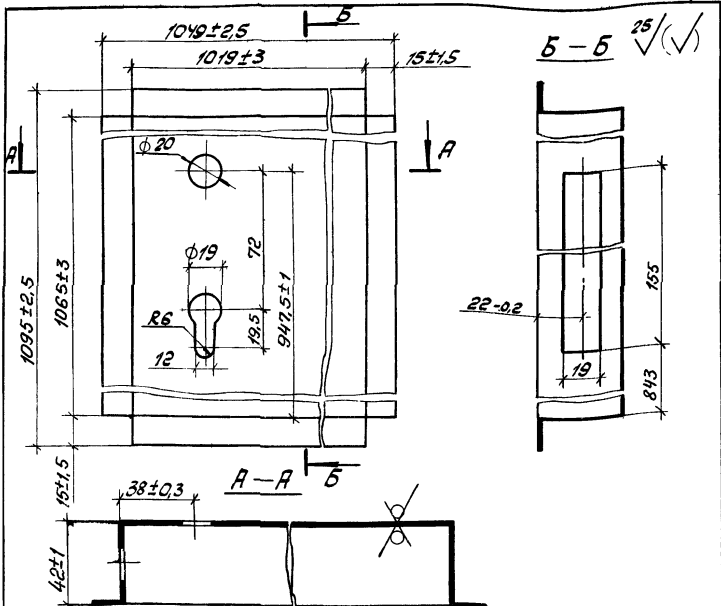

1. Материал: допускается выполнять из профиля 232101 и 232102 по ТУ 67-522-83.
2. Неуказанные предельные отклонения размеров: $\pm t_2/2$.
3. Радиусы сгибов 0,8 мм.
4. Покрытие наружной поверхности: грунтовка ПЛ-0213, ТУ 6-10-1935-84, V-У4.

Взам. инв. №

Подп. и дата

Инв. № подл.

Зав. отд.	Исаков		21.02.86
Н. контр.	Орлова		20.02.86
Гл. зав. отд.	Кочергин		18.02.86
Техник	Студеникина		17.02.86

1.431.3-26.1-04.307

Коробка

Стадия	Масса	Масштаб
Р	8,32	1:2
Лист	Листов 1	

ОЦ 08 пс-Г-УР-МТ-2 ГОСТ 19.918-80

А-ПВ-0-0,8 ГОСТ 19904-74

ЭКБ ВПО Союзстройконструкция

Формат	Зона	Поз.	Обозначение	Наименование	Кол.	Примечание
				Документация		
А4			1.431.3-26.1-05.000 СБ	Сборочный чертеж		
А4			1.431.3-26.1-00 000ТО	Техническое описание		
				Сборочные единицы		
А4		1	1.431.3-22.1-0.610	Полотно		1шт. принят взамен поз.3
А4		2	1.431.3-26.1-04.100	Шарнир 3 110	3	
А4		3	1.431.3-26.1-04.300	Полотно		1шт. допуск замена на поз. 1
				Детали		
А4		4	1.431.3-26.1-04.001	Шайба	3	Наиб. кол.
				Прочие изделия		
		6		Замок врезной ЗВ3129	1	
				ТУ 205/1 ЭСОР 24-86		
		7		Винт 1-3,5×13.49	8	
				ТУ 67-637-84		
		8		Винт 1-4,2×13.49	5	
				ТУ 67-637-84		

Взам. инв. №

Подп. и дата

Инв. № подл.

Зав. отд.	Исаков		06.03.86
Н. контр.	Орлова		06.03.86
Зам. зав. отд.	Кочергин		10.03.86
Инж.	Мустафаев		03.03.86

1.431.3-26.1-05.000

Панель ПГ

Стадия	Лист	Листов
Р	1	2

ЭКБ ВПО Союзстройконструкция

Формат	Зона	Поз.	Обозначение	Наименование	Кол.	Примечание
			Переменные данные	для исполнений:		
				1.431.3-26.1-05.000		
				Сборочные единицы		
А4		9	1.431.3-26.1-05.100	Каркас	1	
				1.431.3-26.1-05.000-01		
				Сборочные единицы		
А4		9	1.431.3-26.1-05.100-01	Каркас	1	

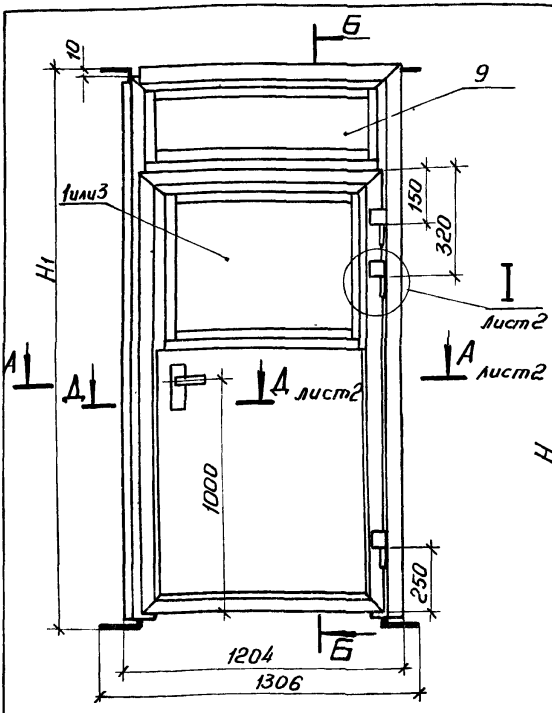

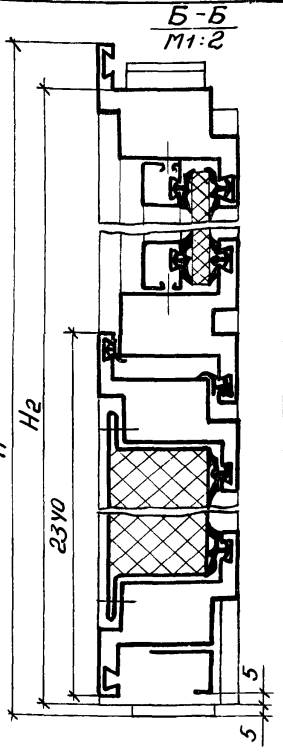

1. Размеры для справок
2. Зазоры между полотном и каркасом по уплотнению не допускаются
3. Равномерное нагружение шарниров обеспечить установкой необходимого количества дет. поз. 4

Таблицу исполнений см. на листе 2

Зав. отд.	Исаков		01.12.86
Н. контр.	Орлова		01.12.86
Зам. завотд.	Кочергин		01.12.86
Инж.	Мустаева		01.12.86

1.431.3-26.1-05.000СБ

Панель ПГ

Сборочный чертеж

Стадия	Масса	Масштаб
Р	см. табл.	—
Лист 1	Листов 2	

ЭКБ ВПО Союзстройконструкция

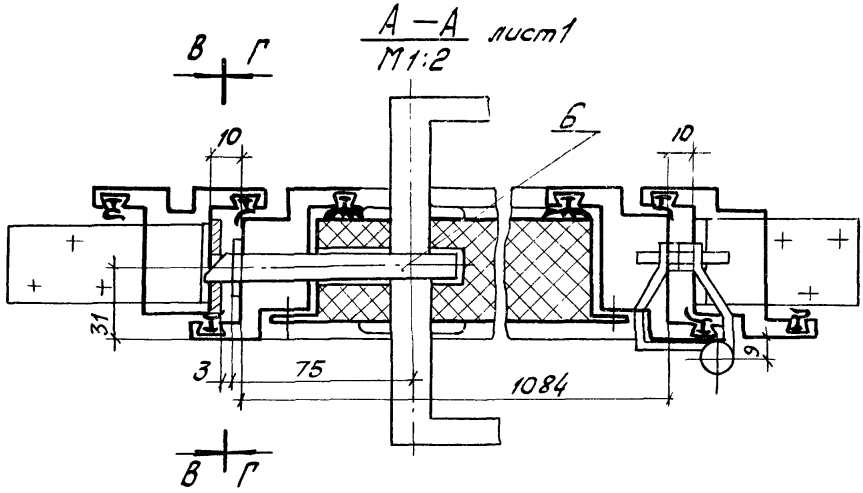

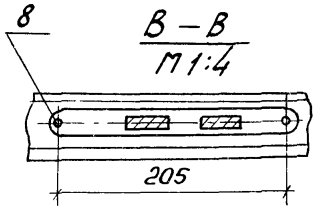

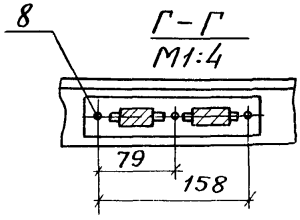

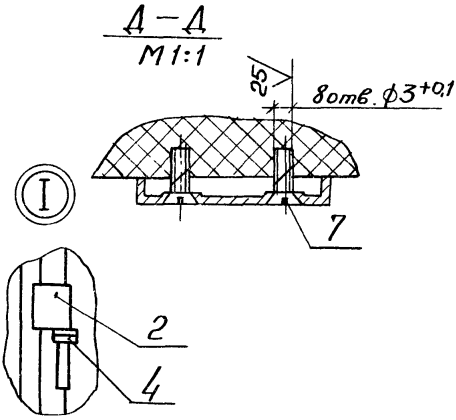

Обозначение	Марка	H, мм	H1, мм	H2, мм	Масса, кг
1.431.3-26.1-05.000	ПГ28.12-Д1	2840	2830	2815±3	100,25
-01	ПГ34.12-Д1	3440	3430	3415±3,5	116,05

Инв. № подл. | Подп. и дата | Взам. инв. №

1.431.3-26.1-05.000СБ

Лист 2

Формат	Зона	Поз.	Обозначение	Наименование	Кол. на испол. 1.431.3-26.1-05.100 —										Примеч.
					—	01									
				Документация											
А4			1.431.3-26.1-05.100СБ	Оборочный чертеж											
				Сборочные единицы											
А4		1	1.431.3-26.1-01.100	Уголок	2	2									
				Детали											
А4		3	1.431.3-26.1-01.001	Вкладыш 3.202	2	2									
А4		4	1.431.3-26.1-01.002	Вкладыш 3.203	1	1									
А4		5	1.431.3-26.1-01.003	Планка 3.205	10	12									

Зав.отд.	Исаков		03.86
Н.контр.	Орлова		03.86
Гл.инж.отд.	Кочергин		10.03.86
Инж.	Мустаева		03.86

1.431.3-26.1-05.100

Каркас

Стадия	Лист	Листов
Р	1	4

ЭКБ ВПО Союзстройконструкция

Копировал

Формат А4

Инв. № подл.	Подп. и дата	Взам. инв. №

Формат	Зона	Поз.	Обозначение	Наименование	Кол на исполн. 1.431.3-26.1-05.100 —	01									Примеч.
А4		6	1.431.3-26.1-01.004	Прокладка 3.247	8	8									наиб кол.
А4		7	1.431.3-26.1-01.005	Прокладка 3.248	8	8									
А4		8	1.431.3-26.1-01.006	Прокладка 3.249	8	8									
А4		9	1.431.3-26.1-01.007	Пробка 3.264	4	4									
А4		10	1.431.3-26.1-01.008	Накладка 3.409	6	8									
А4		11	1.431.3-26.1-01.009	Штапик	2										
			— 04	Штапик		2									
		12	— 05	Штапик	2	2									
А4		13	1.431.3-26.1-02.001	Фланец 3.204	2	2									
А4		14	1.431.3-26.1-03.001	Уголок 3.227	2	2									
А4		15	1.431.3-26.1-03.002	Пробка 3.231	2	2									
А4		16	1.431.3-26.1-03.003	Импост	1	1									
А4		17	1.431.3-26.1-04.201	Уголок	2	2									
А4		18	1.431.3-26.1-04.303-01	Импост	1	1									
А4		19	1.431.3-26.1-05.101	Стойка	1										
			— 01	Стойка		1									
А4		21	1.431.3-26.1-05.102	Стойка	1										
			— 01	Стойка		1									

21462-02 103

1.431.3-26.1-05.100

Лист 2

Копировал [illegible] — формат А4

102

Инв. № подл	Подп. и дата	Взам. инв. №

Формат	Зона	Поз.	Обозначение	Наименование	Кол. на исполн 1.431.3-26.1-05.100 —	01									Примеч.
				Лист											
				ЛП-П-10 ГОСТ 18124-75											
Б4		23	1.431.3-26.1-05.104	405×1089 мм	1										7,94 кг
Б4			1.431.3-26.1-05.105	1005×1089 мм		1									19,70 кг
				Прочие изделия											
				Винты ТУ 67-637-84											
		25		1-3,5×9,5 Ц9	8	8									
		26		1-3,5×13 Ц9	10	12									
		27		1-4,2×13 Ц9	4	4									
		28		2-4,8×13 Ц9	4	4									
		29		3-4,2×9,5 Ц9	6	8									
		30		3-4,2×13 Ц9	4	4									
		31		3-4,8×13 Ц9	4	4									

21462-02 104

1.431.3-26.1-05.100

Лист 3

Копировал [illegible]

формат А4

Формат	Зона	Поз	Обозначение	Наименование	Кол на испол 1.431.3-26.1-05.100 —	01								Примеч
				Материалы										
		33		Профиль резиновый 2.901	9,2	10,4								м
		34		Профиль резиновый 2.902	6,0	8,5								м
				Комплекты										
				Комплект монтажных частей										
				Винт В1 М5-6g х 20.58 ГОСТ 17475-80	4	4								

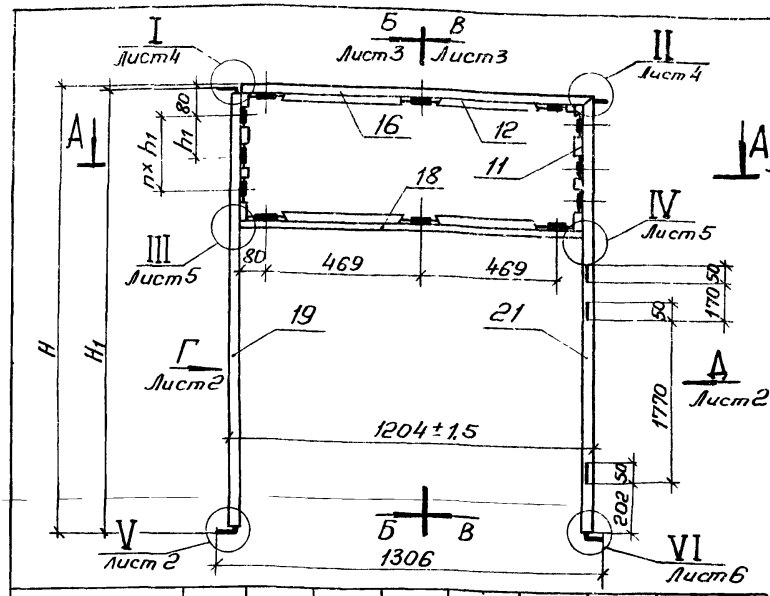

Обозначение	H, мм	H1, мм	H2, мм	h, мм	h1, мм	h2, мм	П	П1	Масса кг
1.431.3-26.1-05.100	2840	2830	2815±3	420	330	420	1	2	31,90
-01	3440	3430	3415±3,5	1020	465	220	2	3	47,70

1. Размеры для справок, кроме указанных с допусками.
2. Допускаемые величины разности длин диагоналей каркаса не более 5 мм.
3. Допуск плоскостности в местах стыка стоек поз. 19,21 с импостами поз. 16и18 не более 0,5 мм
4. Клей 88-Н ТУ38-105 1061-82.

Взам. инв. №
Подп. и дата
Инв. № подл.

Зав. отд	Исаков		21.12.84
Н. контр	Орлова		20.12.84
Гл. зав. отд	Кочергин		18.12.84
Инж.	Мустаева		17.12.84

1.431.3-26.1-05.100СБ

Каркас
Сборочный чертеж

Стадия	Масса	Масштаб
Р		—

Лист 1 | Листов 6

ЭКБ ВПО Союзстройконструкция

А — А / М1:2 лист 1

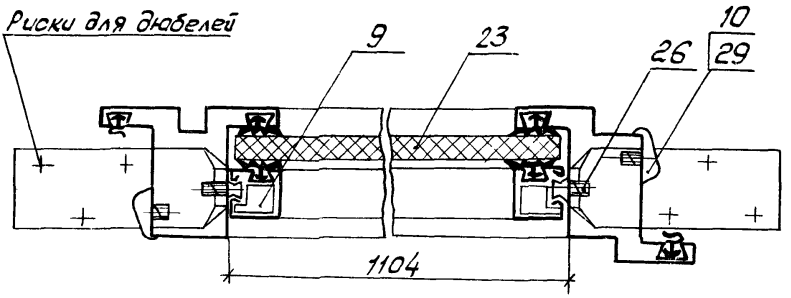

Вид Г / М1:4 лист 1

Вид Д / М1:4 лист 1

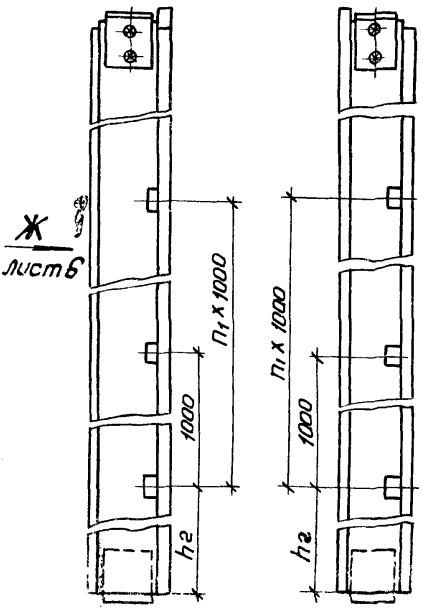

V

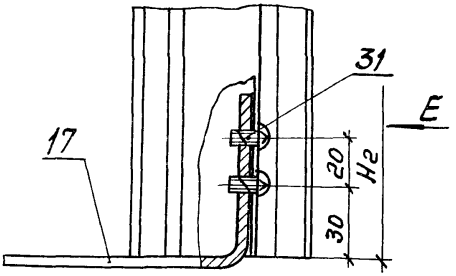

Вид Е / М1:2

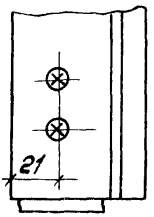

В - В лист1
М1:2

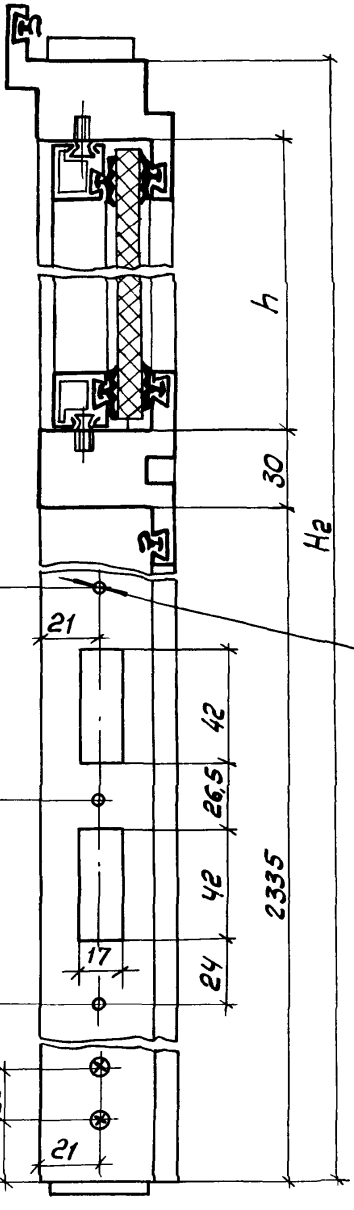

Б - Б лист1
М1:2

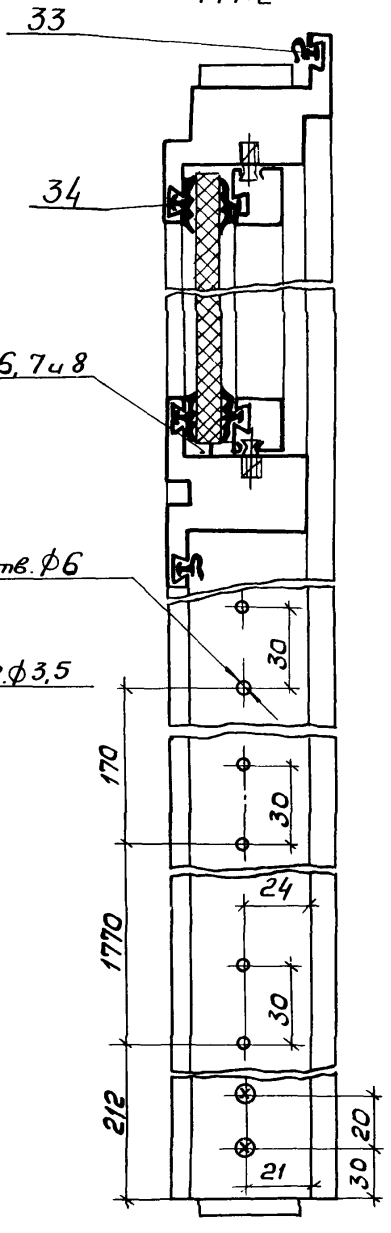

1.431.3-26.1-05.100СБ

Лист 3

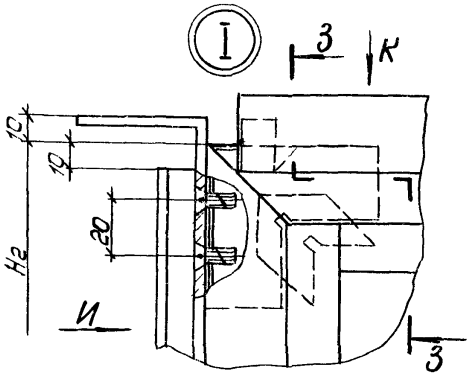

Вид И
М1:2

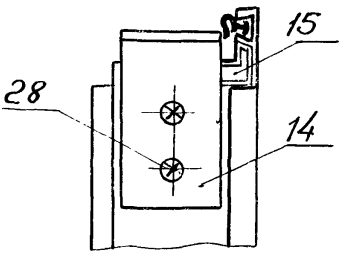

3 – 3
М1:2

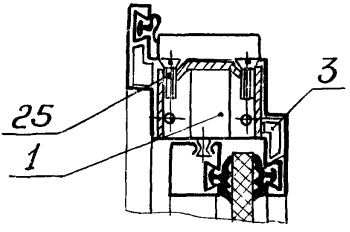

Вид К
М1:2

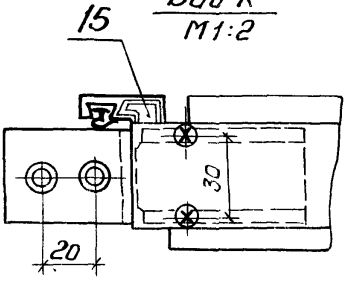

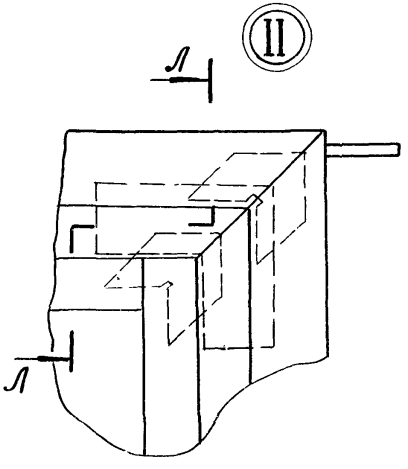

Л – Л
М1:2

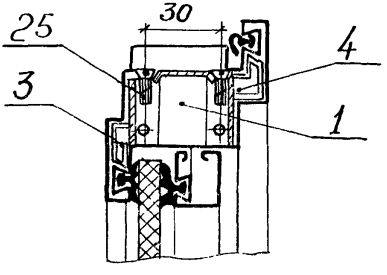

Инв. № подл. | Подп. и дата | Взам. инв. №

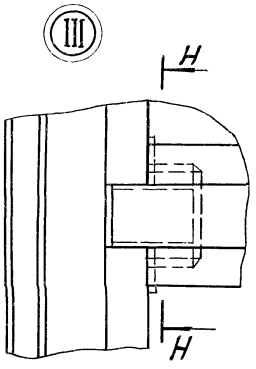

Н—Н
М1:1

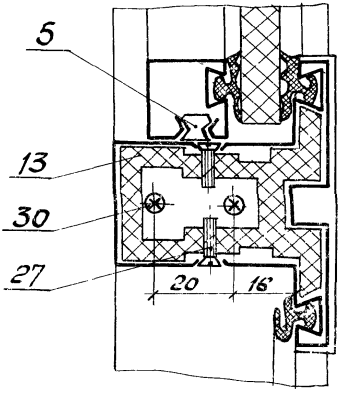

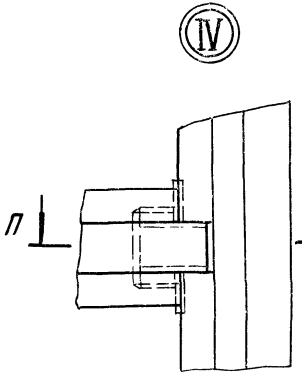

П—П
М1:1

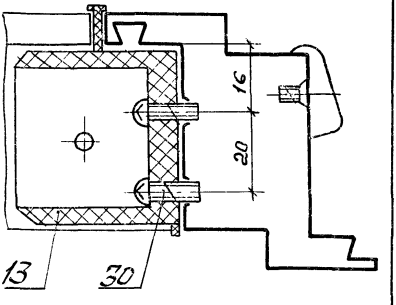

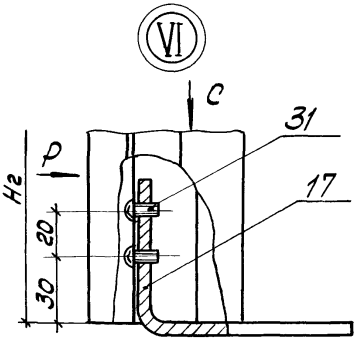

Вид Р
М1:2

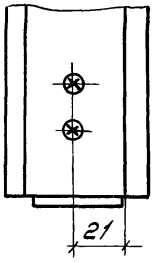

Вид С
М1:2

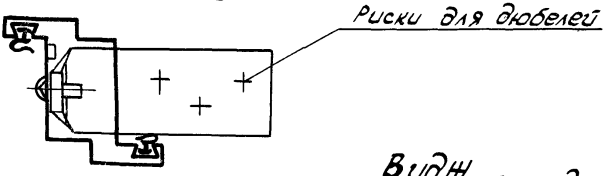

Вид Ж лист2
М1:20

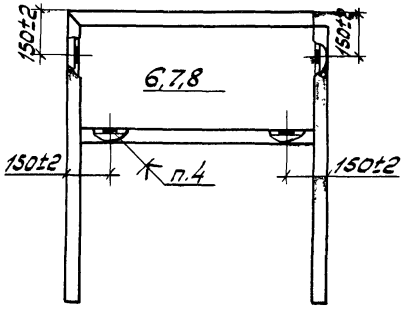

25

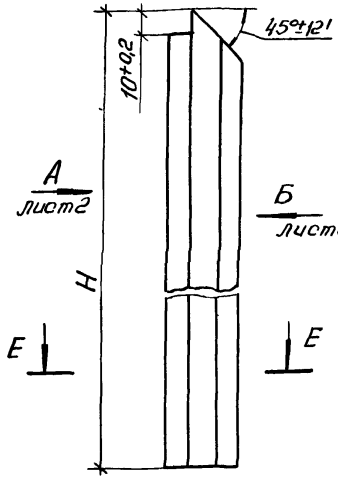

Е—Е

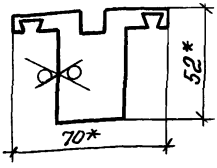

Обозначение	H, мм	h, мм	h_1, мм	п	$п_1$	$п_2$	$п_3$	Масса, кг
1.4313-26.1-05.102	2815±2	420±2	330±2	2	1	8	2	7,20
-01	3415±2,5	220±1,2	465±2	3	2	9	3	8,75

1.* Размеры для справок.

2.** Размер обеспеч. инстр

3. Покрытие наружной поверхности: грунтовка ПЛ-0213, ТУ6-10-1935-84, IV-У4.

Инв. № подл. | Подп. и дата | Взам. инв. №

Зав. отд.	Исаков		26.03.86
Н. контр.	Орлова		26.03.86
Зам. зав. отд.	Кочергин		26.03.86
Инж.	Мустаева		26.03.86

1.431.3-26.1-05.101

Стойка

Стадия	Масса	Масшт.
Р	См. табл.	1:4
Лист 1	Листов 2	

2.803 ОЦ 1ТУ67-522-83 / 08 ГОСТ 14918-80

ЭКБ ВПО Союзстройконструкция

21462-02 112 Формат А4

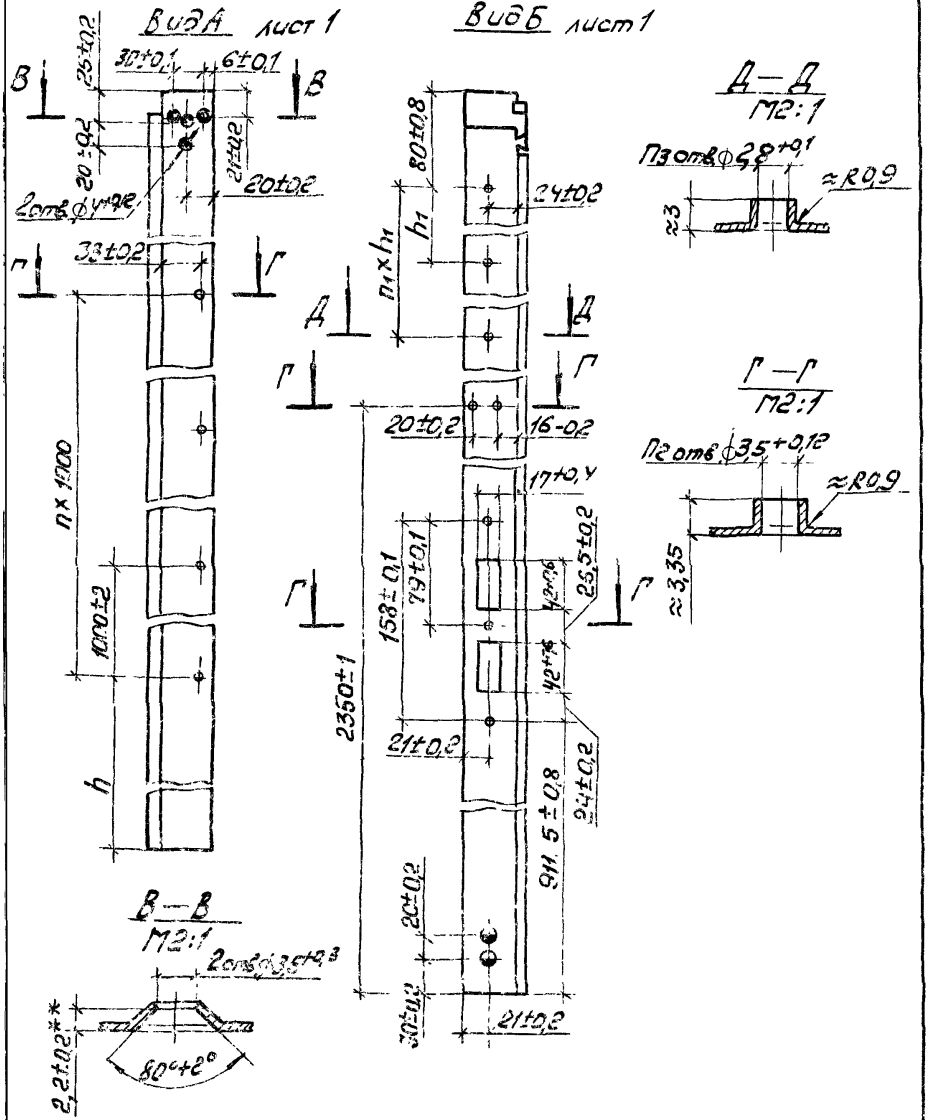
Вид А лист 1
Вид Б лист 1
В
В
Г
Г
Д
Д
Е
Е
30±0,1
6±0,1
25±0,2
20±0,2
2±0,2
20±0,2
2отв.ф4,4
33±0,2
n×1000
100±2
h
n×h1
h1
80±0,8
24±0,2
20±0,2
16-0,2
17±0,4
158±0,1
79±0,1
25,5±0,2
42±0,6
42±0,6
21±0,2
2350±1
91,5±0,8
24±0,2
20±0,2
30±0,2
21±0,2
Д—Д
М2:1
3отв.ф2,8+0,1
≈R0,9
≈3
Г—Г
М2:1
2отв.ф3,5+0,12
≈R0,9
≈3,35
В—В
М2:1
2отв.ф3,6+0,3
2,2±0,2**
80°±2°

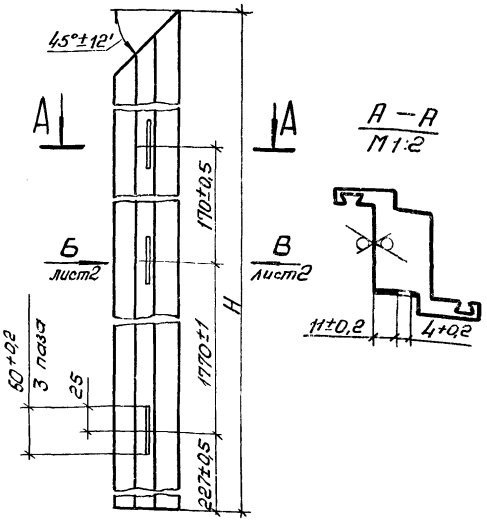

Обозначение	H, мм	h, мм	h_1, мм	n	n_1	n_2	n_3	Масса, кг
1.431.3-26.1-05.103	2835±2	420±2	330±2	2	1	5	2	7,20
-01	3435±2,5	220±1,2	465±2	3	2	6	3	8,75

1.* Размер обеспеч. инстр.

2. Покрытие наружной поверхности: грунтовка ПЛ-0213, ТУ6-10-1935-84, IV-У4.

Зав. отд.	Исаков		21.02.86
Н. контр.	Орлова		20.02.86
Зам. зав. отд.	Кочергин		18.02.86
	...таева		17.02.86

1.431.3-26.1-05.102

Стойка

Стадия	Масса	Масштаб
Р	см. табл.	1:4

Лист 1 | Листов 2

2.802.04 1ТУ 67-522-83 / 08 ГОСТ14918-80

ЭКБ ВПО „Союзстройконструкция"

Взам. инв. №

Подп. и дата

Инв. № подл.

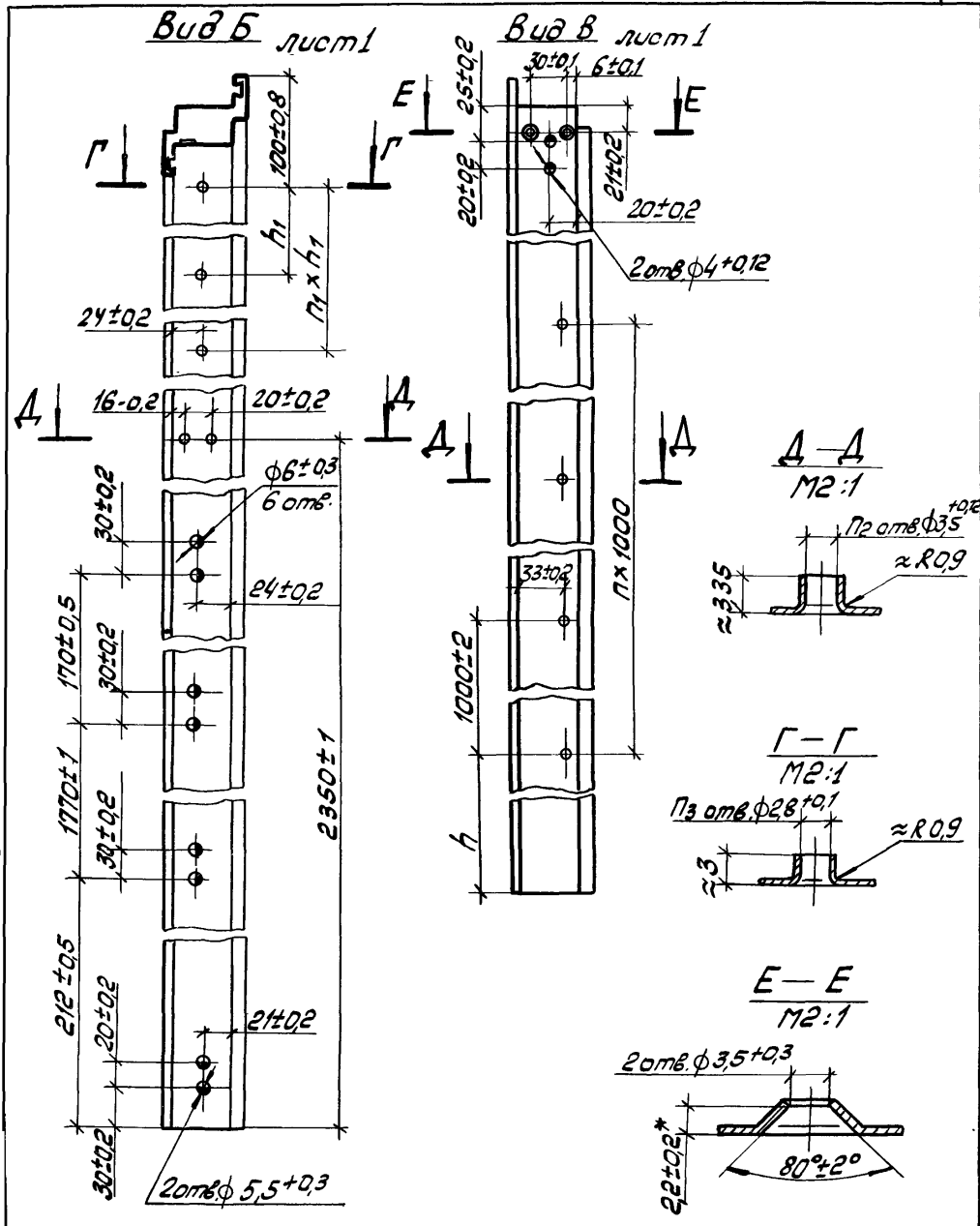
Вид Б лист 1
Вид В лист 1
Г
Г
Е
Е
Д
Д
100±0,8
h1
n1 x h1
24±0,2
16-0,2
20±0,2
ф6±0,3
6 отв.
30±0,2
24±0,2
170±0,5
30±0,2
177±0,1
30±0,2
212±0,5
20±0,2
21±0,2
30±0,2
2 отв. ф 5,5+0,3
2350±1
30±0,1
6±0,1
25±0,2
20±0,2
21±0,2
20±0,2
2 отв. ф4+0,12
33±0,2
1000±2
h
n x 1000
Д — Д
М2:1
2 отв. ф3,5+0,12
≈ R0,9
≈ 3,35
Г — Г
М2:1
3 отв. ф2,8+0,1
≈ R0,9
≈ 3
Е — Е
М2:1
2 отв. ф 3,5+0,3
22±0,2*
80°±2°

Формат	Зона	Поз.	Обозначение	Наименование	Кол.	Примеч.
				Документация		
А4			1.431.3-26.1-06.000СБ	Сборочный чертеж		
				Детали		
А4		1	1.431.3-26.1-06.001	Фланец	1	
А4		2	1.431.3-26.1-06.002	Плита опорная	1	
			Переменные данные	для исполнений:		
				1.431.3-26.1-06.000		
				Детали		
Б.4		3	1.431.3-26.1-06.003	Стойка	2	20,5 кг.
				160Х60Х40Х3 ТУ67-559-83 Спрофиль ВСт3спгОСТ11474-76		
				L=2578±2,7мм		
				1.431.3-26.1-06.000-01		
				Детали		

				1.431.3-26.1-06.000			
Зав.отд.	Исаков	[signature]	26.03.86	Стойка фахверка СФМ	Стадия	Лист	Листов
Н. контр.	Орлова	[signature]	27.03.86		Р	1	12
Зам.зав.отд.	Кочергин	[signature]	10.03.86		ЭКБ ВПО		
Рук. бриг.	Жигалов	[signature]	10.03.86		Союзстройконструкция"		
Инженер	Асташова	[signature]	03.03.86				

Формат	Зона	Поз.	Обозначение	Наименование	Кол.	Примеч.
БЧ		3	1.431.3-26.1-06.004	Стойка	2	21,3 кг
				$\frac{160\times60\times40\times3\ ТУ67\text{-}559\text{-}83}{С\ профиль\ В\ Ст3сп2\ ГОСТ11474\text{-}76}$		
				L = 2678±2,7 мм		
				1.431.3-26.1-06.000-02		
				Детали		
БЧ		3	1.431.3-26.1-06.005	Стойка	2	24,5 кг
				$\frac{160\times60\times40\times3\ ТУ67\text{-}559\text{-}83}{С\ профиль\ В\ Ст3сп2\ ГОСТ11474\text{-}76}$		
				L = 3078±2,7 мм		
				1.431.3-26.1-06.000-03		
				Детали		
БЧ		3	1.431.3-26.1-06.006	Стойка	2	25,3 кг
				$\frac{160\times60\times40\times3\ ТУ67\text{-}559\text{-}83}{С\ профиль\ В\ Ст3сп2\ ГОСТ11474\text{-}76}$		
				L = 3178±2,7 мм		
				1.431.3-26.1-06.000-04		
				Детали		
БЧ		3	1.431.3-26.1-06.007	Стойка	2	26,1 кг
				$\frac{160\times60\times40\times3\ ТУ67\text{-}559\text{-}83}{С\ профиль\ В\ Ст3сп2\ ГОСТ11474\text{-}75}$		
				L = 3278±3 мм		

Инв. № подл. | Подп. и дата | Взам. инв. №

1.431.3-26.1-06.000

Лист 2

Формат	Зона	Поз.	Обозначение	Наименование	Кол.	Примеч.
				1.431.3-26.1-06.000-05		
				Детали		
Б4		3	1.431.3-26.1-06.008	Стойка 160×60×40×3 ТУ67-559-83 Спрофиль Вст3сп2 ГОСТ 11474-76 L = 3328±3мм	2	26,6 кг
				1.431.3-26.1-06.000-06		
				Детали		
Б4		3	1.431.3-26.1-06.009	Стойка 160×60×40×3 ТУ67-559-83 Спрофиль Вст3сп2 ГОСТ 11474-76 L = 3478±3мм	2	27.7 кг
				1.431.3-26.1-06.000-07		
				Детали		
Б4		3	1.431.3-26.1-06.010	Стойка 160×60×40×3 ТУ67-559-83 Спрофиль Вст3сп2 ГОСТ 11474-76 L = 3778±3мм	2.	30,0 кг
				1.431.3-26.1-06.000-08		
				Детали		

Инв.№ подл. | Подп. и дата | Взам.инв.№

Формат	Зона	Поз.	Обозначение	Наименование	Кол.	Примеч.
Б.4		3	1.431.3-26.1-06.011	Стойка 160х60х40х3 ТУ67-559-83 Спрофиль В Ст3 Сп2 ГОСТ 11474-76 L = 3878 ± 3 мм	2	30,8 кг
				1.431.3-26.1-06.000-09		
				Детали		
Б.4		3	1.431.3-26.1-06.012	Стойка 160х60х40х3 ТУ67-559-83 Спрофиль В Ст3 Сп2 ГОСТ 11474-76 L = 4278 ± 4 мм	2	34,0 кг
				1.431.3-26.1-06.000-10		
				Детали		
Б.4		3	1.431.3-26.1-06.013	Стойка 160х60х40х3 ТУ67-559-83 Спрофиль В Ст3 Сп2 ГОСТ 11474-76 L = 4378 ± 4 мм	2	34,8 кг
				1.431.3-26.1-06.000-11		
				Детали		
Б.4		3	1.431.3-26.1-06.014	Стойка 160х60х40х3 ТУ67-559-83 Спрофиль В Ст3 Сп2 ГОСТ 11474-76 L = 4478 ± 4 мм	2	35,6 кг

Инв. № подл. | Подп. и дата | Взам. инв. №

Формат	Зона	Поз.	Обозначение	Наименование	Кол.	Примеч.
				1.4313-261-06.000-12		
				Детали		
Б4.		3	1.431.3-26.1-06.015	Стойка	2	36,0 кг
				160×60×40×3ТУ67-559-83 / Спрофиль В Ст3сп2 ГОСТ 11474-76		
				L = 4528 ± 4 мм		
				1.4313-261-06.000-13		
				Детали		
Б.4		3	1.431.3-26.1-06.016	Стойка	2	37,2 кг
				160×60×40×3ТУ67-559-83 / Спрофиль В ст3сп2 ГОСТ 11474-76		
				L = 4678 ± 4мм		
				1.4313-26.1-06.000-14		
				Детали		
Б.4.		3	1.431.3-261-06.017	Стойка	2	39,6 кг
				160×60×40×3ТУ67-559-83 / Спрофиль В Ст3 сп2 ГОСТ 11474-76		
				L = 4978 ± 4мм		
				1.4313-26.1-06.000-15		
				Детали		

Взам. инв. №

Подп. и дата

Инв. № подл.

Формат	Зона	Поз.	Обозначение	Наименование	Кол.	Примеч.
Б4		3	1.431.3-26.1-06.018	Стойка 160×60×40×3 ТУ67-559-83 Спрофиль В Ст3сп2 ГОСТ 11474-76 L=5078±4,9мм	2	40,4 кг.
				1.431.3-26.1-06.000-16		
				Детали		
Б4		3	1.431.3-26.1-06.019	Стойка 160×60×40×3 ТУ67-559-83 Спрофиль В Ст3сп2 ГОСТ 11474-76 L=5478±4,9мм	2	43,6 кг.
				1.431.3-26.1-06.000-17		
				Детали		
Б4		3	1.431.3-26.1-06.020	Стойка 160×60×40×3 ТУ67-559-83 Спрофиль В Ст3сп2 ГОСТ 11474-76 L=5578±4,9мм	2	44,4 кг
				1.431.3-26.1-06.000-18		
				Детали		
Б4		3	1.431.3-26.1-06.021	Стойка 160×60×40×3 ТУ67-559-83 Спрофиль В Ст3сп2 ГОСТ 11474-76 L=5678±4,9мм	2	45,2 кг

Формат	Зона	Поз.	Обозначение	Наименование	Кол.	Примеч.
				1.431.3-26.1-06.000-19		
				Детали		
Б4		3	1.431.3-26.1-06.022	Стойка	2	45,5 кг
				160х60х40х3 ТУ67-559-83 Спрофиль 8Ст3сп2 ГОСТ 11474-76		
				L=5728±4,9 мм		
				1.431.3-26.1-06.000-20		
				Детали		
Б4		3	1.431.3-26.1-06.023	Стойка	2	46,7 кг
				160х60х40х3 ТУ67-559-83 Спрофиль 8Ст3сп2 ГОСТ 11474-76		
				L=5878±4,9 мм		
				1.431.3-26.1-06.000-21		
				Детали		
Б4		3	1.431.3-26.1-06.024	Стойка	2	49,0 кг.
				160х60х40х3 ТУ67-559-83 Спрофиль 8Ст3сп2 ГОСТ 11474-76		
				L=6178±4,9 мм		
				1.431.3-26.1-06.000-22		
				Детали		

Инв. № подл. | Подп. и дата | Взам. инв. №

1.431.3-26.1-06.000

Лист 7

Формат	Зона	Поз.	Обозначение	Наименование	Кол.	Примеч.
54		3	1.431.3-26.1-06.025	Стойки 160×60×40×3 ТУ 67-559-83 Спрофиль Вст3 сп2 ГОСТ 11474-76 L=6278±4,9 мм. 1.431.3-26.1-06.000-23 Детали	2	49,9 кг.
54		3	1.431.3-26.1-06.026	Стойка 160×60×40×3 ТУ 67-559-83 Спрофиль Вст3 сп2 ГОСТ 11474-76 L=6678±6 мм 1.431.3-26.1-06.000-24 Детали	2	53,1 кг
54		3	1.431.3-26.1-06.027	Стойка 160×60×40×3 ТУ 67-559-83 Спрофиль Вст3 сп2 ГОСТ 11474-76 L=6778±6 мм 1.431.3-26.1-06.000-25 Детали	2	53,9 кг
54		3	1.431.3-26.1-06.028	Стойка 160×60×40×3 ТУ 67-559-83 Спрофиль Вст3 сп2 ГОСТ 11474-76 L=6878±6 мм	2	54,7 кг

Формат	Зона	Поз.	Обозначение	Наименование	Кол.	Примеч.
				1.431.3-26.1-06.000-26		
				Детали		
БЧ		3	1.431.3-26.1-06.029	Стойка 160×60×40×3 ТУ67-557-83 Спрофиль В Ст3 Сп2 ГОСТ 11474-76 L=6928±6мм	2	55,1 кг
				1.431.3-26.1-06.000-27		
				Детали		
БЧ		3	1.431.3-26.1-06.030	Стойка 160×60×40×3 ТУ67-557-83 Спрофиль В Ст3 Сп2 ГОСТ 11474-76 L=2728±2,7мм	2	21,8 кг
				1.431.3-26.1-06.000-28		
				Детали		
БЧ		3	1.431.3-26.1-06.031	Стойка 160×60×40×3 ТУ67-557-83 Спрофиль В Ст3 Сп2 ГОСТ 11474-76 L=2878±2,7мм	2	22,9 кг
				1.431.3-26.1-06.000-29		
				Детали		

Инв.№ подл. | Подп. и дата | Взам. инв.№

Формат	Зона	Поз.	Обозначение	Наименование	Кол.	Примеч.
Б4		3	1.431.3-26.1-06.032	Стойка	2	23,5 кг.
				160×60×4,0×3 ТУ67-559-83		
				Спрофиль В Ст3сп2 ГОСТ 11474-76		
				L=2958±2,7 мм		
				1.431.3-26.1-06.000-30		
				Детали		
Б4		3	1.431.3-26.1-06.033	Стойка	2	24,1 кг
				160×60×4,0×3 ТУ67-559-83		
				Спрофиль В Ст3сп2 ГОСТ 11474-76		
				L=3028±2,7 мм		
				1.431.3-26.1-06.000-31		
				Детали		
Б4		3	1.431.3-26.1-06.034	Стойка	2	28,8 кг
				160×60×4,0×3 ТУ67-559-83		
				Спрофиль В Ст3сп2 ГОСТ 11474-76		
				L=3628±3 мм		
				1.431.3-26.1-06.000-32		
				Детали		
Б4		3	1.431.3-26.1-06.035	Стойка	2	31,2 кг
				160×60×4,0×3 ТУ67-559-83		
				Спрофиль В Ст3сп2 ГОСТ 11474-76		
				L=3928±3 мм		

Инв. № подл. | Подп. и дата | Взам. инв. №

Формат	Зона	Поз.	Обозначение	Наименование	Кол.	Примеч.
				1.431.3-26.1-06 000-33		
				Детали		
54		3	1.431.3-26.1-06 036	Стойка	2	32,4 кг
				160×60×40×3 ТУ67-559-75 Спрофиль 8 Ст3сп2 ГОСТ 11474-76		
				L = 4078 ± 4 мм		
				1.431.3-26.1-06000-34		
				Детали		
54		3	1 4313-261-06.037	Стойка	2	33,6 кг
				160×60×40×3 ТУ67-559-83 Спрофиль 8 Ст3 сп2 ГОСТ 11474-76		
				L = 4228 ± 4 мм		
				1.431.3-26.1-06.000-35		
				Детали		
54		3	1.431.3-26.1-06 038	Стойка	2	38,3 кг
				160×60×40×3 ТУ67-559-83 Спрофиль 8 Ст 3 сп2 ГОСТ 11474-76		
				L = 4828 ± 4 мм		
				1.431.3-261-06.000-36		
				Детали		

Инв. № подл. | Подп. и дата | Взам. инв. №

Формат	Зона	Поз.	Обозначение	Наименование	Кол.	Примеч.
64		3	1.431.3-26.1 -06.039	Стойка 160×60×40×3 ТУ67-559-83 Спрофиль Вст3кп2 ГОСТ 11474-76 L = 5128 ± 4,9мм	2	40,7кг
				1.431.3-26.1-06.000-37		
				Деталч		
64		3	1.4313-26.1-06.040	Стойка 160×60×40×3 ТУ67-559-83 Спрофиль Вст3сп2 ГОСТ 11474-76 L = 5278 ± 4,9мм	2	42,0кг
				1.431.3-26.1-06.000-38		
				Деталч		
64		3	1.4313-26.1-06.041	Стойка 160×60×40×3 ТУ67-559-83 Спрофиль Вст3сп2 ГОСТ 11474-76 L = 5428 ± 4,9мм	2	43,2кг

Инв. № подл. | Подп. и дата | Взам. инв. №

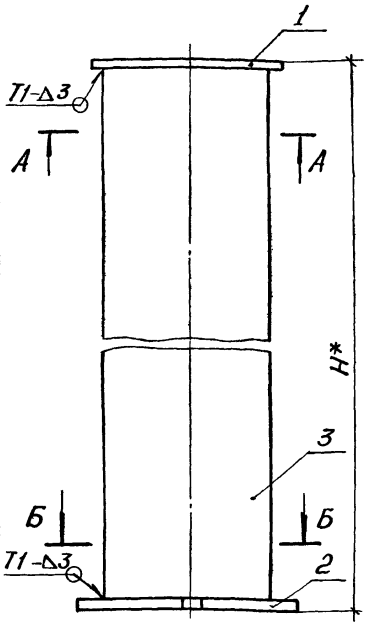

Обозначение	Марка	Н, мм	Масса, кг
1.431.3-26.1-06.000	СФМ1	2590	45,2
-01	СФМ2	2690	46,8
-02	СФМ3	3090	53,2
-03	СФМ4	3190	54,8
-04	СФМ5	3290	56,3
-05	СФМ6	5340	57,5
-06	СФМ7	3490	59,5
-07	СФМ8	3700	64,3
-08	СФМ9	3890	65,9
-09	СФМ10	4290	72,2
-10	СФМ11	4390	73,8
-11	СФМ12	4490	75,4

1. Сварка по ГОСТ 5264-80.
2. * Размеры для справок.
3. Шероховатость обрабатываемых поверх. дет. поз.3 – 25/ V.
4. Покрытие: грунтовка ПЛ-0213 ТУ6-10-11935-84, IV-У4.

Взам. инв. №
Подп. и дата
Инв. № подл.

Зав. отд.	Исаков		26.03.86
Н. контр.	Орлова		26.03.86
Зам. зав. отд.	Кочергин		10.03.86
Рук. бриг.	Нигматов		10.03.86
Инженер	Асташова		03.03.86

1.431.3-26.1-06.000СБ

Стойка фахверка СФМ
Сборочный чертеж

Стадия	Масса	Масштаб
Р	См. табл.	1:4

Лист 1 Листов 2

ЭКБ ВПО Союзстальконструкция

Обозначение	Марка	H, мм	Масса, кг
1.4313-26.1-06.000-12	СФМ13	4540	76,2
-13	СФМ14	4690	78,6
-14	СФМ15	4990	83,7
-15	СФМ16	5090	85,0
-16	СФМ17	5490	91,3
-17	СФМ18	5590	92,9
-18	СФМ19	5690	94,5
-19	СФМ20	5740	95,3
-20	СФМ21	5890	97,7
-21	СФМ22	6190	102,5
-22	СФМ23	6290	104,0
-23	СФМ24	6690	110,4
-24	СФМ25	6790	112,0
-25	СФМ26	6890	113,6
-26	СФМ27	6940	114,4
-27	СФМ28	2740	47,8
-28	СФМ29	2890	50,0
-29	СФМ30	2970	51,3
-30	СФМ31	3040	52,4
-31	СФМ32	3640	61,9
-32	СФМ33	3940	66,7
-33	СФМ34	4090	69,1
-34	СФМ35	4240	71,4
-35	СФМ36	4840	80,8
-36	СФМ37	5140	85,6
-37	СФМ38	5290	88,2
-38	СФМ39	5440	90,5

А-А

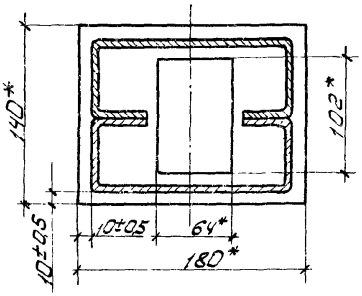

Б-Б

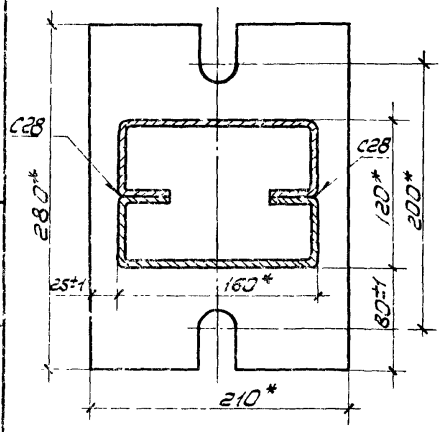

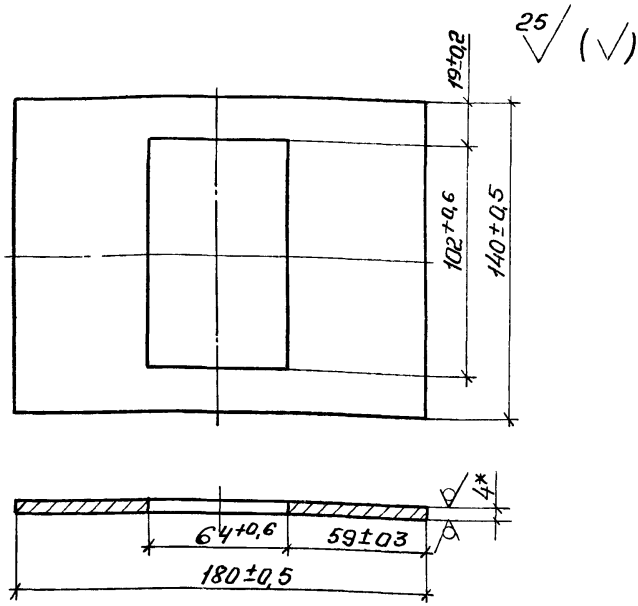

1.* Размер для справок.

				1.431.3-26.1-06.001			
				Фланец	Стадия	Масса	Масштаб
					Р	0,577	1:2
Зав.отд.	Исаков		26.03.86		Лист	Листов 1	
Н контр.	Орлова		16.03.86				
Зам.зав.отд.	Кочергин		10.03.86				
Рук.бриг.	Жигалов		10.03.86	Лист Б-ПН-4 ГОСТ 19903-74 / ВСт3кп2 ГОСТ 14637-79	ЭКБ ВПО „Союзстройконструкция"		
Инженер	[illegible]		03.03.86				

Инв. № подл. | Подп. и дата | Взам. инв. №

$\sqrt{}^{25}$ ($\sqrt{}$)

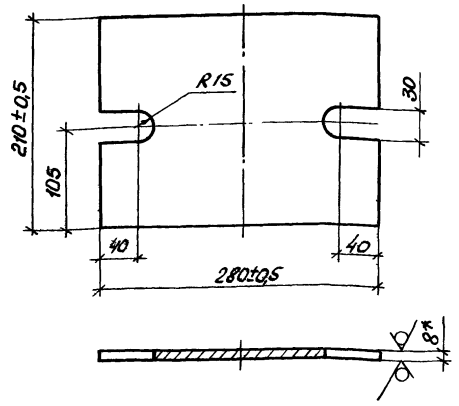

1.* Размер для справок.
2. Неуказанные предельные отклонения размеров: $\pm \frac{IT14}{2}$.

				1.431.3-26.1-06.002		
				Плита опорная	Стадия: Р	Масса: 3,6
					Масштаб: 1:4	
Завотд.	Исаков		20.03.86		Лист	Листов 1
Н.контр.	Орлова		20.03.86			
Зам.нач.отд.	Кочергин		10.03.86			
Рук.бриг.	Жигалов		10.03.86	Б-ПН-8 ГОСТ 19903-74	ЭКБ ВПО	
Инженер	Асташова		13.03.86	Лист 8 Ст3кп2 ГОСТ 14637-79	Сакавстрайконструкция	

Формат	Зона	Поз.	Обозначение	Наименование	Кол.	Примеч.
				Документация		
А4			1.431.3-26.1-07.000СБ	Сборочный чертеж		
				Детали		
Б4		1	1.431.3-26.1-07.001	Лист $\frac{Б\text{-}ПН\text{-}4\ ГОСТ\ 19903\text{-}74}{В\ Ст3кп2\ ГОСТ\ 14637\text{-}79}$	1	0,3кг
				80мм×120мм		
Б4		2	1.431.3-26.1-07.002	Лист $\frac{Б\text{-}ПН\text{-}2\ ГОСТ\ 19903\text{-}74}{В\ Ст3кп2\ ГОСТ\ 16523\text{-}70}$	1	0,16кг
				100мм×100мм		
Б4		3	1.431.3-26.1-07.003	Корпус $\frac{100\times60\times15\times3\ ТУ67\text{-}559\text{-}83}{В\ Ст3сп2\ ГОСТ\ 11474\text{-}76}$	1	0,54кг
				L = 100±0,5мм		

Зав.отд.	Исаков	[signature]	26.03.86
Н.контр.	Орлова	[signature]	28.03.86
Зам.зав.отд	Кочергин	[signature]	10.03.86
Рук.вриг.	Жигалов	[signature]	10.03.86
Инженер	Асташова	[signature]	03.03.86

1.4313-26.1-07.000

Насадка НС

Стадия	Лист	Листов
Р		1

ЭКБ ВПО „Союзстройконструкция"

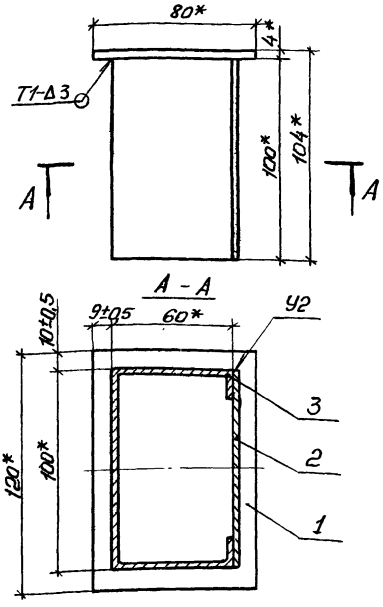

1. Сварка по ГОСТ 5264-80.
2. * Размеры для справок.
3. Шерох. обрабатываемых поверхн. деталей — $\sqrt{25}$
4. Покрытие: грунтовка ПЛ-0213 ТУ6-10-1936-84, IV-У4.

Зав. отд.	Исаков	[signature]	26.03.86	1.431.3-26.1-07.000СБ			
Н. контр.	Орлова	[signature]	16.03.86	Насадка НС Сборочный чертеж	Стадия	Масса	Масштаб
Зам. зав. отд.	Кожергин	[signature]	10.03.86		Р	1,05	1:2
Рук. брик.	Михеалов	[signature]	10.03.86		Лист	Листов 1	
Инженер	Ахмашова	[signature]	03.03.86		ЭКБ ВПО "Союзстройконструкция"		

Инв. № подл. | Подп. и дата | Взам. инв. №

21462-02-133

25 (√)

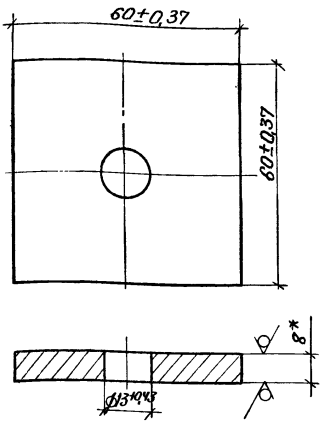

1.* Размер для справок.
2. Покрытие: грунтовка ПЛ-0213 ТУБ-10-1935-84, IV-У4

				1.431.3-26.1-08.001			
				Щайба	Стадия	Масса	Масштаб
					Р	0,212	1:1
					Лист	Листов 1	
Зав.отд	Исаков		26.03.86	Лист Б-ПН-8 ГОСТ 19903-74 / ВСт3кп2ГОСТ 14637-79	ЭКБ ВПО Союзстройконструкция		
Н.контр	Орлова		26.03.86				
Зав.завод	Кочергин		10.03.86				
Рук.брис	Жигалов		10.03.86				
Инженер	Асташова		03.03.86				

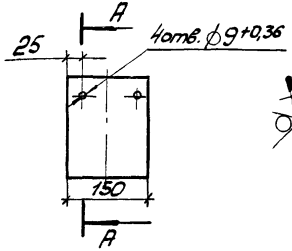

25 √(√)

Обозначение	Марка	B, мм	α°	Масса, кг
1.431.3-26.1-09.001	МС-1	304	29	2,73
-01	МС-2	404	21	3,2
-02	МС-3	404	16	3,2
-03	МС-4	384	5	3,1
-04	МС-5	524	5,5	3,8
-05	МС-6	185	8	2,2
-06	МС-8	185	6	2,2
-07	МС-10	149	7	2,0
-08	МС-12	304	0	2,7
-09	МС-13	204	0	2,3

1.* Размер для справок.

2. Неуказанные предельные отклонения размеров: t2/2.

3. Покрытие: грунтовка ПЛ-0213 ТУ6-10-1935-84, IV-44.

Инв. № подл. | Подп. и дата | Взам. инв. №

Зав. отд.	Исаков		24.03.86
Н. контр.	Орлова		24.03.86
Гл. зав. отд.	Кочергин		12.04.86
Инж.	Мустаев		03.03.86

1.431.3-26.1-09.001

Изделие соединительное МС1...МС6; МС-8; МС-10; МС-12; МС-13

Стадия	Масса	Масштаб
Р	См. табл.	
Лист	Листов 1	

ЭКБ ВПО Союзстройконструкция

Б-ПН-Ч ГОСТ 19903-74
Лист ВСт3кп2 ГОСТ 14637-79

Формат	Зона	Поз.	Обозначение	Наименование	Кол.	Примеч.
				Документация		
А4			1.431.3-26.1-09.100СБ	Сборочный чертеж		
				Детали		
Б4		1	1.431.3-26.1-09.101	Пластина Лист Б.Б ГОСТ 19903-74 Лист Ст3кп ТУ 14-1-637-79 90±0,435×130±0,5 мм	1	0,23кг 25
				Переменные данные для исполнений:		
				1.431.3-26.1-09.100		
				Детали		
А4		2	1.431.3-26.1-09.102	Изделие соединительное МС	1	

				1.431.3-26.1-09.100	
Зав. отд	Исаков		01.01.91	Изделие соединительное МС-7; МС-9; МС-11	Стадия: Р; Лист: 1; Листов: 2
Н. контр.	Орлова		01.01.91		
Зам. зав. отд	Качерин		10.01.91		ЭКБ ВПО Союзстройконструкция
Инж.	Мустаева		03.01.91		

Инв. № подл. | Подп. и дата | Взам. инв. №

Формат	Зона	Поз.	Обозначение	Наименование	Кол.	Примеч.
				1.431-261-09.100-01		
				Детали		
П4		2	1.4313-261-09.102-01	Изделие соединительное МС	1	
				1.4313-261-09100-02		
				Детали		
П4		2	1.4313-261-09.102-02	Изделие соединительное МС	1	

1.4313-261-09100 Лист 2

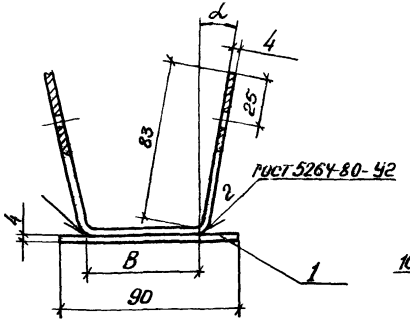

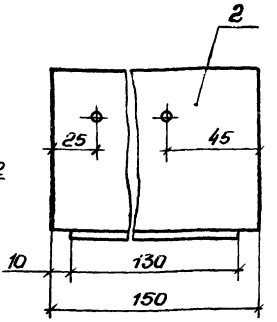

Обозначение	Марка	B, мм	α°	Масса, кг
1.431.3-26.1 - 09.100	МС-7	64	11	1,45
-01	МС-9	54	9	1,40
-02	МС-11	44	11	1,36

1. Размеры для справок.
2. Покрытие: грунтовка ПЛ-0213 ТУ6-10-1935-84, IV-У4.

Зав. отд.	Исаков		21.02.86	1.431.3-26.1-09.100СБ			
Н. контр.	Орлова		26.03.86	Изделие соединительное МС-7; МС-9; МС-11 Сборочный чертеж	Стадия	Масса	Масштаб
Зам. зав. отд.	Кочергин		18.02.86		Р	см. табл.	
Инж.	Мустаева		17.02.86		Лист	Листов 1	
					ЭКВ ВПО Союзстройконструкция		

Взам. инв. №
Подп. и дата
Инв. № подл.

25 √(√)

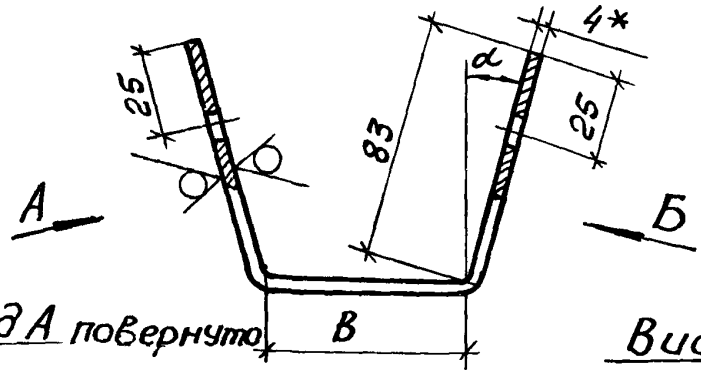

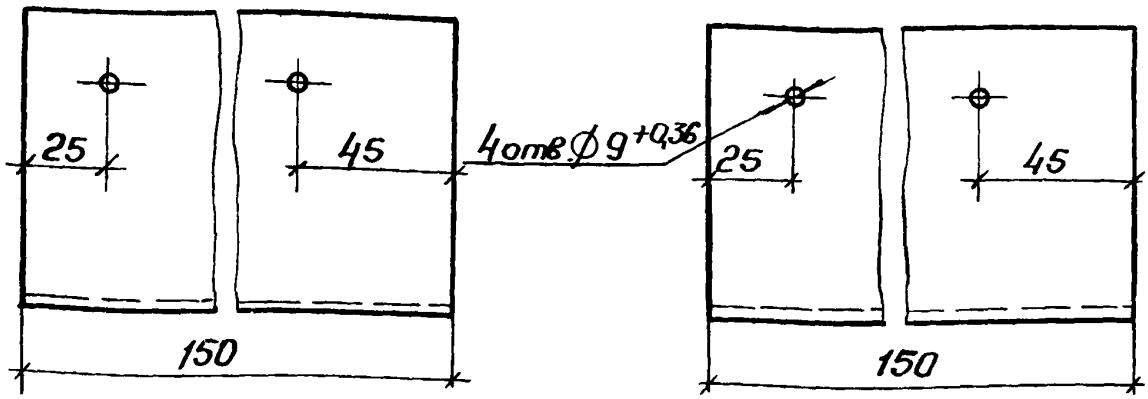

Обозначение	В, мм	α°	Масса, кг
1.431.3-26.1 -09.102	64	11	1,08
-01	54	9	1,03
-02	44	11	0,99

1.* Размер для справок.
2. Неуказанные предельные отклонения : ±t2/2.
3. Внутренние радиусы сгибов 4мм.

				1.431.3-26.1-09.102	
				Изделие соединительное МС	Стадия: Р; Масса: См. табл.; Масштаб: —
					Лист; Листов 1
Зав. отд	Исаков		26.03.86		
Н. контр	Орлова		26.03.86	Лист Б-ПН-4 ГОСТ 19903-74 / ВСт3кп2 ГОСТ 14637-79	ЭКБ ВПО Союзстройконструкция
Зам. зав.	Кочергин		10.03.86		
Инж.	Мустаева		03.03.86		

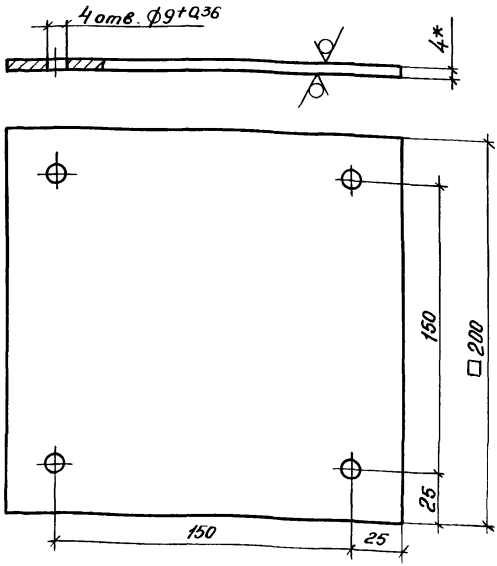

1.* Размер для справок.

2 Неуказанные предельные отклонения размеров. ± t2/2

3. Покрытие: грунтовка ПЛ-0213 ТУ6-10-1935-84, IV-У4

				1.431.3-26.1-09.002			
				Изделие соединительное МС-14	Стадия	Масса	Масштаб
					Р	1,25	1:2
Зав.отд	Исаков		26.03.86		Лист	Листов 1	
Н.контр.	Орлова		27.03.84	Лист Б-ПН-4ГОСТ 19903-74 / ВСт3кп2ГОСТ14637-79	ЭКБ ВПО Союзстройконструкция		
Зам.зав.отд	Кочергин		10.03.86				
Инж.	Мустаева		03.03.86				

Копировал ОТК-21462-02 140 Формат А4

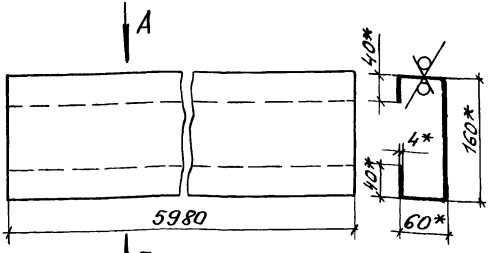

25

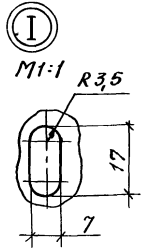

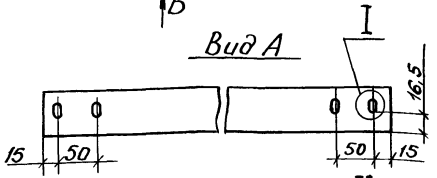

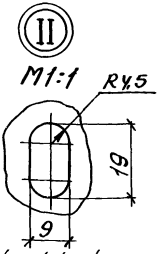

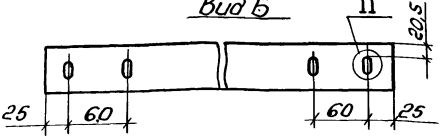

1.* Размеры для справок.
2. Предельные отклонения размеров: $\pm t_2$, $-t_2$, $\pm t_2/2$.
3. Покрытие: грунтовка ПЛ-0213 ТУ6-10-1935-84, IV-У4.

Инв. № подл. | Подп. и дата | Взам. инв. №

Зав. отд.	Исаков			
Н. контр.	Орлова			
Гл. констр.	Кочергин			
Инж.	Мустаева			

1.431.3-26.1-09.003

Ригель Р-1

Стадия	Масса	Масштаб
Р	62	1:5

Лист | Листов 1

ЭКБ ВПО Союзстройконструкция

С-профиль 160×60×4×4 ТУ67-559-83
ВСт3кп2 ГОСТ 11474-76

3.1462-02 141

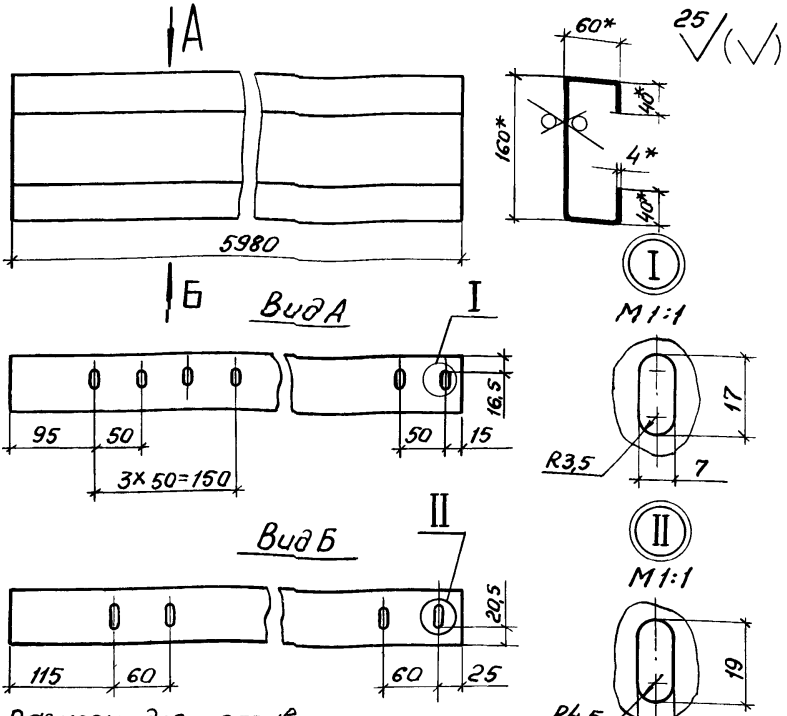

1.* Размеры для справок
2. Предельные отклонения размеров:
$+t_2$, $-t_2$, $\pm t_2/2$
3. Покрытие поверхности: грунтовка ПЛ-0213 ТУ6-10-1935-84, IV-УЧ.

				1.431.3-26.1 09.004			
				Ригель Р-2	Стадия	Масса	Масштаб
					Р	62	1:5
					Лист	Листов 1	
Зав.отд	Исаков		21.02.86	С-профиль 160×60×40×40 ТУ67-559-83 / ВСт3кп2 ГОСТ 11474-76	ЭКБ ВПО „Союзстройконструкция"		
Н.контр	Орлова		20.02.86				
Зам.зав.отд	Кочергин		18.02.86				
Инж.	Мустаева		17.02.86				

Инв. № подл. | Подп. и дата | Взам. инв. №

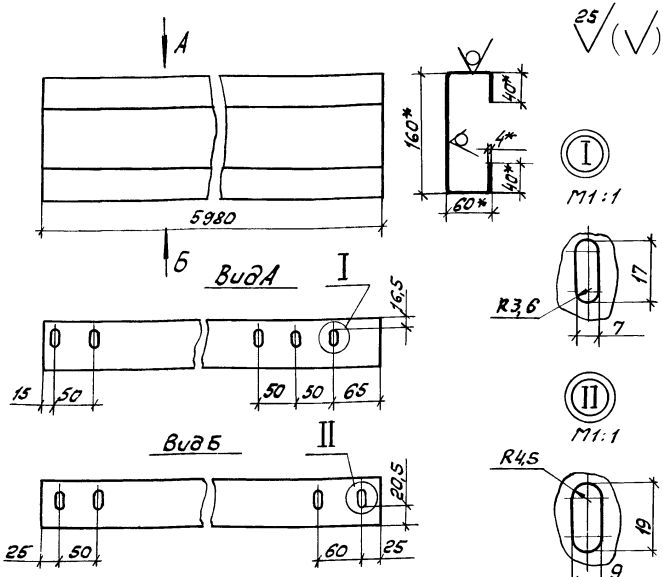

1.* Размеры для справок
2. Предельные отклонения размеров: $+t_2$, $-t_2$, $\pm t_2/2$.
3. Покрытие поверхности: грунтовка ПЛ-0213 ТУ6-10-1935-84, IV-У4.

				1.431.3-26.1-09.005			
				Ригель Р-3	Стадия	Масса	Масштаб
					Р	62	1:5
Зав.отд.	Исаков		26.03.86		Лист	Листов 1	
Н.контр.	Орлова		27.03.86		ЭКБ ВПО		
Зам.зав.отд.	Кочергин		10.03.86	С-профиль 160×60×40×4 ТУ67-559-83			
Инж.	Мустаева		03.03.86	В Ст3кп2 ГОСТ 11474-74	Сахсвстройконструкция		

Инв. № подл. | Подп. и дата | Взам. инв. №

25 √(√)

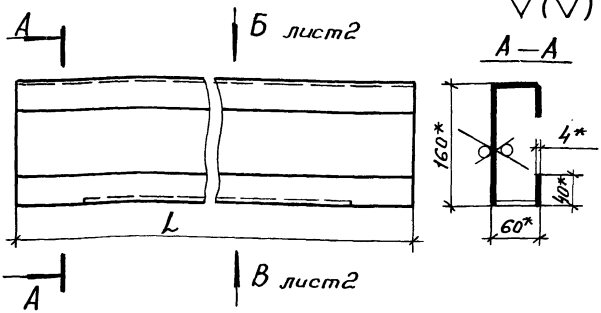

Обозначение	Марка	L, мм	Масса, кг
1.431.3-26.1-09.006	Р-4	5580	57,8
—01	Р-5	5680	58,9
—02	Р-6	2680	27,7
—03	Р-7	2580	26,7

1.* Размеры для справок.
2. Предельные отклонения размеров: $\pm t_2, -t_2, \pm t_2/2$.
3. Покрытие поверхности: грунтовка ПЛ-0213 ТУ6-10-1935-84, IV-У4.

Инв. № подл. | Подп. и дата | Взам. инв. №

Зав. отд	Исаков		10.84
Н. контр	Орлова		10.84
Зам. зав. отд	Кочергин		10.84
Инж.	Мустаева		10.84

1.431.3-26.1-09.006

Ригель Р4 . . . Р7

Стадия	Масса	Масштаб
Р	см. табл.	1:5
Лист 1	Листов 2	

Профиль 160×50×10×4 ТУ67-559-83
В Ст3кп2 ГОСТ 14774-76

ЭКБ ВПО Союзстройконструкция

21462-02 144

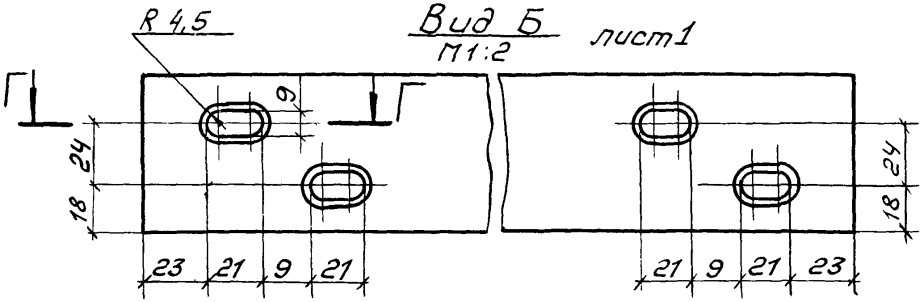
R 4,5
Вид Б
М1:2
лист1
6
24
18
23
21
9
21
21
9
21
23
24
18

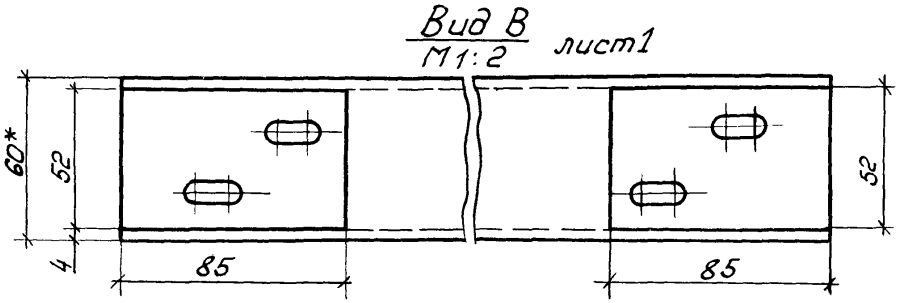
Вид В
М1:2
лист1
60*
52
4
85
85
52

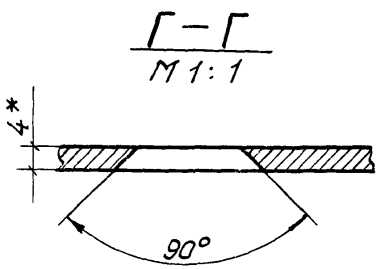
Г – Г
М 1:1
4*
90°

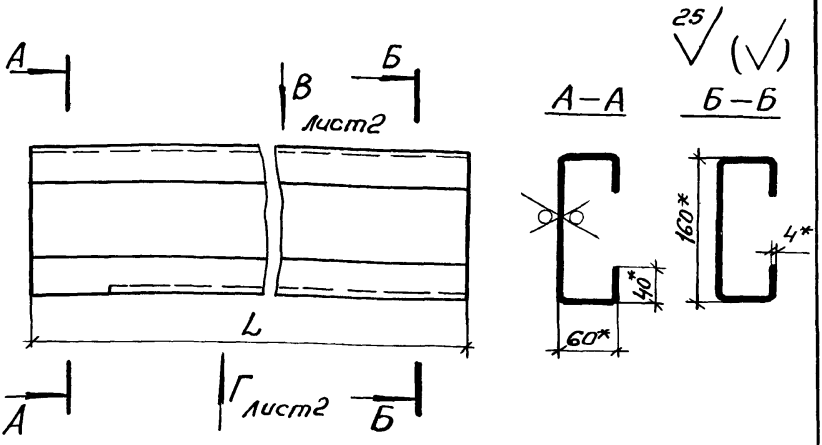

Обозначение	Марка	L, мм	Масса, кг
1.431.3-26.1-09.007	Р-8	5830	60,4
-01	Р-10	5780	59,9

1.* Размеры для справок.
2. Предельные отклонения размеров: $+t_2$, $-t_2$, $\pm t_2/2$.
3. Покрытие поверхности: грунтовка ПЛ-0213 ТУ6-10-1935-84, IV-У4.

				1.431.3-26.1-09.007			
				Ригель Р-8, Р-10	Стадия	Масса	Масштаб
					Р	см. табл.	1:5
					Лист 1	Листов 2	
Зав.отд.	Исаков		26.03.86	С-профиль 160х160х40х4ТУ67-559-83 / ВСт3кп2ГОСТ11474-76	ЭКБ ВПО "Союзстройконструкция"		
Н.контр.	Орлова		26.03.86				
Зам.зав.отд.	Кочергин		10.03.86				
Инж.	Мустаева		03.03.86				

Инв.№ подл. | Подп. и дата | Взам.инв.№

Вид В
М 1:2
лист 2

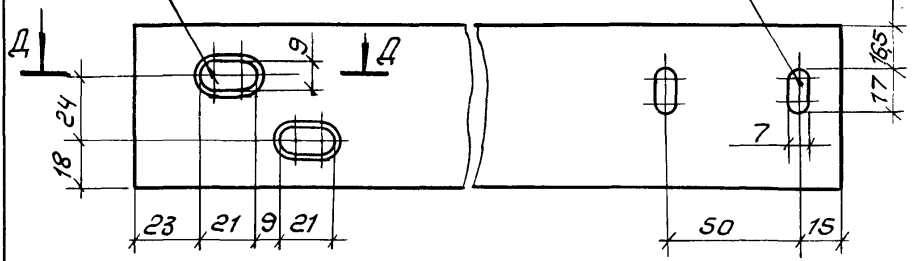

Вид Г
М 1:2
лист 2

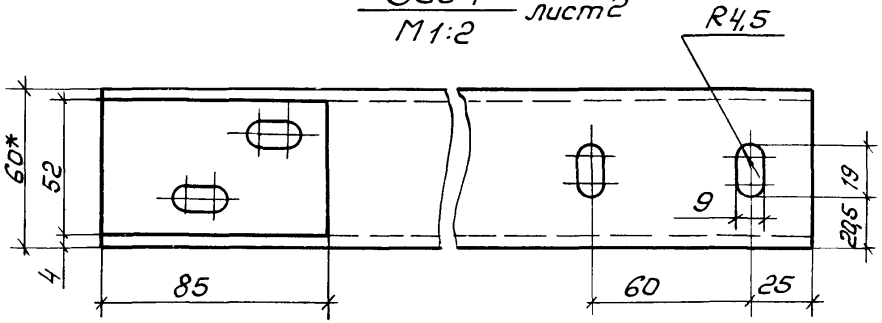

Д – Д
М 1:1

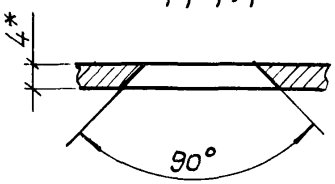

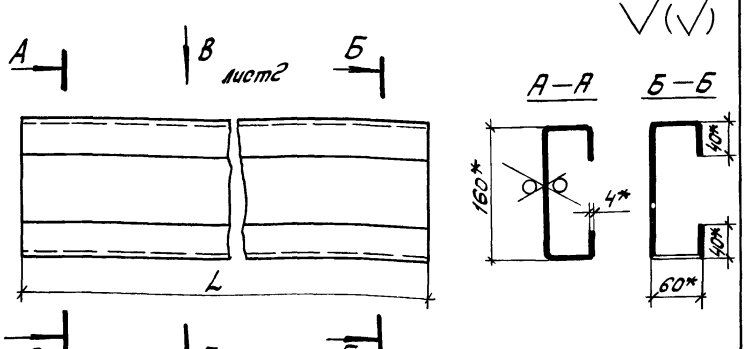

Обозначение	Марка	L, мм	Масса, кг
1.431.3-26.1-09.008	Р-9	2830	29,3
-01	Р-11	2780	28,8

1.* Размеры для справок.
2. Предельные отклонения размеров : $+t_2, -t_2; \pm t_2/2$.
3. Покрытие поверхности: грунтовка ПЛ-0213 ТУ6-10-1935-84, IV-У4.

				1.431.3-26.1-09.008	
				Ригель Р-9, Р-11	Стадия: Р; Масса: См. табл.; Масштаб: 1:5
Зав.отд.	Исаков		01.03.86		Лист 1; Листов 2
Н. контр.	Орлова		01.03.86	160×60×40×4 ТУ67-559-83 Профиль ВСт3кп2 ГОСТ 11474-76	ЭКБ ВПО Союзстройконструкция
Гл.инж.отд.	Кочергин		01.03.86		
Инж.	Мустаева		01.03.86		

21462-02 148

Копировал СМ –

Формат А4

Вид В
М1:2
лист1

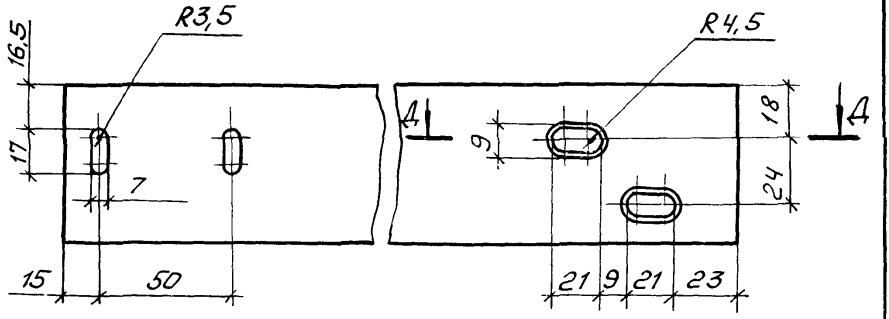

Вид Г
М1:2
лист2

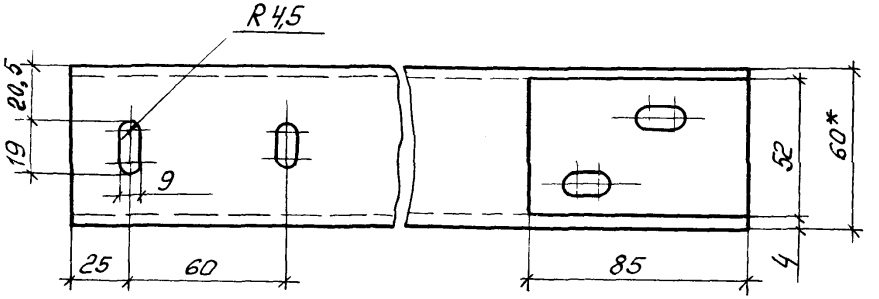

Д–Д
М1:1

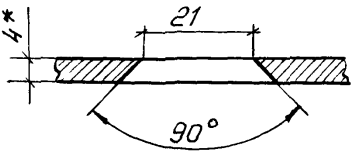

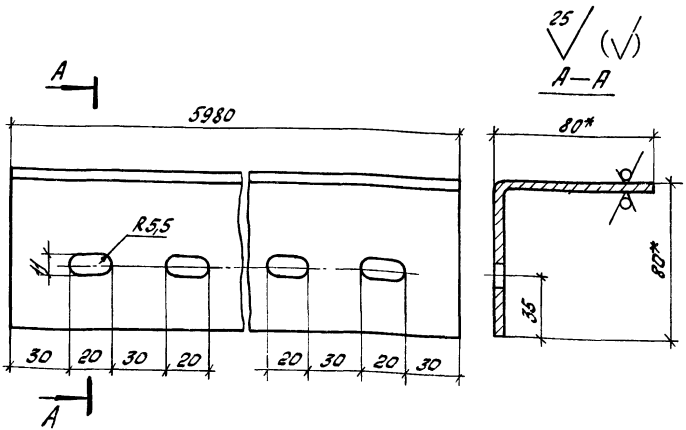

1.* Размеры для справок.
2. Предельные отклонения размеров: $+t_2$, $-t_2$, $\pm t_2/2$.
3. Покрытие поверхности: грунтовка ПЛ-0213 ТУ6-10-1935-84, IV-У4.

		1.431.3-26.1-09.009	
Ригель Р-12		Стадия: Р	Масса: 28,2	Масштаб: 1:2
		Лист	Листов 1
Зав.отд. Исаков	26.03.86	Уголок 80х80х4 ГОСТ 19771-74 / Вст3кп2 ГОСТ 14474-76	ЭКБ ВПО Союзстройконструкция
Н.контр. Орлова	26.03.86		
Гл.инж.отд. Кочерешн	10.03.86		
Инженер Росташова	03.03.86		

Формат	Зона	Поз.	Обозначение	Наименование	Кол.	Примеч.
				Документация		
А4			1.431.3-26.1-10.000СБ	Сборочный чертеж		
				Детали		
А4		1	1.431.3-26.1-10.001	Уголок	1	
А4		2	1.431.3-26.1-10.002	Косынка	1	

Инв. № подл. | Подп. и дата | Взам. инв. №

Зав. отд.	Исаков		26.03.86
Н. контр.	Орлова		28.03.86
Зав. зав. отд.	Кочергин		10.03.86
Инженер	Асташова		03.03.86

1.431.3-26.1-10.000

Столик опорный СО-1

Стадия	Лист	Листов
Р		1

ЭКБ ВПО Союзстройконструкция

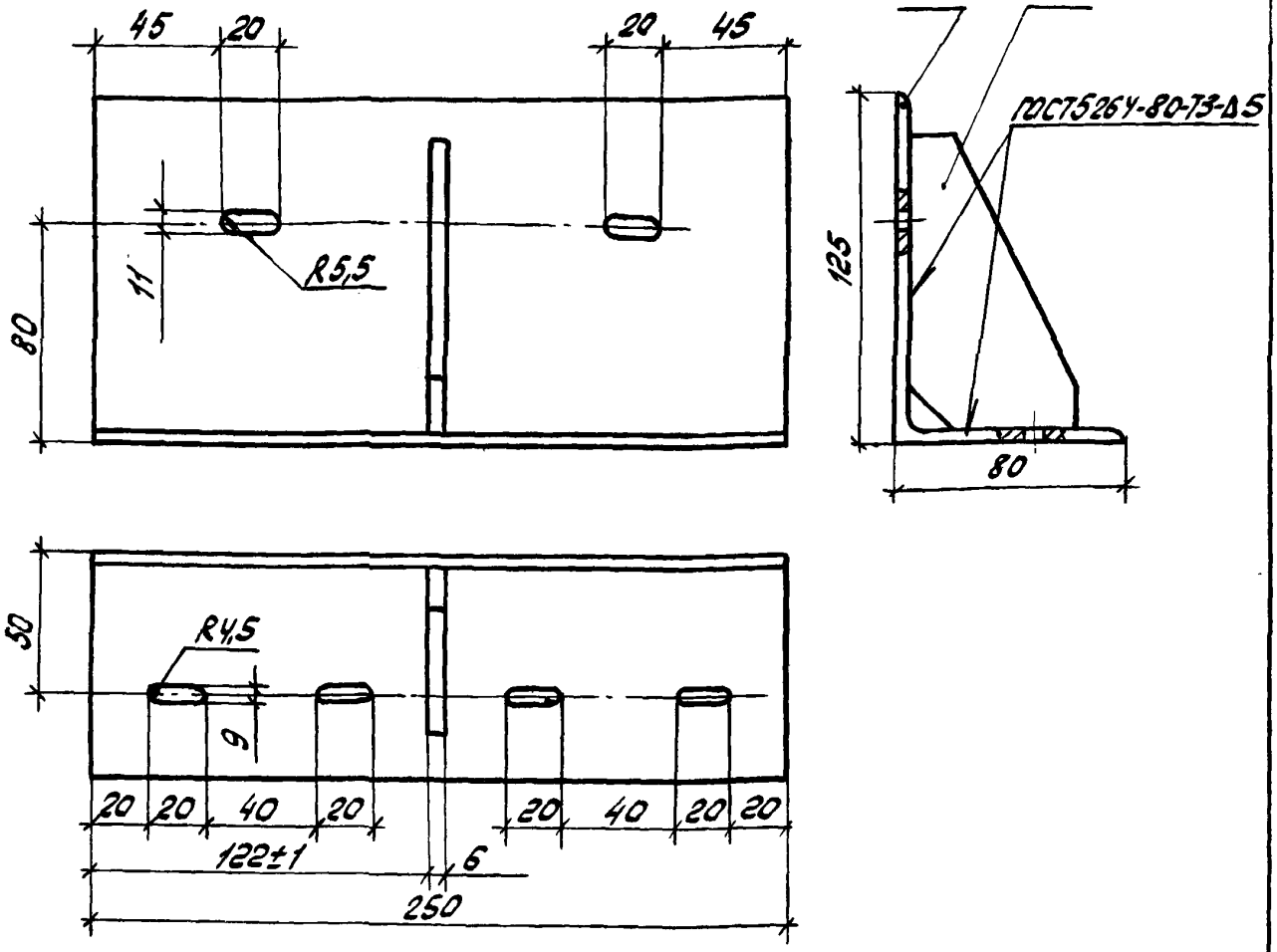

1. Размеры для справок, кроме указанных с допусками.
2. Покрытие: грунтовка ПЛ-0213 ТУ6-10-1935-84, IV-У4.

				1.431.3-26.1-10.000СБ	
Зав. отд	Исаков		26.03.86	Столик опорный СО-1 Сборочный чертеж	Стадия: Р; Масса: 3,31; Масштаб: 1:2,5
Н. контр.	Орлова		26.03.86		Лист; Листов 1
Зам. зав. отд	Кочергин		10.03.86		ЭКБ ВПО Союзстройконструкция
Инженер	Асташова		03.03.86		

Инв. № подл. | Подп. и дата | Взам. инв. №

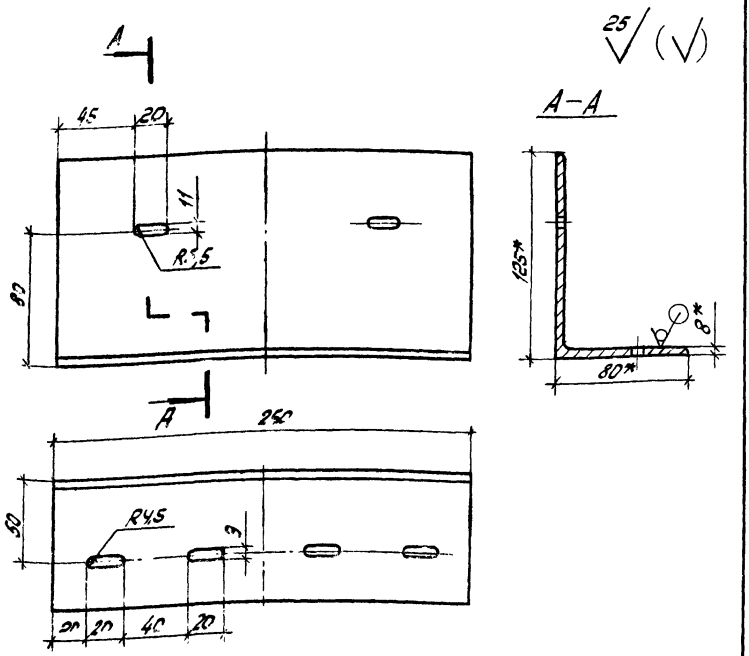

1* Размеры для справок.
2. Предельные отклонения размеров: $+t_2$, $\pm t_2/2$.

				1.431.3-26.1-10.001			
				Уголок	Стадия	Масса	Масштаб
					Р	3,12	1:2,5
					Лист	Листов 1	
Вед. отд.	Исаков			Уголок Б-125×80×8 ГОСТ 8510-72 / В Ст3 кп2 ГОСТ 535-79	ЭКБ ВПО Союзстройконструкция		
Н. контр.	Орлова						
Зам. зав. отд.	Хачерян						
Рук. бюро	Шидалов						
Инженер	Асташова						

1462-02 153

25 √ (√)

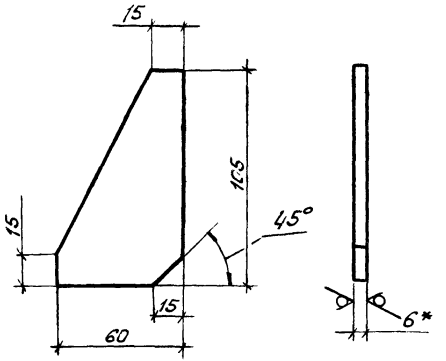

1.* Размер для справок.
2. Предельные отклонения размеров $\pm \frac{IT14}{2}$.

				1.431.3-261-10.002		
				Косынка	Стадия	Масса	Масштаб
					Р	0,19	1:2
					Лист	Листов 1
Зав. отд	Исаков		24.03.86		
Н. контр.	Орлова		24.03.86		
Зам. зав. отд	Кочергин		10.03.86	Лист Б-ПН-Б ГОСТ 19903-74	ЭКБ ВПО
Рук. бриг.	Хисатов		10.03.86	В Ст3кп2 ГОСТ 14637-79	Союзстройконструкция
Инженер	Асташова		03.03.86		

Инв. № подл. | Подп. и дата | Взам. инв. №

Формат	Зона	Поз.	Обозначение	Наименование	Кол.	Примеч.
				Документация		
А4			1.431.3-26.1-10.100СБ	Сборочный чертеж		
				Детали		
А4		1	1.431.3-26.1-10.101	Кронштейн	1	
А4		2	1.431.3-261-10.102	Косынка	1	
Б4		3	1.431.3-26.1-10.103	Опора	1	0,1 кг
				Швеллер 50х25х4 ГОСТ 8278-75		
				Ст3кп ГОСТ 11474-76		
				L = 40±0,5 мм.		25

Зав.отд.	Исаков	[signature]	26.03.86
Н.контр.	Орлова	[signature]	28.03.86
Зам.зав.отд.	Кочергин	[signature]	10.03.86
Инж.	Мустаева	[signature]	03.03.86

1.431.1-26.1-10.100

Столик опорный СО-2

Стадия	Лист	Листов
Р		1

ЭКБ ВПО „Союзстройконструкция"

Копировал [signature] 21462-02 155 Формат А4

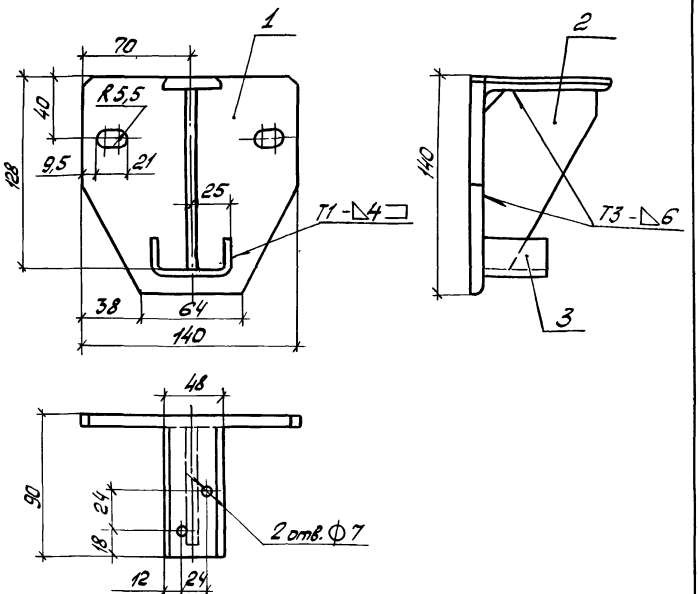

1. Сварка ручная дуговая ГОСТ 5264-80.
2. Размеры для справок.
3. Покрытие поверхности: грунтовка ПЛ-0213 ТУ6-10-1935-84, IV-У4.

				1.431.3-26.1-10.100СБ		
				Столик опорный СО-2	Стадия	Масса	Масштаб
					Р	1,28	1:2,5
Зав. отд.	Исаков		21.02.86	Сборочный чертеж	Лист	Листов 1
Н. контр.	Орлова		18.02.86		ЭКБ ВПО Союзстройконструкция	
Зав. лаб.	Кочерин		18.02.86			
Инж.	Мустаева		17.02.86			

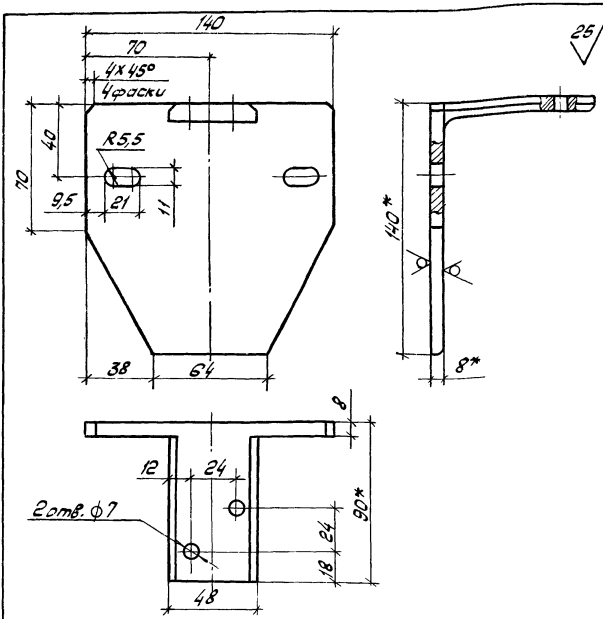

25 (√)

1.* Размеры для справок.

2. Предельные отклонения размеров: $+t_2, -t_2, \pm t_2/2$.

					1.431.3-26.1-10.101		
					Кронштейн	Стадия: Р	Масса: 0,98	Масштаб: 1:2
Зав. отд.	Исаков			9.12.86		Лист	Листов 1
Н. контр.	Зодова			9.12.86	Уголок Б 140х90х8 ГОСТ 8510-72 / Ст 6кп ГОСТ 535-79	ЭК5 ВПО Союзстройконструкция	
Зам. зав. отд.	Кочергин			9.12.86			
Инж.	Мустаева			9.12.86			

Инв. № подл. | Подп. и дата | Взам. инв. №

25 V (V)

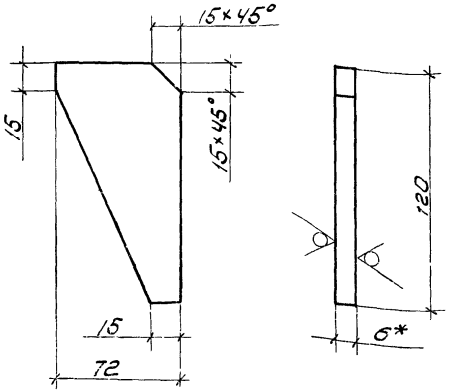

1* Размеры для справок

2. Предельные отклонения размеров $\pm \frac{1T14}{2}$.

				1.431.3-26.1-10.102		
				Косынка	Стадия: Р	Масса: 0,2
						Масштаб: 1:2
Зав.отд	Исаков		26.03.86		Лист	Листов 1
Н.контр.	Орлова		26.03.86			
Зам.зав.отд.	Колургин		10.03.86	Лист 6-ПН-6 ГОСТ 19903-74	ЭКБ ВПО	
Инж.	Чуставева		03.03.86	ВСт3кп2 ГОСТ 14637-79	Союзстройконструкция	

1.431.3-26.1-10.201- изображено

1.431.3-26.1-10.201-01- зеркальное отражение

$\frac{25}{\sqrt{}}$ $(\sqrt{})$

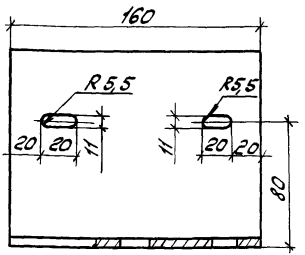

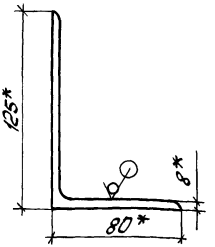

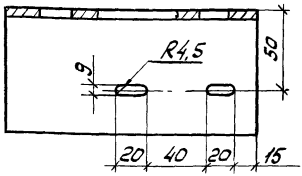

Обозначение	Марка
1.431.3-26.1-10.201	СО-3
-01	СО-3а

1.* Размеры для справок.

2. Предельные отклонения размеров: $\pm t_2$, $\pm t_2/2$.

3. Покрытие: грунтовка ЛЛ-0213 ТУ6-10-1935-84, IV-У4.

Инв. № подл. | Подп. и дата | Взам. инв. №

Зав. отд.	Исаков			24.03.86
Н. контр.	Орлова			24.03.86
Гл. зав. отд.	Кочергин			18.02.86
Рук. брит.	Жигалов			18.02.86
Инженер	Астошова			18.02.86

1.431.3-26.1-10.201

Столик опорный СО-3; СО-3а

Стадия	Масса	Масштаб
Р	2,0	1:2,5
Лист	Листов 1	

Уголок Б-125×80×8 ГОСТ 8510-72 / В Ст 3 кп 2 ГОСТ 535-79

ЭКБ ВПО Союзстройконструкция

25 √ (√)

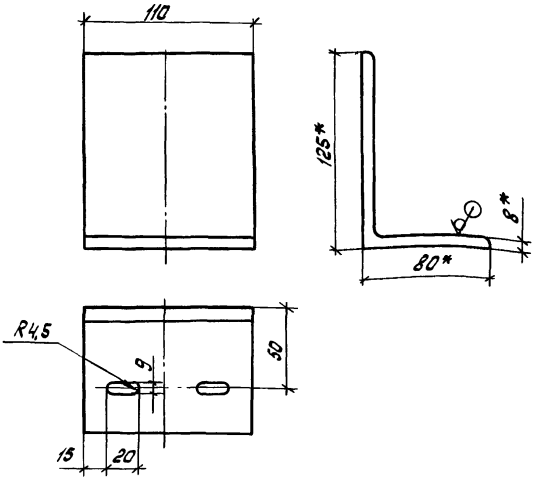

1.* Размеры для справок.
2. Предельные отклонения размеров: $\pm t_2$, $\pm t_2/2$.
3. Покрытие: грунтовка ПЛ-0213 ТУ6-10-1935-84, IV-44.

Инв. № подл. | Подп. и дата | Взам. инв. №

Зав. отд.	Исаков			24.05.86
Н. контр.	Орлова			24.05.86
Зам. зав. отд.	Кочергин			20.06.86
Рук. бриг.	Хисматов			20.06.86
Инженер	Асташова			3.07.86

1.431.3-26.1-10.202

Столик опорный СО-4

Стадия	Масса	Масштаб
Р	1,38	1:2,5
Лист	Листов 1	

Уголок Б-125×80×8 ГОСТ 8510-72 / ВСт3кп2 ГОСТ 535-79

ЭКБ ВПО Союзстройконструкция

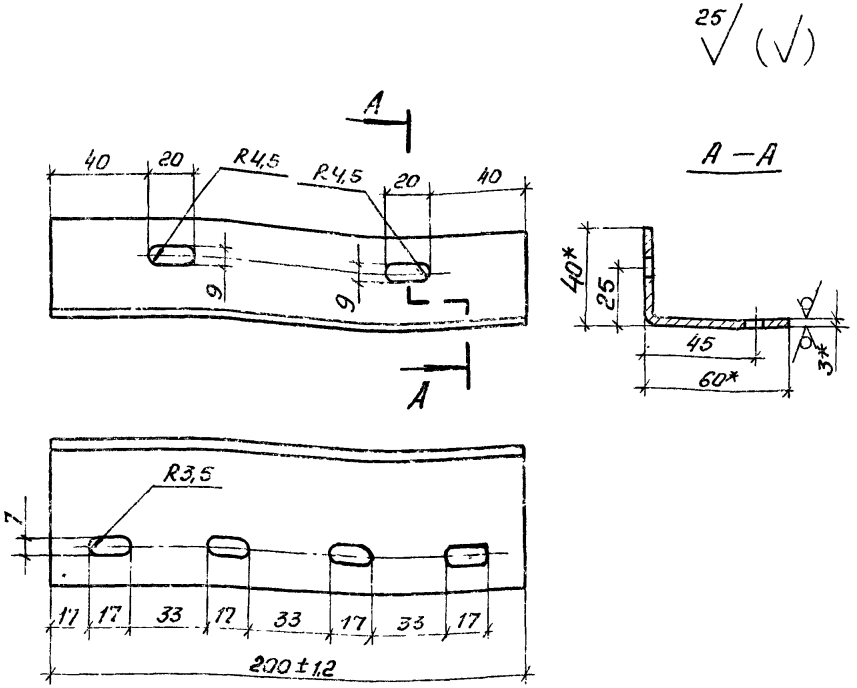

1* Размеры для справок.
2 Предельные отклонения размеров: $+t_2$, $\pm t_2/2$.
3 Покрытие: грунтовка ПЛ-0213 ТУ6-10-1935-84, IV-94

				1.431.3-26.1-10.203			
				Кронштейн К-1	Стадия	Масса	Масштаб
					Р	0,44	1:2
					Лист	Листов 1	
Рав. отд.	Исаков		26.03.86	Уголок	СОХУСХЗ ГОСТ 19772-14 / В Ст 3кп2 ГОСТ 11474-76	ЭКБ ВПО „Союзстройконструкция"	
Гл. конт.	Орлова		26.03.86				
Зам. зав. отд.	Кочергин		10.03.85				
Рук. бриг.	Жигалов		10.03.86				
Инженер	Поташова		03.03.86				

Формат	Зона	Поз.	Обозначение	Наименование	Кол.	Примеч.
				Документация		
А4			1.431.3-26.1-11.100СБ	Сборочный чертеж		
				Детали		
А4		1	1.431.3-26.1-11.101	Стойка	1	
А4		2	1.431.3-26.1-11.102	Стойка	1	

Инв. № подл. | Подпись и дата | Взам. инв. №

Зав. отд.	Исачов		26.03.86
Н. контр.	Орлова		28.03.86
Гл. спец.	Кочергин		10.03.86
Инж.	Мустаева		03.03.86

1.431.3-26.1-11.100

Стойка планировочная СП4

Стадия	Лист	Листов
Р		1

ЭКБ ВПО „Союзстройконструкция"

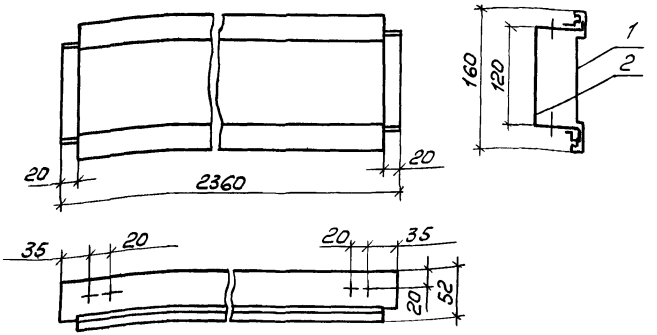

Размеры для справок.

				1.431.3-26.1 -11.100СБ		
					Стадия	Масса	Масштаб
				Стойка планировочная СП4	Р	8,9	1:5
Зав.отд.	Исаков		26.03.86	Сборочный чертеж	Лист	Листов 1
Ч.констр.	Орлова		26.03.86			
Нач.сект.	Кочергин		10.03.86		ЭКБ ВПО Союзстройконструкция	
Рук.бриг.	Жигалов		10.03.86			
Инженер	Асташова		04.03.86			

25 (√)

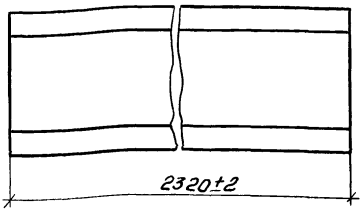

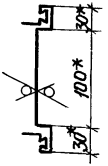

1.* Размеры для справок.
2 Покрытие наружной поверхности: грунтовка ПЛ-0213 ТУ6-10-1935-84, IV-У4

			1.431.3-26.1-11.101
Зав. отд	Исаков		26.05.86
Н. контр	Орлова		26.05.86
Гл. инж.	Кочергин		27.05.86
Рук. бриг.	Жигалов		28.03.86
Инженер	Асташова		28.03.86

Стойка

Стадия	Масса	Масштаб
Р	4,6	1:5
Лист	Листов 1	

2.20У04 1 ТУ6 7-522-83 / 08 ГОСТ 14918-80

ЭКБ ВПО Союзстройконструкция

25 √ (√)

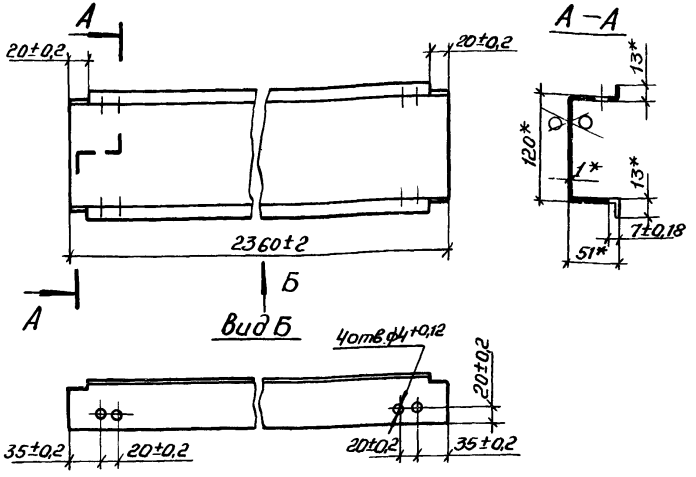

1.* Размеры для справок.
2. Покрытие наружной поверхности: грунтовка ПЛ-0213, ТУ 6 -10-1935-84, IV -У4.

Инв. № подл. | Подп. и дата | Взам. инв. №

Зав. отд.	Исаков		16.03.86
Н. контр.	Орлова		16.03.86
Гл. специалист	Кочергин		10.03.86
Рук. бриг.	Жигалов		10.03.86
Инженер	Астахова		10.03.86

1.431.3-26.1-11.102

Стойка

Стадия	Масса	Масштаб
Р	4,3	1:5
Лист	Листов 1	

2.205 04 1ТУ67-522-83 08 ГОСТ 14918-80

ЭКБ ВПО Союзтрайконструкция

Формат	Зона	Поз.	Обозначение	Наименование	Кол.	Примеч.
				Документация		
А4			1.431.3-26.1 - 11.200СБ	Сборочный чертеж		
				Детали		
А4		1	1.431.3-26.1- 11.201	Стойка	1	
А4		2	1.431.3-26.1- 11.202	Стойка	1	

				1.431.3-26.1- 11.200			
Зав. отд.	Исаков		26.03.86		Стадия	Лист	Листов
Н. контр.	Орлова		26.03.86	Стойка планировочная угловая СПУ7	Р		1
Зам. зав. отд.	Кочергин		10.03.86		ЭКБ ВПО Союзстройконструкция		
Рук. бриг.	Жигалов		10.03.86				
Инженер	Асташова		10.03.86				

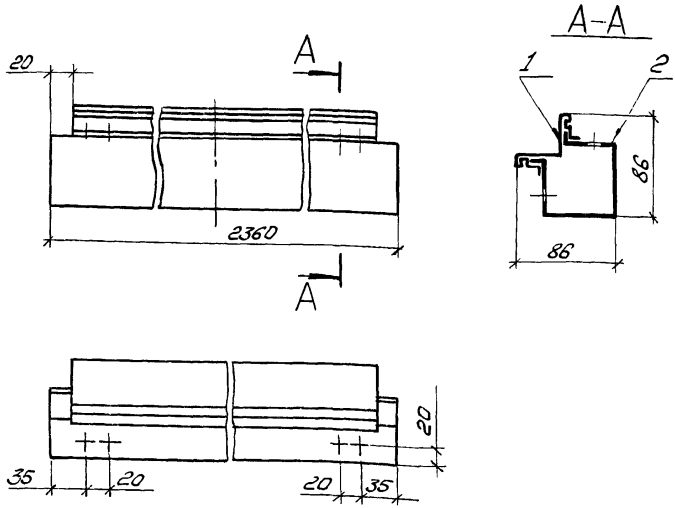

Размеры для справок.

				1.431.3-26.1-11.200СБ			
				Стойка планировочная угловая СПУ7 Сборочный чертеж	Стадия	Масса	Масштаб
					Р	7,76	1:4
Зав.отд.	Исаков		26.03.86		Лист	Листов 1	
Н.контр.	Орлова		28.03.86		ЭКБ ВПО "Союзстройконструкция"		
Зам.зав.отд.	Кочергин		10.03.86				
Рук.бриг.	Жигалов		10.03.86				
Инженер	Асташова		03.03.86				

Взам.инв.№ | Подп. и дата | Инв.№ подл.

25 √ (√)

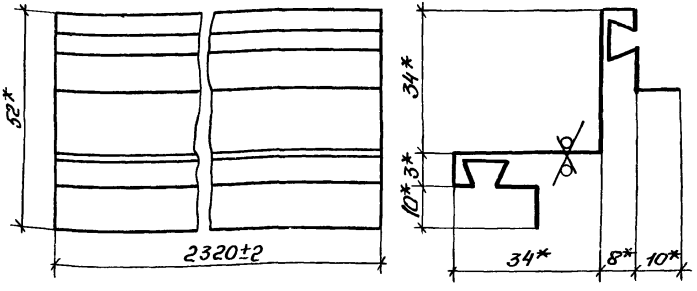

1.* Размеры для справок.
2. Покрытие наружной поверхности: грунтовка ПЛ-0213 ТУ6-10-1935-84, IV-У4.

				1.431.3-26.1-11.201			
				Стойка	Стадия	Масса	Масштаб
					Р	3,0	1:1
					Лист	Листов 1	
Зав.отд.	Исаков		26.03.86	2.208 ОЦ 1 ТУ 67-522-83 / 08 ГОСТ 14918-80	ЭКБ ВПО "Союзстройконструкция"		
Н.контр.	Орлова		26.03.86				
Зам.зав.отд.	Кочергин		10.03.86				
Рук.бриг.	Жигалов		10.03.86				
Инженер	Асташова		03.03.86				

Инв. № подл. | Подп. и дата | Взам. инв. №

21462-02 168

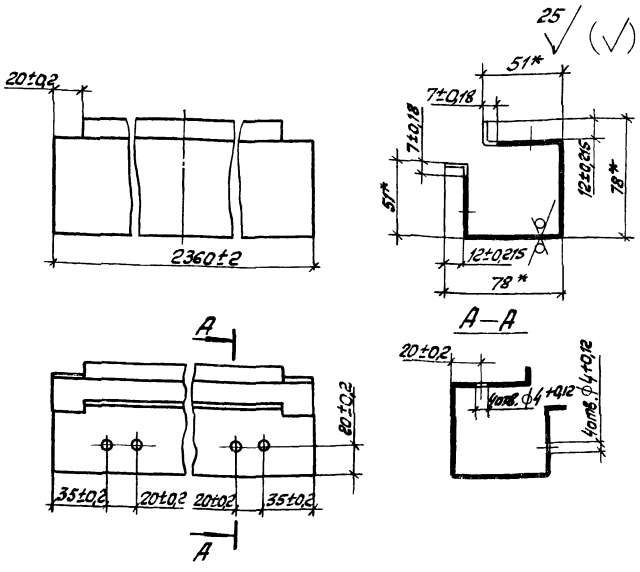

1.* Размеры для справок.
2. Покрытие наружной поверхности: грунтовка ПЛ-0213 ТУ6-10-1935-84, IV-У4.

				1.431.3-26.1-11.202			
				Стойка	Стадия	Масса	Масштаб
					Р	4,76	1:2,5
Зав. отд.	Исаков		26.03.86		Лист	Листов 1	
Н. контр.	Орлова		26.03.86				
Зам. зав. отд.	Кочергин		10.03.86	2.209.04 1ТУ67-522-83	ЭКБ ВПО		
Рук. бриг.	Жигалов		10.03.86	08 ГОСТ 14918-80	Союзстройконструкция		
Инженер	Асташова		5.03.86				

Формат	Зона	Поз.	Обозначение	Наименование	Кол.	Примеч.
				Документация		
А4			1.431.3-26.1-11.300 СБ	Сборочный чертеж		
				Детали		
А4		1	1.431.3-26.1-11.301	Стойка	1	
А4		2	1.431.3-26.1-11.302	Стойка	1	

Инв. № подл. | Подпись и дата | Взам. инв. №

Зав. отд.	Иванов		25.03.86
Н. контр.	Орлова		28.03.86
Гл. специал.	Кочергин		10.03.86
Рук. бриг.	Жигалов		10.03.86
Инженер	Асташова		03.03.86

1.431.3-26.1-11.300

Стойки пластинчатые уголковые СП48

Стадия	Лист	Листов
Р		1

ЭКБ ВПО Союзстройконструкция

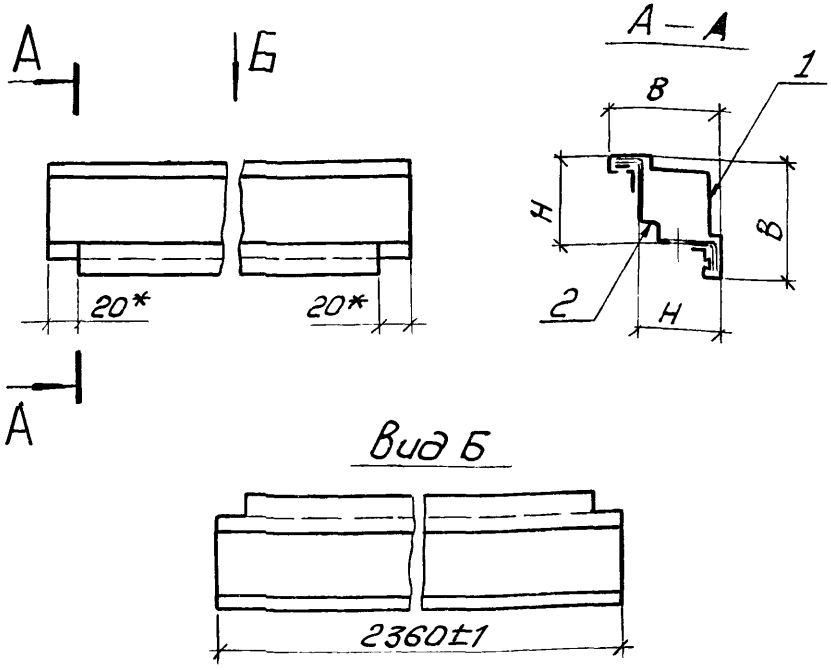

Обозначение	В, мм	Н, мм	Масса, кг
1.431.3-26.1-11.300	89	69	7,19
	96	76	7,75

1.* Размеры для справок.

2. Стойку планировочную угловую СПУ8 с размерами В=89 мм, Н=69 мм разрешается изготавливать до износа существующего инструмента.

Зав.отд	Исаков		26.03.86
Н.контр	Орлова		26.03.86
Зам.зав.отд	Кочергин		10.03.86
ИНж.	Мустаева		03.03.86

1.431.3-26.1-11.300СБ

Стойка планировочная угловая СПУ8 Сборочный чертеж

Стадия	Масса	Масштаб
Р	см. табл.	1:5
Лист	Листов 1	

ЭКБ ВПО Союзстройконструкция

25 √ (√)

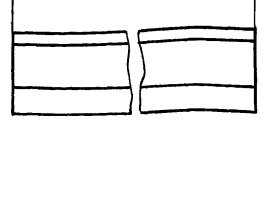

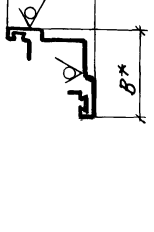

Обозначение	B*, мм	Масса, кг
1.431.3-26.1-11.301	89	4,69
	96	5,04

1.* Размеры для справок.

2. Покрытие наружной поверхности: грунтовка ПЛ-0213 ТУ6-10-1935-84, IV-У4.

				1.431.3-26.1-11.301			
				Стойка	Стадия	Масса	Масштаб
					Р	СМ. табл	1:5
Зав отд.	Исаков		26.03.86		Лист	Листов 1	
Н. контр.	Орлова		27.03.86	2206 ОЦ 1ТУ67-522-83 / 08 ГОСТ14918-80	ЭКБ ВПО Союзстройконструкция		
Зам. зав. отд.	Коуергин		10.03.86				
Инж.	Мустаева		03.03.86				

Взам. инв. №

Подп. и дата

Инв. № подл.

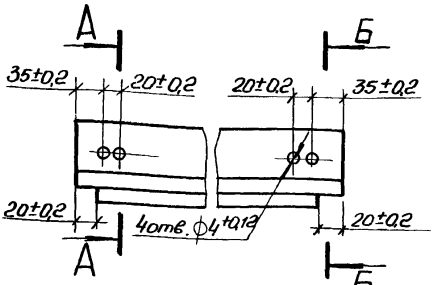

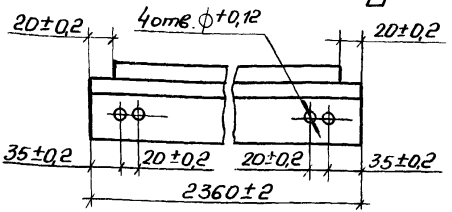

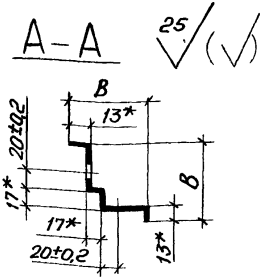

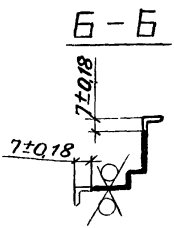

Обозначение	В, мм	Масса, кг
1.431.3-26.1-11.302	81	2,5
	88	2,7

1.* Размеры для справок
2. Покрытие наружной поверхности: грунтовка ПЛ-0213 ТУ6-10-1935-84, IV-У4.

Инв. № подл. | Подп. и дата | Взам. инв. №

Зав. отд.	Исаков		21.11.86
Н. контр.	Орлова		20.11.86
Гл. инж.	Кочергин		18.12.86
Инж.	Мустаева		17.12.86

1.431.3-26.1-11.302

Стойка

Стадия	Масса	Масштаб
Р	см. табл.	1:5
Лист	Листов 1	

2.20704 1ТУ67-522-83 08 ГОСТ 14918-80

ЭКБ ВПО Союзстройконструкция

21462-02 173

Формат А4

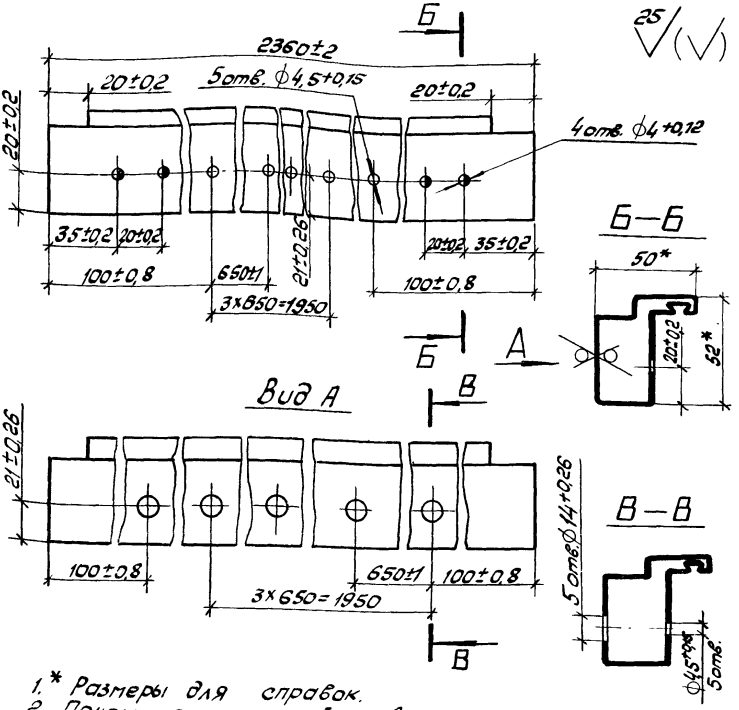

1. * Размеры для справок.
2. Покрытие наружной поверхности: грунтовка ПЛ-0213 ТУ6-10-1935-84, IV-У4.

					1.431.3-26.1-11.401		
					Стойка планировочная СПВ4	Стадия: Р; Масса: 4,57; Масштаб: 1:2	
Зав. отд.	Исаков			21.02.84		Лист	Листов 1
Н. контр.	Орлова			20.02.84	2.801.01ц 1ТУ67-522-83 08 ГОСТ14918-80	ЭКБ ВПО Союзстройконструкция	
Зам. зав. отд.	Кочергин			18.02.84			
Инж.	Мустаева			17.02.84			

Инв. № подл. | Подп. и дата | Взам. инв. №

25 √ (√)

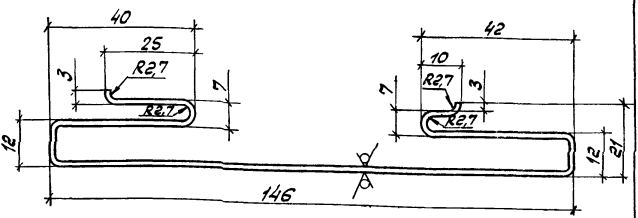

1. Длина профиля принимается по проекту.
2. Неуказанные внутренние радиусы сгибов 0,9мм.
3. Неуказанные предельные отклонения размеров: ± t2/2.
4. Масса 1м длины профиля 1,96кг.
5. Покрытие: грунтовка ПЛ-0213 ТУ6-10-1935-84, IV-У4.

Инв.№ подл. | Подп. и дата | Взам. инв.№

Зав.отд.	Исаков		26.03.86
Н.контр.	Орлова		26.03.86
Зам.зав.отд.	Кочергин		26.03.86
Рук.бриг.	Жигалев		26.03.86
Инженер	Асташова		26.03.86

1.431.3-26.1-12.001

Заглушка

Стадия	Масса	Масштаб
Р	См. Т.Т	1:1
Лист	Листов 1	

ОЦ 08 Б-ПВ-О-08 ГОСТ 19904-74 / Г-Ур-Мт-Ур-2 ГОСТ 14918-80

ЭКБ ВПО Союзстройконструкция

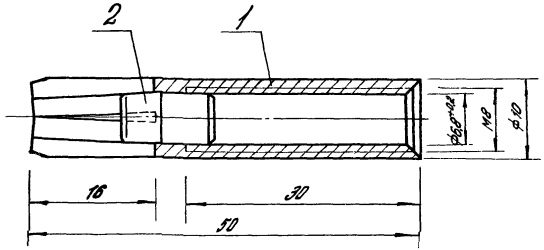

Формат	Зона	Поз.	Обозначение	Наименование	Кол.	Примечание
				Детали		
А4		1	11760.00.00.001	Втулка	1	
А4		2	11760.00.00.002	Пробка	1	

Зав.лабор.	Алексеенко		
Н.контр.	Белов		
Гл.констр.	Белов		
Нач.сект.	Гальцев		

11760.00.00.000 СБ

Дюбель ДПК - М8

Стадия	Масса	Масштаб
Р	0,02	2:1
Лист	Листов 1	

ВНИИМОНТАЖСПЕЦСТРОЙ

Инв.№ подл. | Подпись и дата | Взам.инв.№

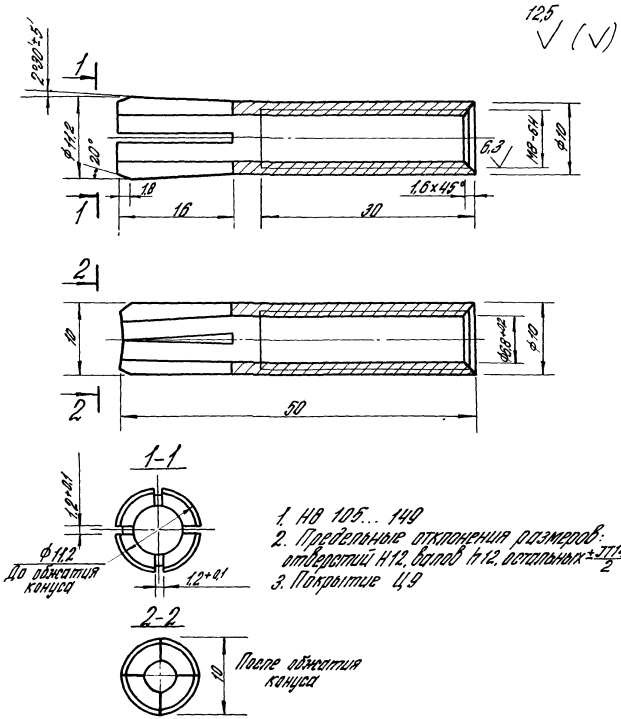

1. НВ 105... 149
2. Предельные отклонения размеров: отверстий Н12, валов h12, остальных $\pm\frac{IT14}{2}$
3. Покрытие Ц9

				11760.00.00.001			
				Втулка	Стадия	Масса	Масштаб
					Р	0,017	2:1
					Лист	Листов	
Зав. лабор.	Алексеенко			Сталь 20, ГОСТ 1050-74	ВНИИМОНТАЖСПЕЦСТРОЙ		
Н. контр.	Белов						
Ст. н. сотр.	Белов						
Мл. н. сотр.	Гольцев						

6,3 √ (√)

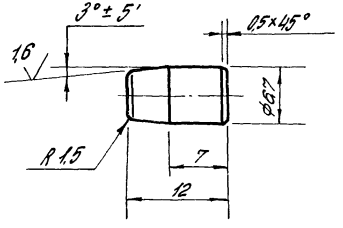

1. НВ 149... 196
2. Предельные отклонения размеров: валов h12, остальных ± 1/2 JT14

				11760.00.00.002			
				Пробка	Стадия	Масса	Масштаб
					Р	0,003	2:1
Зав.лаб.	Алексеенко				Лист	Листов	
Н.контр.	Белов			Сталь 35, ГОСТ 1050-74	ВНИИМОНТАЖСПЕЦСТРОЙ		
Ст.н.сотр.	Белов						
Мл.н.сотр.	Гольцев						

Инв. № подл. | Подпись и дата | Взам. инв. №

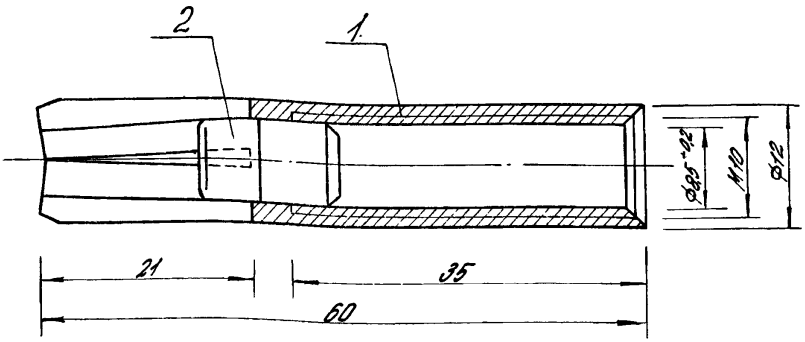

Формат	Зона	Поз.	Обозначение	Наименование	Кол.	Примечание
				Детали		
А4		1	11761.00.00.001	Втулка	1	
А4		2	11761 00.00.002	Пробка	1	

Зав. лабор.	Алексеенко		
Н. контр.	Белов		
Ст. н. сотр.	Белов		
Мл. н. сотр.	Гольцев		

11761.00.00.000 СБ

Дюбель ДРК – М10

Стадия	Масса	Масштаб
Р	0,033	2:1

Лист | Листов 1

ВНИИМОНТАЖСПЕЦСТРОЙ

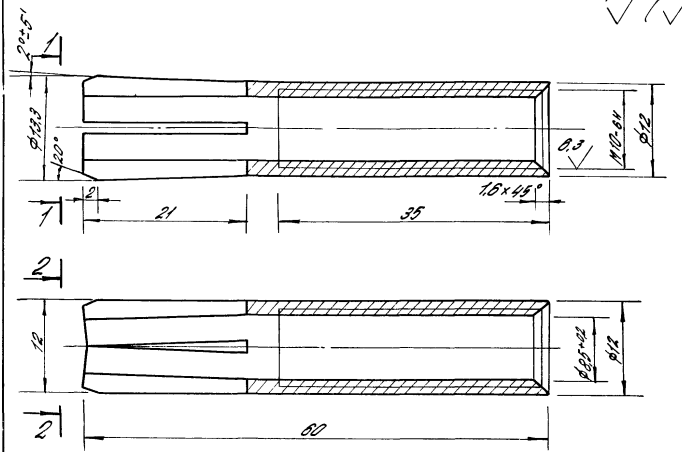

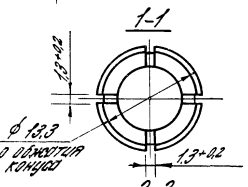

1. НВ 105... 149
2. Предельные отклонения размеров: отверстий Н12, валов h12, остальных $\pm\frac{IT14}{2}$
3. Покрытие Ц9

Зав.лабор.	Алексеенко		
Н.контр.	Белов		
Ст.н.сотр.	Белов		
Мл.н.сотр.	Гольцев		

11761.00.00.001

Втулка

Отрасль	Масса	Масштаб
Р	0,027	2:1
Лист	Листов 1	

Сталь 20, ГОСТ 1050-74

ВНИИНИТРАНСПЕЦСТРОЙ

Инв.№ подл. | Подпись и дата | Взам.инв.№

6,3 √ (√)

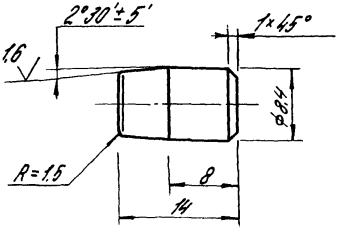

1. НВ 149...196
2. Предельные отклонения размеров: валов h12, остальных $\pm\frac{1}{2}$ JT14.

				11761.00 00 002			
				Пробка	Стадия	Масса	Масштаб
					Р	0,606	2:1
					Лист	Листов 1	
Зав. лабор.	[illegible]	[illegible]		Сталь 35, ГОСТ 1050-74	ВНИИМОНТАЖСПЕЦСТРОЙ		
Н. контр.	Белов	[illegible]					
Ст.н.сотр.	Белов	[illegible]					
М.д.н.сотр.	Гольцев	[illegible]					

Инв. № подл. | Подпись и дата | Взам. инв. №

gost.e-ecolog.ru

Лин 16.0786г.