ТИПОВЫЕ КОНСТРУКЦИИ, ИЗДЕЛИЯ И УЗЛЫ ЗДАНИЙ И СООРУЖЕНИЙ

Серия 1.431.3-26

ПЕРЕГОРОДКИ ПАНЕЛЬНЫЕ С ПРИМЕНЕНИЕМ ГНУТЫХ ПРОФИЛЕЙ ИЗ ТОНКОЛИСТОВОЙ СТАЛИ МНОГОЭТАЖНЫХ ПРОМЫШЛЕННЫХ ЗДАНИЙ

Выпуск 0

МАТЕРИАЛЫ ДЛЯ ПРОЕКТИРОВАНИЯ

gost.e-ecolog.ru

ЦЕНТРАЛЬНЫЙ ИНСТИТУТ ТИПОВОГО ПРОЕКТИРОВАНИЯ
ГОССТРОЯ СССР

Москва, А-445, Смольная ул., 22

Сдано в печать IX 1986 года

Заказ № 11507 Тираж 3760 экз

ТИПОВЫЕ КОНСТРУКЦИИ, ИЗДЕЛИЯ И УЗЛЫ ЗДАНИЙ И СООРУЖЕНИЙ

Серия 1.431.3-26

ПЕРЕГОРОДКИ ПАНЕЛЬНЫЕ С ПРИМЕНЕНИЕМ ГНУТЫХ ПРОФИЛЕЙ ИЗ ТОНКОЛИСТОВОЙ СТАЛИ МНОГОЭТАЖНЫХ ПРОМЫШЛЕННЫХ ЗДАНИЙ

Выпуск 0

МАТЕРИАЛЫ ДЛЯ ПРОЕКТИРОВАНИЯ

РАЗРАБОТАНЫ

ЦНИИПРОМЗДАНИЙ

Зам. директора по научной работе С.М. Гликин

Зав. отделом ЭСК А.Э. Бутлицкий

Гл. арх. проекта Н.С. Ермолин

УТВЕРЖДЕНЫ

Госстроем СССР, протокол от 07.06.85 г. N 49

Обозначение	Наименование	Стр.
1.431.3-26.0-00 ПЗ	Пояснительная записка	4
-01	Ключ для подбора стоек фахверка в зданиях с каркасами серий 1.420-12; 1.420-6	24
-02	Ключ для подбора стоек фахверка в зданиях с каркасом серии 1.020-1/83	25
-03	Пример решения поперечной перегородки в зданиях с каркасом по серии 1.420-12 (ригели с полками)	26
-04	Пример решения поперечной перегородки в зданиях с каркасом по серии 1.420-12 (прямоугольный ригель)	27
-05	Пример решения поперечной перегородки в зданиях с каркасом по серии 1.420-6 (ребристые плиты перекрытия)	28
-06	Пример решения поперечной перегородки в зданиях с каркасом по серии 1.420-6 (многопустотные плиты перекрытия)	29
-07	Пример решения продольной перегородки в зданиях с каркасом по серии 1.420-6 (многопустотные плиты перекрытия)	30
-08	Пример решения поперечной перегородки в зданиях с каркасом по сериям 1.420-12; 1.420-6 в пролете между колонн	31
-09	Пример решения поперечной перегородки в зданиях с каркасом по серии 1.020-1/83 (многопустотные плиты перекрытия)	32
-10	Пример решения продольной перегородки в зданиях с каркасом по серии 1.020-1/83 (многопустотные плиты перекрытия)	33

Инв. № подл. | Подпись и дата | Взам. инв. №

1.431.3-26.0-00

Содержание

Стадия	Лист	Листов
Р	1	2

ГИП арх. пр. Ермолин

ЦНИИПРОМЗДАНИЙ

Обозначение	Наименование	Стр.
1.431.3-26.0-11	Схема расположения элементов каркаса поперечной перегородки с шагом колонн 6м в зданиях серии 1.420-12	34
-12	Схема расположения элементов каркаса поперечной перегородки с шагом колонн 12 м в зданиях серии 1.420-12	35
-13	Схема расположения элементов каркаса продольной перегородки в зданиях по серии 1.420-6 (многопустотные плиты перекрытия)	36
-14	Схема расположения элементов каркаса поперечной перегородки, устанавливаемых в пролете между колонн в зданиях серии 1.420-12 ; 1.420-6	37
-15	Схема расположения элементов каркаса поперечной перегородки с шагом колонн 9 м в зданиях серии 1.020-1/83	38
-16	Схема расположения элементов каркаса поперечной перегородки в зданиях с каркасом по серии 1.020-1/83	39
-17	Схема расположения элементов верхней части перегородки	40
-18	Схема расположения опорных столиков и ривелей на колоннах и стойках фахверка	41

Инв.№ подл. | Подпись и дата | Взам.инв.№

1. Общая часть

1.1. Настоящая серия содержит рабочие чертежи панельных перегородок с каркасом из стальных холодногнутых профилей и состоит из следующих выпусков:

Выпуск 0 - Материалы для проектирования.

Выпуск 1 - Панели перегородок, элементы фахверка и детали крепления. Рабочие чертежи.

Выпуск 2 - Узлы. Рабочие чертежи.

2. Назначение и область применения

2.1. Перегородки разработаны для многоэтажных производственных зданий с каркасами по сериям 1.420-12 (с сеткой колонн 6х6; 9х6м и высотой этажей 3,6; 4,8; 6,0; 7,2м), 1.420-6 (с сеткой колонн 12х6м и высотой этажей 4,8; 6,0; 7,2м) и 1.020-1/83 (с сеткой колонн 6х6; (6+3+6)х6м; 9х6м и высотой этажей 3,3; 3,6; 4,2; 4,8; 5,4; 6,0м), возводимых в районах с расчетной сейсмичностью не более 6 баллов.

Перегородки могут применяться для выгораживания помещений с относительной влажностью воздуха не более 60% при отсутствии агрессивных сред.

Предел огнестойкости перегородок менее 0,25 часа. Предел распространения огня равен нулю.

Величины звукоизоляции перегородок от воздушного шума (на глухом участке)

Частота Гц	63	125	250	500	1000	2000	4000	8000
Звукоизоляция дБ	17	16	19,5	23,9	26,2	22,6	27,1	27,9

3. Нагрузки и расчет конструкций перегородок

3.1. Нагрузки на перегородки приняты:

а) вертикальные - от собственного веса конструкций;

Инв.№ подл. | Подпись и дата | Взам.инв.№			
Зав.отд.	Бутылицкий	1.431.3-26.0-00.П3	
Н.контр.	Ермолин	Пояснительная записка	Стадия: Р; Лист: 1; Листов: 20
Гл.арх.пр.	Ермолин		ЦНИИПРОМЗДАНИЙ
Гл.инж.пр.	Яновский		

б). горизонтальные- от ветра (для зданий с открывающимися проемами).

3.2. Вертикальные нагрузки при расчете стоек фахверка, опорных столиков, горизонтальных ригелей и панелей приняты с коэффициентом перегрузки n=1.1.

При транспортировке панелей и монтаже конструкций перегородок принят коэффициент динамичности n=1.5.

3.3. Расчетная ветровая нагрузка на перегородки в соответствии со СНиП II-6-74 принята 11 кгс/м², что соответствует скоростному напору ветра IV района.

4. Конструктивные решения перегородок

4.1. Перегородки устанавливаются по граням и осям колонн, а также между ними.

4.2. Перегородки запроектированы сборно-разборными и состоят из панелей, С-образных ригелей, стоек фахверка и планировочных стоек; изготовление — по технологии Первоуральского завода.

4.3. Стойки фахверка устанавливаются с шагом 6.0 м.

4.4. Крепление низа стоек фахверка в первом этаже осуществляется при помощи фундаментных болтов (по ГОСТ 24379.1-80) устанавливаемых в бетонную подготовку пола.

Крепление низа стоек фахверка в верхних этажах осуществляется при помощи распорных конических дюбелей устанавливаемых в бетонную подготовку. Бетонная подготовка размером 500×500×60 мм устраивается на плитах перекрытий из бетона марки М200 Распорные конические дюбели разработаны СКБ ВНИИМонтажспецстроя и изготавливаются Ногинским опытным заводом монтажных приспособлений Минмонтажспецстроя СССР.

4.5. Крепление верха стоек фахверка к плитам перекрытий (покрытий) и ригелям осуществляется при помощи насадок, приваривающих к соединительным изделиям МС, предварительно прикрепленным распорными

дюбелями ДРК-М8 к конструкциям перекрытия.

Принятая конструкция крепления верха стоек фахверка исключает возможность передачи на них вертикальных нагрузок от перекрытия (покрытия).

Номенклатура стоек фахверка приведена в табл. 2.

4.6. Горизонтальные С-образные ригели располагаются по высоте с шагом 3,6; 3,0; 2,55 и 1,8 м и крепятся к столикам, установленным на колоннах каркаса здания и стойках фахверка. Номенклатура ригелей приведена в табл. 3.

Крепление опорных столиков к железобетонным колоннам каркаса здания осуществляется при помощи распорных дюбелей ДРК-М10, а к стойкам фахверка - на сварке.

4.7. Крепление горизонтальных профилей (марки 2.201) к полу выполняется при помощи пластмассовых дюбелей, винтов, а к С-образным ригелям – самонарезающими винтами.

4.8. Планировочные стойки позволяют осуществлять крестообразные, Т-образные и угловые примыкания перегородок.

Планировочные стойки СП1...СП4 устанавливаются с шагом 6 м на прямых участках перегородок, а СПУ1...СПУ8 - с шагом кратным ширине панелей.

4.9. Крепление планировочных стоек к горизонтальным профилям (марки 2.201) осуществляется при помощи уголков (марки 2.227), швеллеров (марки 3.228) и винтов. Номенклатура планировочных стоек приведена в табл. 4.

4.10. Панели запроектированы глухими и с однопольными дверями и состоят из каркаса, выполненного из стальных холодногнутых оцинкованных и окрашенных профилей, заполнителя из плоских асбестоцементных листов и трехслойных вставок для полотен дверей.

При необходимости панели с двупольными дверями следует принимать по серии 1.431-3-22

В качестве заполнителя панелей могут применяться и другие листовые материалы толщиной 10мм (древесностружечные, древесноволокнистые, цементно-стружечные и гипсоволокнистые плиты, декоративная фанера и т.д.).

Номенклатура панелей приведена в табл. 1.

4.11. Трехслойные вставки для дверных полотен решены в двух вариантах.

В первом варианте вставка выполняется аналогично полотнам стандартных деревянных дверей и состоит из деревянного каркаса, облицовки из твердых древесноволокнистых плит и среднего слоя из сотопласта или полос древесноволокнистых плит, поставленных на ребро.

Во втором варианте вставка состоит из облицовки, выполненной из стальных листов, и среднего слоя из твердых минераловатных плит.

4.12. Горизонтальные и вертикальные элементы обвязок панелей соединяются между собой при помощи уголков марки 3.227 и самонарезающих винтов.

4.13. Крепление импостов панелей к вертикальным обвязкам осуществляется при помощи пластмассовых фланцев марки 3.204 и самонарезающих винтов.

4.14. Крепление заполнителя к каркасу панелей выполняется при помощи штапиков марки 2.804, а трехслойные вставки полотен дверей - профилями марки 2.301 и самонарезающими винтами.

4.15. В качестве уплотнителя в панелях применяются резиновые профили марок 2.901 и 2.902.

4.16. Крепление панелей к горизонтальным профилям (марки 2.201), установленным на полу, и С-образным ригелям осуществляется

при помощи уголков марки 3.227, предварительно установленных вверху и внизу на одном из вертикальных торцов панелей, швеллеров марки 3.228 и винтов.

При монтаже панелей справа налево уголки марки 3.227 устанавливаются на левых торцах панелей (если смотреть на панель со стороны штыпиков), а при монтаже слева направо- на правых торцах.

На доборных панелях уголки не устанавливаются, а их крепление осуществляется непосредственно к смежной планировочной стойке при помощи самонарезающих винтов.

4.17. Для обеспечения в процессе эксплуатации совместной работы смежных панелей на их вертикальных торцах и на одном из торцов планировочной стойки смежной с основной панелью с шагом 1.0 м устанавливаются пластмассовые фиксирующие накладки марки 3. 409.

4.18. В дверях устанавливаются замки марки ЗВ7 по ГОСТ 5089-80.

4.19. Панели обозначаются марками, состоящими из буквенно-цифровых групп, разделяемых дефисом.

Первая группа содержит обозначение типа панели и ее габаритные размеры: высоту и ширину в дециметрах, значения которых округлены до целого числа.

Во второй группе содержатся дополнительные данные, отражающие особые условия применения и наличие в них дверных проемов. Буквой "Д" обозначается доборная панель, буквой Д1- панель с дверью.

Пример условного обозначения (марки) панели типа ПГ, высотой 1590, шириной 1164 мм:

ПГ 16. 12

То же, панели типа ПГ, высотой 2790мм, шириной 854мм, доборной:

ПГ28.09-д

То же, панели типа ПГ, высотой 3415мм, шириной 1164мм с дверью:

ПГ34.12-Д1

4.20. Стальные холодногнутые профили (панелей, планировочных стоек) приняты по ТУ67-522-83 (Минтяжстроя СССР) и изготавливаются из холоднокатаной оцинкованной или неоцинкованной рулонной стали по ГОСТ19904-74 и ГОСТ14918-80 на профилегибочных станах.

При изготовлении профилей из неоцинкованной холоднокатаной рулонной стали их необходимо окрашивать. Степень очистки поверхностей стальных профилей и группу лакокрасочных покрытий следует принимать по СНиП2.03.11-85. Марки, сечения и масса холодногнутых стальных профилей приведены в табл. 6.

4.21. Стойки фахверка, С-образные ригели приняты по ТУ67-559-83 (Минтяжстроя СССР) и изготавливаются из горячекатаной стали обыкновенного качества по ГОСТ8282-76 на профилегибочных станах.

4.22. Стальные уголки, швеллеры, а также пластмассовые вкладыши, планки, прокладки, пробки, накладки приняты по нормалям Первоуральского завода комплектных металлоконструкций

4.23. Асбестоцементные плоские листы толщиной 10мм приняты по ГОСТ18124-75 (ст. СЭВ827-77)

4.24. Распорные дюбели ДРК-М8 и ДРК-М10 разработаны ВНИИМонтажспецстроем Минмонтажспецстроя СССР

4.25 Указания по монтажу приведены в вып. 2

Инв.№подл. | Подпись и дата | Взам.инв.№

Номенклатура панелей перегородок Таблица 1

Обозначение	Эскиз	Марка	Расход основных материалов: Сталь, кг	Расход основных материалов: Заполнитель, м²	Масса кг
1.431.3-22.1-0.600	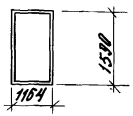	ПГ 16.12	15,93	1,66	46,2
1.431.3-22.1-0.601		ПГ 16.12-Д			
1.431.3-26.1-01.000	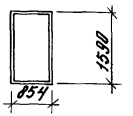	ПГ 16.09-Д	14,00	1,19	36,5
1.431.3-26.1-03.000	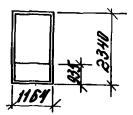	ПГ 24.12	25,8	2,43	69,3
1.431.3-26.1-02.000		ПГ 24.12-Д			
1.431.3-26.1-02.000-01	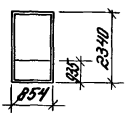	ПГ 24.09-Д	23	1,74	53,4
1.431.3-26.1-04.000	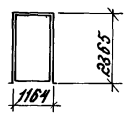	ПГ 24.12-Д1	48	—	81,8
1.431.3-22.1-0.602	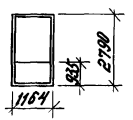	ПГ 28.12	25,72	2,93	80,0
1.431.3-22.1-0.603		ПГ 28.12-Д			

Рабочие чертежи панелей ПГ 16.12; ПГ 16.12-Д; ПГ 28.12; ПГ 28.12-Д; ПГ 28.12-Д1; ПГ 34.12; ПГ 34.12-Д; ПГ 34.12-Д1 разработаны в выпуске 1 серии 1.431.3-22.

Инв. № подл. | Подпись и дата | Взам. инв. №

Продолжение таблицы 1

Обозначение	Эскиз	Марка	Расход основных материалов		Масса, кг
			Сталь, кг	Заполнитель, м²	
1.431.3-26.1-02.000-02	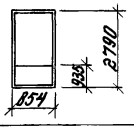	ПГ 28.09-Д	25,3	2,09	61,7
1.431.3-22.1-0.604	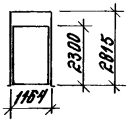	ПГ 28.12-Д1	69,3	0,45	93,7
1.431.3-22.1-0.602-01	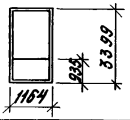	ПГ 34.12	28,8	2,25	95,3
1.431.3-22.1-0.603-01		ПГ 34.12-Д			
1.431.3-26.1-02.000-03	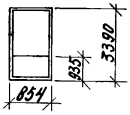	ПГ 34.09-Д	29,1	2,55	74,8
1.431.3-22.1-0.604-01	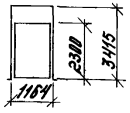	ПГ 34.12-Д1	73,6	1,11	109,1

Общее примечание см. на листе 7.

Номенклатура стоек фахверка

Таблица 2

Обозначение	Эскиз	Марка	Сечение, мм	ℓ, мм	Масса, кг
1.431.3-26.1-05.000	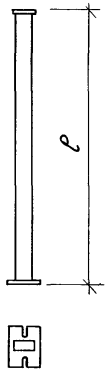	СФМ1	2 ГНЕ 100х 80х 40х3	2590	45,09
-01		СФМ2		2690	46,68
-02		СФМ3		3090	53,04
-03		СФМ4		3190	54,63
-04		СФМ5		3290	56,22
-05		СФМ6		3340	57,02
-06		СФМ7		3490	59,40
-07		СФМ8		3790	64,17
-08		СФМ9		3890	65,74
-09		СФМ10		4290	72,12
-10		СФМ11		4390	73,71
-11		СФМ12		4490	75,30
-12		СФМ13		4540	76,10
-13		СФМ14		4690	78,48
-14		СФМ15		4990	83,25
-15		СФМ16		5090	84,84
16		СФМ17		5490	91,20
-17		СФМ18		5590	92,79
-18		СФМ19		5690	94,38
-19		СФМ20		5740	95,18
-20		СФМ21		58.90	9.50

Инв.№ подл. | Подпись и дата | Взам. инв.№

Продолжение таблицы 2

Обозначение	Эскиз	Марка	Сечение, мм	ℓ, мм	Масса, кг
1.431.3-26.1-05.000-21	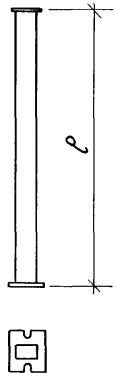	СФМ22	2 Гн. С 160х60х40х3	6190	102,33
-22		СФМ23		6290	103,92
-23		СФМ24		6690	110,28
-24		СФМ25		6790	111,87
-25		СФМ26		6890	113,46
-26		СФМ27		6940	114,26
-27		СФМ28		2740	47,47
-28		СФМ29		2890	49,86
-29		СФМ30		2970	51,13
-30		СФМ31		3040	52,25
-31		СФМ32		3640	61,78
-32		СФМ33		3940	66,56
-33		СФМ34		4090	68,94
-34		СФМ35		4240	71,33
-35		СФМ36		4840	81,0
-36		СФМ37		5140	85,8
-37		СФМ38		5290	88,02
-38		СФМ39		5440	90,41

Номенклатура ригелей

Таблица 3

Обозначение	Эскиз	Марка	Сечение мм	ℓ, мм	Масса, кг
1.431.3-26.1-08.004		Р-1	Гн. С 160х80х4х4	5980	62,01
1.431.3-26.1-08.005		Р-2			
1.431.3-26.1-08.006		Р-3			
1.431.3-26.1-08.007		Р-4		5580	57,86
-01	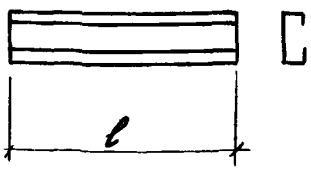	Р-5		5680	58,90
-02		Р-6		2680	27,79
-03		Р-7		2580	26,75
1.431.3-26.1-08.008		Р-8		5830	60,45
1.431.3-26.1-08.009		Р-9		2830	29,34
1.431.3-26.1-08.008-01		Р-10		5780	59,94
1.431.3-26.1-08.009-01		Р11		2780	28,83
1.431.3-26.1-09-009	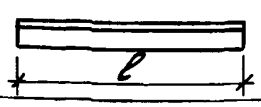	Р-12	Гн. L 80х4	5980	28,6

Ригели Р-1... Р-11 изготавливаются из стальных „С"-образных профилей по ТУ67-559-83

Инв.№подл. | Подпись и дата | Взам.инв.№

Номенклатура планировочных стоек Таблица 4

Обозначение	Эскиз	Марка	ℓ, мм	Масса, кг
1.431.3-22.1-8.013	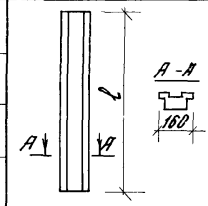	СП1	1610	6,10
		СП4	2360	8,9
1.431.3-22.1-8.013-01		СП2	2810	10,70
-02		СП3	3410	13,10
1.431.3-22.1-8.017	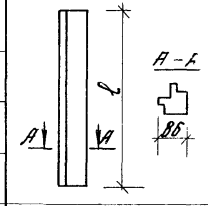	СПУ1	1610	5,50
		СПУ4	2360	7,76
1.431.3-22.1-8.017-01		СПУ2	2810	9,60
-02		СПУ3	3410	11,60
1.431.3-22.1-8.020	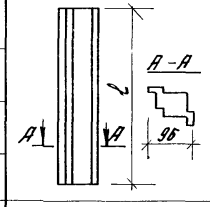	СПУ4	1610	5,30
		СПУ8	2360	8,07
1.431.3-22.1-8.020-01		СПУ5	2810	8,30
-02		СПУ6	3410	11,20
1.431.3-22.1-8.015	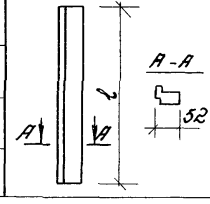	СПВ1	1610	2,22
		СПВ4	2360	3,42
1.431.3-22.1-8.015-01		СПВ2	2810	3,88
-02		СПВ3	3410	4,70

Рабочие чертежи планировочных стоек СП1...СП3; СПУ1...СПУ6; СПВ1...СПВ3 разработаны в выпуске 1 серии 1.431.3-22.

Номенклатура опорных и крепежных элементов

Таблица 6

Обозначение	Эскиз	Марка	Состав сечения, мм	Масса, кг
1.431.3-26.1-06.000		НС	ГН □ 100х60х15х3 -120х80х4 -100х100х2	1,09
1.431.3-26.1-09.000		СО-1	L 125х80х8 -105х60х6	3,52
1.431.3-26.1-09.100		СО-2	L 140х90х8 ГН □ 50х25х4 -120х72х6	1,95
1.431.3-26.1-09.201		СО-3	L125х80х8	2,0
-01		СО-3а		
1.431.3-26.1-09.202		СО-4		1,38
1.431.3-26.1-09.203		К-1	ГН L 80х40х3	0,45

Инв.№ подл. | Подпись и дата | Взам.инв.№

Продолжение таблицы 5

Обозначение	Эскиз	Марка	Сечение, мм	Масса, кг
1.431.3-26.1-08.001		МС-1	-150х580х4	2,73
-01		МС-2	-150х680х4	3,2
-02		МС-3	-150х680х4	3,2
-03		МС-4	-150х660х4	3,1
-04		МС-5	-150х800х4	3,8
-05		МС-6	-150х465х4	2,2
-06		МС-8	-150х465х4	2,2
-07		МС-10	-150х425х4	2,0
1.431.3-26.1-08		МС-7	-150х230х4 -130х90х4	1,45
-01		МС-9	-150х220х4 -130х90х4	1,40
-02		МС-11	-150х210х4 -130х30х4	1,36
-08		МС-12	-150х390х4	2,7
-09		МС-13	-150х480х4	2,3
1.431.3-26.1-08		МС-14	-150х170х4	0,8

Номенклатура стальных холодногнутых профилей

Таблица 6

Марка	Сечение	Толщина листа, мм	Масса, кг 1 п. м
2.801	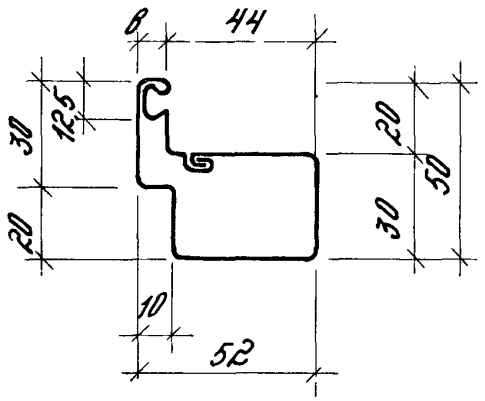	0,8	1,45
2.802	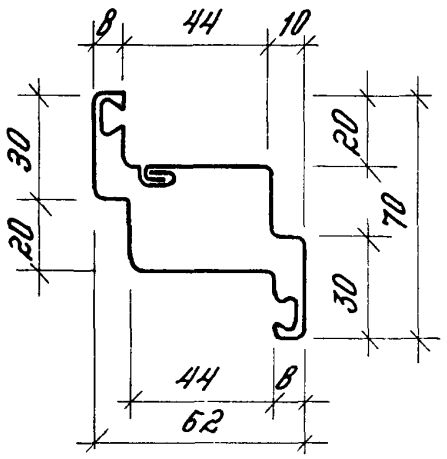	0,8	1,96
2.803	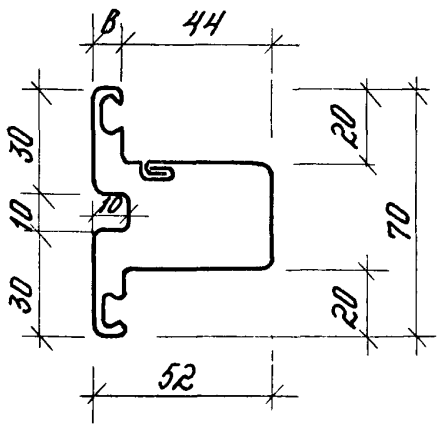	0,8	1,96

Инв.№ подл. | Подпись и дата | Взам. инв.№

Продолжение таблицы 6

Марка	Сечение	Толщина листа, мм	Масса, кг 1 п.м.
2.206 2.207	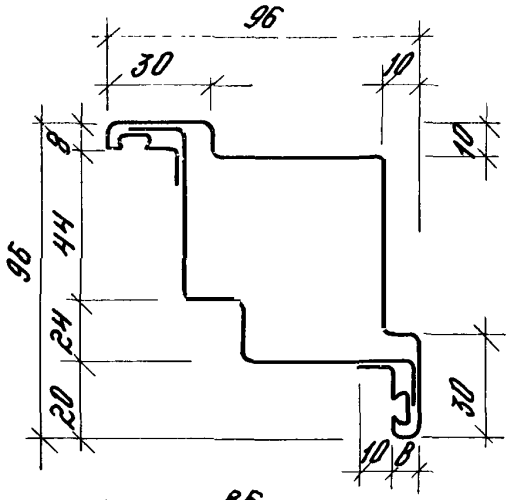	1,0	3,42
2.208 2.209	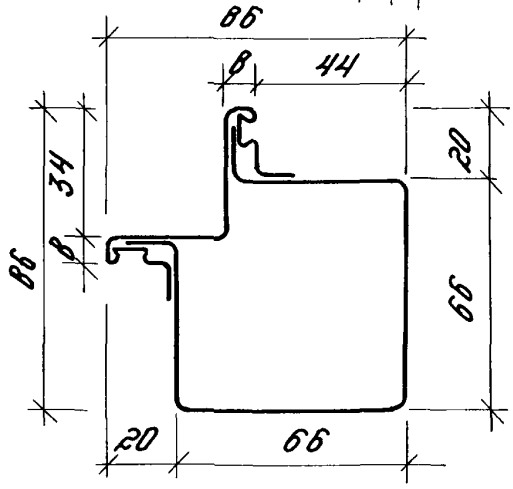	1,0	3,29
2.816	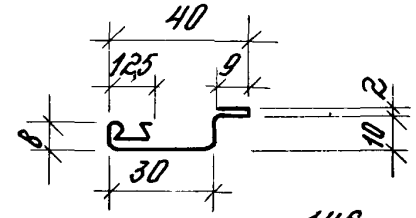	1,0	0,58
2.202	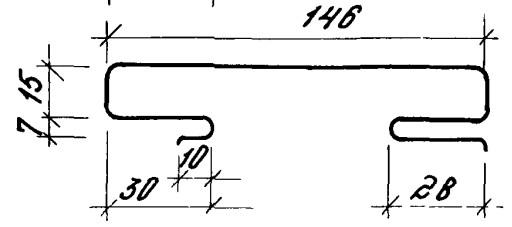	0,6	1,96

Продолжение таблицы 6

Марка	Сечение	Толщина листа, мм	Масса, кг 1 п м
2.804	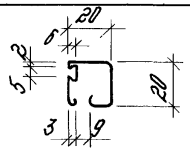	0,6	0,40
2.201	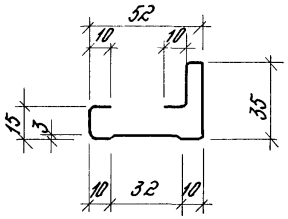	1,2	1,35
2.203	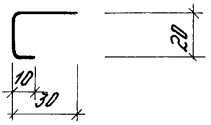	1,0	0,44
2.204 2.205	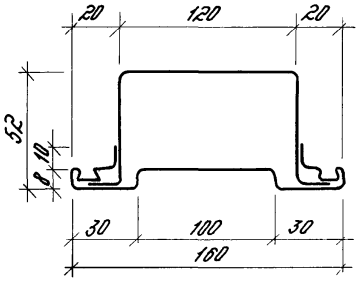	1,0	3,79

Инв.№ подл. | Подпись и дата | Взам. инв.№

Продолжение таблицы 6

Марка	Сечение	Толщина, мм	Масса, кг 1 п м
2.516	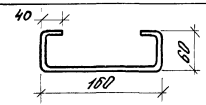	4	10,37
3.201	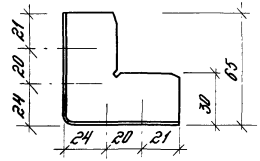	1,2	0,11
3.227	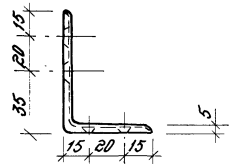	1,5	0,06
3.228	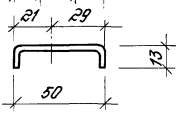	4	0,12
3.440 3.441	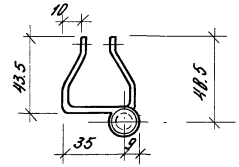	4	0,31

Номенклатура резиновых и пластмассовых профилей Таблица 7

Марка	Сечение	Масса кг 1 п.м
2.901	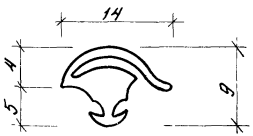	0,035
2.902	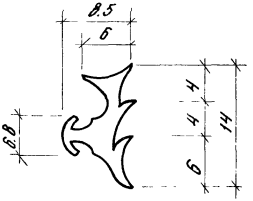	0,035
3.205	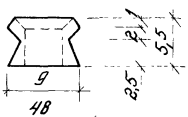	0,002
3.204	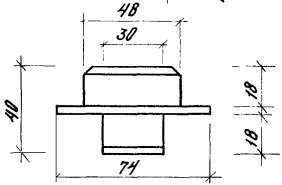	0,04
3.409	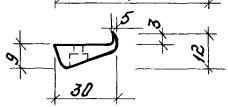	0,005

Профили марок 2.901, 2.902 изготавливаются из резины, профили марок 3.205, 3.204, 3.409 изготавливаются из пластмассы

ИНО №- Подп. Подпись и дата Взам. инв. №

1.431 3-26.0-00ПЗ

Лист 19

Ведомость расхода материалов на 100 м² перегородки Таблица 8

№строки	Наименование	Код материала	Код Ед. измерен	Расход на 100 м²	Примеч.
1	Сортовой прокат обыкновенного качества	093000			
2	Сталь крупносортная	093100	168	0,005	
3	Сталь толстолистовая рядовых марок толщиной от 4мм	097100	168	0,527	
4	Сталь тонколистовая толщиной от 1,9 до 3,9 мм	097200	168	0,0007	
5	Сталь тонколистовая толщиной от 1 до 1,8 мм	097300	168	0,018	
6	Сталь листовая рулонная толщиной от 0,5 до 0,8 мм	097400	168	0,87	
7	Итого листовой стали		168	1,42	
8	Винты	128400	796	1720	
9	Изделия и заготовки из пластмасс	229100	116	6,6	
10	Резиновые профили	251320	116	25,3	
11	Листы асбестоцементные плоские	578105	732	1,15	

Инв.№ подл. | Подпись и дата | Взам.инв.№

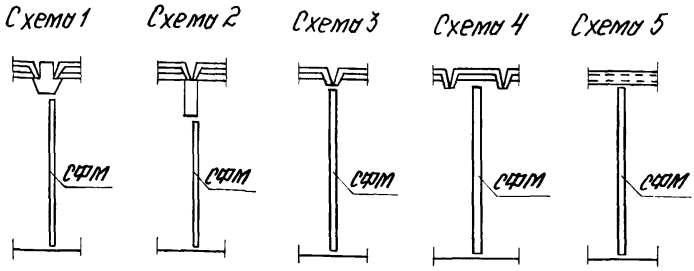

Расположение стоек фахверка

Шаг рядов, м	Под ригелями			Под плитами перекрытий			Под плитами покрытий	
	С полками Н=800мм	прямоугольными Н=800мм	прямоугольными (покрытия) Н=600мм	ребристыми		многопустотными	ребристыми	
				продольное ребро	поперечное ребро		продольное ребро	поперечное ребро
	Схема 1	Схема 2	Схема 2	Схема 3	Схема 4	Схема 5	Схема 3	Схема 4
3,6	СФМ-2	—	СФМ-1	СФМ-3	СФМ-5	—	СФМ-4	СФМ-6
4,8	СФМ-9	СФМ-7	СФМ-8	СФМ-10 / СФМ-11	СФМ-12 / СФМ-13	СФМ-12	СФМ-11	СФМ-13
6,0	СФМ-16	СФМ-14	СФМ-15	СФМ-17 / СФМ-18	СФМ-19 / СФМ-20	СФМ-19	СФМ-18	СФМ-20
7,2	СФМ-23	СФМ-21	СФМ-22	СФМ-24 / СФМ-25	СФМ-26 / СФМ-27	СФМ-26	СФМ-25	СФМ-27

В числителе указаны марки стоек фахверка, применяемые при ребристых плитах перекрытий высотой 400мм; в знаменателе при ребристых плитах перекрытий высотой 300мм

Инв.№ подл. | Подп. и дата | Взам.инв.№

Зав.отд	Бутлицкий		
Н.контр.	Ермолин		
Гл.арх.пр.	Ермолин		

1.431.3-25.0-01

Ключ для подбора стоек фахверка в зданиях с каркасами серий 1.420-12, 1.420-6

Стадия	Лист	Листов
Р		1

ЦНИИПРОМЗДАНИЙ

Схема 1 Схема 2 Схема 3 Схема 4 Схема 5

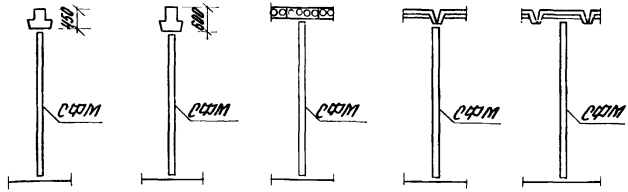

Расположение стоек фахверка

Длина колонны, м	Под ригелями		Под плитами перекрытий		
	с полками Н=450мм	с полками Н=600 мм	многопустотными	ребристыми	
				продольное ребро	поперечное ребро
	Схема 1	Схема 2	Схема 3	Схема 4	Схема 5
3,3	СФМ-28	СФМ-1	СФМ-30	СФМ-29	СФМ-31
3,6	СФМ-31	СФМ-29	СФМ-5	СФМ-4	СФМ-6
4,2	СФМ-32	СФМ-7	СФМ-9	СФМ-8	СФМ-33
4,8	СФМ-35	СФМ-34	СФМ-12	СФМ-11	СФМ-13
5,4	СФМ-36	СФМ-14	СФМ-16	СФМ-15	СФМ-37
6,0	СФМ-39	СФМ-38	СФМ-19	СФМ-18	СФМ-20

Инв.№ подл. | Подпись и дата | Взам.инв.№

Зав.отд.	Бутницкий	
Н.контр.	Ермолин	
Гл.арх.пр.	Ермолин	

1.431.3-26.0-02

Ключ для подбора стоек фахверка в зданиях с каркасом серии 1.020-1/83

Стадия	Лист	Листов
Р		1

ЦНИИПРОМЗДАНИЙ

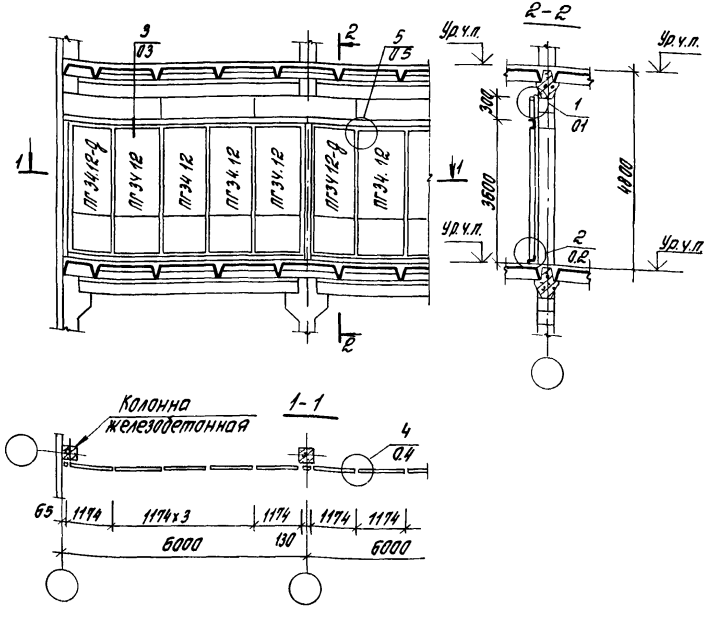

В ссылках на узлы в обозначении документа, где они приведены, условно опущено обозначение серии и выпуска.

				1421 3-26 [illegible]			
Зав отд	Буглицкий	[illegible]		Пример решения поперечной перегородки в зданиях с каркасом по серии 1420-12 (ригель с полками)	Стадия	Лист	Листов
Н.контр	Ермолин	[illegible]			Р		1
Гл арх.пр	Ермолин	[illegible]			ЦНИИПРОМЗДАНИЙ		
Инженер	Кулакова	[illegible]					

Инв.№ подл. | Подпись и дата | Взам. инв.№

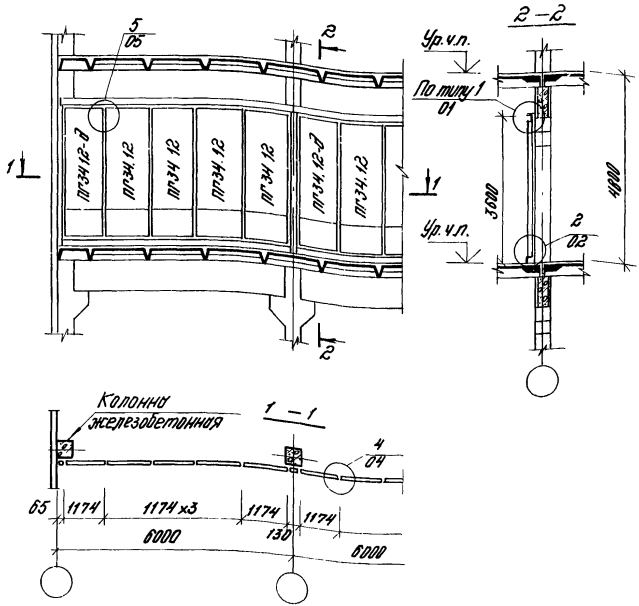

В ссылках на узлы в обозначении документа, где они приведены, условно опущено обозначение серии и выпуска.

			1.431.3-26.0-04		
Зав. отд.	Бутницкий		Пример решения поперечной перегородки в зданиях с каркасом по серии 1.420-12 (прямоугольный ригель)	Стадия: Р	Лист	Листов: 1
Н. контр.	Ермолин					
Гл. спец. пр.	Ермолин			ЦНИИПРОМЗДАНИЙ		
Инженер	Кулакова					

Инв. № подл. | Подпись и дата | Взам. инв. №

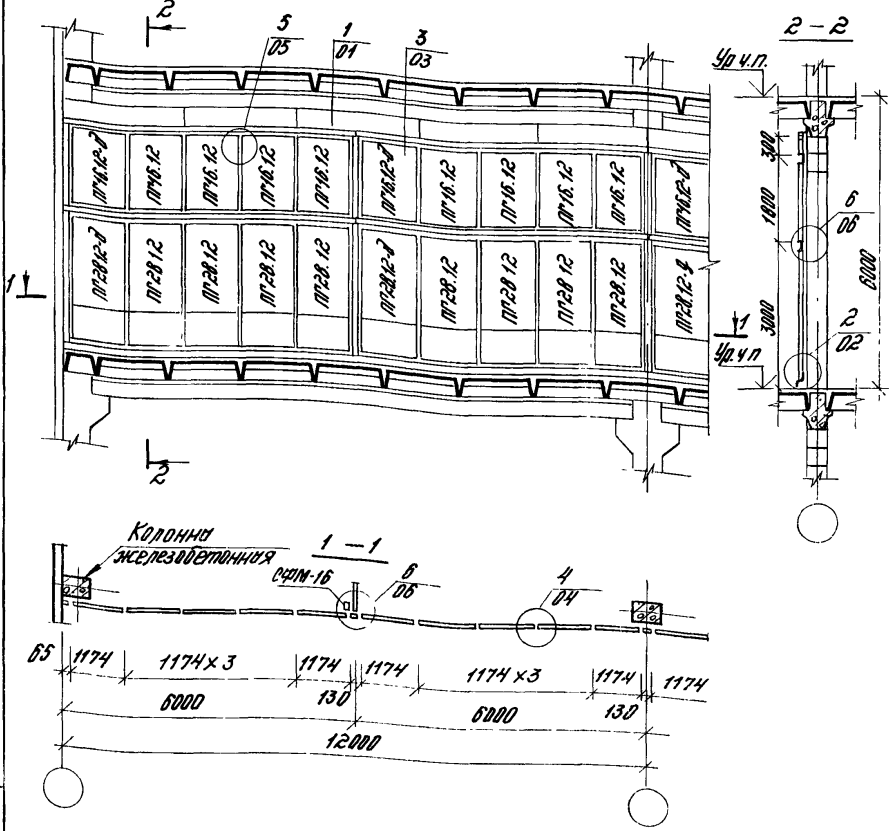

В ссылках на узлы в обозначении документа, где они приведены, условно опущено обозначение серии и выпуска.

			1.431.3 - 26.0-05		
Зав. отд.	Бутницкий		Пример решения поперечной перегородки в зданиях с каркасом по серии 1.420-6 ребристые плиты перекрытия	Стадия: Р	Лист	Листов: 1
Н. контр.	Ермолин			ЦНИИПРОМЗДАНИЙ		
Гл. арх. пр.	Ермолин					
Инженер	Куликова					

Инв. № подл. | Подпись и дата | Взам. инв. №

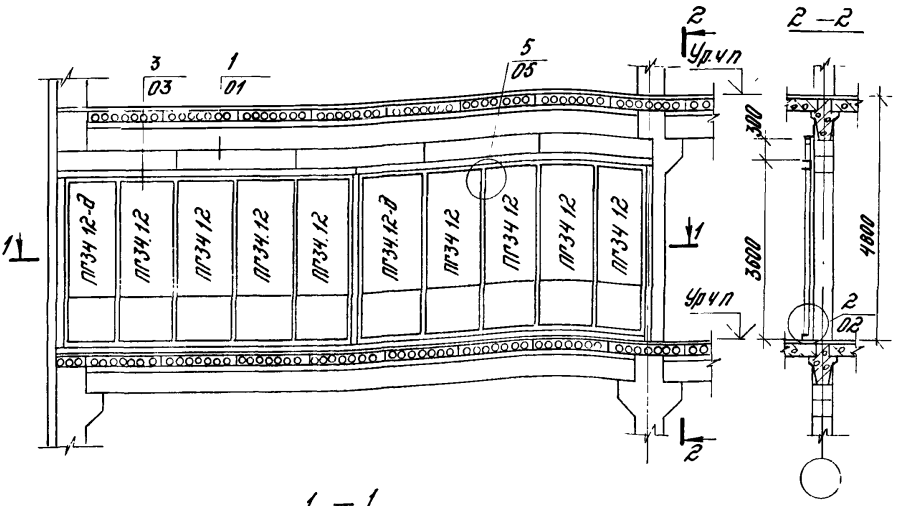

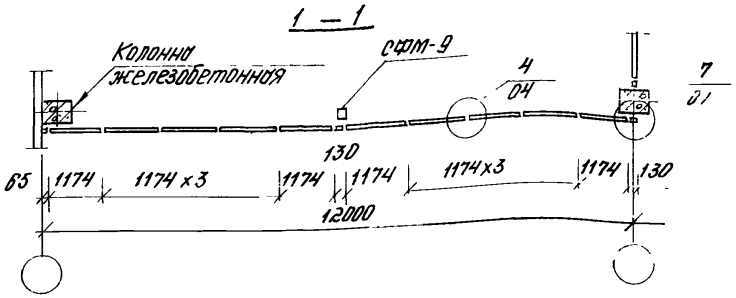

В ссылках на узлы в обозначении документа где они приведены, условно опущено обозначение серии и выпуска

Инв. № подл. | Подп. и дата | Взам. инв. №

				1.431.3-26.0-06	
Зав. отд	Бутолицкий			Пример решения поперечной перегородки в зданиях с каркасом по серии 1.420-6 (многопустотные плиты перекрытия)	Стадия: Р; Лист; Листов: 1
Н. контр	Ермолин				
Гл. спец. пр	Ермолин				ЦНИИПРОМЗДАНИЙ
Инженер	Кулакова				

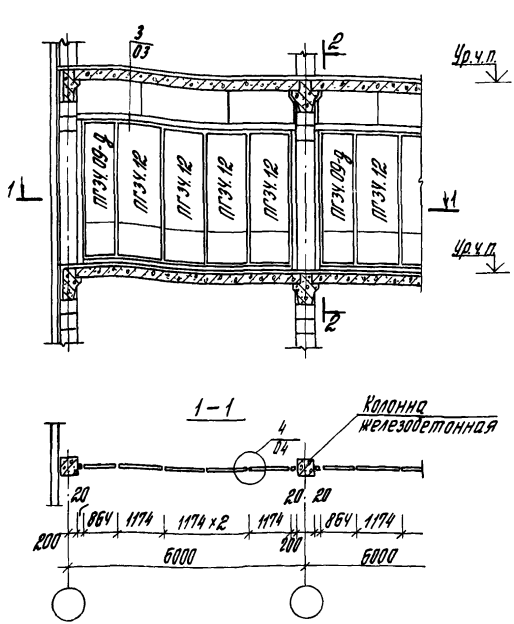

В ссылках на узлы в обозначении документа, где они приведены, условно опущено обозначение серии и выпуска.

				1.431.3-26.0-07		
Зав. отд.	Бутлицкий		Пример решения продольной перегородки в зданиях с каркасом по серии 1.420-6 (многопустотные плиты перекрытия)	Стадия	Лист	Листов
				Р		1
Н. контр.	Ертолин			ЦНИИПРОМЗДАНИЙ		
Гл. арх. пр.	Ертолин					
Инженер	Лесочникова					

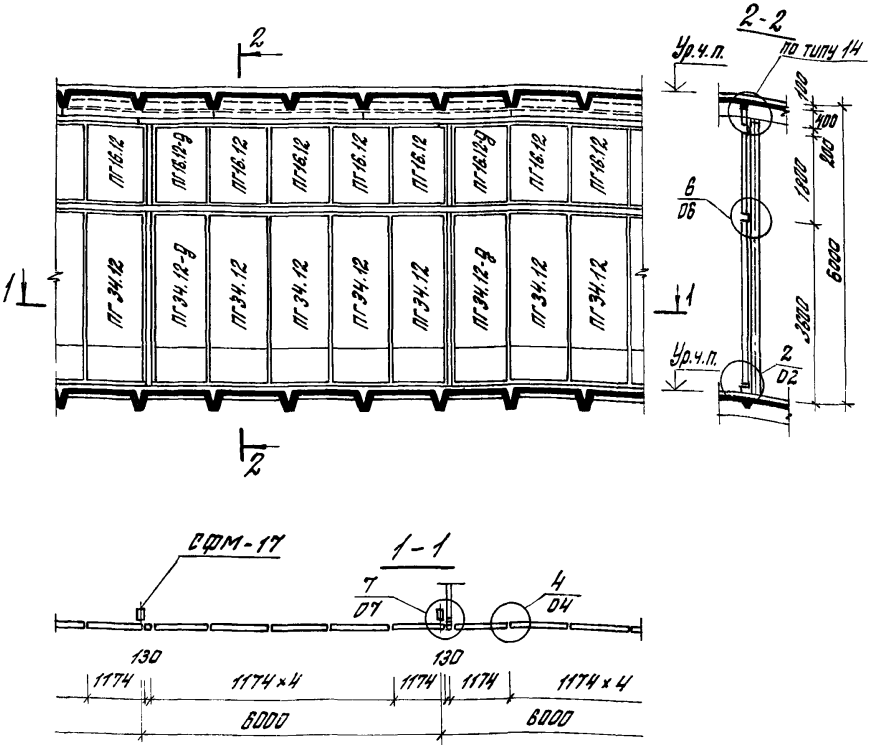

В ссылках на узлы в обозначении документа, где они приведены, условно опущено обозначение серии и выпуска.

				1.431.3-26.0-08		
Зав. отд.	Буглицкий			Пример решения поперечной перегородки в зданиях с каркасом по сериям 1.420-12; 1.420-6 в пролете между колонн.	Стадия	Лист	Листов
Н. контр.	Ермолин				Р		1
Гл. арх. пр.	Ермолин				ЦНИИПромзданий		
Инженер	Песочникова						

Инв. № подл. | Подпись и дата | Взам. инв. №

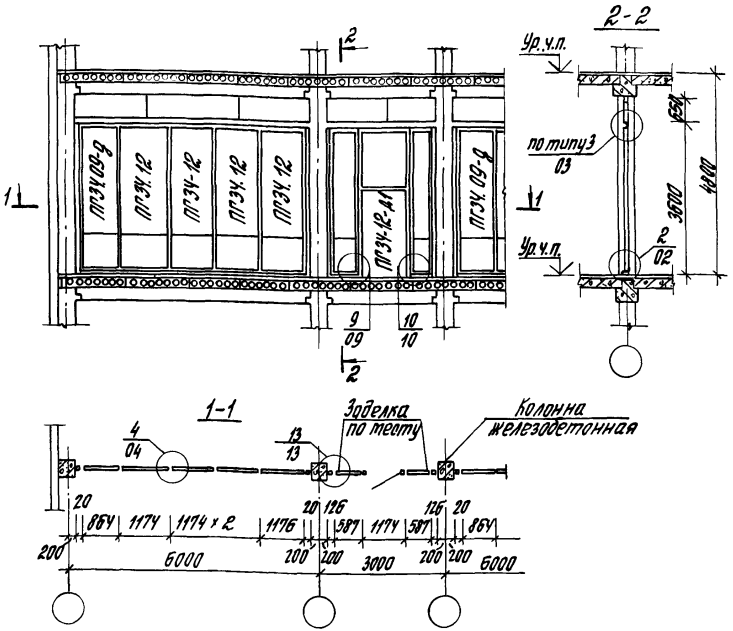

В ссылках на узлы в обозначении документа, где они приведены, условно опущена обозначение серии и выпуска.

			1.431.3-26.0-09		
Зав.отд	Балтицкий		Пример решения поперечной перегородки в зданиях с каркасом по серии 1.020-1/83 (многопустотные плиты перекрытия)	Стадия	Лист	Листов
Н.контр.	Ермолин			Р		1
Рук.пр.	Ермолин			ЦНИИПРОМЗДАНИЙ		
Инженер	Лодочникова					

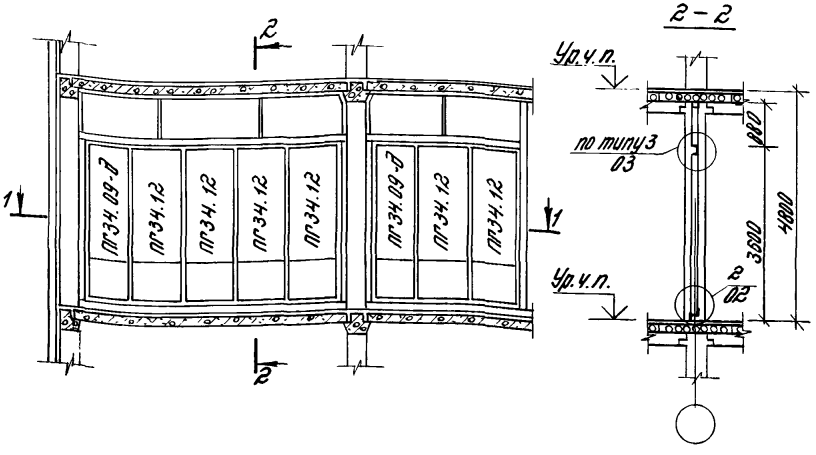

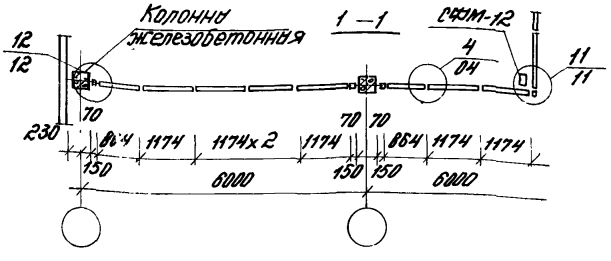

В ссылках на узлы в обозначении документа, где они приведены, условно опущено обозначение серии и выпуска.

				1.431.3 – 26.0-10			
Зав отд	Бутлицкий			Пример решения продольной перегородки в зданиях с каркасом по серии 1.020-1/83 (многопустотные плиты перекрытия)	Стадия	Лист	Листов
Н.контр.	Ермолин				Р		1
Гл.арх.пр.	Ермолин				ЦНИИПРОМЗДАНИЙ		
Инженер	Кулакова						

Инв.№ подл. | Подпись и дата | Взам.инв.№

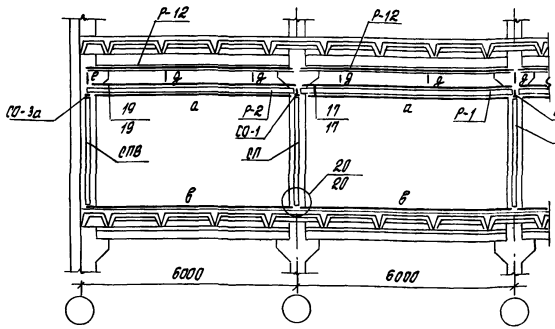

Марка	Сечение	Поз.	Состав сечения	Кол.	Примечание
а	1, 2, 3 Р-1; Р-2	1	Профиль 2.801	1	
		2	Профиль 2.202	1	
		3	Профиль 2.201	1	
б	Р-12		Профиль 2.801	1	
в			Профиль 2.201	1	
д			Профиль 2.803	1	
е			Профиль 2.801	1	

Ригели (Р-1; Р-2; Р-12), опорные столики (СО-1; СО-3а) и планировочные стойки (СПВ; СП) разработаны в выпуске 1 данной серии.
В ссылках на узлы в обозначении документа, где они приведены, условно опущено обозначение серии и выпуска.

Зав. отд.	Бутлицкий		
Н. контр.	Ермолин		
Гл. арх. пр.	Ермолин		

1.431.3-26.0-11

Схема расположения элементов каркаса поперечной перегородки с шагом колонн 6 м в зданиях серии 1.420-12

Стадия	Лист	Листов
Р		1

ЦНИИПРОМЗДАНИЙ

Инв. № подл. | Подпись и дата | Взам. инв. №

21462-01 35

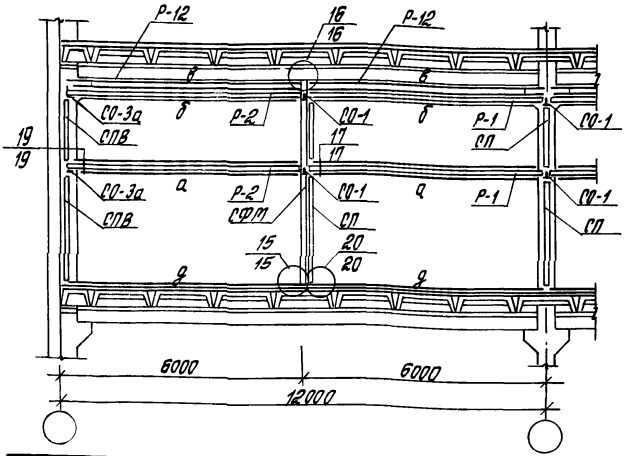

Марка	Сечение	Поз.	Состав сечения	Кол.	Примечание
а	1, 2, 1; Р-1; Р-2	1	Профиль 2.201	2	
		2	Профиль 2.202	1	
б	3, 2, 1; Р-1; Р-2	1	Профиль 2.201	1	
		2	Профиль 2.202	1	
		3	Профиль 2.801	1	
в	1; Р-12	1	Профиль 2.801	1	
д			Профиль 2.201	1	

Ригели (Р-1; Р-2; Р-12), опорные стоики (СО-1; СО-3а), планировочные стойки (СПВ; СП) разработаны в выпуске 1 данной серии. В ссылках на узлы, в обозначении документа, где они приведены, условно опущено обозначение серии и выпуска.

			1.431.3-26.0-12
Зав. отд.	Бутлицкий		Схема расположения элементов каркаса поперечной перегородки с шагом колонн 12м в зданиях серии 1.420-12
Н. контр.	Ермолин		Стадия: Р; Лист: 1; Листов: 5
Гл. арх. пр.	Ермолин		ЦНИИПРОТЗДАНИЙ

Инв. № подл. | Подпись и дата | Взам. инв. №

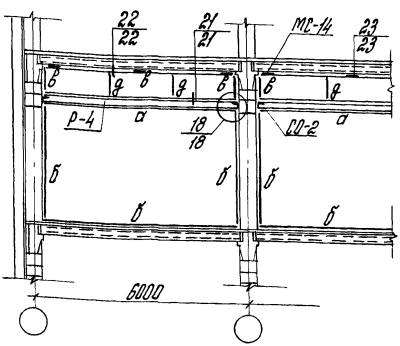

Марка	Сечение	Поз.	Состав сечения	Кол.	Примечание
а	1, 2, 3, Р-4	1	Профиль 2.801	1	
		2	Профиль 2.202	1	
		3	Профиль 2.201	1	
б			Профиль 2.201	1	
в			Профиль 2.801	1	
д			Профиль 2.803	1	

Ригели (Р-4), опорные столики (СО-2) разработаны в выпуске 1 данной серии.
В ссылках на узлы в обозначении документа, где они приведены, условно опущено обозначение серии и выпуска.

Зав. отд.	Бутлицкий		
Н. контр.	Ермолин		
Гл. арх. пр.	Ермолин		
Инж. сн.	Песочникова		

1.431.3-26.0-13

Схема расположения элементов каркаса продольной перегородки в зданиях по серии 1.420-6 (многопустотные плиты перекрытия)

Стадия	Лист	Листов
Р		1

ЦНИИПРОМЗДАНИЙ

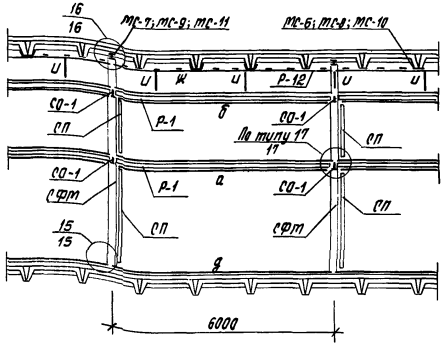

Марка	Сечение	Поз.	Состав сечения	Кол.	Примечание
а	1, 2, 1, р-1	1	Профиль 2.201	2	
		2	Профиль 2.202а	1	
б	3, 2, 1, р-1	1	Профиль 2.201	1	
		2	Профиль 2.202а	1	
		3	Профиль 2.801	1	
ж	1, 2	1	Профиль 2.801	1	
		2	-100×60×2,5	1	
д			Профиль 2.201	1	
и			Профиль 2.803	1	

Стойки фахверка (СФт), ригели (Р-1), вторные стоики (СО-1), планировочные стойки (СП), соединительные изделия (мс) разработаны в выпуске 1 данной серии.
В ссылках на узлы, в обозначении документа, где они приведены условно опущено обозначение серии и выпуска.

Инв. № подл.	Подпись и дата	Взам. инв. №					

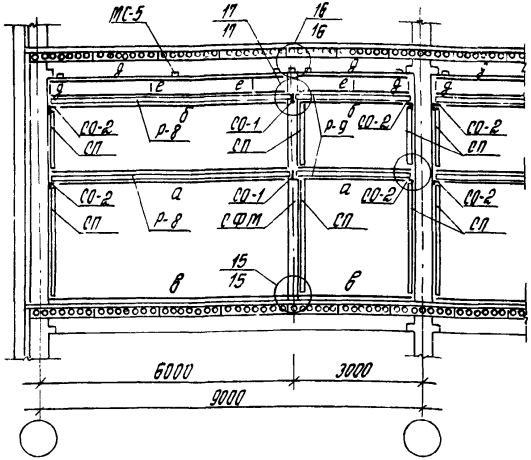

Марка	Сечение	Поз.	Состав сечения	Кол.	Примечание
а	1, 2, 1 — Р-8; Р-9	1	Профиль 2.201	2	
		2	Профиль 2.202	1	
б	3, 2, 1 — Р-8; Р-9	1	Профиль 2.201	1	
		2	Профиль 2.202	1	
		3	Профиль 2.801	1	
в			Профиль 2.201	1	
е			Профиль 2.801	1	
и			Профиль 2.803	1	

Стойки фахверка (СФМ), ригели (Р-8; Р-9), опорные столики (СО-1; СО-2), планировочные стойки (СП), соединительные изделия (МС-5) разработаны в выпуске 1 данной серии.
В ссылках на узлы, в обозначении документа, где они приведены, условно опущено обозначение серии и выпуска.

1.431.3-26.0-15

Схема расположения элементов каркаса поперечной перегородки с шагом колонн 9м в зданиях серии 1.020-1/83

Стадия	Лист	Листов
Р		1

ЦНИИПРОМЗДАНИЙ

Зав. отд.	Бутницкий	
Н. контр.	Ертолин	
Гл. арх. пр.	Ертолин	

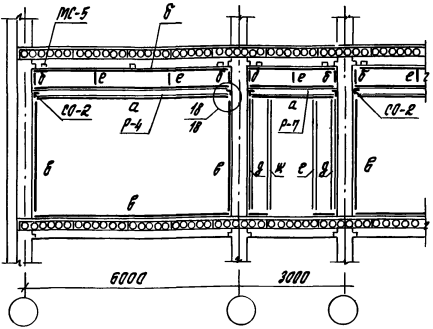

Марка	Сечение	Поз.	Состав сечения	Кол.	Примечание
а	1, 2, 3, Р-4; Р-7	1	Профиль 2.801	1	
		2	Профиль 2.202	1	
		3	Профиль 2.201	1	
б			Профиль 2.801	1	
в			Профиль 2.201	1	
д	1, 2	1	Профиль 2.201	1	
		2	Профиль 2.803	1	
е			Профиль 2.803	1	
ж			Профиль 2.802	1	

Ригели (Р-4; Р-7), опорный столик (СО-2), соединительные изделия (МС-5) разработаны в выпуске 1 данной серии.
В ссылках на узлы, в обозначении документа, где они приведены, условно опущена обозначение серии и выпуска.

Инв.№ подл. | Подпись и дата | Взам.инв.№

Зав.отд.	Бутлицкий		
Н.контр.	Ертолин		
Гл.арх.пр.	Ертолин		
Инженер	Лесунникова		

1.431.3-26.0-16

Схема расположения элементов каркаса поперечной перегородки в зданиях с каркасом по серии 1.020-1/83.

Стадия	Лист	Листов
Р		1

ЦНИИПРОМЗДАНИЙ

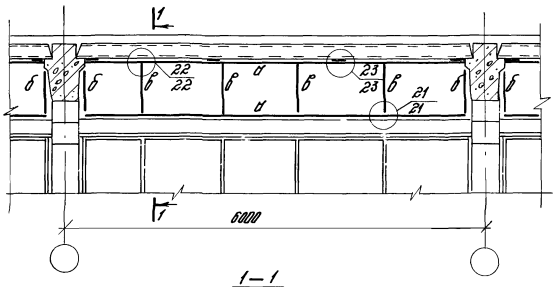

1—1

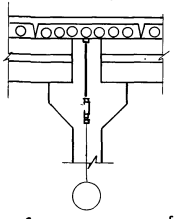

Таблица сечений по заводской номенклатуре

Марка по проекту	Марка по заводской номенклатуре	Эскиз	Сечение
а	2.801		52 × 50 × 0,8
б	2.801		//
в	2.803		52 × 70 × 0,8

Инв.№ подл. | Подпись и дата | Взам. инв.№

Зав.отд.	Бутлицкий		
Н.контр.	Ермолин		
Гл.инж.	Ермолин		
Инженер	Куликова		

1.431.3-26.0-17

Схемы расположения элементов верхней части перегородки

Стадия	Лист	Листов
П		1

ЦНИИПРОМЗДАНИЙ

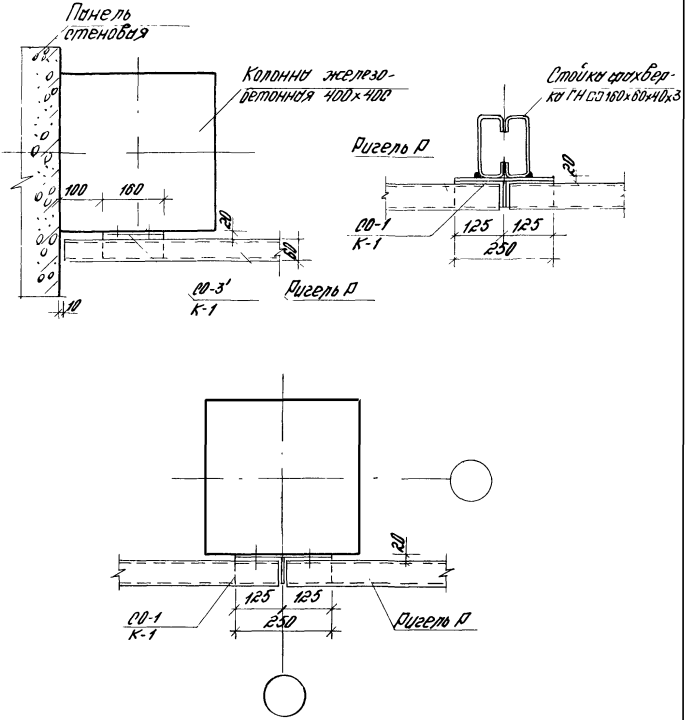

Примеры расположения опорных столиков и ригелей на колоннах и стойках фахверка

Зав. отд.	Бутлицкий		Стадия	Лист	Листов
Н. контр.	Ермолин		Р	1	2
Гл. инж. пр.	Ермолин				
Инженер	Куликова		ЦНИИПРОМЗДАНИЙ		

1.431.3-26.0-18

Инв. № подл. | Подпись и дата | Взам. инв. №

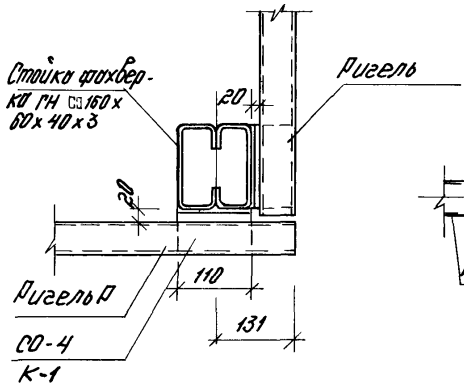

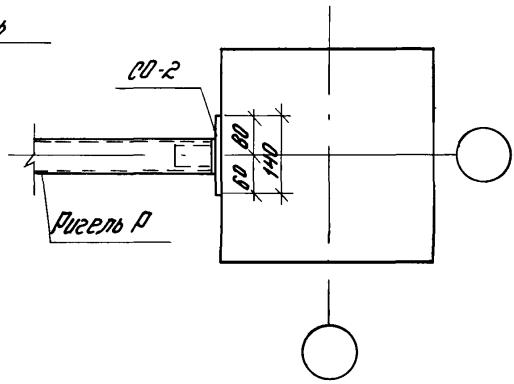

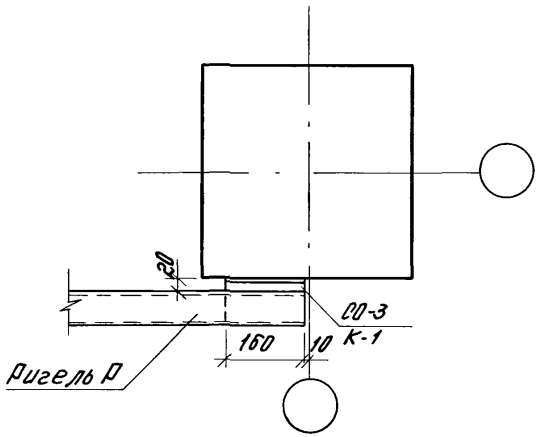

Инв.№ подл. | Подпись и дата | Взам. инв.№

gost.e-ecolog.ru