ТИПОВЫЕ КОНСТРУКЦИИ, ИЗДЕЛИЯ И УЗЛЫ ЗДАНИЙ И СООРУЖЕНИЙ

Серия 1.431.3-22

ПЕРЕГОРОДКИ ПАНЕЛЬНЫЕ С ПРИМЕНЕНИЕМ ГНУТЫХ ПРОФИЛЕЙ ИЗ ТОНКОЛИСТОВОЙ СТАЛИ ОДНОЭТАЖНЫХ ЗДАНИЙ

Выпуск 2

УЗЛЫ

РАБОЧИЕ ЧЕРТЕЖИ

18787-03

gost.e-ecolog.ru

ЦЕНТРАЛЬНЫЙ ИНСТИТУТ ТИПОВОГО ПРОЕКТИРОВАНИЯ
ГОССТРОЯ СССР

Москва, А-445, Смольная ул., 22

Сдано в печать XI 1983 года

Заказ № 12854 Тираж 4.620 экз

ТИПОВЫЕ КОНСТРУКЦИИ, ИЗДЕЛИЯ И УЗЛЫ ЗДАНИЙ И СООРУЖЕНИЙ

Серия 1.431.3-22

ПЕРЕГОРОДКИ ПАНЕЛЬНЫЕ С ПРИМЕНЕНИЕМ ГНУТЫХ ПРОФИЛЕЙ ИЗ ТОНКОЛИСТОВОЙ СТАЛИ ОДНОЭТАЖНЫХ ЗДАНИЙ

Выпуск 2
УЗЛЫ

РАБОЧИЕ ЧЕРТЕЖИ

РАЗРАБОТАНЫ

ЦНИИПРОМЗДАНИЙ

Зам директора по научн работе С.М Гликин

Рук отдела ВОК В.В. Гранев

Гл арх проекта Н.С Ермолин

ЭКБ ВПО „СОЮЗСТРОЙКОНСТРУКЦИЯ"

Гл. инженер В.Н Мансуров

Гл.инж.проекта Ю.А Неизвестнов

УТВЕРЖДЕНЫ

Госстроем СССР

протоколы от 23.03 82г N14 и от 21.04.82г. N27

Обозначение	Наименование	Стр.
14313-22 Е-00 ПЗ	Пояснительная записка	4-8
14313-22 2-01	Узел 1	9
1.431.3-22.2-02	Узел 2; 3. Деталь „А"	10
1.431.3-22 2-03	Узел 4	11
14313-22. 2-04	Узел 5	12
1.4313-22 2-05	Узел 6; 7	13
14313-22 2-06	Узел 8	14
14313-22. 2-07	Узел 9; 10	15
1.4313-22. 2-08	Узел 11	16
1431.3-22 2-09	Узел 12	17
1431.3-22.2-10	Узел 13	18
1.4313-22 2-11	Узел 14	19
1.431.3-22.2-12	Узел 15	20
14313-22 2-13	Узел 16	21
1.4313-22.2-14	Узел 17	22
1431.3-22 2-15	Узел 18	24
1431.3-22 2-16	Узел 19	25
14313-22.2-17	Узел 20	26
14313-22.2-18	Узел 21	27
1431.3-22.2-19	Узел 22	28
14313-22.2-20	Узел 23	29
1431.3-22.2-21	Узел 24	30
1.431.3-22.2-22	Узел 25	31
1.431.3-22.2-23	Узел 26	32
1.4313-22.2-24	Узел 27	33
14313-22 2-25	Узел 28	34

Инв. № подл. | Подпись и дата | Взам. инв. №

1.431.3-22. 2-00

Содержание

Стадия	Лист	Листов
Р	1	2

ЦНИИПРОМЗ

Рук гр.	Суслина	
Инженер	Купскова	

18787-03 3

Продолжение содержания

Обозначение	Наименование	Стр.
1.431.3 -22 2 26	Узел 29	35
1.431.3 - 22.2 27	Узел 30	36
1.431.3 - 22.2 28	Узел 31	37
1.431.3 - 22 2 29	Узел 32	38
1.431.3 - 22.2 30	Вариант крепления соединительного элетента к железобетонным колонном	39

1 Общая часть

1.1. Настоящая серия содержит рабочие чертежи панельных перегородок с применением стальных холодногнутых профилей и состоит из следующих выпусков:

Выпуск 0 — Материалы для проектирования

Выпуск 1 — Панели перегородок, элементы фахверка и детали крепления. Рабочие чертежи.

Выпуск 2 — Узлы. Рабочие чертежи.

Выпуск 3 — Детали панелей перегородок. Рабочие чертежи.

Выпуски 0, 1, 2 распространяет Центральный институт типового проектирования (ЦИТП).

Выпуск 3 по требованию предприятий — изготовителей распространяет ЭКБ ВПО „Союзстройконструкция" Минтяжстроя СССР.

2. Крепление перегородок

2.1. В настоящем выпуске разработаны монтажные узлы крепления и примыкания перегородок к конструкциям здания.

2.2. Крепление опорных столиков и соединительных элементов к железобетонным конструкциям здания осуществляется при помощи дюбелей, пристреливаемых монтажным пистолетом ПЦ 52-1.

2.3. Пристрелка должна производиться в соответствии с требованиями „Инструкции по приме-

				1.431.3-22.2 00 ПЗ	
Рук. отд.	Гронев			Пояснительная записка	Стадия: Р; Лист: 1; Листов: 5
Гл. арх. пр.	Ермол.				ЦНИИПРОМЗДАНИЙ
Рук. гр.	Суслина				

нению пороховых инструментов при производстве монтажных и специальных строительных работ" ВСН 410-80 Минмонтажспецстроя СССР, разработанной институтом „ВНИИпроектэлектромонтаж" (г. Ленинград) и утвержденной Минмонтажспецстроем СССР.

2.4. В работе предоставлен вариант крепления соединительных элементов к железобетонным колоннам при помощи болтов, устанавливаемых в предварительно просверленные в колоннах отверстия (см. 1.431.3-22.2 30).

2.5. Образование отверстий в железобетонных конструкциях под пластмассовые дюбели и для крепления к ним соединительных изделий рекомендуется выполнять с помощью спиральных сверл (оснащенных пластинами твердых сплавов) и сверлильных машин типов И9-1502; И94712.

2.6. Сварку производить по ГОСТ 5264-80 электродами типа Э-42 по ГОСТ 9467-75. Толщину сварных швов принимать по наименьшей толщине свариваемых элементов

2.7. Монтаж перегородок следует выполнять с помощью средств малой механизации (лесов, передвижных сборно-разборных вышек и др).

2.8. Узлы, разработанные в данном выпуске, замаркированы на монтажных схемах выпуска 0.

3. Монтаж перегородок

3.1 Монтаж перегородок производится после монтажа наружных ограждающих конструкций и осуществляется в следующей последовательности:

– устройство фундаментов в местах расположения перегородок под стойки фахверка;

-устройство пола;
-установка и крепление к несущим конструкциям покрытия здания соединительных изделий;
-установка и крепление стоек фахверка;
-крепление к колонном здания и стойкам фахверка опорных столиков;
-установка и крепление к опорным столикам С-образных горизонтальных ригелей;
-крепление к горизонтальным ригелям профилей марки 2.201;
-определение на полу места расположения дверей, установка и закрепление к полу и профилям марки 2.201 (расположенных на С-образных горизонтальных ригелях) панелей с дверями;
-установка на полу нижнего профиля марки 2.201 с последующим сверлением в профиле и полу с шагом 1,5 м отверстий ф 6 мм;
-сместить в сторону нижний профиль, и образованные в полу отверстия рассверлить до ф 8 мм;
-установка в рассверленные отверстия пластмассовых дюбелей;
-установка в проектное положение и крепление к полу нижнего профиля марки 2.201.
-установка и крепление к нижнему и верхнему профилям марки 2.201 планировочных стоек.

На все элементы перегородок, примыкающие к полу и С-образным горизонтальным ригелям (марка 2.201), стенам (марка 2.801) перед их установкой приклеиваются клеем 88 НП уплотняющие прокладки из пенополиуретана;
-установка и крепление нижнего ряда панелей.

Монтаж панелей между планировочными стойками на глухих участках (без дверей) перегородок

осуществляется справа налево и последней устанавливается доборная панель. Монтаж панелей между планировочными стойками при наличии дверей производится непосредственно от предварительно установленной панели с дверною в сторону планировочных стоек. Монтаж панелей с левой стороны двери осуществляется справа налево и последней устанавливается доборная панель. При монтаже панелей с правой стороны двери последней устанавливается панель, стеновая с планировочной стойкой. В этом случае на стеновых вертикальных торцах панели и планировочной стойке пластмассовые фиксирующие накладки марки 3.409 не устанавливаются, а крепление панели к планировочной стойке осуществляется при помощи самонарезающих винтов. Установку панелей следует производить на фиксирующие прокладки размером 40×60×10 мм, изготовленные из древесины или древесностружечных плит;

- установка и крепление второго и последующих рядов панелей производится в той же последовательности.

При отсутствии средств малой механизации панели весом более 80 кг рекомендуется монтировать со снятым заполнителем.

По окончании монтажа панельной части перегородки производится поэлементный монтаж

ее верхней части.

Монтаж верха перегородок осуществляется в следующей последовательности:

- установка и крепление к колоннам, стропильным конструкциям и прогонам соединительных изделий;
- установка и крепление к соединительным изделиям горизонтальных и вертикальных элементов каркаса;
- установка и крепление к каркасу асбестоцементных листов;

3.2. Демонтаж перегородок следует производить в обратной последовательности.

4. Оборудование, инструмент, крепеж.

4.1. Для проведения монтажа рекомендуется применять следующие оборудование, инструмент и крепеж:

- леса;
- передвижные вышки или самоходные выдвижные подмости типа ПВС-12;
- подъемные средства;
- сверлильные машины марок ИЭ 4712; ИЭ 1502;
- монтажный пистолет ПЦ 52-1 по ТУ 3-741-74;
- спиральные сверла, оснащенные пластинами твердых сплавов;
- дюбели (стальные) по ТУ 14-4-794-77;
- дюбели (пластмассовые) по ТУ 36-941-79;
- электроды типа Э42 по ГОСТ 9467-75;
- самонарезающие винты по ГОСТ 10621-80;
- болты по ГОСТ 7798-70;
- плиты древесностружечные по ГОСТ 10632-77;
- плиты древесноволокнистые по ГОСТ 4598-74.*

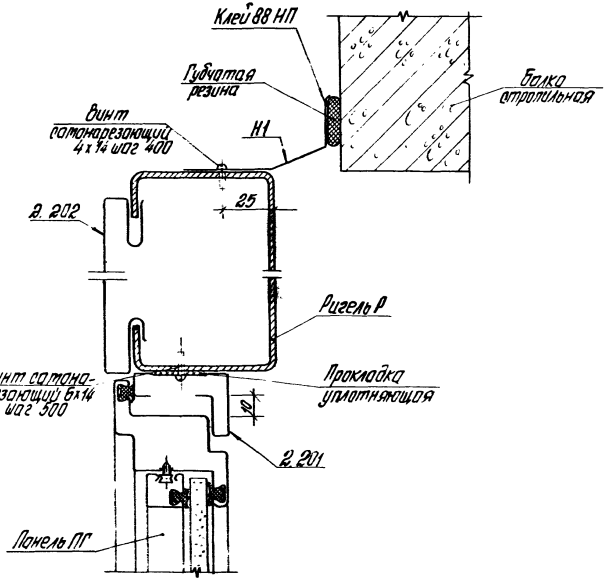

			1.431.3-22.2-01
Рук. отд	Громов		
Н.контр.	Ермолин		Узел 1
Гл.арх.пр.	Ермолин		
Рук. гр.	Гуслина		
Инженер	Гокалова		

Стадия	Лист	Листов
Р		1

ЦНИИПРОМЗДАНИЙ

18787-03 10

2

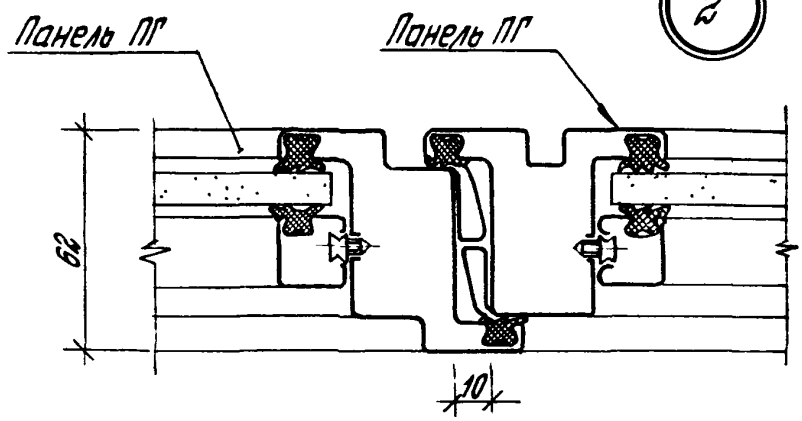

3

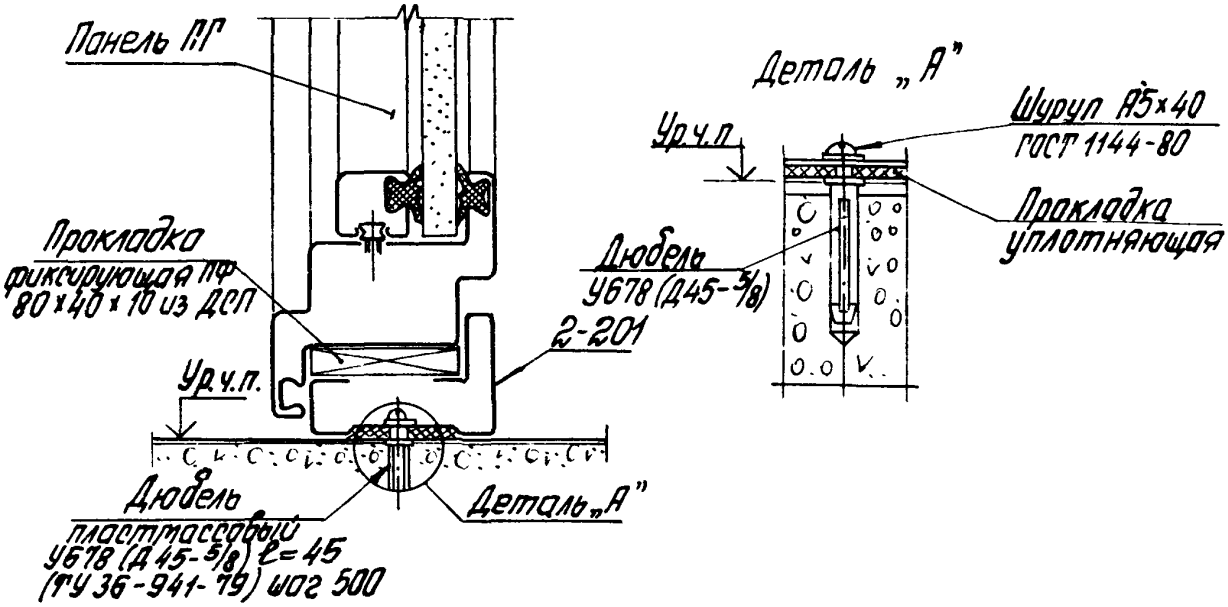

Рук. отд.	Гранев		
Н. контр.	Ермолин		
Гл. арх. пр.	Ермолин		
Рук. гр.	Суслина		
Инженер	Соколова		

1.431.3-22.2-02

Узел 2; 3
Деталь „А"

Стадия	Лист	Листов
Р		1

ЦНИИПРОМЗДАНИЙ

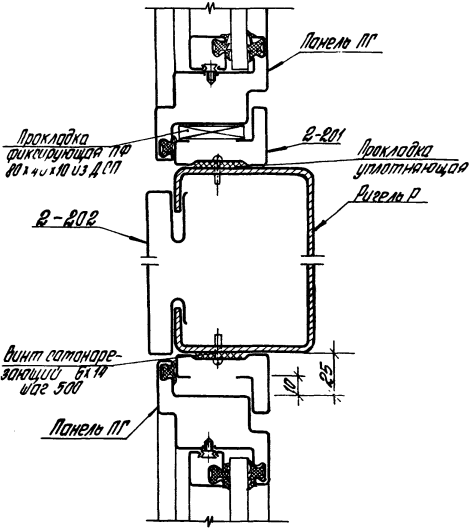

				1.431.3-22.2-03		
Рук. отд	Гранев			Узел 4	Стадия	Лист	Листов
Н.контр.	Ермолин				Р		1
Гл.арх.пр	Ермолин				ЦНИИПРОМЗДАНИЙ		
Рук. гр.	Суслина						
Инженер	Соколова						

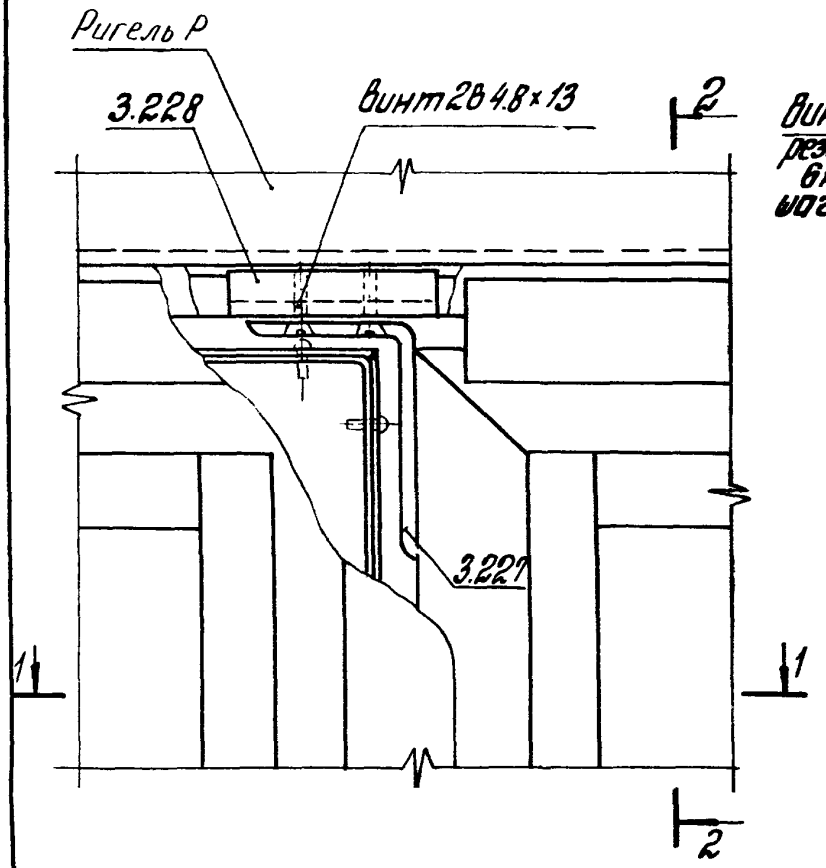

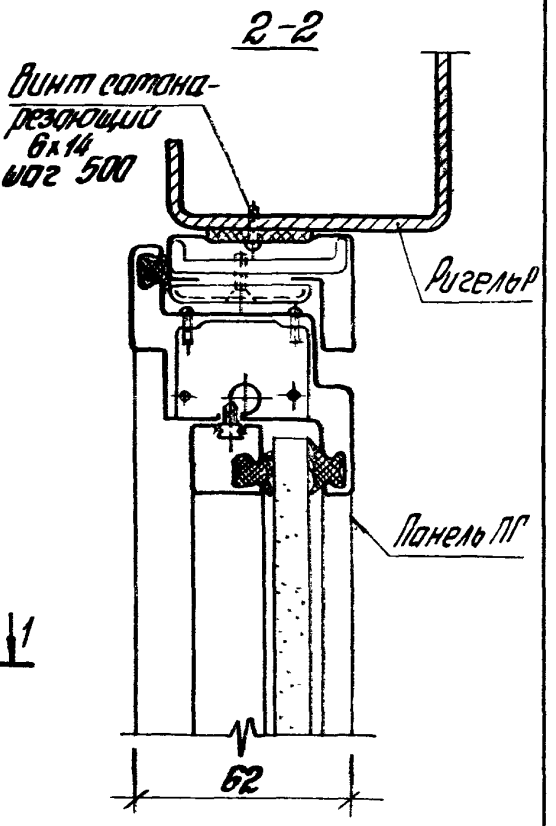

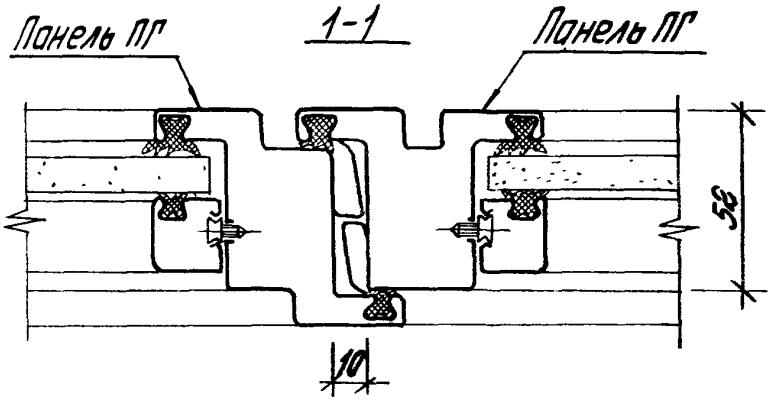

			1.431.2-22.2-04		
Рук. отд	Гранев		Узел 5	Стадия	Лист	Листов
Н. контр.	Ертолин			Р		1
Гл. арх. пр.	Ертолин			ЦНИИПРОМЗДАНИЙ		
Рук. груп.	Суслина					
Инженер	Соколова					

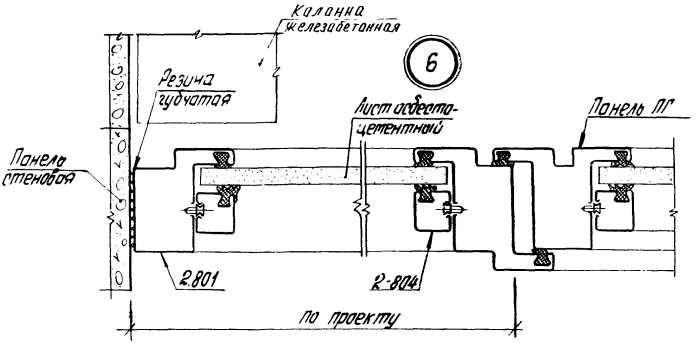

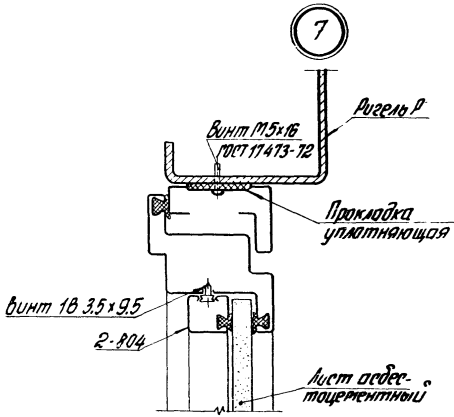

Инв. № подл. | Подпись и дата | Взам. инв. №

Рук. отд.	Гранев		
Н. конт.	Ертолин		
Гл. арх. пр.	Ертолин		
Рук. гр.	Суслина		
Инженер	Соколова		

1.431.3 – 22.2-05

Узел 6; 7

Стадия	Лист	Листов
Р		1

ЦНИИПРОМЗДАНИЙ

18727-03

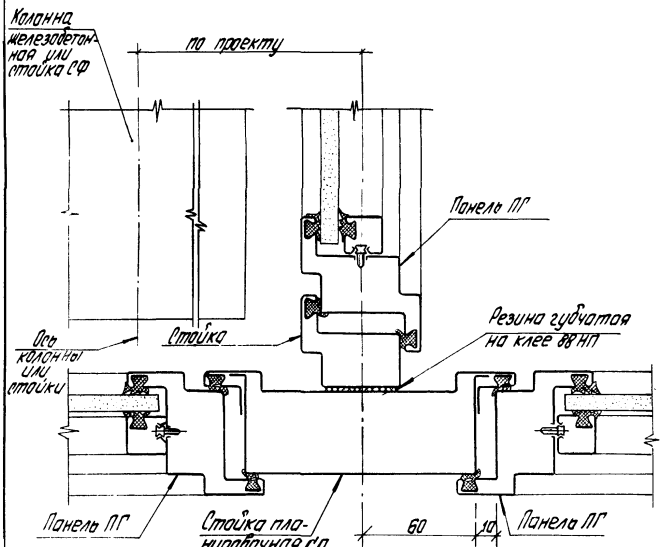

				1.431.3-22.2-06			
Рук. отд.	Гранев			Узел 8	Стадия	Лист	Листов
Н. контр.	Ертолин				Р		1
Гл. арх.	Ертолин				ЦНИИПРОМЗДАНИЙ		
Рук.	Суслина						

18787-03-15.

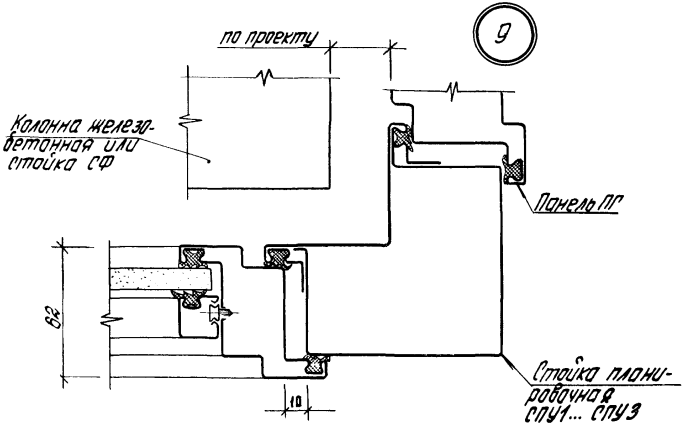

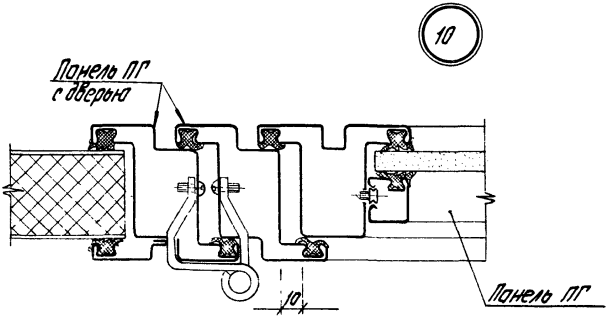

Рук. отд	Гранев		
Н. контр	Ертолин		
Гл. арх. пр	Ертолин		
Рук. гр	Гуслина		
Инженер	Соколова		

1.431.3-22.2-07

Узел 9; 10

Стадия	Лист	Листов
Р		1

ЦНИИПРОМЗДАНИЙ

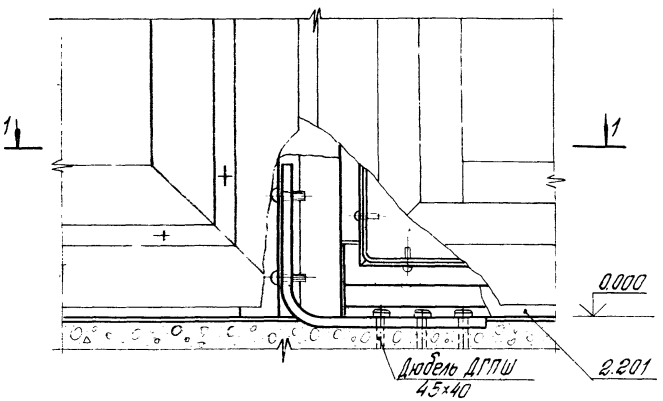

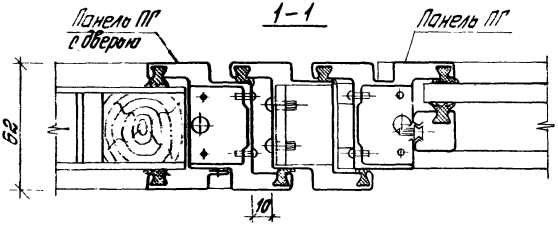

				1.431.3-22.2-08		
Рук.отд	Гранев					
Н.контр	Ертолин			Узел 11	Стадия	Лист	Листов
Гл.арх.пр	Ертолин				Р		1
Рук.гр	Гуслино				ЦНИИПРОМЗДАНИЙ		
Инженер	Соколова						

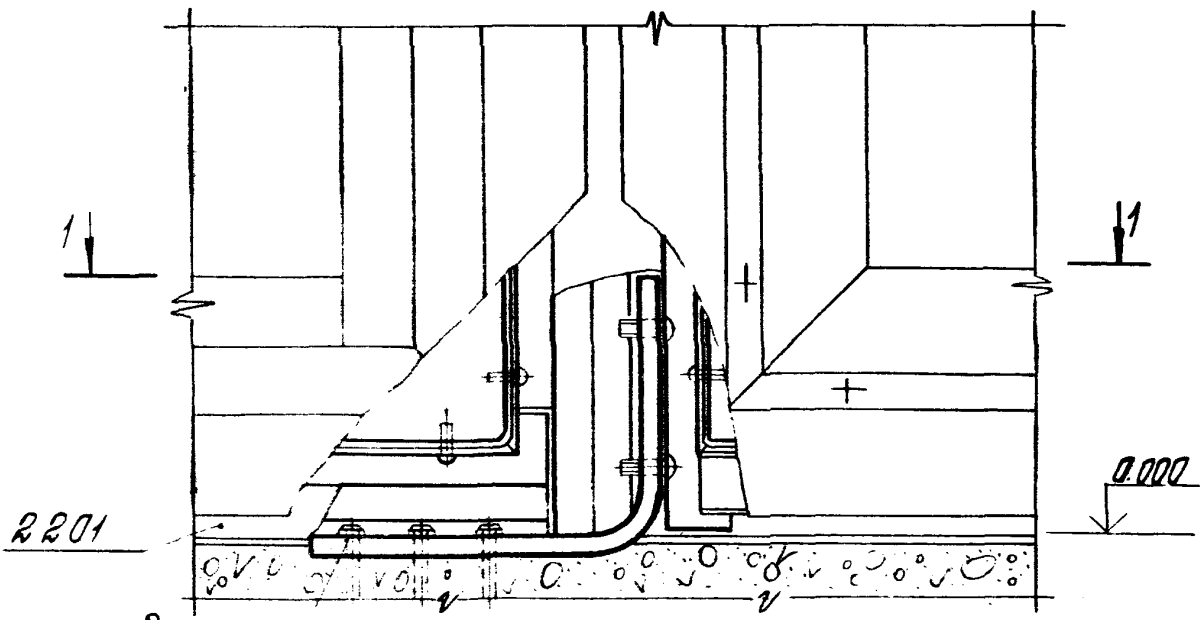

Дюбель ДГПШ
4,5×40

1–1

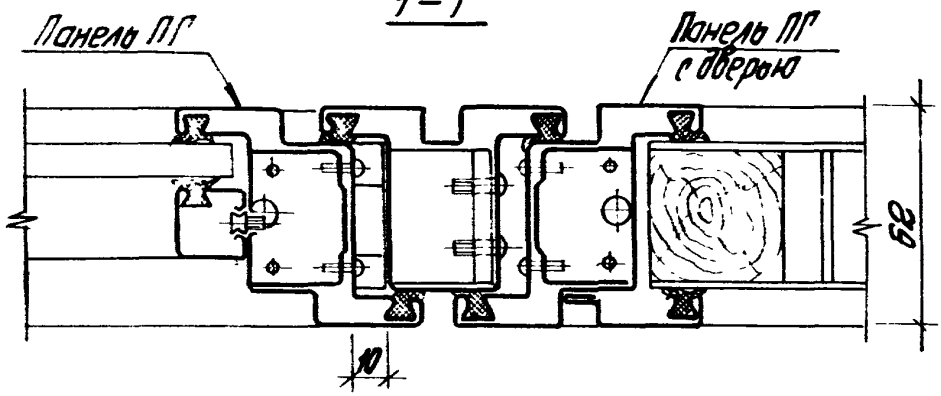

Рук. отд	Гроднев		
Н. контр	Ертолин		
Гл. арх. пр	Ертолин		
Рук. гр	Суслина		
Инженер	Соколова		

1.431.3–22.2-09

Узел 12

Стадия	Лист	Листов
Р		1

ЦНИИПРОМЗДАНИЙ

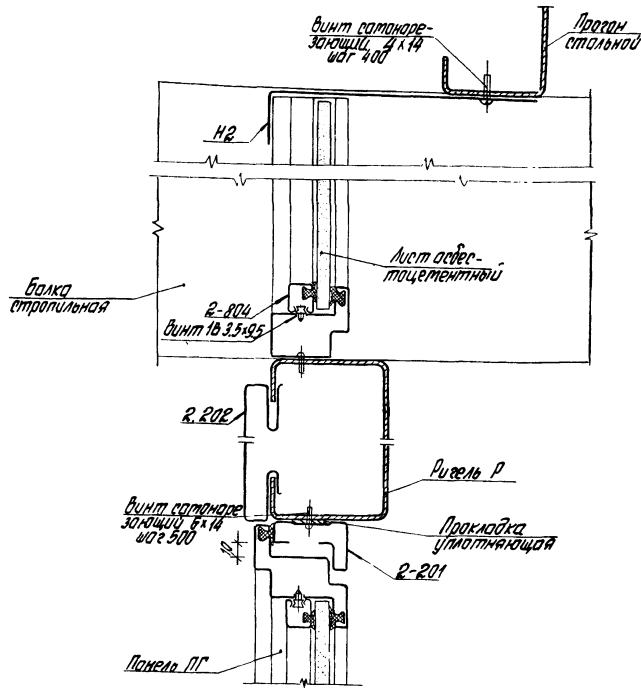

				1.431.3-22.2-10			
Рук. отд	Гранев			Узел 13	Стадия	Лист	Листов
Н. контр	Ертолин				Р		1
Гл. арх. ар	Ертолин				УНИИПРОМЗДАНИЙ		
Рук. гр	Суслина						
Инженер	Соколова						

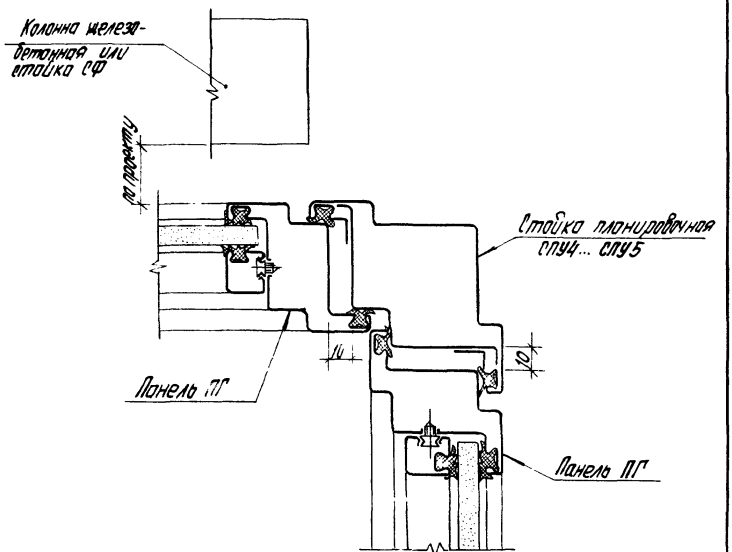

			1.431.3 - 22.2-11		
Нук отд	Иванов		Узел 14	Стадия	Лист	Листов
Н.контр	Ертолин			Р		1
Гл.инж.пр.	Ертолин			ЦНИИПРОМЗДАНИЙ		
Рук. гр.	Гусейнов					
Инженер	Соколова					

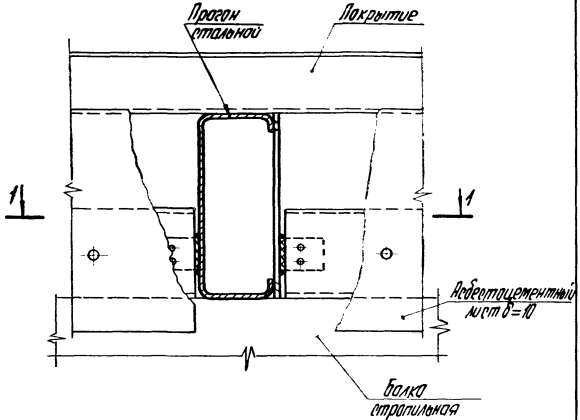

1-1

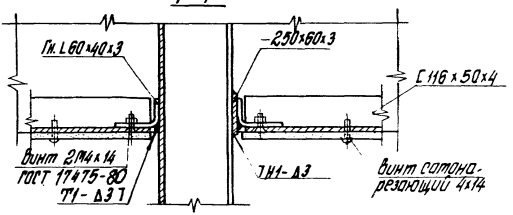

				1.431.3-22.2-12			
Рук. отд.	Гранев			Узел 15	Стадия	Лист	Листов
Н. контр.	Ертолин				Р		1
Гл. арх. пр.	Ертолин				ЦНИИПРОМЗДАНИЙ		
Рук. гр.	Суслина						
Инженер	Соколова						

18787-03 21

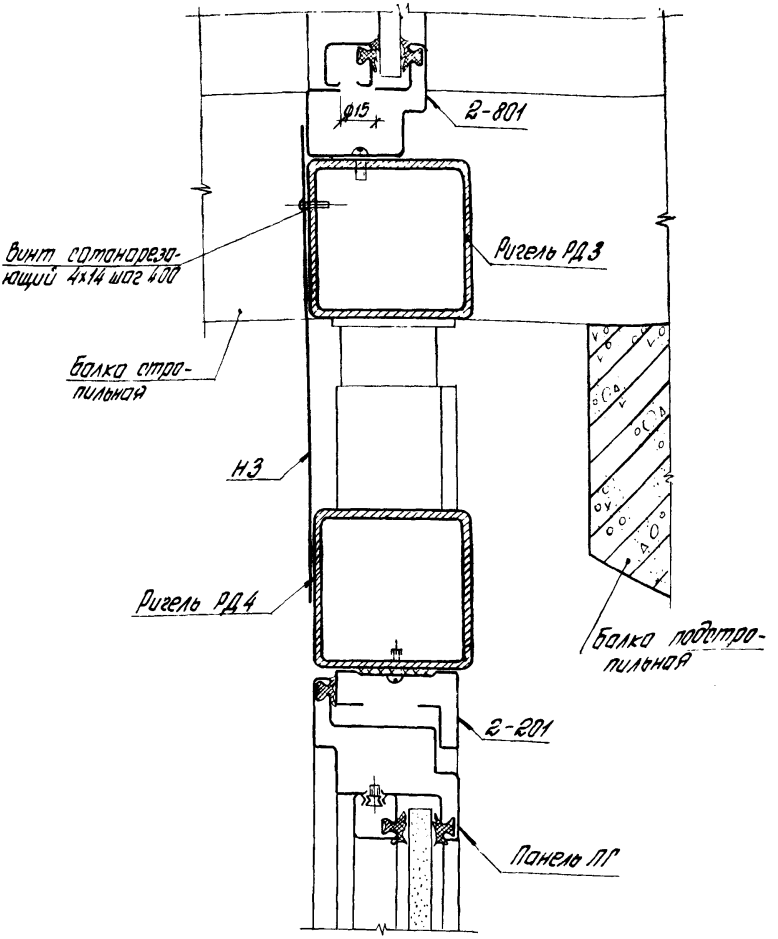

Инв.№ подл. | Подп. и дата | Взам.инв.№

			1.431.3-22.2-13	
Рук.отд	Тронев		Узел 16	Стадия: Р; Лист: —; Листов: 1
Н.контр	Ертомин			
Гл.арх.пр	Ертомин			ЦНИИПРОМЗДАНИЙ
Рук.гр	Суслина			
Инженер	Соколова			

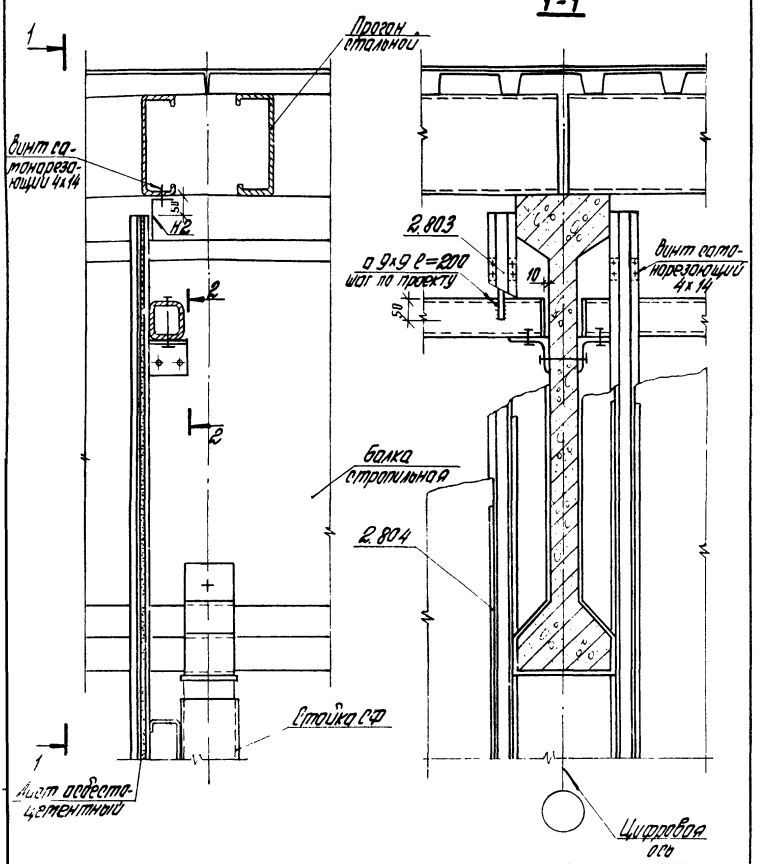

			1.431.3-22.2-14		
Гип	Пранев		Узел 17	Стадия	Лист	Листов
Нач. отд.	Ертолин			Р	1	2
Гип	Ертолин			ЦНИИПРОМЗДАНИЙ		
Инженер	Суслина					
	Соколова					

18787-03 23

2-2

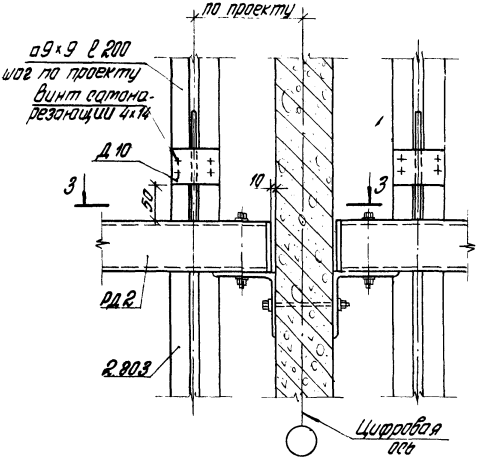

3-3

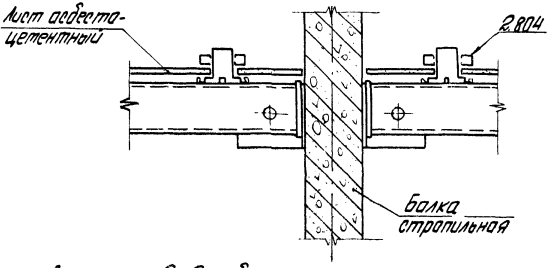

В разрезе 2-2 асбестоцементные листы условно не показаны.

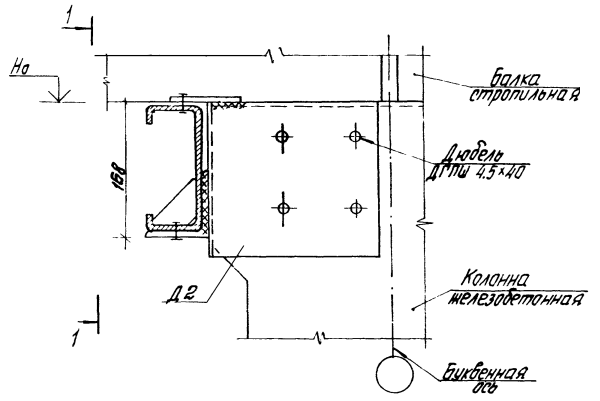

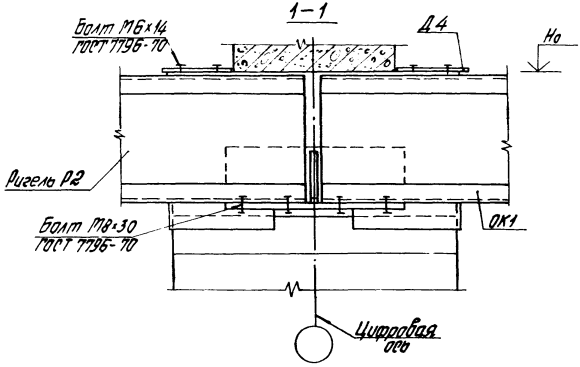

			1.431.3-22.2-15	
Рук. отд	Гранев			
Н.контр	Суслина			
Гл. арх. пр	Ертолин		Узел 18	Стадия / Лист / Листов: Р / 1
Рук. гр	Суслина			
Инженер	Соколова			ЦНИИПРОМЗДАНИЙ

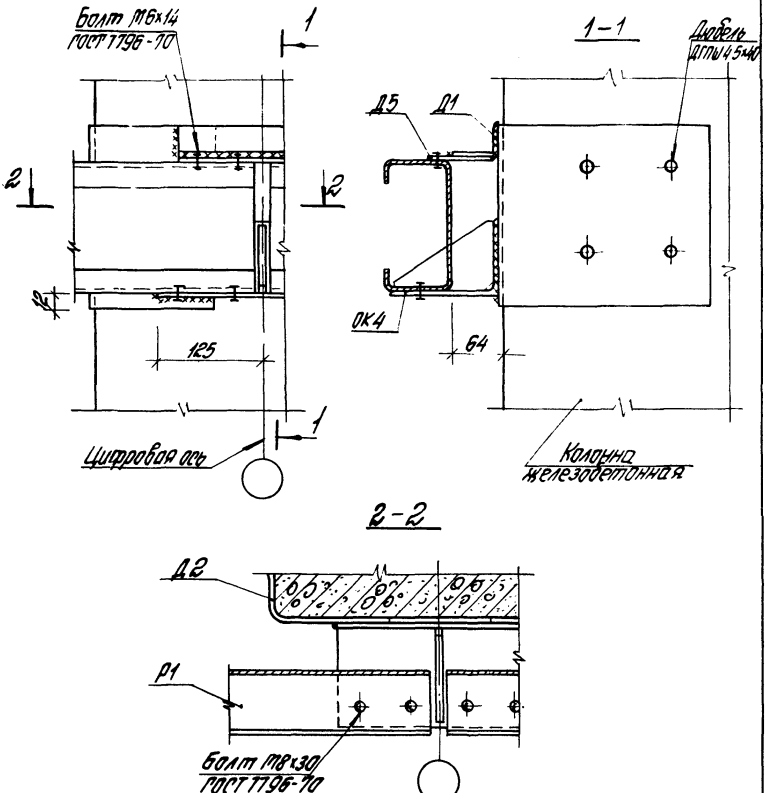

				1.431.3-22.2 16		
Рук. отд.	Гончев				Стадия	Лист	Листов
Н. контр.	Суслина			Узел 19	Р		1
Гл. спец. пр.	Ермолин				ЦНИИПРОМЗДАНИЙ	
Рук. гр.	Суслина					
Инженер	Соколова					

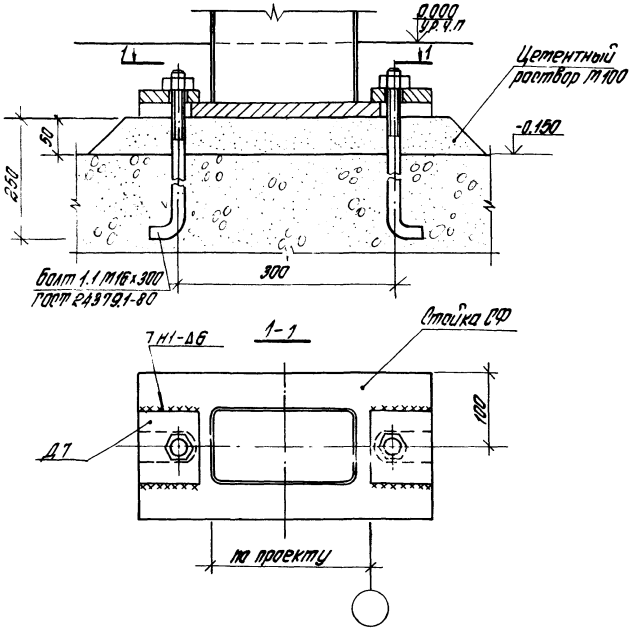

				1.431.3 - 22.2 - 17			
Рук отд.	Гранев			Узел 20	Стадия	Лист	Листов
Н контр.	Суслин.				Р		1
Гл арх пр	Ермол.				ЦНИИПРОМЗДАНИЙ		
Рук.	Суслин.						
Инженер	Кулаков						

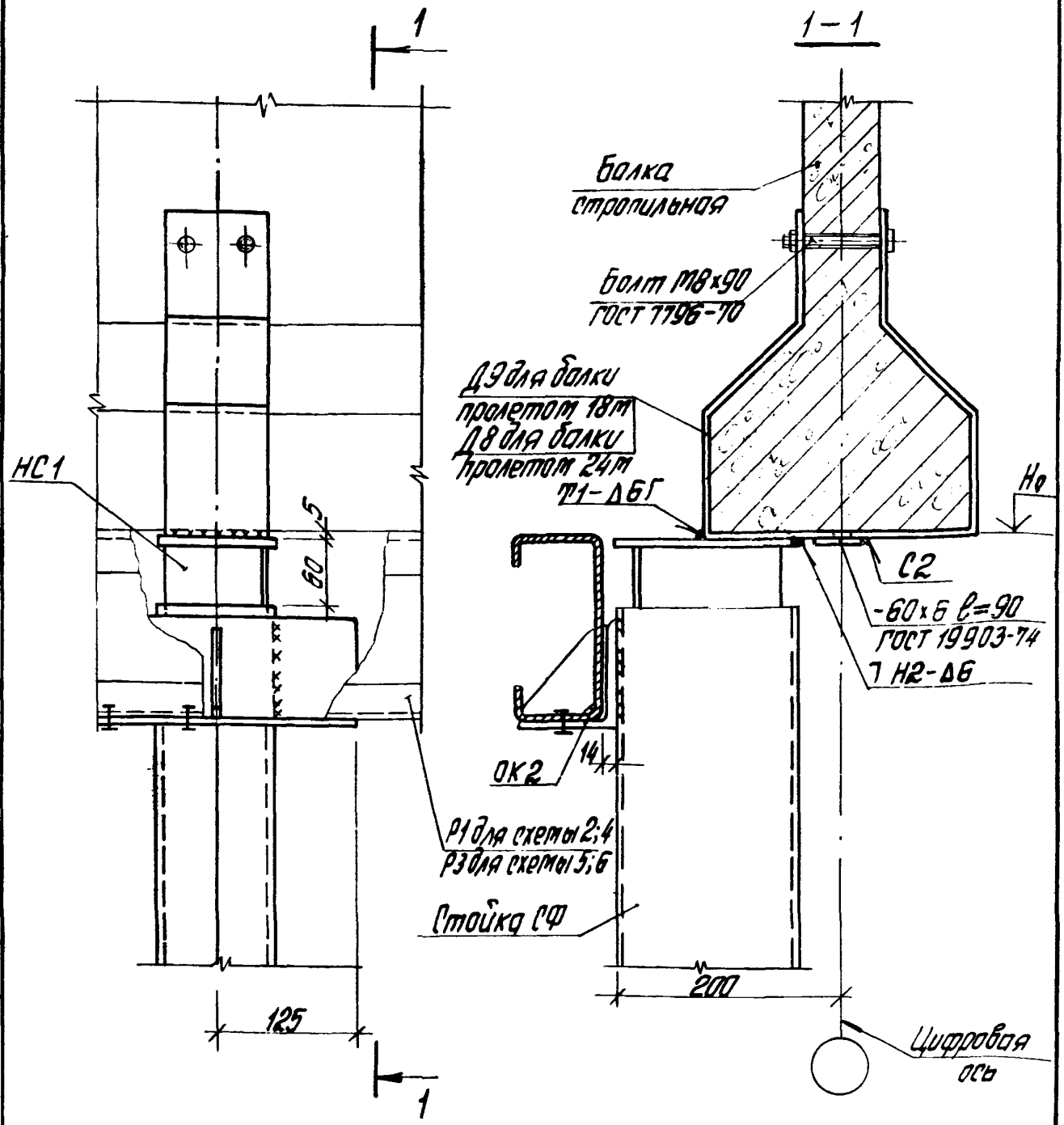

При сверлении отверстий в железобетонной балке для крепления к ней деталей Д9 и Д8 использовать их как кондуктор.

Рук. отд	Гранев		1.431.3 – 22.2-18		
Н. контр	Суслина				
Гл. арх. пр	Ертолин		Узел 21	Стадия	Лист	Листов
Рук. гр	Суслина			Р		1
Инженер	Соколова			ЦНИИПРОМЗДАНИЙ		

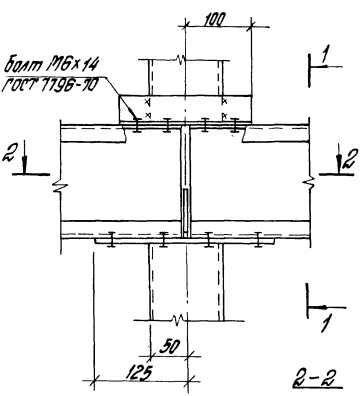

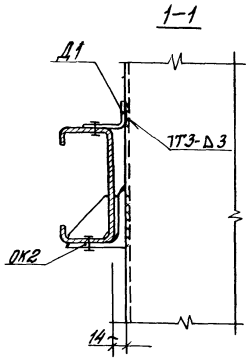

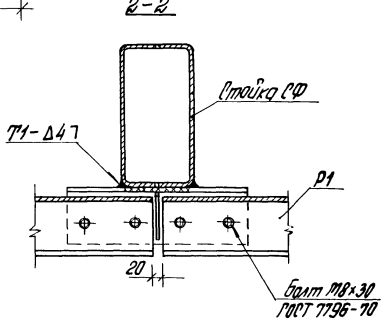

			1.431.3-22.2-19		
Рук. отд	Гранев		Узел 22	Стадия	Лист	Листов
Н. контр	Суслина			Р		1
Гл. арх. пр.	Ертомин			ЦНИИПРОМЗДАНИЙ	
Рук. гр.	Суслина				
Инженер	Соколова				

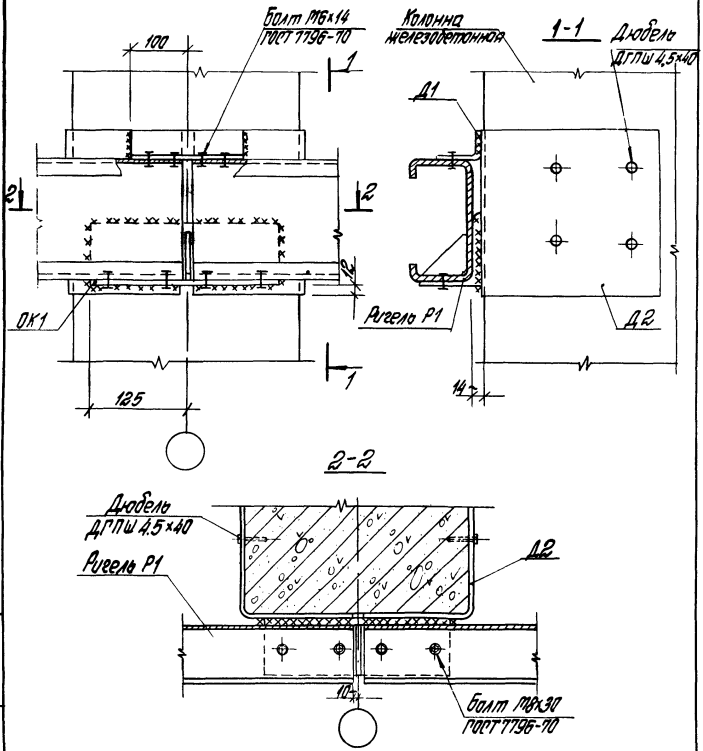

			1.431.3-22.2-20		
Рук. гр.	Годнев				
Н. контр.	Сусинна		Узел 23	Стадия	Лист	Листов
Гл. спец.	Ермонин			Р		1
Рук. гр.	Сусинна			ЦНИИПРОМЗДАНИЙ	
Инж.	Жилова				

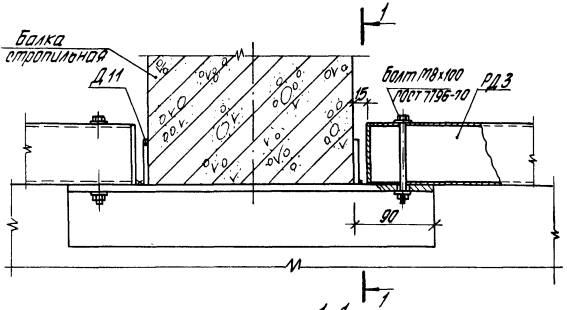

1-1

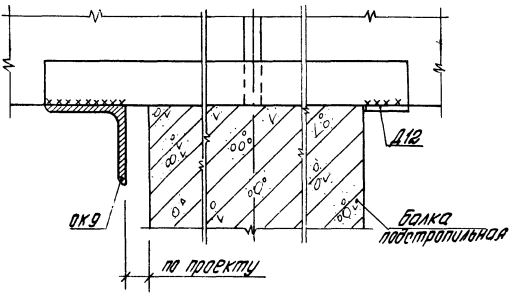

				1.431.3-22.2-21			
Рук. отд.	Гранев			Узел 24	Стадия	Лист	Листов
Н. контр.	Суслина				Р		1
Гл. арх. пр.	Ерталин				ЦНИИПРОМЗДАНИЙ		
Рук. груп.	Суслина						
Инженер	Соколова						

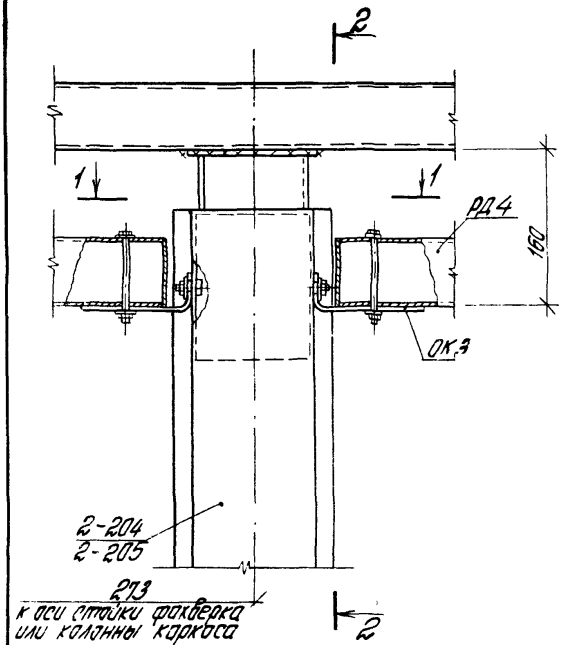

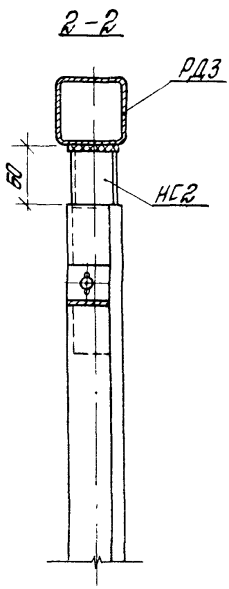

1-1

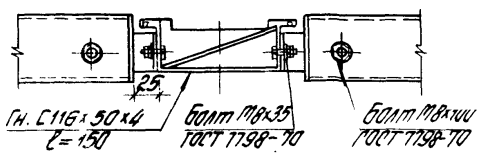

Рук отд	Грачев		1.431.3 – 22. 2-22
Н.контр.	Сусанина		
Гл.арх.пр	Ерголин		Узел 25
Рук гр	Сусанина		
Инженер	Зак. лова		

Стадия	Лист	Листов
Р		1

ЦНИИПРОМЗДАНИЙ

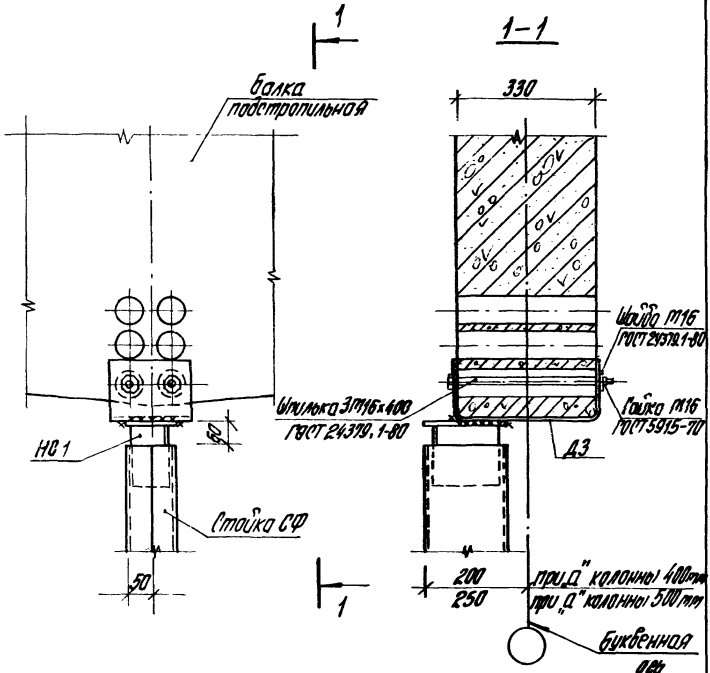

Размер „д" принят по номенклатуре колонн шифр 1152-77

			1.431.3-22.2-23		
Рук. отд	Граневб		Узел 26	Стадия	Лист	Листов
Н.контр	Суслина			Р		1
Гл.арх.пр	Ертолин			ЦНИИПРОМЗДАНИЙ		
Рук. груп	Суслина					
Инженер	Соколова					

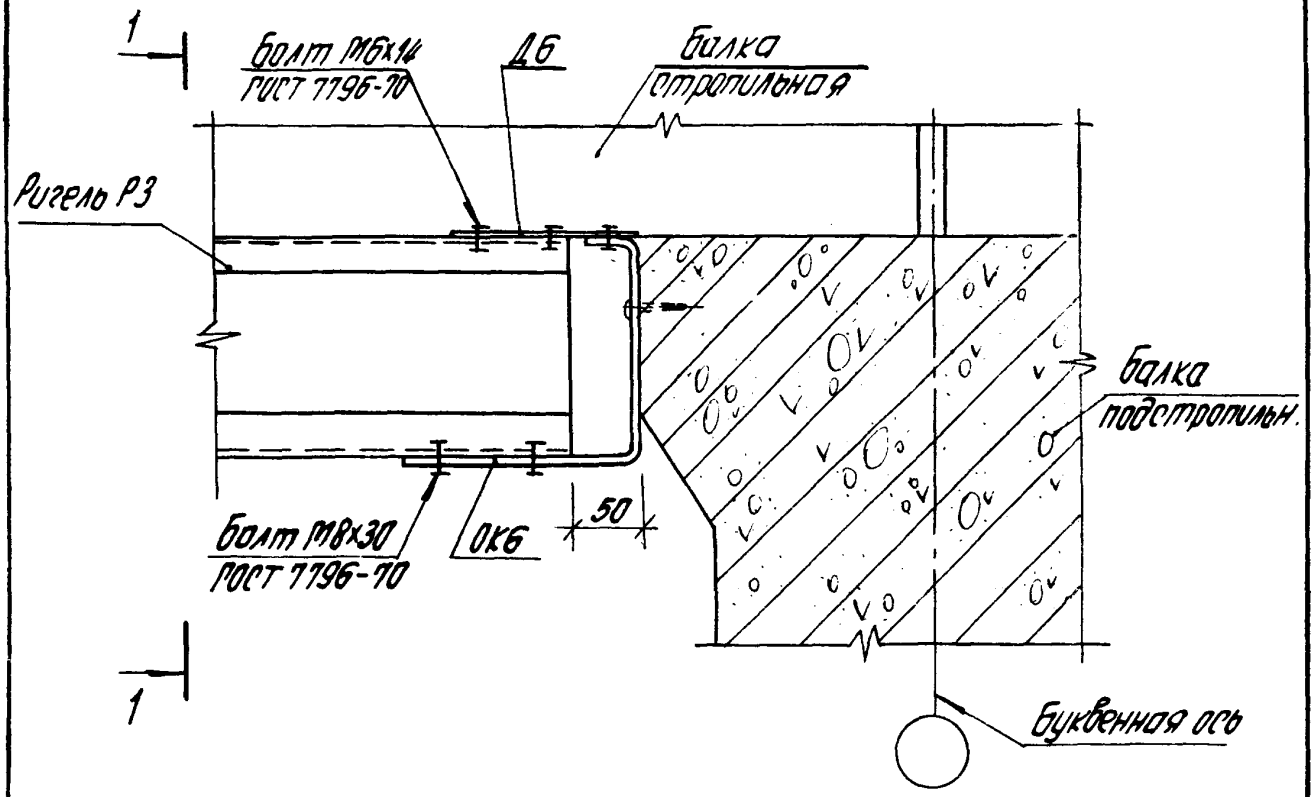

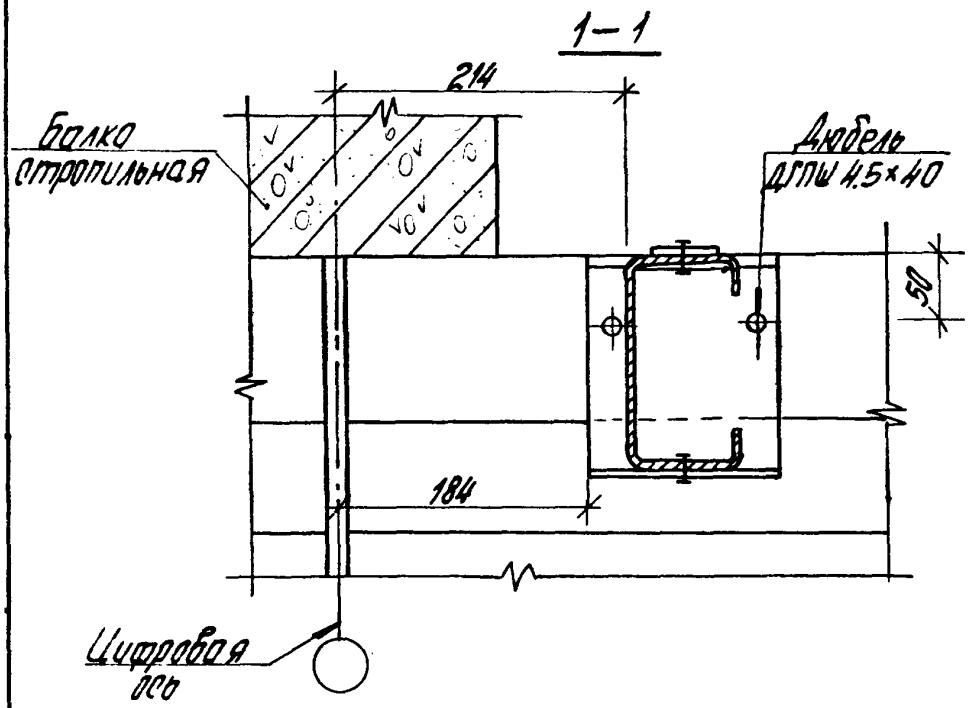

				1.431.3-22.2-24	
Рук. отд	Гронев				
Н.контр.	Суслина			Узел 27	Стадия: Р; Лист: ; Листов: 1
Гл.арх.пр.	Ертолин				
Рук. гр.	Суслина				
Инженер	Соколова				ЦНИИПРОМЗДАНИЙ

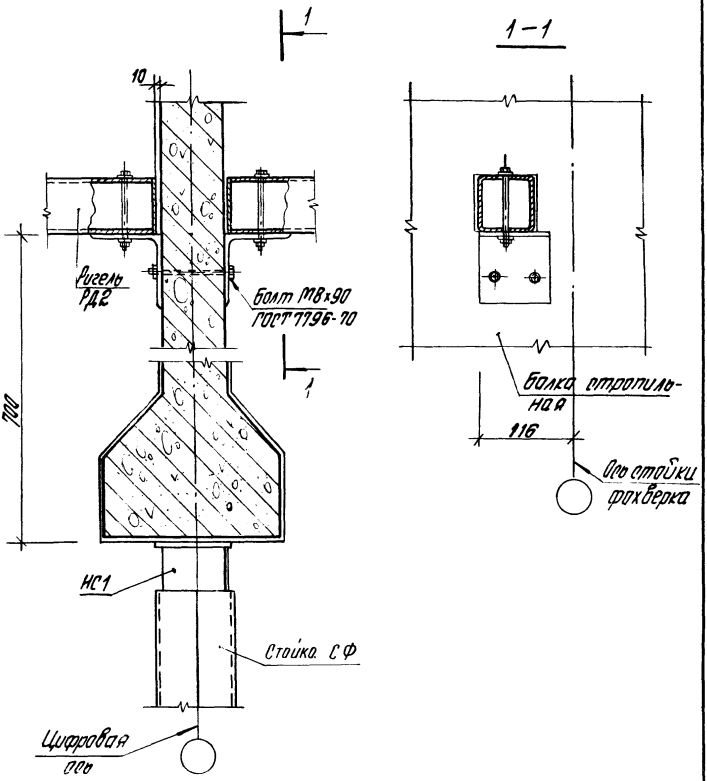

			1.431.3-22.2-25		
Рук.отд	Гранов		Узел 28	Стадия	Лист	Листов
Н.контр	Суслина			Р		1
Гл.арх.пр	Ертолин			ЦНИИПРОМЗДАНИЙ		
Рук.гр	Суслина					
Инженер	Соколова					

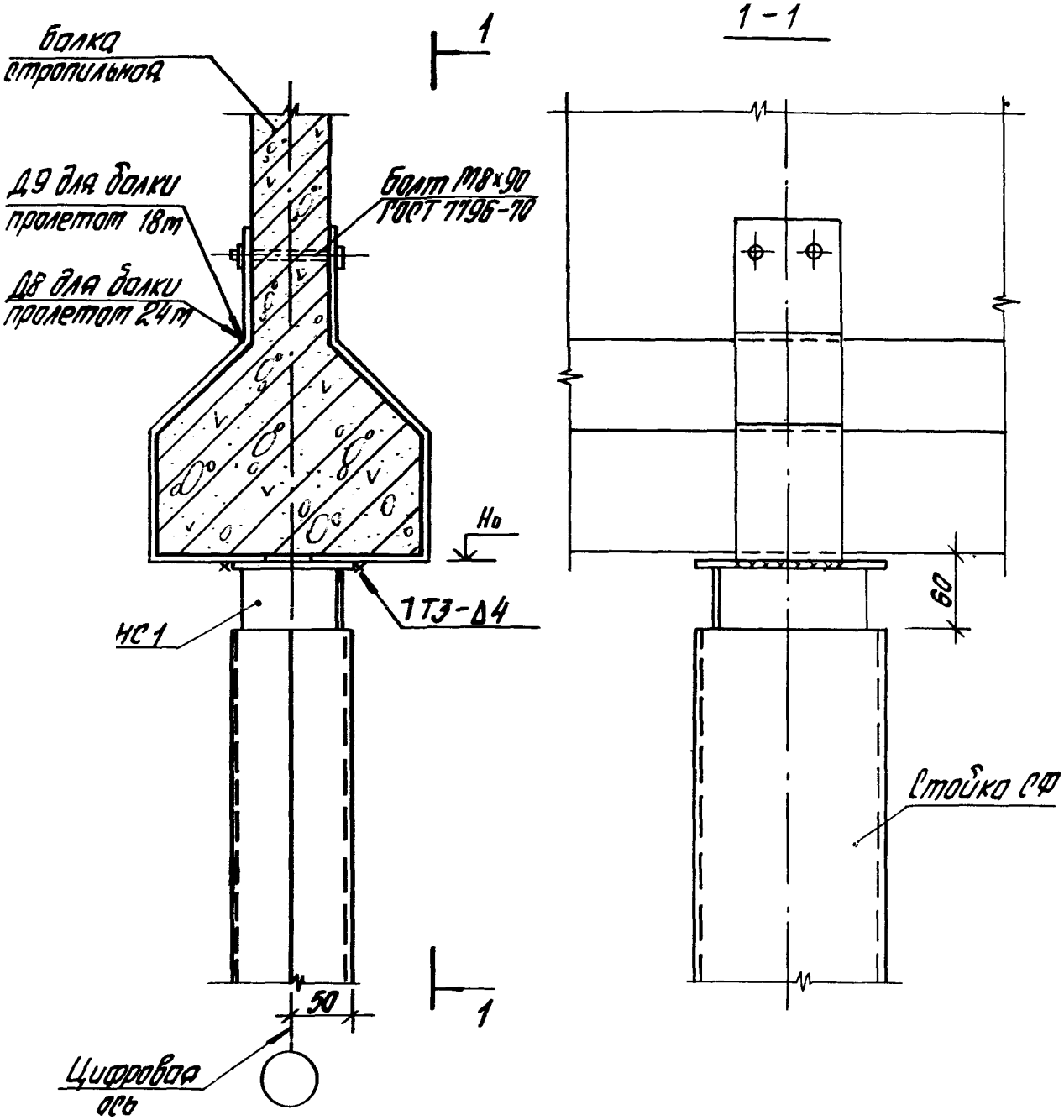

При сверлении отверстий в железобетонной балке для крепления к ней деталей Д8 и Д9 использовать их как кондуктор.

			1.431.3 - 22.2-26
Рук. отд.	Гранев		
Н. контр.	Суслина		Узел 29
Гл. арх. пр.	Ертолин		
Рук. гр.	Суслина		
Инженер	Соколова		

Стадия	Лист	Листов
Р		1

ЦНИИПРОМЗДАНИЙ

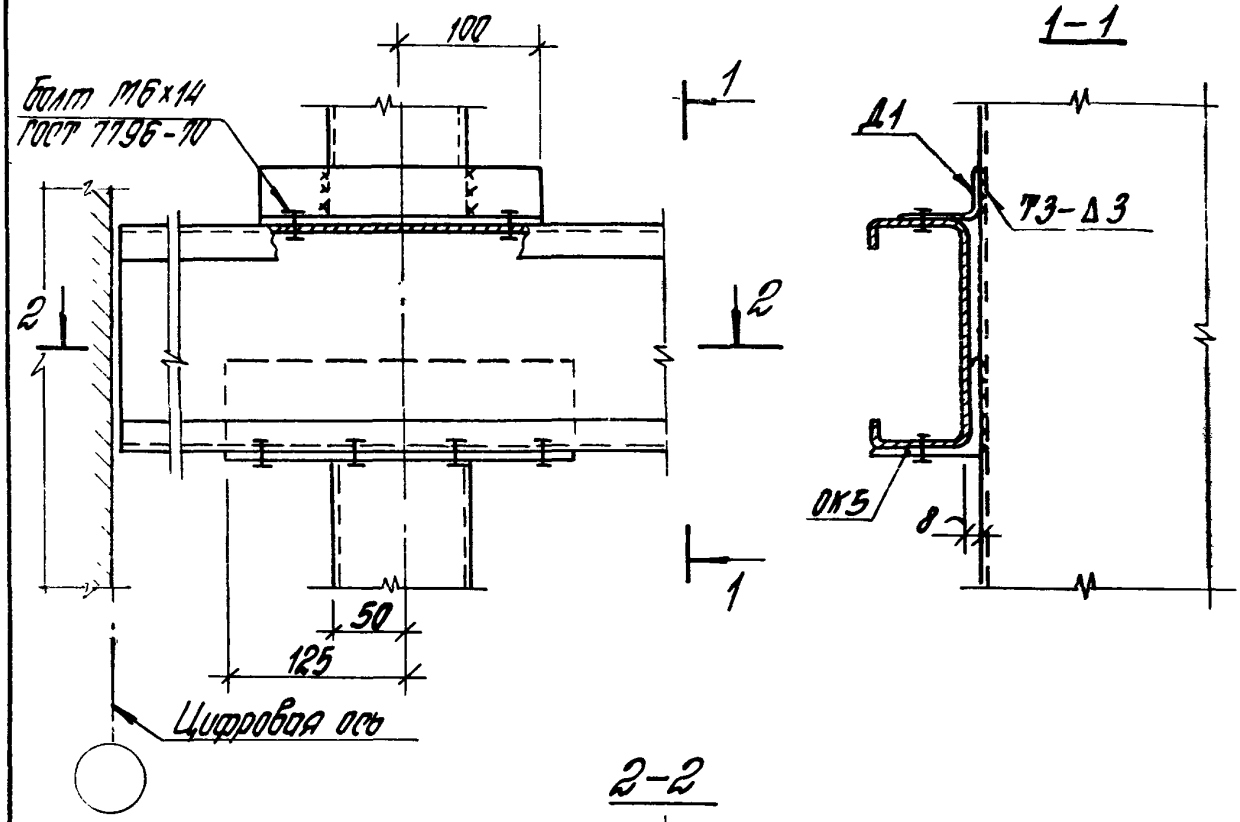

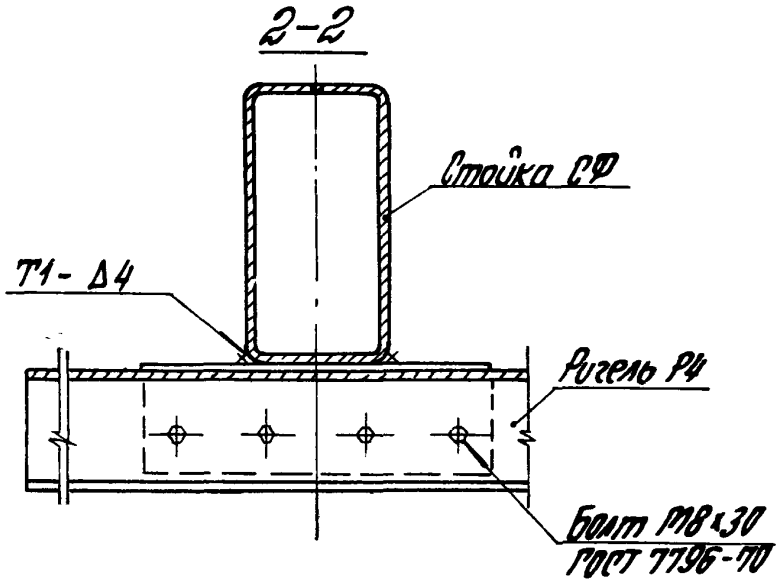

				1.431.3 – 22. 2-27		
Рук. отд	Гранев					
Н. контр	Суслина			Узел 30	Стадия	Лист	Листов
Гл. арх. пр.	Ермолин				Р		1
Рук. груп.	Суслина				ЦНИИПРОМЗДАНИЙ	
Инженер	Соколова					

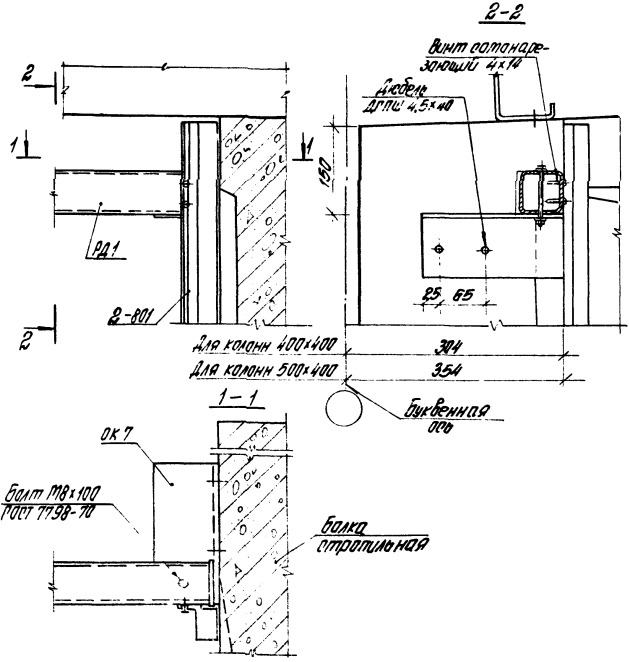

				1.431.3-22.2-28		
Рук отд	Граней			Узел 31	Стадия	Лист	Листов
Н.контр	Суслина				Р		1
Гл.арх.пр	Ертолин				ЦНИИПРОМЗДАНИЙ		
Рук.гр	Суслина						
Инженер	Соколова						

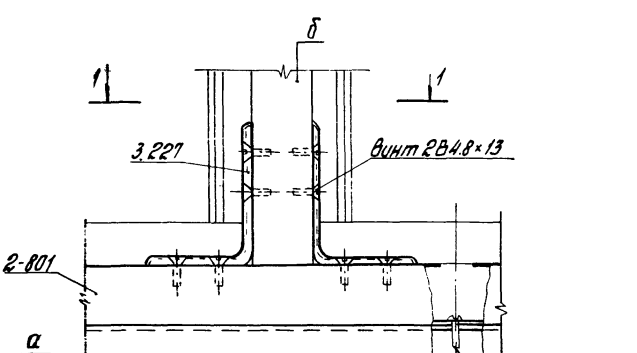

1-1

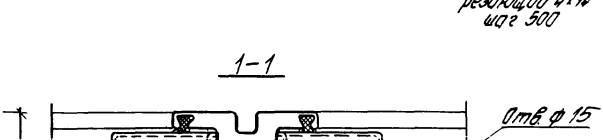

			1.431.3-22.2-29		
Рук. отд	Ролнев		Узел 32	Стадия	Лист	Листов
Н. контр.	Сухина			Р		1
Гл. арх. пр.	Ефимов			ЦНИИПРОМЗДАНИЙ		
Рук. гр	Сухина					
Инженер	Соколова					

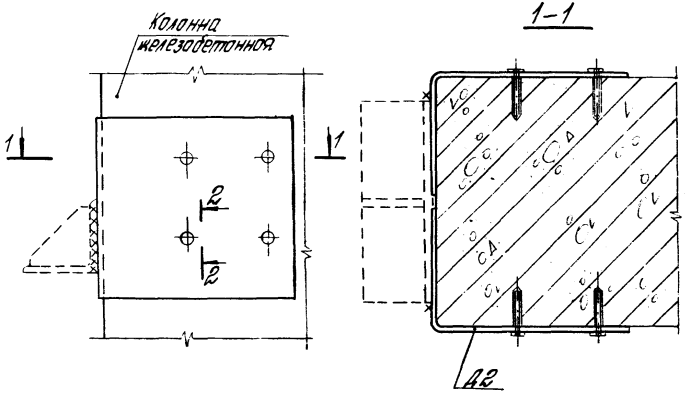

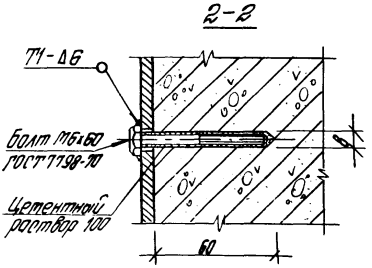

gost.e-ecolog.ru

Рук. отд	Граневб	
Н.контр.	Гуслина	
Гл.арх.пр	Баталин	
Рук. гр	Гуслина	
Инженер	Гоколова	

1.431.3 – 22.2-30

Вариант крепления соединительного элетента к железобетонным колоннам

Стадия	Лист	Листов
Р		1

ЦНИИПРОМЗДАНИЙ