ТИПОВЫЕ КОНСТРУКЦИИ, ИЗДЕЛИЯ И УЗЛЫ ЗДАНИЙ И СООРУЖЕНИЙ

Серия 1.431.3-22

ПЕРЕГОРОДКИ ПАНЕЛЬНЫЕ С ПРИМЕНЕНИЕМ ГНУТЫХ ПРОФИЛЕЙ ИЗ ТОНКОЛИСТОВОЙ СТАЛИ ОДНОЭТАЖНЫХ ЗДАНИЙ

Выпуск 1

ПАНЕЛИ ПЕРЕГОРОДОК, ЭЛЕМЕНТЫ ФАХВЕРКА И ДЕТАЛИ КРЕПЛЕНИЯ

РАБОЧИЕ ЧЕРТЕЖИ

gost.e-ecolog.ru

ЦЕНТРАЛЬНЫЙ ИНСТИТУТ ТИПОВОГО ПРОЕКТИРОВАНИЯ
ГОССТРОЯ СССР

Москва, А-445, Смольная ул., 22

Сдано в печать XI 1983 года

Заказ № 12848 Тираж 4.620 экз.

ТИПОВЫЕ КОНСТРУКЦИИ, ИЗДЕЛИЯ И УЗЛЫ ЗДАНИЙ И СООРУЖЕНИЙ

Серия 1.431.3-22

ПЕРЕГОРОДКИ ПАНЕЛЬНЫЕ С ПРИМЕНЕНИЕМ ГНУТЫХ ПРОФИЛЕЙ ИЗ ТОНКОЛИСТОВОЙ СТАЛИ ОДНОЭТАЖНЫХ ЗДАНИЙ

Выпуск 1

ПАНЕЛИ ПЕРЕГОРОДОК, ЭЛЕМЕНТЫ ФАХВЕРКА И ДЕТАЛИ КРЕПЛЕНИЯ

РАБОЧИЕ ЧЕРТЕЖИ

РАЗРАБОТАНЫ

ЦНИИПРОМЗДАНИЙ

Зам. директора по научн. работе — С.М.Гликин

Рук.отдела ВОК — В.В.Граев

Гл.арх. проекта — Н.С. Ермолин

ЭКБ ВПО „СОЮЗСТРОЙКОНСТРУКЦИЯ“

Гл. инженер — В Н Мансуров

Гл.инж. проекта — Ю.А Неизвестнов

УТВЕРЖДЕНЫ

Госстроем СССР

протоколы от 23 03 82 г. N14

и от 21 04 82 г N27

18787-02 2

Содержание

Обозначение	Наименование	Стр.
1.431.3-22.1-0.000ТО	Техническое описание	7
1.431.3-22.1-0.600	Панель ПГ 16.12	14
1.431.3-22.1-0.600 СБ	Панель ПГ 16.12 Сборочный чертеж	16
1.431.3-22.1-0.601	Панель ПГ 16.12-д	17
1.431.3-22.1-0.601 СБ	Панель ПГ 16.12-д Сборочный чертеж	19
1.431.3-22.1-0.602	Панель ПГ	20
1.431.3-22.1-0.602 СБ	Панель ПГ Сборочный чертеж	24
1.431.3-22.1-0.603	Панель ПГ	25
1.431.3-22.1-0.603 СБ	Панель ПГ Сборочный чертеж	29
1.431.3-22.1-0.604	Панель ПГ	30
1.431.3-22.1-0.604 СБ	Панель ПГ Сборочный чертеж	32
1.431.3-22.1-0.605	Панель ПГ	33
1.431.3-22.1-0.605 СБ	Панель ПГ Сборочный чертеж	35
1.431.3-22.1-0.606	Каркас	36
1.431.3-22.1-0.606 СБ	Каркас Сборочный чертеж	40
1.431.3-22.1-0.607	Каркас	41
1.431.3-22.1-0.607 СБ	Каркас Сборочный чертеж	46
1.431.3-22.1-0.608	Полотно	47
1.431.3-22.1-0.608 СБ	Полотно Сборочный чертеж	51
1.431.3-22.1-0.609	Полотно	52
1.431.3-22.1-0.609 СБ	Полотно Сборочный чертеж	54

Зав. отд.	Исаков		21.07.82
Н. контр.	Килина		24.08.82
Зам. зав. отд.	Кочергин		20.07.82
Инж.	Мустаева		14.07.82

1.431.3-22.1-0.000

Содержание

Стадия	Лист	Листов
	1	5

ЭКБ ВПО Союзстройконструкция

Обозначение	Наименование	Стр.
1.431.3-22.1-0.610	Полотно	55
1.431.3-22.1-0.610 СБ	Полотно. Сборочный чертеж	58
1.431.3-22.1-0.611	Полотно	59
1.431.3-22.1-0.611 СБ	Полотно сборочный чертеж	61
1.431.3-22.1-0.612	Щит	62
1.431.3-22.1-0.612 СБ	Щит сборочный чертеж	64
1.431.3-22.1-1.200	Узел 1	65
1.431.3-22.1-1.201	Узел 2	66
1.431.3-22.1-1.202	Узел 3	67
1.431.3-22.1-1.203	Узел 4	68
1.431.3-22.1-1.204	Узел 5	69
1.431.3-22.1-1.205	Узел 6	70
1.431.3-22.1-1.206	Узел 7	71
1.431.3-22.1-1.207	Узел 8	72
1.431.3-22.1-1.208	Узел 9	73
1.431.3-22.1-1.209	Узел 10	74
1.431.3-22.1-1.210	Узел 11	75
1.431.3-22.1-1.211	Узел 12	77
1.431.3-22.1-1.212	Узел 13	78
1.431.3-22.1-1.213	Узел 14	79
1.431.3-22.1-1.214	Узел 15	80
1.431.3-22.1-1.215	Узел 16	81
1.431.3-22.1-1.216	Узел 17	83
1.431.3-22.1-1.217	Узел 18	84
1.431.3-22.1-1.218	Узел 19	85
1.431.3-22.1-1.219	Узел 20	86
1.431.3-22.1-1.220	Узел 21	87

Инв.№ подл. | Подп. и дата | Взам. инв.№

Обозначение	Наименование	Стр
1.4313-22.1-1.221	Узел 22	88
1431.3-22.1-1.222	Узел 23	89
1431.3-22.1-1.223	Узел 24	90
1431.3-22.1-1224	Узел 25	91
1.4313-22.1-1.225	Узел 26	92
1.4313-22.1-1.226	Узел 27	93
14313-22.1-1.227	Узел 28	94
1.4313-22.1-1.228	Узел 29	95
1.4313-22.1-1.229	Узел 30	96
14313-22.1-1.230	Узел 31	97
1.4313-22.1-1.231	Узел 32	98
1.4313-22.1-1.232	Узел 33	99
1.4313-22.1-1.233	Узел 34	100
14313-22.1-1.234	Узел 35	101
1.4313-22.1-1.235	Узел 36	102
1.4313-22.1-1.236	Узел 37	103
1.4313-22.1-1.237	Узел 38	104
1.4313-22.1-1.238	Узел 39	105
14313-22.1-1.239	Узел 40	106
14313-22.1-1240	Узел 41	107
14313-22.1-1241	Узел 42	108
14313-22.1-1.242	Узел 43	109
1431.3-22.1-1.243	Узел 44	110
1431.3-22.1-1244	Узел 45	111
14313-22.1-1.245	Узел 46	112
1.4313-22.1-2.201	Профиль нижний	113
14313-22.1-2.202	Заглушка	114

Инв.№подл. | Подп. и дата | Взам.инв.№

Обозначение	Наименование	Стр
1.431.3-22.1-3.110	Шарнир	115
1.431.3-22.1-3.110СБ	Шарнир Сборочный чертеж	116
1.431.3-22.1-3.228	Швеллер	117
1.431.3-22.1-8.000	Стойка фахверка СФ	118
1.431.3-22.1-8.000СБ	Стойка фахверка СФ Сборочный чертеж	120
1.431.3-22.1-8.001	Плита	121
1.431.3-22.1-8.007	Насадка стальная НС1	122
1.431.3-22.1-8.007СБ	Насадка стальная НС1 Сборочный чертеж	123
1.431.3-22.1-8.010	Насадка стальная НС2	124
1.431.3-22.1-8.010СБ	Насадка стальная НС2. Сборочный чертеж	125
1.431.3-22.1-8.013	Стойка планировочная СП	126
1.431.3-22.1-8.013СБ	Стойка планировочная СП	127
	Сборочный чертеж	
1.431.3-22.1-8.014	Стойка	128
1.431.3-22.1-8.015	Стойка	129
1.431.3-22.1-8.016	Стойка планировочная СПВ	130
1.431.3-22.1-8.017	Стойка планировочная угловая СПУ	131
1.431.3-22.1-8.017СБ	Стойка планировочная угловая СПУ	132
	Сборочный чертеж	
1.431.3-22.1-8.018	Стойка	133
1.431.3-22.1-8.019	Стойка	134
1.431.3-22.1-8.020	Стойка планировочная угловая СПУ	135
1.431.3-22.1-8.020 СБ	Стойка планировочная угловая СПУ	136
	Сборочный чертеж	
1.431.3-22.1-8.021	Стойка	137
1.431.3-22.1-8.022	Стойка	138
1.431.3-22.1-8.023	Ригель Р	139

Инв.№ подл. | Подп. и дата | Взам. инв. №

Обозначение	Наименование	Стр.
1.431.3-22.1-8.024	Ригель РД	140
1.431.3-22.1-8.024 СБ	Ригель РД Сборочный чертеж	142
1.431.3-22.1-8.027	Столик опорный ОК	143
1.431.3-22.1-8.027 СБ	Столик опорный ОК Сборочный чертеж.	145
1.431.3-22.1-8.028	Косынка	146
1.431.3-22.1-8.030	Столик опорный ОК3	147
1.431.3-22.1-8.031	Столик опорный ОК4	148
1.431.3-22.1-8.031 СБ	Столик опорный ОК4 Сборочный чертеж	149
1.431.3-22.1-8.032	Уголок	150
1.431.3-22.1-8.033	Косынка	151
1.431.3-22.1-8.034	Столик опорный ОК5	152
1.431.3-22.1-8.035	Столик опорный ОК6	153
1.431.3-22.1-8.036	Столик опорный ОК7	154
1.431.3-22.1-8.037	Столик опорный ОК8	155
1.431.3-22.1-8.038	Столик опорный ОК9	156
1.431.3-22.1-8.039	Кронштейн Д1	157
1.431.3-22.1-8.040	Уголок Д2	158
1.431.3-22.1-8.041	Скоба Д3	159
1.431.3-22.1-8.042	Планка Д	160
1.431.3-22.1-8.043	Планка Д6	161
1.431.3-22.1-8.044	Планка Д7	162
1.431.3-22.1-8.045	Кронштейн Д	163
1.431.3-22.1-8.046	Нащельник Н1	164
1.431.3-22.1-8.047	Нащельник Н2	165
1.431.3-22.1-8.048	Нащельник Н3	166

Инв.№ подл. | Подп. и дата | Взам. инв.№

1. Общая часть

1.1. Настоящая серия содержит рабочие чертежи панельных перегородок с применением стальных гнутых профилей и состоит из следующих выпусков:

Выпуск 0 - Материалы для проектирования.

Выпуск 1 - Панели перегородок, элементы фахверка и детали крепления. Рабочие чертежи.

Выпуск 2 - Узлы. Рабочие чертежи.

Выпуск 3 - Детали панелей перегородок. Рабочие чертежи.

Выпуски 0,1 и 2 распространяет Центральный институт типового проектирования (ЦИТП)

Рабочие чертежи деталей панелей перегородок разработаны в выпуске 3. Данный выпуск по требованию заводов-изготовителей распространяет ЭКБ ВПО, Союзстройконструкция" Минтяжстроя СССР.

1.2. В настоящем выпуске разработаны рабочие чертежи панелей перегородок, элементов фахверка и деталей крепления

2. Технические характеристики

2.1 Описание входящих в выпуск 1 конструкций

2.1.1. В выпуск входят панели глухие, состоящие из каркаса и заполнителя, и панели с дверями, состоящие из каркаса панели и полотна двери. Каркас панели и полотно двери состоит из стоек и импостов.

Заполнителем панелей служат асбестоцементные листы, а заполнителем полотен трехслойные вставки двух вариантов. В первом ва-

Инв. № подл. | Подп. и дата | Взам. инв. №

				1.4313-22.1-0000 ТО	
Зав. отд.	Исаков		27.01.82	Техническое описание	Стадия: Р; Лист: 1; Листов: 7
Н. контр.	Килина		27.01.82		ЭКБ ВПО Союзстройконструкция"
Гл. инж. завода	Кочергин		15.01.82		
Инж.	Астанкова		14.01.82		

рианте вставки состоят из стальных листов и среднего слоя из твердых минераловатных плит Во втором варианте из деревянного каркоса, облицовки из твердых древесноволокнистых плит и среднего слоя из сотопласто

2.1.2 Полотно двери крепится к панели петлями Левое полотно двустворчатой двери фиксируется в закрытом положении Для запирания дверей служит замок

2.1.3 Плотное примыкание запомнителей к каркасу панели обеспечивается резиновыми профилями и штапиками, а трехслойной вставки к каркасу полотно – резиновыми профилями и панеледержателями

2.1.4 Листовые заполнители и трехслойные вставки в панелях и полотнах дверей устанавливаются на опорные и фиксирующие прокладки в местах, приведенных на схемах

Глухая панель

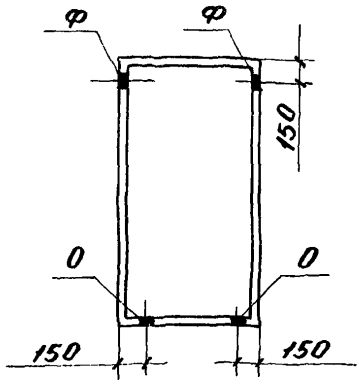

Полотно двери

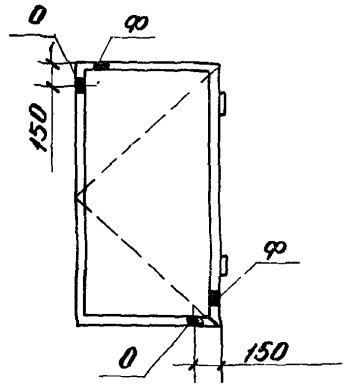

0- опорная прокладка

Ф- фиксирующая прокладка

2.1.5 Опорные и фиксирующие прокладки устанавливать на клей 88НП ТУ 38-105540-73

2.2 Материалы

2.2.1. Для изготовления каркасов панелей, дверных полотен, планировочных стоек, стоек фахверка, горизонтальных профилей и ригелей применяются гнутые профили. Гнутые профили изготавливаются из оцинкованной рулонной стали нормальной точности прокатки Б, высокой плоскостности ПВ, с обрезной кромкой О, марки Ст3кп, под окраску ПК, без узора кристаллизации МТ, с уменьшенной разнотолщинностью УР по ГОСТ 14918-80. Допускается гнутые профили изготовлять из неоцинкованной рулонной стали с последующим нанесением лакокрасочных покрытий. Степень очистки поверхностей стальных профилей и группу лакокрасочного покрытия следует принимать в соответствии с требованиями СНиП II-28-73.

2.2.2. Резиновые уплотнения изготавливаются из свето-озоностойкой резины марки 26-404 ОСТ 38 05 170-78

предназначенной для эксплуатации в климатических зонах с температурными интервалами от минус 50°С до плюс 70°С, средней твердостью 30... 60 условных единиц по Шору.

2.3. Указания по изготовлению, транспортированию и хранению

2.3.1. Точность изготовления панелей, их приемка, контроль качества, испытание, хранение и транспортирование должны отвечать требованиям технических условий, разработанных и утвержденных в установленном порядке.

2.3.2. Точность изготовления винтов и резиновых профилей,

их приемка, контроль качества, испытание, хранение, маркировка и упаковка должны отвечать требованиям технических условий, разработанных и утвержденных в установленном порядке.

2.3.3. Изготовление стойки планировочной и стоек планировочных угловых следует осуществлять из единого сблокированного профиля.

2.3.4. Изготовление и монтаж стальных конструкций производить в соответствии с указаниями СНиП III-18-75 "Металлические конструкции. Правила производства и приемки работ.

2.3.5. Сварку стоек фахверка и соединительных изделий производить электродами Э-42 по ГОСТ 9467-75. Толщину сварных швов принимать по наименьшей толщине свариваемых элементов.

2.3.6. Панели перегородок могут перевозиться любым видом транспорта. Транспортное средство должно быть обеспечено специальными крепежными и опорными устройствами, обеспечивающими неподвижность панелей и их сохранность.

2.3.7. Панели перегородок должны храниться в закрытом помещении в вертикальном положении.

3. Обозначение чертежей

3.1. Обозначение чертежей для панелей перегородок принято двенадцатизначное. Первые восемь цифр 1.431.3-22.1 - обозначение серии и выпуска (первый) в настоящей серии. Последние четыре цифры использованы для обозначения документа. Принята четырехзначная бесспредметная система обозначений, в которой первая цифра означает класс:

0 - сб. единицы, схемы;

Инв.№ подл. | Подп. и дата | Взам. инв.№

1 – узлы;

2 – профили;

3 – детали закладные и детали движения;

4 – операции;

5 – детали;

6 – крепежные детали;

7 – материалы;

8 – элементы фахверка и детали крепления

Примечание. В ссылках на узлы в обозначении документа, где они приведены, условно опущено обозначение серии и выпуска.

Три цифры после точки – обозначение документа для данного класса.

3.2. Для перегородок приняты следующие обозначения:

0.600–0.612 – сб единицы панелей, каркасов, полотен и щитов;

1.200–1.245 – узлы;

2.201–2.202 – профили;

3.110 – шарнир;

3.228 – швеллер;

8.000–8.048 – элементы фахверка и детали крепления

4. Краткое описание технического решения выполнения рабочих чертежей.

4.1. Технические решения выполнения рабочих чертежей основаны на унификации конструкций 10 типов перегородок и на унифи-

кации графики сечений изделий.

4.2. Сб. единицы перегородок, каркасов и полотен дверей выполнены в виде схем, с указанием на каждой схеме всех необходимых узлов, раскрывающих конструкцию изделия.

4.3. Каждый узел имеет обозначение и выполнен на отдельном чертеже.

4.4 В остальном рабочие чертежи на перегородки, элементы фахверка и детали крепления выполнены в соответствии с ГОСТами ЕСКД и СПДС.

5. Маркировка

5.1. Панели перегородок обозначаются марками, состоящими из буквенно-цифровых групп, разделяемых дефисом. В первой группе буквами обозначен тип конструкции и цифрами типоразмер панели в дециметрах. Во второй группе буквой "д" обозначается доборная панель, а буквой "Д1" – панель с однопольной дверью, "Д2" с двупольной дверью.

Например:

ПГ 16 12 – панель перегородки (рядовая), размером номинальным 1590 мм х 1164 мм;

ПГ 34.12-д – панель перегородки, размером номинальным 3390 мм х 1164 мм, доборная;

ПГ 28 12-Д1 – панель перегородки, размером номинальным 2790 мм х 1164 мм с однопольной дверью.

Инв.№ подл. | Подп. и дата | Взам. инв.№

6. Условные обозначения

6.1. * - размеры для справок.

6.2. Направление сечений показано следующим образом:



сечение вверх;

сечение вниз;

сечение налево;

сечение направо.

Пример обозначения см. чертежи 1.431.3-22.1-0.600... 1.431.3-22.1-0.611.

Формат	Зона	Поз.	Обозначение	Наименование	Кол.	Примечание
				Документация		
А4			1.431.3-22.1-0.000ТО	Техническое описание		
А4			1.431.3-22.1-0.600 СБ	Сборочный чертеж		
А4			1.431.3-22.1-1.200	Узел 1		
А4			1.431.3-22.1-1.201	Узел 2		
А4			1.431.3-22.1-1.202	Узел 3		
А4			1.431.3-22.1-1.203	Узел 4		
А4			1.431.3-22.1-1.204	Узел 5		
А4			1.431.3-22.1-1.205	Узел 6		
				Детали		
А4		1	1.431.3-22.3-3.201	Уголок	4	
А4		2	1.431.3-22.3-3.202	Вкладыш	4	
А4		3	1.431.3-22.3-3.203	Вкладыш	2	
А4		5	1.431.3-22.3-3.205	Планка	14	
А4		6	1.431.3-22.3-3.227	Уголок	2	
А4		7	1.431.3-22.3-3.231	Пробка	4	
А4		8	1.431.3-22.3-3.249	Прокладка	8	
А4		9	1.431.3-22.3-3.409	Накладка	4	
А4		10	1.431.3-22.3-5.300-03	Штапик	2	
			-05	Штапик	2	
А4		11	1.431.3-22.3-5.301	Импост	1	

Инв.№ подл. | Подп. и дата | Взам.инв.№

Зав.отд	Исаков		20.08.82
Н.контр	Кулина		20.08.82
Зам.зав.отд	Кочергин		20.08.82
Инж.	Асташова		16.07.82

1.431.3-22.1-0.600

Панель ПГ 16.12

Стадия	Лист	Листов
Р	1	2

ЭКБ ВПО

Спецстройконструкция

Формат	Зона	Поз	Обозначение	Наименование	Кол	Примечание
А4		11	1.431.3-22.3-5.301-01	Импост	1	
А4		14	1.431.3-22.3-5.303	Стойка	1	
А4		15	1.431.3-22.3-5.304	Стойка	1	
Б4		16	1.431.3-22.3-7.700	Лист	1	29,9 кг
				АП-П-10 ГОСТ 18124-75		
				(СТСЭВ827-77) 1094мм×1520мм		
				Прочие изделия		
		20		Винт 1В 3,5×9,5	16	См п 23.2
		21		Винт 1В 4,2×13	14	технического
		22		Винт 2В 4,8×13	4	описания
		23		Винт 3В 4,2×9,5	4	
				Материалы		
		28		Профиль резиновый	5,65 м	См п.23.2
				2.901		технического
		29		Профиль резиновый	10,46 м	описания
				2.902		
				Комплекты		
				Комплект монтажных		
				частей		
				Винт В1М5-6g×20,58	4	
				ГОСТ 17475-80		

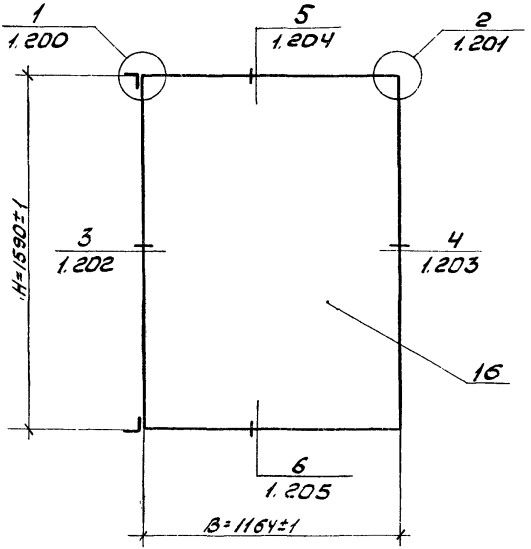

Инв.№ подл.	Подп. и дата	Взам.инв.№	

1.431.3-221-0.600сб

Зав.отд	Усаков		29.01.82
Н.контр	Кулина	Кулина	27.01.82
Зам.зав.отд	Кочергин	Кочергин	21.01.82
Инж.	Асташова	Асташова	9.01.82

Панель ПГ16.12
Сборочный чертеж

Стадия	Масса	Масштаб
Р	46,2	1:20
Лист	Листов 1	

ЭКБ ВПО Союзтяжконструкция

Формат	Зона	Поз	Обозначение	Наименование	Кол.	Примечание
				Документация		
А4			1.431.3-221-0.000 ТО	Техническое описание		
А4			1.4313-221-0.601 СБ	Сборочный чертеж		
А4			14313-221-1.201	Узел 2		
А4			1.4313-221-1.203	Узел 4		
А4			14313-221-1.204	Узел 5		
А4			1.4313-221-1.205	Узел 6		
А4			1.4313-221-1.206	Узел 7		
				Детали		
А4		1	14313-223-3.201	Уголок	4	
А4		2	1.431.3-223-3.202	Вкладыш	4	
А4		3	1.431.3-223-3.203	Вкладыш	4	
А4		5	1.431.3-223-3.205	Планка	14	
А4		8	14313-223-3.249	Прокладка	8	
А4		9	14313-223-3409	Накладка	2	
А4		10	1.4313-223-5.300-03	Штапик	2	
			-05	Штапик	2	
А4		11	1.4313-223-5.302	Импост	2	
А4		15	1.431.3-223-5.304	Стойка	1	
А4		16	1.4313-223-5.305	Стойка	1	

Инв. № подл. | Подп. и дата | Взам. инв. №

Зав.отд	Исаков		20.07.90
Н.контр.	Кикина		27.07.90
Зам.зав.отд	Кочергин		4.11.90
Инж	Асташова		13.07.90

1.4313-221-0.601

Панель ПГ16.12-д

Стадия	Лист	Листов
Р	1	2

ЭКБ ВПО

"Союзстройконструкция"

Формат	Зона	Поз.	Обозначение	Наименование	Кол.	Примечание
БЧ		17	1.431.3-22.3-7.700	Лист	1	29,9 кг
				ЛП-П-10 ГОСТ 18124-75		
				(СТ СЭВ 827-77)		
				1094мм × 1520мм		
				Прочие изделия		
		20		Винт 1В 3,5×9,5	16	См. п. 2.3.2 технического описания
		21		Винт 1В 4,2×13	14	
		23		Винт 3В 4,2×9,5	2	
				Материалы		
		28		Профиль резиновый 2.901	5,65 м	См. п. 2.3.2 технического описания
		29		Профиль резиновый 2.902	10,46 м	См. п. 2.3.2 технического описания
				Комплекты		
				Комплект монтажных частей		
				Винт 3В 4,2-13	4	См. п. 2.3.2 технического описания

Инв. № подл. | Подп. и дата | Взам. инв. №

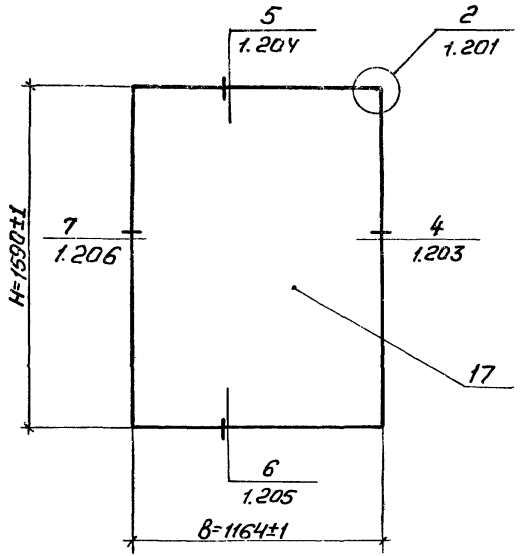

				1.431.3-22.1-0.60ІСБ		
				Панель ПГ 16.12-д Сборочный чертеж	Стадия	Масса	Масштаб
					Р	46,2	1:20
					Лист	Листов 1	
Зав. отд	Исаков		17.08.92		ЭКБ ВПО "Союзстройконструкция"		
Н. контр.	Килина		20.08.92				
Зам. зав. отд	Кочергин		14.08.92				
Инж.	Асташова		19.11.92				

Инв. № подл. | Подп. и дата | Взам. инв. №

Формат	Зона	Поз	Обозначение	Наименование	Кол	Примечание
				Документация		
А4			1.4313-221-0.00070	Техническое описание		
А4			1.4313-221-0.602 СБ	Сборочный чертеж		
А4			1.4313-221-1.200	Узел 1		
А4			1.4313-221-1.201	Узел 2		
А4			1.4313-221-1.202	Узел 3		
А4			14313-221-1.203	Узел 4		
А4			1.4313-221-1.204	Узел 5		
А4			1.4313-221-1205	Узел 6		
А4			14313-221-1.207	Узел 8		
А4			14313-221-1.208	Узел 9		
А4			1.4313-221-1.209	Узел 10		
				Детали		
А4		1	1.4313-223-3.201	Уголок	4	
А4		2	1.4313-223-3.202	Вкладыш	4	
А4		3	1.4313-223-3.203	Вкладыш	2	
А4		4	1.4313-223-3.204	Фланец	2	
А4		6	1.4313-223-3.227	Уголок	2	
А4		7	1.4313-223-3.231	Пробка	4	
А4		8	14313-223-3.249	Прокладка	16	

Инв.№подл. | Подп. и дата | Взам.инв.№

Зав.отд	Исаков		17.08.89
Н.контр	Кулина	Кулина	20.08.89
Зам.зав.отд	Кочергин	Кочергин	14.07.89
Инж	Асташова	Асташова	13.07.89

1.4313-221-0.602

Панель ПГ

Стадия	Лист	Листов
Р	1	4

ЭКБ ВПО

Союзстройконструкция

Формат	Зона	Поз.	Обозначение	Наименование	Кол.	Примечание
А4		10	1.431.3-22 3-5 300-01	Штапик	2	
			-03	Штапик	4	
А4		11	1.431.3-223-5 301	Импост	2	
А4		12	1.431.3-223-5.306	Импост	1	
Б4		16	1.431.3-22 3-7701	Лист	1	17,32кг
				ЛП-П-10 ГОСТ 18124-75		
				(СТ СЭВ 827-77)		
				880мм × 1094мм		
				Прочие изделия		
		20		Винт 1В 3,5×9,5	16	См. п. 2.3.2 технического описания
		22		Винт 2В 4,8×13	4	
		24		Винт 3В 4,2×13	4	
				Комплекты		
				Комплект монтажных частей		
				Винт В1М5-6g×20.58 ГОСТ 17475-80	4	

Инв. № подл. | Подп. и дата | Взам. инв. №

Формат	Зона	Поз.	Обозначение	Наименование	Кол.	Примечание
			Переменные данные	для исполнений:		
				1.431.3-22.1-0.602		
				Детали		
АУ		5	1.431.3-22.3-3.205	Планка	28	
АУ		9	1.431.3-22.3-3.409	Накладка	6	
АУ		10	1.431.3-22.3-5.300-06	Штапик	2	
АУ		14	1.431.3-22.3-5.307	Стойка	1	
АУ		15	1.431.3-22.3-5.308	Стойка	1	
БУ		17	1.431.3-22.3-7.702	Лист	1	35,44кг
				ЛП-П-10 ГОСТ 18124-75		
				(СТ СЭВ 827-77)		
				1094мм×1800мм		
				Прочие изделия		
		21		Винт 1В 4.2×13	32	См.п.2.3.2 технического описания
		23		Винт 3В 4.2×9.5	6	
				Материалы		
		28		Профиль резиновый 2.901	8,05	м. См.п.2.3.2 технического описания
		29		Профиль резиновый 2.902	1948	

Инв.№ подл. | Подп. и дата | Взам.инв.№

Формат	Зона	Поз.	Обозначение	Наименование	Кол	Примечание
				1.431.3-22.1 0.602-01		
				Детали		
А4		5	1.431.3-22.3-3.205	Планка	30	
А4		9	1.431.3-22.3-3.409	Накладка	8	
А4		10	1.431.3-22.3-5.300-07	Штапик	2	
А4		14	1.431.3-22.3-5.307-01	Стойка	1	
А4		15	1.431.3-22.3-5.308-01	Стойка	1	
Б4		17	1.431.3-22.3-7.703	Лист	1	47,25 кг
				ЛП-П-10 ГОСТ 18124-75		
				(СТ СЭВ 827-77)		
				1094 мм × 2400 мм		
				Прочие изделия		
		21		Винт 1В 4,2×13	34	см. п. 2.3.2 технического описания
		23		Винт 3В 4,2×9,5	8	
				Материалы		
		28		Профиль резиновый	9,25	м
				2.901		см. п. 2.3.2 технического описания
		29		Профиль резиновый	21,88	м
				2.902		см. п. 2.3.2 технического описания

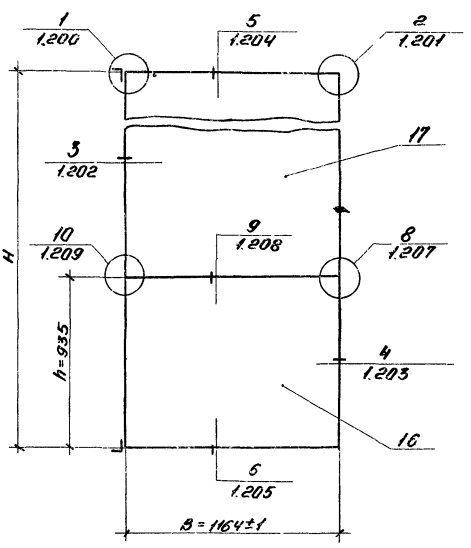

Обозначение	Марка	H, мм	Масса, кг
1.431.3-22.1-0.602	ПГ28.12	2790±1	80
-01	ПГ34.12	3390±1	95,3

Зав.отд.	Исаков		17.08.82
Н.контр.	Килина		20.08.82
Зам.зав.отд.	Кочергин		14.01.82
Инж.	Асташова		13.07.82

1.431.3-22.1-0.602 СБ

Панель ПГ
Сборочный чертеж

Стадия	Масса	Масштаб
Р	См. табл.	1:20

Лист | Листов 1

ЭКБ ВПО
„Союзстройконструкция"

Инв. № подл. | Подп. и дата | Взам. инв. №

Формат	Зона	Поз	Обозначение	Наименование	Кол.	Примечание
				Документация		
А4			1.431.3-22.1-0.000ТО	Техническое описание		
А4			1.431.3-22.1-0.603СБ	Сборочный чертеж		
А4			1.431.3-22.1-1.201	Узел 2		
А4			1.431.3-22.1-1.203	Узел 4		
А4			1.431.3-22.1-1.204	Узел 5		
А4			1.431.3-22.1-1.205	Узел 6		
А4			1.431.3-22.1-1.206	Узел 7		
А4			1.431.3-22.1-1.207	Узел 8		
А4			1.431.3-22.1-1.208	Узел 9		
				Детали		
А4		1	1.431.3-22.3-3.201	Уголок	4	
А4		2	1.431.3-22.3-3.202	Вкладыш	4	
А4		3	1.431.3-22.3-3.203	Вкладыш	4	
А4		4	1.431.3-22.3-3.204	Фланец	2	
А4		8	1.431.3-22.3-3.249	Прокладка	16	
А4		10	1.431.3-22.3-5.300-01	Штапик	2	
			-03	Штапик	4	
А4		11	1.431.3-22.3-5.302	Импост	2	
А4		12	1.431.3-22.3-5.306	Импост	1	

Инв.№ подл. | Подп. и дата | Взам. инв.№

Зав.отд	Исаков		17.08.82
Н.контр	Кулина		20.08.82
Зам.зав.отд	Качергин		15.07.82
Инж.	Асташова		14.07.82

1.431.3-22.1-0.603

Панель ПГ

Стадия	Лист	Листов
Р	1	4

ЭКБ ВПО
Союзстройконструкция

Формат	Зона	Поз.	Обозначение	Наименование	Кол.	Примечание
Б4		17	1.431.3-22.3-7.701	Лист	1	17,32 кг
				ЛП-П-10 ГОСТ 18124-75		
				(СТ СЭВ 827-77)		
				880 мм × 1094 мм		
				Прочие изделия		
		20		Винт 18 3,5×9,5	16	См. п. 2.3.2 технического описания
		22		Винт 28 4,8×13	4	
		24		Винт 38 4,2×13	4	
			Переменные данные	для исполнений:		
				1.431.3-22.1-0.603		
				Детали		
А4		5	1.431.3-22.3-3.205	Планка	28	
А4		9	1.431.3-22.3-3.409	Накладка	3	
А4		10	1.431.3-22.3-5.300-06	Штапик	2	
А4		15	1.431.3-22.3-5.308	Стойка	1	
А4		16	1.431.3-22.3-5.309	Стойка	1	
Б4		18	1.431.3-22.3-7.702	Лист	1	35,44 кг
				ЛП-П-10 ГОСТ 18124-75		
				(СТ СЭВ 827-77)		
				1094 мм × 1800 мм		

Формат	Зона	Поз.	Обозначение	Наименование	Кол.	Примечание
				Прочие изделия		
		21		Винт 1В 4,2×13	32	см. п. 2.3.2 технического описания
		23		Винт 3В 4,2×9,5	3	
				Материалы		
		28		Профиль резиновый 2.901	8,05	м см. п. 2.3.2 технического описания
		29		Профиль резиновый 2.902	19,48	м см. п. 2.3.2 технического описания
				Комплекты		
				Комплект монтажных частей		
				Винт 3В 4,2×13	7	см. п. 2.3.2 технического описания
				1.4313-22.1-0.603-01		
				Детали		
А4		5	1.431.3-22.3 3.205	Планка	30	
А4		9	14313-22.3 3.409	Накладка	4	

Инв. № подл. | Подп. и дата | Взам. инв. №

Формат	Зона	Поз.	Обозначение	Наименование	Кол.	Примечание
А4		10	1.431.3-22.3-5.300-07	Штапик	2	
А4		15	1.431.3-22.3-5.308-01	Стойка	1	
А4		16	1.431.3-22.3-5.309-01	Стойка	1	
Б4		18	1.431.3-22.3-7.703	Лист	1	47.25кг
				ЛП-П-10 ГОСТ 18124-75		
				(ст СЭВ 827-77)		
				1094мм × 2400мм		
				Прочие изделия		
		21		Винт 1В 4.2×13	34	См. п. 2.3.2 технического описания
		23		Винт 3В 4.2×9.5	4	
				Материалы		
		28		Профиль резиновый 2.901	9.25 м	См. п. 2.3.2 технического описания
		29		Профиль резиновый 2.902	21.88 м	См. п. 2.3.2 технического описания
				Комплекты		
				Комплект монтажных частей		
				Винт 3В 4.2×13	8	См. п. 2.3.2 технического описания

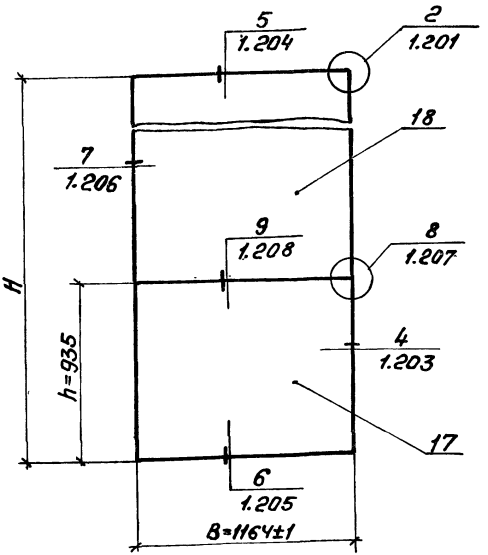

Обозначение	Марка	H, мм	Масса, кг
1.431.3-22.1-0.603	ПГ28.12-д	2790±1	80,0
-01	ПГ34.12-д	3390±1	95,3

Зав.отд.	Исаков	[signature]	17.08.82
Н.контр.	Килина	[signature]	20.08.82
Зам.завод	Кочергин	[signature]	15.07.82
Инж.	Асташова	[signature]	14.07.82

Инв.№ подл. | Подп. и дата | Взам.инв.№

1.431.3-22.1-0.603 СБ

Панель ПГ
Сборочный чертеж

Стадия	Масса	Масштаб
Р	См. табл.	1:20

Лист | Листов 1

ЭКБ ВПО „Союзстройконструкция"

Формат	Зона	Поз.	Обозначение	Наименование	Кол.	Примечание
				Документация		
А4			1.431.3-22.1-0.000ТО	Техническое описание		
А4			1.431.3-22.1-0.604 СБ	Сборочный чертеж		
А4			1.431.3-22.1-1.210	Узел 11		
А4			1.431.3-22.1-1.211	Узел 12		
А4			1.431.3-22.1-1.212	Узел 13		
А4			1.431.3-22.1-1.213	Узел 14		
				Сборочные единицы		
А4		1	1.431.3-22.1-0.608	Полотно		Лист выпуск замена на поз 3
А4		3	1.431.3-22.1-0.610	Полотно		Уст. примен. взамен. поз 1
А4		5	1.431.3-22.1-3.110	Шарнир	2	
				Детали		
А4		7	1.431.3-223-5.332	Накладка	1	
А4		8	1.431.3-223-5.333	Накладка	1	
		9	-01	Накладка	1	

Инв. № подл. | Подп. и дата | Взам. инв. №

1.431.3-22.1-0.604

Зав. отд	Исаков		11.08.82
Н. контр.	Кулина		20.08.82
Зам. зав. отд.	Кочергин		16.07.82
ИНМ	Асташова		14.07.82

Панель ПГ

Стадия	Лист	Листов
Р	1	2

ЭКБ ВПО «Союзстройконструкция»

Формат	Зона	Поз.	Обозначение	Наименование	Кол	Примечание
				Стандартные изделия		
		13		Замок ЗВ7 ГОСТ 5089-80	1	г. Каунас
				Прочие изделия		
		14		Винт 1В 4,2×13	4	См. п. 2.3.2 технического описания
		15		Винт 3В 4,2×9,5	4	
			Переменные данные	для исполнений:		
				1.431.3-22.1-0.604		
				Сборочные единицы		
А4		17	1.431.3-22.1-0.606	Каркас	1	
				1.431.3-22.1-0.604-01		
				Сборочные единицы		
А4		17	1.431.3-22.1-0.606-01	Каркас	1	

Инв. № подл. | Подп. и дата | Взам. инв. №

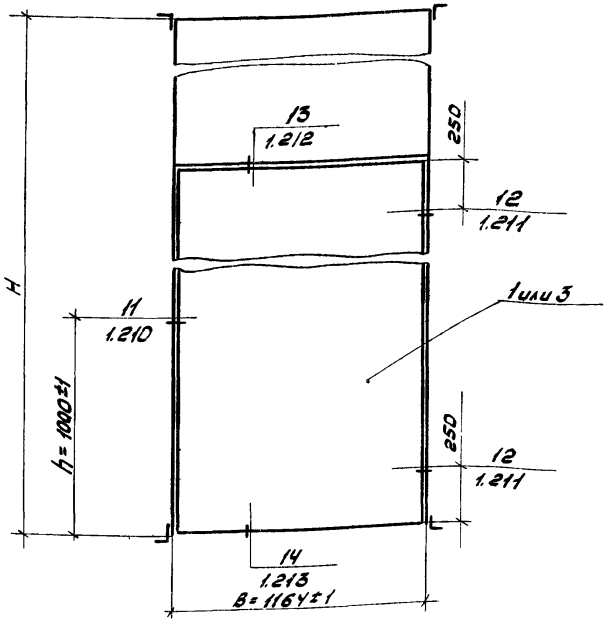

Обозначение	Марка	H, мм	Масса, кг
1.431.3-22.1-0.604	ПГ28.12-Д1	2815±1	93.7
-01	ПГ34.12-Д1	3415±1	109.1

Инв.№ подл. | Подп. и дата | Взам.инв.№

Зав.отд.	Исаков		29.07.82
Н.контр.	Кулина		27.07.82
Зам.гл.инж.	Кочергин		21.07.82
Инж.	Асташова		15.07.82

1.431.3-22.1-0.604 СБ

Панель ПГ

Сборочный чертеж

Стадия	Масса	Масштаб
Р	См. табл.	1:20
Лист	Листов 1	

ЭКБ ВПО „Союзстройконструкция"

Формат	Зона	Поз.	Обозначение	Наименование	Кол.	Примечание
				Документация		
А4			1.431.3-22.1-0.000 ТО	Техническое описание		
А4			1.431.3-22.1-0.605 СБ	Сборочный чертеж		
А4			1.431.3-22.1-1.211	Узел 12		
А4			1.431.3-22.1-1.212	Узел 13		
А4			1.431.3-22.1-1.213	Узел 14		
А4			1.431.3-22.1-1.214	Узел 15		
А4			1.431.3-22.1-1.215	Узел 16		
А4			1.431.3-22.1-1.216	Узел 17		
А4			1.431.3-22.1-1.217	Узел 18		
				Сборочные единицы		
А4		1	1.431.3-22.1-0.608-01	Полотно		Учит. допуск замена на поз. 3
А4		2	1.431.3-22.1-0.609	Полотно		Учит. допуск замена на поз. 4
А4		3	1.431.3-22.1-0.610-01	Полотно		Учит. примен. взамен поз. 1
А4		4	1.431.3-22.1-0.611	Полотно		Учит. примен. взамен поз. 2
А4		5	1.431.3-22.1-3.110	Шарнир	2	
		6	-01	Шарнир	2	
				Детали		
А4		7	1.431.3-22.3-5.332	Накладка	1	

Инв. № подл. | Подп. и дата | Взам. инв. №

Завотд	Исаков		17.08.82
Н. контр	Кулина	Кулина	20.08.82
Зам. завотд	Кочергин	Кочергин	16.07.82
Инж	Асташова	Асташова	15.07.82

1.431.3-22.1-0.605

Панель ПГ

Стадия	Лист	Листов
Р	1	2

ЭКБ ВПО

Союзстройконструкция

Формат	Зона	Поз.	Обозначение	Наименование	Кол.	Примечание
А4		8	1.431.3-22.3-5.333	Накладка	1	
		9	-01	Накладка	1	
А4		10	1.431.3-22.3-5.334	Накладка	2	
А4		11	1.431.3-22.3-5.335	Стержень	2	
А4		12	1.431.3-22.3-5.336	Ручка	2	
				Стандартные изделия		
		13		Замок ЗВ1ГОСТ5089-80	1	г. Каунас
				Прочие изделия		
		14		Винт 1В 4,2×13	12	см. п. 2.3.2 технического описания
		15		Винт 3В 4,2×9,5	4	
			Переменные данные	для исполнений:		
				1.431.3-22.1-0.605		
				Сборочные единицы		
А4		17	1.431.3-22.1-0.607	Каркас	1	
				1.431.3-22.1-0.605-01		
				Сборочные единицы		
А4		17	1.431.3-22.1-0.607-01	Каркас	1	

Инв. № подл. | Подп. и дата | Взам. инв. №

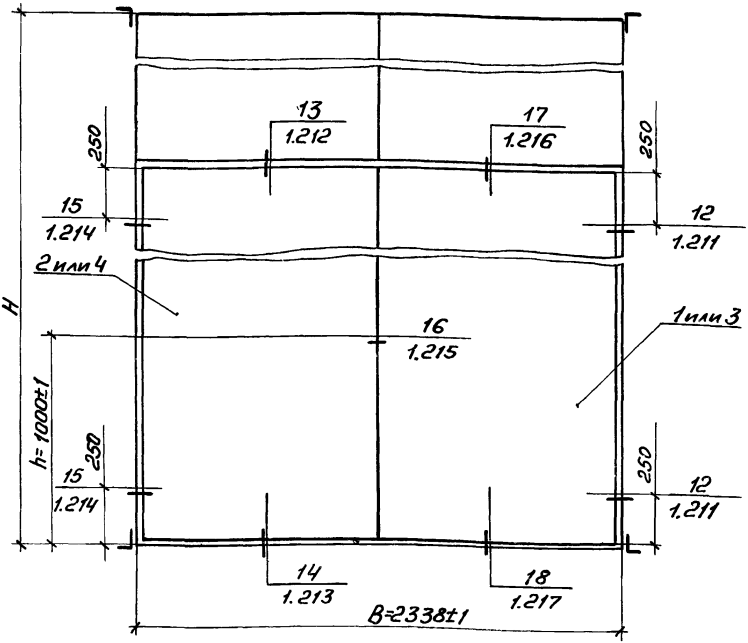

Обозначение	Марка	H, мм	Масса, кг
1.431.3-22.1-0.605	ПГ28.24-Д2	2815±1	174,7
-01	ПГ34.24-Д2	3415±1	204,5

Взам. инв. №

Подп. и дата

Инв. № подл.

Зав. отд.	Иолков		17.08.82
Н. контр.	Килина		20.08.82
Зам. завот.	Коуергин		16.07.82
Инж.	Астапова		15.07.82

1.431.3-22.1-0.605 СБ

Панель ПГ

Сборочный чертеж

Стадия	Масса	Масштаб
Р	См. табл.	1:20
Лист	Листов 1	

ЭКБ ВПО Союзстройконструкция

Формат	Зона	Поз.	Обозначение	Наименование	Кол.	Примечание
				Документация		
А4			1.431.3-22.1-0.000 ТО	Техническое описание		
А4			1.431.3-22.1-0.606 СБ	Сборочный чертеж		
А4			1.431.3-22.1-1.200	Узел 1		
А4			1.431.3-221-1.202	Узел 3		
А4			1.431.3-221-1.203	Узел 4		
А4			1.431.3-221-1.204	Узел 5		
А4			1.431.3-22.1-1.218	Узел 19		
А4			1.431.3-22.1-1.219	Узел 20		
А4			1.431.3-22.1-1.220	Узел 21		
А4			1.431.3-22.1-1.221	Узел 22		
А4			1.431.3-221-1.222	Узел 23		
А4			1.431.3-22.1-1.223	Узел 24		
				Детали		
А4		1	1.431.3-223-3.201	Уголок	2	
А4		2	1.431.3-223-3.202	Вкладыш	2	
А4		3	1.431.3-223-3.203	Вкладыш	1	
А4		4	1.431.3-223-3.204	Фланец	2	
А4		6	1.431.3-223-3.227	Уголок	2	

Инв.№ подл. | Подп. и дата | Взам.инв.№

1.431.3-22.1-0.606

Зав.отд	Исаков		17.08.82
Н.контр	Кемина		20.08.82
Зам.зав.отд	Кочергин		15.07.82
Инж.	Асташова		12.07.82

Каркас

Стадия	Лист	Листов
Р	1	4

ЭКБ ВЛО

"Союзстройконструкция"

Формат	Зона	Поз.	Обозначение	Наименование	Кол.	Примечание
А4		7	1.431.3-22.3-3.231	Пробка	2	
А4		8	1.431.3-22.3-3.249	Прокладка	8	
А4		10	1.431.3-22.3-5.300-03	Штапик	2	
А4		11	1.431.3-22.3-5.301	Импост	1	
А4		13	1.431.3-22.3-5.311	Импост	1	
А4		19	1.431.3-22.3-5.337	Уголок	2	
				Прочие изделия		
		20		Винт 1В 3,5×9,5	8	См. п. 2.3.2
		22		Винт 2В 4,8×13	4	техни-
		24		Винт 3В 4,2×13	4	ческого
		25		Винт 3В 4,8×13	4	описания
				Комплекты		
				Комплект монтажных частей		
				Винт В1.М5-6g×20.58 ГОСТ 17475-80	4	

Инв. № подл. | Подп. и дата | Взам. инв. №

Формат	Зона	Поз.	Обозначение	Наименование	Кол.	Приме-чание
			Переменные данные	для исполнений:		
				1.431.3-22.1-0.606		
				Детали		
А4		5	1.431.3-22.3-3.205	Планка	10	
А4		9	1.431.3-22.3-3.409	Накладка	6	
А4		10	1.431.3-22.3-5.300	Штапик	2	
А4		14	1.431.3-22.3-5.313	Стойка	1	
А4		15	1.431.3-22.3-5.315	Стойка	1	
Б4		16	1.431.3-22.3-7.704	Лист	1	8,06 кг
				ЛП-П-10 ГОСТ 18124-75		
				(ст сэв 827-77)		
				410 мм × 1094 мм		
				Прочие изделия		
		21		Винт 1В 4,2×13	14	см. п. 23.2 технического описания
		23		Винт 3В 4,2×9,5	6	
				Материалы		
		28		Профиль резиновый 2.901	12,61	м. См. п. 23.2 технического описания
		29		Профиль резиновый 2.902	6,02	м. См. п. 23.2 технического описания

Инв. № подл. | Подп. и дата | Взам. инв. №

Формат	Зона	Поз.	Обозначение	Наименование	Кол.	Примечание
				1.431.3-22. 0.606-01		
				Детали		
А4		5	1.431.3-22.3-3.205	Планка	12	
А4		9	1.431.3-22.3-3.409	Накладка	8	
А4		10	1.431.3-22.3-5.300-02	Штапик	2	
А4		14	1.431.3-223-5.313-01	Стойка	1	
А4		15	1.431.3-223-5.315-01	Стойка	1	
Б4		16	1.431.3-223-7.705	Лист	1	19,87 кг
				ЛП-П-10 ГОСТ 18124-75		
				(ст СЭВ 827-77)		
				1010мм × 1094мм		
				Прочие изделия		
		21		Винт 1В 4,2×13	16	См. п. 2.3.2 технического описания
		23		Винт 3В 4,2×95	8	
				Материалы		
		28		Профиль резиновый	13,81	м
				2.901		См. п. 2.3.2 технического описания
		29		Профиль резиновый	8,42	м
				2.902		См. п. 2.3.2 технического описания

Инв. № подл. | Подп. и дата | Взам. инв. №

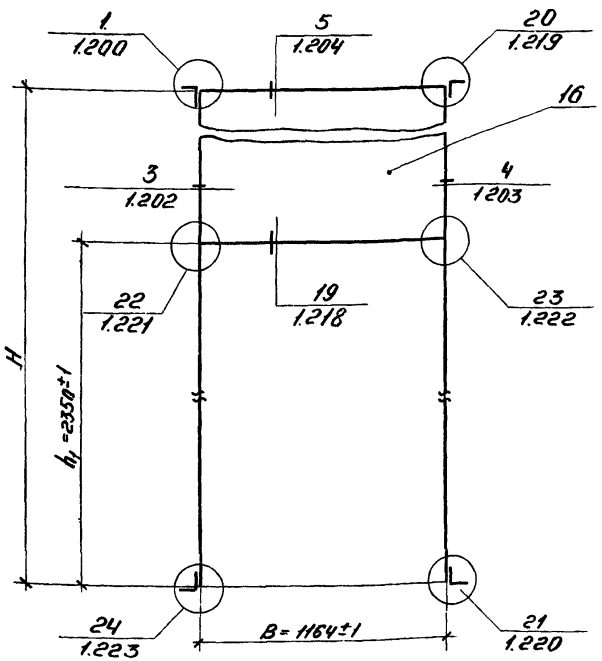

Обозначение	H, мм	Масса, кг
1.431.3-22.1-0.606	2815±1	28.6
-01	3415±1	44.0

Зав.отд	Исаков		17.08.89
Н.контр	Кулина		20.08.89
Зам.зав.отд	Кочергин		15.07.89
Инж.	Антонова		12.07.89

1431.3-22.1-0.606 СБ

Каркас

Сборочный чертеж

Стадия	Масса	Масштаб
Р	См. табл.	1:20
Лист	Листов 1	

ЭКБ ВПО «Союзстройконструкция»

Формат	Зона	Поз	Обозначение	Наименование	Кол	Примечание
				Документация		
А4			1.431.3-22.1-0.000 ТО	Техническое описание		
А4			1.431.3-22.1-0.607 СБ	Сборочный чертеж		
А4			1.431.3-22.1-1.200	Узел 1		
А4			1.431.3-22.1-1.202	Узел 3		
А4			1.431.3-22.1-1.203	Узел 4		
А4			1.431.3-22.1-1.204	Узел 5		
А4			1.431.3-22.1-1.207	Узел 8		
А4			1.431.3-22.1-1.209	Узел 10		
А4			1.431.3-22.1-1.218	Узел 19		
А4			1.431.3-22.1-1.219	Узел 20		
А4			1.431.3-22.1-1.220	Узел 21		
А4			1.431.3-22.1-1.221	Узел 22		
А4			1.431.3-22.1-1.222	Узел 23		
А4			1.431.3-22.1-1.223	Узел 24		
А4			1.431.3-22.1-1.224	Узел 25		
				Детали		
А4		1	1.431.3-22.3-3.201	Уголок	2	
А4		2	1.431.3-22.3-3.202	Вкладыш	2	
А4		3	1.431.3-22.3-3.203	Вкладыш	1	

Инв.№ подл. | Подп. и дата | Взам.инв.№

Гл.спец.	Исаков		21.07.88
Н.контр.	Килина		17.08.88
Зам.завотд.	Кочергин		21.07.88
Инж.	Мустаева		21.07.88

1.431.3-22.1-0.607

Каркас

Стадия	Лист	Листов
Р	1	5

ЭКБ ВПО „Союзстройконструкция"

Формат	Зона	Поз	Обозначение	Наименование	Кол.	Примечание
А4		4	1.431.3-22.3-3.204	Фланец	4	
А4		6	1.431.3-22.3-3.227	Уголок	2	
А4		7	1.431.3-22.3-3.231	Пробка	2	
А4		8	1.431.3-22.3-3.249	Прокладка	16	
А4		10	1.431.3-223-5.300-01	Штапик	4	
А4		11	1.431.3-22.3-5.310	Импост	1	
А4		13	1.431.3-22.3-5.312	Импост	1	
А4		19	1.431.3-22.3-5.337	Уголок	2	
				Прочие изделия		
		20		Винт 18 3,5×9,5	8	см.п.2,3,2 технического описания
		22		Винт 28 4,8×13	4	
		24		Винт 38 4,2×13	8	
		25		Винт 38 4,8×13	4	
				Комплекты		
				Комплект монтажных частей		
				Винт В.1. М5-6g×20.58 ГОСТ 17475-80	4	

Инв.№ подл. | Подп. и дата | Взам.инв.№

Формат	Зона	Поз.	Обозначение	Наименование	Кол.	Примечание
				Переменные данные для исполнений:		
				1.431.3-22.1-0.607		
				Детали		
А4		5	1.431.3-22.3-3.205	Планка	20	
А4		9	1.431.3-22.3-3.409	Накладка	6	
А4		10	1.431.3-22.3-5.300	Штапик	4	
А4		14	1.431.3-22.3-5.314	Стойка	1	
А4		15	1.431.3-22.3-5.315	Стойка	1	
А4		17	1.431.3-22.3-5.316	Стойка	1	
Б4		18	1.431.3-22.3-7.706	Лист	2	8,21 кг
				ЛП-П-10 ГОСТ 18124-75		
				(СТСЭВ 827-77)		
				410мм×1114мм		
				Прочие изделия		
		21		Винт 1В 4,2×13	28	см.п.2.32 Технического описания
		23		Винт 3В 4,2×9,5	6	

Инв.№подл. | Подп. и дата | Взам.инв.№

Формат	Зона	Поз.	Обозначение	Наименование	Кол.	Примечание
				Материалы		
		28		Профиль резиновый	14,98	м
				2.901		См п 2.3.2 технического описания
		29		Профиль резиновый	12.16	м
				2.902		См. п. 2.3.2 технического описания
				1.431.3-22.1-0.607-01		
				Детали		
А4		5	1.431.3-22.3-3.205	Планка	24	
А4		9	1.431.3-22.3-3.409	Накладка	8	
А4		10	1 431.3-22.3-5.300-02	Штапик	4	
А4		14	1.431.3-22 3-5.314-01	Стойка	1	
А4		15	1.431.3-22.3-5.315-01	Стойка	1	
А4		17	1.431.3-22 3-5.316-01	Стойка	1	
Б4		18	1.431.3-22.3-7.707	Лист	2	20,25кг
				ЛП-П-10 ГОСТ 18124-75		
				(СТ СЭВ 827-77)		
				1010 мм х 1114 мм		

Формат	Зона	Поз.	Обозначение	Наименование	Кол.	Приме-чание
				Прочие изделия		
		21		Винт 1В 4,2×13	32	См.п.2.3.2 техни-ческого описания
		23		Винт 3В 4,2×9,5	8	
				Материалы		
		28		Профиль резиновый 2.901	16,18 м	См.п.2.3.2 техни-ческого описания
		29		Профиль резиновый 2.902	16,98 м	См.п.2.3.2 техни-ческого описания

Инв.№подл. | Подп. и дата | Взам.инв.№

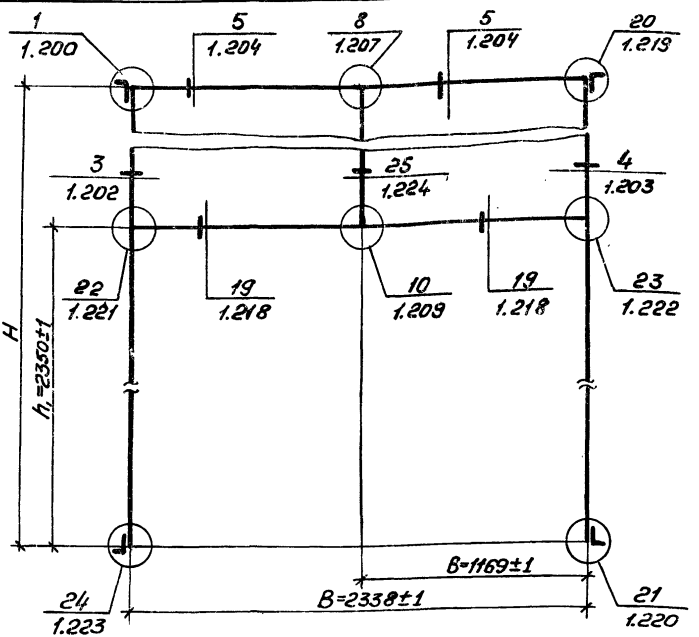

Обозначение	H, мм	Масса, кг
1.431.3-22.1-0.607	2815±1	42,4
-01	3415±1	72,2

Инв.№ подл. | Подп. и дата | Взам. инв.№

Зав. отд.	Исаков		27.07.82
Н. контр.	Килина		27.07.82
Гл. инженер	Кочергин		16.07.82
Инж.	Асташова		14.07.82

1.431.3-22.1-0.607СБ

Каркас
Сборочный чертеж

Стадия	Масса	Масштаб
Р	см. табл.	1:20
Лист	Листов 1	

ЭКБ ВПО Союзстройконструкция

Формат	Зона	Поз	Обозначение	Наименование	Кол.	Примечание
				Документация		
А4			1.431.3-221-0.000 ТО	Техническое описание		
А4			1.431.3-221-0.608 СБ	Сборочный чертеж		
А4			1.431.3-22.1-1.225	Узел 26		
А4			1.431.3-221-1.226	Узел 27		
А4			1.431.3-221-1.227	Узел 28		
А4			1.431.3-221-1.228	Узел 29		
А4			1.431.3-22.1-1.229	Узел 30		
				Детали		
А4		1	1.431.3-223-3.201	Уголок	4	
А4		2	1.431.3-223-3.202	Вкладыш	4	
А4		3	1.431.3-22.3-3.203	Вкладыш	4	
А4		4	1.431.3-22.3-3.252	Прокладка	8	
А4		5	1.431.3-22.3-5.317	Стойка	1	
А4		6	1.431.3-22.3-5.318	Стойка	1	
А4		7	1.431.3-223-5.324	Панеледержатель	1	
А4		8	1.431.3-22.3-5.325	Панеледержатель	1	

Взам. инв. №

Подп. и дата

Инв. № подл.

1.431.3-22.1-0.608

Зав. отд.	Исаков		21.07.82
Н. контр.	Кулина		17.08.82
Зам. зав. сд.	Кочергин		28.07.82
Инж.	Мустаева		14.07.82

Полотно

Стадия	Лист	Листов
Р	1	4

ЭКБ ВПО Союзстройконструкция

Формат	Зона	Поз	Обозначение	Наименование	Кол.	Примечание
				Прочие изделия		
		17		Винт 1В 3,5×9,5	16	См. п. 2.3.2 технического описания
		18		Винт 3В 4,2×9,5	21	
		19		Винт 3В 4,2×13	14	
				Материалы		
		21		Профильрезиновый 2.907	4,46 м.	См. п. 2.3.2 технического описания
				Переменные данные для исполнений:		
				1.431.3-22.1-0.608		
				Детали		
А4		23	1.431.3-22.3-5.319	Импост	1	
А4		24	1.431.3-22.3-5.320	Импост	1	
А4		25	1.431.3-22.3-5.326	Панеледержатель	2	
А4		26	1.431.3-22.3-5.328	Нащельник	1	
А4		27	1.431.3-22.3-5.329	Лист	1	
А4		28	1.431.3-22.3-5.330	Лист	1	

Инв. № подл. | Подп. и дата | Взам. инв. №

Формат	Зона	Поз.	Обозначение	Наименование	Кол.	Примечание
				Материалы		
		30		Профиль резиновый 2.901	5,8	м см. п.2.3.2 Технического описания
		31		Профиль резиновый 2.902	12,98	м см. п.2.3.2 Технического описания
		32		Плиты теплоизоляционные из минеральной ваты П175-УО ГОСТ 9573-82	2,26	м²
				1.431.3-22.1-0.608-01		
				Детали		
А4		23	1.431.3-22.3-5.319-01	Импост	1	
А4		24	1.431.3-22.3-5.320-01	Импост	1	
А4		25	1.431.3-22.3-5.326-01	Панеледержатель	2	
А4		26	1.431.3-22.3-5.328-01	Нащельник	1	
А4		27	1.431.3-22.3-5.329-01	Лист	1	
А4		28	1.431.3-22.3-5.330-01	Лист	1	

Инв.№ подл. | Подп. и дата | Взам.инв.№

Формат	Зона	Поз.	Обозначение	Наименование	Кол.	Примечание
				Материалы		
		30		Профиль резиновый 2.901	5,84	м см. п.2.3.2 Технического описания
		31		Профиль резиновый 2.902	13,14	м см. п.2.3.2 Технического описания
		32		Плиты теплоизоляционные из минеральной ваты П175-УО ГОСТ 9573-82	2,35	м2

Инв. № подл. | Подпись и дата | Взам. инв. №

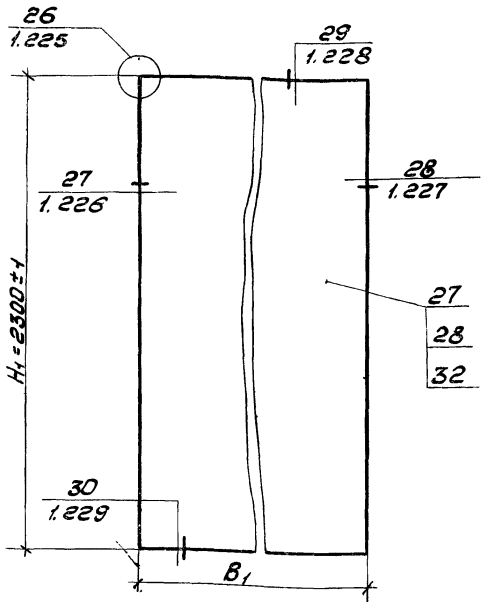

Обозначение	B_1, мм	Масса, кг
1.431.3-22.1-0.608	1084±1	63,3
-01	1124±1	64,9

Инв.№ подл. | Подп. и дата | Взам.инв.№

Зав.отд.	Исаков			21.07.82
Н.контр.	Кулина			17.08.82
Зам.зав.отд.	Кочерин			20.07.82
Инж.	Муетаева			14.07.82

1.431.3-22.1-0.608 СБ

Полотно

Сборочный чертеж

Стадия	Масса	Масштаб
Р	См. табл.	1:20
Лист	Листов 1	

ЭКВ ВПО Союзстройконструкция

Формат	Зона	Поз.	Обозначение	Наименование	Кол.	Примечание
				Документация		
А4			1.431.3-221-0.000ТО	Техническое описание		
А4			1.431.3-22.1-0.609СБ	Сборочный чертеж		
А4			1.431.3-221-1.225	Узел 26		
А4			1.431.3-221-1.230	Узел 31		
А4			1.431.3-221-1.231	Узел 32		
А4			1.431.3-221-1.232	Узел 33		
А4			1.431.3-221-1.233	Узел 34		
А4			1.431.3-221-1.234	Узел 35		
				Детали		
А4		1	1.431.3-223-3.201	Уголок	4	
А4		2	1.431.3-223-3.202	Вкладыш	4	
А4		3	1.431.3-223-3.203	Вкладыш	2	
А4		4	1.431.3-22.3-3.231	Пробка	4	
А4		5	1.431.3-223-3.252	Прокладка	8	
А4		6	1.431.3-223-5.318-01	Стойка	1	
А4		7	1.431.3-22.3-5.321	Стойка	1	
А4		8	1.431.3-22.3-5.322	Импост	1	

Взам. инв. №

Подп. и дата

Инв. № подл.

Зав. отд.	Исаков		11.07.82
Н. контр.	Килина		17.08.82
Зам. зав. отд.	Кочергин		21.07.82
Инж.	Мустаева		14.07.82

1.431.3-22.1-0.609

Полотно

Стадия	Лист	Листов
Р	1	2

ЭКБ ВПО Сантехстройконструкция

Формат	Зона	Поз.	Обозначение	Наименование	Кол.	Примечание
А4		9	1.431.3-22 3-5.323	Импост	1	
А4		10	1.431.3-22 3-5.324-01	Панеледержатель	1	
А4		11	1.431.3-22.3-5.326-01	Панеледержатель	2	
А4		12	1.431.3-22.3-5.327	Панеледержатель	1	
А4		13	1.431.3-22.3-5.328-01	Нащельник	1	
А4		14	1.431.3-22.3-5.331	Лист	2	
				Прочие изделия		
				Винт 1В 3,5×9,5	16	См.п.2.3.2 Технического описания
		17		Винт 3В 4,2×9,5	21	
		18		Винт 3В 4,2×13	14	
		19				
				Материалы		
		22		Профиль резиновый 2.901	5,84 м	См.п.2.3.2 Технического описания
		23		Профиль резиновый 2.902	13,14 м	См.п.2.3.2 Технического описания
		24		Профиль резиновый 2.907	4,46 м	См.п.2.3.2 Технического описания
		25		Плиты теплоизоляционные из минеральной ваты, П175-УО ГОСТ9573-82	2,35 м²	

Инв.№ подл. | Подп. и дата | Взам.инв.№

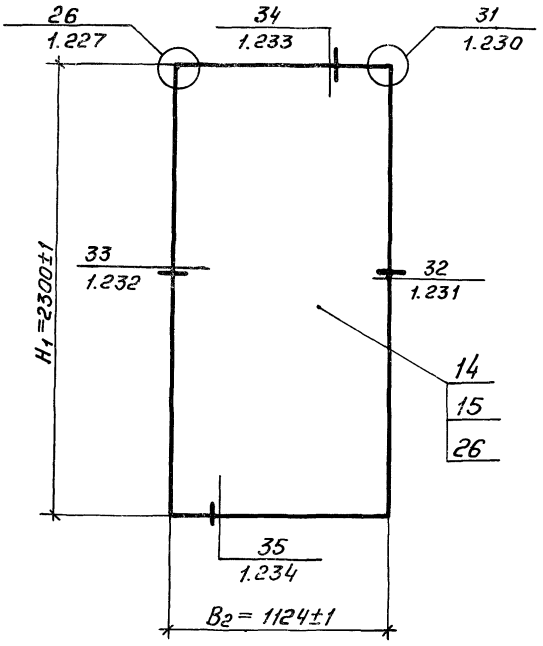

Зав.отд.	Исаков		21.07.82
Н.контр.	Килина		17.08.82
Зам.завотд.	Кочергин		20.07.82
Инж.	Мустаева		14.07.82

1.431.3-22.1-0.609СБ

Стадия	Масса	Масштаб
Р	64,7	1:20

Полотно
Сборочный чертеж

Лист | Листов 1

ЭКБ ВПО "Союзстройконструкция"

Формат	Зона	Поз.	Обозначение	Наименование	Кол.	Примечание
				Документация		
А4			1.431.3-22.1-0.000 ТО	Техническое описание		
А4			1.431.3-22.1-0.610 СБ	Сборочный чертеж		
А4			1.431.3-22.1-1.235	Узел 36		
А4			1.431.3-221-1.236	Узел 37		
А4			1.431.3-22.1-1.237	Узел 38		
А4			1.431.3-22.1-1.238	Узел 39		
А4			1.431.3-22.1-1.239	Узел 40		
				Детали		
А4		1	1.431.3-22.3-3.201	Уголок	4	
А4		2	1.431.3-22.3-3.202	Вкладыш	4	
А4		3	1.431.3-22.3-3.203	Вкладыш	4	
А4		4	1.431.3-22.3-3.252	Прокладка	8	
А4		5	1.431.3-22.3-5.317	Стойка	1	
А4		6	1.431.3-22.3-5.318	Стойка	1	
А4		7	1.431.3-22.3-5.324	Панеледержатель	1	
А4		8	1.431.3-22.3-5.325	Панеледержатель	1	

Взам. инв. №

Подпись и дата

Инв. № подл.

Зав. отд.	Исаков		21.01.82
Н. контр.	Килина		20.01.82
Зам. зав. отд.	Жочерегин		20.01.82
Инж.	Мустаева		19.01.82

1.431.3-22.1-0.610

Полотно

Стадия	Лист	Листов
Р	1	3

ЭКБ ВПО Союзстройконструкция

Формат	Зона	Поз.	Обозначение	Наименование	Кол.	Примечание
				Прочие изделия		
		10		Винт 1В 3,5×9,5	16	см. п. 2.3.2 технического описания
		11		Винт 3В 4,2×9,5	21	
				Переменные данные для исполнений:		
				1.431.3-221-0.610		
				Сборочные единицы		
А4		13	1.431.3-22.1-0.612	Щит	1	
				Детали		
А4		14	1.431.3-22.3-5.319	Импост	1	
А4		15	1.431.3-22.3-5.320	Импост	1	
А4		16	1.431.3-22.3-5.326	Панеледержатель	2	
А4		17	1.431.3-22.3-5.328	Нащельник	1	
				Материалы		
		20		Профиль резиновый 2.901	5,8	м см. п. 2.3.2 технического описания

Форма	Зона	Поз.	Обозначение	Наименование	Кол.	Примеч.
		21		Профиль резиновый 2.902	12,98	м см.п.2.3.2 технического описания
				1.431.3-22.1-0.610-01		
				Сборочные единицы		
А4		13	1.431.3-22.1-0.612-01	Щит	1	
				Детали		
А4		14	1.431.3-22.3-5.319-01	Импост	1	
А4		15	1.431.3-22.3-5.320-01	Импост	1	
А4		16	1.431.3-22.3-5.326-01	Панеледержатель	2	
А4		17	1.431.3-22.3-5.328-01	Нащельник	1	
				Материалы		
		20		Профиль резиновый 2.901	5,84	м см.п.2.3.2 технического описания
		21		Профиль резиновый 2.902	13,14	м см.п.2.3.2 технического описания

Инв.№подл. | Подп. и дата | Взам.инв.№

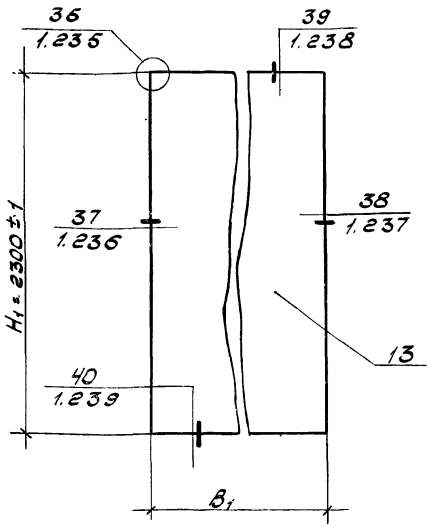

Обозначение	B1, мм	Масса, кг
1.431.3-22.1-0.610	1084±1	38,84
-01	1124±1	39,5

Инв.№ подл. | Подп. и дата | Взам. инв.№

Зав.отд.	Исаков		01.08.91	1.431.3-22.1-0.610 СБ	
Н.контр.	Кулина	Кулина	17.08.91		
Зам.зав.отд.	Кочергин	Кулина	20.08.91	Полотно	Стадия: Р; Масса: См. табл.; Масштаб: —
Инж.	Мустаева		14.01.92	Сборочный чертеж	Лист; Листов 1
					ЭКБ ВПО «Союзстройконструкция»

Формат	Зона	Поз	Обозначение	Наименование	Кол.	Примечание
				Документация		
А4			1.431.3-22.1-0.000 ТО	Техническое описание		
А4			1.431.3-22.1-0.611 СБ	Сборочный чертеж		
А4			1.431.3-22.1-1.240	Узел 41		
А4			1.431.3-22.1-1.241	Узел 42		
А4			1.431.3-22.1-1.242	Узел 43		
А4			1.431.3-22.1-1.243	Узел 44		
А4			1.431.3-22.1-1.244	Узел 45		
А4			1.431.3-22.1-1.245	Узел 46		
				Сборочные единицы		
А4		1	1.431.3-22.1-0.612-01	Щит	1	
				Детали		
А4		2	1.431.3-22.3-3.201	Уголок	4	
А4		3	1.431.3-22.3-3.202	Вкладыш	4	
А4		4	1.431.3-22.3-3.203	Вкладыш	2	
А4		5	1.431.3-22.3-3.231	Пробка	4	

Инв. № подл. | Подп. и дата | Взам. инв. №

1.431.3-22.1-0.611

Зав. отд.	Исаков		2.07.88
Н. контр.	Килина		11.07.88
Зам. зав. отд.	Кочергин		20.07.88
Инж.	Мустаева		4.07.88

Полотно

Стадия	Лист	Листов
Р	1	2

ЭКБ ВПО "Союзстройконструкция"

Формат	Зона	Поз.	Обозначение	Наименование	Кол.	Примечание
А4		6	1.431.3-22.3-3.252	Прокладка	8	
А4		7	1.431.3-22.3-5.318 -01	Стойка	1	
А4		8	1.431.3-22.3-5.321	Стойка	1	
А4		9	1.431.3-22.3-5.322	Импост	1	
А4		10	1.431.3-22.3-5.323	Импост	1	
А4		11	1.431.3-22.3-5.324 -01	Панеледержатель	1	
А4		12	1.431.3-22.3-5.326 -01	Панеледержатель	2	
А4		13	1.431.3-22.3-5.327	Панеледержатель	1	
А4		14	1.431.3-22.3-5.328-01	Нащельник	1	
				Прочие изделия		
		17		Винт 1В 3,5х9,5	16	см.п.2.3.2 технического описания
		18		Винт 3В 4,2х9,5	21	
				Материалы		
		20		Профиль резиновый 2.901	5,84 м	см.п.2.3.2 технического описания
		21		Профиль резиновый 2.902	13,14 м	см.п.2.3.2 технического описания

Инв.№ подл. | Подп. и дата | Взам.инв.№

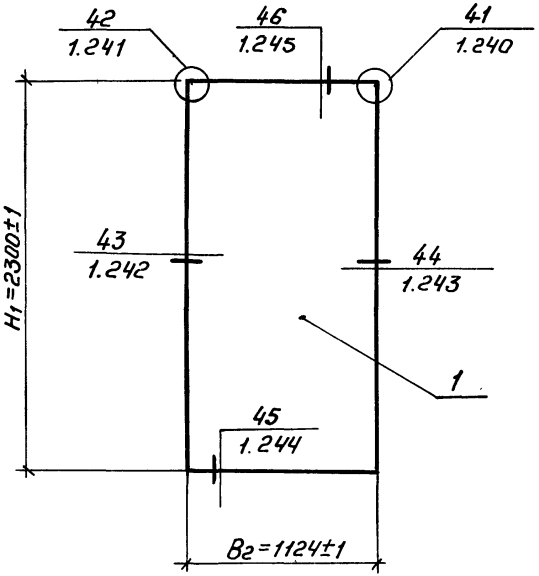

				1.431.3-22.1-0.611СБ		
				Полотно Сборочный чертеж	Стадия: Р	Масса: 39,3	Масштаб: 1:25
					Лист	Листов 1
Зав.отд.	Исаков		21.07.82	ЭКБ ВПО „Союзстройконструкция"		
Н.контр.	Килина		27.07.82			
Зам.зав.отд.	Кочергин		30.07.82			
Инж.	Мустаева		14.07.82			

Взам.инв.№ | Подп. и дата | Инв.№ подл.

Формат	Зона	Поз.	Обозначение	Наименование	Кол.	Примечание
				Документация		
А4			1.431.3-22.1-0.612СБ	Сборочный чертеж		
				Детали		
А4		1	1.431.3-22.3-5.338	Рейка	2	
		2	-01	Рейка	2	
				Стандартные изделия		
		3		Шуруп 2-6х90 ГОСТ 1145-80	4	
		4		Гвоздь К1.8х32 ГОСТ 4028-63	14	
		5		Гвоздь К3х80 ГОСТ 4028-63	8	
			Переменные данные	**для исполнений:**		
				1.431.3-22.1-0.612		
				Детали		
А4		7	1.431.3-22.3-5.338-02	Рейка	2	
Б4		8	1.431.3-22.3-5.339	Лист	2	6,0 кг

Зав. отд	Исаков		21.07.82
Н. контр.	Килина		24.07.82
Зам. зав. ОВ	Кочергин		15.07.82
Инж.	Мустаева		14.07.82

1.431.3-22.1-0.612

Щит

Стадия	Лист	Листов
Р	1	2

ЭКБ ВПО "Союзстройконструкция"

Формат	Зона	Поз	Обозначение	Наименование	Кол	Примечан
				Плита древесно-		
				волокнистая δ=3,2мм		
				ГОСТ 4598-74 1014мм×2230мм		
				Материалы		
		9		Заполнитель сотовый	2,01	м²
				бумажный δ=35мм		
				ГОСТ 23233-78		
				1.431.3-22.1-0.612-01		
				Детали		
А4		7	1.431.3-22.3-5.338-03	Рейка	2	
Б4		8	1.431.3-22.3-5.400	Лист	2	6,2 кг
				Плита древесно-		
				волокнистая δ=3,2мм		
				ГОСТ 4598-74 1054мм×2230мм		
				Материалы		
		9		Заполнитель сотовый	2,09	м²
				бумажный δ=35 мм		
				ГОСТ 23233-78		

Инв. № подл. | Подпись и дата | Взам. инв. №

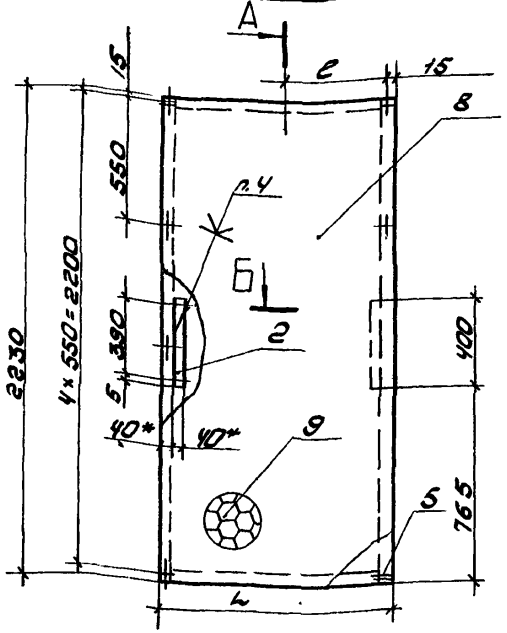

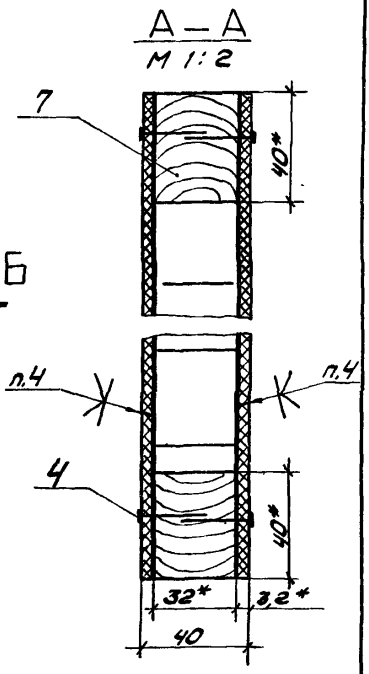

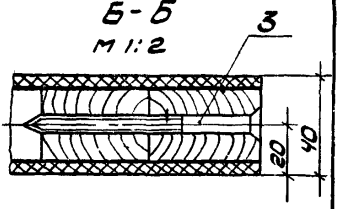

Обозначение	L, мм	c, мм	Масса, кг
1.431.3-22.1-0.612	1014	492	17.7
-01	1054	512	18.1

1.* Размеры для справок.

2. Предельные отклонения размеров $\pm \frac{IT14}{2}$.

3. Влажность брусков поз. 1, 2 и 7 должна быть от 9% до 12%

4. Клей костный ГОСТ 2067-80

Зав.отд.	Исаков		21.07.80
Н.контр.	Кулина		20.08.80
Зам.зав.отд.	Кочергин		20.07.80
Инж.	Муртаева		19.07.80

1.431.3-22.1-0.612 СБ

Щит

Сборочный чертеж

Стадия	Масса	Масштаб
Р	См. табл.	1:25
Лист	Листов 1	

ЭКБ ВПО «Союзстройконструкция»

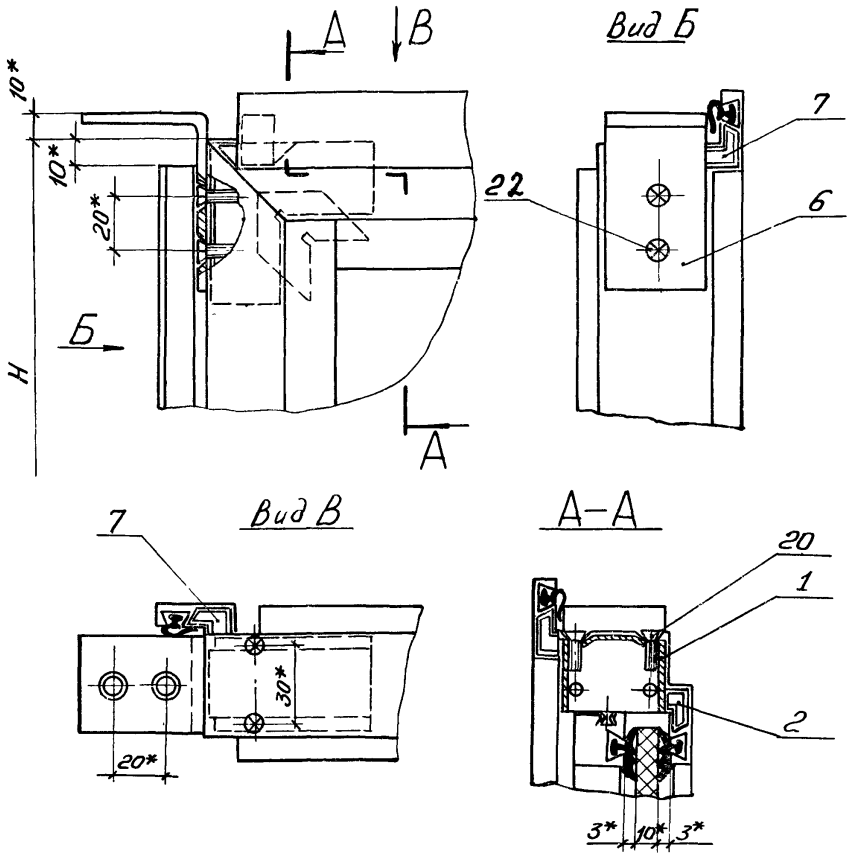

				1.431.3-22.1-1.200	
Зав. отд.	Исаков		29.07.82	Узел 1	Стадия: Р; Лист: ; Листов: 1
Н. контр.	Килина	Килина	27.07.82		ЭКБ ВПО «Союзстройконструкция»
Зам. зав. отд.	Кочергин		26.07.82		
Инж.	Лоскотина		22.07.82		

Инв. № подл. | Подп. и дата | Взам. инв. №

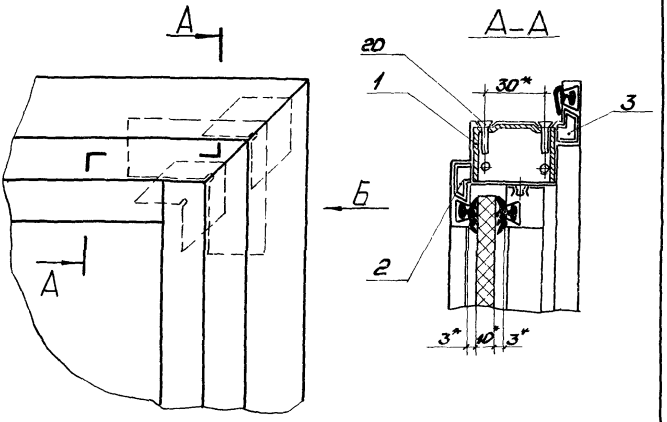

Вид Б

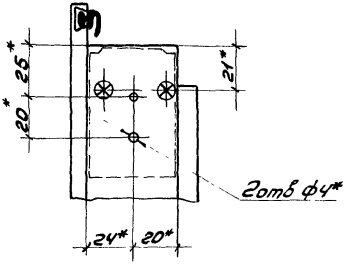

				1.431.3-22.1-1.201			
Зав.отд.	Исаков	[signature]	29.07.82	Узел 2	Стадия	Лист	Листов
Н.контр.	Килина	[signature]	27.08.82		Р		1
Зам.зав.отд.	Кочергин	[signature]	26.07.82		ЭКБ ВПО „Союзстройконструкция"		
Инж.	Поскотина	[signature]	22.07.82				

Инв.№ подл. | Подп. и дата | Взам.инв.№

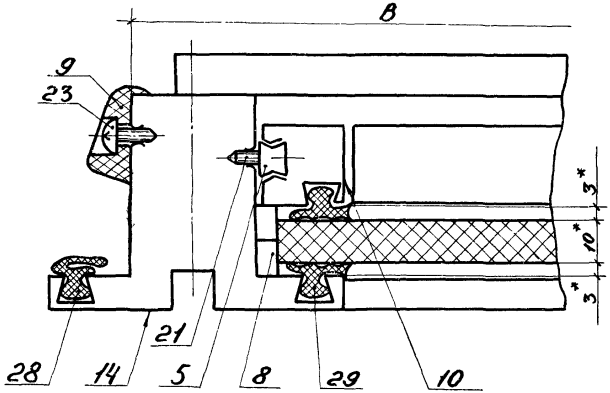

Зав.отд	Исаков		21.07.82
Инженер	Килина	Килина	21.07.82
Зам.зав.отд	Кочергин		20.07.82
Инж	Пустоева		14.07.82

1.431.3-221-1.202

Узел 3

Стадия	Лист	Листов
Р		1

ЭКБ ВПО
"Союзстройконструкция"

Инв.№ подл. | Подп. и дата | Взам.инв.№

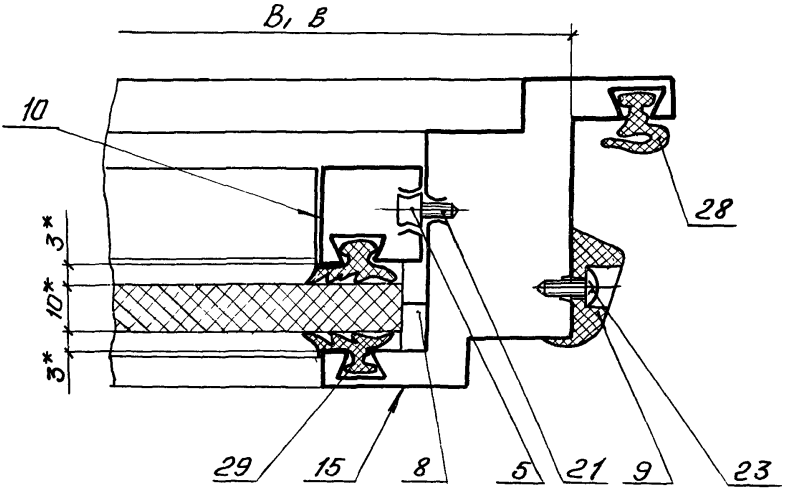

Зав. отд	Исаков		20.07.82
Н. контр.	Килина		17.08.82
Зам. зав. отд	Кочергин		20.07.82
Инж.	Мустаева		14.07.82

1.431.3-22.1-1.203

Узел 4

Стадия	Лист	Листов
Р		1

ЭКБ ВПО Союзстройконструкция

Инв. № подл. | Подп. и дата | Взам. инв. №

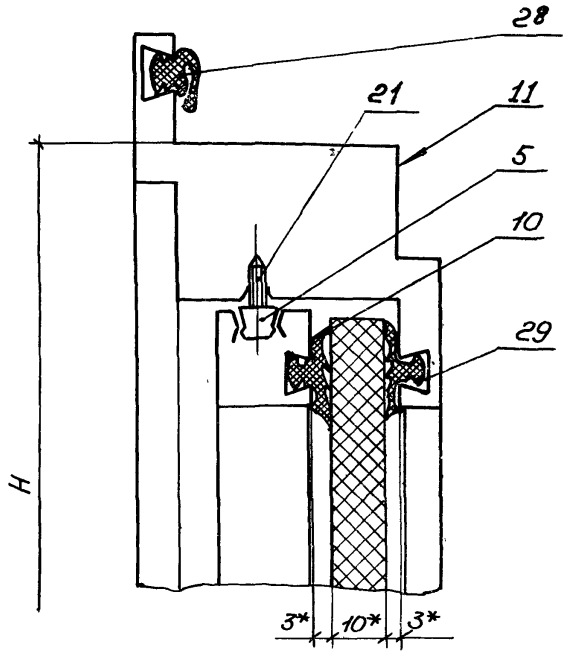

Зав. отд.	Исаков		20.07.82
Н. контр.	Килина		27.08.82
Зам. зав. отд.	Кочергин		15.07.82
Инж.	Мустаева		14.07.82

1.431.3-22.1-1.204

Узел 5

Стадия	Лист	Листов
Р		1

ЭКБ ВПО „Оргтехстройконструкция"

Инв. № подл. | Подп. и дата | Взам. инв. №

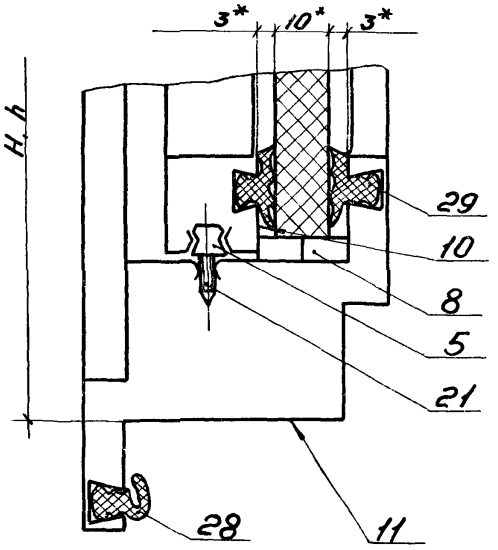

1.431.3-22.1-1.205

Зав. отд.	Исаков		21.07.82
Н. контр.	Кулина		21.07.82
Зам. зав. отд.	Кочергин		20.07.82
Инж.	Мустаева		14.07.82

Узел 6

Стадия	Лист	Листов
Р		1

ЭКБ ВПО "Союзстройконструкция"

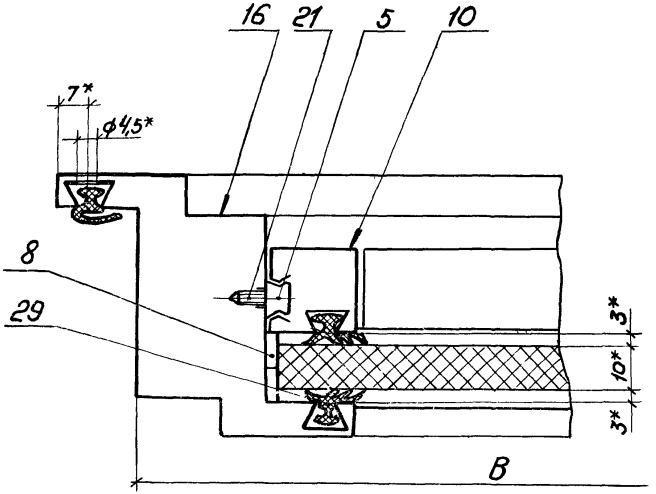

Инв. № подл. | Подп. и дата | Взам. инв. №

Зав. отд.	Иоаков		21.07.87
Н. контр.	Килина		21.07.87
Зам. зав. отд.	Кочергин		15.07.87
Инж.	Поскотина		14.07.87

1.431.3-22.1-1.206

Узел 7

Стадия	Лист	Листов
Р		1

ЭКБ ВПО Союзстройконструкция

А – А
М 1:1

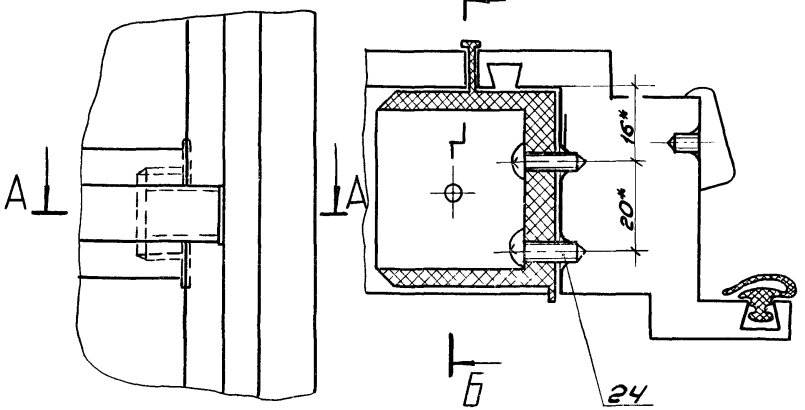

Б – Б
М 1:1

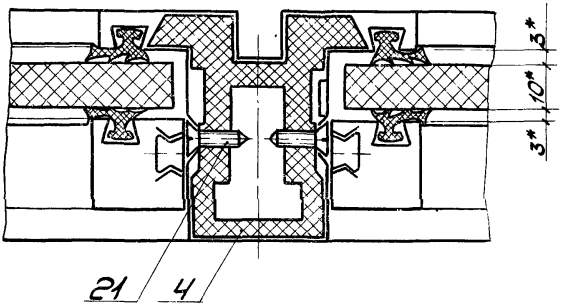

				1.431.3-221-1.207	
Зав. отд.	Исаков		20.07.82	Узел 8	Стадия: Р; Лист: 1; Листов: 1
Н. контр.	Кулина		27.07.82		ЭКБ ВПО "Союзстройконструкция"
Зам. зав. отд.	Коуергин		15.07.82		
Инж.	Исакович		14.07.82		

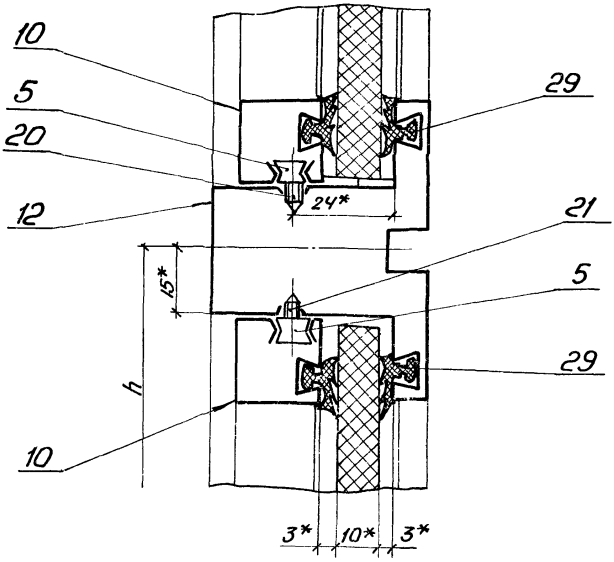

Инв.№ подл. | Подп. и дата | Взам.инв.№

Зав.отд.	Исаков		20.07.82
Н.контр.	Килина		27.08.82
Зам.завотд.	Кочергин		15.07.82
Инж.	Исакович		14.07.82

1.431.3-22.1-1.208

Узел 9

Стадия	Лист	Листов
Р		1

ЭКБ ВПО Союзстройконструкция

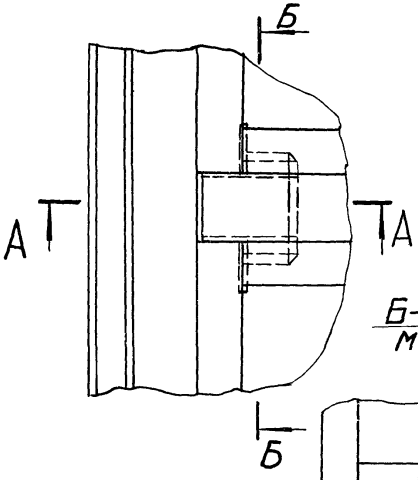

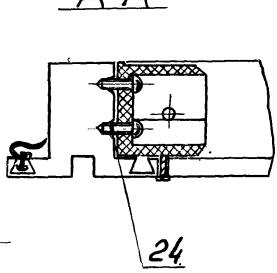

Б-Б
М1:1

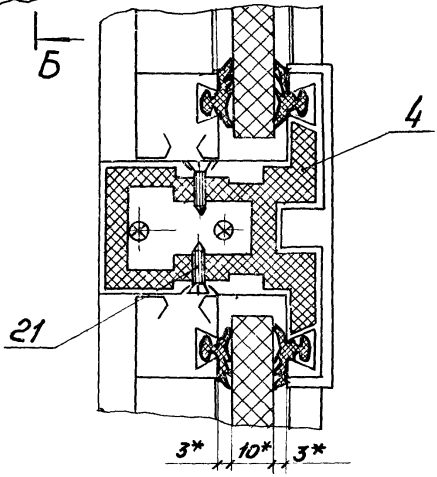

Зав. отд	Исяков		01.07.82
Н. контр	Килина		07.07.82
Зам. завотд	Кочергин		15.07.82
Инж.	Поскотин		14.07.82

1.431.3-22.1-1.209

Узел 10

Стадия	Лист	Листов
Р		1

ЭКБ ВПО Союзстройконструкция

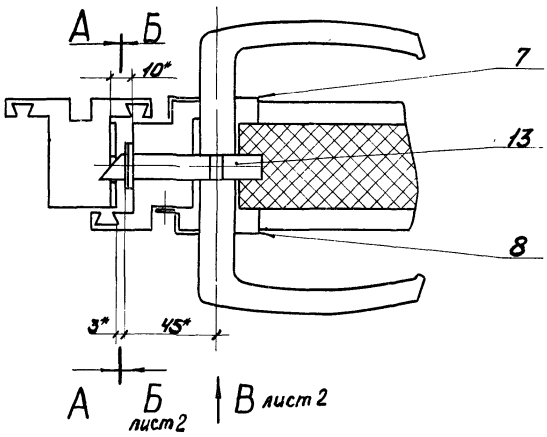

А–А

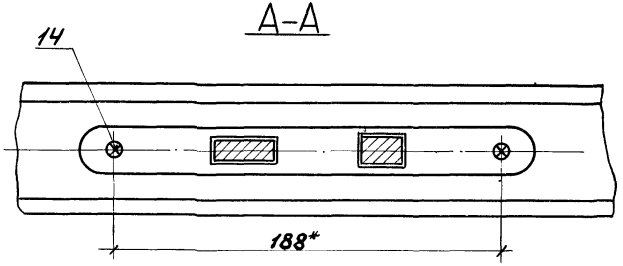

Зав.отд	Исаков		21.07.82
Н.контр.	Кулина		27.08.82
Зам.зав.отд.	Кочергин		15.07.82
Инж.	Лоскутина		14.07.82

1.431.3-22.1-1.210

Узел Н

Стадия	Лист	Листов
Р	1	2

ЭКБ ВПО «Союзстройконструкция»

Инв.№ подл. | Подп. и дата | Взам.инв.№

Б-Б

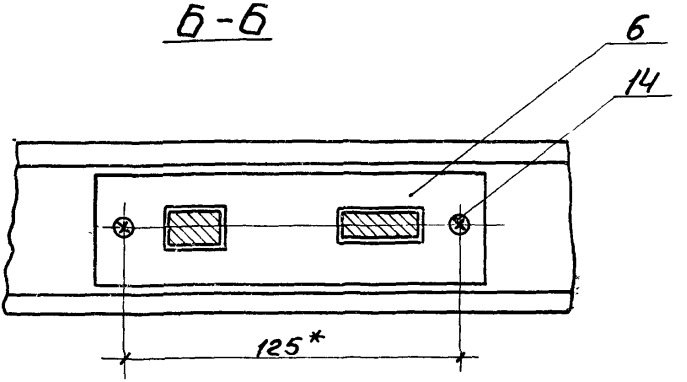

Вид В

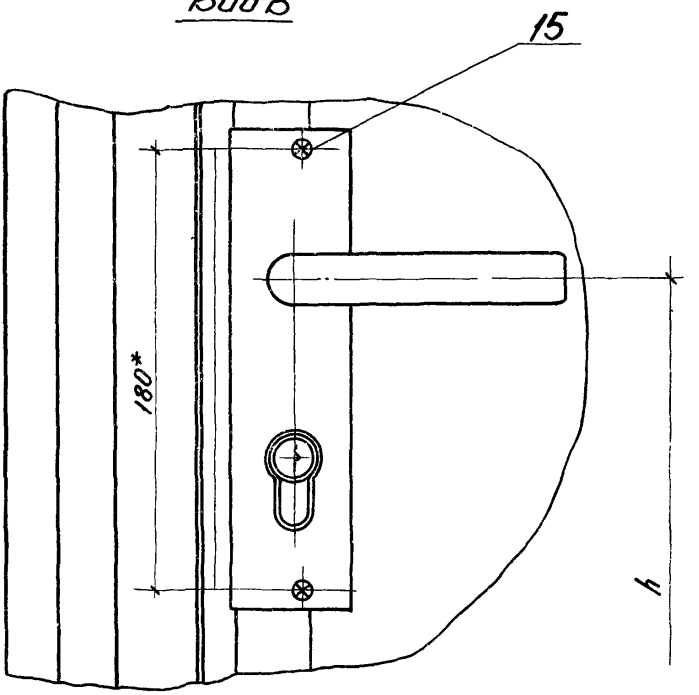

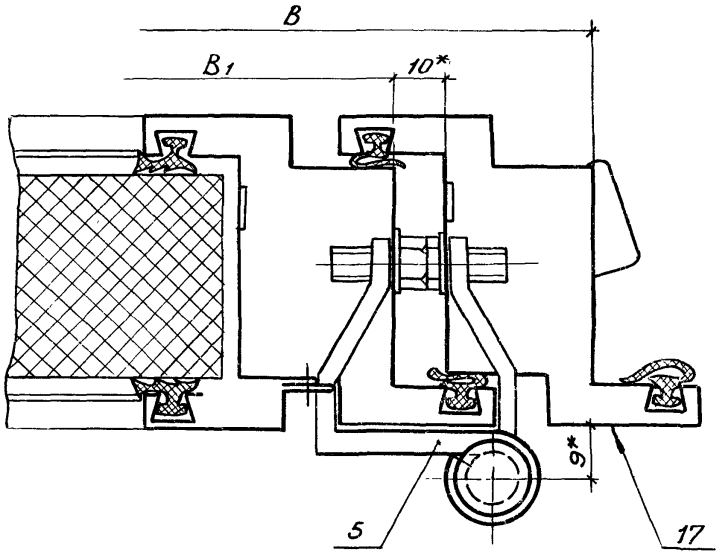

Зав отд	Исаков		20.07.82
Н. контр	Килина		27.07.82
Зам зав отд	Кочергин		15.07.82
Инж	Исакович		14.07.82

1.431.3-22.1 – 1.211

Узел 12

Стадия	Лист	Листов
Р		1

ЭКБ ВПО Союзстройконструкция

Инв. № подл. | Подп. и дата | Взам. инв. №

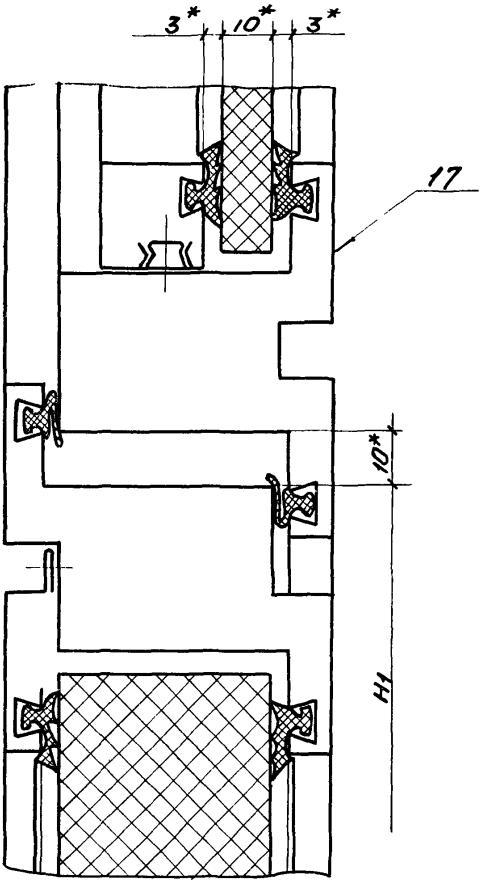

				1431.3-22.1-1.212			
Зав отд	Исаков	[signature]	21.07.82	Узел 13	Стадия	Лист	Листов
Н контр	Килина	[signature]	27.07.82		Р		1
Зам зав отд	Качергин	[signature]	20.07.82		ЭКБ ВПО "Союзстройконструкция"		
Инж	Исакович	[signature]	14.07.82				

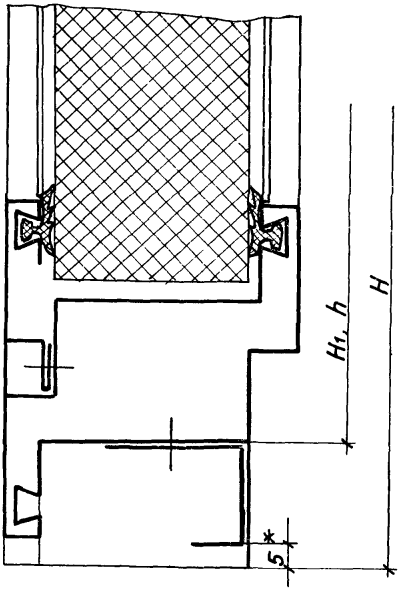

Инв.№ подл. | Подп. и дата | Взам.инв.№

Зав. отд.	Исаков		20.01.89
Н. контр.	Килина		26.08.88
Зам зав.отд.	Кочергин		15.01.89
Инж.	Исакович		14.01.89

1.431.3-22.1-1.213

Узел 14

Стадия	Лист	Листов
Р		1

ЭКБ ВПО Союзстройконструкций

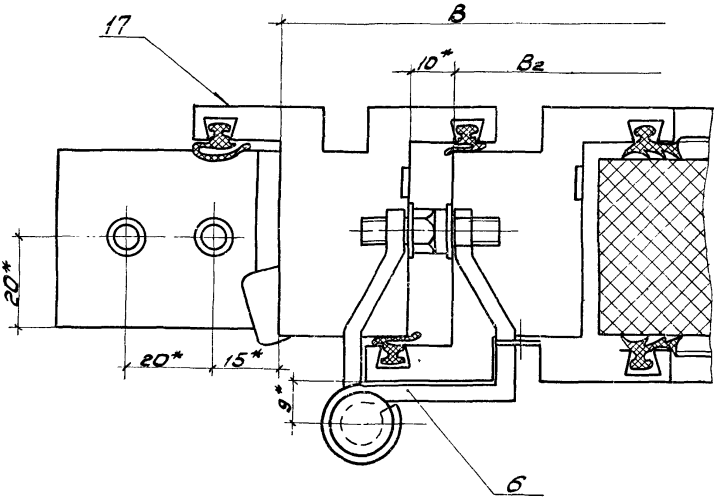

				1.431.3-22.1 - 1.214	
Зав.отд.	Исаков		20.07.82		
Н.контр.	Кильина		27.07.82	Узел 15	
Зам.зав.отд.	Кочеренин		16.07.82		
Инж.	Исакович		14.07.82		

Стадия	Лист	Листов
Р		1

ЭКБ ВПО Союзстройконструкция

Инв.№ подл. | Подп. и дата | Взам.инв.№

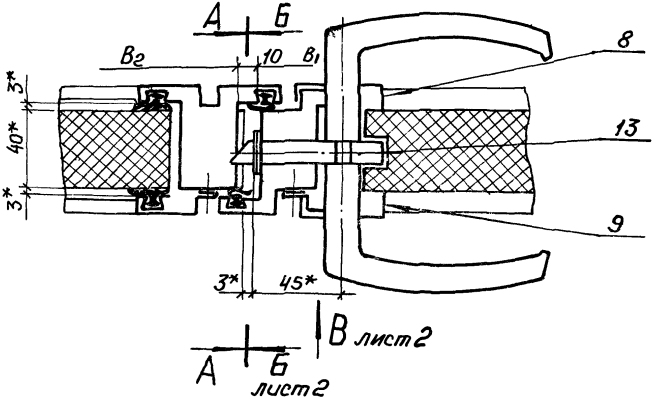

А—А

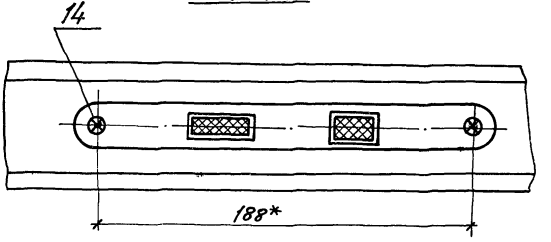

				1.431.3-22.1-1.215	
Зав. отд.	Исяков		20.01.88	Узел 16	Стадия: Р; Лист: 1; Листов: 2
Н. контр.	Килина		26.01.88		ЭКБ ВПО «Оргстройконструкция»
Зам. зав. отд.	Кочергин		15.01.88		
Инж.	Поскакухо		14.01.88		

Б–Б

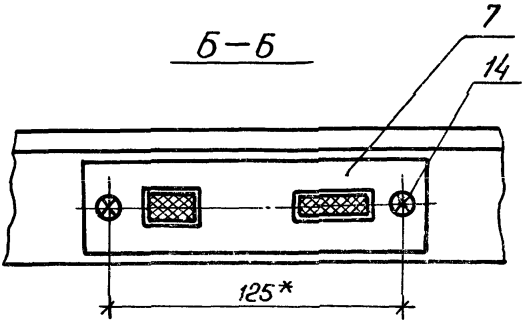

Вид В

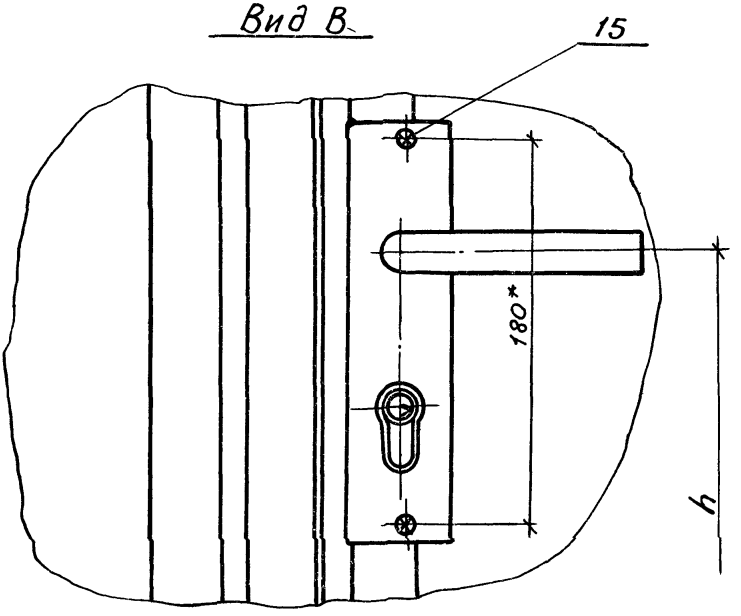

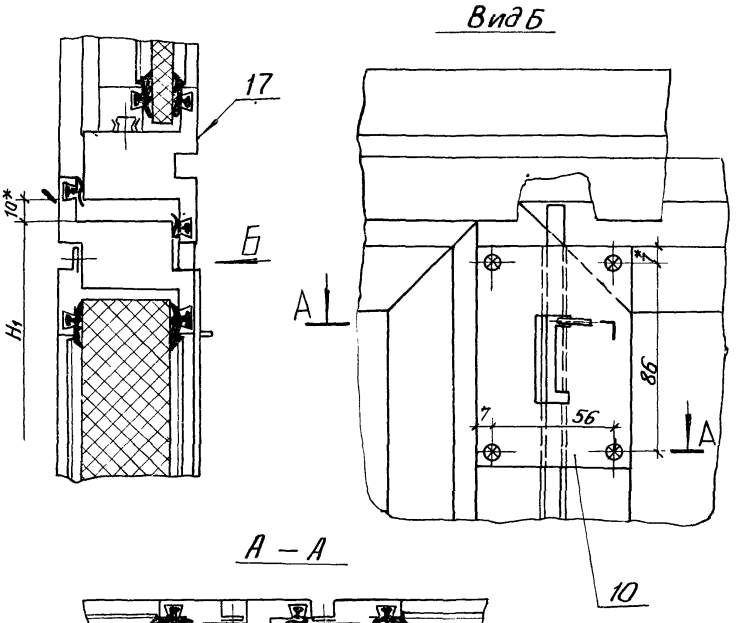

Зав.отд.	Исаков		27.07.82	
Н.контр.	Килина		27.07.82	
Зам.зав.отд.	Кочергин		15.07.82	
Инж.	Исакович		14.07.82	

1.431.3-22.1-1.216

Узел 17

Стадия	Лист	Листов
Р		1

ЭКБ ВПО Союзстройконструкция

Инв. № подл. | Подп. и дата | Взам. инв. №

Вид А

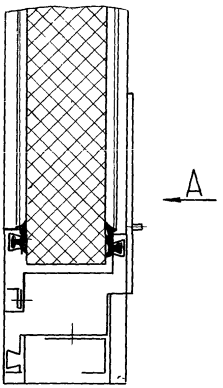

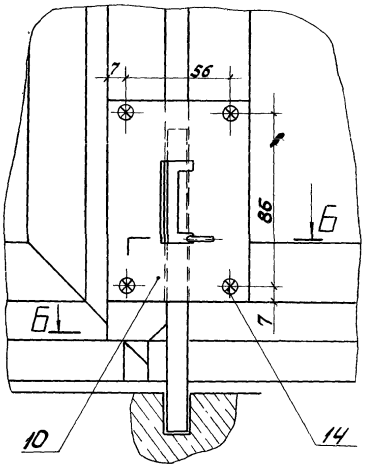

Б — Б

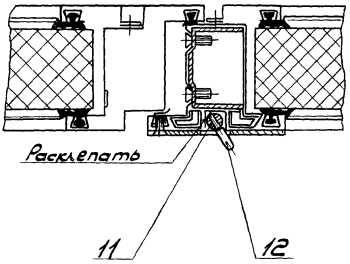

Инв.№ подл. | Подп. и дата | Взам. инв.№

Зав.отд	Исаков		20.07.82	
Н.конт.	Кикина		27.07.82	
Зам.завотд	Качергин		15.07.82	
Инж.	Исакович		14.07.82	

1.431.3-22.1-1.217

Узел 18

Стадия	Лист	Листов
Р		1

ЭКБ ВПО Союзстройконструкция

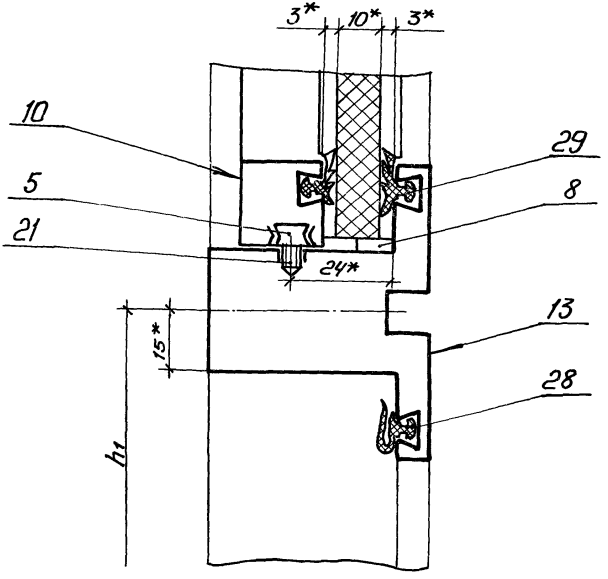

Зав.отд.	Исаков		20.07.88
Н. контр.	Килина		20.08.88
Зам.зав.отд.	Кочергин		20.07.88
Инж.	Исакович		15.07.88
Техник	Костина		14.07.88

1.431.3-22.1-1.218

Узел 19

Стадия	Лист	Листов
Р		1

ЭКБ ВПО Союзстройконструкция

Инв. № подл. | Подп. и дата | Взам. инв. №

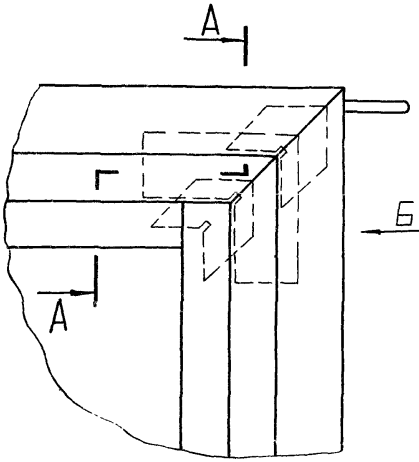

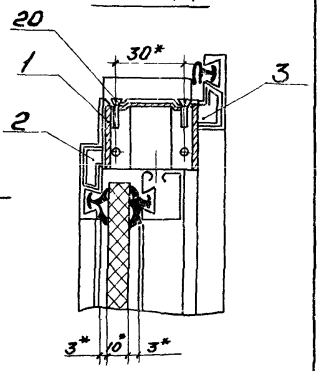

Вид Б

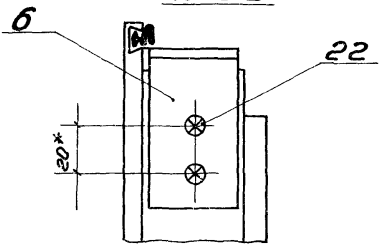

Зав.отд.	Исаков		21.01.82
Н.контр.	Кулина		27.01.82
Заказчик	Кочергин		20.01.82
Инж.	Муктаева		14.01.82

1.431.3-22.1-1.219

Узел 20

Стадия	Лист	Листов
Р		1

ЭКБ ВПО «Союзстройконструкция»

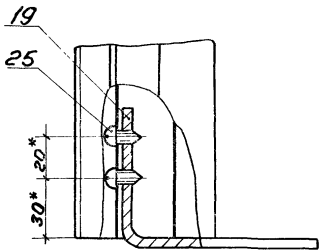

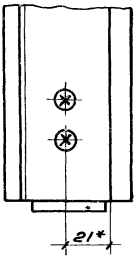

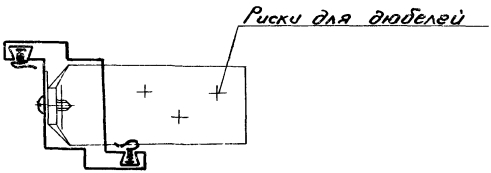

Инв.№ подл. | Подп. и дата | Взам.инв.№

Зав.отд	Исаков			21.07.82
Н.контр.	Кулина			21.07.82
Гл.конструктор	Кочергин			20.07.82
Инж.	Асташова			21.07.82

1.4313-221-1.220

Узел 21

Стадия	Лист	Листов
Р		1

ЭКБ ВПО
"Союзстройконструкция"

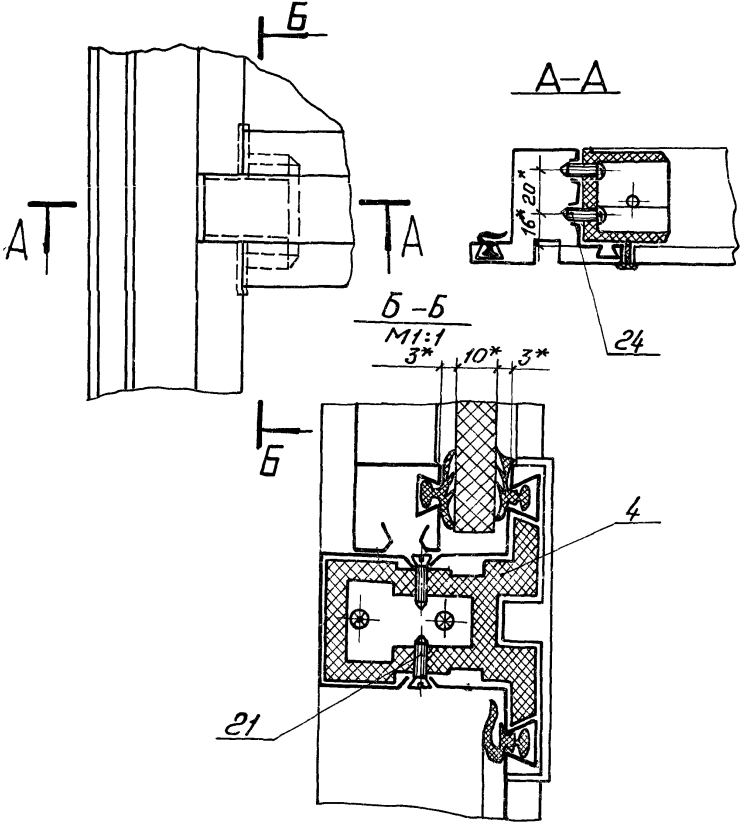

Зав.отд	Исаков		20.01.82
Н.контр.	Килина		26.08.82
Зам.завотд	Кочергин		15.01.82
Инж.	Поскотина		14.01.82

1.431.3-22.1-1.221

Узел 22

Стадия	Лист	Листов
Р		1

ЭКБ ВПО Союзстройконструкция

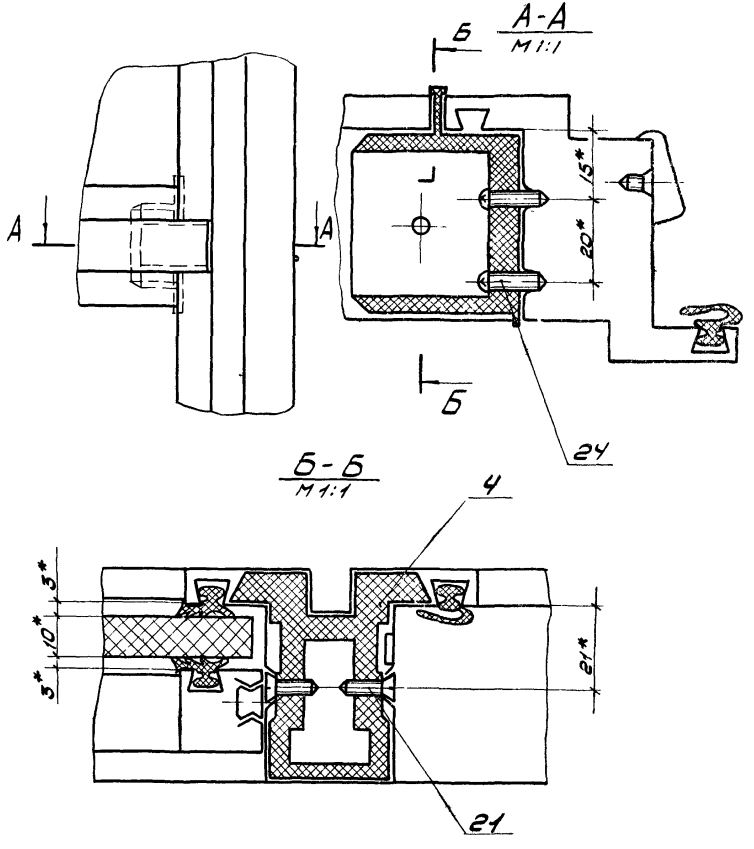

Зав.отд.	Исаков	[signature]	29.07.82	1.431.3-22.1-1.222			
Н.контр.	Килина	[signature]	27.08.82	Узел 23	Стадия	Лист	Листов
Зам.зав.отд.	Кочергин	[signature]	26.07.82		Р		1
Инж.	Поскотина	[signature]	22.07.82		ЭКБ ВПО Союзстройконструкций		

Инв.№ подл. | Подп. и дата | Взам. инв.№

Вид А

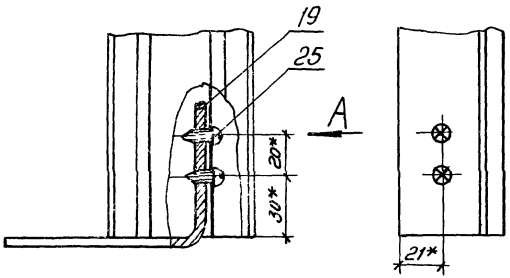

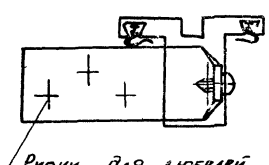

				1.431.3-22.1-1.223	
Зав. отд.	Исаков		29.01.82	Узел 24	Стадия: Р; Лист: —; Листов: 1
Н. контр.	Килина		27.01.82		ЭКБ ВПО Союзстройконструкция
Зам. зав. отд.	Кочергин		21.01.82		
Инж.	Асташова		2.08.82		

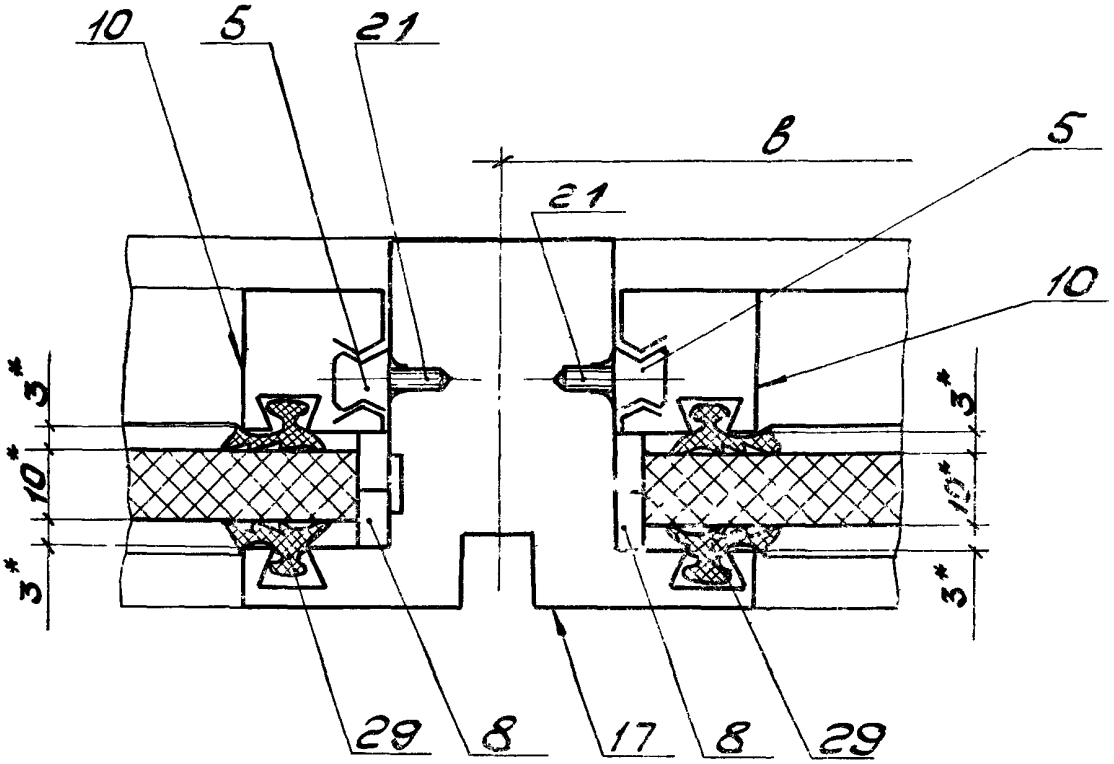

Зав.отд.	Исаков		29.07.82
Н.контр.	Кулина	Кулина	27.08.82
Зам.зав.отд.	Кочергин		26.07.82
Инж.	Лоскотина		22.07.82

1.431.3-22.1-1.224

Узел 25

Стадия	Лист	Листов
Р		1

ЭКБ ВПО. «Союзстройконструкция»

Инв.№ подл. | Подп. и дата | Взам. инв.№

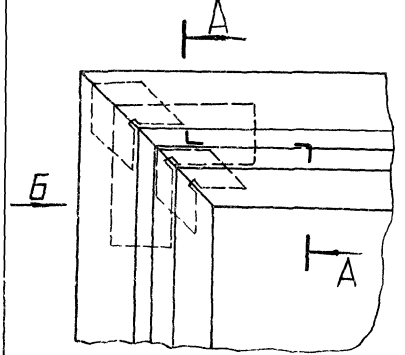

А — А

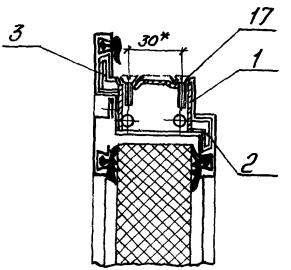

Вид Б

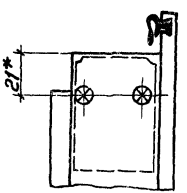

Инв. № подл. | Подп. и дата | Взам. инв. №

Зав. отд.	Исаков		20.07.88
Н. контр.	Килина		27.08.88
Зам. зав. отд.	Кочергин		15.07.88
Инж.	Исакович		14.07.88

1.431.3-22.1-1.225

Узел 26

Стадия	Лист	Листов
Р		1

ЭКБ ВПО Союзстройконструкция*

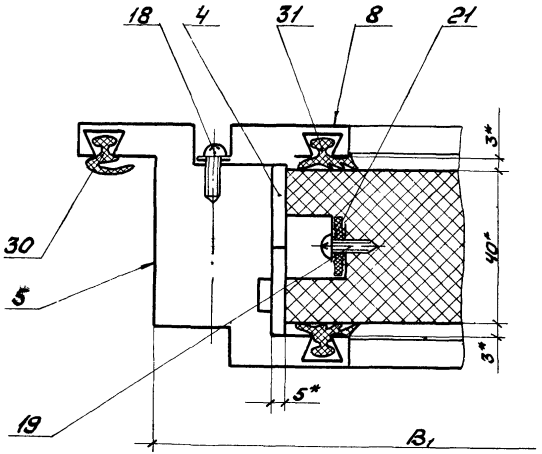

Инв.№ подл. | Подп. и дата | Взам. инв.№

Зав.отд	Исаков		29.07.82
Н.контр.	Кулина		27.08.82
Гл.инж.отд	Кочергин		26.07.82
Инж.	Поскотина		22.07.82

1.431.3-221-1.226

Узел 27

Стадия	Лист	Листов
Р		1

ЭКБ ВПО «Союзстройконструкция»

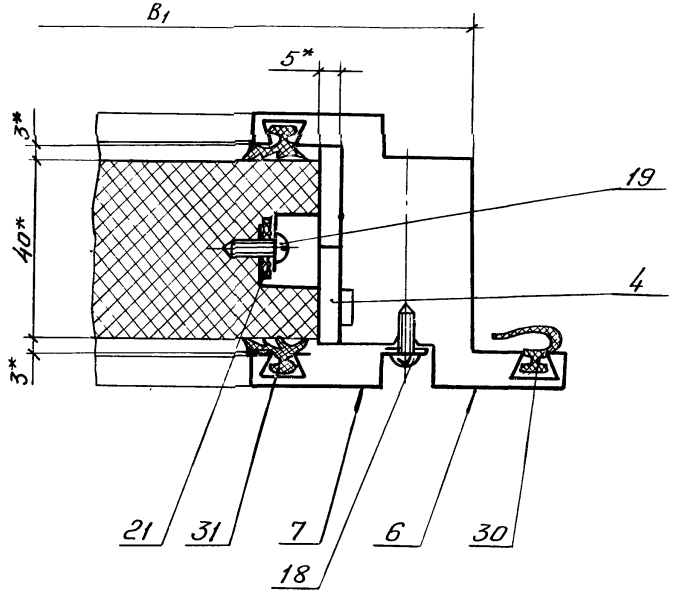

Инв.№подл. | Подп. и дата | Взам. инв.№

Зав. отд.	Исаков		29.07.82
Н. контр.	Килина		27.08.82
Зам. зав. отд.	Кочергин		26.07.82
Инж.	Лоскутина		22.07.82

1.431.3-22.1-1.227

Узел 28

Стадия	Лист	Листов
Р		1

ЭКБ ВПО Промстройконструкция

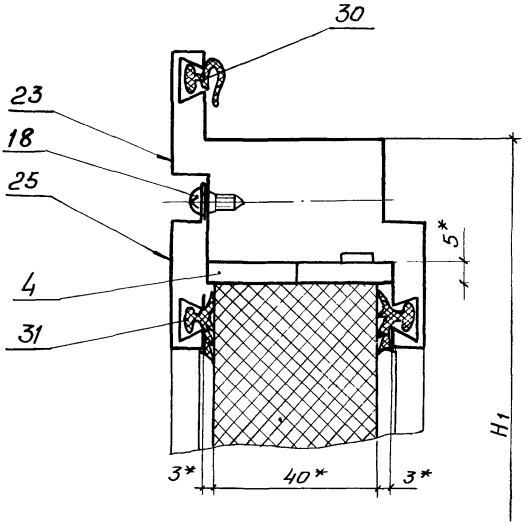

Зав. отд.	Исаков		29.07.92
Н. контр.	Килина		27.07.92
Зам. зав. отд.	Коуергин		26.07.92
Инж.	Поскотинова		22.07.92

1.431.3-22.1-1.228

Узел 29

Стадия	Лист	Листов
Р		1

ЭКБ ВПО Союзстройконструкция

Инв. № подл. | Подп. и дата | Взам. инв. №

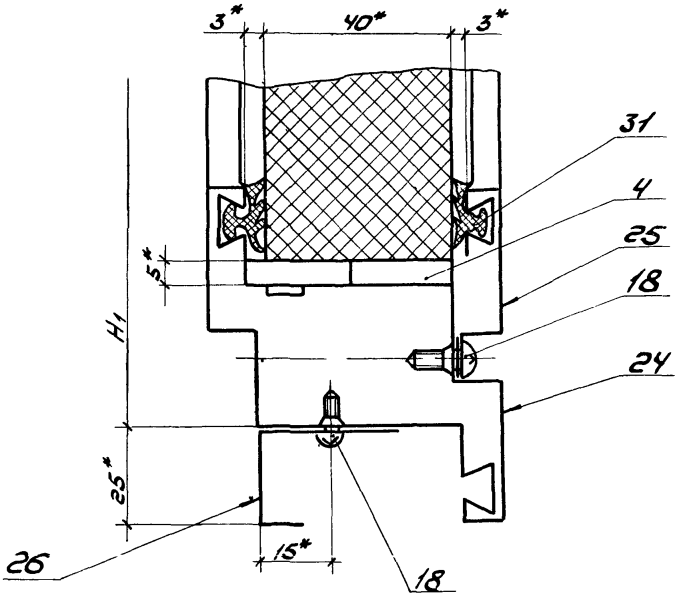

Зав. отд.	Исаков		20.07.82
Н. контр.	Кулина		22.07.82
Зам. зав. отд.	Кочергин		15.07.82
ГИП	Исакович		4.08.82

1.431.3-22.1-1.229

Узел 30

Стадия	Лист	Листов
Р		1

ЭКБ ВПО "Союзстройконструкция"

Инв. № подл. | Подп. и дата | Взам. инв. №

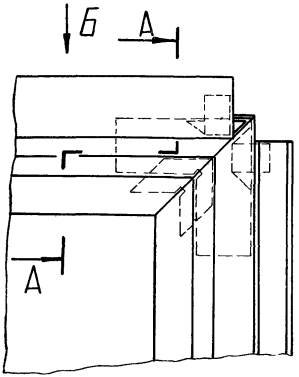

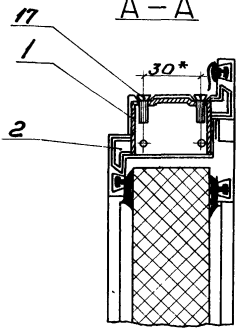

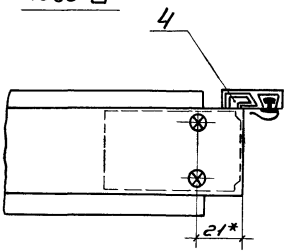

Инв.№ подл. | Подп. и дата | Взам.инв.№

Зав.отд	Исаков		21.01.92	1.4313-221-1.230
Н.контр	Кулина		21.01.92	
Зам.зав.отд	Кочергин		20.01.92	Узел 31
Инж.	Исакович		14.01.92	

Стадия	Лист	Листов
Р		1

ЭКБ ВТО

"Союзстроиконструкция"

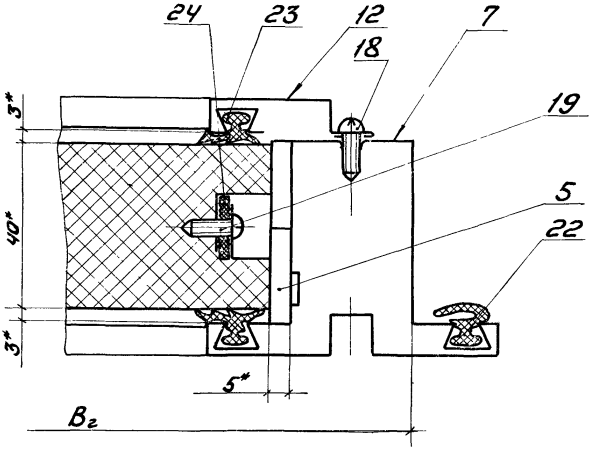

				1.431.3-22.1-1.231	
Зав.отд	Исаков		29.11.87	Узел 32	Стадия: Р; Лист: ; Листов: 1
Н.контр	Кинина		27.08.87		ЭКБ ВПО «Союзстройконструкция»
Зам.зав.отд	Котергин		26.07.87		
Инж.	Лоскутина		22.07.87		

Инв.№ подл. | Подп. и дата | Взам.инв.№

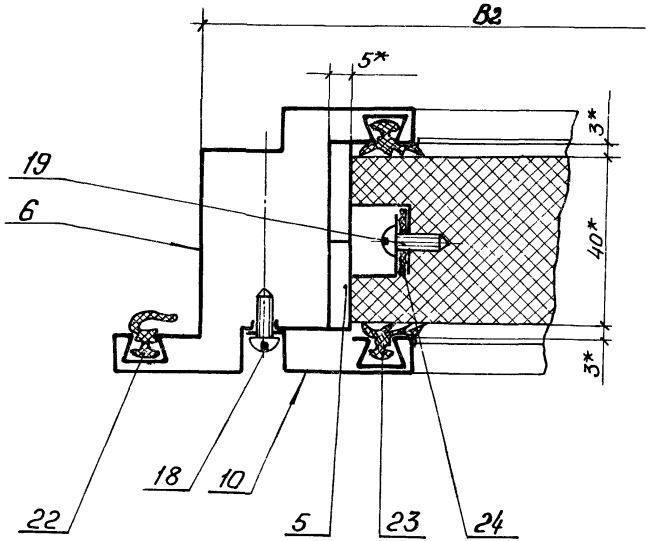

Инв.№подл. | Подп. и дата | Взам.инв.№

				1.431.3-22.1-1.232	
Зав.отд	Исаков		24.07.86	Узел 33	Стадия: Р; Лист: —; Листов: 1
Н.контр.	Килина		27.08.86		
Зам.зав.отд	Кочергин		15.07.86		ЭКБ ВПО "Союзстройконструкция"
Инж.	Поскотчин		14.07.86		

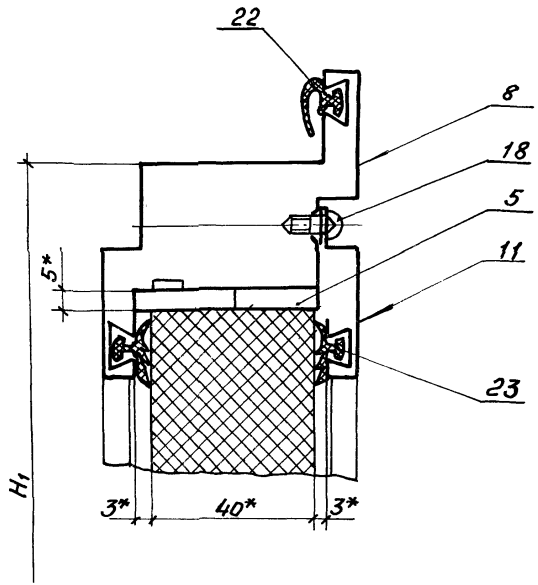

Зав.отд.	Иванов		21.07.89
Н.контр.	Килина		27.08.89
Зав.сект.	Кочергин		15.07.89
Инж.	Поскотинов		14.07.89

1.431.3-22.1-1.233

Узел 34

Стадия	Лист	Листов
Р		1

ЭКБ ВПО Союзстройконструкция

Инв.№ подл. | Подп. и дата | Взам.инв.№

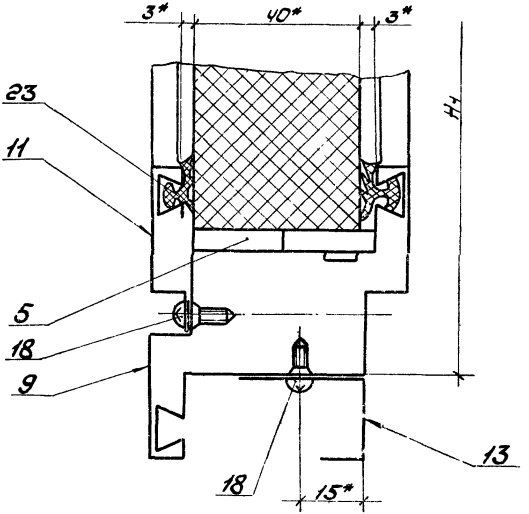

Инв.№ подл. | Подп. и дата | Взам. инв.№

Зав.отд.	Исаков		29.09.88
Н.контр.	Кулина		27.09.88
Зам.зав.отд.	Кочергин		26.01.89
Инж.	Лоскутина		29.01.89

1431.3-22.1-1.23У

Узел 35

Стадия	Лист	Листов
Р		1

ЭКБ ВПО «Сельэнергоконструкция»

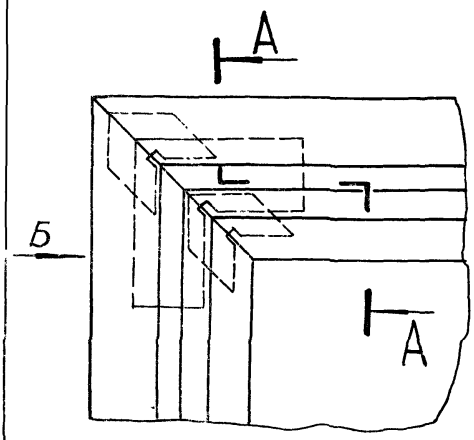

А—А

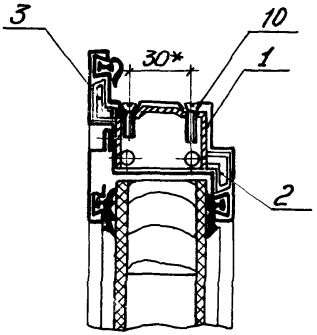

Вид Б

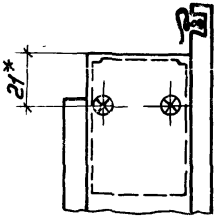

Инв.№ подл. | Подп. и дата | Взам.инв.№

Зав.отд.	Исаков		20.07.82	
Н. контр.	Килина		26.07.82	
Зам.завода	Кочергин		16.07.82	
Техник	Костина		14.07.82	

1.431.3-22.1-1.235

Узел 36

Стадия	Лист	Листов
Р		1

ЭКБ ВПО Союзстройконструкция

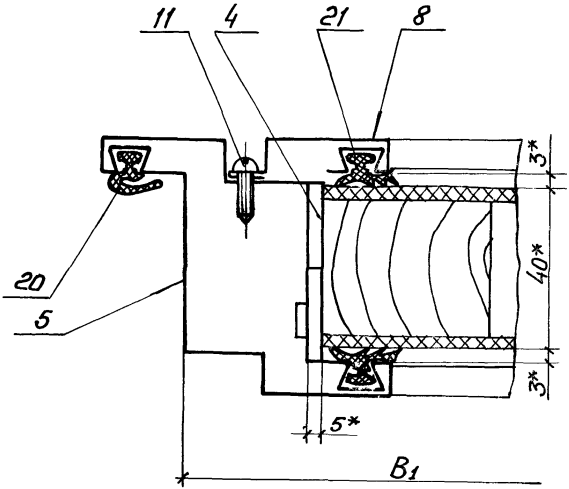

Инв.№ подл. | Подп. и дата | Взам.инв.№

				1.431.3-22.1-1.236	
				Стадия	Лист	Листов
				Р		1
Зав.отд.	Исаков		20.07.89	Узел 37	ЭКБ ВПО Союзстройконструкция
Н.контр.	Килина		21.07.89		
Зам.зав.отд.	Кочергин		15.07.89		
Техник	Костина		14.07.89		

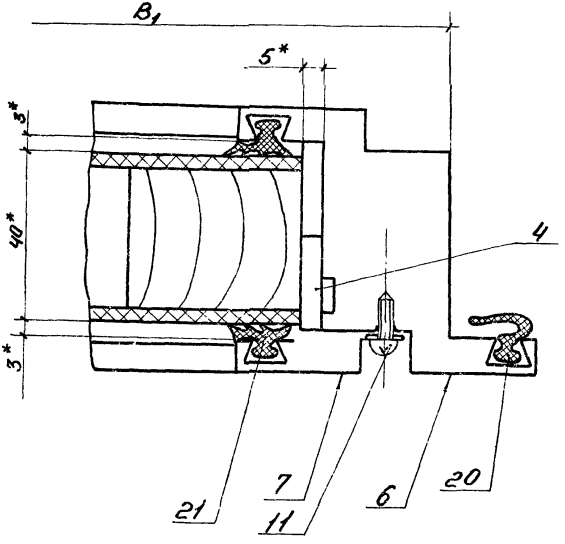

			14313-22.1-1237
Зав.отд	Исаков		21.07.82
Инженер	Кулина		21.07.82
Нач.сект	Кочергин		21.07.82
Техник	Костина		14.07.82

Узел 38

Стадия	Лист	Листов
Р		1

ЭКБ ВПО
"Союзстройконструкция"

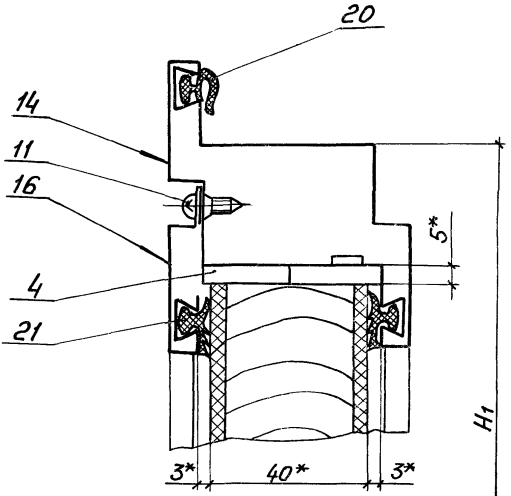

Инв.№ подл. | Подп. и дата | Взам.инв.№

Зав.отд	Исаков		20.07.87
Н.контр.	Килина		27.07.87
Зам.зав.отд	Кочергин		15.07.87
Техник	Костина		14.07.87

1.431.3-22.1-1.238

Узел 39

Стадия	Лист	Листов
Р		1

ЭКБ ВПО «Союзстройконструкция»

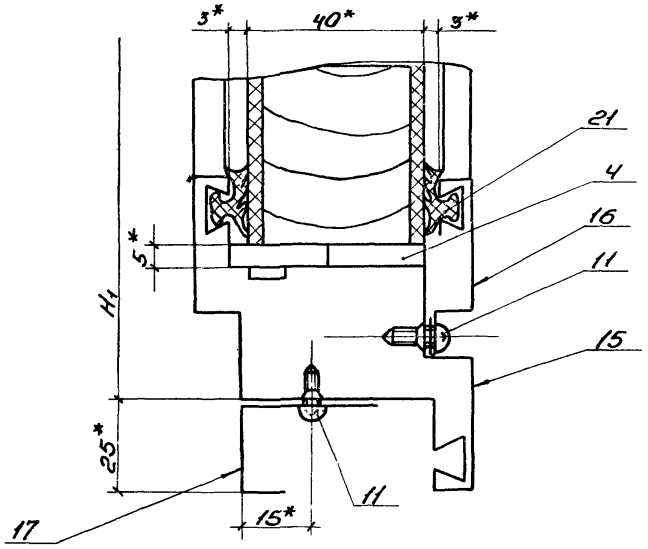

				1.431.3-22.1-1.239		
Зав.отд	Исонов		21.07.82	Узел 40	Стадия	Лист	Листов
Н.контр	Кулина		21.07.82		Р		1
Гл.инж.зав	Качергин		20.07.82		ЭКБ ВПО "Союзстройконструкция"		
Техник	Костина		14.07.82				

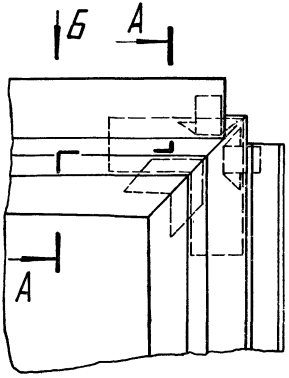

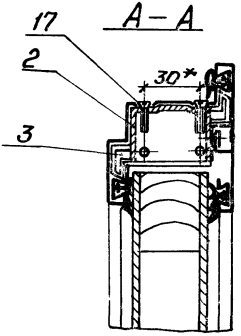

Вид Б

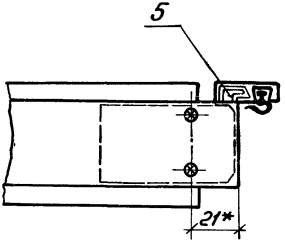

Инв. № подл. | Подп. и дата | Взам. инв. №

				1.431.3-22.1-1.240	
Зав. отд.	Исаков		21.12.89	Узел 41	Стадия: Р; Лист: 1; Листов:
И. контр.	Килина		26.12.89		ЭКБ ВПО Союзстройконструкция
Зам. завотд	Кочергин		16.01.90		
Техник	Костина		16.01.90		

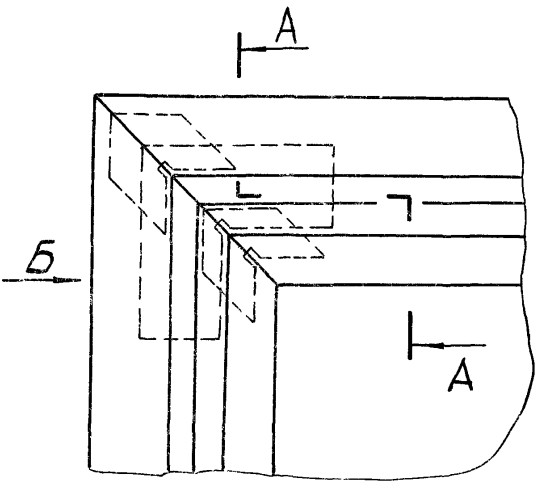

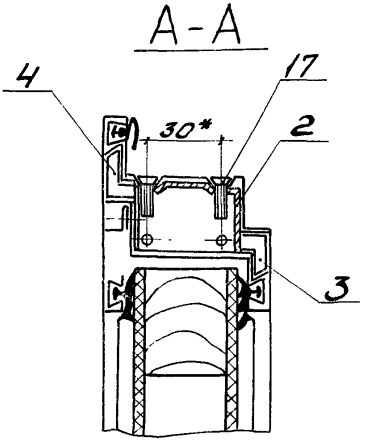

Вид Б

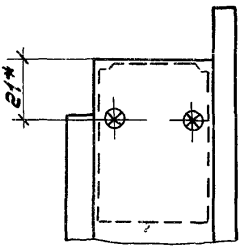

Зав.отд	Исаков		29.01.87
Н.контр	Кулина		21.01.87
Зам.зав.отд	Кочергин		21.01.87
Инж.	Асташова		14.01.87

1.431.3-22.1-1.241

Узел 42

Стадия	Лист	Листов
Р		1

ЭКБ ВПО Союзстройконструкция

Инв.№ подл. | Подп. и дата | Взам.инв.№

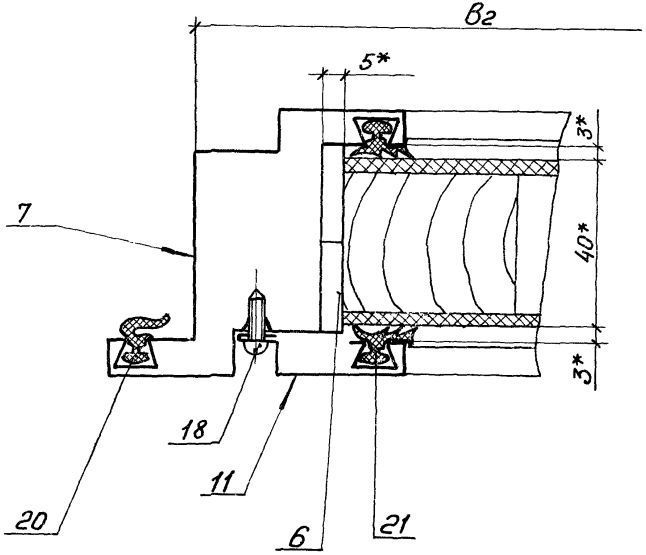

Инв. № подл. | Подп. и дата | Взам. инв. №

Зав. отд.	Иоаков		21.07.89
Н. контр.	Килина		27.09.89
Зам. зав. отд.	Коуергин		15.01.90
Техник	Костина		14.07.89

1.431.3-22.1-1.242

Узел 43

Стадия	Лист	Листов
Р		1

ЭКБ ВПО «Союзстройконструкция»

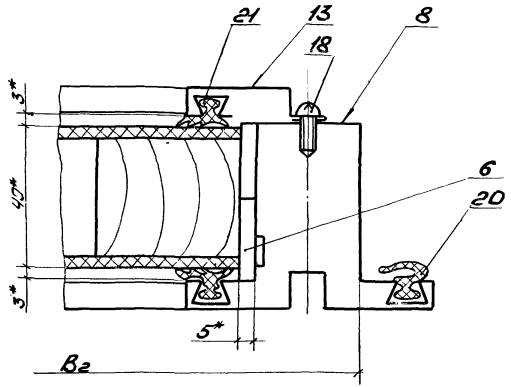

Инв.№ подл. | Подп. и дата | Взам.инв.№

				1.4313-22.1-1.243		
Зав.отд	Исаков		20.07.82	Узел 44	Стадия: Р	Лист:	Листов: 1
Н.контр	Кикина		27.07.82		ЭКБ ВПО Союзстройконструкция		
Зам.зав.отд	Кочергин		15.07.82				
Техник	Хостина		12.07.82				

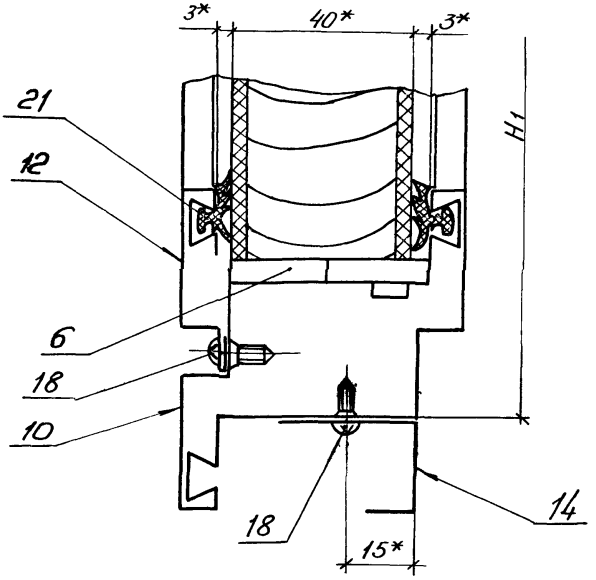

Инв.№ подл. | Подп. и дата | Взам.инв.№

Зав. отд.	Исаков		20.07.82
Н. контр.	Килина		27.07.82
Зам. зав. отд.	Кочергин		15.07.82
Техник	Костина		12.07.82

1.431.3-22.1-1.244

Узел 45

Стадия	Лист	Листов
Р		1

ЭКБ ВПО Союзстройконструкция

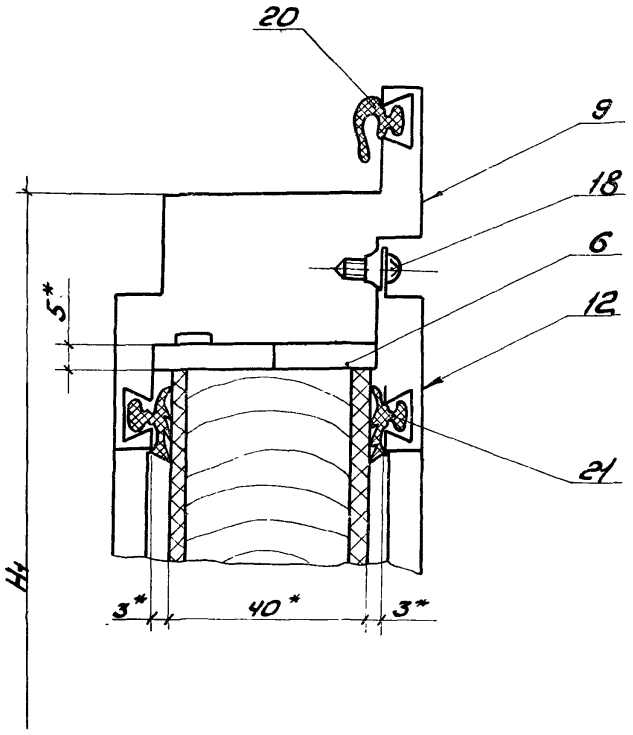

				1.431.3-22.1-1.245	
Зав.отд	Исаков		20.07.82	Узел 46	Стадия: Р; Лист: ; Листов: 1
Н.контр.	Кулина		27.07.82		ЭКБ ВПО Союзстройконструкция
Зам.зав.отд	Кочергин		15.07.82		
Техник	Костина		12.07.82		

Инв.№ подл. | Подп. и дата | Взам. инв.№

25 (√)

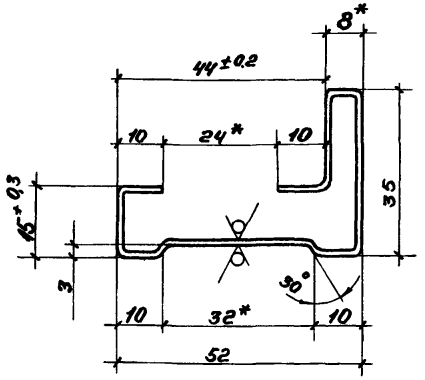

1. * Размеры для справок
2. Длина профиля принимается по проекту.
3. Внутренние радиусы сгиба R 0,9.
4. Неуказанные предельные отклонения размеров ± IT14/2
5. Масса 1 м длины профиля 1,39 кг.
6. Покрытие: эмаль МЛ-12, цвет по эталону, ГОСТ 9754-76 IV-УЧ.

Зав.отд.	Исаков		21.07.82
Н.контр.	Кулина		27.07.82
Зам.зав.отд.	Кочергин		20.07.82
Инж.	Мустаева		15.07.82
Техник	Мостина		14.07.82

Инв.№ подл. | Подп. и дата | Взам.инв.№

14313-22.1-2.201

Профиль нижний

Стадия	Масса	Масштаб
Р	см. ТТ	1:1
Лист	Листов 1	

ОЦ Б-ПВ-0-1,2 ГОСТ 19904-74 / Ст3кп ПК-МТ-УР ГОСТ 14918-80

ЭКБ ВПО Союзстройконструкция

25 (√)

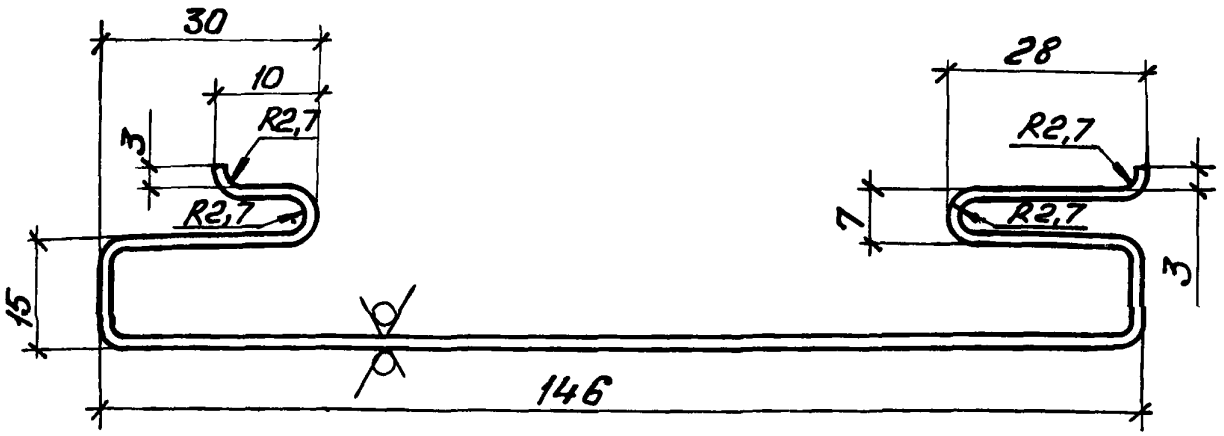

1. Длина профиля принимается по проекту.
2. Неуказанные внутренние радиусы сгиба R0,9мм. $\frac{IT14}{2}$.
3. Неуказанные предельные отклонения размеров ±
4. Масса 1м длины профиля 1,96 кг
5. Покрытие: эмаль МЛ12, цвет по эталону, ГОСТ 9754-76 IV-У4.

Зав. отд	Исаков		27.08.82
Н. контр.	Килина		27.08.82
Зам. зав. отд	Кочергин		15.07.82
Инж.	Мустаева		14.07.82
Техник	Костина		14.07.82

1.431.3-22.1-2.202

Заглушка

Стадия	Масса	Масштаб
Р	См. ТТ	1:1
Лист	Листов 1	

ОЦ Б-ПВ-О-0,8 ГОСТ 19904-74 / Ст3кп-ПК-МТ УР I ГОСТ 14918-80

ЭКБ ВПО Союзстройконструкция

Инв. № подл. | Подп. и дата | Взам. инв. №

Формат	Зона	Поз.	Обозначение	Наименование	Кол.	Примечание
				Документация		
А4			1.431.3-22.1-3.110 СБ	Сборочный чертеж		
				Детали		
А4		1	1.431.3-22.1-3.433	Ось	1	
А4		2	1.431.3-22.1-3.434	Пробка	2	
А4		3	1.431.3-22.1-3.440	Петля	1	
А4		4	1.431.3-22.1-3.441	Петля	1	
				Комплекты		
				Комплекты монтажных частей		
		5		Болт М6х12.58 ГОСТ 7798-70	4	
		6		Шайба 6.01.05 ГОСТ 11371-78	4	
			Различия исполнений и 1.431.3-22.1-3.110-01 чертежу	1.431.3-22.1-3.110 по сборочному		

Инв. № подл. | Подп. и дата | Взам. инв. №

Зав.отд	Исаков		21.08.86
Н.контр	Килина		27.08.86
Зам.зав.отд	Кочергин		15.09.86
Инж.	Мустаева		14.07.86

1.431.3-22.1-3.110

Шарнир

Стадия	Лист	Листов
Р		1

ЭКБ ВПО "Монтажстальконструкция"

1.431.3-22.1-3.110 — изображено

1.431.3-22.1-3.110-01 — зеркальное отражение

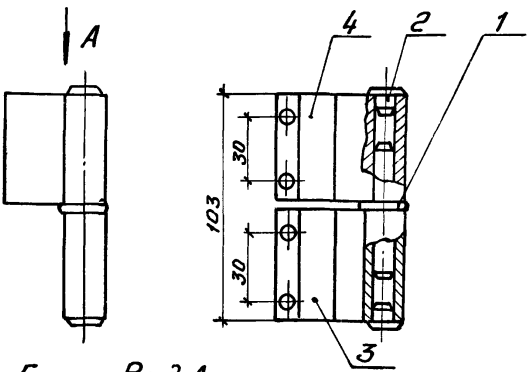

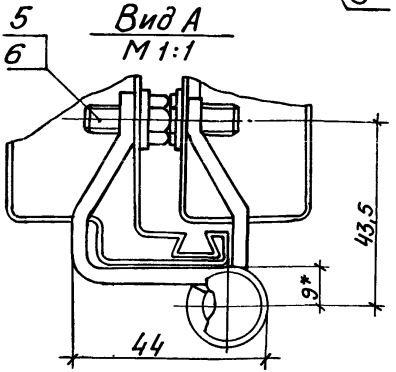

				1.431.3-22.1-3.110СБ		
				Шарнир Сборочный чертеж	Стадия: Р	Масса: 0,312
					Масштаб: 1:2	
Зав.отд	Исаков		01.07.89		Лист	Листов 1
Н. контр.	Килина		27.07.89		ЭКБ ВПО Союзстройконструкция	
Зам. зав.отд	Кочергин		15.07.89			
Инж.	Мустаева		14.07.89			

Инв.№ подл. | Подп. и дата | Взам.инв.№

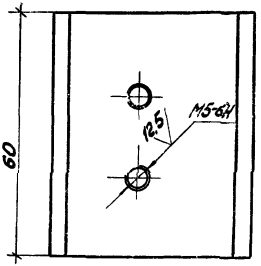

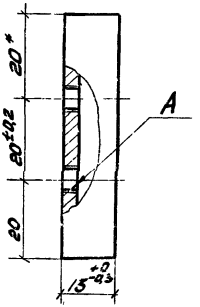

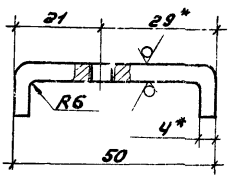

1. *Размеры для справок.
2. Неуказанные предельные отклонения размеров $\pm\frac{IT14}{2}$
3. Покрытие: эмаль МЛ-12, цвет по эталону, ГОСТ 9754-76, IV-44, кроме поверхности А.

Зав. отд.	Исаков	[signature]	29.07.80	1.431.3-22.1-3.228			
Н. контр.	Килина	[signature]	28.08.80	Швеллер	Стадия	Масса	Масштаб
Зам. зав. отд.	Кочергин	[signature]	26.07.80		Р	0,122	1:1
Инж.	Мустаева	[signature]	26.07.80		Лист	Листов 1	
Техник	Костина	[signature]	21.07.80	Лист БЧГОСТ 19903-74 Ст 3 ГОСТ 14637-79	ЭКБ ВПО „Союзстройконструкция"		

Инв. № подл. | Подп. и дата | Взам. инв. №

Формат	Зона	Поз.	Обозначение	Наименование	Кол.	Примечание
				Документация		
А4			1.431.3-22.1-8.000СБ	Сборочный чертеж		
				Детали		
А4		1	1.431.3-22.1-8.001	Плита	1	
				Переменные данные для исполнений:		
				1.431.3-22.1-8.000		
				Детали		
Б4		2	1.431.3.22.1-8.002	Стойка 160х5 ГОСТ 8278-75 Швеллер 8 Ст3кп ГОСТ 8240-97	2	37 кг
				L = 4840-3,2 мм		25
				1.431.3-22.1-8.000-01		
				Детали		
Б4		2	1.431.3-22.1-8.003	Стойка	2	28 кг

Инв.№ подл. | Подп. и дата | Взам. инв.№

Зав.отд.	Исаков		27.07.87
Н.контр.	Килина		27.07.87
Зам.зав.отд.	Кочергин		20.07.87
Инж.	Мустаева		16.07.87
Инж.	Исаковичу		16.07.87

1.431.3-22.1-8.000

Стойка фахверка СФ

Стадия	Лист	Листов
Р	1	2

ЭКБ ВПО Союзстройконструкция

Формат	Зона	Поз.	Обозначение	Наименование	Кол.	Примечание
				Швеллер 160×50×4 ГОСТ 8278-75 / Ст3кп2 ГОСТ 11474-76		
				L=3640-2,6 мм		25
				1.431.3-22.1-8.000-02		
				Детали		
Б4		2	1.431.3-22.1-8.004	Стойка	2	46 кг
				Швеллер 160×50×4 ГОСТ 8278-75 / Ст3кп2 ГОСТ 11474-76		
				L=6040-4 мм		25
				1.431.3-22.1-8.000-03		
				Детали		
Б4		2	1.431.3-22.1-8.005	Стойка	2	55 кг
				Швеллер 160×50×4 ГОСТ 8278-75 / Ст3кп2 ГОСТ 11474-76		
				L=7240-4,9 мм		25
				1.431.3-22.1-8.000-04		
				Детали		
Б4		2	1.431.3-22.1-8.006	Стойка	2	64,5 кг
				Швеллер 160×50×4 ГОСТ 8278-75 / Ст3кп2 ГОСТ 11474-76		
				L=8440-6,1 мм		25

Инв. № подл. | Подп. и дата | Взам. инв. №

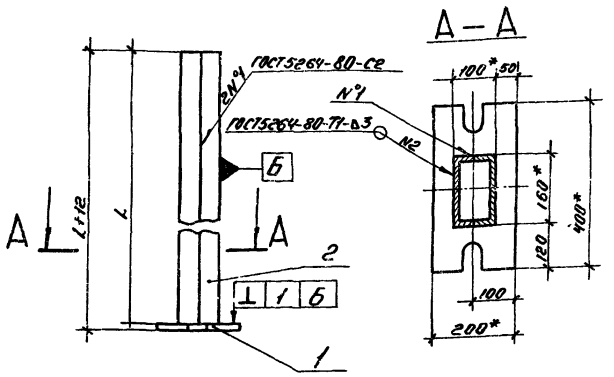

Обозначение	Марка	e, мм	Масса, кг
1.431.3-22.1-8.000	СФ1	4840	81,5
-01	СФ2	3640	63,5
-02	СФ3	6040	100
-03	СФ4	7240	118
-04	СФ5	8440	137

1. * Размеры для справок.
2. Неуказанные предельные отклонения размеров: валов h 14, остальных $\pm \frac{IT14}{2}$
3. Покрытие наружной поверхности: эмаль МЛ-12, цвет по эталону, ГОСТ 9754-76, N-44

Зав.отд.	Исаков		24.07.82
Н.контр.	Кимина		27.07.82
Зав.завод.	Кочергин		20.07.82
Утв.	Мустаева		15.01.82
Гл.инж.	Исакович		14.07.82

1.431.3-22.1-8.000 СБ

Стойка фахверка СФ

Сборочный чертеж

Стадия	Масса	Масштаб
Р	См. табл.	1:10

Лист | Листов 1

ЭКБ ВПО «Союзстроймеханизация»

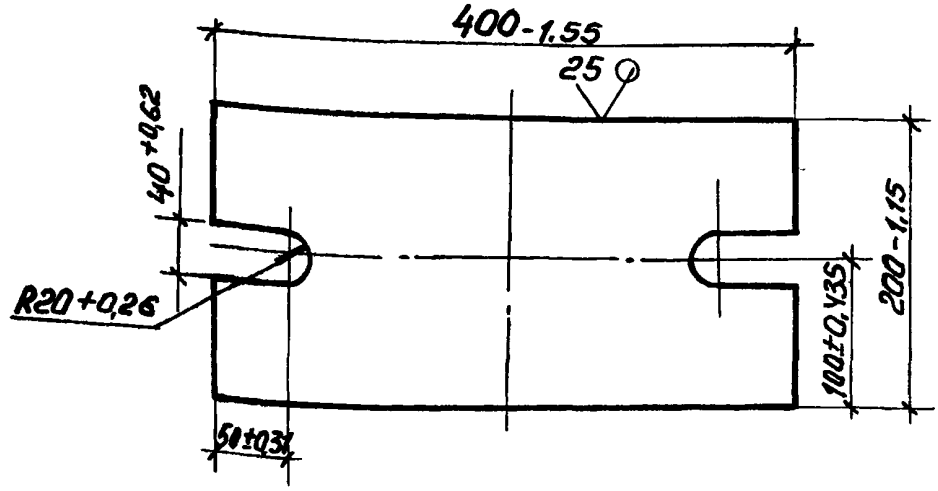

Зав. отд.	Иоаков		21.01.82
Н. контр.	Килина		27.01.82
Зам. зав. отд.	Кочергин		15.01.82
Инж.	Мустаева		15.01.82
Инж.	Иоакович		15.01.82

1.431.3-22.1-8.001

Плита

Стадия	Масса	Масштаб
Р	7,5	1:5
Лист	Листов 1	

Б-ПН-12 ГОСТ 19903-74
Лист ВСт3кп2 ГОСТ 14637-79

ЭКБ ВПО Союзстройконструкция

Инв. № подл. | Подп. и дата | Взам. инв. №

Формат	Зона	Поз.	Обозначение	Наименование	Кол.	Примечание
				Документация		
А4			1.431.3-22.1-8.007 СБ	Сборочный чертеж		
				Детали		
Б4		1	1.431.3-22.1-8.008	Пластина	1	0,75 кг.
				Лист Б-ПН-6 ГОСТ 19903-74 / В Ст3кп2 ГОСТ 14637-79		
				100мм × 160 мм		25
Б4		2	1.431.3-22.1-8.009	Ребро	1	1,15 кг
				Лист Б-ПК-6 ГОСТ 19903-74 / Б Ст3кп2 ГОСТ 14637-79		
				155мм × 155мм		25

Нач. отд.	Исаков		01.07.80
Гл. констр.	Килина		01.07.80
Руководитель группы	Кочергин		01.07.80
Инженер	Мустаева		01.07.80
Инж.	Исакович		04.07.80

1.431.3-22.1-8.007

Насадка стальная НС1

Стадия	Лист	Листов
Р		1

ЭКБ ВПО "Союзстройконструкция"

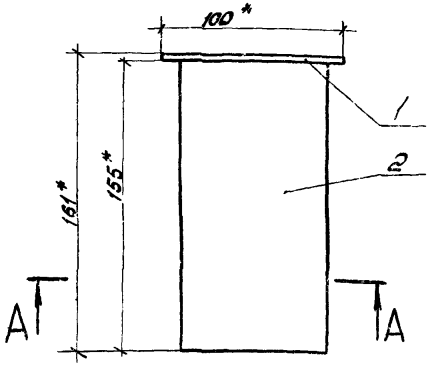

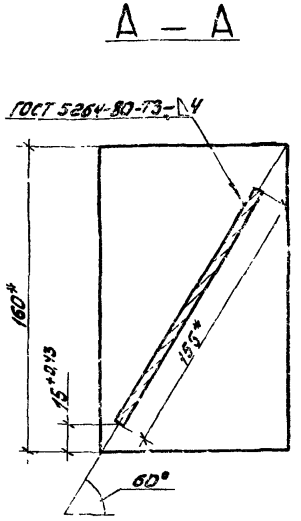

1. * Размеры для справок.
2. Покрытие наружной поверхности: эмаль МЛ-12, цвет по эталону, ГОСТ 9754-76, IV-УЧ.

Зав.отд.	Исаков	[signature]	21.07.86	1.431.3-22.1-8.007 СБ			
Н.контр.	Килина	[signature]	27.08.86	Насадка стальная НС1 Сборочный чертеж	Стадия	Масса	Масштаб
Зам.зав.отд.	Кочергин	[signature]	20.07.86		Р	1,9	1:25
Инж.	Мустаева	[signature]	15.07.86		Лист	Листов 1	
Инж.	Исакович	[signature]	14.07.86		ЭКБ ВПО „Союзстройконструкция"		

Инв.№ подл. | Подп. и дата | Взам.инв.№

Формат	Зона	Поз.	Обозначение	Наименование	Кол.	Примечание
				Документация		
А4			1.431.3-22.1-8.010 СБ	Сборочный чертеж		
				Детали		
Б4		1	1.431.3-22.1-8.011	Пластина	1	0,51 кг
				Лист Б-ПН-3 ГОСТ 19903-74 / 8 Ст3кп2 ГОСТ 16523-70		
				110 мм × 200 мм;		25
Б4		2	1.431.3-22.1-8.012	Ребро	1	0,15 кг
				Лист БПН-3 ГОСТ 19903-74 / 8 Ст3кп2 ГОСТ 16523-70		
				50 мм × 130 мм		25

Зав. отд.	Исаков		21.07.88
Н. контр.	Килина		21.07.88
Зам. зав.	Кочергин		20.07.88
Инж.	Мустаева		14.07.88

1.431.3-22.1-8.010

Насадка стальная НС2

Стадия	Лист	Листов
Р		1

ЭКБ ВПО Союзстройконструкция

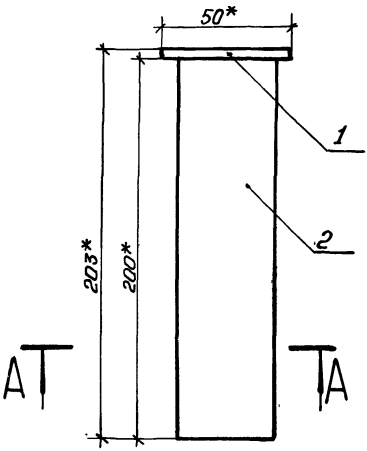

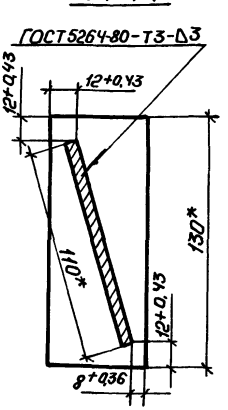

1.* Размеры для справок.

2. Покрытие наружной поверхности: эмаль МЛ-12, цвет по эталону, ГОСТ 9754-76, IУ-У4.

Инв. № подл. | Подп. и дата | Взам. инв. №

				1.431.3-22.1-8.010СБ	
				Насадка стальная НС2 Сборочный чертеж	Стадия: Р; Масса: 0,67; Масштаб: 1:2
					Лист; Листов 1
Зав. отд.	Исаков		27.07.88		ЭКБ ВПО Союзстройконструкция
Н. контр.	Килина		27.08.88		
Зам. зав. отд.	Кочергин		28.07.88		
Инж.	Мустаева		14.07.88		

Формат	Зона	Поз.	Обозначение	Наименование	Кол.	Примечание
				Документация		
А4			1.431.3-22.1-8.013СБ	Сборочный чертеж		
			Переменные данные	для исполнений:		
				1.431.3-22.1-8.013		
				Детали		
А4		1	1.431.3-22.1-8.014	Стойка	1	
А4		2	1.431.3-22.1-8.015	Стойка	1	
				1.431.3-22.1-8.013-01		
				Детали		
А4		1	1.431.3-22.1-8.014-01	Стойка	1	
А4		2	1.431.3-22.1-8.015-01	Стойка	1	
				1.431.3-22.1-8.013-02		
				Детали		
А4		1	1.431.3-22.1-8.014-02	Стойка	1	
А4		2	1.431.3-22.1-8.015-02	Стойка	1	

Инв. № подл. | Подп. и дата | Взам. инв. №

Зав. отд.	Исаков		21.07.82
Н. контр.	Килина		27.07.82
Гл. специалист завода	Кочергин		15.07.82
Инж.	Исаковичу		14.07.82

1.431.3-22.1-8.013

Стойка планировочная СП

Стадия	Лист	Листов
Р		1

ЭКБ ВПО "Союзстройконструкция"

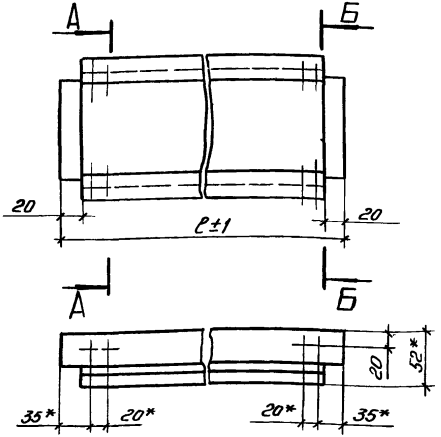

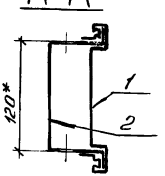

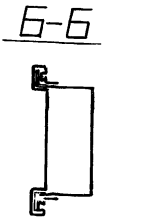

Обозначение	Марка	ℓ, мм	Масса, кг
1.431.3-22.1-8.013	СП1	1610	6,1
-01	СП2	2810	10,7
-02	СП3	3410	13,1

* Размеры для справок.

Зав. отд	Исаков		21.07.88
Н. контр.	Килина		21.07.88
Зам. зав. отд	Коуергин		15.07.88
Инж.	Мустаева		14.07.88

1.431.3-22.1-8.013СБ

Стойка планировочная СП

Сборочный чертеж

Стадия	Масса	Масштаб
Р	см. табл.	1:5
Лист	Листов 1	

ЭКБ ВПО «Союзстройконструкция»

Инв. № подл. | Подп. и дата | Взам. инв. №

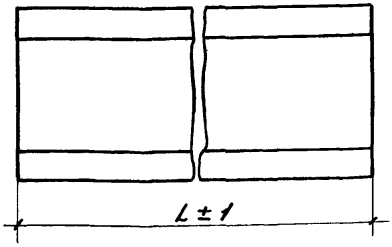

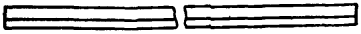

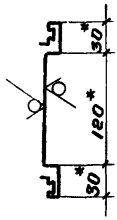

Обозначение	L, мм	Масса, кг
1.431.3-22.1-8.014	1570	3,1
-01	2770	5,5
-02	3370	6,7

1.* Размеры для справок

2. Покрытие наружной поверхности: эмаль МЛ12, цвет по эталону, ГОСТ 9754-76, IV-У4.

				1.431.3-22.1-8.014			
				Стойка	Стадия	Масса	Масштаб
					Р	См. табл.	1:5
					Лист	Листов 1	
Зав.отд.	Исаков	[signature]	21.07.82	2.204	ЭКБ ВПО „Союзстройконструкция"		
Н.контр.	Кулина	[signature]	27.07.82				
Зам.зав.отд.	Кочергин	[signature]	20.07.82				
Инж.	Мустаева	[signature]	14.07.82				

Взам.инв.№ | Подпись и дата | Инв.№ подл.

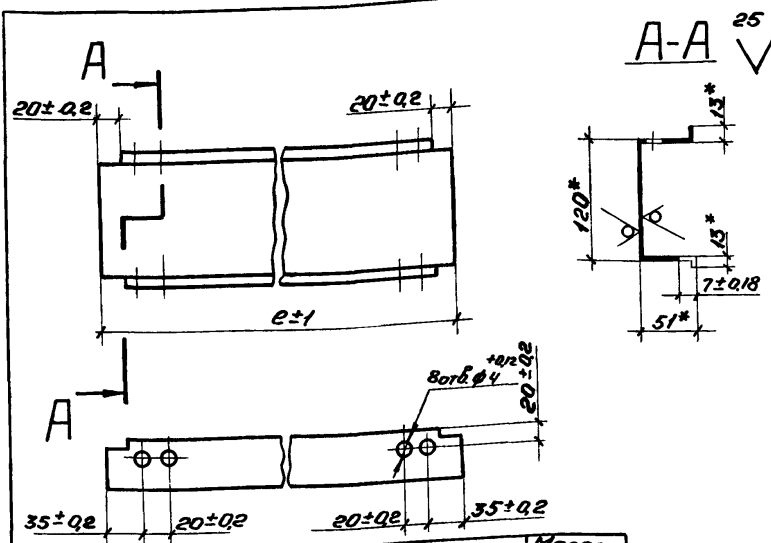

Обозначение	e, мм	Масса, кг
1.431.3-221-8.015	1810	3,0
-01	2810	5,2
-02	3410	6,4

1.* Размеры для справок.

2. Покрытие наружной поверхности: эмаль МЛ 12, цвет по эталону, ГОСТ 9754-76, IV-У4.

Инв.№ подл. | Подпись и дата | Взам.инв.№

Зав.отд	Исаков		21.07.82
Н.контр.	Кулина		27.07.82
Гл.специалист	Кочергин		20.07.82
ИИН	Мустаева		19.07.82

1.431.3-221-8.015

Стойка

Стадия	Масса	Масштаб
Р	См. табл.	1:5
Лист	Листов 1	

2.205

ЭКБ ВПО «Союзстройконструкция»

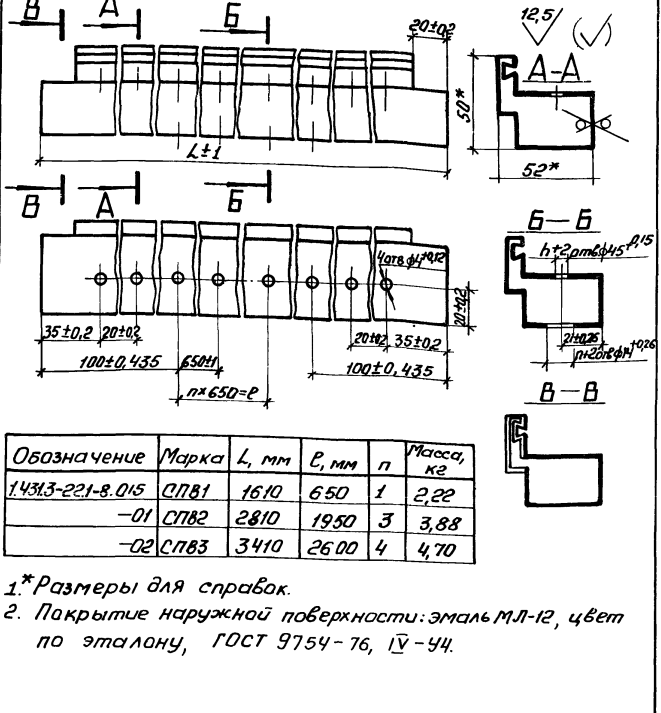

Обозначение	Марка	L, мм	l, мм	n	Масса, кг
1.431.3-22.1-8.015	СПВ1	1610	650	1	2,22
-01	СПВ2	2810	1950	3	3,88
-02	СПВ3	3410	2600	4	4,70

1.* Размеры для справок.

2. Покрытие наружной поверхности: эмаль МЛ-12, цвет по эталону, ГОСТ 9754-76, IV-У4.

Зав. отд.	Исаков	[подпись]	21.07.82
Н. контр.	Килина	[подпись]	27.08.82
Зам. завода	Коуергин	[подпись]	15.07.82
Инж.	Исакович	[подпись]	14.07.82

1.431.3-22.1-8.016

Стойка планировочная СПВ

Стадия	Масса	Масштаб
Р	см. табл.	1:2

Лист | Листов 1

2.801

ЭКБ ВПО „Союзстройконструкция"

Инв. № подл. | Подп. и дата | Взам. инв. №

Формат	Зона	Поз.	Обозначение	Наименование	Кол.	Примечание
				Документация		
А4			1.431.3-22.1-8.017 СБ	Сборочный чертеж		
				Переменные данные для исполнений:		
				1.431.3-22.1-8.017		
				Детали		
А4		1	1.431.3-22.1-8.018	Стойка	1	
А4		2	1.431.3-22.1-8.019	Стойка	1	
				1.431.3-22.1-8.017-01		
				Детали		
А4		1	1.431.3-22.1-8.018-01	Стойка	1	
А4		2	1.431.3-22.1-8.019-01	Стойка	1	
				1.431.3-22.1-8.017-02		
				Детали		
А4		1	1.431.3-22.1-8.018-02	Стойка	1	
А4		2	1.431.3-22.1-8.019-02	Стойка	1	

Инв.№ подл. | Подп. и дата | Взам.инв.№

Зав.отд.	Исаков		21.07.86
Н.контр.	Кимина		21.07.86
Зам.зав.отд.	Кочергин		18.07.86
Инж.	Исакович		14.07.86

1.431.3-22.1-8.017

Стойка планировочная угловая СПУ

Стадия	Лист	Листов
Р		1

ЭКБ ВПО Союзстройконструкция

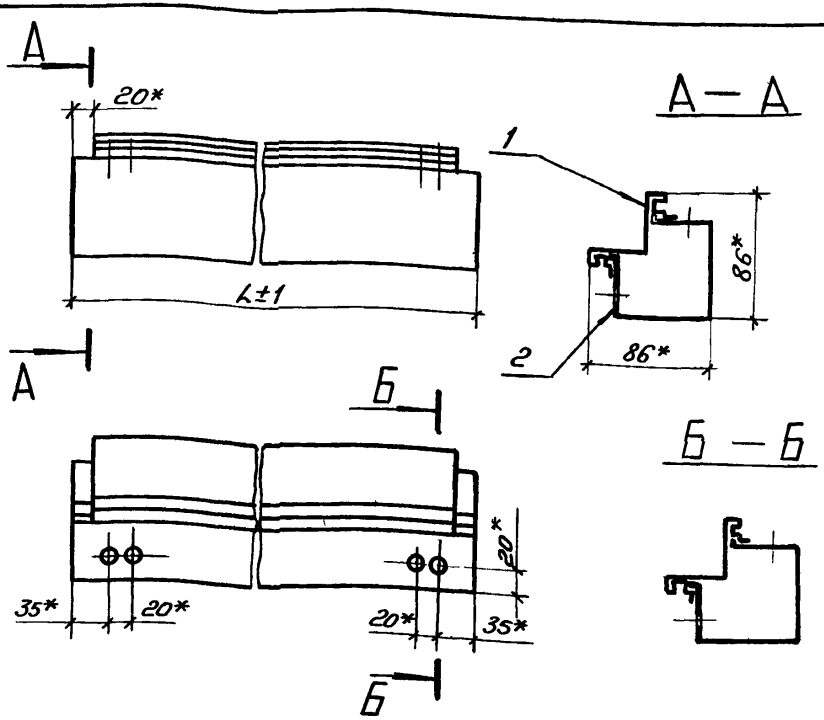

Обозначение	Марка	L, мм	Масса, кг
1.431.3-22.1-8.017	СПУ1	1610	5,5
-01	СПУ2	2810	9,6
-02	СПУ3	3410	11,6

1. * Размеры для справок

Взам. инв. №

Подп. и дата

Инв. № подл.

Зав. отд.	Исаков		20.07.82
Н. контр.	Килина		20.07.82
Зам. зав. отд.	Кочергин		15.07.82
Инж.	Исакович		14.07.82

1.431.3-22.1-8.017 СБ

Стойка планировочная угловая СПУ
Сборочный чертеж

Стадия	Масса	Масштаб
Р	см. табл.	1:5
Лист	Листов 1	

ЭКБ ВПО Союзстройконструкция

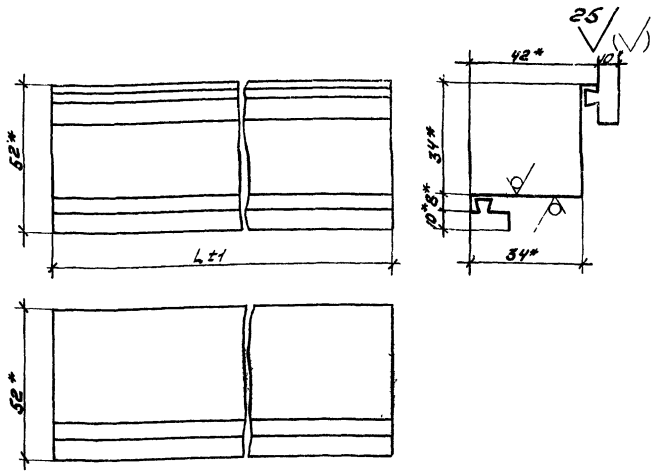

Обозначение	L, мм	Масса, кг
1.431.3-22.1-8.018	1570	2,1
-01	2770	3,6
-02	3370	4,4

1. * Размеры для справок.
2. Покрытие наружной поверхности: эмаль МЛ12, цвет по эталону, ГОСТ 9754-76, IV, УЧ.

				1.431.3-22.1-8.018			
				Стойка	Стадия	Масса	Масштаб
					Р	См. табл.	1:2
Зав.отд.	Исаков	[signature]	20.07.82		Лист	Листов 1	
Н.контр.	Килина	[signature]	22.07.82	2.208	ЭКБ ВПО "Союзстройконструкция"		
Зам.зав.отд.	Кочергин	[signature]	19.07.82				
Инж.	Исакович	[signature]	14.08.83				

Инв. № подл. | Подп. и дата | Взам. инв. №

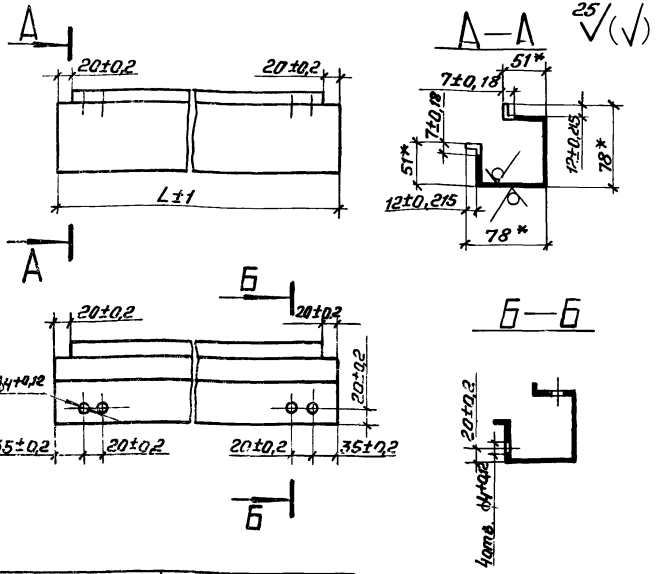

Обозначение	L, мм	Масса, кг
1.431.3-22.1-8.019	1610	3,4
-01	2810	6,0
-02	3410	7,3

1. * Размеры для справок.
2. Покрытие наружной поверхности: эмаль МЛ12, цвет по эталону, ГОСТ 9754-76, IV-94.

Инв. № подл. | Подп. и дата | Взам. инв. №

Зав. отд.	И.САКОВ		21.07.89
Н. контр.	Килина		21.07.89
Зам. зав. отд.	Кочергин		25.07.89
Инж.	Исакович		24.07.89

1.431.3-22.1-8.019

Стойка

Стадия	Масса	Масштаб
Р	См. табл.	1:5
Лист	Листов 1	

2.209

ЭКБ ВПО "Союзстройконструкция"

			Обозначение	Наименование	Кол.	Примечание
				Документация		
АЧ			1.431.3-22.1-8.02.00СБ	Сборочный чертеж		
				Переменные данные для исполнений:		
				1.431.3-22.1-8.020		
				Детали		
АЧ	1		1.431.3-22.1-8.021	Стойка	1	
АЧ	2		1.431.3-22.1-8.022	Стойка	1	
				1.431.3-22.1-8.020-01		
				Детали		
АЧ	1		1.431.3-22.1-8.021-01	Стойка	1	
АЧ	2		1.431.3-22.1-8.022-01	Стойка	1	
				1.431.3-22.1-8.020-02		
				Детали		
АЧ	1		1.431.3-22.1-8.021-02	Стойка	1	
АЧ	2		1.431.3-22.1-8.022-02	Стойка	1	

Инв. № подл. | Подп. и дата | Взам. инв. №

		1.431.3-22.1-8.020	
Зав. отд.	Исаков	01.07.94	Стойка планировочная угловая СПУ
Н. контр.	Килина	01.08.94	
Зам. Зав. отд.	Кочергин	15.07.94	
Инж.	Исакович	14.07.94	

Стадия	Лист	Листов
Р		1

ЭКБ ВПО Союзстройконструкция

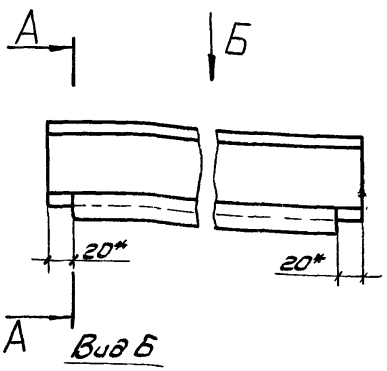

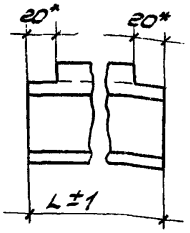

Обозначение	Марка	L, мм	В, мм	Н, мм	Масса кг
1.431.3-22.1-8.020	СПУ4	1610	89	69	5,0
			96	76	5,3
-01	СПУ5	2810	89	69	7,6
			96	76	8,3
-02	СПУ6	3410	89	69	10,4
			96	76	11,2

1.* Размеры для справок.

2. Стойки планировочные угловые СПУ4÷СПУ6 с размерами В = 89 мм разрешается изготавливать до износа существующего инструмента.

Гл. инж.	Исаков		29.07.82
Нач. отд.	Килина		27.07.82
Гл. спец.	Кочергин		26.07.82
Инж.	Лоскотина		21.07.82

1.431.3-22.1-8.020 СБ

Стойка планировочная угловая СПУ сборочный чертеж

Стадия	Масса	Масштаб
Р	См. табл.	1:5
Лист	Листов 1	

ЭКБ ВПО «Союзстройконструкция»

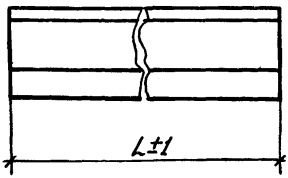

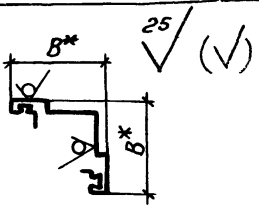



Обозначение	L, мм	B*, мм	Масса, кг
1.431.3-22.1-8.021	1570	89	3,1
		96	3,3
-01	2770	89	5,5
		96	5,9
-02	3370	89	6,7
		96	7,2

1.* Размер для справок.

2. Покрытие наружной поверхности: эмаль МЛ12, цвет по эталону, ГОСТ 9754-76, IV-У4.

Взам. инв. №

Подп. и дата

Инв. № подл.

Зав. отд.	Исаков		24.07.92
Н. контр.	Килина		24.07.92
Зам. завод.	Кочергин		16.07.92
Инж.	Мустаева		14.07.92

1.431.3-22.1-8.021

Стойка

Стадия	Масса	Масштаб
Р	см. табл.	1:5
Лист	Листов 1	

2.206

ЭКБ ВПО Союзстройконструкция

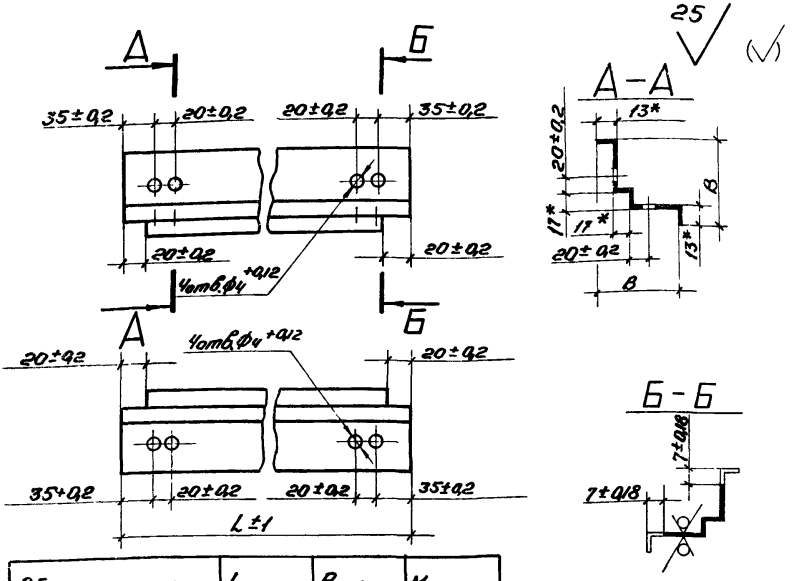

Обозначение	L, мм	B, мм	Масса, кг
1.431.3-22.1-8.022	1610	81	1,9
		88	2,0
-01	2810	81	2,3
		88	2,4
-02	3410	81	3,7
		88	4,0

1. *Размеры для справок
2. Покрытие наружной поверхности: эмаль МЛ 12, цвет по эталону, ГОСТ 9754-76, IV, УЧ.

Зав.отд	Исаков	[signature]	21.07.82
Н.контр.	Килина	[signature]	27.07.82
Зам.зав.отд	Кочергин	[signature]	20.07.82
Инж.	Поскотина	[signature]	14.07.82

1.431.3-22.1-8.022

Стойка

Стадия	Масса	Масштаб
Р	См. табл.	1:5

Лист | Листов 1

ЭКБ ВПО «Союзстройконструкция»

2.207

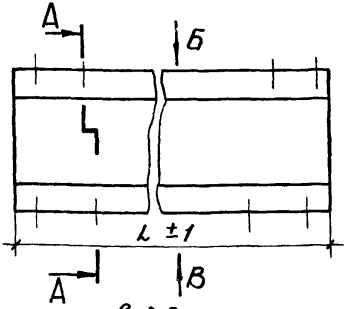

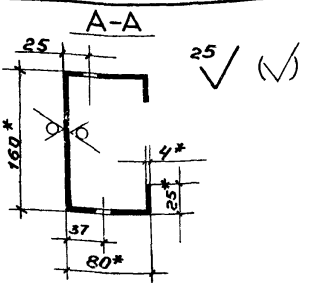

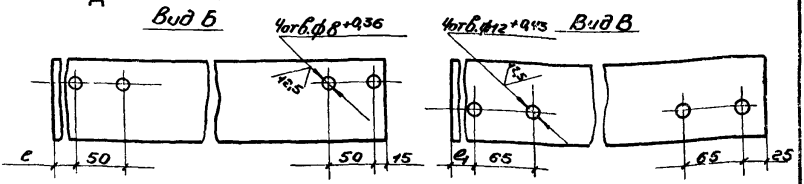

Обозначение	Марка	L, мм	e, мм	e1, мм	Масса, кг
1.431.3-22.1-8.023	Р1	5980	15	25	65,3
-01	Р2	5980	165	25	65,3
-02	Р3	5715	15	25	62,4
-03	Р4	5980	415	390	65,3

1.* Размеры для справок

2. Неуказанные предельные отклонения размеров:
валов h14, остальных $\pm \frac{IT14}{2}$

3. Покрытие наружной поверхности: эмаль МЛ12, цвет по эталону ГОСТ 9754-76, $\frac{N}{}$ - У4.

Инв.№ подл. | Подп. и дата | Взам.инв.№

Зав.отд	Исаков		21.07.82
Н.контр	Кулина		21.07.82
Зам.зав.отд	Кочергин		20.07.82
Инж.	Асташова		15.07.82
Инж.	Мустаева		14.07.82

1.431.3-22.1-8.023

Ригель Р

Стадия	Масса	Масштаб
Р	См. табл	1:5
Лист	Листов 1	

Лист Б-ПН-4 ГОСТ 19903-74
Вст3кп2 ГОСТ 14637-79

ЭКБ ВПО «Союзстройконструкция»

Формат	Зона	Поз.	Обозначение	Наименование	Кол.	Примечание
				Документация		
А4			1.431.3-22.1-8.024 СБ	Сборочный чертеж		
				Детали		
БУ		1	1.431.3-22.1-8.025	Лист ГОСТ 19903-74	2	0,13 кг
				Лист Ст3 ГОСТ 16523-70		
				70 мм × 80 мм		25
				Переменные данные для исполнений:		
				1.431.3-22.1-8.024		
				Детали		
БУ		2	1.431.3-22.1-8.026	Труба	1	44,44 кг
				Труба 70×70×У-10		
				ГОСТ 8639-68		
				L = 5744 мм		25

Инв. № подл. | Подп. и дата | Взам. инв. №

Зав. отд.	Исаков		27.07.88
Н. контр.	Кулина		28.07.88
Зам. завед.	Кочергин		28.07.88
ИНЖ	Ястапова		14.11.88

1.431.3-22.1-8.024

Ригель РД

Стадия	Лист	Листов
Р	1	2

ЭКБ ВПО «Союзстройконструкция»

Формат	Зона	Поз.	Обозначение	Наименование	Кол.	Примечание
				1.431.3-22.1-8.024-01		
				Детали		
БЧ		2	1.431.3-22.1-8.026-01	Труба	1	45,64кг
				Труба 70×70×4		
				ГОСТ 8639-68, L=5901мм		25
				1.431.3-22.1-8.024-02		
				Детали		
БЧ		2	1.431.3-22.1-8.026-02	Труба	1	44,34 кг.
				Труба 70×70×4		
				ГОСТ 8639-68, L=5734мм.		25
				1.431.3-22.1-8.024-03		
				Детали		
БЧ		2	1.431.3-22.1-8.026-03	Труба	1	45,04 кг.
				Труба 70×70×4		
				ГОСТ 8639-68.		
				L=5824 мм		25

Инв. № подл. | Подп. и дата | Взам. инв. №

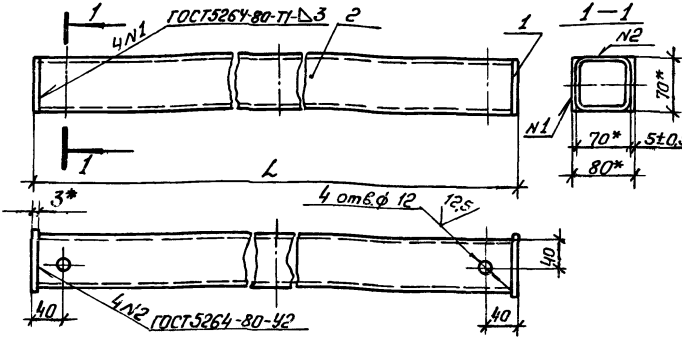

Обозначение	Марка	Длина L, мм	Масса, кг
1.431.3-22.1-8.024	РД1	5750	44,7
—01	РД2	5910	45,9
—02	РД3	5740	44,6
—03	РД4	5830	45,3

1. * Размеры для справок.
2. Неуказанные предельные отклонения размеров: валов h14, отверстий H14, остальных $\pm \frac{IT14}{2}$.
3. Покрытие: эмаль МЛ12, цвет по эталону, ГОСТ 9754-76, IV-У4.

Инв.№ подл. | Подп. и дата | Взам. инв.№

Зав. отд.	Исаков		21.07.82	
Н. контр.	Килина	Килина	27.07.82	
Зам. зав. отд.	Кочергин		30.07.82	
Инж.	Мустаева		19.07.82	
Техник	Костина		14.07.82	

1.431.3-22.1-8.024 СБ

Ригель РД
Сборочный чертеж

Стадия	Масса	Масштаб
Р	См. табл.	1:20
Лист	Листов 1	

ЭКБ ВПО Союзстройконструкция

Формат	Зона	Поз	Обозначение	Наименование	Кол	Примечание
				Документация		
А4			1.431.3-22.1-8.027СБ	Сборочный чертеж		
				Детали		
А4		1	1.431.3-22.1-8.028	Косынка	1	
			Переменные данные	для исполнений:		
				1.431.3-22.1-8.027		
				Детали		
Б4		2	1.431.3-22.1-8.029	Уголок	1	2,72 кг
				Уголок Б-90×90×8 ГОСТ 8509-72 / Ст3кп2 ГОСТ 535-79		
				L=250±1 мм;		25

Инв. № подл. | Подп. и дата | Взам. инв. №

Зав. отд.	Исаков		2.07.82
Н. контр.	Килина		27.07.82
Зам. зав. ОК	Кочергин		26.07.82
Инж.	Асташова		26.07.82
Инж.	Мустаева		27.07.82

1431.3-22.1-8.027

Столик опорный ОК

Стадия	Лист	Листов
Р	1	2

ЭКБ ВПО Союзстройконструкция

Формат	Зона	Поз.	Обозначение	Наименование	Кол.	Примечание
				1.431.3-22.18.027-01		
				Детали		
Б4		2	1.431.3-22.1-8.029-01	Уголок	1	2,72 кг
				Уголок Б-90×90×8 ГОСТ 8509-72 Ст3кп2 ГОСТ 535-79		
				L=250±1 мм		25

Инв.№подл. | Подп. и дата | Взам.инв.№

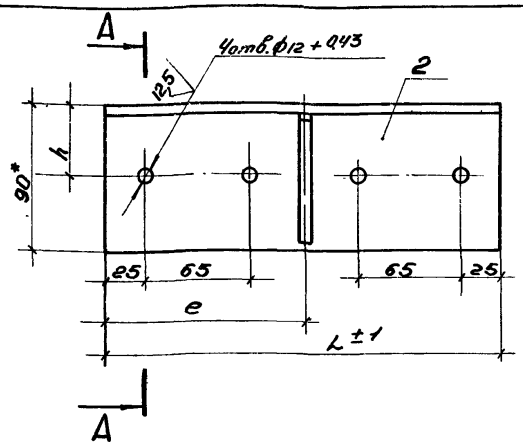

Обозначение	Марка	Размеры, мм			Масса, кг
		L	e	h	
1.4313-22.1-8.027	ОК1	250	125	45	2,90
-01	ОК2	250	125	50	2,90

1. Размеры для справок.
2. Неуказанные предельные отклонения размеров: валов h 14, остальных $\pm \frac{IT14}{2}$
3. Покрытие: эмаль МЛ12, цвет по эталону, ГОСТ 9754-76, IV-У4

Зав.отд	Исаков		21.07.82
Н.контр.	Кулина		21.07.82
Зам.зав.отд	Качергин		20.07.82
Инж.	Асташова		15.07.82
Инж.	Мустаева		14.07.82

1.4313-22.1-8.027 СБ

Столик опорный ОК

Сборочный чертеж

Стадия	Масса	Масштаб
Р	См. табл.	1:5
Лист	Листов 1	

ЭКБ ВПО «Союзстройконструкция»

Инв.№ подл. | Подп. и дата | Взам.инв.№

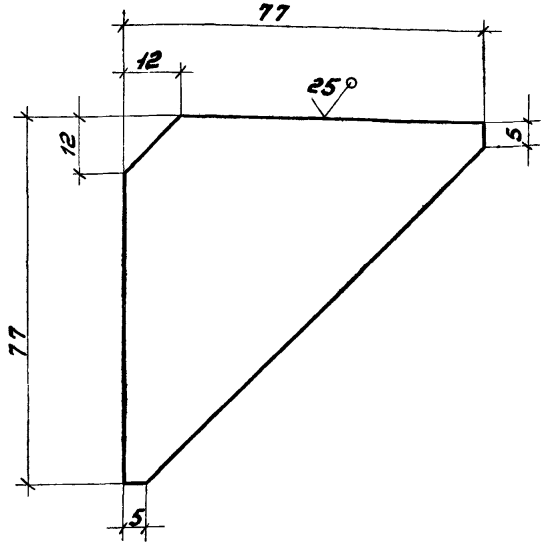

$\sqrt{}$ (√)

Предельные отклонения размеров: валов h 14, остальных $\pm \frac{IT14}{2}$.

Зав.отд.	Исаков		29.07.80
Н.контр.	Кулина		27.07.80
Зам.зав.отд.	Кочеренин		26.07.80
Инж.	Асташова		26.07.80
Инж.	Ипатьева		24.07.80

1.431.3-22.1-8.028

Косынка

Стадия	Масса	Масштаб
Р	0,18	1:1
Лист	Листов 1	

Лист 6-ПНВ ГОСТ 19903-74
ВСт3кп2 ГОСТ 14637-79

ЭКБ ВПО „Союзстройконструкция"

Инв.№ подл. | Подп. и дата | Взам.инв.№

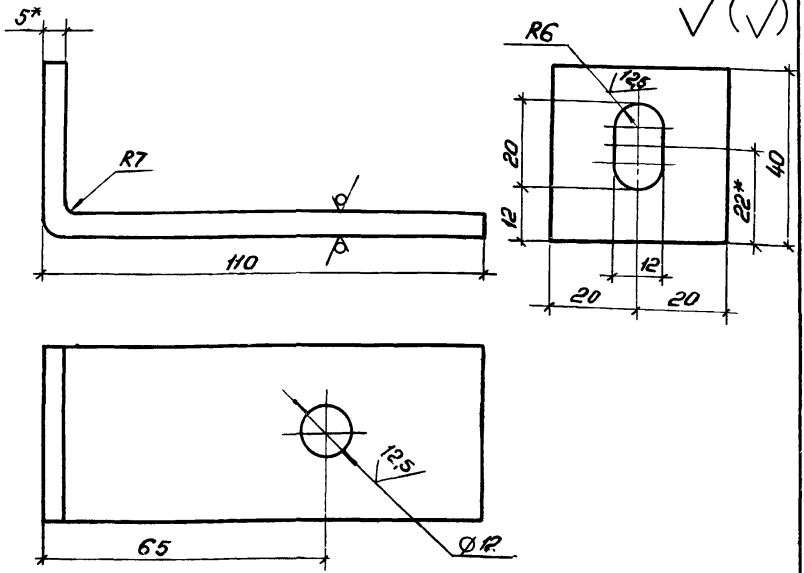

1.* Размеры для справок
2. Неуказанные предельные отклонения размеров $\pm \frac{IT14}{2}$.
3. Покрытие: эмаль МЛ-12, цвет по эталону, ГОСТ 9754-76, V-УУ.

				1.4313-22.1-8.030		
				Столик опорный ОК3	Стадия: Р	Масса: 0,3	Масштаб: 1:1
Зав. отд.	Исаков		29.07.86		Лист	Листов 1
Н. контр.	Килина		29.07.86			
Зам. зав. отд.	Кочергин		26.07.86			
Инж.	Мустаева		26.07.86	Лист 55 ГОСТ 19903-74	ЭКБ ВПО Союзстройконструкция	
Техник	Кастина		21.07.86	Ст.3.кп ГОСТ 14637-79		

Инв. № подл. | Подп. и дата | Взам. инв. №

Формат	Зона	Поз.	Обозначение	Наименование	Кол.	Примечание
				Документация		
А4			1.431.3-22 1-8 031 СБ	Сборочный чертеж		
				Детали		
А4		1	1 431.3 -22 1-8 032	Уголок	1	
А4		2	1 431 3 -22 1-8.033	Косынка	1	

Инв. № подл. | Подп. и дата | Взам. инв. №

Зав отд	Исаков		29.07.82
Н. контр	Килина		27.08.82
Зам зав отд	Кочергин		26.07.82
Инж.	Асташова		26.07.82
Инж.	Мустаева		21.07.82

1.4313-22.1 - 8.031

Столик опорный ОК4

Стадия	Лист	Листов
Р		1

ЭКБ ВПО Союзстройконструкция

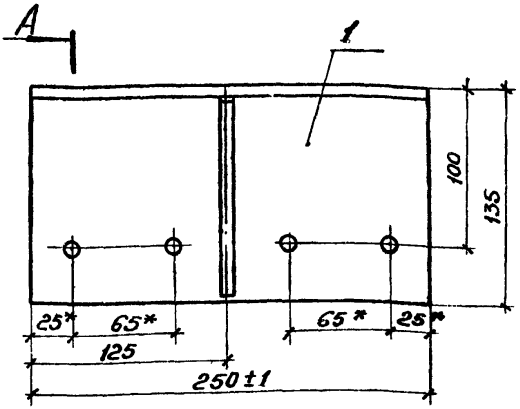

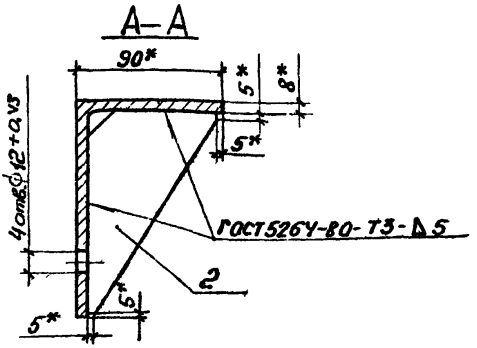

1.* Размеры для справок.

2. Неуказанные предельные отклонения размеров: валов $h14$, остальных $\pm \frac{IT14}{2}$

3. Покрытие: эмаль МЛ-12, цвет по эталону, ГОСТ 9754-76, IV-УХЛ.

Инв. № подл. | Подп. и дата | Взам. инв. №

Зав. отд.	Исаков		19.11.80
Н. контр.	Килина		27.08.80
Зам. зав. отд.	Кочергин		26.01.80
Инж.	Асташова		26.01.80
Инж.	Мустаева		21.01.80

1.431.3-22.1-8.031СБ

Столик опорный ОК4
Сборочный чертеж

Стадия	Масса	Масштаб
Р	3,76	1:3
Лист	Листов 1	

ЭКБ ВПО Союзстройконструкция

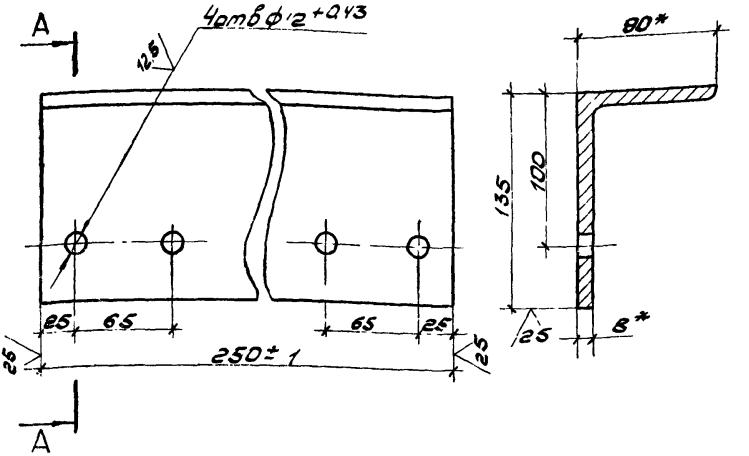

1.* Размеры для справок.

2. Неуказанные предельные отклонения размеров: валов h 14, остальных $\pm \frac{IT14}{2}$.

				1.431.3-22.1-8.032		
				Уголок	Стадия: Р	Масса: 352	Масштаб: 1:3
Зав.отд	Исаков		29.07.86		Лист	Листов 1
Н.контр.	Кулина		27.08.86			
Зам.зав.отд.	Кочергин		26.07.86			
Н.гр.	Асташова		26.07.86	Уголок	5-140×90×8 ГОСТ 8510-72 / Ст3кп2 ГОСТ 535-79	ЭКБ ВПО «Союзстройконструкция»
Инж.	Мустаева		24.07.86			

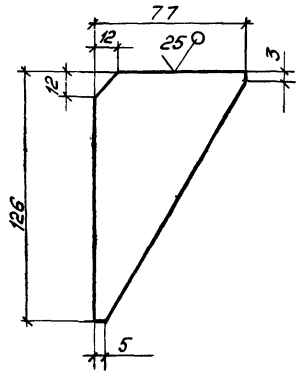

Предельные отклонения размеров: валов $h14$, остальных $\pm \frac{IT14}{2}$.

Зав. отд.	Исаков		29.01.82
Н. контр.	Килина		27.08.82
Зам. зав. отд.	Кочергин		26.07.82
Инж.	Наташова		26.01.82
Инж.	Чуставова		04.02.82

1.431.3-22.1-8.033

Косынка

Стадия	Масса	Масштаб
Р	0,24	1:2
Лист	Листов 1	

Б-ПН-6 ГОСТ 19903-74
Лист ВСт3кп2 ГОСТ 14637-79

ЭКБ ВПО Союзстройконструкция

Инв. № подл. | Подп. и дата | Взам. инв. №

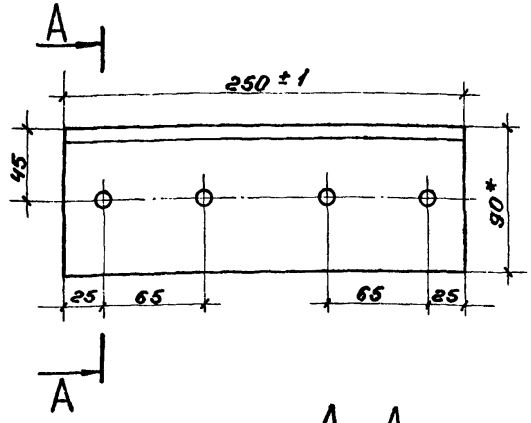

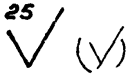

А – А

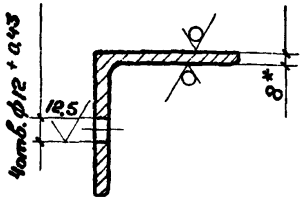

1.* Размеры для справок.

2. Неуказанные предельные отклонения размеров: валов h 14, остальных $\pm \frac{IT14}{2}$

				1.431.3-221-8.034			
				Столик опорный ОК5	Стадия	Масса	Масштаб
					Р	2,7	1:5
Зав отд.	Исаков	[signature]	21.07.82		Лист	Листов 1	
Н. контр	Килина	[signature]	27.07.82				
Зам зав отд	Кочергин	[signature]	20.07.82	Уголок Б-90×90×8 ГОСТ 8509-72 / В Ст3пп 2 ГОСТ 535-79	ЭКБ ВПО „Союзстройконструкция"		
Инж.	Асташова	[signature]	15.07.82				
Инж.	Мустаева	[signature]	14.07.82				

25 √ (√)

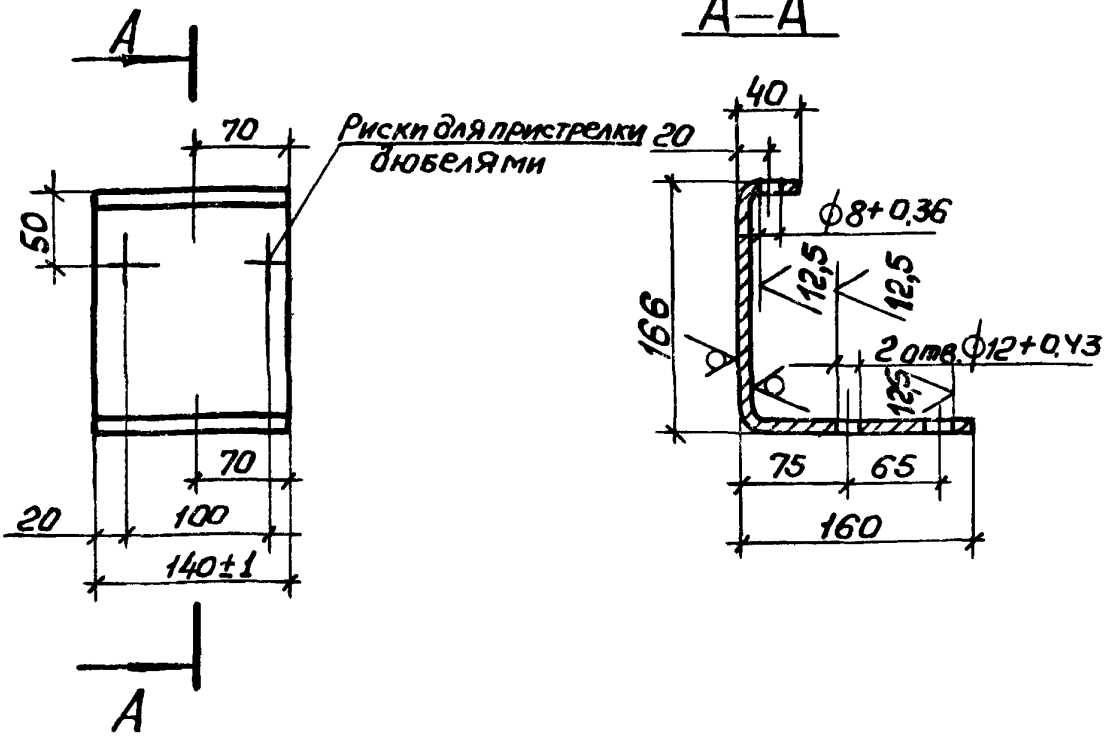

1.* Размеры для справок.

2. Неуказанные предельные отклонения размеров: валов h14, остальных $\pm \frac{IT14}{2}$.

3. Внутренние радиусы сгибов 9 мм.

4. Покрытие: эмаль МЛ-12, цвет по эталону ГОСТ 9754-76, IV-У4.

Инв. № подл. | Подп. и дата | Взам. инв. №

Зав. отд.	Исаков		29.01.82
Н. контр.	Килина		29.01.82
Зам. зав. отд.	Кочергин		26.01.82
Инж.	Асташова		26.01.82
Инж.	Мустаева		27.01.82

1.431.3-22.1-8.035

Столик опорный ОК6

Стадия	Масса	Масштаб
Р	2,19	1:5
Лист	Листов 1	

Лист Б-ПН-6 ГОСТ 19903-74
ВСт3кп2 ГОСТ 14637-79

ЭКБ ВПО Союзстройконструкция

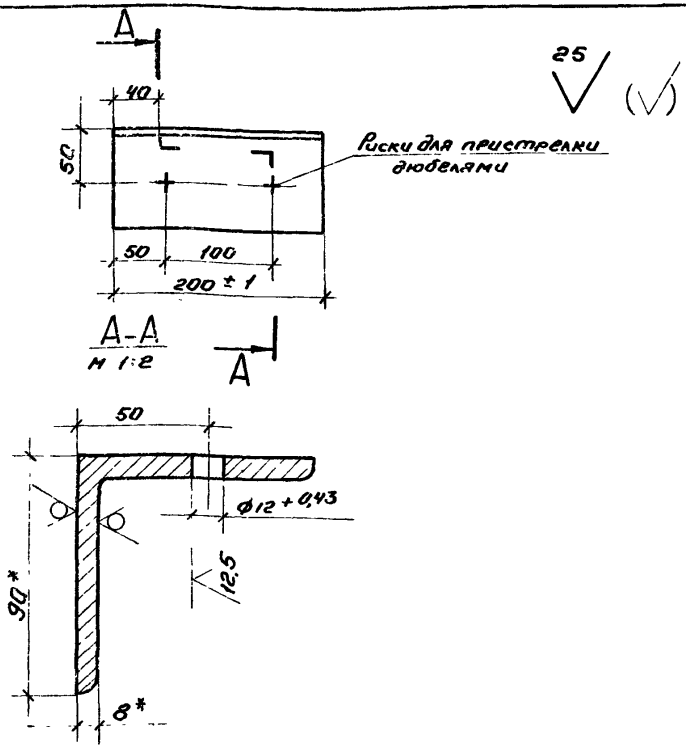

1* Размеры для справок

2 Неуказанные предельные отклонения размеров:
валов h 14, остальных $\pm \frac{IT14}{2}$

3 Покрытие: эмаль МЛ-12, цвет по эталону, ГОСТ 9754-76, IV – У4.

				1431.3-22.1-8 036			
				Столик опорный ОКТ	Стадия	Масса	Масштаб
					Р	2,18	1:5
					Лист	Листов 1	
Зав отд	Исаков	[signature]	21.07.82	Уголок Б-90×90×8 ГОСТ 8509-72 / ВСт 3кп 2 ГОСТ 535-79	ЭКБ ВПО "Союзстройконструкция"		
Вед инж	Кисина	[signature]	27.07.82				
Контр отд	Кочергин	[signature]	26.07.82				
Инж	Асташова	[signature]	15.07.82				
Инж.	Мустаева	[signature]	14.07.82				

25 √ (√)

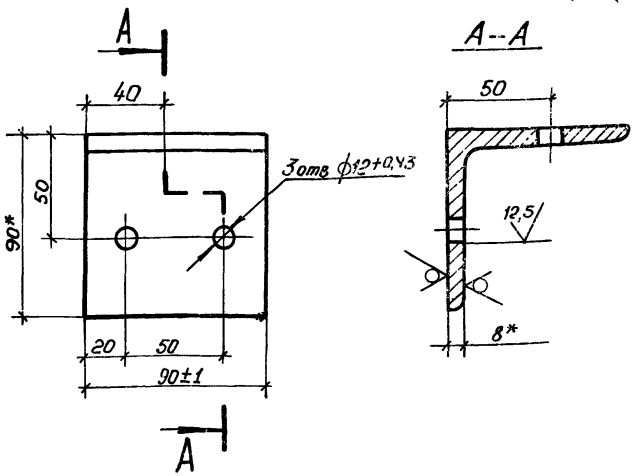

1.* Размеры для справок.

2. Неуказанные предельные отклонения размеров: валов h14, остальных $\pm \frac{IT14}{2}$.

3. Покрытие: эмаль МЛ-12, цвет по эталону ГОСТ 9754-76, IV-У4.

Взам. инв. №

Подп. и дата

Инв. № подл.

Зав. отд	Исаков		29.07.86
Н. контр.	Килина		27.08.86
Зам. зав. отд	Кочергин		26.08.86
Инж.	Асташова		29.07.86
Инж.	Мустаева		01.08.86

1.431.3-22.1-8.037

Столик опорный ОК8

Стадия	Масса	Масштаб
Р	0,98	1:2
Лист	Листов 1	

Уголок 5-90×90×8 ГОСТ 8509-72 / В Ст3кп2 ГОСТ 535-79

ЭКБ ВПО «Союзстройконструкция»

25 (V)

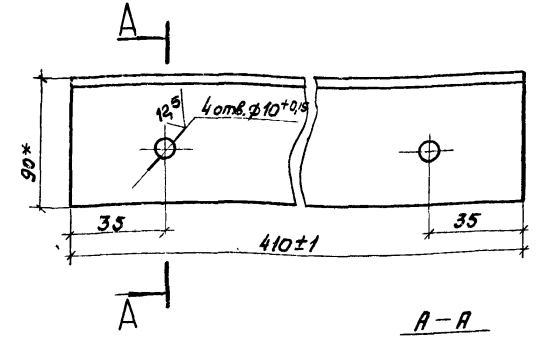

А – А

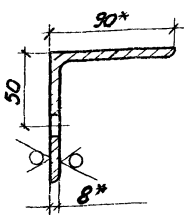

1.* Размеры для справок

2. Неуказанные предельные отклонения размеров: валов h14, остальных $\pm \frac{IT14}{2}$.

3. Покрытие: эмаль МЛ12, цвет по эталону, ГОСТ 9754-76. IV-У4.

Зав. отд	Исаков		29.07.82
Н. контр	Килина		27.08.82
Зам зав отд	Коуергин		26.01.82
Инж.	Асташова		26.07.82
Инж	Мустаева		27.01.82

1.431.3-22.1-8.038

Столик опорный ОК9

Стадия	Масса	Масштаб
Р	4,46	1:2
Лист	Листов 1	

Уголок Б-90×90×3 ГОСТ 8509-72 / Ст3 Сп ГОСТ 535-79

ЭКБ ВПО Союзстройконструкция

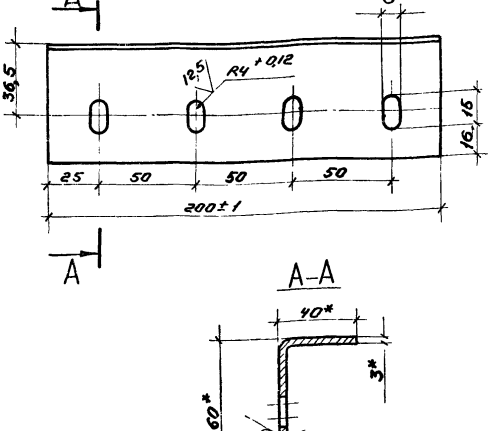

1.* Размеры для справок

2 Неуказанные предельные отклонения размеров. валов h14, остальных $\pm \frac{IT14}{2}$

3. Покрытие: эмаль МЛ12, цвет по эталону, ГОСТ 9754-76, IV-У4

				1.431.3-22.1-8039			
				Кронштейн Д1	Стадия	Масса	Масштаб
					Р	0,44	1:2
					Лист	Листов 1	
Зав. отд	Исаков	[signature]	21.07.82	Уголок 60×40×3 ГОСТ 19772-74 / ВСт3кп2 ГОСТ 11474-76	ЭКБ ВПО "Союзстройконструкция"		
Н.контр	Килина	[signature]	21.07.82				
Зам.зав.отд	Кочергин	[signature]	20.07.82				
Инж	Асташова	[signature]	15.07.82				
Инж	Мустаева	[signature]	14.07.82				

Инв № подл. | Подп. и дата | Взам инв №

25 (V)

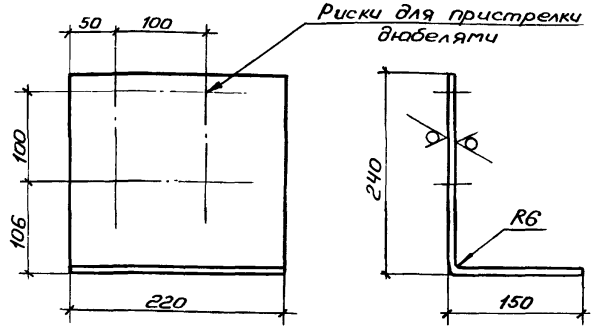

1 Неуказанные предельные отклонения размеров $\pm \frac{IT14}{2}$.

2. Покрытие: эмаль МЛ12, цвет по эталону ГОСТ 9754-76, V-УЧ.

Инв. № подл.	Подп. и дата	Взам. инв. №				
				1.431.3-221-8.040		
				Уголок Д2	Стадия: Р; Масса: 4,04; Масштаб: 1:5	
					Лист	Листов 1
Зав. отд.	Исаков		29.01.82	Б-ПН-6 ГОСТ 19903-74 Лист В Ст3кп2 ГОСТ 14637-79	ЭКБ ВПО Союзстройконструкция	
Н. контр.	Килина		27.01.82			
Зам. зав. отд.	Кочергин		25.01.82			
Инж.	Мустаева		26.01.82			
Инж.	Поскотина		27.01.82			

25 (V)

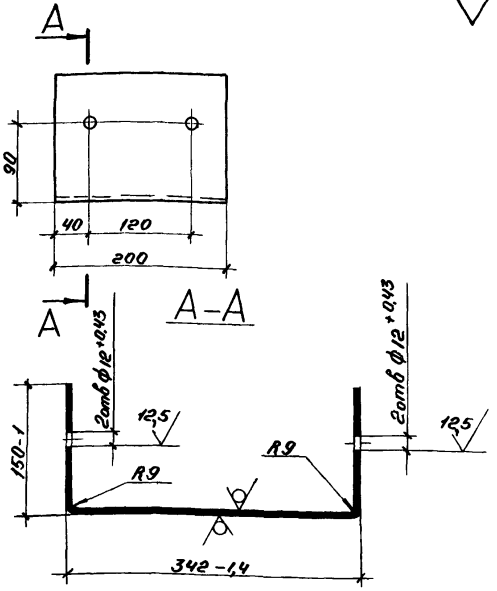

1 Неуказанные предельные отклонения размеров $\pm \frac{IT14}{2}$

2 Покрытие: эмаль МЛ12, цвет по эталону, ГОСТ 9764-76. IV-У4.

				1.431.3-22.1-8.04.1			
				Скоба Д3	Стадия	Масса	Масштаб
					Р	5,94	1:5
Зав.отд	Исаков		21.01.82		Лист	Листов 1	
Н.контр	Кимина		21.01.82				
Зам.зав.отд	Кочеренин		20.01.82		ЭКБ ВПО «Союзстроиконструкция»		
Инж	Мустаева		15.01.82	Лист Б-ПН-6 ГОСТ 19903-74 / ВСт3кп2 ГОСТ 14637-79			
Инж	Лоскотина		14.01.82				

Инв.№ подл. | Подп. и дата | Взам.инв.№

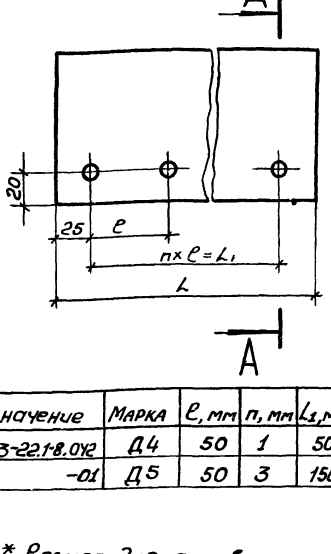

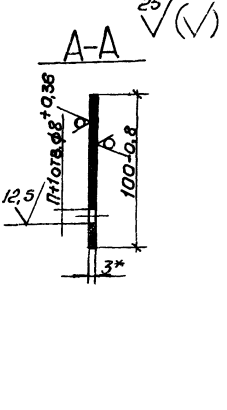

Обозначение	Марка	ℓ, мм	n, мм	L_1, мм	L, мм	Масса, кг
1.431.3-22.1-8.042	Д4	50	1	50	100-0,8	0,2
-01	Д5	50	3	150	200-1,1	0,43

1.* Размер для справок.

2. Неуказанные предельные отклонения размеров $\pm \frac{IT14}{2}$.

3. Покрытие: эмаль МЛ12, цвет по эталону, ГОСТ 9754-76. IV-У4.

Зав. отд.	Исаков	[signature]	29.07.82
Н. контр.	Килина	[signature]	27.08.82
Зам. зав. отд.	Кочергин	[signature]	26.07.82
Инж.	Мустаева	[signature]	26.07.82
Инж.	Поскотина	[signature]	27.07.82

Инв. № подл. | Подп. и дата | Взам. инв. №

1.431.3-22.1-8.042

Планка Д

Стадия	Масса	Масштаб
Р	см. табл.	1:2,5
Лист	Листов 1	

Лист Б-ПН-3 ГОСТ 19903-74 / 8Ст3кп2 ГОСТ 16523-70

ЭКБ ВПО „Союзстройконструкция"

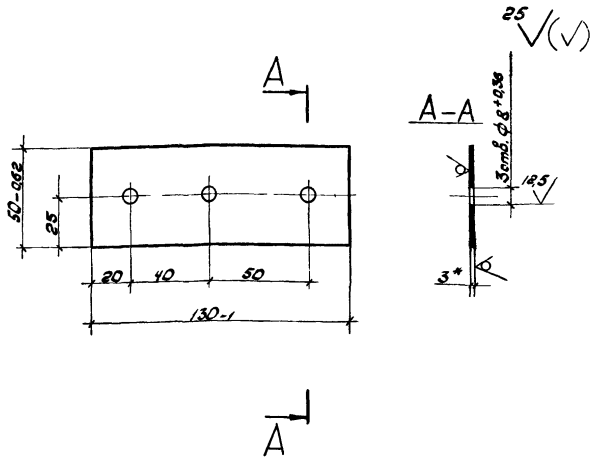

1. * Размер для справок.
2. Неуказанные предельные отклонения размеров $\pm \frac{IT14}{2}$
3. Покрытие: эмаль МЛ12, цвет по эталону, ГОСТ 9754-76, IV – 44.

Зав.отд	Исаков		29.07.82
Н.контр.	Кулина		27.08.82
Зам.завотд	Кочергин		26.07.82
Инж.	Мустаева		26.07.82
Инж.	Поскотина		27.07.82

1.431.3-22.1-8.043

Планка Д6

Стадия	Масса	Масштаб
Р	0,15	1:2

Лист | Листов 1

Лист | Б-ПН-3 ГОСТ 19903-74 / Вст3пс2 ГОСТ 16523-70

ЭКБ ВПО «Союзстройконструкция»

25 √ (√)

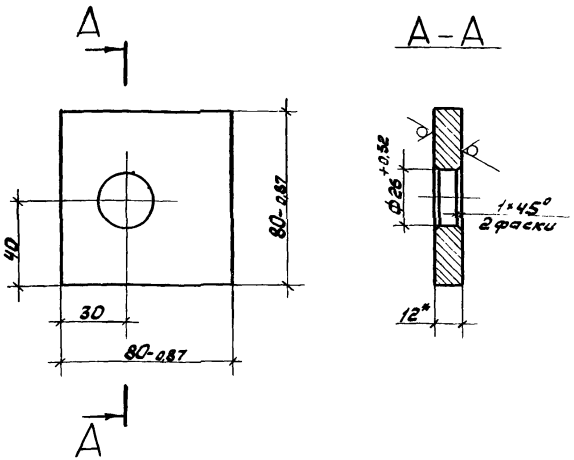

1. * Размер для справок.
2. Неуказанные предельные отклонения размеров $\pm \frac{IT14}{2}$
3. Покрытие: эмаль МЛ 12, цвет по эталону, ГОСТ 9754-76, IV-УЧ.

Зав. отд.	Исаков	[signature]	29.07.82	1.431.3-22.1-8.044			
Н. контр.	Килина	[signature]	27.08.82	Планка Д7	Стадия	Масса	Масштаб
Зам. зав. отд.	Кочергин	[signature]	26.07.82		Р	0,6	1:2
Инж.	Мустаева	[signature]	26.07.82		Лист	Листов 1	
Инж.	Поскотина	[signature]	21.07.82	Лист Б-ПН-12 ГОСТ 19903-74 / ВСт3кп2 ГОСТ 14637-79	ЭКБ ВПО «Союзстройконструкция»		

Инв. № подл. | Подп. и дата | Взам. инв. №

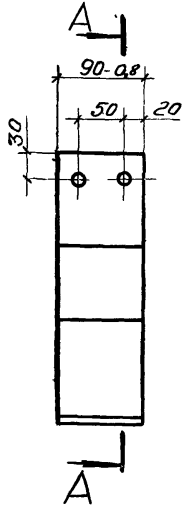

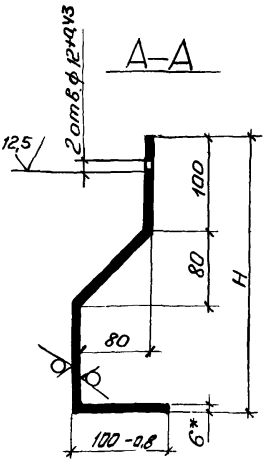

Обозначение	Марка	H, мм	Масса, кг
1.431.3-22.1-8.045	Д8	346	1,82
-01	Д9	296	1,61

1.* Размер для справок.

2. Внутренние радиусы сгибов R6 мм.

3. Неуказанные предельные отклонения размеров $\pm \frac{IT14}{2}$.

4. Покрытие: эмаль МЛ12, цвет по эталону, ГОСТ 9754-76, IV-УХЛ.

Инв. № подл. | Подп. и дата | Взам. инв. №

Зав. отд.	Исаков		29.07.82
Н. контр.	Килина		27.08.82
Зам. зав. отд.	Кочергин		26.07.82
Ин. ж.	Мустаева		26.07.82
Ин. ж.	Поскотинова		21.07.82

1.431.3-22.1-8.045

Кронштейн Д

Стадия	Масса	Масштаб
Р	см. табл.	1:5
Лист	Листов 1	

Лист 5-ПН-6 ГОСТ 19903-74 / ВСт3кп2 ГОСТ 14637-79

ЭКБ ВПО «Союзстройконструкция»

25 / (V)

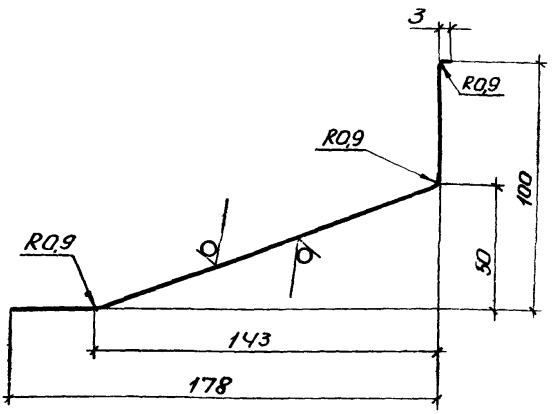

1. Длина нащельника принимается по проекту
2. Масса 1м длины профиля 1,5 кг.
3. Неуказанные предельные отклонения размеров $\pm \frac{IT14}{2}$.
4. Покрытие: эмаль МЛ12, цвет по эталону, ГОСТ 9754-76 IV-УУ.

Инв. № подл. | Подп. и дата | Взам. инв. №

Зав. отд	Исаков		29.01.82
Н. контр.	Килина		27.01.82
Зам. зав. отд	Кочергин		26.01.82
Инж.	Мустафаева		26.01.82
Инж.	Поскотинова		27.01.82

1.431.3-22.1-8.046

Нащельник Н1

Стадия	Масса	Масштаб
Р	см тт	1:1
Лист	Листов 1	

Б-ПН-0.8 ГОСТ 19903-74
Лист В Ст3кп2 ГОСТ 16523-70

ЭКБ ВПО Союзстройконструкция

25 √(√)

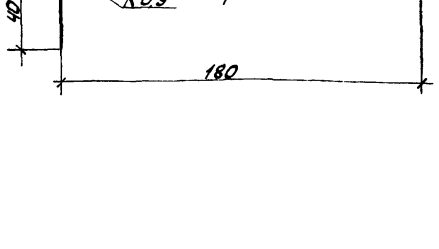

1. Длина нащельника принимается по проекту.
2. Масса 1м длины профиля 1,4 кг.
3. Неуказанные предельные отклонения размеров $\pm \frac{IT14}{2}$
4. Покрытие: эмаль МЛ12, цвет по эталону, ГОСТ 9754-76, IV-УХЛ.

Зав.отд.	Исаков		29.03.82
Н.контр.	Кулина		27.08.82
Гл.конструктор	Кочергин		26.07.82
Инж.	Мустаева		26.07.82
Инж.	Москотина		27.07.82

1.431.3-22.1-8.047

Стадия	Масса	Масштаб
Р	См. ТТ	1:2
Лист	Листов 1	

Нащельник Н2

Б-ПН-08 ГОСТ 18903-74
Лист ВСт3кп2 ГОСТ 16523-70

ЭКБ ВПО «Союзстройконструкция»

Инв.№ подл. | Подп. и дата | Взам. инв.№

25 (√)

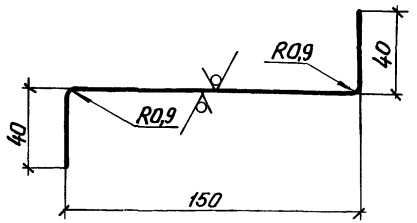

1. Длина нащельника принимается по проекту.
2. Масса 1м длины профиля 1,45 кг.
3. Неуказанные предельные отклонения размеров $\pm \frac{IT14}{2}$.
4. Покрытие: эмаль МЛ12, цвет по эталону ГОСТ 9754-76, IV-44.

Инв.№ подл. | Подп. и дата | Взам. инв.№

Зав. отд.	Исаков		29.01.88
Н. контр.	Килина		27.01.88
Зам. зав.	Кочергин		26.01.88
Инж.	Мустаева		29.01.88
Инж.	Поскотинов		29.01.88

1.431.3-22.1-8.048

Нащельник Н3

Стадия	Масса	Масштаб
Р	СМ. ТТ	1:2
Лист	Листов 1	

Лист Б-ПН-08 ГОСТ 19903-74 / В Ст3кп2 ГОСТ 16523-70

ЭКБ ВПО Союзстройконструкций

gost.e-ecolog.ru