ТИПОВЫЕ СТРОИТЕЛЬНЫЕ КОНСТРУКЦИИ,
ИЗДЕЛИЯ И УЗЛЫ

СЕРИЯ 1.431.9-31

ПЕРЕГОРОДКИ ПАНЕЛЬНЫЕ ЗДАНИЙ ПРОМЫШЛЕННЫХ ПРЕДПРИЯТИЙ ДЛЯ НЕСЕЙСМИЧЕСКИХ РАЙОНОВ

ВЫПУСК 6-2

ИЗДЕЛИЯ СОЕДИНИТЕЛЬНЫЕ
РАБОЧИЕ ЧЕРТЕЖИ

ЦО 0239-10

gost.e-ecolog.ru

ТИПОВЫЕ СТРОИТЕЛЬНЫЕ КОНСТРУКЦИИ, ИЗДЕЛИЯ И УЗЛЫ

СЕРИЯ 1.431.9-31

ПЕРЕГОРОДКИ ПАНЕЛЬНЫЕ ЗДАНИЙ ПРОМЫШЛЕННЫХ ПРЕДПРИЯТИЙ ДЛЯ НЕСЕЙСМИЧЕСКИХ РАЙОНОВ

ВЫПУСК 6-2

ИЗДЕЛИЯ СОЕДИНИТЕЛЬНЫЕ РАБОЧИЕ ЧЕРТЕЖИ

Разработаны
ЦНИИПРОМЗДАНИЙ

Зам. директора института С.М.Гликин

Зав. отделом Л.С.Ямпольский

ГИП Л.А.Чиркова

Утверждены
Главпроектом Госстроя России
письмо от 17.01.94 № 9-3-2/5

Введены в действие
ЦНИИПРОМЗДАНИЙ
с 01.01.95
приказ от 16.05.94 № 33

Ц00239-10 2

Обозначение документа	Наименование	Стр.
1.431.9-31.6-2 – ТТ	Технические требования	4
– 1	Изделие соединительное МС1; МС2	5
– 2	Изделие соединительное МС3; МС7	6
– 3	Изделие соединительное МС4; МС5; МС69	7
– 4	Изделие соединительное МС6	9
– 5	Изделие соединительное МС8... МС11	10
– 6	Изделие соединительное МС12	12
– 7	Изделие соединительное МС13...МС16; МС28	13
– 8	Изделие соединительное МС 17	14
– 9	Изделие соединительное МС 18... МС20	15
– 10	Изделие соединительное МС21... МС23	16
– 11	Изделие соединительное МС24; МС24 а	17
– 12	Изделие соединительное МС25; МС29; МС50	18
– 13	Изделие соединительное МС26; МС27; МС48,49	19
– 14	Изделие соединительное МС30	20
– 15	Изделие соединительное МС31	21
– 16	Изделие соединительное МС32	22
– 17	Изделие соединительное МС33	23
– 18	Изделие соединительное МС34	24
– 19	Изделие соединительное МС35; МС36	25
– 20	Изделие соединительное МС37-1;2; МС38-1;2	26
– 21	Изделие соединительное МС39; МС62; МС63	27
– 22	Изделие соединительное МС40... МС43	28
– 23	Изделие соединительное МС44... МС47	29
– 24	Изделие соединительное МС 51	30
– 25	Изделие соединительное МС52; МС53	31

Изм.	Кол.	Лист	Nдок	Подп.	Дата
Исполнил	Сидлерова				
Разработ.	Чиркова			Чирков	
Проверил	Ямпольский				
Н.контр.	Чиркова			Чирков	

1.431.9-31.6-2

Содержание

Стадия	Лист	Листов
Р	1	2

ЦНИИПРОМЗДАНИЙ

Взам.инв.N | Подпись и дата | Инв.N подл.

Ц00239-10 3

Обозначение документа	Наименование	Стр.
1.431.9-31.6-2-26	Изделие соединительное МС54; МС55	32
-27	Изделие соединительное МС56-1; МС56-2	33
-28	Изделие соединительное МС57, МС64; МС68	34
-29	Изделие соединительное МС58	35
-30	Изделие соединительное МС59	36
-31	Изделие соединительное МС60-1... МС60-4	37
-32	Изделие соединительное МС61-1; МС61-2	39
-33	Изделие соединительное МС65; МС66	41
-34	Изделие соединительное МС67	42
-35	Ригель фахверка РС1; РС2; РС3	43

Инв.№ подл. | Подпись и дата | Взам.инв.№

1. Выпуск 6-2 серии 1.431.9-31 содержит рабочие чертежи соединительных изделий с монтажным узлом, разработанным в выпуске 6-1 данной серии.

Состав серии, материалы для проектирования приведены в выпуске 0.

2. Для соединения элементов конструкций рекомендуется применять полуавтоматическую сварку плавящимся электродом в смеси защитных газов ($CO_2 + A_2$). Сварочные материалы принимать по табл. 55 СНиП II-23-81*.

В случае ручной сварки конструкций применять электроды типа Э42а по ГОСТ 9467-75.

3. Антикоррозионная защита соединительных изделий должна приниматься в конкретном проекте такой же, как и других стальных конструкций здания в соответствии со СНиП 2.03.11-85, Защита строительных конструкций от коррозии. Нормы проектирования.

Инв. № подл.	Подпись и дата	Взам. инв. №					
			Изм.	Кол.	Лист	№док.	Подп.	Дата
			Исполнил		Сидорова			
			Разработ.		Чуркова		Чуркова	
			Проверил.		Ананьевский			
			Н. контр.		Чуркова		Чуркова	

1.431.9-31.6-2-ТТ

Технические требования

Стадия	Лист	Листов
Р		1

ЦНИИПРОМЗДАНИЙ

Ц00239-10 5

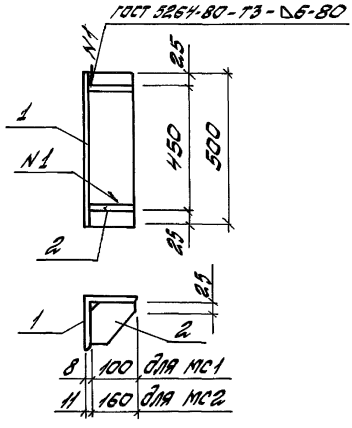

Марка	Поз	Наименование	Кол.	Масса, ед., кг	Масса, кг
МС1	1	Уголок $\frac{110\times110\times8\ ГОСТ\ 8509-86}{С245,\ ГОСТ\ 27772-88}$ l=500	1	6,75	8,01
	2	Лист $\frac{8\times100\times100\ ГОСТ\ 19903-74}{С235\ ГОСТ\ 27772-88}$	2	0,63	
МС2	1	Уголок $\frac{180\times180\times11\ ГОСТ\ 8509-86}{С245\ ГОСТ\ 27772-88}$ l=500	1	15,23	18,45
	2	Лист $\frac{8\times160\times160\ ГОСТ\ 19903-74}{С235\ ГОСТ\ 27772-88}$	2	1,61	

Изм	Кол.	Лист	N док.	Подп.	Дата
Исполнил	Сидлерова				
Разработ.	Чуркова				
Проверил	Королева				
Н.контр.	Чуркова				

1.431.9-31.6-2-1

Изделие соединительное МС1; МС2

Стадия	Лист	Листов
Р		1

ЦНИИПРОМЗДАНИЙ

Инв. N подл. | Подпись и дата | Взам. инв. N

Ц00239-10 6

МС3

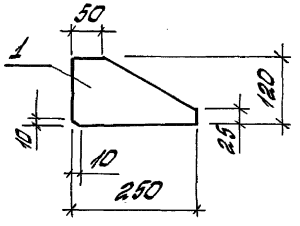

МС4

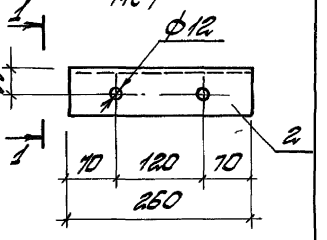

1-1



Марка	Поз.	Наименование	Кол.	Масса ед., кг	Масса, кг
МС3	1	Лист $\frac{10\times120\times250\ ГОСТ\ 19903-74}{С245\ ГОСТ\ 27772-88}$	1	2.20	2.20
МС4	2	Уголок 100×100×7 ГОСТ 8509-86 $\frac{}{С245\ ГОСТ\ 27772-88}$ l=260	1	2.80	2.80

Инв. № подл. | Подпись и дата | Взам. инв. №

Изм.	Кол.	Лист	№ док.	Подп.	Дата
Исполнил		Литвинова			
Руководит.		Чижова			
Проверил		Соколова			
Н. контр.		Чижова			

1.431.9-31.6-2-2

Изделие соединительное МС3; МС4

Стадия	Лист	Листов
Р		1

ЦНИИПромзданий

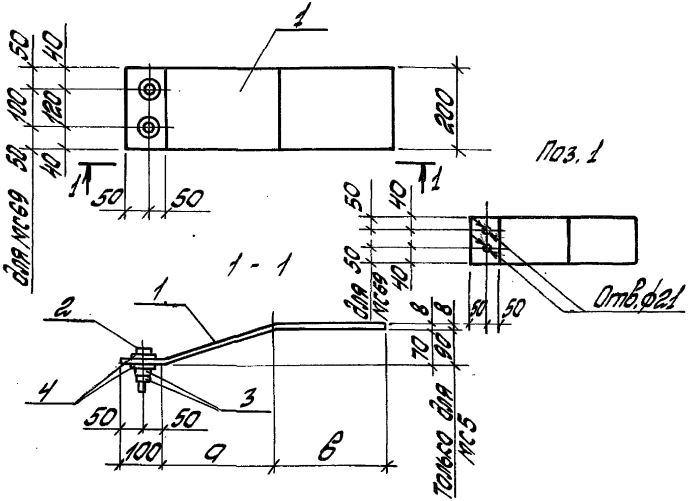

Марка	a мм	в мм
МС 4	240	400
МС 5	220	240
МС 69	340	100

Спецификацию см. на л. 2

Изм.	Кол.	Лист	№док.	Подп.	Дата
Исполнил		Сидорова		Сидоров	
Разработ.		Чуркова		Чурков	
Проверил		Королева		Королев	
Н. контр.		Чуркова		Чурков	

Инв. № подл. | Подпись и дата | Взам. инв. №

1.431.9-31.6-2-3

Изделие соединительное МС4; МС5; МС69

Стадия	Лист	Листов
Р	1	2

УНИИПромзданий

Марка	Поз.	Наименование	Кол.	Масса ед., кг	Масса, кг
МС 4	1	Лист $\frac{8\times200\times760\ ГОСТ19903-74}{С235\ ГОСТ27772-88}$	1	9,55	10,4
	2	Болт М20×80.58 ГОСТ7798-70	2	0,27	
	3	Гайка М20.5 ГОСТ 5915-70	4	0,06	
	4	Шайба 20.01 ГОСТ 11371-78	4	0,02	
МС 5	1	Лист $\frac{8\times200\times560\ ГОСТ19903-74}{С235\ ГОСТ27772-88}$	1	7,4	8,3
		Поз. 2, 3, 4 см. МС 4			
МС 69	1	Лист $\frac{8\times200\times560\ ГОСТ19903-74}{С235\ ГОСТ27772-88}$	1	7,0	7,9
		Поз 2, 3, 4 см. МС 4			

Инв. № подл. | Подпись и дата | Взам. инв. №

Изм.	Кол.	Лист	№ док.	Подп.	Дата

1.431.9-31.6-2-3

Лист 2

Ц00239-10 9

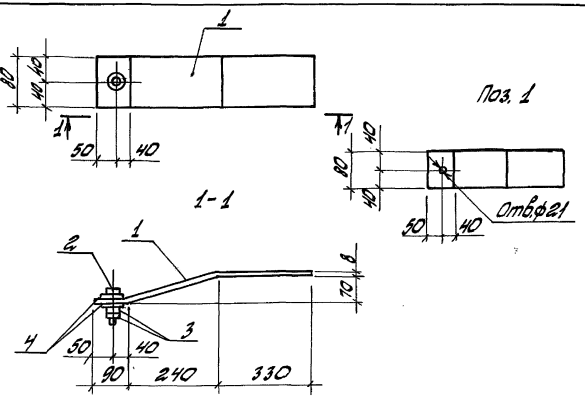

Поз.	Наименование	Кол.	Масса ед, кг	Масса, кг
1	Лист 8х80х670 ГОСТ 19903-74	1	3,37	3,8
	С235 ГОСТ 27772-88			
2	Болт М20х80.58 ГОСТ 7798-70	1	0,27	
3	Гайка М20.5 ГОСТ 5915-70	2	0,06	
4	Шайба 20.01 ГОСТ 11371-78	2	0,02	

Изм.	Кол.	Лист	Nдок.	Подп.	Дата
Исполнил	Сидлерова				
Разработ.	Чиркова				
Проверил	Королева				
Н.контр.	Чиркова				

1.431.9-31.6-2-4

Изделие соединительное МС6

Стадия	Лист	Листов
Р		1

ЦНИИПРОМЗДАНИЙ

Инв. N подл. | Подпись и дата | Взам. инв. N

Ц 00239-10 10

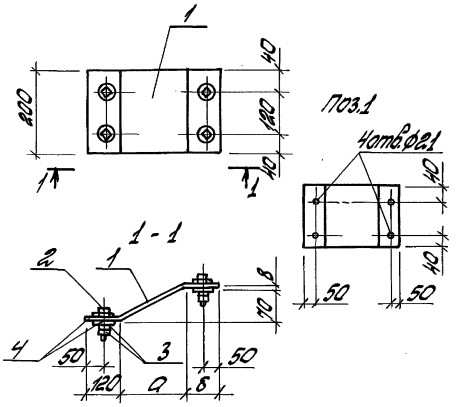

Марка	Размеры, мм	
	а	б
МС 8	180	140
МС 9	180	120
МС 10	160	110
МС 11	140	110

Инв.№ подл. | Подпись и дата | Взам.инв.№

Изм.	Кол.	Лист	№ док.	Подп.	Дата
Исполнил		Сидорова			
Разработал		Чуйкова			
Проверил		Королева			
Н.контр.		Чуйкова			

1.431.9-31.6-2-5

Изделие соединительное МС8... МС11

Стадия	Лист	Листов
Р	1	2

ЦНИИПромзданий

Марка	Поз.	Наименование	Кол	Масса ед, кг	Масса, кг
МС8	1	Лист $\frac{8\times200\times460\ ГОСТ\ 19903-74}{С235\ ГОСТ\ 27772-88}$	1	5,78	7,50
	2	Болт М20х80.58 ГОСТ 7798-80	4	0,27	
	3	Гайка М20.5 ГОСТ 5915-70	8	0,06	
	4	Шайба 20.01 ГОСТ 11371-78	8	0,02	
МС9	1	Лист $\frac{8\times200\times440\ ГОСТ\ 19903-74}{С235\ ГОСТ\ 27772-88}$	1	5,53	7,25
		Поз. 2, 3, 4 см. МС8			
МС10	1	Лист $\frac{8\times200\times400\ ГОСТ\ 19903-74}{С235\ ГОСТ\ 27772-88}$	1	5,02	6,74
		Поз. 2, 3, 4 см. МС8			
МС11	1	Лист $\frac{8\times200\times380\ ГОСТ\ 19903-74}{С235\ ГОСТ\ 27772-88}$	1	4,76	6,48
		Поз. 2, 3, 4 см. МС8			

Инв.№подл. | Подпись и дата | Взам.инв.№

Ц00239-10 12

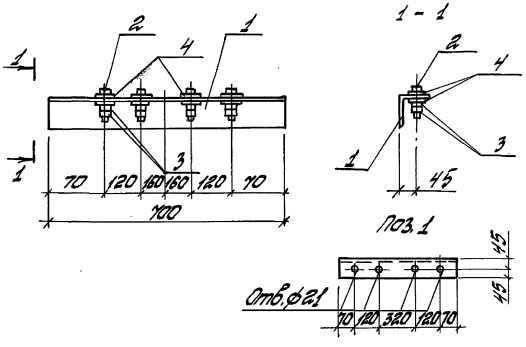

Поз.	Наименование	Кол.	Масса ед, кг	Масса, кг
1	Уголок $\frac{90\times90\times7\ ГОСТ\ 8509\text{-}86}{С245\ ГОСТ\ 27772\text{-}88}$ $l=700$	1	6,75	8,47
2	Болт М20×80,58 ГОСТ 7798-70	4	0,27	
3	Гайка М20,5 ГОСТ 5915-70	8	0,06	
4	Шайба 20.01 ГОСТ 11371-78	8	0,02	

Изм.	Кол.	Лист	№док.	Подп.	Дата
Исполнил	Сидорова				
Разработ	Чиркова				
Проверил	Королева				
Н.контр.	Чиркова				

1.431.9-31.6-2-6

Изделие соединительное МС 12

Стадия	Лист	Листов
Р		1

ЦНИИПРОМЗДАНИЙ

Инв. № подл. | Подпись и дата | Взам. инв. №

Ц 00239-10 13

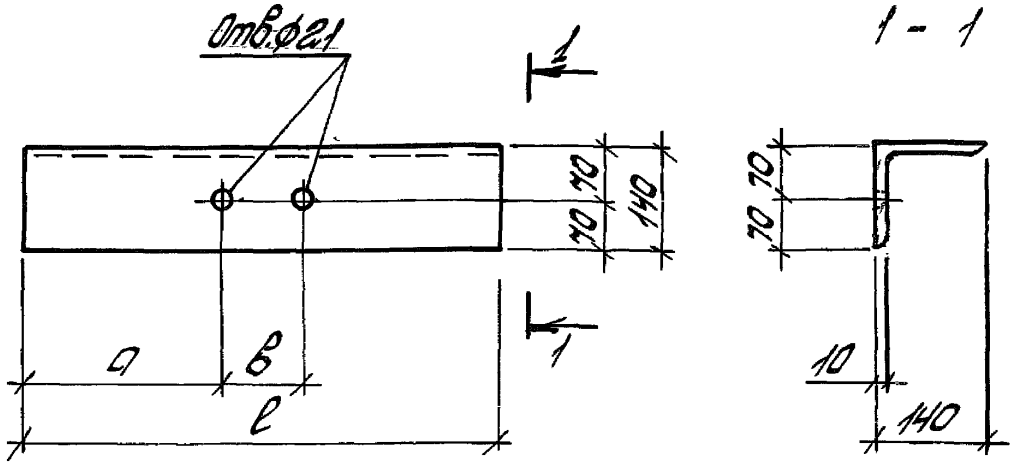

Марка	Размеры, мм			Масса, кг
	a	в	ℓ	
МС 28	510	120	1140	24,2
МС 13	560	100	1220	26,2
МС 14	270	120	660	14,2
МС 15	300	120	720	15,5
МС 16	50	640	740	15,9

Инв.№ подл. | Подпись и дата | Взам.инв.№

Изм.	Кол.	Лист	№док.	Подп.	Дата
Исполнил		Сидорова			
Разработ		Чиркова			
Проверил		Королева			
Н.контр.		Чиркова			

1.431.9 - 31.6-2-4

Изделие соединительное МС13... МС16; МС28

Стадия	Масса	Масштаб
Р	см. табл.	1:5
Лист	Листов 1	

Уголок 140×140×10 ГОСТ 8509-86 / С245 ГОСТ 27772-88

ЦНИИПРОМЗДАНИЙ

Ц 00239-10 14

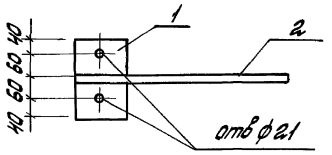

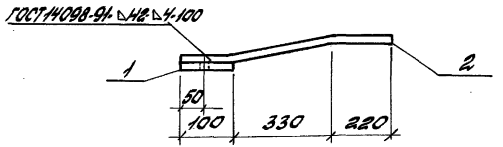

Поз.	Наименование	Кол.	Масса ед, кг	Масса, кг
1	Лист 10×100×200 ГОСТ 19903-74 / С235 ГОСТ 27772-88	1	1,47	2,51
2	ф 16 А I; l=650 ГОСТ 5781-82	1	1,04	

Изм.	Кол.	Лист	Nдок.	Подп.	Дата
Исполнил		Сидлерова			
Разработ.		Чиркова			
Проверил		Королева			
Н.контр.		Чиркова			

1.431.9-31.6-2-8

Соединительное изделие МС17

Стадия	Лист	Листов
Р		1

ЦНИИПРОМЗДАНИЙ

Инв. N подл. | Подпись и дата | Взам. инв. N

4.00 239-10 15

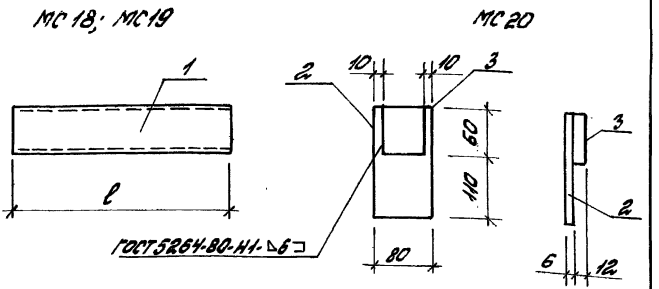

Марка	Поз.	Наименование	Кол.	Масса ед., кг	Масса, кг
МС 18	1	Профиль ГН □140×100×5 / С255 ГОСТ 27772-88 ТУ 36-2287-80; l=880	1	20,7	20,7
МС19	1	Профиль ГН □140×100×5 / С255 ГОСТ 27772-88 ТУ 36-2287-80; l=250	1	5,75	5,75
МС20	2	Лист 6×80×170 ГОСТ 19903-74 / С235 ГОСТ 27772-88	1	0,64	1,05
	3	Лист 6×60×110 ГОСТ 19903-74 / С235 ГОСТ 27772-88	1	0,41	

Изм.	Кол.	Лист	Nдок.	Подп.	Дата
Исполнил		Сидлерова			
Разработ.		Чиркова		Чирков	
Проверил					
Н.контр.		Чиркова		Чирков	

1.431.9-31.6-2 -9

Изделие соединительное МС18... МС20

Стадия	Лист	Листов
Р		1

ЦНИИПРОМЗДАНИЙ

Инв. N подл. | Подпись и дата | Взам. инв. N

Ц00239-10 16

МС21; МС22; МС23

МС21а; МС22а; МС23а

Зеркальное отражение МС21; МС22; МС23

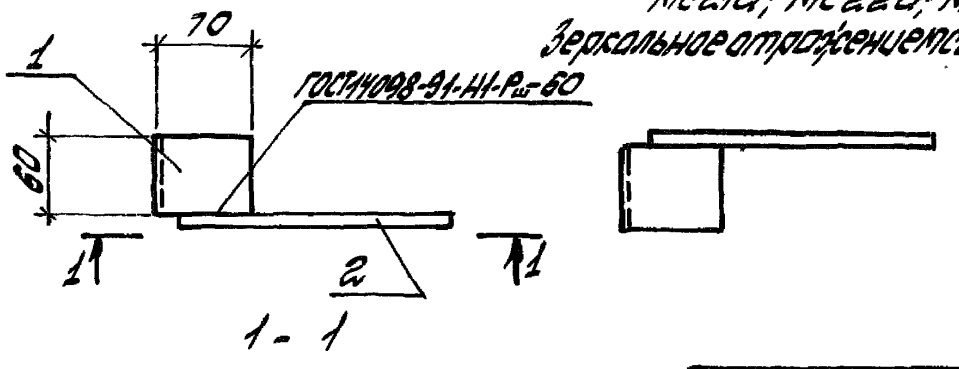

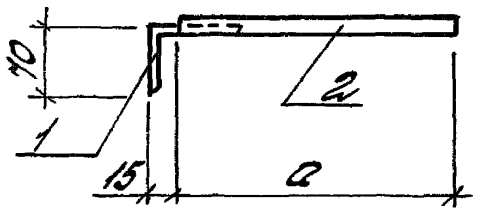

Марка	a мм
МС21, МС21а	220
МС22, МС22а	340
МС23, МС23а	160

Марка	Поз.	Наименование	Кол.	Масса ед., кг	Масса, кг
МС21 МС21а	1	Уголок $\frac{70\times70\times5\ ГОСТ\ 8509\text{-}86}{С235\ ГОСТ\ 27772\text{-}88}$ l=60	1	0,41	0,60
	2	ф 12 AI, l = 220	1	0,19	
МС22 МС22а		Поз. 1 по МС21, МС21а	1	0,41	0,71
	2	ф 12 AI, l = 340	1	0,30	
МС23 МС23а		Поз. 1 по МС21, МС21а	1	0,41	0,55
	2	ф 12 AI, l = 160	1	0,14	

Арматура класса А-I по ГОСТ 5781-82

Изм.	Кол.	Лист	№док.	Подп.	Дата
Исполнил		Сидельева			
Разработ.		Чуясова			
Проверил		Королева			
Н.контр.		Чуясова			

1.431.9-31.6-2-10

Изделие соединительное МС21... МС23

Стадия	Лист	Листов
Р		1

ЦНИИПромзданий

Инв. № подл. | Подпись и дата | Взам. инв. №

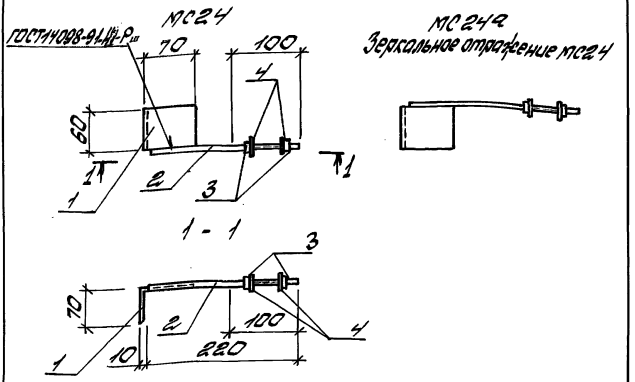

Марка	Поз.	Наименование	Кол.	Масса, ед., кг	Масса, кг
МС 24 МС24а	1	Уголок $\frac{70\times70\times5\ ГОСТ8509-86}{С245\ ГОСТ27772-88}$ $l=60$	1	0,41	0,65
	2	Ф12АI $l=220$	1	0,20	
		(С нарезкой М12 $l=100$)			
	3	Гайка М12.5 ГОСТ5915-70	2	0,015	
	4	Шайба 12.01 ГОСТ 11371-78	2	0,006	

Арматура класса А-I по ГОСТ 5781-82

Изм.	Кол.	Лист	Nдок.	Подп.	Дата
Исполнил	Сидлерова				
Разработ.	Чиркова				
Проверил	Королева				
Н.контр.	Чиркова				

1.431.9-31.6-2-11

Изделие соединительное МС 24; МС 24а

Стадия	Лист	Листов
Р		1

ЦНИИПРОМЗДАНИЙ

Инв.N подл. | Подпись и дата | Взам.инв.N

Ц00239 10 18

МС25

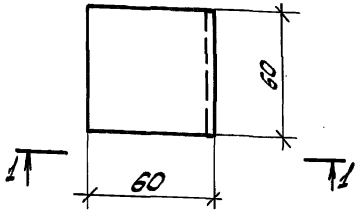

1 - 1

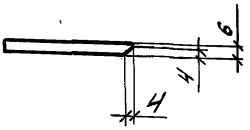

МС50

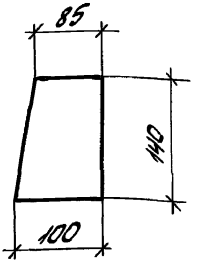

МС29

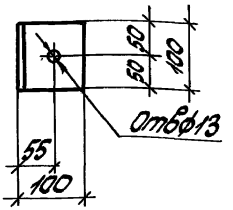

Марка	Поз.	Наименование	Кол	Масса ед, кг	Масса, кг
МС50		Лист $\frac{12\times100\times140\ ГОСТ\ 19903\text{-}74}{С245\ ГОСТ\ 27772\text{-}88}$	1	1,32	1,32
МС25		Лист $\frac{6\times60\times60\ ГОСТ\ 19903\text{-}74}{С235\ ГОСТ\ 27772\text{-}88}$	1	0,17	0,17
МС29		Уголок $\frac{100\times100\times7\ ГОСТ\ 8509\text{-}86\ \ell=100}{С235\ ГОСТ\ 27772\text{-}88}$	1	1,08	1,08

Изм.	Кол.	Лист	№док.	Подп.	Дата
Исполнил		Сидорова			
Разработал		Чуркова			
Проверил		Королева			
Н.контр.		Чуркова			

1431.9-31.6-2-12

Изделие соединительное МС25; МС29; МС50.

Стадия	Лист	Листов
Р		1

ЦНИИПромзданий

Инв.№подл. | Подпись и дата | Взам.инв.№

Ц 00239-10_19

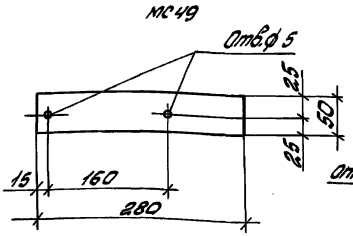

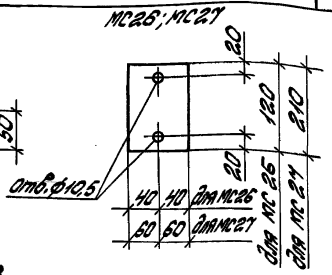

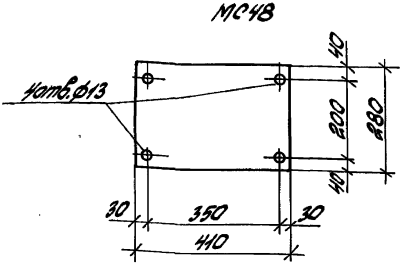

Марка	Поз.	Наименование	Кол.	Масса ед., кг	Масса, кг
МС 27		Лист 6×120×210	1	1,20	1,20
МС48		Лист 8×280×410	1	7,21	7,21
МС49		Лист 4×50×280	1	0,44	0,44
МС26		Лист 6×80×120	1	0,45	0,45

Листовая сталь по ГОСТ 19903-74 марки С235 по ГОСТ 27772-88

Изм	Кол.	Лист	Подп.	Дата
Исполнил	Сидлерова			
Разработ.	Чуркова			
Проверил	Королева			
Н.контр.	Чуркова			

1.431.9-31.6-2-13

Изделие соединительное МС26; МС27; МС48; МС49

Стадия	Лист	Листов
Р		1

ЦНИИПРОМЗДАНИЙ

Инв. N подл. | Подпись и дата | Взам. инв. N

Ц00239-10 20

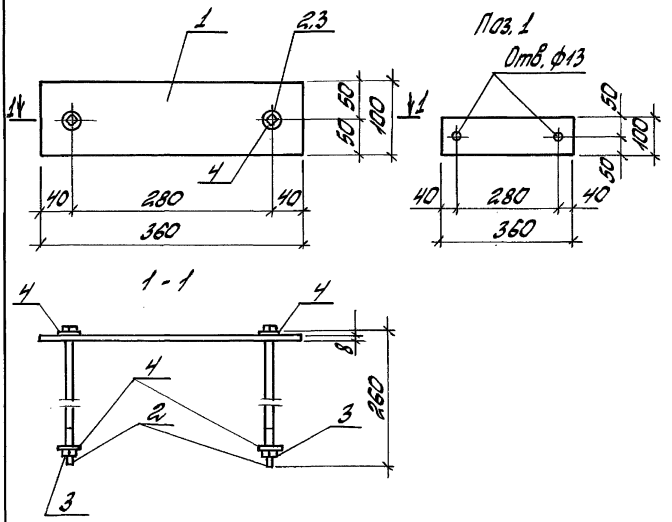

Поз.	Наименование	Кол.	Масса, ед., кг	Масса, кг
1	Лист $\frac{8 \times 100 \times 360 \text{ ГОСТ } 19903\text{-}74}{\text{С}235 \text{ ГОСТ } 27772\text{-}88}$	1	2,26	2,81
2	Болт М12×260,56 ГОСТ 7798-70	2	0,25	
3	Гайка М12.5 ГОСТ 5915-70	2	0,015	
4	Шайба 12.01 ГОСТ 11371-78	4	0,006	

Изм.	Кол.	Лист	N док.	Подп.	Дата
Исполнил	Сидорова				
Разработ.	Чиркова				
Проверил	Королева				
Н. контр.	Чиркова				

1.431.9-31.6-2-14

Изделие соединительное МС30

Стадия	Лист	Листов
Р		1

ЦНИИПРОМЗДАНИЙ

Инв. N подл. | Подпись и дата | Взам. инв. N

Ц00239-10 21

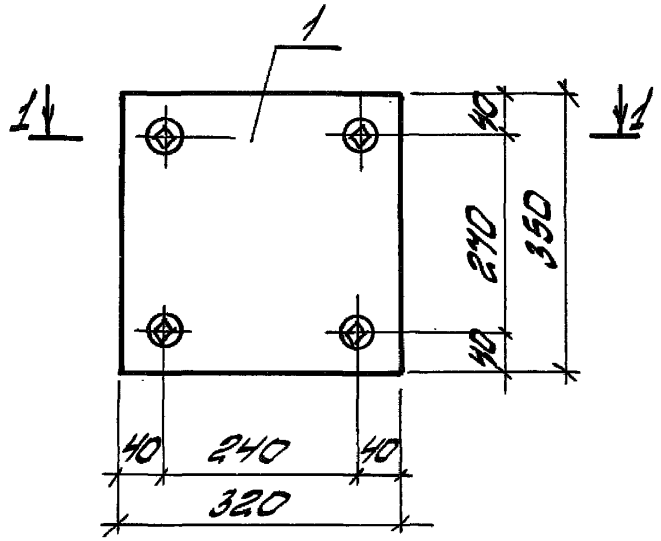

Поз. 1

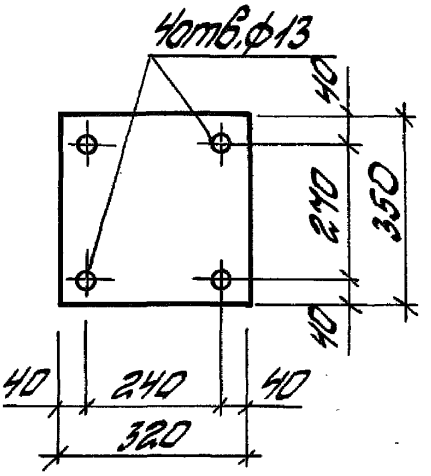

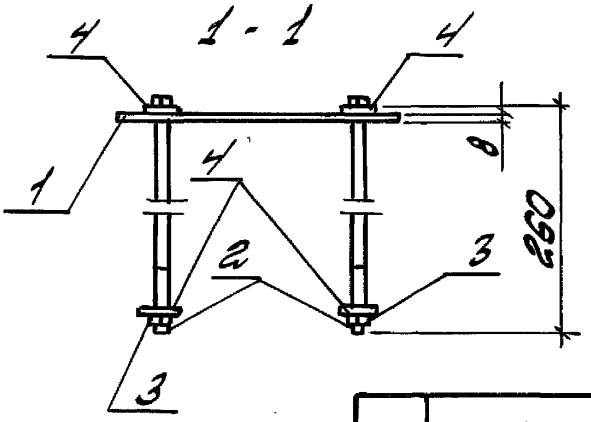

Поз.	Наименование	Кол.	Масса ед., кг	Масса, кг
1	Лист 12×320×350 ГОСТ 19903-74 / С245 ГОСТ 27772-88	1	10,55	11,65
2	Болт М12×260.58 ГОСТ 7798-70	4	0,25	
3	Гайка М12.5 ГОСТ 5915-70	4	0,015	
4	Шайба 12.01 ГОСТ 11371-78	8	0,006	

Инв. № подл. | Подпись и дата | Взам. инв. №

Изм.	Кол.	Лист	№ док.	Подп.	Дата
Исполнил		Сидлецкова			
Разработ.		Чижкова		Чижкова	
Проверил		Королева		Королева	
Н.контр.		Чижкова		Чижкова	

1.431.9-31.6-2-15

Изделие соединительное МС 31

Стадия	Лист	Листов
Р		1

ЦНИИПРОМЗДАНИЙ

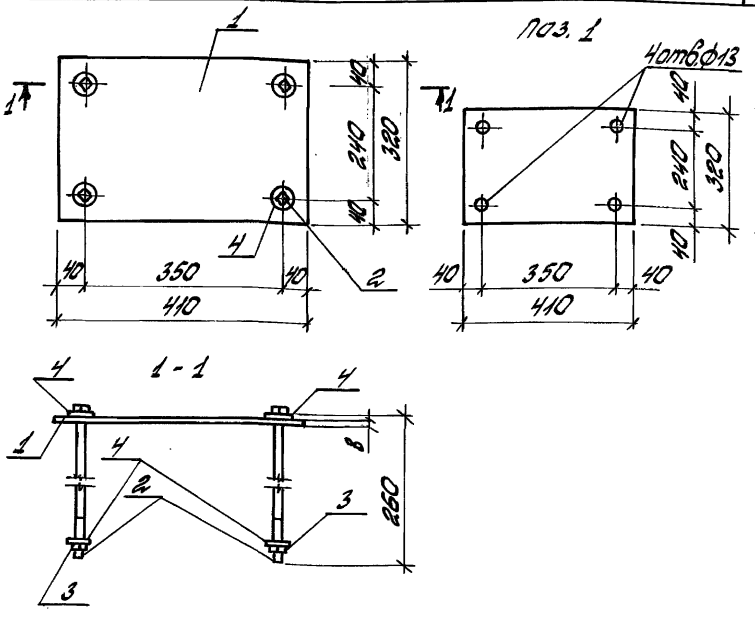

Поз.	Наименование	Кол.	Масса ед., кг	Масса, кг
1	Лист 12×320×410 ГОСТ 19903-74 / С245 ГОСТ 27772-88	1	12,35	13,46
2	Болт М12×260.58 ГОСТ 7798-70	4	0,25	
3	Гайка М12.5 ГОСТ 5915-70	4	0,015	
4	Шайба 12.01 ГОСТ 11371-78	8	0,006	

Изм	Кол.	Лист	№док	Подп.	Дата
Исполнил	Кислерова				
Разработ.	Чиркова				
Проверил	Королева				
Н.контр.	Чиркова				

1.431.9-31.6-2-16

Изделие соединительное МС 32

Стадия	Лист	Листов
Р		1

ЦНИИПРОМЗДАНИЙ

Инв. № подл. | Подпись и дата | Взам. инв. №

Ц00239-10 23

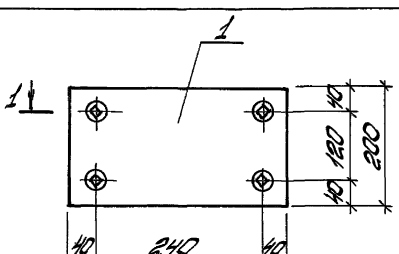

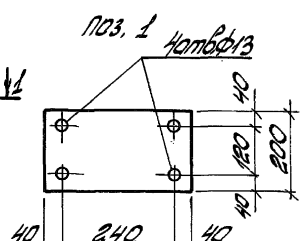

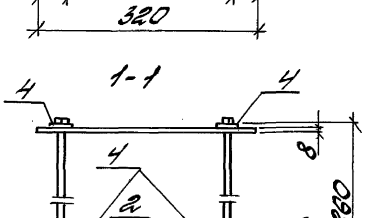

Поз.	Наименование	Кол.	Масса ед., кг	Масса, кг
1	Лист $\frac{8\times200\times320\ ГОСТ\ 19903-74}{Ст3сп5\ ГОСТ\ 27772-88}$	1	4,12	5,23
2	Болт М12×250.58 ГОСТ 7798-70	4	0,25	
3	Гайка М12.5 ГОСТ 5915-70	4	0,015	
4	Шайба 12.01 ГОСТ 11371-78	8	0,006	

Изм.	Кол.	Лист	№ док.	Подп.	Дата
Исполнил		Сидоров			
Разработ.		Чирков			
Проверил		Соколов			
Н.контр.		Чирков			

1.431.9-31.6-2 – 17

Изделие соединительное МС 33

Стадия	Лист	Листов
Р		1

ЦНИИПромзданий

Инв. № подл. | Подпись и дата | Взам. инв. №

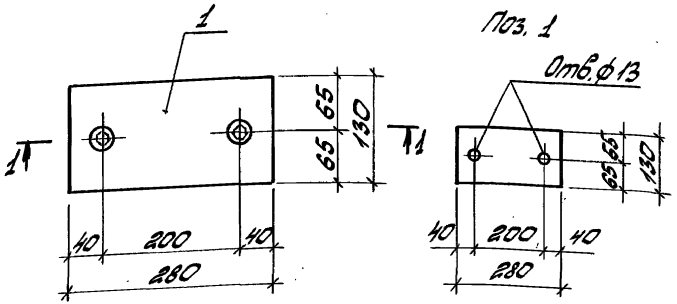

1 - 1

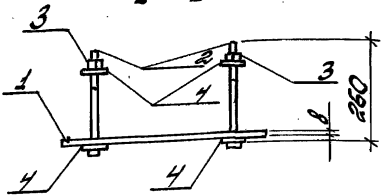

Поз.	Наименование	Кол.	Масса ед., кг	Масса, кг
1	Лист $\frac{8 \times 130 \times 280 \text{ ГОСТ } 19903\text{-}74}{\text{С } 235 \text{ ГОСТ } 27772\text{-}88}$	1	2,24	2,80
2	Болт М12×260,58 ГОСТ 7798-70	2	0,25	
3	Гайка М12,5 ГОСТ 5915-70	2	0,015	
4	Шайба 12,01 ГОСТ 11371-78	4	0,006	

Изм.	Кол.	Лист	Nдок	Подп.	Дата
Исполнил	Сидлерова				
Разработ.	Чиркова				
Проверил	Королева				
Н. контр.	Чиркова				

1.431.9-31.6-2 - 18

Изделие соединительное МС 34

Стадия	Лист	Листов
Р		1

ЦНИИПРОМЗДАНИЙ

Инв. N подл. | Подпись и дата | Взам. инв.

Ц00239-10 25

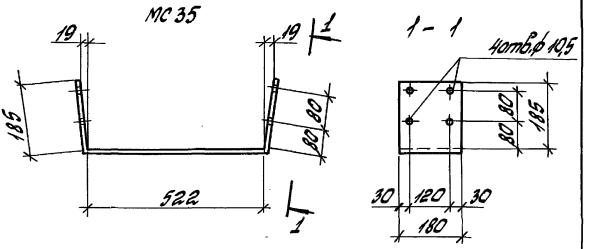

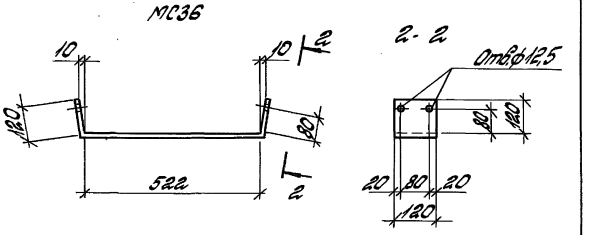

Марка	Поз.	Наименование	Кол.	Масса ед., кг	Масса, кг
МС35	—	Лист $\frac{6\times180\times900\ ГОСТ\ 19903-74}{С235\ ГОСТ\ 27772-88}$	1	7,63	7,63
МС36	—	Лист $\frac{6\times120\times770\ ГОСТ\ 19903-74}{С235\ ГОСТ\ 27772-88}$	1	4,18	4,18

Изм.	Кол.	Лист	Nдок.	Подп.	Дата
Исполнил	Сидлерова				
Разработ.	Чиркова				
Проверил	Королева				
Н.контр.	Чиркова				

1.431.9-31.6-2-19

Изделие соединительное МС35; МС36

Стадия	Лист	Листов
Р		1

ЦНИИПРОМЗДАНИЙ

Инв.№ подл. | Подпись и дата | Взам. инв.№

Ц00239-10 26

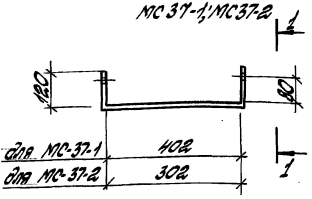

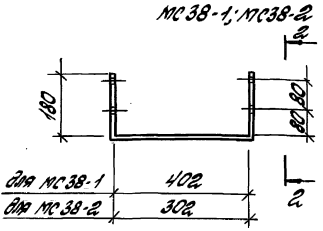

Марка	Поз.	Наименование	Кол.	Масса ед., кг	Масса, кг
МС 37-1		Лист 6х120х510 ГОСТ 19903-74	1	3,48	3,48
МС 37-2		Лист 6х120х510 ГОСТ 19903-74		2,90	2,90
МС 38-1		Лист 6х160х775 ГОСТ 19903-74	1	5,84	5,84
МС 38-2		Лист 6х160х675 ГОСТ 19903-74	1	5,01	5,01

Сталь марки С235 по ГОСТ 27772-88.

Изм.	Кол.	Лист	№док.	Подп.	Дата
Исполнил		Гилевская			
Разработал		Чижова			
Проверил		Королева			
Н. контр.		Чижова			

1.431.9-31.6-2-20

Изделие соединительное МС 37-1,2; МС 38-1,2

Стадия	Лист	Листов
Р		1

ЦНИИПромзданий

Инв. № подл. | Подпись и дата | Взам. инв. №

МС 39

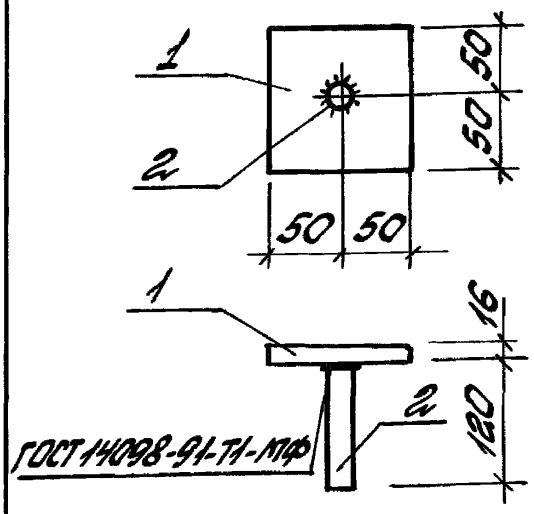

МС 62; МС 63

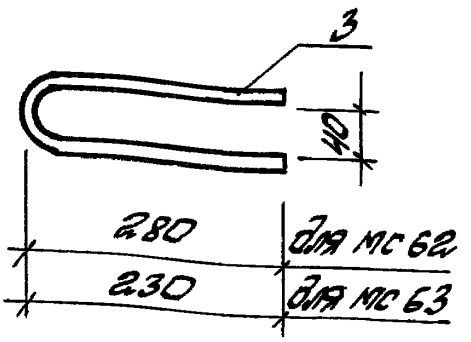

Марка	Поз.	Наименование	Кол.	Масса ед., кг	Масса, кг
МС 39	1	Лист $\frac{16\times100\times100\ ГОСТ\ 19903-74}{С245\ ГОСТ\ 27772-88}$	1	1,26	2,01
	2	Круг $\frac{32\ В\ ГОСТ\ 2590-88;\ l=120}{Ст3\ кп3-1\ ГОСТ\ 535-88}$	1	0,75	
МС 62	3	Ф16 А I; l=590 ГОСТ 5781-82	1	0,94	0,94
МС 63	3	Ф16 А I; l=500 ГОСТ 5781-82	1	0,76	0,76

Инв. № подл. | Подпись и дата | Взам. инв. №

Изм.	Кол.	Лист	№ док.	Подп.	Дата
Исполнил		Сидорова			
Разработ.		Чуркова			
Проверил		Королева			
Н. контр.		Чуркова			

1.431.9-31.6-2-21

Изделие соединительное МС 39; МС 62; МС 63

Стадия	Лист	Листов
Р		1

ЦНИИПРОМЗДАНИЙ

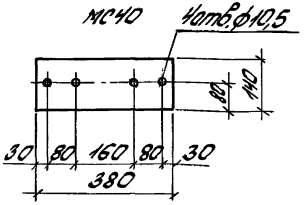

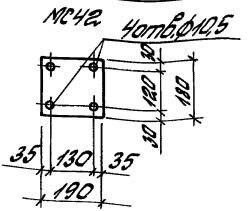

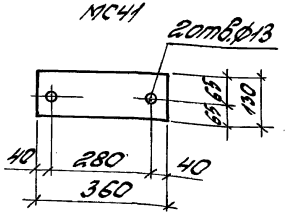

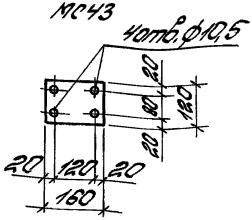

Марка	Поз.	Наименование	Кол	Масса ед, кг	Масса, кг
МС 40		Лист $\frac{10\times140\times380\ ГОСТ\ 19903-74}{С245\ ГОСТ\ 27772-88}$	1	4,18	4,18
МС41		Лист $\frac{8\times130\times360\ ГОСТ\ 19903-74}{С235\ ГОСТ\ 27772-88}$	1	2,94	2,94
МС42		Лист $\frac{6\times180\times190\ ГОСТ\ 19903-74}{С235\ ГОСТ\ 27772-88}$	1	1,61	1,61
МС43		Лист $\frac{6\times120\times160\ ГОСТ\ 19903-74}{С235\ ГОСТ\ 27772-88}$	1	0,90	0,90

Изм.	Кол.	Лист	Ндок	Подп.	Дата
Исполнил	Сидоренко				
Разработ.	Чиркова				
Проверил	Королева				
Н.контр.	Чиркова				

1.431.9-31.6-2-22

Изделие соединительное МС40... МС43

Стадия	Лист	Листов
Р		1

ЦНИИПРОМЗДАНИЙ

Инв.№ подл. | Подпись и дата | Взам.инв.№

Ц00239-10.89

МС44

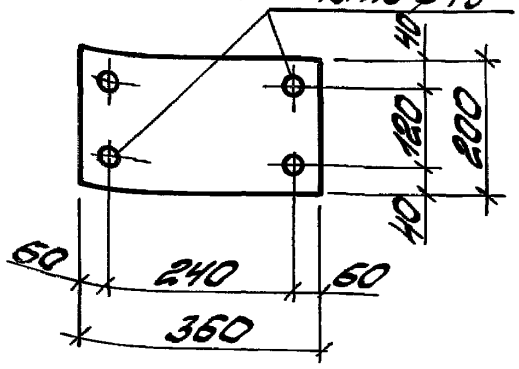

МС46; МС47

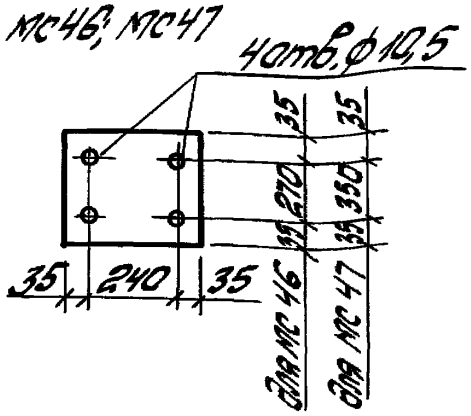

МС45

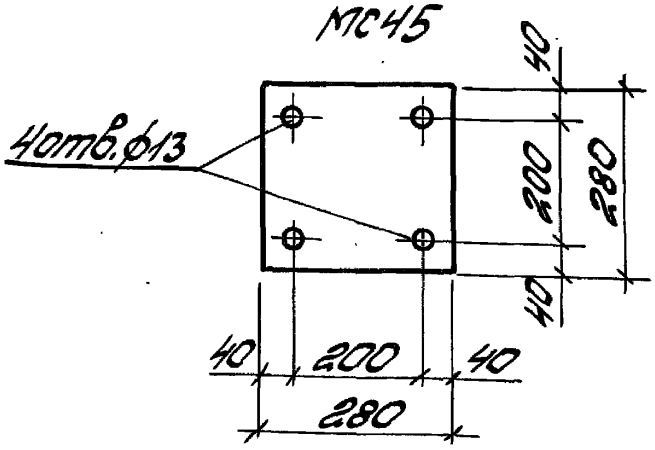

Марка	Поз.	Наименование	Кол.	Масса ед., кг	Масса, кг
МС44		Лист 8×200×360	1	4,52	4,52
МС45		Лист 8×280×280	1	4,92	4,92
МС46		Лист 8×310×340	1	6,62	6,62
МС47		Лист 8×310×420	1	8,18	8,18

Листовая сталь по ГОСТ 19903-74 марки С235 по ГОСТ 27772-88.

Изм.	Кол.	Лист	№док.	Подп.	Дата
Исполнил	Сидорова				
Разработал	Чиркова				
Проверил	Королева				
Н.контр.	Чиркова				

1.431.9-31.6-2-23

Изделие соединительное МС44... МС47

Стадия	Лист	Листов
Р		1

ЦНИИПРОМЗДАНИЙ

Инв.№ подл. | Подпись и дата | Взам.инв.№

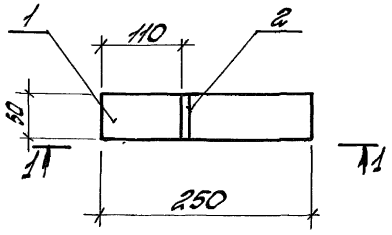

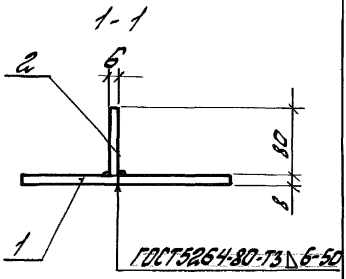

Поз.	Наименование	Кол.	Масса ед., кг	Масса, кг
1	Лист $\frac{8\times80\times250\ ГОСТ\ 19903-74}{С235\ ГОСТ\ 27772-88}$	1	0,79	1,0
2	Лист $\frac{6\times60\times80\ ГОСТ\ 19903-74}{С235\ ГОСТ\ 27772-88}$	1	0,19	

Инв. № подл. | Подпись и дата | Взам. инв. №

Изм.	Кол.	Лист	№ док.	Подп.	Дата
Исполнил		Сидорова			
Разработ.		Чуркова			
Проверил		Корольова			
Н.контр.		Чуркова			

1.431.9-31.6-2-24

Изделие соединительное КС.51

Стадия	Лист	Листов
Р		1

ЦНИИПромзданий

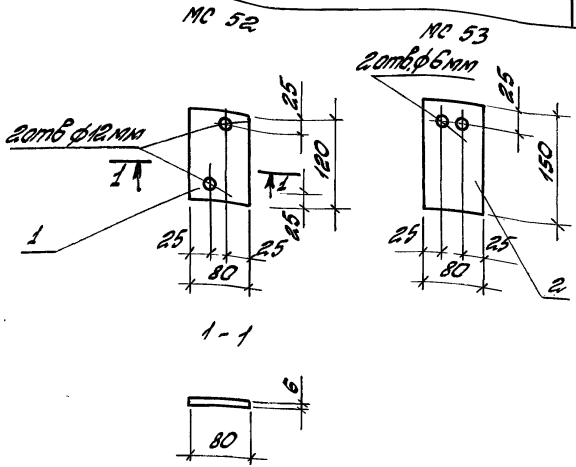

Марка	Поз.	Наименование	Кол.	Масса ед., кг	Масса, кг
МС 52	1	Лист $\frac{6\times80\times120\ ГОСТ\ 19903-74}{С235\ ГОСТ\ 27772-88}$	1	0,5	0,5
МС 53	2	Лист $\frac{6\times80\times150\ ГОСТ\ 19903-74}{С235\ ГОСТ\ 27772-88}$	1	0,6	0,6

Изм.	Кол.	Лист	№док.	Подп.	Дата
Исполнил	Сидлерова				
Разработ.	Чиркова				
Проверил	Королева				
Н.контр.	Чиркова				

1.431.9-31.6-2-25

Изделие соединительное МС 52; МС 53

Стадия	Лист	Листов
Р		1

ЦНИИПРОМЗДАНИЙ

Инв. № подл. | Подпись и дата | Взам. инв. №

Ц00239-10 32

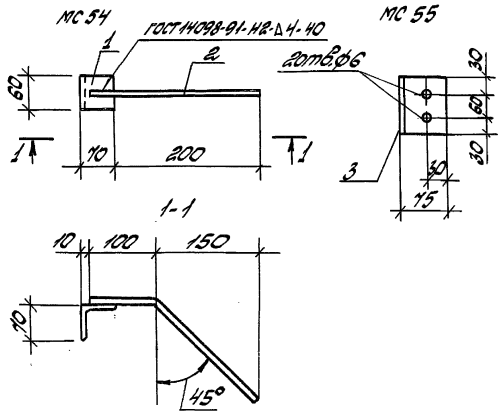

Марка	Поз.	Наименование	Кол.	Масса ед., кг	Масса, кг.
МС 54	1	Уголок $\frac{70\times70\times5\ ГОСТ\ 8509-86}{С235\ ГОСТ\ 27772-88}$ $l=60$	1	0,34	0,74
	2	Ø12 АI; $l=300$; ГОСТ 5781-82	1	0,2	
МС 55	3	Уголок $\frac{75\times75\times6\ ГОСТ\ 8509-86}{С235\ ГОСТ\ 27772-88}$ $l=120$	1	0,8	0,8

Изм.	Кол.	Лист	№док.	Подп.	Дата
Исполнил	Сидлерова				
Разработ.	Чиркова				
Проверил	Королева				
Н. контр.	Чиркова				

1431.9-31.6-2-26

Изделие соединительное МС54; МС55

Стадия	Лист	Листов
Р		1

ЦНИИПРОМЗДАНИЙ

Инв. № подл. | Подпись и дата | Взам. инв. №

Ц 00239-10 33

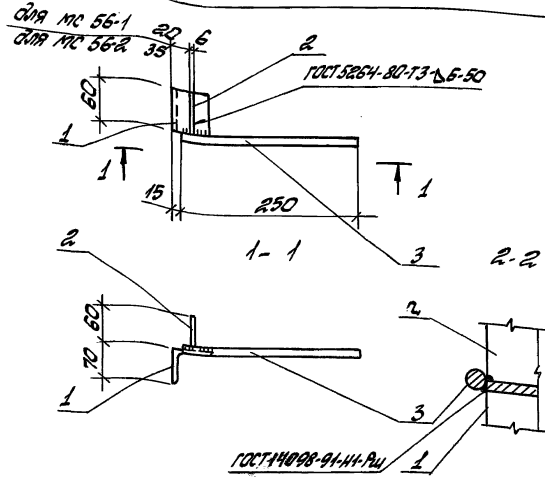

Марка	Поз.	Наименование	Кол.	Масса ед., кг	Масса изделия, кг
МС 56-1; МС 56-2	1	Уголок 70×70×5 ГОСТ 8509-86 / С235 ГОСТ 27772-88	1	0,35	0,70
	2	Лист 6×60×50 ГОСТ 19903-74 / С235 ГОСТ 27772-88	1	0,13	
	3	Ø12 Л7; l=250; ГОСТ 5781-82	1	0,22	

Изм.	Кол.	Лист	Nдок.	Подп.	Дата
Исполнил	Сидлерова				
Разработ.	Чуркова				
Проверил	Королева				
Н. контр.	Чуркова				

1.431.9-31.6-2-27

Изделие соединительное МС 56-1; МС 56-2

Стадия	Лист	Листов
Р		1

ЦНИИПРОМЗДАНИЙ

Инв. № подл. | Подпись и дата | Взам. инв. №

Ц00239-10 34

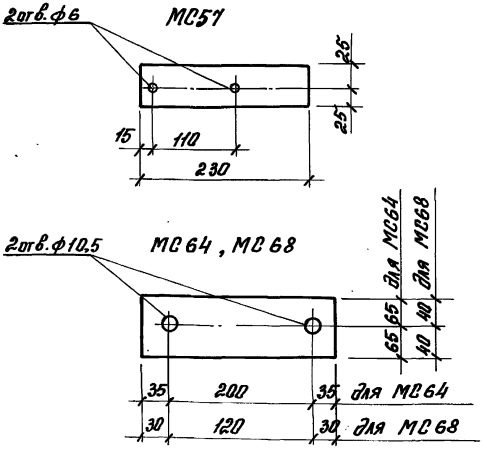

Марка	Поз.	Наименование	кол.	Масса ед., кг	Масса, кг
МС 57		Лист 4х 50х 230	1	0,36	0,36
МС 64		Лист 8 х 130 х 270	1	2,20	2,20
МС 68		Лист 6 х 80 х 180	1	0,68	0,68

Листовая сталь по ГОСТ 19903-74 марки С235 по ГОСТ 27772-88

Изм.	Кол.	Лист	N док.	Подп.	Дата
Исполн.		Снедерова			
Разраб.		Чиркова			
Провер.		Королева			
Н. контр.		Чиркова			

1.431.9 – 31.6-2-28

Изделие соединительное МС57; МС64; МС68

Стадия	Лист	Листов
Р		

ЦНИИПРОМЗДАНИЙ

Инв. № подл. | Подп. и дата | Взам. инв. №

МС58-1; МС58-2

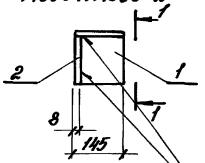

1-1

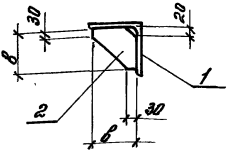

ГОСТ 5264-80-Т1-∆8

МС58-1а, МС58-2а
Зеркальное отражение МС58-1, МС58-2



Марка	Нагрузка на стойку P, тс	e, мм
МС58-1, МС58-1а	3,84	140
МС58-2, МС58-2а	2,46	110

Марка	Поз.	Наименование	Кол.	Масса ед., кг	Масса, кг
МС58-1 МС58-1а	1	Уголок 160×168×11 ГОСТ 8509-86 / С245 ГОСТ 27772-88	1	3,92	5,15
	2	Лист 8×140×140 ГОСТ 19903-74 / С235 ГОСТ 27772-88	1	1,23	
МС58-2 МС58-2а	1	Уголок 125×125×9 ГОСТ 8509-86 / С245 ГОСТ 27772-88	1	2,51	3,27
	2	Лист 8×110×140 ГОСТ 19903-74 / С235 ГОСТ 27772-88	1	0,76	

Инв. № подл. | Подп. и дата | Взам. инв. №

Изм.	Кол.	Лист	№док.	Подп.	Дата
Исполн.		Сидерова			
Разраб.		Чиркова			
Провер.		Королева			
Н. контр.		Чиркова			

1.431.9-31.6-2-29

Изделие соединительное МС58

Стадия	Лист	Листов
Р		1

ЦНИИПРОМЗДАНИЙ

МС 59-1; МС 59-2; МС 59-3

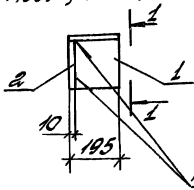

1-1

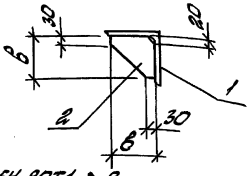

ГОСТ 5264-80 Т1-Δ8

МС 59-1^а; МС 59-2^а; МС 59-3^а
Зеркальное отражение МС 59-1.
МС 59-2; МС 59-3



Марка	Нагрузка на столик P, тс	δ, мм
МС 59-1; МС 59-1^а	5,22	135
МС 59-2; МС 59-2^а	3,34	160
МС 59-3; МС 59-3^а	2,64	125

Марка	Поз.	Наименование	Кол.	Масса ед., кг	Масса, кг
МС 59-1 МС 59-1^а	1	Уголок 160×160×16 ГОСТ 8509-86 / С245 ГОСТ 27772-88	1	7,51	8,94
	2	Лист 10×135×135 ГОСТ 19903-74* / С245 ГОСТ 27772-88	1	1,43	
МС 59-2 МС 59-2^а	1	Уголок 160×160×12 ГОСТ 8509-86 / С245 ГОСТ 27772-88	1	6,45	8,45
	2	Лист 10×160×160 ГОСТ 19903-74* / С245 ГОСТ 27772-88	1	2,0	
МС 59-3 МС 59-3^а	1	Уголок 140×140×10 ГОСТ 8509-86 / С245 ГОСТ 27772-88	1	4,19	5,42
	2	Лист 10×125×125 ГОСТ 19903-74* / С245 ГОСТ 27772-88	1	1,23	

Инв. № подл. | Подпись и дата | Взам. инв. №

Изм.	Кол.	Лист	№ док.	Подп.	Дата
Исполнил		Сидельцев			
Разработал		Иванова			
Проверил		Кудрявцев			
Н. контр.		Исаакова			

1,431.9-31.6-2-30

Изделие соединительное МС 59

Стадия	Лист	Листов
Р		1

ЦНИИПромзданий

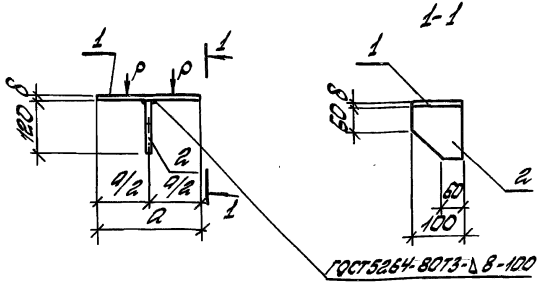

Марка	Нагрузка на столик P, Тс	Размеры, мм	
		a	б
МС 60-1	3,84	300	12
МС 60-2	2,46		10
МС 60-3	5,22	400	14
МС 60-4	3,34		12

Спецификацию см. лист 2.

Изм.	Кол.	Лист	№док.	Подп.	Дата	1.431.9-31.6-2-31
Исполнил	Сидорова					Изделие соединительное МС 60-1... МС 60-4
Разработ.	Чиркова					
Проверил	Королева					
Н.контр.	Чиркова					

Стадия	Лист	Листов
Р	1	2

ЦНИИПРОМЗДАНИЙ

Инв. № подл. | Подпись и дата | Взам. инв.

Ц 00239-10 38

Марка	Поз.	Наименование	Кол.	Масса ед., кг	Масса, кг
МС60-1	1	Лист 12×100×300 ГОСТ 19903-74 / С245 ГОСТ 27772-88	1	2,83	3,77
	2	Лист 10×100×120 ГОСТ 19903-74 / С245 ГОСТ 27772-88	1	0,94	
МС60-2	1	Лист 10×100×300 ГОСТ 19903-74 / С245 ГОСТ 27772-88	1	2,36	3,30
	2	Лист 10×100×120 ГОСТ 19903-74 / С245 ГОСТ 27772-88	1	0,94	
МС60-3	1	Лист 14×100×400 ГОСТ 19903-74 / С245 ГОСТ 27772-88	1	4,40	5,34
	2	Лист 10×100×120 ГОСТ 19903-74 / С245 ГОСТ 27772-88	1	0,94	
МС60-4	1	Лист 12×100×400 ГОСТ 19903-74 / С245 ГОСТ 27772-88	1	3,77	4,71
	2	Лист 10×100×120 ГОСТ 19903-74 / С245 ГОСТ 27772-88	1	0,94	

Инв. № подл. | Подпись и дата | Взам. инв. №

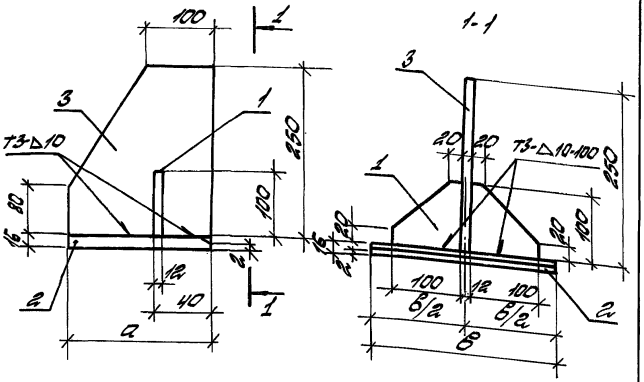

Марка	Размеры, мм	
	а	в
МС61-1	150	300
МС61-2	150	400

Сварка по ГОСТ 5264-80

Изм.	Кол	Лист	№док	Подп	Дата
Исполнил	Сидлерова				
Разработ.	Чуркова				
Проверил	Королева				
Н.контр.	Чуркова				

1.431.9-31.6-2-32

Изделие соединительное МС61-1; МС61-2

Стадия	Лист	Листов
Р	1	2

ЦНИИПРОМЗДАНИЙ

Инв.№ подл. | Подпись и дата | Взам. инв.

Ц00239-10 40

Марка	Поз.	Наименование	Кол.	Масса ед., кг	Масса, кг
МС 61-1	1	Лист 12х100х400 ГОСТ 19903-74 / С245 ГОСТ 27772-88	2	0,9	10,9
	2	Лист 16х150х300 ГОСТ 19903-74 / С245 ГОСТ 27772-88	1	5,6	
	3	Лист 12х150х250 ГОСТ 19903-74 / С245 ГОСТ 27772-88	1	3,5	
МС 61-2		Поз. 1 см. МС 61-1			12,6
	2	Лист 16х150х400 ГОСТ 19903-74 / С245 ГОСТ 27772-88	1	7,3	
	3	Лист 12х150х250 ГОСТ 19903-74 / С245 ГОСТ 27772-88	1	3,5	

Инв. № подл. | Подпись и дата | Взам. инв. №

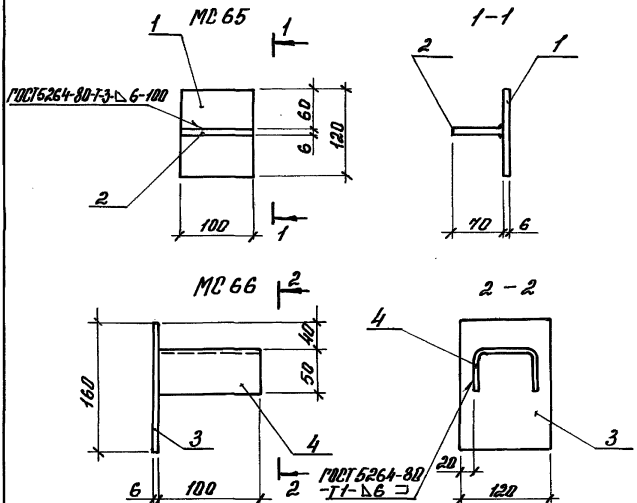

Марка	Поз.	Наименование	Кол.	Масса ед., кг	Масса, кг
МС65	1	Лист $\frac{6\times100\times120\ ГОСТ\ 19903-74}{С235\ ГОСТ\ 27772-88}$	1	0,6	0,9
	2	Лист $\frac{6\times70\times100\ ГОСТ\ 19903-74}{С235\ ГОСТ\ 27772-88}$	1	0,3	
МС66	3	Лист $\frac{6\times120\times160\ ГОСТ\ 19903-74}{С235\ ГОСТ\ 27772-88}$	1	0,9	1,6
	4	Гнутый 80×50×4 ГОСТ 8278-83 ℓ=100 Швеллер	1	0,7	

Изм.	Кол.	Лист.	№док.	Подп.	Дата
Исполн.		Сидлерова			
Разраб.		Чиркова			
Провер.		Королева			
Н. контр.		Чиркова			

1.431.9-31.6-2-33

Изделие соединительное МС65; МС 66

Стадия	Лист	Листов
Р		1

ЦНИИПРОМЗДАНИЙ

Инв. № подл. | Подпись и дата | Взам. инв. №

Ц00239-10 42

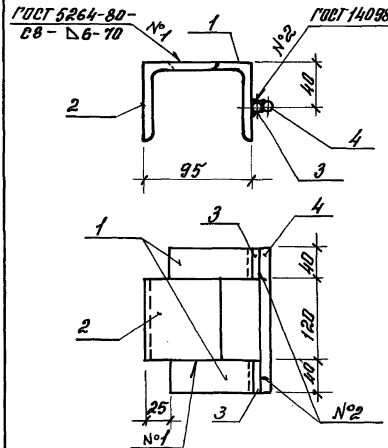

Поз.	Наименование	Кол.	Масса ед., кг	Масса кг
1	Уголок 70х5 ГОСТ 8509-86 С245 ГОСТ 27772-88 ℓ=40	2	0,21	1,6
2	Уголок 70х5 ГОСТ 8509-86 ℓ=120 С245 ГОСТ 27772-88	1	0,63	
3	ф12 AI ℓ=40 ГОСТ 5781-82	2	0,04	
4	ф16 AI ℓ=380 ГОСТ 5781-82	1	0,47	

Изм.	Кол.	Лист	№док.	Подп.	Дата
Исполн.		Вилерова			
Разраб.		Чуркова			
Провер.		Корнилева			
Н. контр.		Чуркова			

1.431.9-31.6-2-34

Изделие соединительное МС 67

Стадия	Лист	Листов
Р		1

ЦНИИПРОМЗДАНИЙ

Инв. № подл. | Подп. и дата | Взам. инв. №

Ц00239-10 43

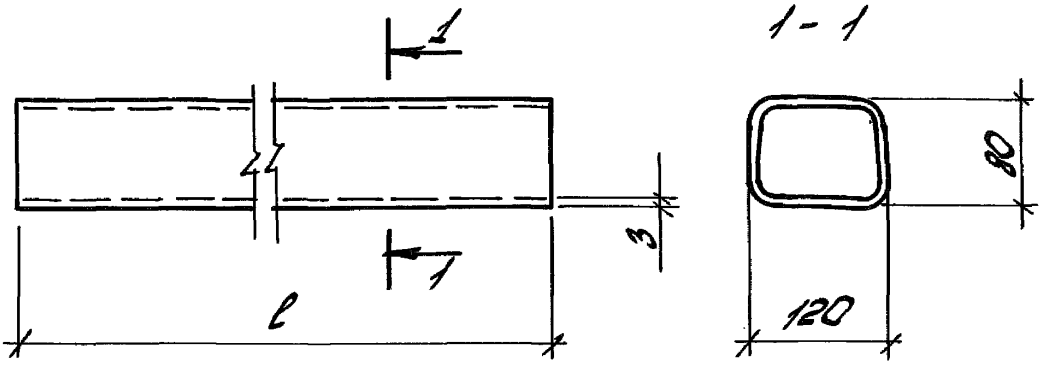

Марка	ℓ мм	Масса, кг
РС 1	5980	53,4
РС 2	5760	52,4
РС 3	2980	27,1

Инв.№ подл. | Подпись и дата | Взам.инв.№

1.431.9-31.6-2.35

gost.e-ecolog.ru

Изм.	Кол.	Лист	№док.	Подп.	Дата
Исполнил		Сидорова			
Разработ.		Чуркова			
Проверил		Кораблева			
Н.контр.		Чуркова			

Ригель фахверка
РС1; РС2; РС3

ТУ 36-2287-80
С255 ГОСТ 27772-86

Стадия	Масса	Масштаб
Р	см. табл.	1:5
Лист	Листов 1	

ЦНИИПромзданий

Ц00239-10 (44)