ТИПОВЫЕ СТРОИТЕЛЬНЫЕ КОНСТРУКЦИИ, ИЗДЕЛИЯ И УЗЛЫ

СЕРИЯ 1.431.9-31

ПЕРЕГОРОДКИ ПАНЕЛЬНЫЕ ЗДАНИЙ ПРОМЫШЛЕННЫХ ПРЕДПРИЯТИЙ ДЛЯ НЕСЕЙСМИЧЕСКИХ РАЙОНОВ

ВЫПУСК 1-2

ПАНЕЛИ ЖЕЛЕЗОБЕТОННЫЕ АРМАТУРНЫЕ И ЗАКЛАДНЫЕ ИЗДЕЛИЯ РАБОЧИЕ ЧЕРТЕЖИ

gost.e-ecolog.ru

ТИПОВЫЕ СТРОИТЕЛЬНЫЕ КОНСТРУКЦИИ, ИЗДЕЛИЯ И УЗЛЫ

СЕРИЯ 1.431.9-31

ПЕРЕГОРОДКИ ПАНЕЛЬНЫЕ ЗДАНИЙ ПРОМЫШЛЕННЫХ ПРЕДПРИЯТИЙ ДЛЯ НЕСЕЙСМИЧЕСКИХ РАЙОНОВ

ВЫПУСК 1-2

ПАНЕЛИ ЖЕЛЕЗОБЕТОННЫЕ
АРМАТУРНЫЕ И ЗАКЛАДНЫЕ ИЗДЕЛИЯ
РАБОЧИЕ ЧЕРТЕЖИ

Разработаны
ЦНИИПРОМЗДАНИЙ

Зам. директора института С.М. Гликин

Зав. отделом Л.С. Ямпольский

ГИП Л.А. Чиркова

Утверждены
Главпроектом Госстроя России
письмо от 17.01.94 № 9-3-2/5

Введены в действие
ЦНИИПРОМЗДАНИЙ
с 01.01.95
приказ от 16.05.94 № 33

Обозначение документа	Наименование	Стр
1.431.9-31.1-2- ТТ	Технические требования	5
-1	Сетка С1... С4	7
-2	Сетка С5... С8	8
-3	Сетка С9... С12	9
-4	Сетка С13... С16	10
-5	Сетка С17... С20	11
-6	Сетка С21... С24	12
-7	Сетка С25... С28	13
-8	Сетка С29... С32	14
-9	Сетка С33... С36	15
-10	Сетка С37... С40	16
-11	Сетка С41... С44	17
-12	Сетка С45... С48	18
-13	Сетка С49... С52	19
-14	Сетка С53... С56	20
-15	Сетка С57... С60	21
-16	Сетка С61... С64	22
-17	Сетка С65... С68	23
-18	Сетка С69... С72	24
-19	Сетка С73... С76	25
-20	Сетка С77... С80	26
-21	Сетка С81... С84	27
-22	Сетка С85... С88	28
-23	Сетка С89... С92	29
-24	Сетка С93... С96	30

Взам. инв. № | Подпись и дата | Инв. № подл.

Изм.	Кол.	Лист	№ док.	Подп.	Дата
Исполнил	Сидорова				
Разработ.	Чуркова				
Н. контр.	Чуркова				

1.431.9-31.1-2

Содержание

Стадия	Лист	Листов
Р	1	3

ЦНИИПРОМЗДАНИЙ

Обозначение документа	Наименование	Стр.
1.431.9-31.1-2 - 25	Сетка С97... С100	31
- 26	Сетка С101... С104	32
- 27	Сетка С105... С108	33
- 28	Сетка С109... С110	34
- 29	Сетка С111; С112	35
- 30	Сетка С113	36
- 31	Сетка С114	37
- 32	Сетка С115; С116	38
- 33	Сетка С117; С119	39
- 34	Сетка С118	40
- 35	Сетка С120; С121	41
- 36	Сетка С122; С123	42
- 37	Сетка С124; С125	43
- 38	Сетка С126; С127	44
- 39	Сетка С128; С129	45
- 40	Сетка С130... С132	46
- 41	Сетка С133; С134	47
- 42	Сетка С135... С137	48
- 43	Сетка С138... С140	49
- 44	Сетка С141; С142	50
- 45	Сетка С143... С145	51
- 46	Сетка С146... С149	52
- 47	Сетка С150... С153	53
- 48	Сетка С154... С156	54
- 49	Сетка С157... С160	55
- 50	Сетка С161... С164	56
- 51	Сетка С165... С167	57
- 52	Сетка С168... С171	58
- 53	Сетка С172... С175	59

Инв. № подл. | Подпись и дата | Взам. инв. №

Обозначение документа	Наименование	Стр.
1.431.9-31.1-2-54	Сетка С176 ... С179	60
-55	Сетка С180 ... С183	61
-56	Сетка С184 ... С185	62
-57	Сетка С187 ... С190	63
-58	Сетка С191 ... С194	64
-59	Сетка С195 ... С197	65
-60	Сетка С198 ... С201	66
-61	Сетка С202; С203	67
-62	Сетка С204; С205	68
-63	Сетка С206 ... С209	69
-64	Сетка С210 ... С212	70
-65	Сетка С213 ... С216	71
-66	Сетка С217 ... С219	72
-67	Сетка С220 ... С223	73
-68	Сетка С224 ... С227	74
-69	Петля монтажная М1 ... М10	75
-70	Петля монтажная М11 ... М16	76
-71	Петля монтажная М17	77
-72	Изделие закладное М18	78
-73	Изделие закладное М19	79

Инв. № подл. | Подпись и дата | Взам. инв. №

1.1. Данный выпуск серии 1.431.9-31 содержит рабочие чертежи арматурных и закладных изделий к железобетонным панелям перегородок.

Состав серии, материалы для проектирования и указания по расчету панелей приведены в выпуске 0 настоящей серии.

1.2. Изготовление арматурных и закладных изделий производить в соответствии с требованиями ГОСТ 10922-90 „Арматурные и закладные изделия сварные, соединения сварные арматуры и закладных изделий железобетонных конструкций. Общие технические условия" и СНиП 3.03.01-87 „Несущие и ограждающие конструкции."

1.3. Соединение стержней сеток в местах пересечения производить контактно-точечной сваркой швами К1-Кт по ГОСТ 14098-91 „Соединения сварные арматуры и закладных изделий железобетонных конструкций. Типы, конструкция и размеры."*

1.4. Структура обозначения документов данного выпуска.

1.431.9 - 31.1-2 - XX

- 1.431.9 — обозначение серии
- 31 — обозначение выпуска
- 1-2 — порядковый номер документа или код документа

Изм.	Кол.	Лист	№док.	Подп.	Дата
Исполнил		Сидлецкова			
Разработал		Чуркова		Чуркова	
Н. контр.		Чуркова		Чуркова	

1.431.9-31.1-2 - ТТ

Технические требования

Стадия	Лист	Листов
Р	1	2

ЦНИИПромзданий

Инв. № подл. | Подпись и дата | Взам. инв. №

1.5. Антикоррозионная защита закладных изделий панелей должна приниматься в конкретном проекте по аналогии с антикоррозионной защитой закладных изделий основных колонн каркаса здания.

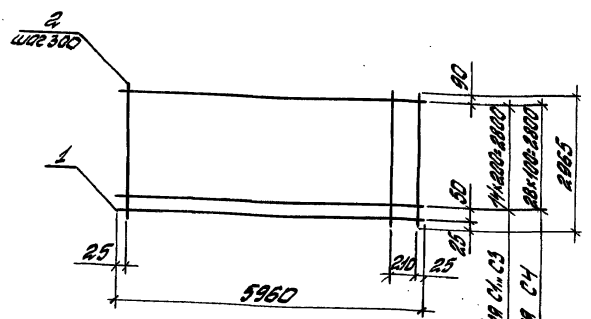

Марка сетки	Поз.	Наименование	Кол.	Масса ед., кг	Масса, кг
С1	1	ф4 Вр I ℓ=5960	16	0,55	17,8
	2	5 Вр I ℓ=2965	21	0,43	
С2	1	ф5 Вр I ℓ=5960	16	0,86	22,8
	2	5 Вр I ℓ=2965	21	0,43	
С3	1	ф6 А III ℓ=5960	16	1,32	30,1
	2	5 Вр I ℓ=2965	21	0,43	
С4	1	ф5 Вр I ℓ=5960	30	0,86	22,8
	2	5 Вр I ℓ=2965	21	0,43	

Арматура: класса А-III по ГОСТ 5781-82,
класса Вр I по ГОСТ 6727-80

Инв. № подл. | Подпись и дата | Взам. инв. №

Изм.	Кол.	Лист	№ док.	Подп.	Дата
Составил		Сидорова			
Разработ.		Чуркова			
Проверил					
Н. контр.		Чуркова			

1.431.9-31.1-2-1

Сетка С1... С4

Стадия	Лист	Листов
Р		1

ЦНИИПромзданий

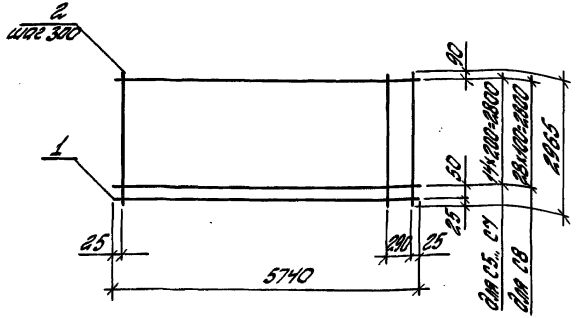

Марка сетки	Поз.	Наименование	Кол.	Масса, ед., кг	Масса, кг
С5	1	ф 4 Вр I l = 5740	16	0,53	17,0
	2	5 Вр I l = 2965	20	0,43	
С6	1	ф 5 Вр I l = 5740	16	0,83	21,9
	2	5 Вр I l = 2965	20	0,43	
С7	1	ф 6 А III l = 5740	16	1,27	28,9
	2	5 Вр I l = 2965	20	0,43	
С8	1	ф 5 Вр I l = 5740	30	0,83	33,5
	2	5 Вр I l = 2965	20	0,43	

Арматура: класса А-III по ГОСТ 5781-82
класса Вр-I по ГОСТ 6727-80

Изм	Кол	Лист	№док	Подп.	Дата
Исполнил	Сидлерова				
Разработ.	Чиркова			Чирков	
Н.контр.	Чиркова			Чирков	

1.431.9-31.1-2-2

Сетка С5... С8

Стадия	Лист	Листов
Р		1

ЦНИИПРОМЗДАНИЙ

Инв. № подл. | Подпись и дата | Взам. инв. №

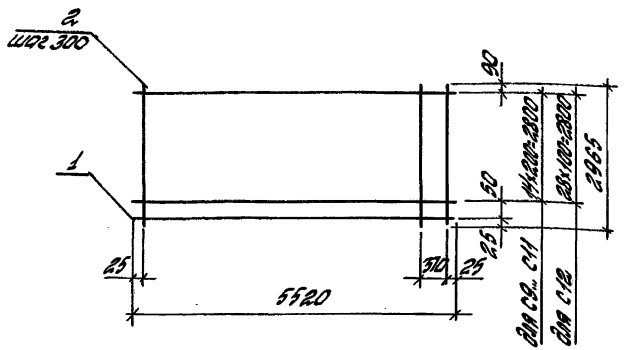

Марка сетки	Поз.	Наименование	Кол.	Масса, ед, кг	Масса, кг
С 9	1	⌀ 4 Вр I ℓ = 5520	16	0,50	16,2
	2	5 Вр I ℓ = 2965	19	0,43	
С10	1	⌀ 5 Вр I ℓ = 5520	16	0,79	20,8
	2	5 Вр I ℓ = 2965	19	0,43	
С11	1	⌀ 6 А III ℓ = 5520	16	1,22	27,7
	2	5 Вр I ℓ = 2965	19	0,43	
С12	1	⌀ 5 Вр I ℓ = 5520	30	0,79	31,9
	2	5 Вр I ℓ = 2965	19	0,43	

Арматура: класса А-III по ГОСТ 5781-82,
класса Вр-I по ГОСТ 6727-80

Изм.	Кол.	Лист	№док.	Подп.	Дата
Исполнил		Сидлерова			
Разраб.		Чиркова			
Н.контр.		Чиркова			

1.431.9-31.1-2-3

Сетка С9... С12

Стадия	Лист	Листов
Р		1

ЦНИИПРОМЗДАНИЙ

Инв.№ подл. | Подпись и дата | Взам.инв.№

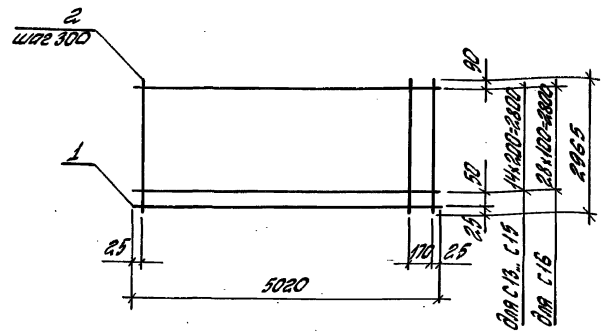

Марка сетки	Поз.	Наименование	Кол.	Масса, ед., кг	Масса, кг
С13	1	ф4 Вр I ℓ=5020	16	0,46	15,1
	2	5 Вр I ℓ=2965	18	0,43	
С14	1	ф5 Вр I ℓ=5020	16	0,72	19,3
	2	5 Вр I ℓ=2965	18	0,43	
С15	1	ф6 А III ℓ=5020	16	1,11	25,5
	2	5 Вр I ℓ=2965	18	0,43	
С16	1	ф5 Вр I ℓ=5020	30	0,72	29,3
	2	5 Вр I ℓ=2965	18	0,43	

Арматура: класса А-III по ГОСТ 5781-82,
класса Вр-I по ГОСТ 6727-80

Изм.	Кол.	Лист	№док.	Подп.	Дата
Исполнил	Сидлерова				
Разраб.	Чиркова				
Н.контр.	Чиркова				

1.431.9-31.1-2-4

Сетка С13... С16

Стадия	Лист	Листов
Р		1

ЦНИИПРОМЗДАНИЙ

Инв.№ подл. | Подпись и дата | Взам. инв.№

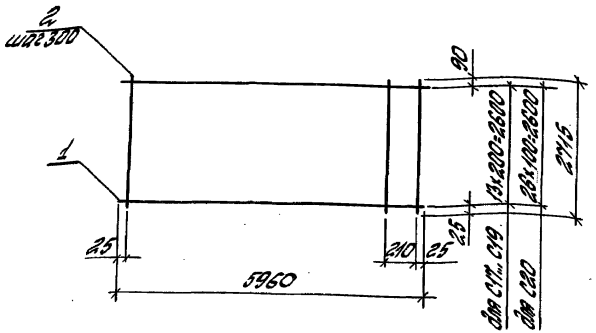

Марка сетки	Поз.	Наименование	Кол.	Масса ед., кг	Масса, кг
С17	1	ф4ВрI l= 5960	14	0,55	15,9
	2	5ВрI l= 2715	21	0,39	
С18	1	ф5ВрI l= 5960	14	0,86	20,2
	2	5ВрI l= 2715	21	0,39	
С19	1	ф6АIII l= 5960	14	1,32	26,7
	2	5ВрI l= 2715	21	0,39	
С20	1	ф5ВрI l= 5960	27	0,86	31,4
	2	5ВрI l= 2715	21	0,39	

Арматура: класса А-III по ГОСТ 5781-82,
класса Вр-I по ГОСТ 6727-80

Изм.	Кол.	Лист	№док.	Подп.	Дата
Исполнил	Сидлерова				
Разработ.	Чуркова				
Н.контр.	Чуркова				

1.431.9-31.1-2-5

Сетка С17... С20

Стадия	Лист	Листов
Р		1

ЦНИИПРОМЗДАНИЙ

Инв.№ подл. | Подпись и дата | Взам.инв.№

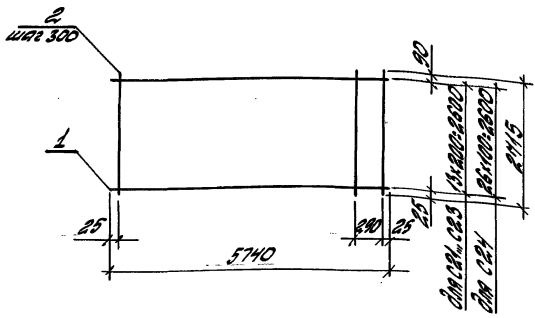

Марка сетки	Поз.	Наименование	Кол.	Масса ед, кг	Масса, кг
С21	1	ф 4 ВрI l=5740	14	0,53	15,2
	2	5 ВрI l=2715	20	0,39	
С22	1	ф 5 ВрI l=5740	14	0,83	19,4
	2	5 ВрI l=2715	20	0,39	
С23	1	ф 6 АIII l=5740	14	1,27	19,6
	2	5 ВрI l=2715	20	0,39	
С24	1	ф 5 ВрI l=5740	27	0,83	30,2
	2	5 ВрI l=2715	20	0,39	

Арматура: класса А-III по ГОСТ 5781-82,
класса Вр-I по ГОСТ 6727-80

Изм.	Кол.	Лист	N док.	Подп.	Дата
Исполнил	Сидлерова				
Разработ.	Чуркова				
Н. контр.	Чуркова				

1.431.9-31.1-2-6

Сетка С21...С24

Стадия	Лист	Листов
Р		1

ЦНИИПРОМЗДАНИЙ

Инв. N подл. | Подпись и дата | Взам. инв. N

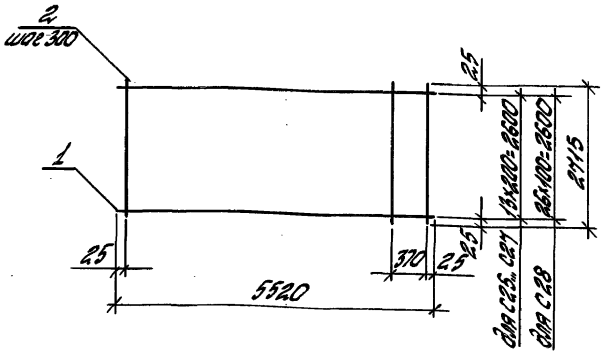

Марка сетки	Поз.	Наименование	Кол.	Масса, ед., кг	Масса, кг
С25	1	Ф 4ВрI l=5520	14	0,51	14,5
	2	5ВрI l=2715	19	0,39	
С26	1	Ф 5ВрI l=5520	14	0,79	18,5
	2	5ВрI l=2715	19	0,39	
С27	1	Ф 6АIII l=5520	14	1,22	24,5
	2	5ВрI l=2715	19	0,39	
С28	1	Ф 5ВрI l=5520	27	0,79	28,7
	2	5ВрI l=2715	19	0,39	

Арматура: класса А-III по ГОСТ 5781-82
класса Вр-I по ГОСТ 6727-80

Изм.	Кол.	Лист	№док.	Подп.	Дата
Исполнил	Сидлерова				
Разработ	Чиркова				
Н.контр.	Чиркова				

1.431.9-31.1-2-7

Сетка С25... С28

Стадия	Лист	Листов
Р		1

ЦНИИПРОМЗДАНИЙ

Инв.№ подл. | Подпись и дата | Взам.инв.№

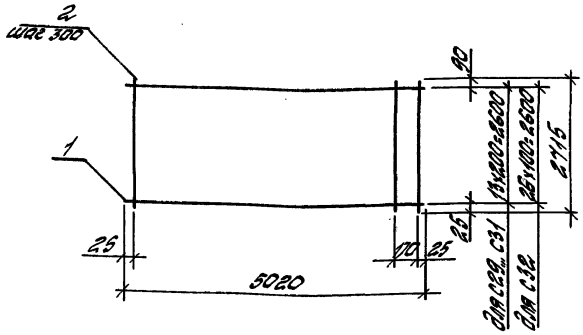

Марка сетки	Поз.	Наименование	Кол.	Масса, ед, кг	Масса, кг
С29	1	Ф 4ВрI l=5020	14	0,46	9,32
	2	5ВрI l=2715	18	0,39	
С30	1	Ф 5ВрI l=5020	14	0,72	17,1
	2	5ВрI l=2715	18	0,39	
С31	1	Ф 6АIII l=5020	14	1,11	22,6
	2	5ВрI l=2715	18	0,39	
С32	1	Ф 5ВрI l=5020	27	0,72	26,5
	2	5ВрI l=2715	18	0,39	

Арматура: класса А-III по ГОСТ 5781-82,
класса Вр-I по ГОСТ 6727-80

Изм.	Кол.	Лист	Nдок.	Подп.	Дата
Исполнил	Сидорова				
Разработ.	Чиркова				
Н.контр.	Чиркова				

1.431.9. 31.1-2-8

Сетка С29... С32

Стадия	Лист	Листов
Р		1

ЦНИИПРОМЗДАНИЙ

Инв.№ подл. | Подпись и дата | Взам.инв.№

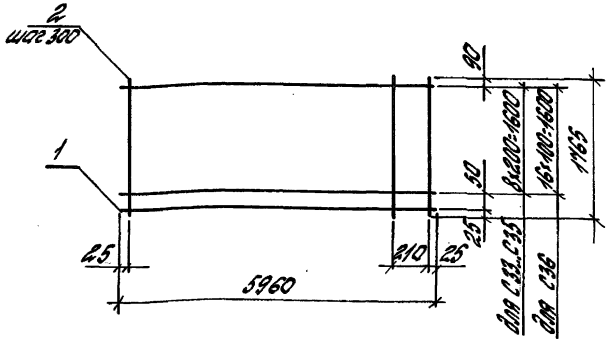

Марка сетки	Поз.	Наименование	кол.	Масса ед., кг	Масса, кг
С33	1	ф4 Вр I l=5960	10	0,55	8,86
	2	4 Вр I l=1765	21	0,16	
С34	1	ф5 Вр I l=5960	10	0,86	11,9
	2	4 Вр I l=1765	21	0,16	
С35	1	ф6 А III l=5960	10	1,32	15,5
	2	4 Вр I l=1765	21	0,16	
С36	1	ф5 Вр I l=5960	18	0,86	18,8
	2	4 Вр I l=1765	21	0,16	

Арматура: класса А-III по ГОСТ 5781-82
класса Вр-I по ГОСТ 6727-80

Инв.№ подл. | Подп. и дата | Взам. инв.№

Изм.	Кол.	Лист	№док.	Подп.	Дата
Исполнил	Сидорова		Сидор		
Разраб.	Чиркова		Чирк		
Н.контр.	Чиркова		Чирк		

1.431.9-31.1-2-9

Сетка С33...С36

Стадия	Лист	Листов
Р		1

ЦНИИПромзданий

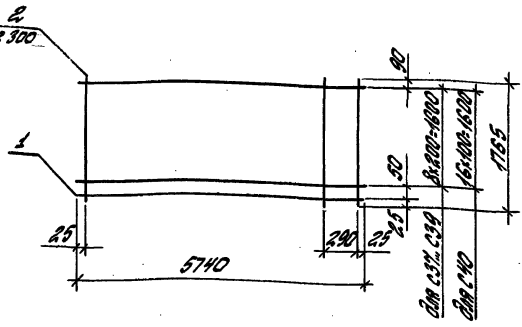

Марка сетки	Поз.	Наименование	Кол.	Масса, ед, кг	Масса, кг
С37	1	ф4ВрI l=5740	10	0,53	8,5
	2	4ВрI l=1765	20	0,16	
С38	1	ф5ВрI l=5740	10	0,83	11,5
	2	4ВрI l=1765	20	0,16	
С39	1	ф6АIII l=5740	10	1,27	15,9
	2	4ВрI l=1765	20	0,16	
С40	1	ф5ВрI l=5740	18	0,83	18,1
	2	4ВрI l=1765	20	0,16	

Арматура: класса А-III по ГОСТ 5781-82,
класса Вр-I по ГОСТ 6727-80

Изм.	Кол.	Лист	№док.	Подп.	Дата
Исполнил	Сидлерова				
Разраб.	Чиркова				
Н.контр.	Чиркова				

1.431.9-31.1-2-10

Сетка С37... С40

Стадия	Лист	Листов
Р		1

ЦНИИПРОМЗДАНИЙ

Инв. № подл. | Подпись и дата | Взам. инв. №

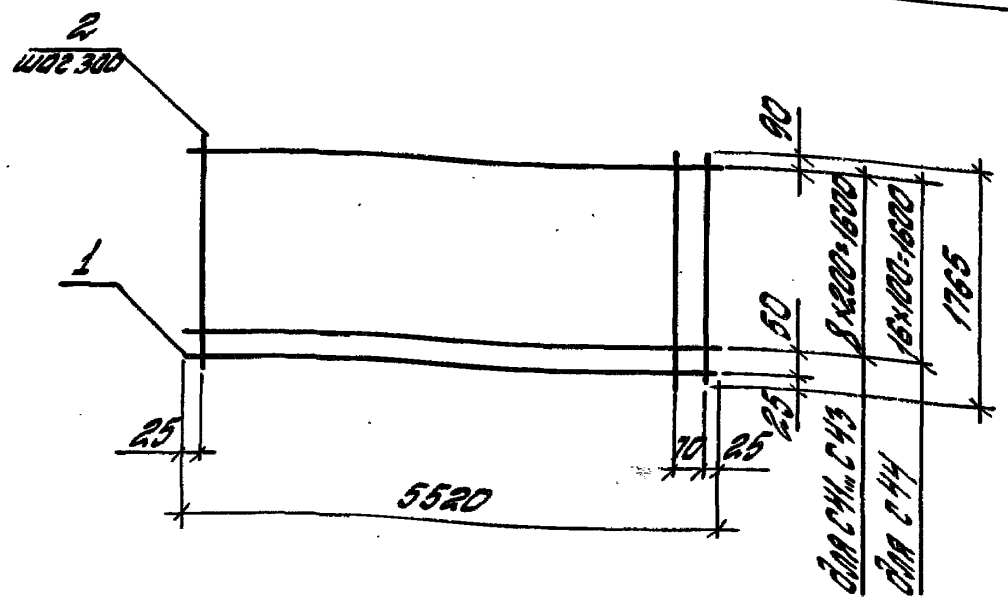

Марка сетки	Поз.	Наименование	Кол.	Масса ед., кг	Масса, кг
С41	1	ф 4 Вр I l = 5520	10	0,50	8,2
	2	4 Вр I l = 1765	20	0,16	
С42	1	ф 5 Вр I l = 5520	10	0,79	9,5
	2	4 Вр I l = 1765	20	0,16	
С43	1	ф 6 А III l = 5520	10	1,22	15,4
	2	4 Вр I l = 1765	20	0,16	
С44	1	ф 5 Вр I l = 5520	18	0,79	0,95
	2	4 Вр I l = 1765	20	0,	

Арматура: класса А-III по ГОСТ 5781-82,
класса Вр-I по ГОСТ 6727-80

Инв. № подл. | Подпись и дата | Взам. инв. №

Изм.	Кол.	Лист	№ док.	Подп.	Дата
Исполнил		Сайферова			
Разработ.		Чиркова		Чиркова	
Н. контр.		Чиркова		Чиркова	

1.431.9-31.1-2-11

Сетка С41... С44

Стадия	Лист	Листов
Р		1

ЦНИИПромзданий

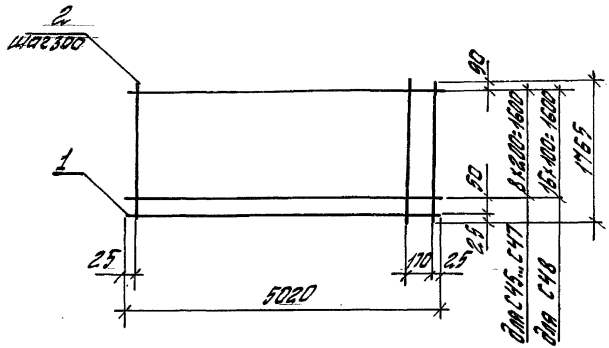

Марка сетки	Поз.	Наименование	Кол.	Масса, ед., кг	Масса, кг
С45	1	ф 4ВрI l=5020	10	0,46	3,34
	2	4ВрI l=1765	18	0,16	
С46	1	ф 5ВрI l=5020	10	0,72	3,04
	2	4ВрI l=1765	18	0,16	
С47	1	ф 6АIII l=5020	10	1,11	14,0
	2	4ВрI l=1765	18	0,16	
С48	1	ф 5ВрI l=5020	18	0,72	3,04
	2	4ВрI l=1765	18	0,16	

Арматура: класса А-III по ГОСТ 5781-82,
класса ВрI по ГОСТ 6727-80

Изм.	Кол.	Лист	№док.	Подп.	Дата
Исполнил	Сидлерова				
Разработ.	Чуркова				
Н.контр.	Чуркова				

1.431.9-31.1-2 -12

Сетка С45...С48

Стадия	Лист	Листов
Р		1

ЦНИИПРОМЗДАНИЙ

Инв. № подл. | Подпись и дата | Взам. инв. №

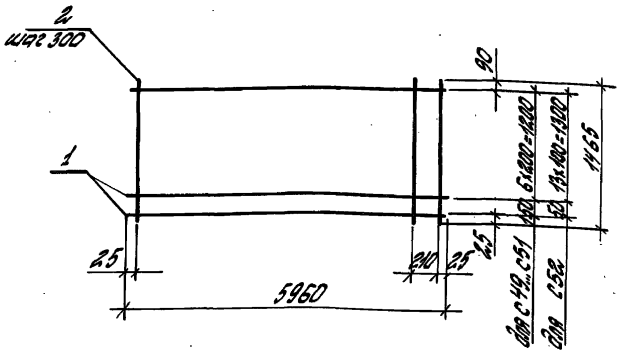

Марка сетки	Поз.	Наименование	Кол.	Масса, ед, кг	Масса кг
С49	1	ф 4ВрI ℓ=5960	8	0,55	7,1
	2	4ВрI ℓ=1465	21	0,13	
С50	1	ф 5ВрI ℓ=5960	8	0,86	9,6
	2	4ВрI ℓ=1465	21	0,13	
С51	1	ф 6АIII ℓ=5960	8	1,32	13,3
	2	4ВрI ℓ=1465	21	0,13	
С52	1	ф 5ВрI ℓ=5960	15	0,86	9,6
	2	4ВрI ℓ=1465	21	0,13	

Арматура: класса А-III по ГОСТ 5781-82,
класса Вр-I по ГОСТ 6727-80

Изм	Кол.	Лист	№док.	Подп.	Дата
Исполнил	Сидлерова				
Разраб.	Чиркова				
Н.контр.	Чиркова				

1.431.9-31.1-2 - 13

Сетка С49... С52

Стадия	Лист	Листов
Р		1

ЦНИИПРОМЗДАНИЙ

Инв.№ подл. | Подпись и дата | Взам.инв.№

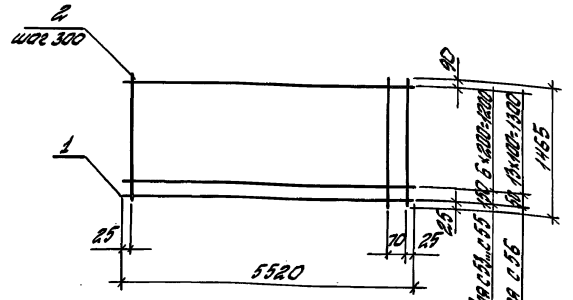

Марка сетки	Поз.	Наименование	Кол.	Масса ед., кг	Масса, кг
С53	1	ф 4 Вр I ℓ=5520	8	0,50	6,6
	2	4 Вр I ℓ=1465	20	0,13	
С54	1	ф 5 Вр I ℓ=5520	8	0,79	8,9
	2	4 Вр I ℓ=1465	20	0,13	
С55	1	ф 6 А III ℓ=5520	8	1,22	12,4
	2	4 Вр I ℓ=1465	20	0,13	
С56	1	ф 5 Вр I ℓ=5520	15	0,79	14,4
	2	4 Вр I ℓ=1465	20	0,13	

Арматура: класса А-III по ГОСТ 5781-82,
класса Вр I по ГОСТ 6727-80

Инв. № подл. | Подпись и дата | Взам. инв. №

Изм.	Кол.	Лист	№ док.	Подп.	Дата
Исполнил		Сидорова			
Разработ.		Чижова			
Н. контр.		Чижова			

1.431.9-31.1-2 - 14

Сетка С53... С56

Стадия	Лист	Листов
Р		1

ЦНИИПромзданий

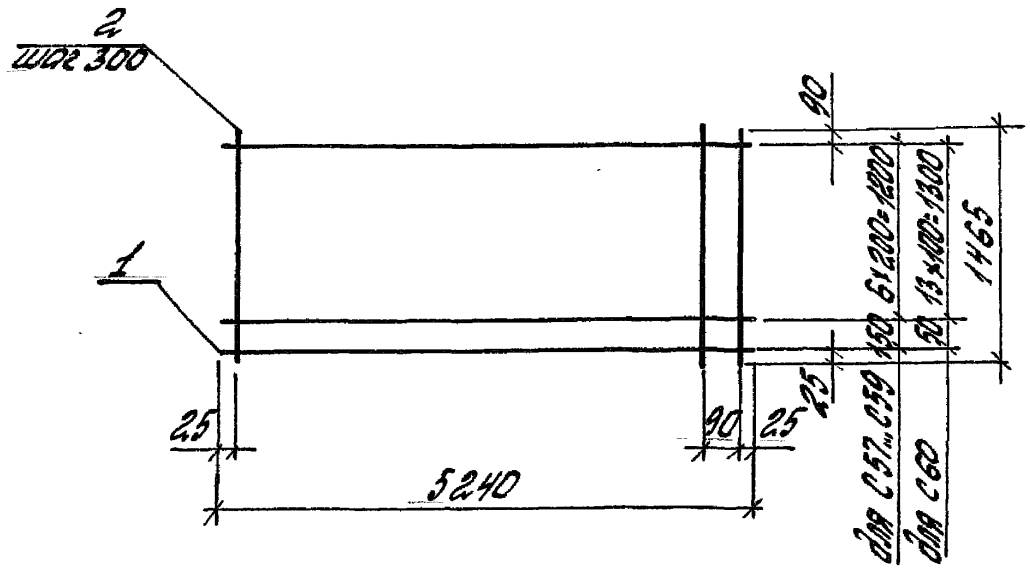

Марка сетки	поз.	Наименование	Кол.	Масса ед., кг	Масса, кг
С57	1	ф 4 Вр I ℓ=5240	8	0,48	6,3
	2	4 Вр I ℓ=1465	19	0,13	
С58	1	ф 5 Вр I ℓ=5240	8	0,75	8,5
	2	4 Вр I ℓ=1465	19	0,13	
С59	1	ф 6 А III ℓ=5240	8	1,15	11,8
	2	4 Вр I ℓ=1465	19	0,13	
С60	1	ф 5 Вр I ℓ=5240	15	0,75	13,7
	2	4 Вр I ℓ=1465	19	0,13	

Арматура: класса А-III по ГОСТ 5781-82,
класса Вр I по ГОСТ 6727-80

Инв. № подл. | Подпись и дата | Взам. инв. №

Изм.	Кол.	Лист	№ док.	Подп.	Дата
Исполнил		Сидорова			
Разработ.		Чуркова		Чуркова	
Н. контр.		Чуркова		Чуркова	

1.431.9-31.1-2-15

Сетка С57...С60

Стадия	Лист	Листов
Р		1

ЦНИИПромзданий

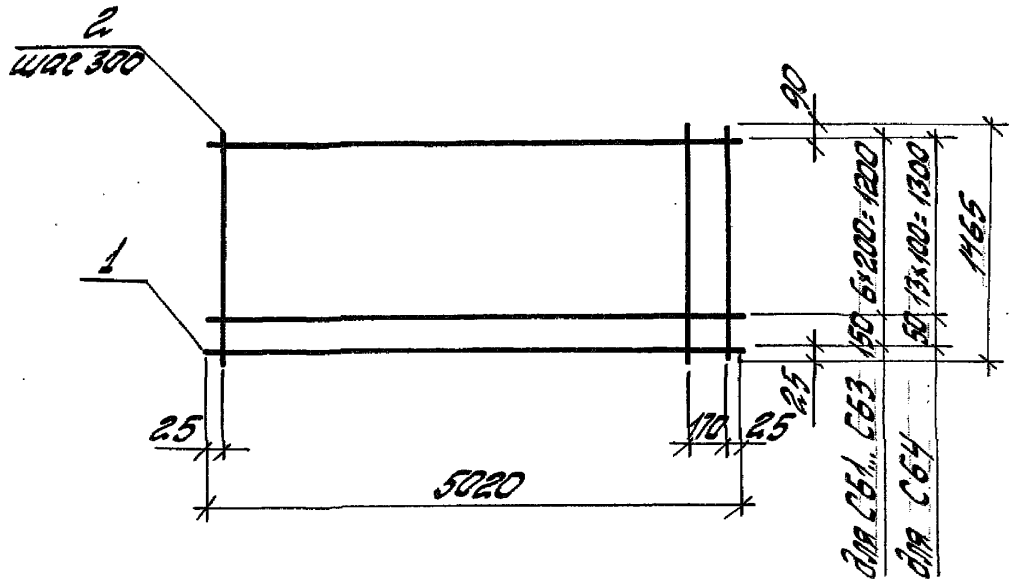

Марка сетки	Поз.	Наименование	Кол.	Масса ед., кг	Масса, кг
С61	1	ф 4 Вр I l=5020	8	0,46	6,0
	2	4 Вр I l=1465	18	0,13	
С62	1	ф 5 Вр I l=5020	8	0,72	8,1
	2	4 Вр I l=1465	18	0,13	
С63	1	ф 6 А III l=5020	8	1,11	11,2
	2	4 Вр I l=1465	18	0,13	
С64	1	ф 5 Вр I l=5020	15	0,72	13,1
	2	4 Вр I l=1465	18	0,13	

Арматура: класса А-III по ГОСТ 5781-82,
класса Вр-I по ГОСТ 6727-80

Инв. № подл. | Подпись и дата | Взам. инв. №

Изм.	Кол.	Лист	№ док.	Подп.	Дата
Исполнил		Сидорова			
Разработ.		Чиркова		Чиркова	
Н. контр.		Чиркова		Чиркова	

1.431.9-31.1-2 - 16

Сетка С61..., С64

Стадия	Лист	Листов
Р		1

ЦНИИПромзданий

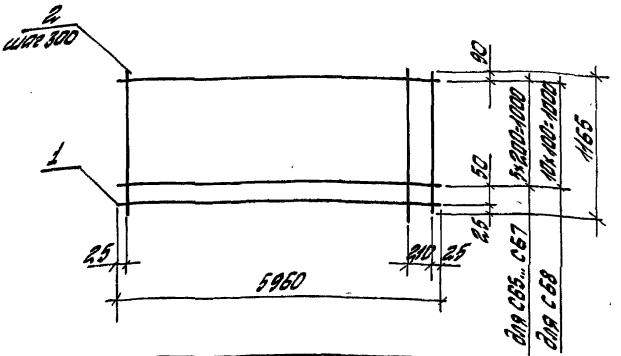

Марка сетки	Поз.	Наименование	кол.	Масса, ед, кг	Масса, кг
С65	1	ф 4 Вр I l = 5960	7	0,55	5,9
	2	4 Вр I l = 1165	21	0,10	
С66	1	ф 5 Вр I l = 5960	7	0,86	8,1
	2	4 Вр I l = 1165	21	0,10	
С67	1	ф 6 А III l = 5960	7	1,32	11,3
	2	4 Вр I l = 1165	21	0,10	
С68	1	ф 5 Вр I l = 5960	12	0,86	12,4
	2	4 Вр I l = 1165	21	0,10	

Арматура: класса А-III по ГОСТ 5781-82,
класса Вр-I по ГОСТ 6727-80

Инв. № подл. | Подпись и дата | Взам. инв. №

Изм.	Кол.	Лист	№ док.	Подп.	Дата
Исполнил		Сидорова			
Разработ.		Чулкова			
Н. контр.		Чулкова			

1.431.9-31.1-2 - 17

Сетка С65...С68

Стадия	Лист	Листов
Р		1

ЦНИИПромзданий

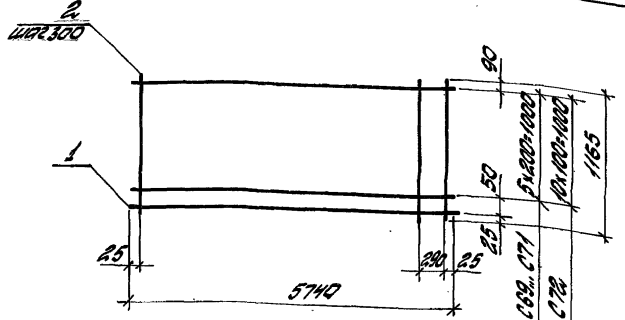

Марка сетки	Поз.	Наименование	Кол.	Масса ед., кг	Масса, кг
С69	1	ф 4 Вр I ℓ=5740	7	0,53	5,7
	2	4 Вр I ℓ=1165	20	0,10	
С70	1	ф 5 Вр I ℓ=5740	7	0,83	7,8
	2	4 Вр I ℓ=1165	20	0,10	
С71	1	ф 6 А III ℓ=5740	7	1,27	10,9
	2	4 Вр I ℓ=1165	20	0,10	
С72	1	ф 5 Вр I ℓ=5740	12	0,83	12,0
	2	4 Вр I ℓ=1165	20	0,10	

Арматура: класса А-III по ГОСТ 5781-82,
класса Вр-I по ГОСТ 6727-80

Инв. № подл. | Подпись и дата | Взам. инв. №

Изм.	Кол.	Лист	№ док.	Подп.	Дата
Составил		Сидорова			
Разработ.		Чиркова			
Н. контр.		Чиркова			

1.431.9-31.1-2-18

Сетки С69, С72

Стадия	Лист	Листов
Р		1

ЦНИИПромзданий

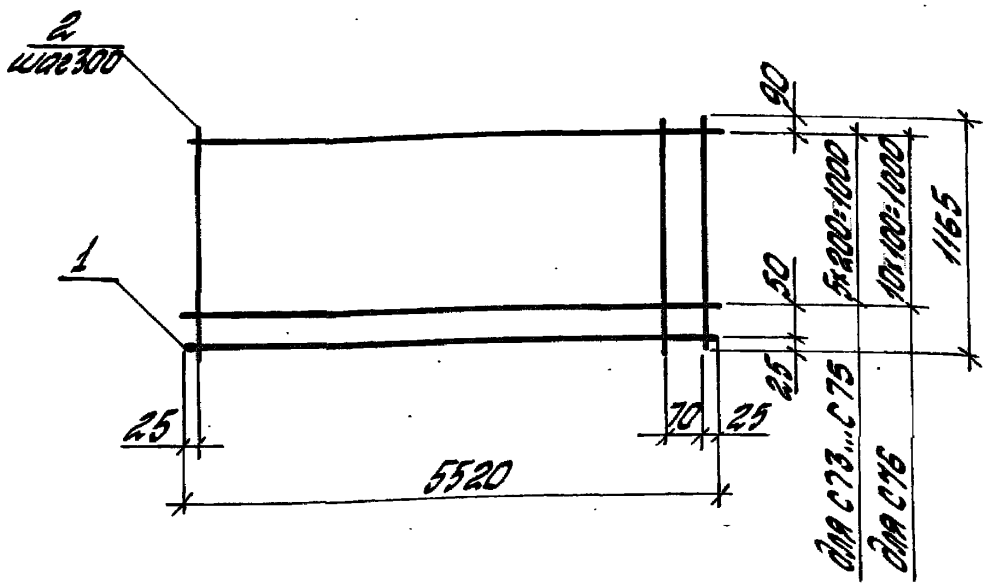

Марка сетки	Поз.	Наименование	Кол.	Масса ед., кг	Масса, кг
С73	1	ф 4 Вр I l = 5520	7	0,50	5,5
	2	4 Вр I l = 1165	20	0,10	
С74	1	ф 5 Вр I l = 5520	7	0,79	7,5
	2	4 Вр I l = 1165	20	0,10	
С75	1	ф 6 А III l = 5520	7	1,22	10,5
	2	4 Вр I l = 1165	20	0,10	
С76	1	ф 5 Вр I l = 5520	12	0,79	11,5
	2	4 Вр I l = 1165	20	0,10	

Арматура: класса А-III по ГОСТ 5781-82,
класса Вр-I по ГОСТ 6727-80

Инв. № подл. | Подпись и дата | Взам. инв. №

Изм.	Кол.	Лист	№ док.	Подп.	Дата
Исполнил		Сидорова			
Разработ.		Чуркова			
Н. контр.		Чуркова			

1.431.9-31.1-2 - 19

Сетка С73... С76

Стадия	Лист	Листов
Р		1

ЦНИИПромзданий

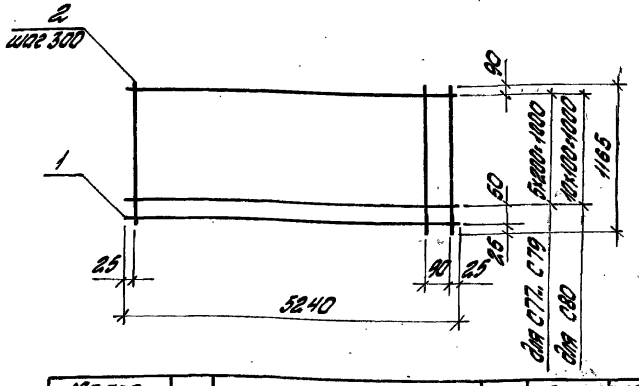

Марка сетки	Поз.	Наименование	Кол.	Масса ед., кг	Масса, кг
С77	1	ф4 Вр-I l=5240	7	0,48	5,3
	2	4 Вр-I l=1165	19	0,10	
С78	1	ф5 Вр-I l=5240	7	0,75	7,1
	2	4 Вр-I l=1165	19	0,10	
С79	1	ф6 А-III l=5240	7	1,16	10,0
	2	4 Вр-I l=1165	19	0,10	
С80	1	ф5 Вр-I l=5240	12	0,75	10,9
	2	4 Вр-I l=1165	19	0,10	

Арматура: класса А-III по ГОСТ 5781-82,
класса Вр-I по ГОСТ 6727-80

Инв.№ подл. | Подпись и дата | Взам.инв.№

Изм.	Кол.	Лист	№док.	Подп.	Дата
Исполнил		Кислерова			
Разработ		Чуркова			
Н.контр.		Чуркова			

1.431.9-31.1-2 - 20

Сетка С77... С80

Стадия	Лист	Листов
Р		1

ЦНИИПромзданий

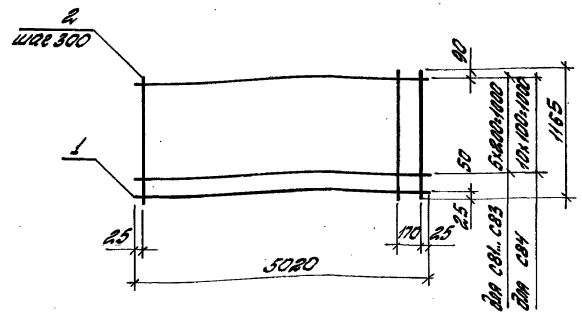

Марка сетки	Поз.	Наименование	Кол.	Масса ед., кг	Масса, кг
С81	1	ф4 Вр-I ℓ=5020	7	0,46	5,0
	2	4 Вр-I ℓ=1165	18	0,10	
С82	1	ф5 Вр-I ℓ=5020	7	0,72	6,8
	2	4 Вр-I ℓ=1165	18	0,10	
С83	1	ф6 AIII ℓ=5020	7	1,11	9,6
	2	4 Вр-I ℓ=1165	18	0,10	
С84	1	ф5 Вр-I ℓ=5020	12	0,72	10,4
	2	4 Вр-I ℓ=1165	18	0,10	

Арматура: класса A-III по ГОСТ 5781-82,
класса Вр-I по ГОСТ 6727-80

Инв.№ подл. | Подпись и дата | Взам.инв.№

Изм.	Кол.	Лист	№док.	Подп.	Дата
Исполнил		Виноградова			
Разработ.		Чуркова		Чуркова	
Н.контр.		Чуркова		Чуркова	

1.431.9-31.1-2 - 21

Сетка С81... С84

Стадия	Лист	Листов
Р		1

ЦНИИПромзданий

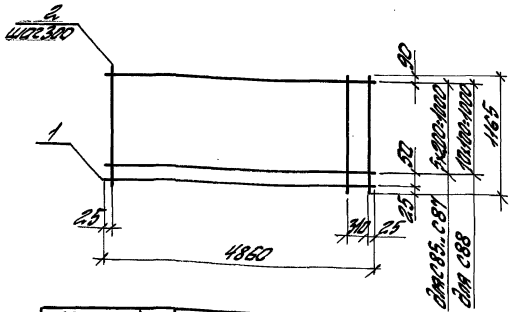

Марка сетки	Поз.	Наименование	Кол.	Масса, ед, кг	Масса, кг
С85	1	Ф4ВрI l=4860	7	0,45	4,8
	2	4ВрI l=1165	17	0,10	
С86	1	Ф5ВрI l=4860	7	0,70	6,6
	2	4ВрI l=1165	17	0,10	
С87	1	Ф6АIII l=4860	1	1,08	9,3
	2	4ВрI l=1165	17	0,10	
С88	1	Ф5ВрI l=4860	12	0,70	9,6
	2	4ВрI l=1165	12	0,10	

Арматура: класса А-III по ГОСТ 5781-82;
класса Вр-I по ГОСТ 6727-80.

Изм	Кол.	Лист	Nдок	Подп.	Дата
Исполнил	Сидлерова				
Разработ.	Чиркова				
Н.контр.	Чиркова				

1.431.9-31.1-2 -22

Сетка С85... С88

Стадия	Лист	Листов
Р		1

ЦНИИПРОМЗДАНИЙ

Инв. № подл. | Подпись и дата | Взам. инв. №

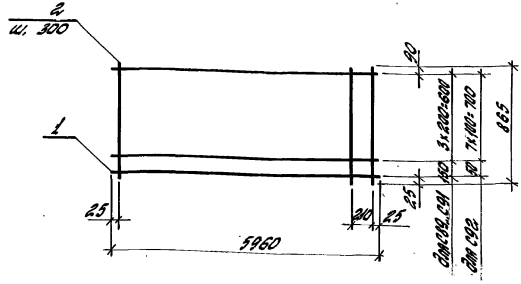

Марка сетки	Поз.	Наименование	Кол.	Масса ед., кг	Масса, кг
С89	1	ф4ВрI l=5960	5	0,55	4,4
	2	ф4ВрI l=865	21	0,08	
С90	1	ф5ВрI l=5960	5	0,86	6,0
	2	4ВрI l=865	21	0,08	
С91	1	ф6АIII l=5960	5	1,32	8,3
	2	4ВрI l=865	21	0,08	
С92	1	ф5ВрI l=5960	9	0,86	9,4
	2	4ВрI l=865	21	0,08	

Арматура: класса А-III по ГОСТ 5781-82,
класса ВрI по ГОСТ 6727-80.

Изм.	Кол.	Лист	Ндок.	Подп.	Дата
Исполнил	Сидлерова				
Разработ.	Чиркова				
Н.контр.	Чиркова				

1.431.9-31.1-2 -23

Сетка С89... С92

Стадия	Лист	Листов
Р		1

ЦНИИПРОМЗДАНИЙ

Инв. № подл. | Подпись и дата | Взам. инв. №

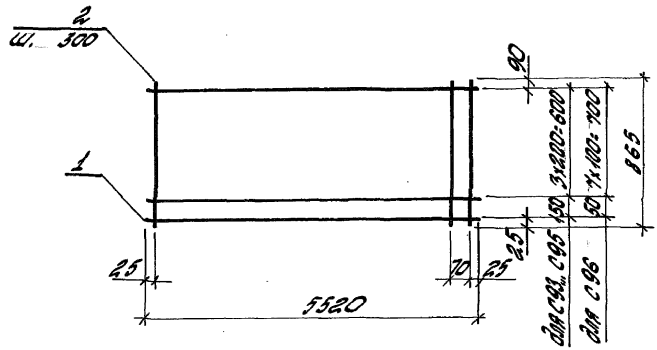

Марка сетки	Поз.	Наименование	Кол.	Масса, ед, кг	Масса, кг
С93	1	ф 4ВрI l=5520	5	0,51	4,2
	2	4ВрI l=865	20	0,08	
С94	1	ф 5ВрI l=5520	5	0,79	5,6
	2	4ВрI l=865	20	0,08	
С95	1	ф 6АIII l=5520	5	1,23	7,8
	2	4ВрI l=865	20	0,08	
С96	1	ф 5ВрI l=5520	9	0,79	8,7
	2	4ВрI l=865	20	0,08	

Арматура: класса А-III по ГОСТ 5781-82,
класса Вр-I по ГОСТ 6727-80

Изм.	Кол.	Лист	№док.	Подп.	Дата
Исполнил	Сидлерова				
Разработ	Чиркова				
Н.контр.	Чиркова				

1.431.9-31.1-2 -24

Сетка С93... С96

Стадия	Лист	Листов
Р		1

ЦНИИПРОМЗДАНИЙ

Инв. № подл. | Подпись и дата | Взам. инв. №

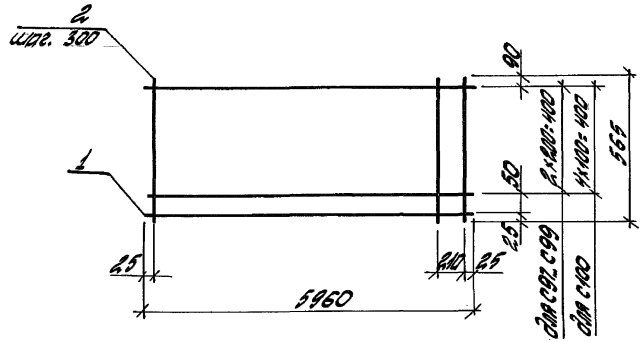

Марка сетки	Поз.	Наименование	Кол.	Масса ед., кг	Масса, кг
С97	1	Ф4ВрI l=5960	4	0,55	3,3
	2	4ВрI l=565	21	0,05	
С98	1	Ф5ВрI l=5960	4	0,86	4,5
	2	4ВрI l=565	21	0,05	
С99	1	Ф6АIII l=5960	4	1,32	6,3
	2	4ВрI l=565	21	0,05	
С100	1	Ф5ВрI l=5960	6	0,86	6,2
	2	4ВрI l=565	21	0,05	

Арматура: класса А-III по ГОСТ 5781-82,
класса Вр-I по ГОСТ 6727-80.

Изм.	Кол.	Лист	Nдок.	Подп.	Дата
Исполнил	Сидлерова				
Разработ.	Чуркова				
Н.контр.	Чуркова				

1.431.9-31.1-2 -25

Сетка С97... С100

Стадия	Лист	Листов
Р		1

ЦНИИПРОМЗДАНИЙ

Инв. N подл. | Подпись и дата | Взам. инв. N

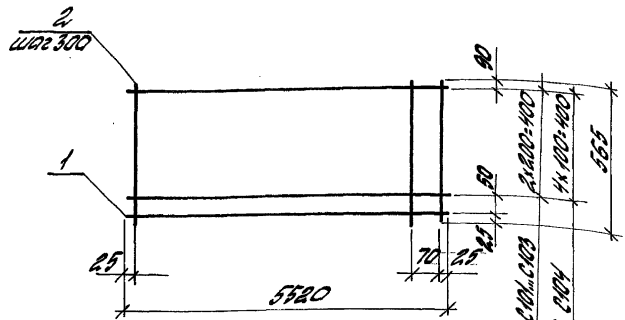

Марка сетки	Поз.	Наименование	Кол.	Масса ед., кг	Масса, кг
С101	1	ф 4 Вр I ℓ = 5520	4	0,50	3,0
	2	4 Вр I ℓ = 565	20	0,05	
С102	1	ф 5 Вр I ℓ = 5520	4	0,79	4,2
	2	4 Вр I ℓ = 565	20	0,05	
С103	1	ф 6 А III ℓ = 5520	4	1,22	5,9
	2	4 Вр I ℓ = 565	20	0,05	
С104	1	ф 5 Вр I ℓ = 5520	6	0,79	5,7
	2	4 Вр I ℓ = 565	20	0,05	

Арматура: класса А-III по ГОСТ 5781-82,
класса Вр-I по ГОСТ 6727-80

Инв. № подл. | Подпись и дата | Взам. инв. №

Изм.	Кол.	Лист	№ док.	Подп.	Дата
Исполнил			Сидорова		
Разработ.			Чуркова		
Н. контр.			Чуркова		

1.431.9-31.1-2 -26

Сетки С101...С104

Стадия	Лист	Листов
Р		1

ЦНИИПромзданий

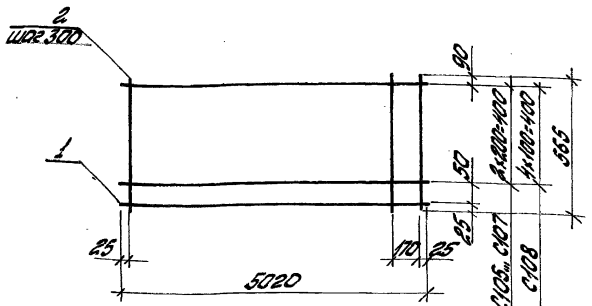

Марка сетки	Поз.	Наименование	Кол.	Масса ед., кг	Масса, кг
С105	1	ф 4 Вр I ℓ = 5020	4	0,46	2,7
	2	4 Вр I ℓ = 565	18	0,05	
С106	1	ф 5 Вр I ℓ = 5020	4	0,72	3,8
	2	4 Вр I ℓ = 565	18	0,05	
С107	1	ф 6 А III ℓ = 5020	4	1,11	5,3
	2	4 Вр I ℓ = 565	18	0,05	
С108	1	ф 5 Вр I ℓ = 5020	6	0,72	5,2
	2	4 Вр I ℓ = 565	18	0,05	

Арматура: класса А-III по ГОСТ 5781-82,
класса Вр-I по ГОСТ 6727-80.

Инв. № подл. | Подпись и дата | Взам. инв. №

Изм.	Кол.	Лист	№ док.	Подп.	Дата
Исполнил	Сидельников				
Разработ.	Чурсова				
Н. контр.	Чурсова				

1.431.9-31.1-2 -27

Сетка С105... С108

Стадия	Лист	Листов
Р		1

ЦНИИПромзданий

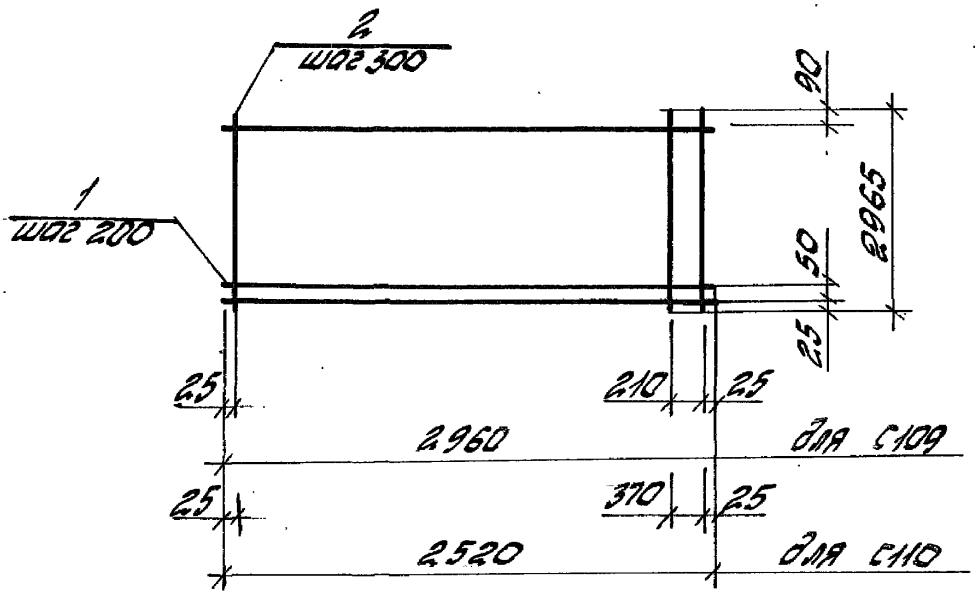

Марка сетки	поз.	Наименование	кол.	Масса ед., кг	Масса, кг
С109	1	ф4 Вр I l=2960	16	0,27	9,1
	2	5 Вр I l=2965	11	0,43	
С110	1	ф4 Вр I l=2520	16	0,23	7,6
	2	5 Вр I l=2965	9	0,43	

Арматура класса Вр-I по ГОСТ 6727-80

Инв. № подл. | Подпись и дата | Взам. инв. №

Изм.	Кол.	Лист	№ док.	Подп.	Дата
Исполнил		Сидорова			
Разработ.		Чуркова			
Н. контр.		Чуркова			

1.431.9-31.1-2 - 28

Сетка С109... С110

Стадия	Лист	Листов
Р		1

ЦНИИПромзданий

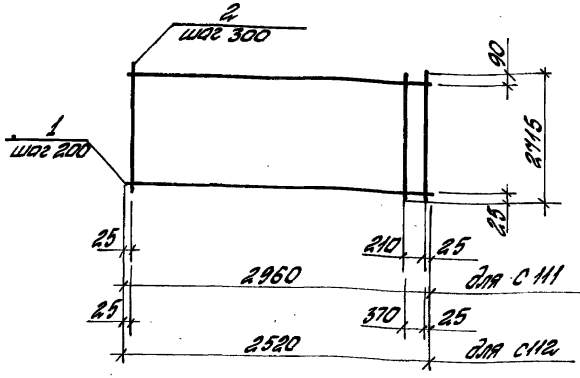

Марка сетки	Поз.	Наименование	Кол	Масса, ед., кг	Масса, кг
С111	1	ф 4 Вр I l = 2960	14	0,27	8,1
	2	5 Вр I l = 2715	11	0,39	
С112	1	ф 4 Вр I l = 2520	14	0,23	7,1
	2	5 Вр I l = 2715	10	0,39	

Арматура класса Вр-I по ГОСТ 6727-80

Изм.	Кол.	Лист	№ док.	Подп.	Дата
Исполнил		Сидорова			
Главный		Чиркова			
Н. контр.		Чиркова			

1.431.9-31.1-2 -29

Сетка С111...С112

Стадия	Лист	Листов
Р		1

ЦНИИПРОМЗДАНИЙ

Инв. № подл. | Подпись и дата | Взам. инв. №

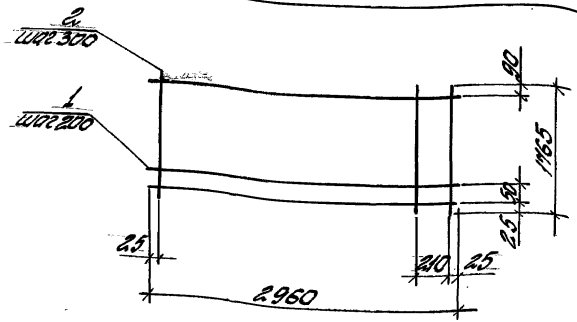

Марка сетки	Поз.	Наименование	Кол.	Масса ед., кг	Масса, кг
С113	1	⌀ 4 Вр I l = 2960	10	0,27	4,5
	2	4 Вр I l = 1765	11	0,16	

Арматура класса Вр-I по ГОСТ 6727-80

Изм	Кол.	Лист	Nдок.	Подп.	Дата
Исполнил		Сидлерова			
Разработ		Чиркова		Чирков	
Н. контр.		Чиркова		Чирков	

1.431.9-31.1-2 -30

Сетка С113

Стадия	Лист	Листов
Р		1

ЦНИИПРОМЗДАНИЙ

Инв. № подл. | Подпись и дата | Взам. инв. №

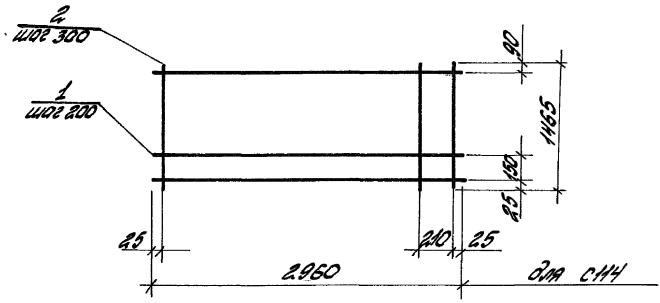

Марка сетки	Поз.	Наименование	Кол.	Масса, ед, кг	Масса, кг
сн4	1	ф 4 Вр I ℓ=2960	8	0,27	3,6
	2	4 Вр I ℓ= 1465	11	0,13	

Арматура класса Вр-I по ГОСТ 6727-80

Изм.	Кол.	Лист	№док.	Подп.	Дата
Исполнил		Сидорова			
Разработ.		Чуйкова			
Н.контр.		Чуйкова			

1.431.9-31.1-2 -31

Сетка сн4

Стадия	Лист	Листов
Р		1

ЦНИИПРОМЗДАНИЙ

Инв.№ подл. | Подпись и дата | Взам.инв.№

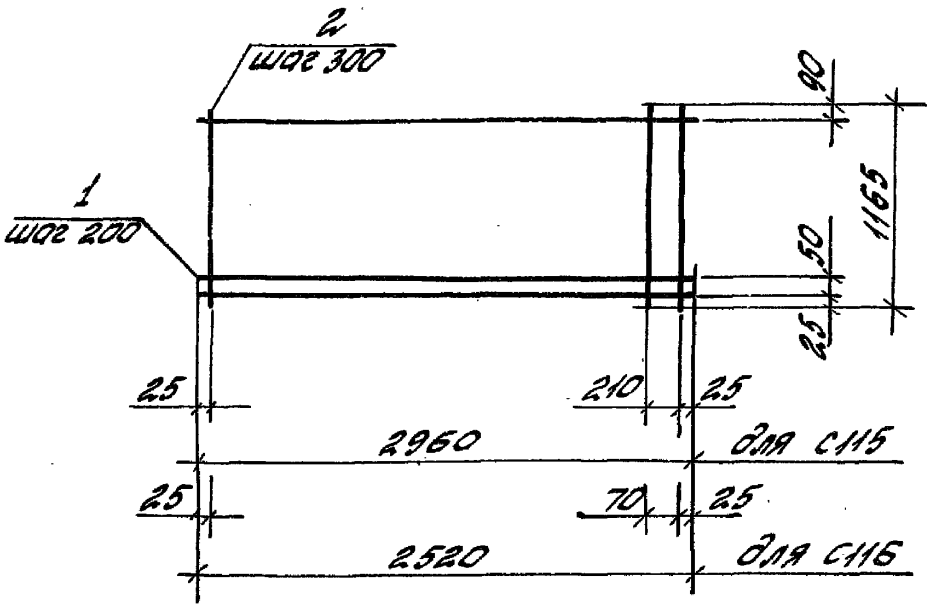

Марка сетки	Поз.	Наименование	Кол.	Масса, ед., кг	Масса, кг
С115	1	Ф 4 Вр I ℓ = 2960	7	0,27	3,1
	2	4 Вр I ℓ = 1165	11	0,11	
С116	1	Ф 4 Вр I ℓ = 2520	7	0,23	2,7
	2	4 Вр I ℓ = 1165	10	0,11	

Арматура класса Вр I по ГОСТ 6727-80.

Изм.	Кол.	Лист	№ док.	Подп.	Дата
Исполнил		Сидельцева			
Разработ		Чулкова			
Н. контр.		Чулкова			

1.431.9-31.1-2-32

Сетка С115...С116

Стадия	Лист	Листов
Р		1

ЦНИИПромзданий

Инв. № подл. | Подпись и дата | Взам. инв. №

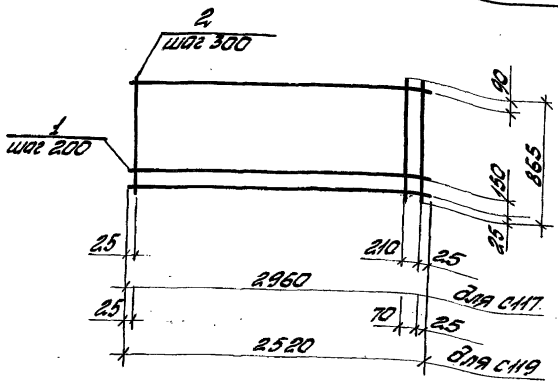

Марка сетки	Поз.	Наименование	Кол.	Масса ед., кг	Масса, кг
С117	1	ф 4 Вр I l = 2960	5	0,27	2,2
	2	4 Вр I l = 865	11	0,08	
С119	1	ф 4 Вр I l = 2520	5	0,23	2,0
	2	4 Вр I l = 865	10	0,08	

Арматура класса Вр I по ГОСТ 6727-80

Инв. № подл. | Подпись и дата | Взам. инв. №

Изм.	Кол.	Лист	№ док.	Подп.	Дата
Исполнил			Сидорова	Сидор	
Проверил			Чирсова	Чирсов	
Н. контр.			Чирсова	Чирсов	

1.431.9-31.1-2 - 33

Сетка С117... С119

Стадия	Лист	Листов
Р		1

ЦНИИПромзданий

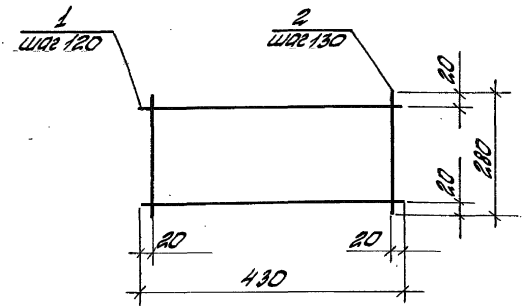

Поз.	Наименование	Кол.	Масса ед., кг	Масса, кг
1.	ф 5 Вр I l = 430	3	0,06	0,34
2	5 Вр I l = 280	4	0,04	

Арматура класса Вр-I по ГОСТ 6727-80

Изм.	Кол.	Лист	Ндок.	Подп.	Дата
Исполнил		Сиблерова			
Разработ		Чиркова			
Н.контр.		Чиркова			

1.431.9-31.1-2 -34

Сетка с 118

Стадия	Лист	Листов
Р		1

ЦНИИПРОМЗДАНИЙ

Инв.№ подл. | Подпись и дата | Взам.инв.№

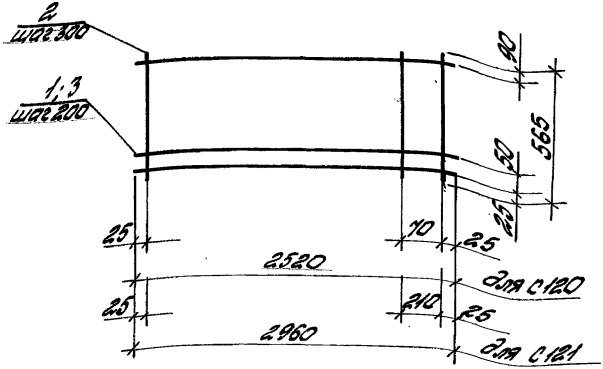

Марка сетки	Поз.	Наименование	Кол.	Масса, ед., кг	Масса, кг
с120	1	ф 4ВрI l=2520	4	0,23	1,4
	2	4ВрI l=565	10	0,05	
с121	3	ф 4ВрI l=2960	4	0,27	1,6
	2	4ВрI l=565	11	0,05	

Арматура класса Вр-I по ГОСТ 6727-80.

Изм.	Кол.	Лист	Ндок.	Подп.	Дата
Исполнил	Сидорова				
Разработ.	Чиркова				
Н.контр.	Чиркова				

1.431.9-31.1-2 -35

Сетка с120, с121

Стадия	Лист	Листов
Р		1

ЦНИИПРОМЗДАНИЙ

Инв.№ подл. | Подпись и дата | Взам.инв.№

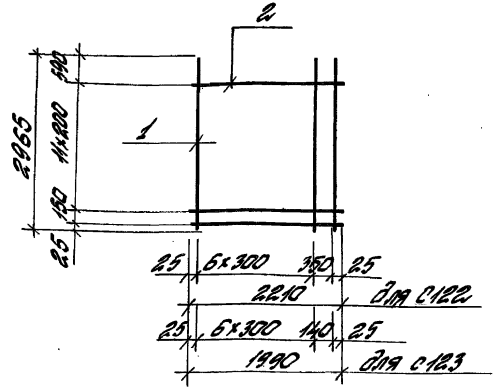

Марка сетки	Поз.	Наименование	Кол.	Масса ед., кг	Масса, кг
С122	1	⌀ 5 Вр I l=2965	8	0,43	6,0
	2	⌀ 4 Вр I l=2210	13	0,20	
С123	1	⌀ 5 Вр I l=2965	8	0,43	5,8
	2	⌀ 4 Вр I l=1990	13	0,18	

Арматура класса Вр-I по ГОСТ 6727-80

Инв. № подл. | Подп. и дата | Взам. инв. №

Изм.	Кол.	Лист	№ докум.	Подп.	Дата
Исполнил		Сысоева			
Разработ		Чирков			
Н. контр.		Чирков			

1.431.9-31.1-2 - 36

Сетка С122, С123

Стадия	Лист	Листов
Р		1

ЦНИИПРОМЗДАНИЙ

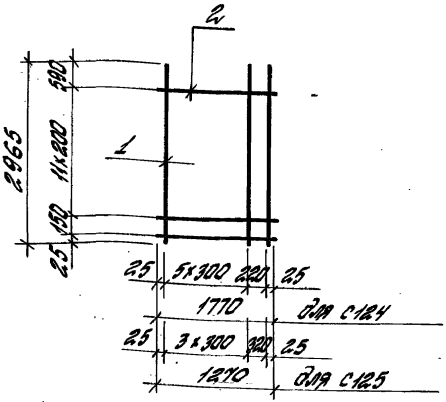

Марка сетки	Поз.	Наименование	Кол.	Масса ед., кг	Масса, кг
С124	1	Ф5ВрI l=2965	7	0,43	5,1
	2	Ф4ВрI l=1770	13	0,16	
С125	1	Ф5ВрI l=2965	5	0,43	3,7
	2	Ф4ВрI l=1270	19	0,12	

Арматура класса Вр-I по ГОСТ 6727-80

Изм.	Кол.	Лист	№док.	Подп.	Дата	1.431.9-31.1-2 -37		
Исполнил	Сидлерова					Сетка С124, С125	Стадия	Лист	Листов
Разработ.	Чиркова						Р		1
Н.контр.	Чиркова						ЦНИИПРОМЗДАНИЙ		

Инв.№ подл. | Подпись и дата | Взам.инв.№

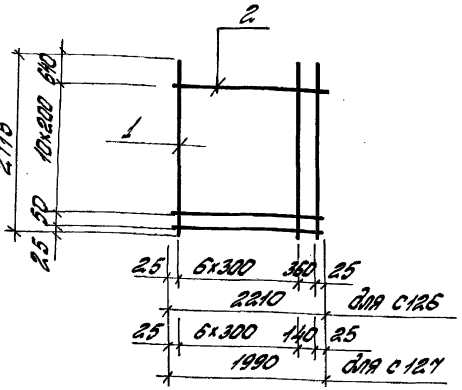

Марка сетки	Поз.	Наименование	кол.	Масса ед., кг	Масса, кг
С126	1	ф5Вр-I ℓ=2715	8	0,39	5,5
	2	ф4Вр-I ℓ=2210	12	0,20	
С127	1	ф5Вр-I ℓ=2715	8	0,39	5,3
	2	ф4Вр-I ℓ=1990	12	0,18	

Арматура класса Вр-I по ГОСТ 6727-80

Инв.№ подл. | Подпись и дата | Взам.инв.№

Изм.	Кол.	Лист	№док.	Подп.	Дата
Исполнил		Сидорова			
Разработ.		Чуркова			
Н.контр.		Чуркова			

1.431.9-31.1-2 -38

Сетка С126,... С127

Стадия	Лист	Листов
Р		1

ЦНИИПРОМЗДАНИЙ

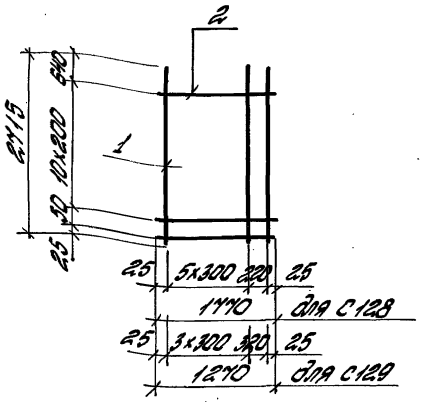

Марка сетки	Поз.	Наименование	Кол.	Масса, ед., кг	Масса, кг
С128	1	Ф5ВрI l=2715	7	0,39	4,7
	2	Ф4ВрI l=1770	12	0,16	
С129	1	Ф5ВрI l=2715	5	0,39	3,4
	2	Ф4ВрI l=1270	12	0,12	

Арматура класса Вр-I по ГОСТ 6727-80

Изм.	Кол.	Лист	№док.	Подп.	Дата	1.431.9-31.1-2 -39			
Исполнил		Сидлерова				Сетка С128, С129	Стадия	Лист	Листов
Разработ.		Чиркова		Чирков			Р		1
Н.контр.		Чиркова		Чирков			ЦНИИПРОМЗДАНИЙ		

Инв.№ подл. | Подпись и дата | Взам.инв.№

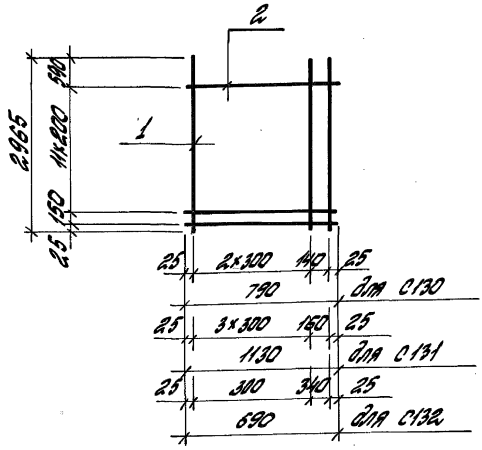

Марка сетки	Поз.	Наименование	Кол.	Масса ед., кг	Масса, кг
С130	1	ф 5Вр-I l=2965	4	0,43	2,6
	2	ф 4Вр-I l= 790	13	0,07	
С131	1	ф 5Вр-I l= 2965	5	0,43	3,5
	2	ф 4Вр-I l= 1130	13	0,10	
С132	1	ф 5Вр-I l= 2965	3	0,43	2,1
	2	ф 4Вр-I l= 690	13	0,06	

Арматура класса Вр-I по ГОСТ 6727-80

Инв.№ подл. | Подпись и дата | Взам.инв.№

Изм.	Кол.	Лист	№док.	Подп.	Дата
Составил		Дубровова			
Разработ.		Чуркова			
Н.контр.		Чуркова			

1.1319-31.1-2 -40

Сетка С130... С132

Стадия	Лист	Листов
Р		1

ЦНИИПромзданий

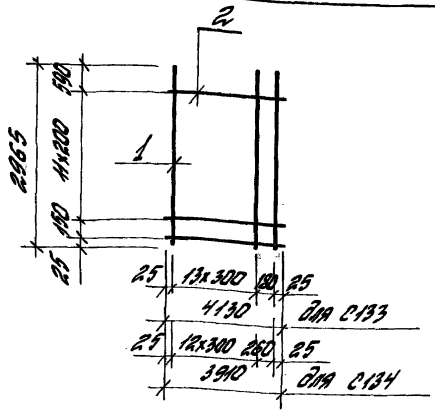

Марка сетки	Поз.	Наименование	Кол.	Масса ед., кг	Масса, кг
С133	1	ф5ВрI l=2965	15	0,43	11,4
	2	ф4ВрI l=4130	13	0,38	
С134	1	ф5ВрI l=2965	14	0,43	9,8
	2	ф4ВрI l=3190	13	0,29	

Арматура класса Вр-I по ГОСТ 6727-80

Изм.	Кол.	Лист	№док.	Подп.	Дата
Исполнил.		Сидорова			
Разработ.		Чуркова			
Н.контр.		Чуркова			

1.431.9-31.1-2 - 41

Сетка С133... С134

Стадия	Лист	Листов
Р		1

ЦНИИПРОМЗДАНИЙ

Инв.№ подл. | Подпись и дата | Взам.инв.№

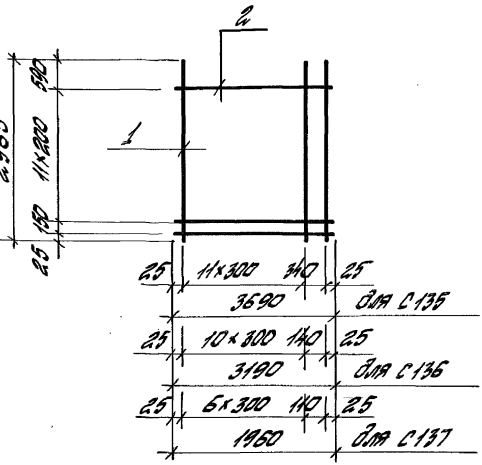

Марка сетки	Поз.	Наименование	Кол.	Масса ед., кг	Масса, кг
С135	1	ф5ВрI l=2965	13	0,43	10,0
	2	ф4ВрI l=3590	13	0,34	
С136	1	ф5ВрI l=2965	12	0,43	8,9
	2	ф4ВрI l=3190	13	0,29	
С137	1	ф5ВрI l=2965	8	0,43	5,8
	2	ф4ВрI l=1960	13	0,18	

Арматура класса Вр-I по ГОСТ 6727-80

Инв.№ подл. | Подпись и дата | Взам.инв.№

Изм.	Кол.	Лист	№док.	Подп.	Дата
Исполнил		Гайдерова			
Разработ.		Чирков			
Н.контр.		Чирсова			

1.431.9-31.1-2 -42

Сетка С135... С137

Стадия	Лист	Листов
Р		1

ЦНИИПРОМЗДАНИЙ

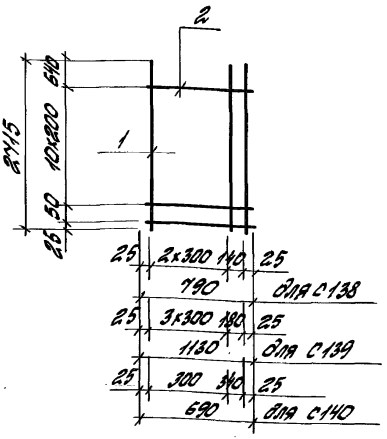

Марка сетки	Поз.	Наименование	Кол.	Масса ед., кг	Масса, кг
С138	1	ф5ВрI l=2715	5	0,39	3,1
	2	ф4ВрI l=1130	12	0,10	
С139	1	ф5ВрI l=2715	4	0,39	2,4
	2	ф4ВрI l=790	12	0,07	
С140	1	ф5ВрI l=2715	3	0,39	1,9
	2	ф4ВрI l=590	12	0,06	

Арматура класса Вр-I по ГОСТ 6727-80

Инв.№ подл. | Подпись и дата | Взам.инв.№

Изм.	Кол.	Лист	№док.	Подп.	Дата
Исполнил.		Сидорова			
Разработ.		Чуркова			
Н.контр.		Чуркова			

1.431.9-31.1-2 -43

Сетка С138... С140

Стадия	Лист	Листов
Р		1

ЦНИИПромзданий

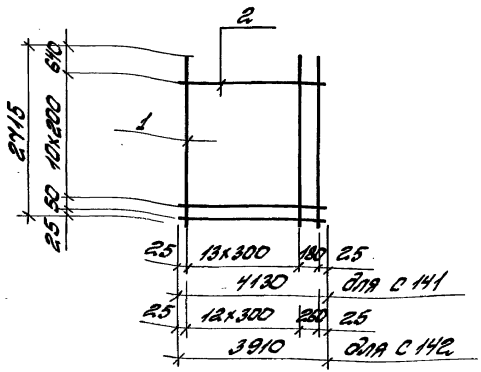

Марка сетки	Поз.	Наименование	Кол.	Масса ед., кг	Масса, кг
С 141	1	ф5Вр I l=2715	15	0,39	12,4
	2	ф4Вр I l=4130	12	0,38	
С 142	1	ф5Вр I l=2715	14	0,39	9,8
	2	ф4Вр I l=3910	12	0,36	

Арматура класса Вр-I по ГОСТ 6727-80

Инв.№ подл. | Подп. и дата | Взам. инв.№

Изм.	Кол.	Лист	№док.	Подп.	Дата
Исполнил		Соболева			
Разработ		Чуракова			
Н.контр.		Чуракова			

1.431.9-31.1-2 - 44

Сетка С141... С142

Стадия	Лист	Листов
Р		1

ЦНИИПромзданий

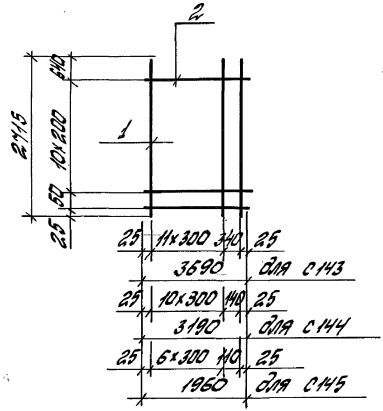

Марка сетки	Поз.	Наименование	Кол.	Масса ед., кг	Масса, кг
С143	1	ф5 Вр-I l=2715	13	0,39	9,2
	2	ф4 Вр-I l=3690	12	0,34	
С144	1	ф5 Вр-I l=2715	12	0,39	8,2
	2	ф4 Вр-I l=3190	12	0,29	
С145	1	ф5 Вр-I l=2715	8	0,39	5,3
	2	ф4 Вр-I l=1960	12	0,18	

Арматура класса Вр-I по ГОСТ 6727-80.

Инв.№ подл. | Подпись и дата | Взам.инв.№

Изм.	Кол.	Лист	№док.	Подп.	Дата
Исполнил		Сидельников			
Разработ.		Чуракова			
Н.контр.		Чуракова			

1.431.9-31.1-2 - 45

Сетка С143... С145

Стадия	Лист	Листов
Р		1

ЦНИИПромзданий

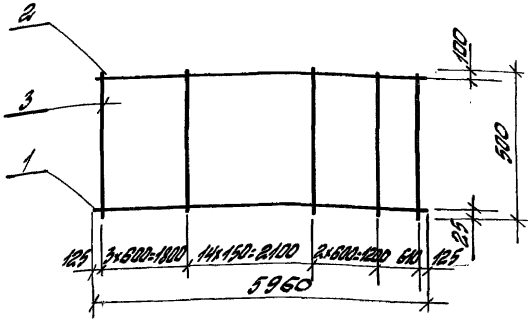

Марка сетки	Поз.	Наименование	Кол.	Масса ед., кг	Масса, кг
С146	1	ф 14 AIII l=5960	1	1,20	12,4
	2	ф 10 AIII l=5960	1	3,68	
	3	ф 5 BpI l=500	21	0,07	
С147	1	ф 16 AIII l=5960	1	9,40	14,6
	2	ф 10 AIII l=5960	1	3,68	
	3	ф 5 BpI l=500	21	0,07	
С148	1	ф 18 AIII l=5960	1	11,91	17,1
	2	ф 10 AIII l=5960	1	3,68	
	3	ф 5 BpI l=500	21	0,07	
С149	1	ф 20 AIII l=5960	1	14,7	21,5
	2	ф 12 AIII l=5960	1	5,29	
	3	ф 5 BpI l=500	21	0,07	

Арматура: класса A-III по ГОСТ 5781-82,
класса BpI по ГОСТ 6727-80

Инв. № подл. | Подпись и дата | Взам. инв. №

Изм.	Кол.	Лист	№ док.	Подп.	Дата
Исполнил		сидорова		Сид	
Разработ		Чуркова		Чурк	
Н. контр.		Чуркова		Чурк	

1.431.9-31.1-2 - 46

Сетки С146... С149

Стадия	Лист	Листов
Р		1

ЦНИИПРОМЗДАНИЙ

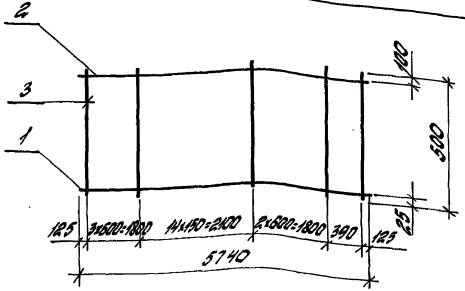

Марка сетки	Поз.	Наименование	Кол.	Масса, ед, кг	Масса, кг
С150	1	ф14АIII l=5740	1	6,93	12,0
	2	ф10АIII l=5740	1	3,54	
	3	ф5ВрI l=500	21	0,07	
С151	1	ф16АIII l=5740	1	9,07	14,1
	2	ф10АIII l=5740	1	3,54	
	3	ф5ВрI l=500	21	0,07	
С152	1	ф18АIII l=5740	1	11,46	16,5
	2	ф10АIII l=5740	1	3,54	
	3	ф5ВрI l=500	21	0,07	
С153	1	ф20АIII l=5740	1	14,18	20,8
	2	ф12АIII l=5740	1	5,10	
	3	ф5ВрI l=500	21	0,07	

Арматура: класса А-III по ГОСТ 5781-82,
класса ВрI по ГОСТ 6727-80

Изм.	Кол.	Лист	Nдок.	Подп.	Дата
Исполнил	Сидорова				
Разработ.	Чуркова				
Н. контр.	Чуркова				

1.431.9-31.1-2 -47

Сетка С150... С153

Стадия	Лист	Листов
Р		1

ЦНИИПРОМЗДАНИЙ

Инв. № подл. | Подпись и дата | Взам. инв. №

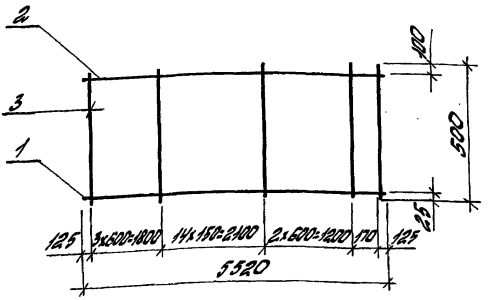

Марка сетки	Поз.	Наименование	Кол.	Масса, ед., кг	Масса, кг
С154	1	ф12АIII l=5520	1	4,90	9,8
	2	ф10АIII l=5520	1	3,41	
	3	ф5ВрI l=500	21	0,07	
С155	1	ф14АIII l=5520	1	6,68	11,6
	2	ф10АIII l=5520	1	3,41	
	3	ф5ВрI l=500	21	0,07	
С156	1	ф18АIII l=5520	1	11,04	15,9
	2	ф10АIII l=5520	1	3,41	
	3	ф5ВрI l=500	21	0,07	

Арматура: класса А-III по ГОСТ 5781-82,
класса ВрI по ГОСТ 6727-80

Изм.	Кол.	Лист	Nдок.	Подп.	Дата
Исполнил	Сидлерова				
Разработ.	Чиркова				
Н.контр.	Чиркова				

1.431.9-31.1-2 -48

Сетка С154... С156

Стадия	Лист	Листов
Р		1

ЦНИИПРОМЗДАНИЙ

Инв. № подл. | Подпись и дата | Взам. инв. №

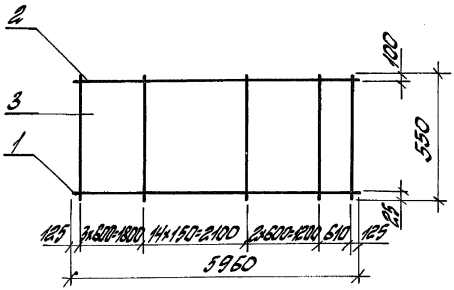

Марка сетки	Поз.	Наименование	Кол.	Масса, ед., кг	Масса, кг
С157	1	Ф14АIII l=5960	1	7,21	12,6
	2	Ф10АIII l=5960	1	3,68	
	3	Ф5ВрI l=550	21	0,08	
С158	1	Ф16АIII l=5960	1	9,42	14,8
	2	Ф10АIII l=5960	1	3,68	
	3	Ф5ВрI l=550	21	0,08	
С159	1	Ф18АIII l=5960	1	11,92	12,3
	2	Ф10АIII l=5960	1	3,68	
	3	Ф5ВрI l=550	21	0,08	
С160	1	Ф20АIII l=5960	1	14,72	21,7
	2	Ф12АIII l=5960	1	5,29	
	3	Ф5ВрI l=550	21	0,08	

Арматура: класса А-III по ГОСТ 5781-82,
класса Вр-I по ГОСТ 6727-80

Изм.	Кол.	Лист	Nдок.	Подп.	Дата
Исполнил	Сидлерова				
Разработ	Чирковa				
Н.контр.	Чирковa				

1.431.9-31.1-2 -49

Сетка С157... С160

Стадия	Лист	Листов
Р		1

ЦНИИПРОМЗДАНИЙ

Инв. № подл. | Подпись и дата | Взам. инв. №

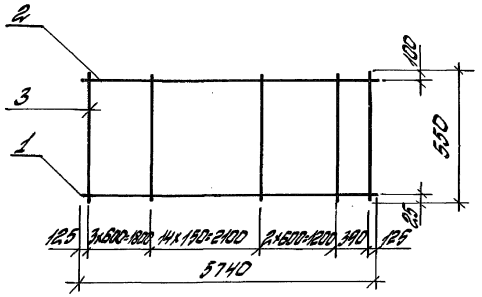

Марка сетки	Поз.	Наименование	Кол.	Масса ед. кг	Масса, кг
С161	1	ф14АIII l=5740	1	6,95	12,2
	2	ф10АIII l=5740	1	3,54	
	3	ф5ВрI l=550	21	0,08	
С162	1	ф16АIII l=5740	1	9,07	14,3
	2	ф10АIII l=5740	1	3,54	
	3	ф5ВрI l=550	21	0,08	
С163	1	ф18АIII l=5740	1	11,48	16,7
	2	ф10АIII l=5740	1	3,54	
	3	ф5ВрI l=550	21	0,08	
С164	1	ф20АIII l=5740	1	14,18	21,0
	2	ф12АIII l=5740	1	5,10	
	3	ф5ВрI l=550	21	0,08	

Арматура: класса А-III по ГОСТ 5781-82,
класса ВрI по ГОСТ 6727-80

Изм	Кол	Лист	Nдок	Подп	Дата
Исполнил	Сидлерова				
Разработ.	Чиркова				
Н.контр.	Чиркова				

1.431.9-31.1-2 -50

Сетка С161... С164

Стадия	Лист	Листов
Р		1

ЦНИИПРОМЗДАНИЙ

Инв.№ подл. | Подпись и дата | Взам. инв.№

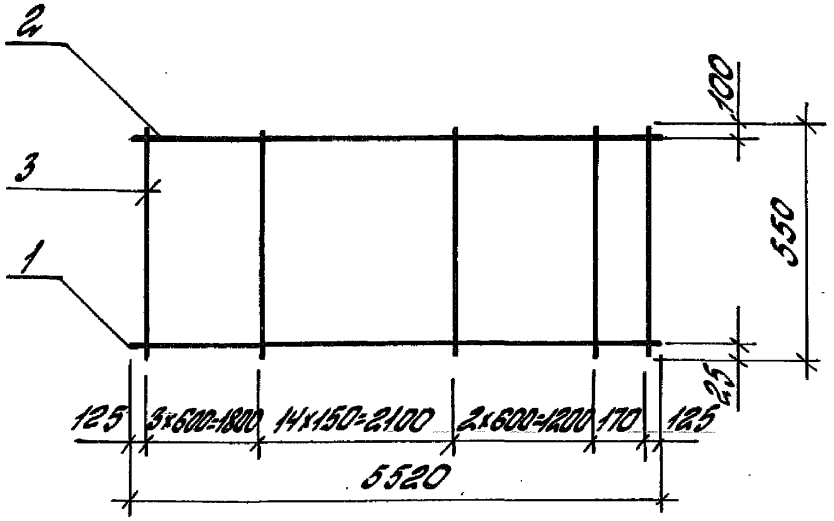

Марка сетки	Поз.	Наименование	Кол.	Масса, ед., кг	Масса, кг
С165	1	ф12 А-III l=5520	1	4,90	10,0
	2	ф10 А-III l=5520	1	3,41	
	3	ф5 Вр-I l=550	21	0,08	
С166	1	ф14 А-III l=5520	1	6,68	11,8
	2	ф10 А-III l=5520	1	3,41	
	3	ф5 Вр-I l=550	21	0,08	
С167	1	ф18 А-III l=5520	1	11,04	15,1
	2	ф10 А-III l=5520	1	3,41	
	3	ф5 Вр-I l=550	21	0,08	

Арматура: класса А-III по ГОСТ 5781-82,
класса Вр-I по ГОСТ 6727-80

Инв. № подл. | Подпись и дата | Взам. инв. №

Изм.	Кол.	Лист	№док.	Подп.	Дата
Исполнил		Соболева			
Разработ.		Чуркова		Чурк	
Н.контр.		Чуркова		Чурк	

1.431.9-31.1-2 -51

Сетка С165... С167

Стадия	Лист	Листов
		1

ЦНИИПромзданий

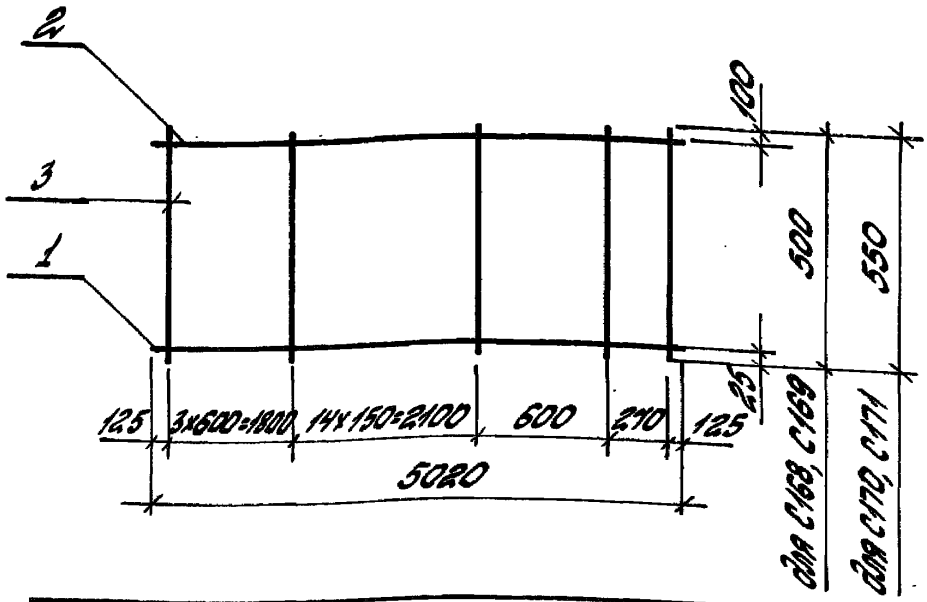

Марка сетки	Поз.	Наименование	Кол.	Масса, ед, кг	Масса, кг
С168	1	ф14 AIII l=5020	1	6,07	9,4
	2	ф8 AIII l=5020	1	1,98	
	3	ф5 BpI l=500	20	0,07	
С169	1	ф16 AIII l=5020	1	7,93	12,4
	2	ф10 AIII l=5020	1	3,10	
	3	ф5 BpI l=500	20	0,07	
С170	1	ф14 AIII l=5020	1	6,07	9,7
	2	ф8 AIII l=5020	1	1,98	
	3	ф5 BpI l=550	20	0,08	
С171	1	ф16 AIII l=5020	1	7,93	12,6
	2	ф10 AIII l=5020	1	3,10	
	3	ф5 BpI l=550	20	0,08	

Арматура: класса A-III по ГОСТ 5781-82,
класса Bp-I по ГОСТ 6727-80

Инв.№ подл. | Подпись и дата | Взам.инв.№

Изм.	Кол.	Лист	№док.	Подп.	Дата
Исполнил		Сидерова			
Разработ.		Чуясова			
Н.контр.		Чуясова			

1.431.9-31.1-2 -52

Сетка С168... С171

Стадия	Лист	Листов
Р		1

ЦНИИПРОМЗДАНИЙ

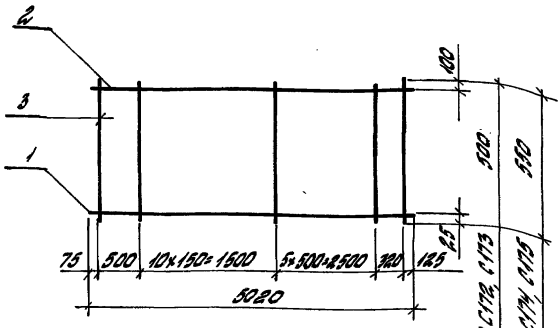

Марка сетки	Поз.	Наименование	Кол.	Масса ед., кг	Масса, кг
С172	1	ф14 AIII l=5020	1	6,07	9,3
	2	ф8 AIII l=5020	1	1,98	
	3	ф5 BpI l=500	18	0,07	
С173	1	ф18 AIII l=5020	1	7,93	12,3
	2	ф10 AIII l=5020	1	3,10	
	3	ф5 BpI l=500	18	0,07	
С174	1	ф14 AIII l=5020	1	6,07	9,5
	2	ф8 AIII l=5020	1	1,98	
	3	ф5 BpI l=550	18	0,08	
С175	1	ф16 AIII l=5020	1	7,93	12,5
	2	ф10 AIII l=5020	1	3,10	
	3	ф5 BpI l=550	18	0,08	

Арматура: класса A-III по ГОСТ 5781-82,
класса BpI по ГОСТ 6727-80

Инв.№ подл. | Подпись и дата | Взам. инв.№

Изм.	Кол.	Лист	№док.	Подп.	Дата
Составил			Сидорова		
Разработ.			Чулкова		
Н.контр.			Чулкова		

1.431.9-31.1-2 - 53

Сетка С172... С175

Стадия	Лист	Листов
Р		1

ЦНИИПромзданий

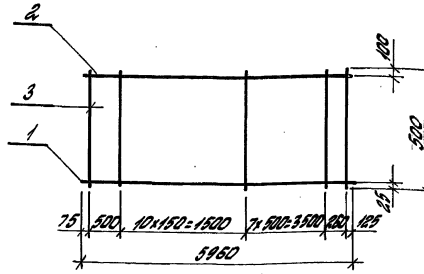

Марка сетки	Поз.	Наименование	Кол.	Масса, ед, кг	Масса, кг
С176	1	ф14АIII l=5960	1	7,21	12,3
	2	ф10АIII l=5960	1	3,68	
	3	ф5ВрI l=500	20	0,07	
С177	1	ф16АIII l=5960	1	9,42	14,5
	2	ф10АIII l=5960	1	3,68	
	3	ф5ВрI l=500	20	0,07	
С178	1	ф18АIII l=5960	1	11,92	17,0
	2	ф10АIII l=5960	1	3,68	
	3	ф5ВрI l=500	20	0,07	
С179	1	ф20АIII l=5960	1	14,72	21,4
	2	ф12АIII l=5960	1	5,29	
	3	ф5ВрI l=500	20	0,07	

Арматура: класса А-III по ГОСТ 5781-82,
класса Вр-I по ГОСТ 6727-80.

Изм	Кол.	Лист	Nдок.	Подп.	Дата
Исполнил	Сидлерова				
Разработ.	Чиркова				
Н.контр.	Чиркова				

1.431.9-31.1-2 -54

Сетка С176...С179

Стадия	Лист	Листов
Р		1

ЦНИИПРОМЗДАНИЙ

Инв.№ подл. | Подпись и дата | Взам.инв.№

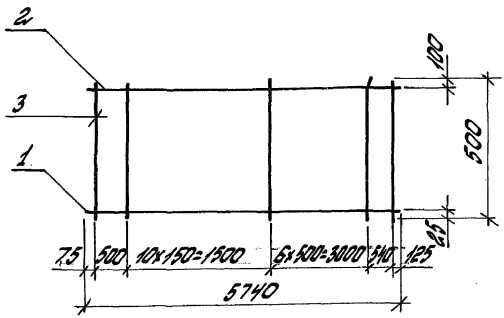

Марка сетки	Поз.	Наименование	Кол.	Масса ед., кг	Масса, кг
С180	1	ф14 А-III ℓ=5740	1	6,95	11,8
	2	ф10 А-III ℓ=5740	1	3,54	
	3	ф5 Вр-I ℓ=500	19	0,07	
С181	1	ф16 А-III ℓ=5740	1	9,07	13,9
	2	ф10 А-III ℓ=5740	1	3,54	
	3	ф5 Вр-I ℓ=500	19	0,07	
С182	1	ф18 А-III ℓ=5740	1	11,48	16,4
	2	ф10 А-III ℓ=5740	1	3,54	
	3	ф5 Вр-I ℓ=500	19	0,07	
С183	1	ф20 А-III ℓ=5740	1	14,18	20,6
	2	ф12 А-III ℓ=5740	1	5,10	
	3	ф5 Вр-I ℓ=500	19	0,07	

Арматура: класса А-III по ГОСТ 5781-82,
класса Вр-I по ГОСТ 6727-80

Инв.№ подл. | Подпись и дата | Взам.инв.№

Изм.	Кол.	Лист	№док.	Подп.	Дата
Составил		Сидорова			
Разработ.		Чуркова			
Н.контр.		Чуркова			

1.431.9-31, 1-2 - 55

Сетки С180... С183

Стадия	Лист	Листов
Р		1

ЦНИИПРОМЗДАНИЙ

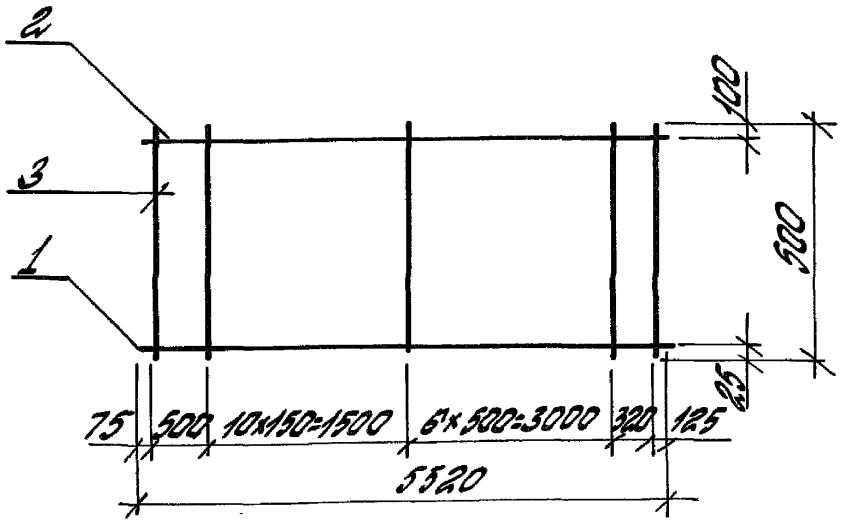

Марка сетки	Поз.	Наименование	Кол.	Масса ед., кг	Масса, кг
С184	1	ф 12 AIII ℓ=5520	1	4,90	9,6
	2	ф 10 AIII ℓ=5520	1	3,41	
	3	ф 5 BpI ℓ=500	19	0,07	
С185	1	ф 14 AIII ℓ=5520	1	6,68	11,4
	2	ф 10 AIII ℓ=5520	1	3,41	
	3	ф 5 BpI ℓ=500	19	0,07	
С186	1	ф 18 AIII ℓ=5520	1	11,04	15,8
	2	ф 10 AIII ℓ 5520	1	3,41	
	3	ф 5 BpI ℓ=500	19	0,07	

Арматура: класса A-III по ГОСТ 5781-82,
класса Bp-I по ГОСТ 6727-80

Инв. № подл. | Подпись и дата | Взам. инв. №

Изм.	Кол.	Лист	№ док.	Подп.	Дата
Исполнил		Сысоева			
Разработ.		Чуркова			
Н. контр.		Чуркова			

1.431.9-31.1-2 - 56

Сетка С184... С186

Стадия	Лист	Листов
Р		1

ЦНИИПромзданий

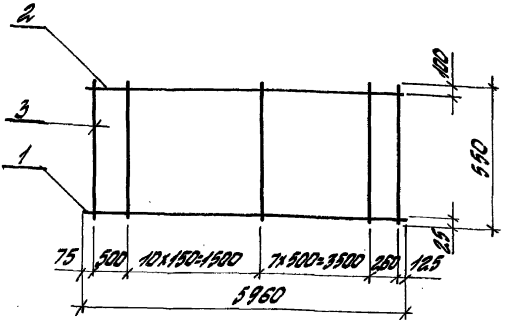

Марка сетки	Поз.	Наименование	Кол.	Масса ед., кг	Масса, кг
С187	1	ф 14АIII l= 5960	1	7,21	12,5
	2	ф 10АIII l= 5960	1	3,68	
	3	ф 5ВрI l= 550	20	0,08	
С188	1	ф 16АIII l= 5960	1	9,42	14,7
	2	ф 10АIII l= 5960	1	3,68	
	3	ф 5ВрI l= 550	20	0,08	
С189	1	ф 18АIII l= 5960	1	11,92	17,2
	2	ф 10АIII l= 5960	1	3,68	
	3	ф 5ВрI l= 550	20	0,08	
С190	1	ф 20АIII l= 5960	1	14,72	21,6
	2	ф 12АIII l= 5960	1	5,29	
	3	ф 5ВрI l= 550	20	0,08	

Арматура: класса А-III по ГОСТ 5781-82,
класса Вр-I по ГОСТ 6727-80

Изм	Кол.	Лист	Подп.	Дата
Исполнил	Сидлерова			
Разработ.	Чиркова			
Н.контр.	Чиркова			

1.431.9-31.1-2 -57

Сетка С187... С190

Стадия	Лист	Листов
Р		1

ЦНИИПРОМЗДАНИЙ

Инв.№ подл. | Подпись и дата | Взам.инв.№

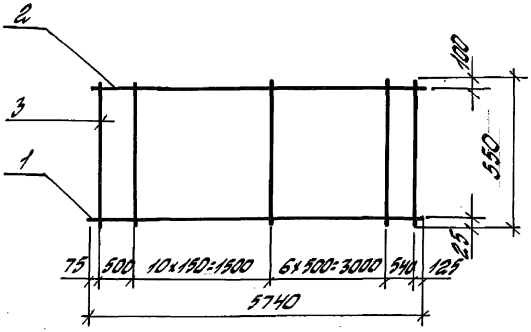

Марка сетки	Поз.	Наименование	Кол.	Масса, ед., кг	Масса, кг
С191	1	ф14 AIII ℓ = 5740	1	6,95	12,0
	2	ф10 AIII ℓ = 5740	1	3,54	
	3	ф5 BpI ℓ = 550	19	0,08	
С192	1	ф16 AIII ℓ = 5740	1	9,07	14,1
	2	ф10 AIII ℓ = 5740	1	3,54	
	3	ф5 BpI ℓ = 550	19	0,08	
С193	1	ф18 AIII ℓ = 5740	1	11,48	15,5
	2	ф10 AIII ℓ = 5740	1	3,54	
	3	ф5 BpI ℓ = 550	19	0,08	
С194	1	ф20 AIII ℓ = 5740	1	14,18	20,8
	2	ф12 AIII ℓ = 5740	1	5,10	
	3	ф5 BpI ℓ = 550	19	0,08	

Арматура: класса А-III по ГОСТ 5781-82,
класса Вр-I по ГОСТ 6727-80

Инв. № подл. | Подпись и дата | Взам. инв. №

Изм.	Кол.	Лист	№ док.	Подп.	Дата
Исполнил		Соколовская			
Разработ.		Чуркова			
Н. контр.		Чуркова			

1.431.9-31.1-2 - 58

Сетка С191... С194

Стадия	Лист	Листов
Р		1

ЦНИИПромзданий

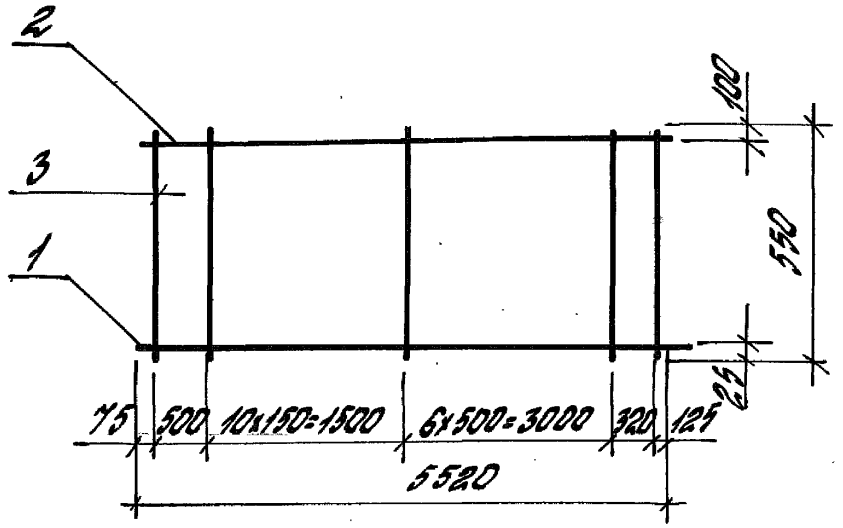

Марка сетки	Поз.	Наименование	Кол.	Масса ед., кг	Масса, кг
С195	1	ф12 А-III ℓ= 5520	1	4,90	9,8
	2	ф10 А-III ℓ= 5520	1	3,41	
	3	ф5 Вр-I ℓ= 550	19	0,08	
С196	1	ф14 А-III ℓ= 5520	1	6,68	11,6
	2	ф10 А-III ℓ= 5520	1	3,41	
	3	ф5 Вр-I ℓ= 550	19	0,08	
С197	1	ф18 А-III ℓ= 5520	1	11,04	16,0
	2	ф10 А-III ℓ= 5520	1	3,41	
	3	ф5 Вр-I ℓ= 550	19	0,08	

Арматура: класса А-III по ГОСТ 5781-82,
класса Вр-I по ГОСТ 6727-80

Инв. № подл. | Подпись и дата | Взам. инв. №

Изм.	Кол.	Лист	№ док.	Подп.	Дата
Исполнил		Сидельцова			
Разработ.		Чуркова			
Н. контр.		Чуркова			

1.431.9-31.1-2 - 59

Сетка С195... С197

Стадия	Лист	Листов
Р		1

ЦНИИПромзданий

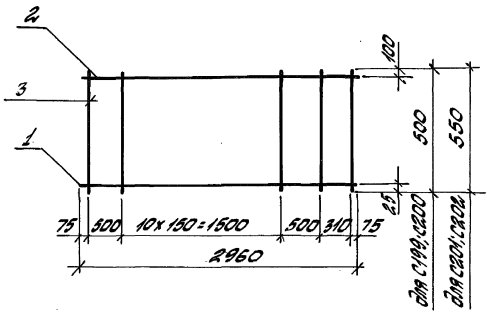

Марка сетки	Поз.	Наименование	Кол.	Масса, ед, кг	Масса, кг
С198	1	ф8АIII l=2960	1	1,17	3,3
	2	ф8АIII l=2960	1	1,17	
	3	ф5ВрI l=500	14	0,07	
С199	1	ф10АIII l=2960	1	1,83	3,9
	2	ф8АIII l=2960	1	1,17	
	3	ф5ВрI l=500	14	0,07	
С200	1	ф8АIII l=2960	1	1,17	3,5
	2	ф8АIII l=2960	1	1,17	
	3	ф5ВрI l=550	14	0,08	
С201	1	ф10АIII l=2960	1	1,83	4,1
	2	ф8АIII l=2960	1	1,17	
	3	ф5ВрI l=550	14	0,08	

Арматура: класса А-III по ГОСТ 5781-82,
класса Вр-I по ГОСТ 6727-80

Изм.	Кол.	Лист	№док	Подп.	Дата
Исполнил	Сидлерова				
Разработ.	Чиркова				
Н.контр.	Чиркова				

1.431.9-31.1-2 -60

Сетка С198... С201

Стадия	Лист	Листов
Р		1

ЦНИИПРОМЗДАНИЙ

Инв. № подл. | Подпись и дата | Взам. инв. №

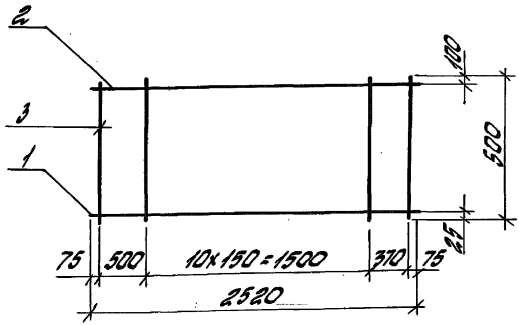

Марка сетки	Поз.	Наименование	Кол.	Масса ед., кг	Масса, кг
С202	1	ф 8 А-III ℓ=2520	1	0,10	1,1
	2	ф 8 А-III ℓ=2520	1	0,10	
	3	ф 5 Вр-I ℓ=500	13	0,07	
С203	1	ф 10 А-III ℓ=2520	1	1,55	2,6
	2	ф 8 А-III ℓ=2520	1	0,10	
	3	ф 5 Вр-I ℓ=500	13	0,07	

Арматура: класса А-III по ГОСТ 5781-82,
класса Вр-I по ГОСТ 6727-80.

Инв.№ подл. | Подпись и дата | Взам.инв.№

Изм.	Кол.	Лист	№док.	Подп.	Дата
Исполнил		Сивенкова			
Разработ.		Чулкова			
Н.контр.		Чулкова			

1.431.9-31.1-2 -61

Сетка С202... С203

Стадия	Лист	Листов
Р		1

ЦНИИПРОМЗДАНИЙ

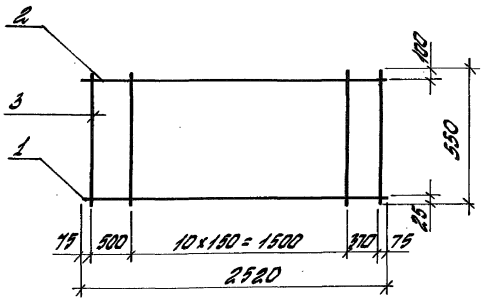

Марка сетки	Поз.	Наименование	Кол.	Масса, ед., кг	Масса, кг
С204	1	ф8АIII l=2520	1	0,10	1,2
	2	ф8АIII l=2520	1	0,10	
	3	ф5ВрI l=550	13	0,08	
С205	1	ф10АIII l=2520	1	1,55	2,7
	2	ф8АIII l=2520	1	0,10	
	3	ф5ВрI l=550	13	0,08	

Арматура: класса А-III по ГОСТ 6781-82,
класса Вр-I по ГОСТ 6727-80.

Изм.	Кол.	Лист	Nдок.	Подп.	Дата
Исполнил		Сидорова			
Разработ.		Чиркова			
Н.контр.		Чиркова			

1,431.9-31.1-2 -62

Сетка С204...С205

Стадия	Лист	Листов
Р		1

ЦНИИПРОМЗДАНИЙ

Инв.№ подл. | Подпись и дата | Взам.инв.№

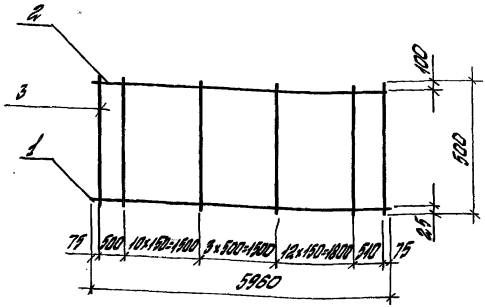

Марка сетки	Поз.	Наименование	Кол.	Масса, ед., кг	Масса, кг
С206	1	ф14АIII l=5960	1	7,21	12,8
	2	ф10АIII l=5960	1	3,68	
	3	ф5ВрI l=500	28	0,07	
С207	1	ф16АIII l=5960	1	9,42	15,0
	2	ф10АIII l=5960	1	3,68	
	3	ф5ВрI l=500	28	0,07	
С208	1	ф18АIII l=5960	1	11,92	17,5
	2	ф10АIII l=5960	1	3,68	
	3	ф5ВрI l=500	28	0,07	
С209	1	ф20АIII l=5960	1	14,72	22,0
	2	ф12АIII l=5960	1	5,29	
	3	ф5ВрI l=500	28	0,07	

Арматура: класса А-III по ГОСТ 5781-82,
класса ВрI по ГОСТ 6727-80.

Изм.	Кол.	Лист	№док.	Подп.	Дата
Исполнил	Сидорова				
Разработ.	Чиркова				
Н.контр.	Чиркова				

1.431.9-31.1-2 -63

Сетка С206... С209

Стадия	Лист	Листов
Р		1

ЦНИИПРОМЗДАНИЙ

Инв.№ подл. | Подпись и дата | Взам. инв.№

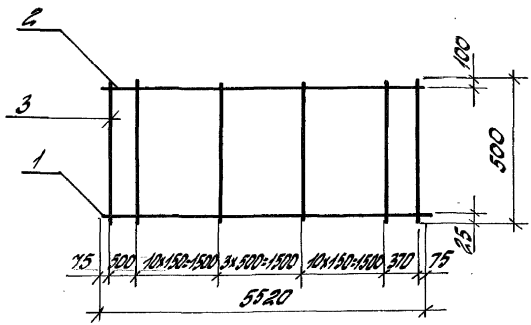

Марка сетки	Поз.	Наименование	Кол.	Масса, ед., кг	Масса, кг
С210	1	ф12АIII l=5520	1	4,90	10,1
	2	ф10АIII l=5520	1	3,41	
	3	ф5ВрI l=500	26	0,07	
С211	1	ф14АIII l=5520	1	6,68	11,9
	2	ф10АIII l=5520	1	3,41	
	3	ф5ВрI l=500	26	0,07	
С212	1	ф18АIII l=5520	1	11,04	16,3
	2	ф10АIII l=5520	1	3,41	
	3	ф5ВрI l=500	26	0,07	

Арматура: класса А-III по ГОСТ 5781-82,
класса Вр-I по ГОСТ 6727-80

Изм.	Кол.	Лист	Nдок.	Подп.	Дата
Исполнил	Сидлерова				
Разработ.	Чиркова				
Н.контр.	Чиркова				

1.431.9-31.1-2 64

Сетка С210... С212

Стадия	Лист	Листов
Р		1

ЦНИИПРОМЗДАНИЙ

Инв. N подл. | Подпись и дата | Взам. инв. N

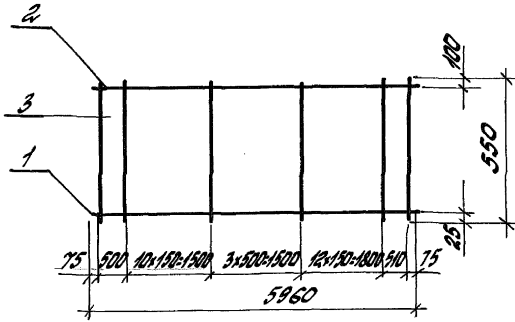

Марка сетки	Поз.	Наименование	Кол.	Масса, ед, кг	Масса, кг
С213	1	ф14АIII l=5960	1	7,21	13,1
	2	ф10АIII l=5960	1	3,68	
	3	ф5ВрI l=550	28	0,08	
С214	1	ф16АIII l=5960	1	9,42	15,3
	2	ф10АIII l=5960	1	3,68	
	3	ф5ВрI l=550	28	0,08	
С215	1	ф18АIII l=5960	1	11,92	17,8
	2	ф10АIII l=5960	1	3,68	
	3	ф5ВрI l=550	28	0,08	
С216	1	ф20АIII l=5960	1	14,72	22,3
	2	ф12АIII l=5960	1	5,29	
	3	ф5ВрI l=550	28	0,08	

Арматура: класса А-III по ГОСТ 5781-82,
класса Вр-I по ГОСТ 6727-80.

Изм.	Кол.	Лист	№док.	Подп.	Дата
Исполнил		Сидорова			
Разработ.		Чиркова			
Н.контр.		Чиркова			

1.431.9-31.1-2 -65

Сетка С213... С216

Стадия	Лист	Листов
Р		1

ЦНИИПРОМЗДАНИЙ

Инв. № подл. | Подпись и дата | Взамен №

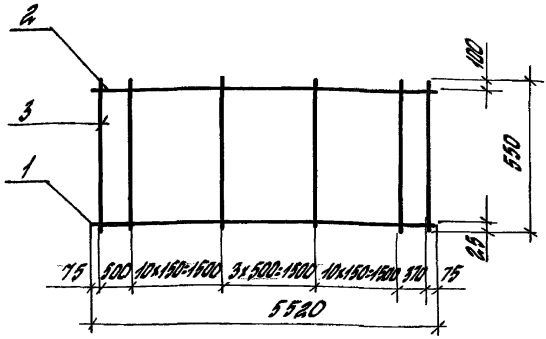

Марка сетки	Поз.	Наименование	Кол.	Масса, ед, кг	Масса, кг
С217	1	ф12 AIII ℓ=5520	1	4,90	10,4
	2	ф10 AIII ℓ=5520	1	3,41	
	3	ф5 BpI ℓ=550	26	0,08	
С218	1	ф14 AIII ℓ=5520	1	6,68	12,2
	2	ф10 AIII ℓ=5520	1	3,41	
	3	ф5 BpI ℓ=550	26	0,08	
С219	1	ф18 AIII ℓ=5520	1	11,04	16,5
	2	ф10 AIII ℓ=5520	1	3,41	
	3	ф5 BpI ℓ=550	26	0,08	

Арматура: класса A-III по ГОСТ 5781-82,
класса BpI по ГОСТ 6727-80.

Изм.	Кол.	Лист	№док.	Подп.	Дата
Исполнил		Сидорова			
Разработ.		Чуркова			
Н. контр.		Чуркова			

1.431.9-31.1-2 -66

Сетка С217... С219

Стадия	Лист	Листов
Р		1

ЦНИИПромзданий

Инв. № подл. | Подпись и дата | Взам. инв. №

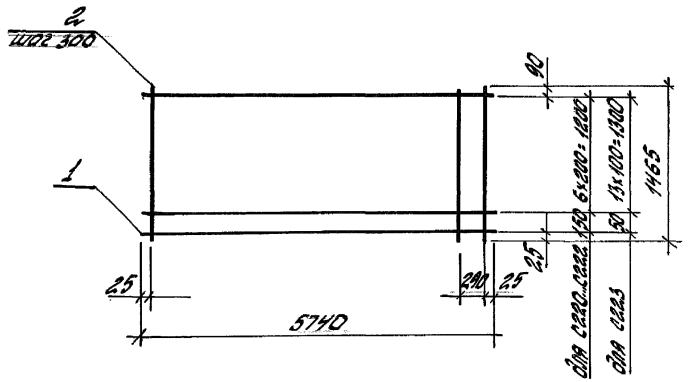

Марка сетки	Поз.	Наименование		Кол.	Масса, ед., кг	Масса, кг
С220	1	ф 4 Вр I	l = 5740	8	0,53	6,8
	2	4 Вр I	l = 1465	20	0,13	
С221	1	ф 5 Вр I	l = 5740	8	0,83	9,2
	2	4 Вр I	l = 1465	20	0,13	
С222	1	ф 6 А III	l = 5740	8	1,27	12,8
	2	4 Вр I	l = 1465	20	0,13	
С223	1	ф 5 Вр I	l = 5740	15	0,83	15,0
	2	4 Вр I	l = 1465	20	0,13	

Арматура: класса А-III по ГОСТ 5781-82,
класса Вр-I по ГОСТ 6727-80.

Изм.	Кол.	Лист	№док.	Подп.	Дата
Исполнил		Сидлерова			
Разработ.		Чиркова			
Н.контр.		Чиркова			

1.431.9-31.1-2 -67

Сетка С220... С223

Стадия	Лист	Листов

ЦНИИПРОМЗДАНИЙ

Инв.№ подл. | Подпись и дата | Взам.инв.№

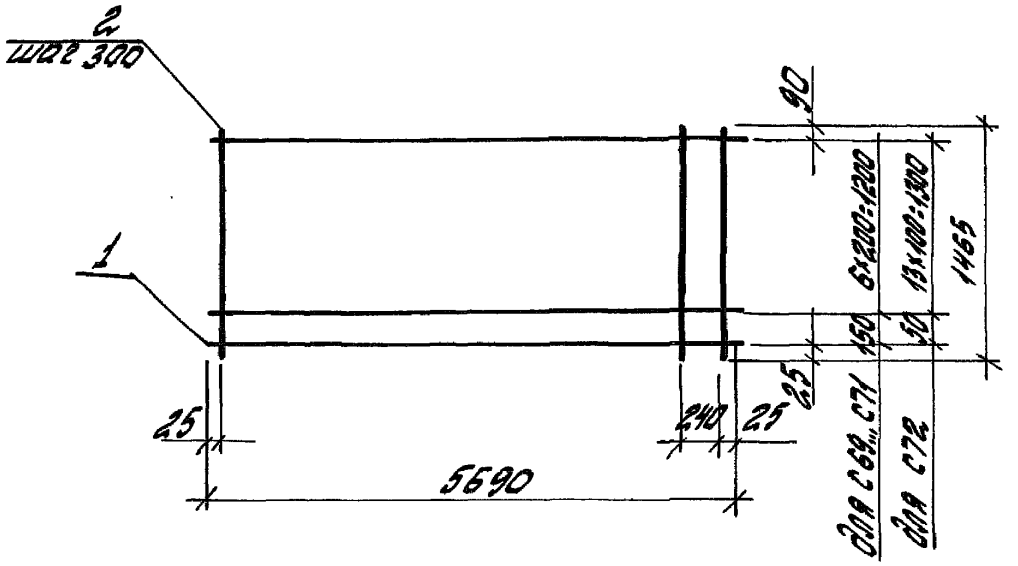

Марка сетки	Поз.	Наименование	Кол.	Масса ед., кг	Масса, кг
С234	1	ф 4 Вр I l = 5690	8	0,52	6,8
	2	4 Вр I l = 1465	20	0,13	
С225	1	ф 5 Вр I l = 5690	8	0,81	9,0
	2	4 Вр I l = 1465	20	0,13	
С226	1	ф 6 А III l = 5690	8	1,26	12,7
	2	4 Вр I l = 1465	20	0,13	
С227	1	ф 5 Вр I l = 5690	15	0,81	14,7
	2	4 Вр I l = 1465	20	0,13	

Арматура: класса А-III по ГОСТ 5781-82,
класса Вр-I по ГОСТ 6727-80.

Инв. № подл. | Подпись и дата | Взам. инв. №

Изм.	Кол.	Лист	№ док.	Подп.	Дата
Исполнил		Сидорова			
Разработ.		Чиркова			
Н. контр.		Чирсова			

1.431.9-31.1-2 - 68

Сетка 224... 227

Стадия	Лист	Листов
Р		1

ЦНИИПРОМЗДАНИЙ

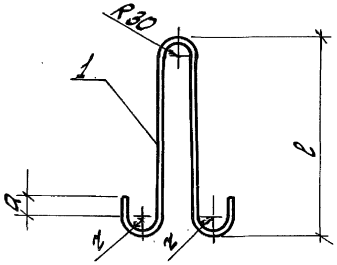

Марка	Размеры, мм		
	a	г	c
М1	50	30	650
М2			630
М3	30	20	550
М4			450
М5			360
М6	50	30	900
М7	30	20	870
М8			710
М9			430
М10			250

Марка	Поз.	Наименование	Кол.	Масса, кг
М1	1	ф 16 АI l = 1580	1	2,49
М2	1	ф 14 АI l = 1520	1	1,84
М3	1	ф 12 АI l = 1300	1	1,15
М4	1	ф 10 АI l = 1080	1	0,67
М5	1	ф 8 АI l = 900	1	0,36
М6	1	ф 14 АI l = 2080	1	2,49
М7	1	ф 12 АI l = 1920	1	1,71
М8	1	ф 10 АI l = 1600	1	0,99
М9	1	ф 8 АI l = 1040	1	0,41
М10	1	ф 6 АI l = 680	1	0,15

Арматура класса А-I по ГОСТ 5781-82 из стали марки Ст3сп по ГОСТ 380-88.

Инв. № подл. | Подпись и дата | Взам. инв. №

Изм.	Кол.	Лист	№ док.	Подп.	Дата
Исполнил		Сидорова			
Разработ.		Чудесова			
Н. контр.		Чудесова			

1.431.9-31.1-2 - 69

Петля монтажная М1... М10

Стадия	Лист	Листов
Р		1

ЦНИИПРОМЗДАНИЙ

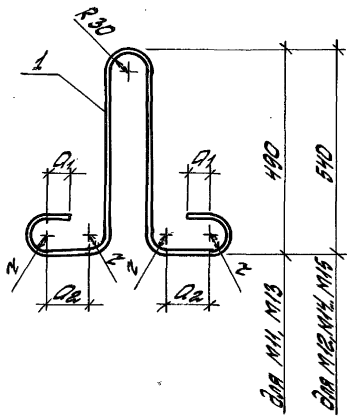

Марка	Размеры, мм		
	d1	d2	z
М11	50	80	30
М12			
М13	30	300	20
М14		80	
М15		210	
М16		80	

Марка	Поз.	Наименование	Кол.	Масса, кг
М11	1	ф 14 АI ℓ = 1580	1	1,91
М12	1	ф 14 АI ℓ = 1680	1	2,03
М13	1	ф 12 АI ℓ = 1870	1	1,66
М14	1	ф 12 АI ℓ = 1450	1	1,29
М15	1	ф 12 АI ℓ = 1790	1	1,59
М16	1	ф 10 АI ℓ = 1410	1	0,87

Арматура класса АI по ГОСТ 5781-82 из стали марки Ст 3 сп по ГОСТ 380-88.

Инв. № подл. | Подпись и дата | Взам. инв. №

Изм.	Кол.	Лист	№ док.	Подп.	Дата
Исполнил		Сиделкова			
Разработ.		Чуйкова			
Н. контр.		Чуйкова			

1.431.9-31.1-2 - 70

Петля монтажная М11.. М16

Стадия	Лист	Листов
Р		1

ЦНИИПромзданий

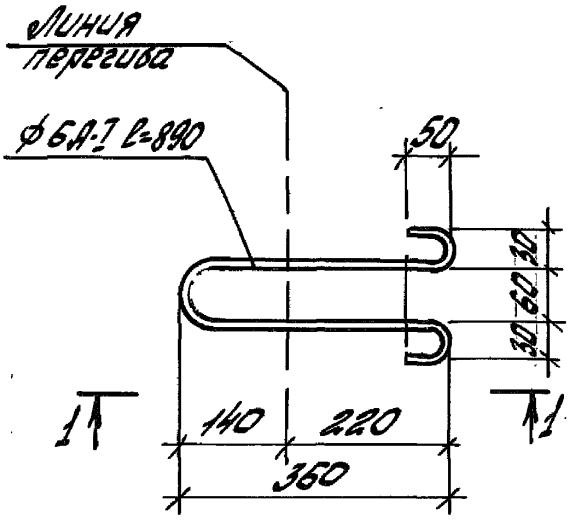

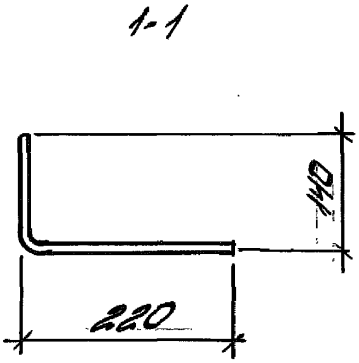

					1.431.9-31.1-2-71			
ИЗМ	КОЛ	ЛИСТ	№ДОК	ПОДП.	ДАТА	Петля монтажная М 17	Стадия	Масса	Масштаб
							Р	0,20	1:1
Исполнил		Сидлерова					Лист	Листов	
Разработ		Чиркова		Чирков					
						ф6А-I; l=890; ГОСТ 5781-82 / Ст 3 сп ГОСТ 380-88	ЦНИИПРОМЗДАНИЙ		
Н.контр.		Чиркова		Чирков					

Инв.№ подл. | Подпись и дата | Взам. инв.№

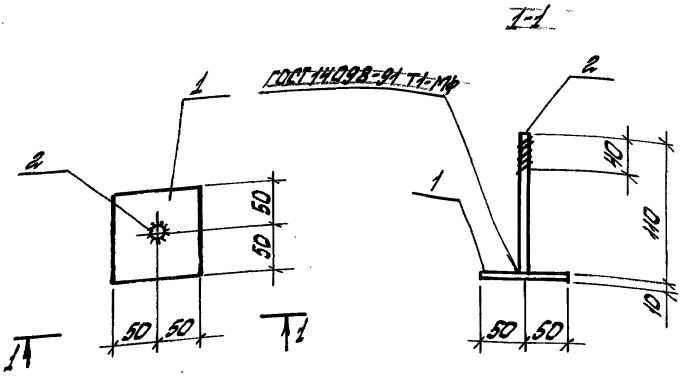

Поз.	Наименование	Кол.	Масса, ед, кг	Масса, кг
1	Лист $\frac{10\times100\times100\ \text{ГОСТ}\ 19903\text{-}74}{\text{С}245\ \text{ГОСТ}\ 27772\text{-}88}$	1	0,79	0,96
2	ф16АI l=110	1	0,17	

Арматура класса А-I по ГОСТ 5781-82

Изм.	Кол.	Лист	Nдок.	Подп.	Дата
Исполнил	Сидлерова				
Разработ.	Чиркова				
Н. контр.	Чиркова				

1.431.9-31.1-2 - 72

Изделие закладное М18

Стадия	Лист	Листов
Р		1

ЦНИИПРОМЗДАНИЙ

Инв. N подл. | Подпись и дата | Взам. инв. N

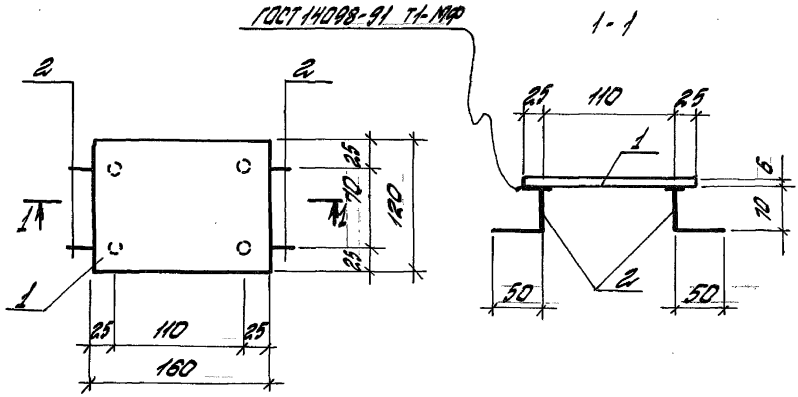

Поз.	Наименование	Кол.	Масса ед, кг	Масса, кг
1	Лист 6х120х160 ГОСТ 19903-74 / С235 ГОСТ 27772-88	1	0,90	1,1
2	⌀ 8 AI ℓ = 130	4	0,05	

Арматура класса AI по ГОСТ 5781-82

Изм.	Кол.	Лист	№ док.	Подп.	Дата
Разработ.		Чирков			
Н.контр.		Чирков			

1.431.9-31.1-2 - 73

Изделие закладное М19

Стадия	Лист	Листов
Р		1

ЦНИИПромзданий

Инв. № подл. | Подп. и дата | Взам. инв. №

gost.e-ecolog.ru