ТИПОВЫЕ СТРОИТЕЛЬНЫЕ КОНСТРУКЦИИ, ИЗДЕЛИЯ И УЗЛЫ

СЕРИЯ 1.431.9-31

ПЕРЕГОРОДКИ ПАНЕЛЬНЫЕ ЗДАНИЙ ПРОМЫШЛЕННЫХ ПРЕДПРИЯТИЙ ДЛЯ НЕСЕЙСМИЧЕСКИХ РАЙОНОВ

ВЫПУСК 1-1

Панели железобетонные

Рабочие чертежи

gost.e-ecolog.ru

ТИПОВЫЕ СТРОИТЕЛЬНЫЕ КОНСТРУКЦИИ, ИЗДЕЛИЯ И УЗЛЫ

СЕРИЯ 1.431.9-31

ПЕРЕГОРОДКИ ПАНЕЛЬНЫЕ ЗДАНИЙ ПРОМЫШЛЕННЫХ ПРЕДПРИЯТИЙ ДЛЯ НЕСЕЙСМИЧЕСКИХ РАЙОНОВ

ВЫПУСК 1-1

Панели железобетонные

Рабочие чертежи

Разработаны
ЦНИИПРОМЗДАНИЙ

Зам. директора института С.М. Гликин

Зав. отделом Л.С. Ямпольский

ГИП Л.А. Чиркова

Утверждены

Главпроектом Госстроя России
письмо от 17.01.94 №9-3-2/5

Введены в действие
ЦНИИПРОМЗДАНИЙ с 01.01.95
приказ от 16.05.94 №33

400239-02 2

Обозначение документа	Наименование	Стр.
1.431.9-31.1-1 - ТТ	Технические требования	5
- 1	Панель перегородки ПГ60.30-1 ...	
	...ПГ60.30-4; ПГ60.30-1-Л... ПГ60.30-4-Л.	7
- 2	Панель перегородки ПГ58.30-1	
	...ПГ58.30-4; ПГ58.30-1-Л... ПГ58.30-4-Л.	8
- 3	Панель перегородки ПГ55.30-1 ...	
	...ПГ55.30-4; ПГ55.30-1-Л... ПГ55.30-4-Л.	9
- 4	Панель перегородки ПГ50.30-1 ...	
	...ПГ50.30-4; ПГ50.30-1-Л... ПГ50.30-4-Л.	10
- 5	Панель перегородки ПГ60.30-1 -Д...	
	...ПГ60.30-3 -Д; ПГ60.30-1-Л-Д, ПГ60.30-2-Л-Д.	11
- 6	Панель перегородки ПГ58.30-1 -Д...	
	...ПГ58.30-3 -Д; ПГ58.30-1-Л-Д, ПГ58.30-2-Л-Д.	12
- 7	Панель перегородки ПГ55.30-1 -Д...	
	...ПГ55.30-3 -Д; ПГ55.30-1-Л-Д, ПГ55.30-2-Л-Д	13
- 8	Панель перегородки ПГ50.30-2 -Д,	
	ПГ30.30-3 -Д; ПГ50.30-1-Л-Д, ПГ50.30-2-Л-Д	14
- 9	Панель перегородки ПГ60.30-1 -Д1...	
	...ПГ60.30-3 -Д1; ПГ60.30-1-Л-Д1, ПГ60.30-2-Л-Д1.	15
- 10	Панель перегородки ПГ58.30-1 -Д1...	
	...ПГ58.30-3 -Д1; ПГ58.30-1-Л-Д1, ПГ58.30-2-Л-Д1.	16
- 11	Панель перегородки ПГ55.30-1 -Д1...	
	...ПГ55.30-3 -Д1; ПГ55.30-1-Л-Д1, ПГ55.30-2-Л-Д1	17
- 12	Панель перегородки ПГ50.30-2 -Д1,	
	ПГ50.30-3 -Д1; ПГ50.30-1-Л-Д1, ПГ50.30-2-Л-Д1	18
- 13	Панель перегородки ПГ60.30-1 -2Д...	
	...ПГ60.30-3 -2Д; ПГ60.30-1-Л-2Д, ПГ60.30-2-Л-2Д	19
- 14	Панель перегородки ПГ55.30-1 -2Д....	
	...ПГ55.30-3 -2Д; ПГ55.30-1-Л-2Д, ПГ55.30-2-Л-2Д	20
- 15	Панель перегородки ПГ30.30-4	
	ПГ30.30-4-Л; ПГ25.30-4, , ПГ25.30-4-Л	21

Обозначение документа	Наименование	Стр.
1.431.9-31.1-1 - 16	Панель перегородки ПГ30.30-2-Д1,	
	ПГ30.30-3 -Д1; ПГ30.30-2-Л-Д1.	22
- 17	Панель перегородки ПГ25.30-2 -Д1,	
	ПГ25.30-3 -Д1; ПГ25.30-2-Л-Д1; ПГ25.27-2-Д1,	
	ПГ25.27-3 -Д1; ПГ25.27-2-Л-Д1.	23
- 18	Панель перегородки ПГ60.27-1 ...	
	ПГ60.27-4; ПГ60.27-1-Л... ПГ60.27-4-Л	24
- 19	Панель перегородки ПГ58.27-1...	
	...ПГ58.27-4; ПГ58.27-1-Л... ПГ58.27-4-Л.	25
- 20	Панель перегородки ПГ55.27-1 ...	
	...ПГ55.27-4; ПГ55.27-1-Л..., ПГ55.27-4-Л.	26
- 21	Панель перегородки ПГ50.27-1...	
	ПГ50.27-4 ; ПГ50.27-1-Л... ПГ50.27-4-Л.	27
- 22	Панель перегородки ПГ60.27-1 -Д...	
	...ПГ60.27-3 -Д; ПГ60.27-1-Л-Д, ПГ60.27-2-Л-Д.	28
- 23	Панель перегородки ПГ58.27-1 -Д...	
	...ПГ58.27-3 -Д; ПГ58.27-1-Л-Д, ПГ58.27-2-Л-Д.	29
- 24	Панель перегородки ПГ55.27-1 -Д...	
	...ПГ55.27-3 -Д; ПГ55.27-1-Л-Д, ПГ55.27-2 -Д.	30
- 25	Панель перегородки ПГ60.27-2 -Д,	
	ПГ50.27-3 -Д; ПГ50.27-1-Л-Д, ПГ50.27-2-Л-Д.	31
- 26	Панель перегородки ПГ60.27-1 -Д...	
	...ПГ60.27-3 -Д1; ПГ60.27-1-Л-Д1, ПГ60.27-2-Л-Д1.	32
- 27	Панель перегородки ПГ58.27-1 -Д1...	
	...ПГ58.27-3 -Д1; ПГ58.27-1-Л-Д1, ПГ58.27-2-Л-Д1.	33

Инв. № подл. | Подпись и дата | Взам. инв. №

Изм.	Кол.	Лист	№ док.	Подп.	Дата
Исполнил	Гладкова				
Разработал	Чирсова				
Проверил	Ананьина				
Н. контр.	Чирсова				

1.431.9-31.1-1

Содержание

Стадия	Лист	Листов
Р	1	3

ЦНИИПромзданий

Обозначение документа		Наименование		Стр.
1.431.9-31.1-1	-28	Панель перегородки	ПГ55.27-1 -Д1...	
		...ПГ55.27-3 Д1; ПГ55.27-1-Л-Д1; ПГ35.27-2-Л-Д1,		34
	-29	Панель перегородки	ПГ50.27-2 -Д1,	
		ПГ50.27-3 -Д1; ПГ50.27-1-Л-Д1; ПГ50.27-2-Л-Д1.		35
	-30	Панель перегородки	ПГ60.27-1 -2Д...	
		...ПГ60.27-3 -2Д; ПГ60.27-1-Л-2Д, ПГ60.27-2-Л-2Д,		36
	-31	Панель перегородки	ПГ55.27-1 -2Д...	
		...ПГ55.27-3 -2Д; ПГ55.27-1-Л-2Д, ПГ55.27-2-Л-2Д		37
	-32	Панель перегородки	ПГ30.27-4 ,	
		ПГ30.27-4-Л; ПГ25.27-4 ,	ПГ25.27-4-Л	38
	-33	Панель перегородки	ПГ30.27-2 -Д1,	
		ПГ30.27-3 -Д1;	ПГ30.27-2-Л-Д1.	39
	-34	Панель перегородки	ПГ60.18-1- ...	
		...ПГ60.18-4; ПГ60.18-1-Л,	ПГ60.18-4-Л.	40
	-35	Панель перегородки	ПГ58.18-1 ...	
		...ПГ58.18-4; ПГ58.18-1-Л...	ПГ58.18-4-Л.	41
	-36	Панель перегородки	ПГ55.18-1- ...	
		ПГ55.18-4; ПГ55.18-1-Л...	ПГ55.18-4-Л	42
	-37	Панель перегородки	ПГ50.18-1- ...	
		ПГ50.18-4; ПГ50.18-1-Л;	ПГ50.18-4-Л	43
	-38	Панель перегородки	ПГ30.18-4- ,	
		ПГ30.18-4-Л; ПГ30.15-4;	ПГ30.15-4-Л;	
		ПГ30.12-4 , ПГ30.12-4-Л;	ПГ25.12-4 ,	
		ПГ25.12-4-Л.		44
	-39	Панель перегородки	ПГ60.15-1-Т...	
		ПГ60.15-4-Т; ПГ60.18-1-Л...	ПГ60.15-4-Л	45
	-40	Панель перегородки	ПГ58.15-1...	
		...ПГ58.15-4; ПГ58.15-1-Л...	ПГ58.15-4-Л	46
	-41	Панель перегородки	ПГ55.15-1...	
		...ПГ55.15-4; ПГ55.15-1-Л...	ПГ55.15-4-Л	47
	-42	Панель перегородки	ПГ53.15-1 ...	
		...ПГ53.15-4; ПГ53.15-1-Л...	ПГ53.15-4-Л	48

Обозначение документа		Наименование		Стр.
1.431.9-31.1-1	-43	Панель перегородки	ПГ50.15-1 ...	
		...ПГ50.15-4; ПГ50.15-1-Л...	ПГ50.15-4-Л.	49
	-44	Панель перегородки	ПГ60.12-1 ...	
		...ПГ60.12-4; ПГ60.12-1-Л...	ПГ60.12-4-Л.	50
	-45	Панель перегородки	ПГ58.12-1 ...	
		...ПГ58.12-4; ПГ58.12-1-Л...	ПГ58.12-4-Л	51
	-46	Панель перегородки	ПГ55.12-1 ...	
		...ПГ55.12-4; ПГ55.12-1-Л...	ПГ55.12-4-Л	52
	-47	Панель перегородки	ПГ53.12-1 ...	
		...ПГ53.12-4; ПГ53.12-1-Л...	ПГ53.12-4-Л	53
	-48	Панель перегородки	ПГ50.12-1- ...	
		...ПГ50.12-4; ПГ50.12-1-Л...	ПГ50.12-4-Л	54
	-49	Панель перегородки	ПГ49.12-1	
		...ПГ49.12-4; ПГ49.12-1-Л...	ПГ49.12-4-Л	55
	-50	Панель перегородки	ПГ30.12-4 ,	
		ПГ30.12-4-Л; ПГ25.12-4-,	ПГ25.12-4-Л.	56
	-51	Панель перегородки	ПГ60.9-1...	
		ПГ60.9-4; ПГ60.9-1-Л...	ПГ60.9-4-Л	57
	-52	Панель перегородки	ПГ55.9-1..,	
		...ПГ55.9-4; ПГ55.9-1-Л...	ПГ55.9-4-Л	58
	-53	Панель перегородки	ПГ30.9-4 ,	
		ПГ30.9-4-Л; ПГ25.9-4 ,	ПГ25.9-4-Л	59
	-54	Панель перегородки	ПГ60.6-1 ...	
		...ПГ60.6-4; ПГ60.6-1-Л...	ПГ60.6-4-Л	60
	-55	Панель перегородки	ПГ55.6-1...	
		...ПГ55.6-4, ПГ55.6-1-Л...	ПГ55.6-4-Л	61

Инв. № подл. | Подпись и дата | Взам. инв. №

Изм.	Кол.	Лист	№ док.	Подп.	Дата	1.431.9-31.1-1	Лист 2

Обозначение документа	Наименование	Стр.
1.431.9-31.1-1 — 56	Панель перегородки ПГ50.6-2 ...	
	... ПГ50.6-4; ПГ50.6-2-Л, ПГ50.6-4-Л	62
— 57	Панель перегородки ПГ30.6-4 ,	
	ПГ30.6-4-Л;	63
— 58	Панель перегородки ПГ25.6-4 ;	
	ПГ25.6-4-Л	64
— 59	Панель перегородки ПГ57.15-2 ,	
	ПГ57.15-4; ПГ57.15-2-Л, ПГ57.15-4-Л	65
— 60	Узел 1	66
— 61	Узел 2	
— 62	Узел 3	67
— 63	Узел 4	
— 64 ПС	Ведомость расхода стали	68

Инв. № подл. | Подпись и дата | Взам. инв. №

Изм.	Кол.	Лист	№ док.	Подп.	Дата	1.431.9-31.1-1	Лист 3

1. Настоящий выпуск серии 1.431.9-31 содержит рабочие чертежи железобетонных панелей перегородок.

Состав серии, материалы для проектирования и указания по расчету панелей приведены в выпуске 0 настоящей серии.

2. Панели запроектированы из тяжелого бетона класса В12,5 плотностью 2400 кг/м³ и легкого бетона классов В5 и В7,5 плотностью 1600 кг/м³.
Для легких бетонов предусматривается применение в качестве крупного заполнителя керамзитобетона или другого пористого заполнителя и кварцевого песка в качестве мелкого заполнителя.

3. Изготовление железобетонных панелей предусматривается в вертикальном положении в кассетных установках.

4. Строповку панелей производить только при помощи траверсы, обеспечивающей вертикальное направление подъемного усилия.

5. Технические требования правила приемки, методы контроля и испытаний, маркировку, хранение и транспортирование принимать и производить по ГОСТ 25098-87 „Панели перегородок железобетонные для зданий промышленных и сельскохозяйственных предприятий. Технические условия" и ГОСТ 13015.0-83 „Конструкции и изделия бетонные и железобетонные сборные. Общие технические требования."

6. Структура обозначения документов данного выпуска:

1.431.9.-31.1 - XX АА

- обозначение серии
- порядковый номер выпуска
- порядковый номер документа, код документа.
  ТТ-технические требования.
  РС-ведомость расхода стали.

Изм.	Кол.	Лист	Nдок.	Подп.	Дата	1.431.9-31.1-1 - ТТ			
Исполнил		Сидлерова				Технические требования	Стадия	Лист	Листов
Разработ.		Чуркова		Чуркова			Р	1	2
Проверил.		Ямпольский					ЦНИИПРОМЗДАНИЙ		
Норм.контр.		Чуркова		Чуркова					

Инв. N подл. | Подпись и дата | Взам.инв.N

Ц00239-02 6

7. Марки железобетонных панелей, разработанных в настоящем выпуске, имеют следующую структуру:

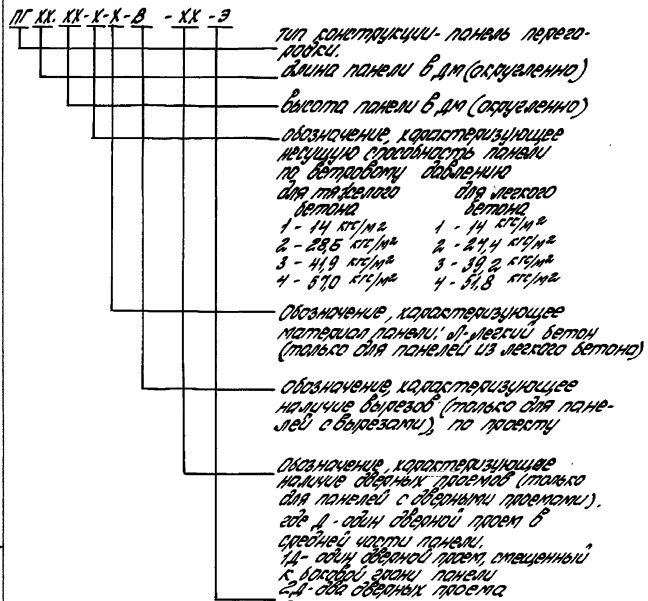

						1.431.9-31.1-1 - ТТ	Лист 2
Изм.	Кол.	Лист	№док.	Подп.	Дата		

Инв.№ подл. | Подпись и дата | Взам.инв.№

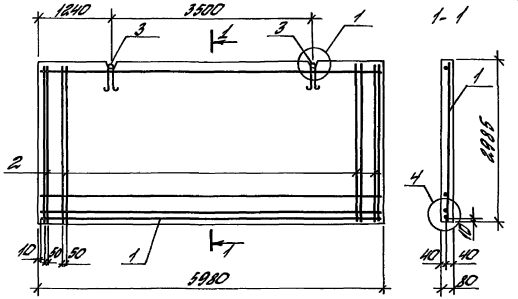

Марка панели	Бетон класса, м³			Масса, т
	В5	В7,5	В12,5	
ПГ60.30-1	—	—	1,43	3,43
ПГ60.30-2	—	—	1,43	
ПГ60.30-3	—	—	1,43	
ПГ60.30 4	—	—	1,43	
ПГ60.30-1-Л	1,43	—	—	2,29
ПГ60.30-2-Л	—	1,43	—	
ПГ60.30-3-Л	—	1,43	—	
ПГ60.30-4-Л	—	1,43	—	

1. Спецификацию см. лист 2.
2. Узлы 1, 4 см. докум.- 60, 63.

Изм	Кол.	Лист	Nдок	Подп.	Дата

1.431.9-31.1-1 -1

Разработ.	Сидоровр		
Рассчит.	Чиркова		
Проверил	Чиркова		
Н.контр.	Чиркова		

Панель перегородки ПГ60.30-1 ... ПГ60.30-4; ПГ60.30-1-Л... ПГ60.30-4-Л.

Стадия	Лист	Листов
Р	1	2

ЦНИИПРОМЗДАНИЙ

Инв. № подл. | Подпись и дата | Взам. инв. №

7

Поз.	Наименование	Кол. на панель ПГ60.30-								Обозначение документа
		-1	-2	-3	-4	-1-Л	-2-Л	-3-Л	-4-Л	
1.	Сетка С1	1				1				1.431.9-31.1-2-1
	С2		1				1			то же
	С3			1				1		"
	С4				1				1	"
2	ф5ВрI l=2965; 0,43 кг	4	4	4		4	4			без черт
	6АIII l=2965; 0,66 кг							4		без черт
	8АIII l=2965; 1,17 кг				4					без черт.
	10АIII l=2965; 1,83 кг								4	без черт.
3	Петля монтажная М1	2	2	2	2					1.431.9-31.1-2-69
	то же М6					2	2	2	2	то же

Арматура: класса А-III по ГОСТ 5781-82;
класса Вр-I по ГОСТ 6727-80.

Изм	Кол.	Лист	Nдок	Подп.	Дата

1.431.9-31.1-1 -1

Лист 2

Ц00239-02 8

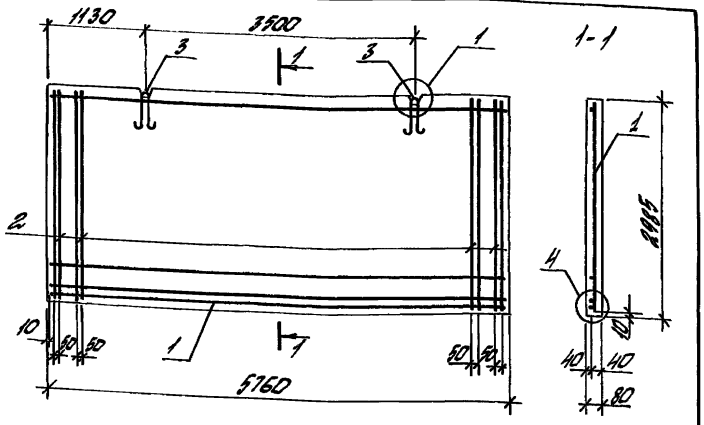

Марка панели	Бетон класса, м³			Масса, т
	В5	В7,5	В12,5	
ПГ58.30-1	—	—	1,38	3,31
ПГ58.30-2	—	—	1,38	
ПГ58.30-3	—	—	1,38	
ПГ58.30-4	—	—	1,38	
ПГ58.30-1-Л	1,38	—	—	2,21
ПГ58.30-2-Л	—	1,38	—	
ПГ58.30-3-Л	—	1,38	—	
ПГ58.30-4-Л	—	1,38	—	

1. Спецификацию см. лист 2.
2. Узлы 1,4 см. докум-60, 63.

Инв. № подл. | Подпись и дата | Взам. инв. №

1.431.9-31.1-1 -2

Разработ.	Сидлерова	
Рассчит.	Чиркова	Чиркова
Проверил	Ямпольский	
Н. контр.	Чиркова	Чиркова

Панель перегородки
ПГ58.30-1 ... ПГ58.30-4 ;
ПГ58.30-1-Л... ПГ58.30-4-Л.

Стадия	Лист	Листов
Р	1	2

ЦНИИПРОМЗДАНИЙ

Поз.	Наименование	Кол. на панель ПГ58.30-								Обозначение документа
		-1	-2	-3	-4	-1-Л	-2-Л	-3-Л	-4-Л	
1	Сетка С5	1				1				1.431.9-31.1-2-2
	" С6		1				1			то же
	" С7			1				1		"
	" С8				1				1	"
2	ф5Вр-I l=2965; 0,43кг	4	4	4		4	4			без черт.
	6А-III l=2965; 0,66кг							4		без черт.
	8А-III l=2965; 1,17кг				4					без черт.
	10А-III l=2965; 1,83кг								4	без черт.
3	Петля монтажная М1	2	2	2	2					1.431.9-31.1-2-69
	то же М7					2	2	2	2	то же

Арматура: класса А-III по ГОСТ 5781-82 ;
класса Вр-I по ГОСТ 6727-80.

Инв. № подл. | Подпись и дата | Взам. инв. №

Изм	Кол.	Лист	Nдок.	Подп.	Дата

1.431.9-31.1-1-2

Лист 2

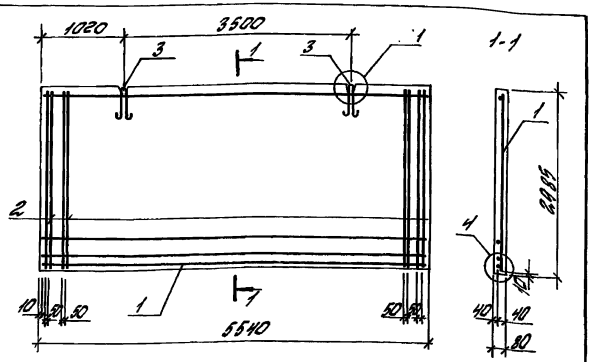

Марка панели	Бетон класса, м3			Масса, т
	В5	В7,5	В12,5	
ПГ55.30-1	—	—	1,32	3,17
ПГ55.30-2	—	—	1,32	
ПГ55.30-3	—	—	1,32	
ПГ55.30-4	—	—	1,32	
ПГ55.30-1-Л	1,32	—	—	2,11
ПГ55.30-2-Л	—	1,32	—	
ПГ55.30-3-Л	—	1,32	—	
ПГ55.30-4-Л	—	1,32	—	

1. Спецификацию см. лист 2.
2. Узлы 1,4 см. докум. -60, 63

Изм	Кол.	Лист	Nдок.	Подп.	Дата
Разработ.	Сидлерова				
Рассчит.	Чиркова				
Проверил	Ямпольский				
Н.контр.	Чиркова				

1.431.9-31.1-1 -3

Панель перегородки ПГ55.30-1 ... ПГ55.30-4; ПГ55.30-1-Л ... ПГ55.30-4-Л.

Стадия	Лист	Листов
Р	1	2

ЦНИИПРОМЗДАНИЙ

Инв. N подл. | Подпись и дата | Взам. инв. N

Поз.	Наименование	Кол. на панель ПГ 55.30-								Обозначение документа
		-1	-2	-3	-4	-1-Л	-2-Л	-3-Л	-4-Л	
1	Сетка С9	1				1				1.431.9-31.1-2-3
	" С10		1				1			то же
	" С11			1				1		"
	" С12				1				1	"
2	⌀ 5Вр-I l=2985; 0,43кг	4	4	4		4	4			без черт.
	6А-III l=2965; 0,66кг							4		без черт.
	8А-III l=2965; 1,17кг				4					без черт.
	10А-III l=2965; 1,83кг								4	без черт.
3	Петля монтажная М1	2	2	2	2					1.431.9-31.1-2-69
	то же М7					2	2	2	2	то же

Арматура: класса А-III по ГОСТ 5781-82;
класса Вр-I по ГОСТ 6727-80.

Изм.	Кол.	Лист	Nдок.	Подп.	Дата

1.431.9-31.1-1 -3

Лист 2

Ц00239-02 10

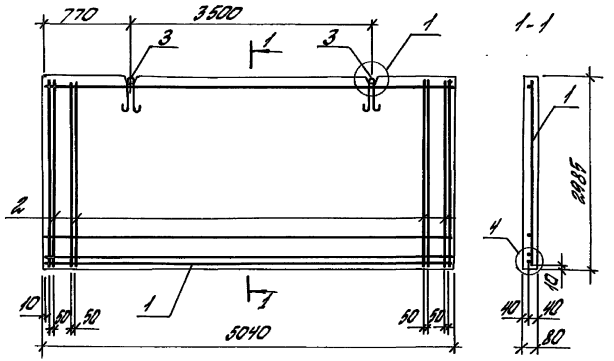

Марка панели	Бетон класса, м³			Масса, т
	В5	В7,5	В12,5	
ПГ50.30-1	—	—	1,20	2,88
ПГ50.30-2	—	—	1,20	
ПГ50.30-3	—	—	1,20	
ПГ50.30-4	—	—	1,20	
ПГ50.30-1-Л	1,20	—	—	1,92
ПГ50.30-2-Л	—	1,20	—	
ПГ50.30-3-Л	—	1,20	—	
ПГ50.30-4-Л	—	1,20	—	

1. Спецификацию см. лист 2.
2. Узлы 1, 4 см. докум.: 60, 63.

Изм	Кол.	Лист	Ндок	Подп.	Дата
Разработ.	Сидлерова				
Рассчит.	Чиркова				
Проверил	Ямпольский				
Н.контр.	Чиркова				

1.431.9-31.1-1 - 4

Панель перегородки ПГ50.30-1 ... ПГ50.30-4; ПГ50.30-1-Л... ПГ50.30-4-Л.

Стадия	Лист	Листов
Р	1	2

ЦНИИПРОМЗДАНИЙ

Инв.№ подл. | Подпись и дата | Взам.инв.№

Поз.	Наименование	Кол. на панель ПГ50.30-								Обозначение документа
		-1	-2	-3	-4	-1-Л	-2-Л	-3-Л	-4-Л	
1	Сетка С13	1				1				1.431.9-31.1-2-4
	" С14		1				1			то же
	" С15			1				1		"
	" С16				1				1	"
2	ф5Вр-I ℓ=2965; 0,43кг	4	4	4		4	4			без черт
	6А-III ℓ=2965; 0,66кг							4		без черт
	8А-III ℓ=2965; 1,17кг				4					без черт.
	10А-III ℓ=2965; 1,83кг								4	без черт.
3	Петля монтажная М2	2	2	2	2					1.431.9-31.1-2-69
	то же М7					2	2	2	2	то же

Арматура: класса А-III по ГОСТ 5781-82;
класса Вр-I по ГОСТ 6727-80.

Изм.	Кол.	Лист	Ндок	Подп.	Дата

1.431.9-31.1-1 - 4

Лист 2

Ц00239-02 11

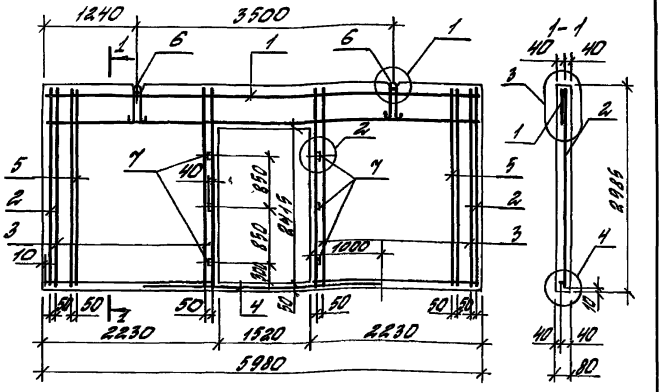

Марка панели	Бетон класса, м³ В 5	В 7,5	В 12,5	Масса, т
ПГ60.30-1-Д	—	—	1,1	2,7
ПГ60.30-2-Д	—	—	1,1	
ПГ60.30-3-Д	—	—	1,1	
ПГ60.30-1-Л-Д	1,1	—	—	1,8
ПГ60.30-2-Д-Д	—	1,1	—	

1. Спецификацию см. лист 2.
2. Узел 1... 4 см. докум. - 60... 63.

Изм.	Кол.	Лист	№док.	Подп.	Дата	1.431.9-31.1-1 -5		
Разработ.		Сигарова				Панель перегородки ПГ60.30-1-Д... ПГ60.30-1-Д ПГ60.30-1-Л-Д; ПГ60.30-2-Л-Д	Стадия Р	Лист 1	Листов 2
Проверил		Чижова					ЦНИИПРОМЗДАНИЙ		
Гл.специал.		Энтельсин							
Н.контр.		Чижова							

Поз.	Наименование	Кол. на панель ПГ60.30-...-Д 1	2	3	1-Л	2-Л			Обозначение документа
1	Сетка С 146	1							1.431.9-31.1-2-46
	" С 147				1				то же
	" С 148		1	1					"
	" С 149					1			"
2	" С 122	2	2	2	2	2			1.431.9-31.1-2-36
3	ФБА III ℓ=2955; 0,66	4	4	4	4	4			без черт.
4	ФБА III ℓ=3500; 0,78	1	1	1	1	1			то же
5	ФБА III ℓ=2955; 0,66	-	2	2	-	2			"
6	Петля монтажная Мг	2	2	2					1.431.9-31.1.2-69
	то же М4				2	2			то же
7	Прокладка деревянная сечением 40х40х80 мм	6	6	6	6	6			

Арматура класса А-III по ГОСТ 5781-82

Изм.	Кол.	Лист	№док.	Подп.	Дата	1.431.9-31.1-1 - 5	Лист 2

Ц00239-02 12

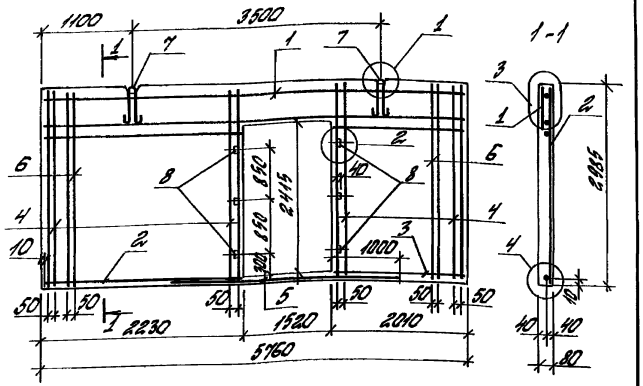

Марка панели	Бетон класса, м3			Масса, т
	В5	В7,5	В12,5	
ПГ58.30-1... -Д	—	—	1,1	2,6
ПГ58.30-2... -Д	—	—	1,1	
ПГ58.30-3... -Д	—	—	1,1	
ПГ58.30-1-Л-Д	1,1	—	—	1,7
ПГ58.30-2-Л-Д	—	1,1	—	

Спецификацию см. лист 2.
Узлы 1...4 см. докум. -60...63

Изм.	Кол.	Лист	№док.	Подп.	Дата
Разработ.		Сидельцова			
Пров.		Чулкова			
Гл.специал.		Фатьянова			
Н.контр.		Чулкова			

1.431.9-31.1-1 -6

Панель перегородки ПГ58.30-1 -Д ... ПГ58.30-1-Л-Д, ПГ58.30-2-Л-Д

Стадия	Лист	Листов
Р	1	2

ЦНИИПромзданий

Инв.№ подл. | Подпись и дата | Взам.инв.№

Копирование чертежей запрещено

12

Поз.	Наименование	Кол. на панель ПГ58.30-...-Д						Обозначение документа
		1	2	3	1-Л	2-Л		
1	Сетка С150	1						1.431.9-31.1-2-47
	" С151		1		1			то же
	" С152			1				"
	" С153					1		"
2	" С122	1	1	1	1	1		1.431.9-31.1-2-35
3	" С123	1	1	1	1	1		"
4	ф6 AIII, l=2965; 0,66 кг	4	4	4	4	4		без черт.
5	ф6 AIII, l=3500; 0,78 кг	1	1	1	1	1		без черт.
6	ф6 AIII, l=2965; 0,66 кг	—	2	2	—	2		без черт.
7	Петля монтажная М2	2	2	2				1.431.9-31.1-2-59
	то же М7				2	2		то же
8	Пробка деревянная							
	сечением 40х40х80 мм	6	6	6	6	6		

Арматура класса AIII по ГОСТ 5781-82

Изм.	Кол.	Лист	№док.	Подп.	Дата

1.431.9-31.1-1- 6

Лист 2

Ц 00139-02 1.3

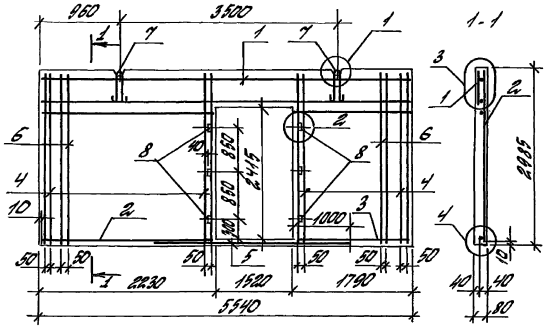

Марка панели	Бетон класса, М3			Масса, т
	В5	В7,5	В12,5	
ПГ55.30-1 -Д	—	—	1,0	2,5
ПГ55.30-2 -Д	—	—	1,0	
ПГ55.30-3 -Д	—	—	1,0	
ПГ55.30-1-Л -Д	1,0	—	—	1,7
ПГ55.30-2-Л -Д	—	1,0	—	

1. Спецификацию см. лист 2.
2. Узлы 1...4 см. докум. - 60...63.

Изм.	Кол.	Лист	№док.	Подп.	Дата
Гл.констр.		Соловьев			
Рассчитал		Иванова			
Проверил		Антонова			
Н.контр.		Шилова			

1.431.9-31.1-1 - 4

Панель перекрытия ПГ55.30-1 -Д...ПГ55.30-3 -Д; ПГ55.30-1-Л-Д, ПГ55.30-2-Л-Д.

Стадия	Лист	Листов
Р	1	2

ЦНИИПромздание

Инв.№ подл. | Подпись и дата | Взам.инв.№

Поз.	Наименование	Кол. на панель ПГ55.30-...-Д							Обозначение документа
		1	2	3		1-1	2-1		
1	Сетка С154	1				1			1.431.9-31.1-2.48
	" С155		1				1		то же
	" С156			1					"
2	" С122	1	1	1		1	1		1.431.9-31.1-2.36
3	" С124	1	1	1		1	1		-37
4	ф6 AIII; l=2965; 0,66 кг	4	4	4		4	4		без черт
5	ф6 AIII; l=3500; 0,78 кг	1	1	1		1	1		без черт
6	ф6 AIII; l=2965; 0,66 кг	-	2	2		-	2		без черт
7	Петля монтажная №2	2	2	2					1.431.9-31.1-2.69
	то же №4					2	2		то же
8	Пробка деревянная сечением 40х40х80 мм	6	6	6		6	6		

Арматура класса A-III по ГОСТ 5781-82.

Изм.	Кол.	Лист	№док.	Подп.	Дата

1.431.9-31.1-1 - 4

Лист 2

Инв.№ подл. | Подпись и дата | Взам.инв.№

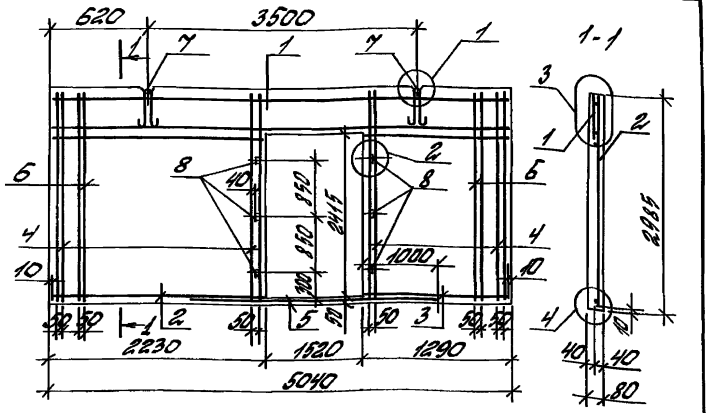

Марка панели	Бетон класса, М³			Масса, т
	В5	В7,5	В12,5	
ПГ50.30-2-Д	—	—	0,91	2,2
ПГ50.30-3-Д	—	—	0,91	
ПГ50.30-1-Л-Д	0,91	—	—	1,5
ПГ50.30-2-Л-Д	—	0,91	—	

Спецификацию см. лист 2
Узлы 1.., 4 см. докум.- 60... 63.

Изм.	Кол.	Лист	№ док.	Подп.	Дата
Разработ.	Голованов				
Рассчит.	Иосифова				
Проверил	Филонский				
Н. контр.	Иосифова				

1.431.9-31.1-1 -8

Панель перегородки ПГ50.30-2-Д, ПГ50.30-3-Д, ПГ50.30-1-Л-Д, ПГ50.30-2-Л-Д

Стадия	Лист	Листов
Р	1	2

ЦНИИПромзданий

Инв. № подл. | Подпись и дата | Взам. инв. №

Поз.	Наименование	Кол. на панель ПГ50.30-...-Д								Обозначение документа
		2	3			1-Л	2-Л			
1	Сетка С168	1				1	1			1.431.9-31.1-2-52
	" С169		1							то же
2	" С122	1	1			1	1			1.431.9-31.1-2-36
3	" С125	1	1			1	1			-37
4	ф6 AIII, l=2965, 0,66 кг	4	4			4	4			без черт.
5	ф6 AIII, l=3500, 0,78 кг	1	1			1	1			без черт.
6	ф6 AIII, l=2965, 0,66 кг		2				2			без черт.
7	Петля монтажная №3	2	2							1.431.9-31.1-2-59
	то же №7					2	2			то же
8	Доска деревянная сечением 40×40×80 мм	6	6			6	6			

Арматура класса А-III по ГОСТ 5781-82

Изм.	Кол.	Лист	№ док.	Подп.	Дата

1.431.9-31.1-1 - 8

Лист 2

Инв. № подл. | Подпись и дата | Взам. инв. №

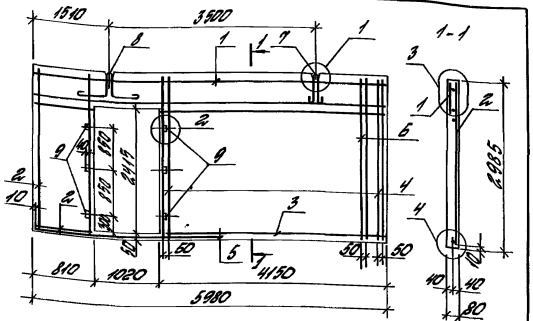

Марка панели	Бетон класса, $м^3$			Масса, т
	В5	В7,5	В12,5	
ПГ60.30-1 -Д1	—	—	1,2	3,0
ПГ60.30- -Д1	—	—	1,2	
ПГ60.30- -Д1	—	—	1,2	
ПГ60.30-1-Л-Д1	—	1,2	—	2,0
ПГ60.30-2-Л-Д1	—	1,2	—	

1. Спецификацию см. лист 2.
2. Узлы 1...4 см. докум.- 60...63.

Изм	Кол.	Лист	Nдок	Подп.	Дата
Разработ.	Сидлерова				
Рассчит.	Чиркова				
Проверил.	Ямпольский				
Н.контр.	Чиркова				

1.431.9-31.1-1 - 9

Панель перегородки ПГ60.30-1 -Д1...ПГ60.30-3 -Д1, ПГ60.30-1-Л-Д1, ПГ60.30-2-Л-Д1.

Стадия	Лист	Листов
Р	1	2

ЦНИИПРОМЗДАНИЙ

Инв. N подл. | Подпись и дата | Взам. инв. N

Поз.	Наименование	Кол. на панель ПГ60.30... -Д1								Обозначение документа
		1	2	3		1-Л	2-Л			
1	Сетка С176	1								1.431.9-31.1-2-54
	" С177		1			1				то же
	" С178			1						"
	" С179						1			"
2	" С130	1	1	1		1	1			1.431.9-31.1-2-40
3	" С133	1	1	1		1	1			-41
4	ф6АIII; l=2965; 0,66кг	2	2	2		2	2			без черт.
5	ф6АIII; l=2815; 0,62кг	1	1	1						без черт.
6	ф6АIII; l=2965; 0,66кг	-	1	1		-	1			без черт.
7	Петля монтажная М2	1	1	1						1.431.9-31.1-2-59
	то же М4					1	1			то же
8	" М11	1	1	1						1.431.9-31.1-2-40
	" М13					1	1			то же
9	Пробка деревянная									-
	сечением 40×40×80 мм	6	6	6		6	6			-

Арматура класса А-III по ГОСТ 5781-82.

Изм	Кол.	Лист	Nдок	Подп.	Дата

1.431.9-31.1-1 - 9

Лист 2

Инв. N подл. | Подпись и дата | Взам. инв. N

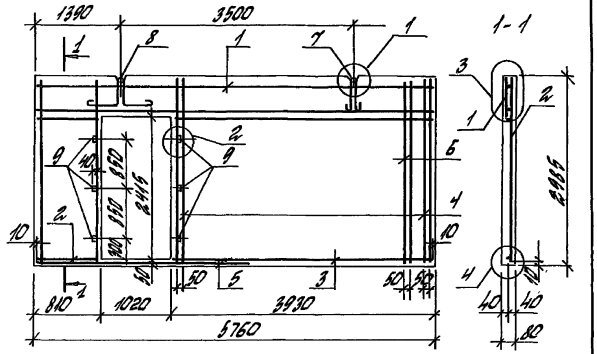

Марка панели	Бетон класса, м³			Масса, т
	В5	В7,5	В12,5	
ПГ58.30-1 -Д1	—	—	1,20	2,8
ПГ58.30-2 -Д1	—	—	1,20	
ПГ58.30-3 -Д1	—	—	1,20	
ПГ58.30-1-Л-Д1	1,20	—	—	1,9
ПГ58.30-2-Л-Д1	—	1,20	—	

1. Спецификацию см. лист 2.
2. Узлы 1...4 см. докум.- 60...63

Изм.	Кол.	Лист	Nдок.	Подп.	Дата
Разработ.	Сибилерова				
Рассчит.	Чиркова				
Проверил	Ямпольский				
Н. контр.	Чиркова				

1.431.9-31.1-1 - 10

Панель перегородки ПГ58.30-1 -Д1...ПГ58.30-3 -Д1, ПГ58.30-1-Л-Д1, ПГ58.30-2-Л-Д1

Стадия	Лист	Листов
Р	1	2

ЦНИИПРОМЗДАНИЙ

Поз.	Наименование	Кол. на панель ПГ58.30-...-Д1								Обозначение документа
		1	2	3		1-Л	2-Л			
1	Сетка С 180	1								1.431.9-31.1-2-55
	" С 181		1			1				то же
	" С 182			1						"
	" С 183						1			"
2	" С 130	1	1	1		1	1			1.431.9-31.1-2-40
3	" С 134	1	1	1		1	1			- 41
4	ф6АIII; l=2965; 0,66 кг	2	2	2		2	2			без черт.
5	ф6АIII; l=2815; 0,62 кг	1	1	1		1	1			без черт.
6	ф6АIII; l=2965; 0,66 кг		1	1			1			без черт.
7	Петля монтажная М2	1	1	1						1.431.9-31.1-2-69
	то же М7					1	1			то же
8	" М11	1	1	1						1.431.9-31.1-2-70
	" М13					1	1			то же
9	Пробка деревянная									
	сечением 40×40×80 мм	6	6	6		6	6			

Арматура класса А-III по ГОСТ 5781-82

Изм	Кол.	Лист	Nдок	Подп.	Дата

1.431.9-31.1-1 - 10

Лист 2

Инв. № подл. | Подпись и дата | Взам. инв. №

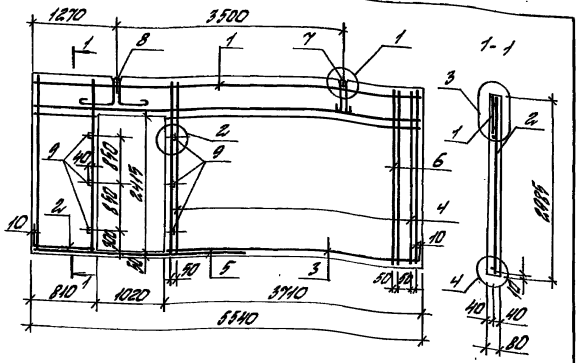

Марка панели	Бетон класса, м3			Масса, т
	В5	В7,5	В12,5	
ПГ55.30-1-Д1	—	—	1,10	2,7
ПГ55.30-2-Д1	—	—	1,10	
ПГ55.30-3-Д1	—	—	1,10	
ПГ55.30-1-Л-Д1	1,10	—	—	1,8
ПГ55.30-2-Л-Д1	—	1,10	—	

1. Спецификацию см. лист 2
2. Узлы 1...4 см. докум.- 6а...63

Изм	Кол.	Лист	Nдок	Подп.	Дата

1.431.9-31.1-1 - 11

Разработ.	Гидлерова	
Рассчит.	Чиркова	
Проверил	Ямпольский	
Н.контр.	Чиркова	

Панель перегородки
ПГ55.30-1-Д1...ПГ55.30-3-Д1
ПГ55.30-1-Л-Д1, ПГ55.30-2-Л-Д1

Стадия	Лист	Листов
Р	1	2

ЦНИИПРОМЗДАНИЙ

Инв.№ подл. | Подпись и дата | Взам.инв.№

Поз.	Наименование	Кол. на панель ПГ55.30-...-Д1								Обозначение документа
		1	2	3		1-Л	2-Л			
1	Сетка С184	1				1				1.431.9-31.1-2-56
	" С185		1				1			то же
	" С186			1						"
2	" С130	1	1	1		1	1			1.431.9-31.1-2-40
3	" С135	1	1	1		1	1			-42
4	ф6АIII; l=2965; 0,66кг	2	2	2		2	2			без черт
5	ф6АIII; l=2815; 0,62кг	1	1	1		1	1			без черт
6	ф6АIII; l=2965; 0,66кг		1	1			1			без черт.
7	Петля монтажная М2	1	1	1						1.431.9-31.1-2-69
	то же М7					1	1			то же
8	" М11	1	1	1						1.431.9-31.1-2-70
	" М13					1	1			то же
9	Пробка деревянная									без черт.
	сечением 40×40×80 мм	6	6	6		6	6			

Арматура класса А-III по ГОСТ 5781-82

Изм	Кол.	Лист	Nдок	Подп.	Дата

1.431.9-31.1-1 - 11

Лист 2

Инв.№ подл. | Подпись и дата | Взам.инв.№

Ц00239-02 18

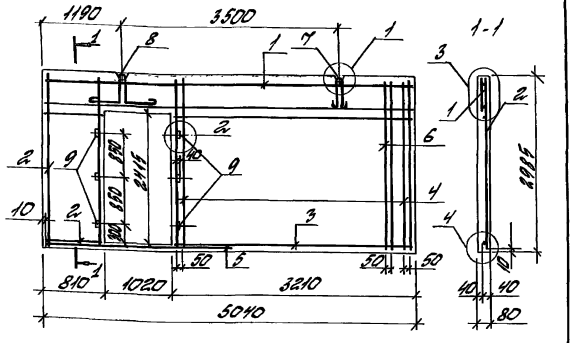

Марка панели	Бетон класса, м3			Масса, т
	В5	В7,5	В12,5	
ПГ50.30-2 - Д1	—	—	1,00	2,4
ПГ50.30-3 - Д1	—	—	1,00	
ПГ50.30-1-Л-Д1	1,00	—	—	1,6
ПГ50.30-2-Л-Д1	—	1,00	—	

1. Спецификацию см. лист 2.
2. Узлы 1...4 см. докум - 60... 63.

Изм.	Кол.	Лист	Nдок	Подп.	Дата

1.431.9-31.1-1 - 12

Разработ	Сидлерова	
Рассчит	Чиркова	
Проверил	Ямпольская	
Н.контр.	Чиркова	

Панель перегородки ПГ50.30-2 -Д1 ПГ50.30-3 -Д1 ПГ50.30-1-Л-Д1; ПГ50.30-2-Л-Д1

Стадия	Лист	Листов
Р	1	2

ЦНИИПРОМЗДАНИЙ

Инв. N подл. | Подпись и дата | Взам. инв. N

Поз.	Наименование	Кол. на панель ПГ50.30-... - Д1								Обозначение документа
		2	3			1-Л	2-Л			
1	Сетка С172	1				1	1			1.431.9-31.1-2-53
	" С173		1							то же
2	" С130	1	1			1	1			1.431.9-31.1-2-40
3	" С136	1	1			1	1			- 42
4	ф6АIII; l=2965; 0,66 кг	1	1			1	1			без черт
5	ф6АIII; l=2815; 0,62 кг	1	1			1	1			без черт
6	ф6АIII; l=2965; 0,66 кг	1	1			-	1			без черт
7	Петля монтажная М2	1	1							1.431.9-31.1-2-59
	то же М7					1	1			то же
8	" М11	1	1							1.431.9-31.1-2-70
	" М13					1	1			то же
9	Пробка деревянная									-
	Сечением 40х40х80 мм	6	6			6	6			-

Арматура класса А-III по ГОСТ 5781-82

Изм.	Кол.	Лист	Nдок	Подп.	Дата

1.431.9-31.1-1- 12

Лист 2

Инв. N подл. | Подпись и дата | Взам. инв. N

Ц00234-02 19

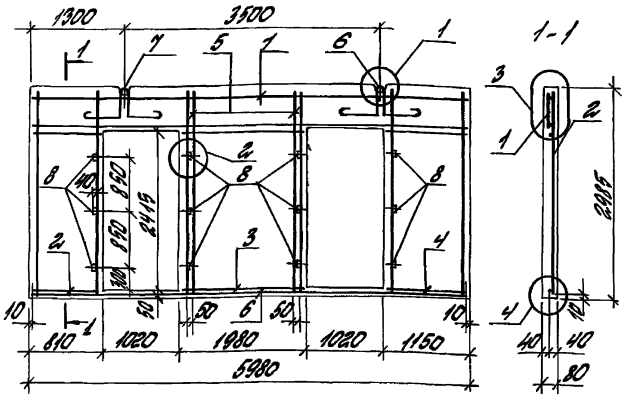

Марка панели	Бетон класса, м³			Масса, т
	В5	В7,5	В12,5	
ПГ60.30-1 -2Д	—	—	1,10	2,5
ПГ60.30-2 -2Д	—	—	1,10	
ПГ60.30-3 -2Д	—	—	1,10	
ПГ60.30-1-Л-2Д	1,10	—	—	1,7
ПГ60.30-2-Л-2Д	—	1,10	—	

1. Спецификацию см. лист 2.
2. Узлы 1...4 см. докум. 60...63.

Изм	Кол.	Лист	Nдок.	Подп.	Дата

1.431.9-31.1-1 -13

Разработ.	Гидлерова	
Рассчит.	Чиркова	
Проверил	Ямпольская	
Н.контр.	Чиркова	

Панель перегородки ПГ60.30-1 -2Д ... ПГ60.30-3 -2Д ПГ60.30-1-Л-2Д, ПГ60.30-2-Л-2Д

Стадия	Лист	Листов
Р	1	2

ЦНИИПРОМЗДАНИЙ

Инв.№ подл. | Подпись и дата | Взам. инв.№

Поз.	Наименование	Кол. на панель ПГ60.30-...-2Д								Обозначение документа
		1	2	3		1-Л	2-Л			
1.	Сетка С206	1								1.431.9-31.1-2-63
	" С207		1			1				то же
	" С208			1						"
	" С209						1			"
2	Сетка С130	1	1	1		1	1			1.431.9-31.1-2-40
3	" С137	1	1	1		1	1			-42
4	" С131	1	1	1		1	1			-40
5	ф6А III; l=2966; 0,66кг	2	2	2		2	2			
6	ф6А III; l=5960; 1,32кг	1	1	1		1	1			
7	Петля монтажная М11	2	2	2						1.431.9-31.1-2-70
	то же М13					2	2			то же
8	Пробка деревянная									
	сечением 40×40×80 мм	12	12	12		12	12			

Арматура: класса А-III по ГОСТ 5781-82

Инв.№ подл. | Подпись и дата | Взам. инв.№

Изм	Кол.	Лист	Nдок.	Подп.	Дата

1.431.9-31.1-1 -13

Лист 2

Ц00234-02 20

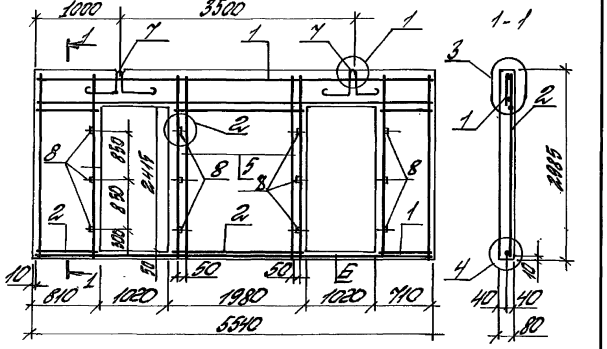

Марка панели	Бетон класса, м3			Масса, т
	В5	В7,5	В12,5	
ПГ55.30-1-2Д	—	—	0,93	2,2
ПГ55.30-2-2Д	—	—	0,93	
ПГ55.30-3-2Д	—	—	0,93	
ПГ55.30-1-Л-2Д	0,93	—	—	1,5
ПГ55.30-2-Л-2Д	—	0,93	—	

1. Спецификацию см. лист 2
2. Узлы 1...4 см. докум. 60...63.

Изм.	Кол.	Лист	Nдок	Подп.	Дата
Разработ.	Сидлерова				
Рассчит.	Чирковой				
Провер.	Ямпольский				
Н.контр.	Чирковой				

1.431.9-31.1-1 - 14

Панель перегородки ПГ55.30-1-2Д...ПГ55.30-3-2Д, ПГ55.30-1-Л-2Д, ПГ55.30-2-Л-2Д

Стадия	Лист	Листов
Р	1	2

ЦНИИПРОМЗДАНИЙ

Инв. № подл. | Подпись и дата | Взам. инв. №

Поз.	Наименование	Кол. на панель ПГ55.30-...-2Д								Обозначение документа
		1	2	3		1-Л	2-Л			
1	Сетка С210	1				1				1.431.9-31.1-2-64
	" С211		1				1			то же
	" С212			1						"
2	Сетка С130	1	1	1		1	1			1.431.9-31.1-2-40
3	" С132	1	1	1		1	1			то же
4	" С137	1	1	1		1	1			1.431.9-31.1-2-42
5	⌀6 А III l=2965; 0,66 кг	2	2	2		2	2			без черт.
6	⌀6 А III l=5520; 1,23 кг	1	1	1		1	1			без черт.
7	Петля монтажная М1	2	2	2						1.431.9-31.1-2-70
	то же М13					2	2			то же
8	Пробка деревянная сечением 40×40×80	12	12	12		12	12			

Арматура класса А-III по ГОСТ 5781-82

Изм.	Кол.	Лист	Nдок	Подп.	Дата

1.431.9-31.1-1 - 14

Лист 2

Ц00239-02 21

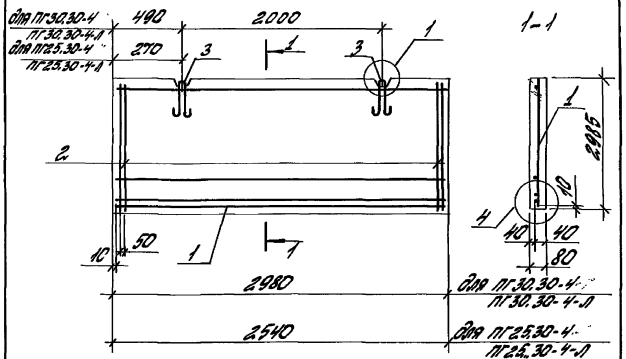

Марка панели	Бетон класса, м³		Масса, т
	В7,5	В12,5	
ПГ30.30-4	—	0,71	1,7
ПГ30.30-4-Л	0,71	—	1,1
ПГ25.30-4	—	0,61	1,5
ПГ25.30-4-Л	0,61	—	0,98

1. Спецификацию см. лист 2.
2. Узел 1 см. докум- 60
Узел 4 см. докум - 63

Изм.	Кол.	Лист	Ндок.	Подп.	Дата

1.431.9-31.1-1 - 15

Разработ.	Сидлерова	
Рассчит.	Чиркова	Чирков
Проверил	Ямпольский	
Н.контр.	Чиркова	Чирков

Панель перегородки ПГ30.30-4; ПГ30.30-4-Л; ПГ25.30-4; ПГ25.30-4-Л.

Стадия	Лист	Листов
Р	1	2

ЦНИИПРОМЗДАНИЙ

Инв.№ подл. | Подпись и дата | Взам.инв.№

Поз.	Наименование	Количество на панель						Обозначение документа
		ПГ30.30-				ПГ25.30-		
		-4-	-4-Л			-4-	-4-Л	
1.	Сетка С109	1	1					1.431.9-31.1-2-28
	С110					1	1	то же
								"
2	ф5 Вр I; l=2985; 0,45кг	2	2			2	2	без черт.
3	Петля монтажная М8	2				2		1.431.9-31.1-2-59
	то же М8		2				2	то же

Арматура: класса Вр-I по ГОСТ 6727-80.

Инв.№ подл. | Подпись и дата | Взам.инв.№

Изм.	Кол.	Лист	Ндок.	Подп.	Дата

1.431.9-31.1-1 - 15

Лист 2

Ц00239-02. 22

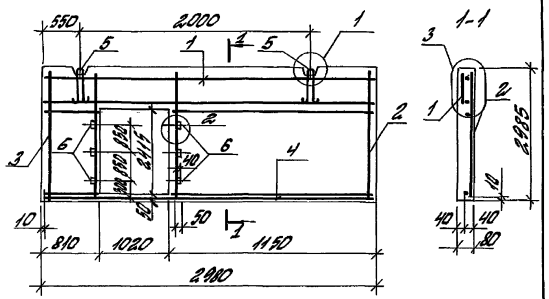

Марка панели	Бетон класса М3		Масса, т
	В7,5	В12,5	
ПГ30.30-2 -Д1	—	0,52	1,2
ПГ30.30-3 -Д1	—	0,52	1,2
ПГ30.30-2-Л-Д1	—	0,52	0,8

1. Спецификацию см. лист 2.
2. Узел 1.3 см. докум. - 60.. 62.

Изм.	Кол.	Лист	№док.	Подп.	Дата	1.431.9-31.1-1 -16			
Разработ.	Сытарева					Панель перекрытия ПГ30.30-2 -Д1, ПГ30.30-3 Д1, ПГ30.30-2-Л-Д1.	Стадия Р	Лист 1	Листов 2
Проверил	Чусова						ЦНИИПРОМЗДАНИЙ		
Н.контр.	Чусова								

Инв.№ подл. | Подп. и дата | Взам.инв.№

Поз.	Наименование		Количество на панель ПГ30.30- 2-Д1	3-Д1	2-Л-Д1				Обозначение документа
1	Сетка	С198	1		1				1.431.9-31.1-2-60
		С199		1					то же
2	Сетка	С131	1	1	1				1.431.9-31.1-2-40
3	Сетка	С130	1	1	1				"
4	ф6AIII	ℓ=2960; 0,65кг	1	1	1				без черт.
5	Петля монтажная	М4	2	2					1.431.9-31.1-2-69
	то же	М8			2				то же
6	Пробка деревянная								без черт.
	сечением 40х40х30 мм		6	6	6				

Арматура класса А-III по ГОСТ 5781-82.

Изм.	Кол.	Лист	№док.	Подп.	Дата	1.431.9-31.1-1 -16	Лист 2

Инв.№ подл. | Подп. и дата | Взам.инв.№

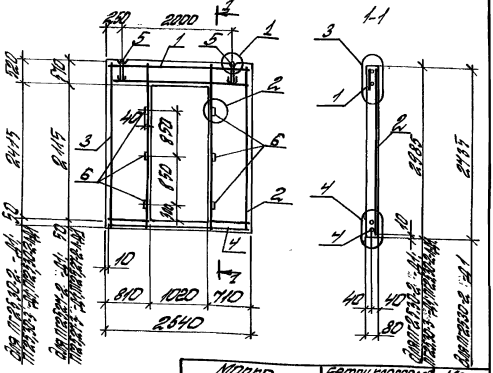

Марка панели	Бетон класса В 7,5	Бетон класса В 12,5	Масса, т
ПГ 25.30-2-Д1	—	0,41	0,98
ПГ 25.30-3-Д1	—	0,41	0,98
ПГ 25.30-2-Л-Д1	0,41	—	0,66
ПГ 25.27-2-Д1	—	0,38	0,91
ПГ 25.27-3-Д1	—	0,38	0,91
ПГ 25.27-2-Л-Д1	0,38	—	0,61

1. Спецификацию см. лист 2.
2. Узлы 1... 4 см. докум. 60... 63.

Поз.	Наименование		Кол. на панель ПГ 25.30- Д1	Д1	Д1	ПГ 27- Д1	Д1	Д1	Обозначение документа
1	Сетка	С202	1		1				1431.9.31.1-2-61
	"	С203		1					то же
	"	С204				1		1	1431.9.31.1-2-62
	"	С205					1		то же
2	"	С132	1	1	1				1431.9.31.1-2-40
	"	С140				1	1	1	- 43
3	"	С130	1	1	1				- 40
	"	С139				1	1	1	- 43
4	ФБМП 2-2,2Д2 0,58 кг		1	1	1	1	1	1	
5	Петля монтажная №4		2	2		2	2		1431.9.31.1-2-69
	то же №8				2			2	то же
6	Доска деревянная сечением 40х40х80 мм		6	6	6	6	6	6	

Арматура класса А-III по ГОСТ 5781-82.

1.431.9-31.1-1-17

Изм. Кол. Лист № док. Подп. Дата

Панель перегородки ПГ 25.30-2-Д1; ПГ 25.30-3-Д1; ПГ 25.30-2-Л-Д1; ПГ 25.27-2-Д1; ПГ 25.27-3-Д1; ПГ 25.27-2-Л-Д1.

Стадия Р | Лист 1 | Листов 2

ЦНИИПромзданий

Разраб. Гайдукевич
Проверил Кашкаров
Гл. спец. Гайдукевич
Н. контр. Кашкаров

Инв. № подл. | Подпись и дата | Взам. инв. №

1.431.9-31.1-1-17 Лист 2

400237-02 24

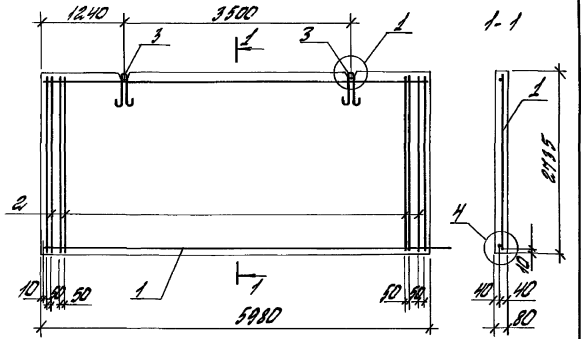

Марка панели	Бетон класса, м³ B25	B7,5	B12,5	Масса, т
ПГ60.27-1	—	—	1,31	3,14
ПГ60.27-2	—	—	1,31	
ПГ60.27-3	—	—	1,31	
ПГ60.27-4	—	—	1,31	
ПГ60.27-1-л	1,31	—	—	2,10
ПГ60.27-2-л	—	1,31	—	
ПГ60.27-3-л	—	1,31	—	
ПГ60.27-4-л	—	1,31	—	

1. Спецификацию см. лист 2
2. Узел 1,4 см. докум. - 60, 63.

Поз.	Наименование	Кол. на панель ПГ60.27- -1	-2	-3	-4	-1-л	-2-л	-3-л	-4-л	Обозначение документа
1	Сетка С17	1				1				1.431.9-31.1-2-5
	" С18		1				1			то же
	" С19			1				1		"
	" С20				1				1	"
2	ф 5 Вр I ℓ=2715; 0,42 кг	4	4	4		4	4			без черт.
	6 А III ℓ=2715; 0,6 кг							4		без черт.
	8 А III ℓ=2715; 1,07 кг				4					без черт.
	10 А III ℓ=2715; 1,68 кг								4	без черт.
3	Петля монтажная М1	2	2	2	2					1.431.9-31.1-2-59
	то же М7					2	2	2	2	то же

Арматура: класса А-III по ГОСТ 5781-82;
класса Вр-I по ГОСТ 6727-80.

Изм.	Кол.	Лист	№док.	Подп.	Дата	1.431.9-31.1-1-18	Стадия	Лист	Листов
Разработ.	Сидорова					Панель перегородки ПГ60.27-1 ... ПГ60.27-4; ПГ60.27-1-л ... ПГ60.27-4-л	Р	1	2
Консульт.	Чудакова						ЦНИИПромзданий		
Проверил	Антонова								
Н. контр.	Чудакова								

Изм.	Кол.	Лист	№док.	Подп.	Дата	1.431.9-31.1-1-18	Лист 2

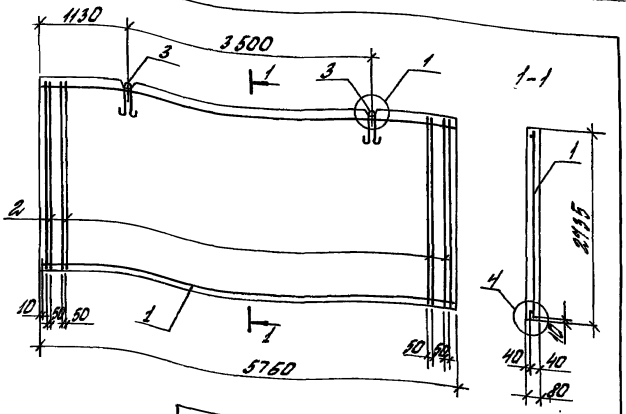

Марка панели	Бетон класса, м³			Масса, т
	В5	В7,5	В12,5	
ПГ 58.27-1	—	—	1,26	3,02
ПГ 58.27-2	—	—	1,26	
ПГ 58.27-3	—	—	1,26	
ПГ 58.27-4	—	—	1,26	
ПГ 58.27-1-Л	1,26	—	—	2,02
ПГ 58.27-2-Л	—	1,26	—	
ПГ 58.27-3-Л	—	1,26	—	
ПГ 58.27-4-Л	—	1,26	—	

1. Спецификацию см. лист 2
2. Узел 1,4 см. докум. - 60, 63

Изм.	Кол.	Лист	Nдок.	Подп.	Дата
Разработ.	Сидлерофл.				
Рассчит.	Чирков				
Проверил	Ямпольский				
Н.контр.	Чирков				

1.431.9-31.1-1 - 19

Панель перегородки
ПГ 58.27-1-... ПГ 58.27-4-;
ПГ 58.27-1-Л... ПГ 58.27-4-Л

Стадия	Лист	Листов
Р	1	2

ЦНИИПРОМЗДАНИЙ

Инв. № подл. | Подпись и дата | Взам. инв. №

Поз.	Наименование	Кол. на панель ПГ 58.27-								Обозначение документа
		-1	-2	-3	-4	-1-Л	-2-Л	-3-Л	-4-Л	
1	Сетка С21	1				1				1.431.9-31.1-2-6
	С22		1				1			то же
	С23			1				1		"
	С24				1				1	"
2	ф5Вр I l=2715; 0,42 кг	4	4	4		4	4			без черт.
	6А III l=2715; 0,6 кг							4		без черт.
	8А III l=2715; 1,07 кг				4					без черт.
	10А III l=2715; 1,68 кг								4	без черт.
3	Петля монтажная М2	2	2	2	2					1.431.9-31.1-2-69
	то М7					2	2	2	2	то же

Арматура: класса А-III по ГОСТ 5781-82;
класса Вр-I по ГОСТ 6727-80.

Инв. № подл. | Подпись и дата | Взам. инв. №

Изм.	Кол.	Лист	Nдок.	Подп.	Дата

1.431.9-31.1-2 - 19

Лист 2

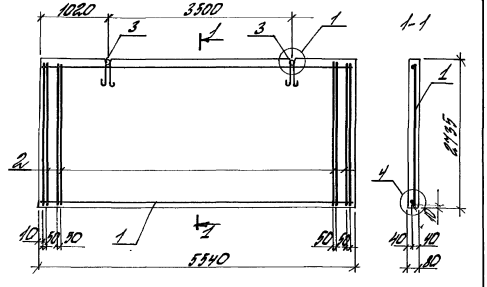

Марка панели	Бетон класса, м³			Масса, т
	В5	В7,5	В12,5	
ПГ 55.27-1	—	—	1,21	2,90
ПГ 55.27-2	—	—	1,21	
ПГ 55.27-3	—	—	1,21	
ПГ 55.27-4	—	—	1,21	
ПГ 55.27-1-Л	1,21	—	—	1,94
ПГ 55.27-2-Л	—	1,21	—	
ПГ 55.27-3-Л	—	1,21	—	
ПГ 55.27-4-Л	—	1,21	—	

1. Спецификацию см. лист 2.
2. Узел 1,4 см. докум.- 60, 63.

Изм.	Кол.	Лист	Nдок.	Подп.	Дата
Разработ.	Сидорова				
Проверил	Чирков				
Провер.	Ямпольский				
Н.контр.	Чирков				

1.431.9-31.1-1 -20

Панель перегородки
ПГ 55.27-1 ... ПГ 55.27-4
ПГ 55.27-1-Л ... ПГ 55.27-4-Л

Стадия	Лист	Листов
Р	1	2

Цилиндр здания

Инв. № подл. | Подпись и дата | Взам. инв. №

Поз.	Наименование	Кол. на панель ПГ 55.27-								Обозначение документа
		-1	-2	-3	-4	-1-Л	-2-Л	-3-Л	-4-Л	
1	Сетка С25	1				1				1.431.9-31.1-2-7
	" С26		1				1			то же
	" С27			1				1		"
	" С28				1				1	"
2	ф 5 Вр-I l=2715; 0,42 кг	4	4	4		4	4			без черт
	6А-III l=2715; 0,6 кг							4		без черт.
	8А-III l=2715; 1,07 кг				4					без черт.
	10А-III l=2715; 1,68 кг								4	без черт.
3	Петля монтажная М2	2	2	2	2					1.431.9-31.1-2-69
	то же М7					2	2	2	2	то же

Арматура: класса А-III по ГОСТ 5781-82;
класса Вр-I по ГОСТ 6727-80.

Изм.	Кол.	Лист	Nдок.	Подп.	Дата

1.431.9-31.1-1 -20

Лист 2

Ц00239-02 27

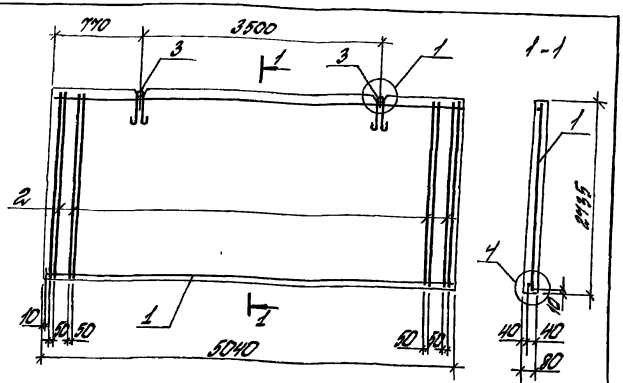

Марка панели	Бетон класса, м³			Масса, т
	В5	В7,5	В12,5	
ПГ50.27-1	—	—	1,10	2,64
ПГ50.27-2	—	—	1,10	
ПГ50.27-3	—	—	1,10	
ПГ50.27-4	—	—	1,10	
ПГ50.27-1-Л	1,10	—	—	1,76
ПГ50.27-2-Л	—	1,10	—	
ПГ50.27-3-Л	—	1,10	—	
ПГ50.27-4-Л	—	1,10	—	

Спецификацию см. лист 2.
Узел 1; 4 см. докум.- 60, 63

Изм.	Кол.	Лист	Nдок.	Подп.	Дата
Разработ.	Сидлерова				
Рассчит.	Чиркова				
Провер.	Ямпольский				
Н.контр.	Чиркова				

1.431.9-31.1-1 -21

Панель перегородки
ПГ50.27-1 ... ПГ50.27-4 ;
ПГ50.27-1-Л ... ПГ50.27-4-Л.

Стадия	Лист	Листов
Р	1	2

ЦНИИПРОМЗДАНИЙ

Поз.	Наименование	Кол. на панель ПГ50.27-								Обозначение документа
		-1	-2	-3	-4	-1-Л	-2-Л	-3-Л	-4-Л	
1	Сетка С29	1				1				1.431.9-31.1-2-8
	" С30		1				1			то же
	" С31			1				1		"
	" С32				1				1	"
2	ф 5 Вр-I l=2715; 0,39 кг	4	4	4		4	4			без черт.
	6 А III l=2715; 0,6 кг							4		без черт.
	8 А III l=2715; 1,07 кг				4					без черт.
	10 А III l=2715; 1,68 кг								4	без черт
3	Петля монтажная М2	2	2	2	2					1.431.9-31.1-2-69
	то же М7					2	2	2	2	то же

Арматура: класса А-III по ГОСТ 5781-82;
класса Вр-I по ГОСТ 6727-80.

Изм.	Кол.	Лист	Nдок.	Подп.	Дата

1.431.9-31.1-1 - 21

Лист 2

Ц00239-02

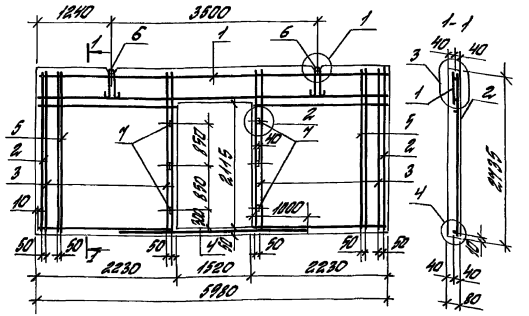

Марка панели	Бетон класса, $м^3$			Масса, т
	В5	В7,5	В12,5	
ПГ60.27-1-Д	—	—	1,05	2,5
ПГ60.27-2-Д	—	—	1,05	
ПГ60.27-3-Д	—	—	1,05	
ПГ60.27-1-Л-Д	1,05	—	—	1,7
ПГ60.27-2-Л-Д	—	1,05	—	

1. Спецификацию см. лист 2.
2. Узел 1...4 см. докум.-60...63

Изм.	Кол.	Лист	Nдок.	Подп.	Дата
Разработ.	Сидлерова				
Рассчит.	Чирков				
Проверил	Ямпольская				
Н.контр.	Чирков				

1.431.9.31.1-1 -22

Панель перегородки ПГ60.27-1-Д...ПГ60.27-3-Д, ПГ60.27-1-Л-Д, ПГ60.27-2-Л-Д

Стадия	Лист	Листов
Р	1	2

ЦНИИПРОМЗДАНИЙ

Инв. N подл. | Подпись и дата | Взам. инв. N

Поз.	Наименование	Кол. на панель ПГ60.27-...-Д							Обозначение документа
		1	2	3		1-Л	2-Л		
1	Сетка С157	1							1.431.9-31.1-2-49
	" С158		1						то же
	" С159			1					"
	" С160					1	1		"
2	" С126	2	2	2		2	2		1.431.9-31.1-2-38
3	ф6А III l=2715; 0,6кг	4	4	4		4	4		без черт.
4	ф6А III l=3500; 0,78кг	1	1	1		1	1		без черт.
5	ф6А III l=2715; 0,6кг	—	2	2		—	2		без черт.
6	Петля монтажная М2	2	2	2					1.431.9-31.1-2-69
	то же М7					2	2		то же
7	Пробка деревянная сечением 40х40х80 мм	6	6	6		6	6		

Арматура: класса А-III по ГОСТ 5781-82

Инв. N подл. | Подпись и дата | Взам. инв. N

Изм.	Кол.	Лист	Nдок.	Подп.	Дата

1.431.9-31.1-1- 22

Лист 2

Ц00239-02 29

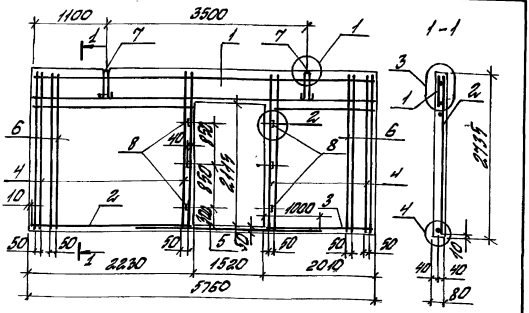

Марка панели	Бетон класса, м3			Масса, т
	В5	В7,5	В12,5	
ПГ58.27-1 -Д	—	—	0,97	2,4
ПГ58.27-2 -Д	—	—	0,97	
ПГ58.27-3 -Д	—	—	0,97	
ПГ58.27-1-Л-Д	0,97	—	—	1,6
ПГ58.27-2-Л-Д	—	0,97	—	

1. Спецификацию см. лист 2.
2. Узлы 1... 4 см. докум.-60... 63

Изм.	Кол.	Лист	Nдок.	Подп.	Дата

1.431.9-31.1-1 - 23

Разработ.	Сидорова		
Рассчит.	Чиркова		
Проверил	Ямпольская		
Н.контр.	Чиркова		

Панель перегородки ПГ58.27-1 -Д;...ПГ58.27-3 -Д; ПГ58.27-1-Л-Д; ПГ58.27-2-Л-Д

Стадия	Лист	Листов
Р	1	2

ЦНИИПРОМЗДАНИЙ

Инв. № подл. | Подпись и дата | Взам. инв. №

Поз.	Наименование	Кол. на панель ПГ58.27-...-Д								Обозначение документа
		1	2	3		1-Л	2-Л			
1.	Сетка С161	1								1.431.9-31.1-2-60
	" С162		1			1				то же
	" С163			1						"
	" С164						1			"
2	" С126	1	1	1		1	1			1.431.9-31.1-2-38
3	" С127	1	1	1		1	1			то же
4	ф6А III l=2715; 0,60 кг	4	4	4		4	4			без черт.
5	ф6А III l=3500; 0,78 кг	1	1	1		1	1			без черт.
6	ф6А III l=2715; 0,60 кг	-	2	2		-	2			без черт.
7	Петля монтажная М2	2	2	2						1.431.9-31.1-2-69
	то же М7					2	2			то же
8	пробка деревянная									без черт.
	сечением 40х40х80 мм	6	6	6		6	6			

Арматура класса А-III по ГОСТ 5781-82

Инв. № подл. | Подпись и дата | Взам. инв. №

Изм.	Кол.	Лист	Nдок.	Подп.	Дата

1.431.9.31.1-1 - 23

Лист 2

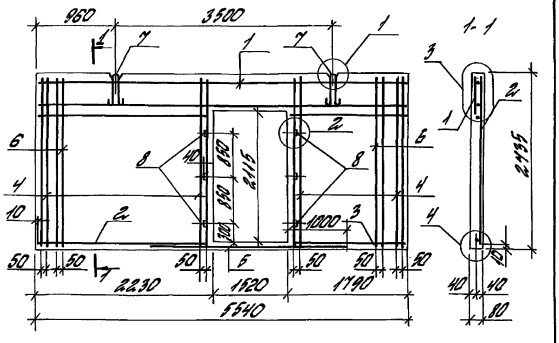

Марка панели	Бетон класса, м³			Масса т
	В5	В7,5	В12,5	
ПГ55.27-1-Д	—	—	0,96	2,3
ПГ55.27-2-Д	—	—	0,96	
ПГ55.27-3-Д	—	—	0,96	
ПГ55.27-1-Л-Д	0,96	—	—	1,5
ПГ55.27-2-Л-Д	—	0,96	—	

Спецификацию см. лист 2.

Узлы 1...4 см. докум.-60...63

Изм.	Кол.	Лист	Nдок.	Подп.	Дата
Разработ.	Сидлерова				
Рассчит.	Чиркова				
Проверил	Ямпольская				
Н.контр.	Чиркова				

1.431.9-31.1-1 - 24

Панель перегородки ПГ55.27-1-Д...ПГ55.27-3-Д; ПГ55.27-1-Л-Д, ПГ55.27-2-Л-Д.

Стадия	Лист	Листов
Р	1	2

ЦНИИПРОМЗДАНИЙ

Инв. N подл. | Подпись и дата | Взам. инв. N

Поз.	Наименование	Кол. на панель ПГ55.27-... -Д								Обозначение документа
		1	2	3		1-Л	2-Л			
1	Сетка С165	1				1				1.431.9-31.1-2-51
	" С166		1				1			то же
	" С167			1						"
2	" С126	1	1	1		1	1			1.431.9-31.1-2-38
3	" С128	1	1	1		1	1			-39
4	ф6АIII; l=2715; 0,60кг	4	4	4		4	4			без черт.
5	ф6АIII; l=3500; 0,78кг	1	1	1		1	1			без черт.
6	ф6АIII; l=2715; 0,60кг		2	2			2			без черт.
7	Петля монтажная М2	2	2	2						1.431.9-31.1-2-59
	то же М7					2	2			то же
8	Пробка деревянная									без черт.
	сечением 40х40х80 мм	6	6	6		6	6			

Арматура: класса А-III по ГОСТ 5781-82

Инв. N подл. | Подпись и дата | Взам. инв. N

Изм.	Кол.	Лист	Nдок.	Подп.	Дата

1.431.9-31.1-1 - 24

Лист 2

Ц00239-02 31

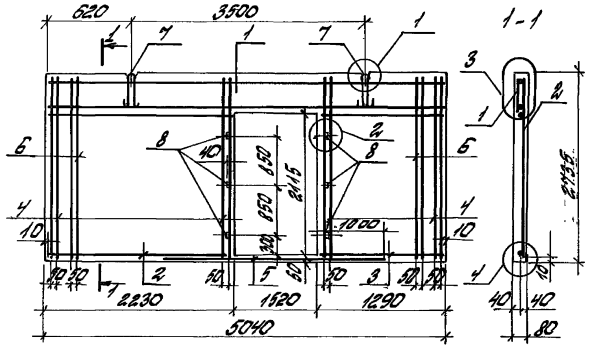

Марка панели	Бетон класса, М³			Масса, т
	В5	В7,5	В12,5	
ПГ50.27-2-А	—	—	0,85	2,0
ПГ50.27-3-А	—	—	0,85	
ПГ50.27-1-Л-А	0,85	—	—	1,4
ПГ50.27-2-Л-А	—	0,85	—	

Спецификацию см. лист 2
Узлы 1...4 см. докум. -60...63

Поз.	Наименование	Кол. на панель ПГ50.27-...-А							Обозначение документа
		2	3			1-Л	2-Л		
1	Сетка С170	1				1	1		1.431.9-31.1.2-52
	" С171		1						то же
2	" С126	1	1			1	1		1.431.9-31.1.2-38
3	" С129	1	1			1	1		-39
4	ф6АIII l=2715; 0,60кг	4	4			4	4		без черт.
5	ф6АIII l=3500; 0,78кг	1	1			1	1		без черт.
6	ф6АIII l=2715; 0,60кг	2	2				2		без черт.
7	Петля монтажная М3	2	2						1.431.9-31.1.2-69
	то же М8					2	2		то же
8	Проба деревянная								
	сечением 40х40х80 мм	6	6	6		6	6		

Арматура: класса А-III по ГОСТ 5781-82

Изм.	Кол.	Лист	№док.	Подп.	Дата	1.431.9-31.1-2 - 25			
Разработ.	Сидоров					Панель перегородки ПГ50.27-2-Л, ПГ50.27-3-Л, ПГ50.27-1-Л-А, ПГ50.27-2-Л-А	Стадия: Р	Лист: 1	Листов: 2
Проверил	Шарков						ЦНИИПРОМЗДАНИЙ		
Т.контр.	Антонова								
Н.контр.	Шарков								

Инв.№ подл. | Подпись и дата | Взам.инв.№

Изм.	Кол.	Лист	№док.	Подп.	Дата	1.431.9-31.1-1 - 25	Лист 2

Инв.№ подл. | Подпись и дата | Взам.инв.№

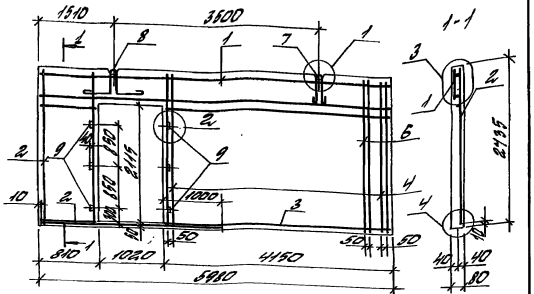

Марка панели	Бетон кл.	Масса, т
	В25	
ПГБО.27-1-Д1	1,1	2,4
ПГБО.27-2-Д1	1,1	
ПГБО.27-3-Д1	1,1	
ПГБО.27-1-П-Д1	1,1	1,8
ПГБО.27-2-П-Д1	1,1	

1. Спецификацию см. лист 2.
2. Узлы 1..4 см. докум.-60..63

Изм.	Кол.	Лист	№док.	Подп.	Дата
Разработ.	Пудовкина				
Рассчит.	Чудакова				
Проверил	Филатьева				
Н.контр.	Чудакова				

1.431.9-31.1-1 -26

Панель перекрытия ПГБО.27-1-Д1.., ПГБО.27-3-Д1, ПГБО.27-1-П-Д1, ПГБО.27-2-П-Д1

Стадия	Лист	Листов
Р	1	2

ЦНИИПромзданий

Инв.№ подл. | Подп. и дата | Взам.инв.№

Поз.	Наименование	Кол. на панель ПГБО.27-...-Д1 1	2	3	1-1	2-1			Обозначение документа
1	Сетка С187	1							1.431.9-31.1-2-57
	" С188		1		1				то же
	" С189			1					"
	" С190					1			"
2	" С139	1	1	1	1	1			1.431.9-31.1-2.43
3	" С141	1	1	1	1	1			-44
4	ФБА.III; ℓ=2715; 0,60 кг	2	2	2	2	2			без черт.
5	ФБА.III; ℓ=2815; 0,62 кг	1	1	1					без черт.
6	ФБА.III; ℓ=2715; 0,60 кг	—	1	1	—	1			без черт.
7	Петля монтажная М2	1	1	1					1.431.9-31.1-2.69
	то же М4				1	1			то же
8	" М12	1	1	1					1.431.9-31.1-2.70
	" М15				1	1			то же
9	Пробка деревянная сечением 40×40×80 мм	6	6	6	6	6			—

Арматура класса А-III по ГОСТ 5781-82.

1.431.9-31.1-1 -26

Лист 2

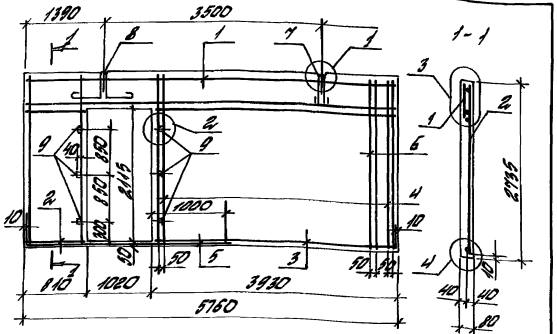

Марка панели	Бетон класса, м3			Масса, т
	В5	В7,5	В12,5	
ПГ58.27-1 -Д	—	—	1,10	2,6
ПГ58.27-2 -Д	—	—	1,10	
ПГ58.27-3 -Д1	—	—	1,10	
ПГ58.27-1-Л-Д1	1,10	—	—	1,7
ПГ58.27-2-Л-Д1	—	1,10	—	

1. Спецификацию см. лист 2.
2. Узлы 1...4 см. докум. - 60... 63.

Изм.	Кол.	Лист	Nдок.	Подп.	Дата
Разработ.	Сидорова				
Рассчит.	Чиркова				
Проверил	Ямпольская				
Н.контр.	Чиркова				

1.431.9-31.1-1 - 27

Панель перегородки
ПГ58.27-1 -Д1...ПГ58.27-3 -Д1
ПГ58.27-1-Л-Д1, ПГ58.27-2-Л-Д1

Стадия	Лист	Листов
Р	1	2

ЦНИИПРОМЗДАНИЙ

Инв. № подл. | Подпись и дата | Взам. инв. №

Поз.	Наименование	Кол. на панель ПГ58.27-...-Д1								Обозначение документа
		1	2	3		1-Л	2-Л			
1	Сетка С191	1								1.431.9-31.1-2-58
	" С192		1			1				то же
	" С193			1						"
	" С194						1			"
2	" С139	1	1	1		1	1			1.431.9-31.1-2-43
3	" С142	1	1	1		1	1			-44
4	ф6АIII, l=2715; 0,60кг	2	2	2		2	2			без черт.
5	ф6АIII, l=2815; 0,62кг	1	1	1		1	1			без черт.
6	ф6АIII, l=2715; 0,60кг		1	1			1			без черт.
7	Петля монтажная М2	1	1	1						1.431.9-31.1-2-69
	то же М7					1	1			то же
8	" М12	1	1	1						1.431.9-31.1-2-70
	" М15					1	1			то же
9	Пробка деревянная									
	сечением 40×40×80 мм	Б	Б	Б		Б	Б			

Арматура класса А-III по ГОСТ 5781-82

Изм.	Кол.	Лист	Nдок.	Подп.	Дата

1.431.9-31.1-1 - 27

Лист 2

Инв. № подл. | Подпись и дата | Взам. инв. №

Ц00239-02 34

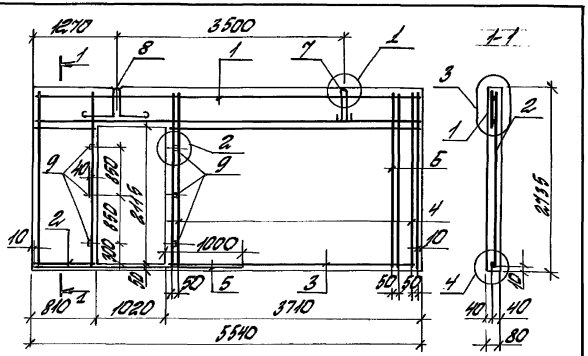

Марка панели	Бетон класса, м³			Масса, т
	В5	В7,5	В12,5	
ПГ55.27-1 -Д1	—	—	1,00	2,5
ПГ55.27-2 -Д1	—	—	1,00	
ПГ55.27-3 -Д1	—	—	1,00	
ПГ55.27-1-Л-Д1	1,00	—	—	1,7
ПГ55.27-2-Л-Д1	—	1,00	—	

1. Спецификацию см. лист 2.
2. Узлы 1...4 см. докум.-60...63.

Изм.	Кол.	Лист	Nдок.	Подп.	Дата
Разработ.	Сидорова				
Рассчит.	Чиркова				
Проверил	Ямпольский				
Н.контр.	Чиркова				

1.431.9-31.1-1 - 28

Панель перегородки ПГ55.27-1 -Д1...ПГ55.27-3 -Д1; ПГ55.27-1-Л-Д1, ПГ55.27-1-Л-Д1;

Стадия	Лист	Листов
Р	1	2

ЦНИИПРОМЗДАНИЙ

Поз.	Наименование	Кол. на панель ПГ55.27-...-Д1							Обозначение документа
		1	2	3		1-Л	2-Л		
1.	Сетка С195	1				1			1.431.9-31.1-2-59
	" С196		1				1		то же
	" С197			1					"
2	" С139	1	1	1		1	1		1.431.9-31.1-2-43
3	" С143	1	1	1		1	1		-45
4	ф6АIII l=2715; 0,6 кг	2	2	2		2	2		без черт.
5	ф6АIII l=2815; 0,62 кг	1	1	1		1	1		без черт.
6	ф6АIII l=2715; 0,6 кг		1	1			1		без черт.
7	Петля монтажная М2	1	1	1					1.431.9-31.1-2-69
	то же М7					1	1		то же
8	" М12	1	1	1					1.431.9-31.1-2-70
	" М15					1	1		то же
9	Пробка деревянная								
	сечением 40×40×80 мм	6	6	6		6	6		

Арматура: класса А-III по ГОСТ 5781-82

Изм.	Кол.	Лист	Nдок.	Подп.	Дата

1.431.9-31.1-1 - 28

Лист 2

Ц00234-02 35

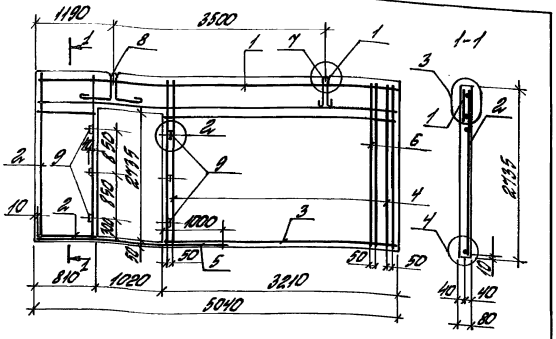

Марка панели	Бетон класса, м3			Масса, т
	В5	В7,5	В12,5	
ПГ50.27-2 -Д1	–	–	0,93	2,2
ПГ50.27-3 -Д1	–	–	0,93	
ПГ50.27-1-Л-Д1	0,93	–	–	1,5
ПГ50.27-2-Л-Д1	–	0,93	–	

1. Спецификацию см. лист 2.
2. Узлы 1... 4 см. докум - 60..63.

Изм.	Кол.	Лист	Ндок.	Подп.	Дата

1,431,9-31,1-1 -29

Разработ.	Сидлерова	
Рассчит.	Чиркова	
Проверил	Ямпольский	
Н. контр.	Чиркова	

Панель перегородки ПГ50.27-2 -Д1 ПГ50.27-3 -Д1; ПГ50.27-1-Л-Д1, ПГ50.27-2-Л-Д1.

Стадия	Лист	Листов
Р	1	2

ЦНИИПРОМЗДАНИЙ

Инв. № подл. | Подпись и дата | Взам. инв. №

Поз.	Наименование	Кол. на панель ПГ50.27-... -Д1								Обозначение документа
		2	3			1-Л	2-Л			
1	Сетка С174	1				1	1			1,431,9-31,1-2-53
	" С175		1							то же
2	" С139	1	1			1	1			1,431,9-31,1-2-43
3	" С144	1	1			1	1			-45
4	ф6АIII l=2715; 0,6кг	1	1			1	1			без черт.
5	ф6АIII l=2815; 0,62кг	1	1			1				без черт.
6	ф6АIII l=2715; 0,6кг	–	1			–	1			без черт.
7	Петля монтажная М3	1	1							1,431,9-31,1-2-69
	то же М7					1	1			то же
8	" М14	1	1							1,431,9-31,1-2-70
	" М15					1	1			то же
9	Пробка деревянная сечением 40×40×80 мм	6	6			6	6			без черт.

Арматура класса А-III по ГОСТ 5781-82

Инв. № подл. | Подпись и дата | Взам. инв. №

Изм.	Кол.	Лист	Ндок.	Подп.	Дата

1,431,9-31,1-1- 29

Лист 2

Ц00239-02 36

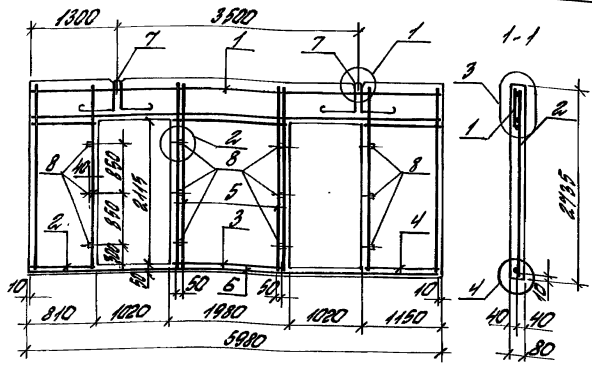

Марка панели	Бетон кл. В3,5	Бетон кл. В7,5	Бетон кл. В12,5	Масса, т
ПГ60.27-1-2д	—	—	0,96	2,3
ПГ60.27-2-2д	—	—	0,96	
ПГ60.27-3-2д	—	—	0,96	
ПГ60.27-1-Л-2д	0,96	—	—	1,5
ПГ60.27-2-Л-2д	—	0,96	—	

1. Спецификацию см. лист 2.
2. Узлы 1, 4 см. докум. 60, 63.

Изм.	Кол.	Лист	№док.	Подп.	Дата
Разработ.	Сибгалов			Чуркин	
Провер.	Антонов				
Н. контр.	Чурсова			Чуркин	

1.431.9-31.1-1-30

Панель перегородки ПГ60.27-1-2д...ПГ60.27-3-2д, ПГ60.27-1-Л-2д, ПГ60.27-2-Л-2д

Стадия	Лист	Листов
Р	1	2

ЦНИИТЭПгражданский

Поз.	Наименование	Кол. на панель ПГ60.27-...-2д 1	2	3	1-Л	2-Л	Обозначение документа
1	Сетка С213	1					1.431.9-31.1-2-65
	" С214		1		1		то же
	" С215			1			"
	" С216					1	"
2	" С139	1	1	1	1	1	1.431.9-31.1-2-43
3	" С145	1	1	1	1	1	-45
4	" С138	1	1	1	1	1	-43
5	ФБЛ III; l=2715; 0,60 кг	2	2	2	2	2	без черт.
6	ФБЛ III; l=5950; 1,32 кг	1	1	1	1	1	без черт.
7	Петля монтажная М12	2	2	2			1.431.9-31.1-2-70
	то же М15				2	2	то же
8	Пробка деревянная						без черт.
	сечением 40×40×80 мм	12	12	12	12	12	

Арматура: класса А-III по ГОСТ 5781-82.

Изм.	Кол.	Лист	№док.	Подп.	Дата

1.431.9-31.1-1-30

Лист 2

Ц 002.34-02 3.7

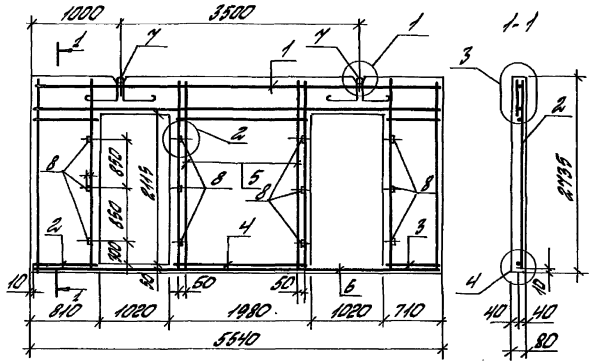

Марка панели	Бетон класса, м³			Масса, т
	В5	В7,5	В12,5	
ПГ55.27-1-...-2Д	—	—	0,87	2,1
ПГ55.27-2-...-2Д	—	—	0,87	
ПГ55.27-3-...-2Д	—	—	0,87	
ПГ55.27-1-Л-2Д	0,87	—	—	1,4
ПГ55.27-2-Л-2Д	—	0,87	—	

1. Спецификацию см. лист 2.
2. Узлы 1...4 см. докум.- 60...63

Изм.	Кол.	Лист	Ндок	Подп.	Дата
Разработ.	Сидлерова				
Рассчит.	Чиркова				
Проверил	Ямпольский				
Н.контр.	Чиркова				

1.431.9-31.1-1 -31

Панель перегородки ПГ55.27-1-2Д...ПГ55.27-3-2Д, ПГ55.27-1-Л-2Д, ПГ55.27-2-Л-2Д

Стадия	Лист	Листов
Р	1	2

ЦНИИПРОМЗДАНИЙ

Поз.	Наименование	Кол. на панель ПГ55.27-...2Д								Обозначение документа
		1	2	3		1-Л	2-Л			
1.	Сетка С217	1				1				1.431.9-31.1-2-66
	" С218		1				1			то же
	" С219			1						"
2	Сетка С139	1	1	1		1	1			1.431.9-31-1-2-43
3	" С140	1	1	1		1	1			-43
4	" С145	1	1	1		1	1			-45
5	⌀6АIII; l=2715; 0,60кг	2	2	2		2	2			без черт.
6	⌀6АIII; l=5520; 1,23кг	1	1	1		1	1			без черт.
7	Петля монтажная М14	2	2	2						1.431.9-31.1-2-70
	то же М16					2	2			то же
8	пробка деревянная сечением 40×40×80 мм	12	12	12		12	12			без черт

Арматура: класса А-III по ГОСТ 5781-82

Изм.	Кол.	Лист	Ндок	Подп.	Дата

1.431.9-31.1-1 -31

Лист 2

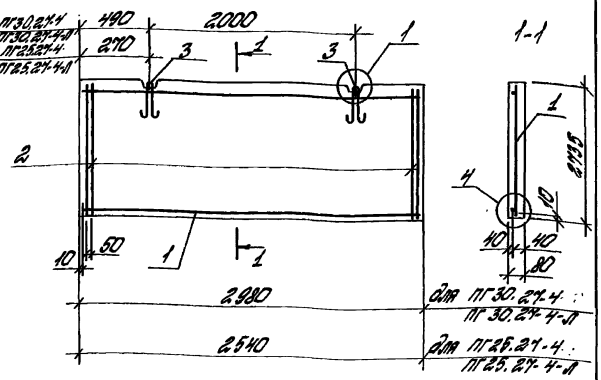

Марка панели	Бетон класса, м³		Масса, т
	В7,5	В12,5	
ПГ30.27-4	—	0,65	1,6
ПГ30.27-4-Л	0,65	—	1,0
ПГ25.27-4	—	0,56	1,3
ПГ25.27-4-Л	0,56	—	0,90

1. Спецификацию см. лист 2.
2. Узел 1, 4 см. докум. 60, 63.

Изм.	Кол.	Лист	Nдок.	Подп.	Дата
Разработ.	Сидлерова				
Рассчит.	Чиркова				
Проверил	Ямпольский				
Н. контр.	Чиркова				

1.431.9-31.1-1-32

Панель перегородки ПГ30.27-4, ПГ30.27-4-Л; ПГ25.27-4, ПГ25.27-4-Л;

Стадия	Лист	Листов
Р	1	2

ЦНИИПРОМЗДАНИЙ

Инв. № подл. | Подпись и дата | Взам. инв. №

Поз.	Наименование	Количество на панель						Обозначение документа
		ПГ30.27-4	ПГ30.27-4-Л			ПГ25.27-4	ПГ25.27-4-Л	
1	Сетка С 111	1	1					1.431.9-31.1-2-29
	Сетка С 112					1	1	1.431.9-31.1-2-29
2	⌀5 Вр-I; l=2715; 0,39 кг	2	2			2	2	без черт.
3	Петля монтажная М3	2						1.431.9-31.1-2-69
	то же М4					2		то же
	М8		2				2	"

Арматура класса Вр-I по ГОСТ 6727-80.

Изм.	Кол.	Лист	Nдок.	Подп.	Дата

1.431.9-31.1-1-32

Лист 2

Ц00239-02 39

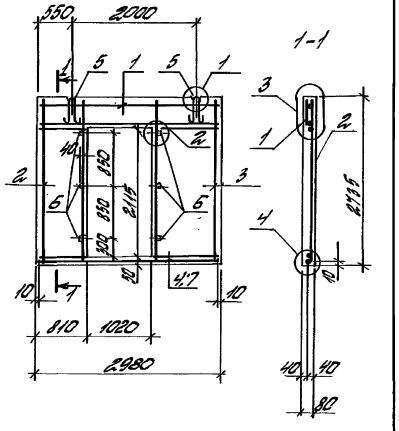

Марка панели	Бетон класса, м³		Масса, т
	В7,5	В12,5	
ПГ30.27-2-Д1	—	0,48	1,2
ПГ30.27-3-Д1	—	0,48	1,2
ПГ30.27-2-Л-Д1	0,48	—	0,77

1. Спецификацию см. лист 2.
2. Узлы 1...4 см. докум. - 60...63.

Изм	Кол.	Лист	Nдок.	Подп.	Дата	1.431.9-31.1-1 - 33			
Разработ.	Сидлерова					Панель перегородки ПГ30.27-2-Д1, ПГ30.27-3-Д1, ПГ30.27-2-Л-Д1.	Стадия	Лист	Листов
Рассчит	Чиркова						Р	1	2
Проверил	Ямпольский						ЦНИИПРОМЗДАНИЮ		
Н.контр.	Чиркова								

Инв.N подл. | Подпись и дата | Взам.инв.N

Поз.	Наименование	Количество на панель ПГ30.27-Д1						Обозначение документа
		2	3	2-Л				
1.	Сетка С200	1		1				1.431.9-31.1-2-60
	" С201		1					то же
2	Сетка С139	1	1	1				то же - 43
3	" С138	1	1	1				1.431.9-31.1-2-43
								"
								"
5	Петля монтажная М4	2	2					1.431.9-31.1-2-69
	то же М8			2				то же
6	Пробка деревянная							
	сечением 40×40×80 мм	6	6	6				
7	⌀6А III l=2960; 0,66 кг	1	1	1				

Арматура: класса А-III по ГОСТ 5781-82

Изм.	Кол.	Лист	Nдок.	Подп.	Дата	1.431.9-31.1-1 - 33	Лист 2

Ц00239-02 40

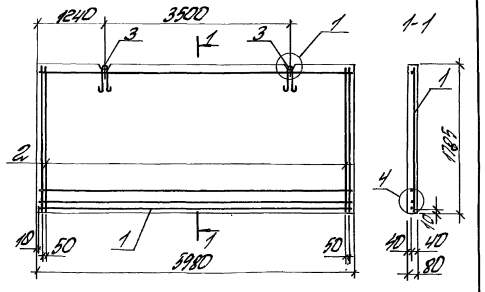

Марка панели	Бетон класса, м3 В5	В7,5	В12,5	Масса, т
ПГБО.18-1	—	—	0,85	2,0
ПГБО.18-2	—	—	0,85	
ПГБО.18-3	—	—	0,85	
ПГБО.18-4	—	—	0,85	
ПГБО.18-1-1	0,85	—	—	1,4
ПГБО.18-2-1	—	0,85	—	
ПГБО.18-3-1	—	0,85	—	
ПГБО.18-4-1	—	0,85	—	

1. Спецификацию см. лист 2.
2. Узел 1, 4 см. докум.: 60.63

Поз.	Наименование	Кол. на панель ПГ 60-18 -1	-2	-3	-4	-1-1	-2-1	-3-1	-4-1	Обозначение документа
1	Сетка С33	1				1				1.431.9-31.1.29
	" С34		1				1			то же
	" С35			1				1		"
	" С36				1				1	"
2	Ø4 Вр-I $\frac{t=1}{l=5}$ ГОСТ 6727-80	2	2	2	2	2	2	2	2	без чертежа
3	Петля монтажная М3	2	2	2	2					1.431.9-31.1.269
	то же М8					2	2	2	2	то же

Арматура класса Вр-I по ГОСТ 6727-80.

Изм.	Кол.	Лист	№ док.	Подп.	Дата	1.431.9-31.1-1 - 34		
Разработ.	Куприянов					Панель перегородки	Стадия Р	Лист 1	Листов 2
Пров.	Чудаков					ПГБО.18-1; ...; ПГБО.18-1-1; ...; ПГБО.18-4-1	ЦНИИПромзданий		
Гл. спец.	Куприянов								
Н. контр.	Чудаков								

Изм.	Кол.	Лист	№ док.	Подп.	Дата	1.431.9-31.1-1-34	Лист 2

Инв. № подл. | Подпись и дата | Взам. инв. №

Инв. № подл. | Подпись и дата | Взам. инв. №

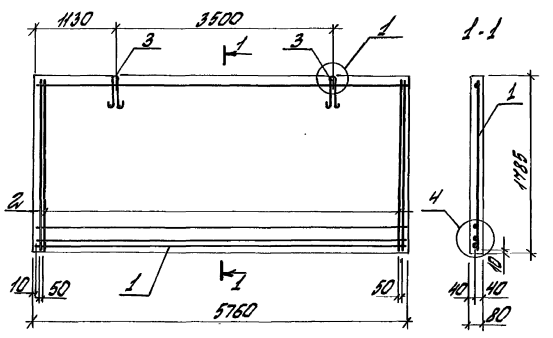

Марка панели	Бетон класса, м³			Масса, т
	В5	В7,5	В12,5	
ПГ 58.18-1	—	—	0,82	2,0
ПГ 58.18-2	—	—	0,82	
ПГ 58.18-3	—	—	0,82	
ПГ 58.18-4	—	—	0,82	
ПГ 58.18-1-Л	0,82	—	—	1,3
ПГ 58.18-2-Л	—	0,82	—	
ПГ 58.18-3-Л	—	0,82	—	
ПГ 58.18-4-Л	—	0,82	—	

1. Спецификацию см. лист 2.
2. Узел 1, 4 см. докум.- 60; 63.

Изм.	Кол.	Лист	Nдок.	Подп.	Дата

1.431.9-31.1-1-35

Разработ.	Сидлерова	
Рассчит.	Чиркова	
Проверил	Ямпольская	
Н.контр.	Чиркова	

Панель перегородки
ПГ 58.18-1 ... ПГ 58.18-4
ПГ 58.18-1-Л ... ПГ 58.18-4-Л.

Стадия	Лист	Листов
Р	1	2

ЦНИИПРОМЗДАНИЙ

Инв. N подл. | Подпись и дата | Взам. инв. N

Поз.	Наименование	Кол. на панель ПГ 58.18-								Обозначение документа
		-1	-2	-3	-4	-1-Л	-2-Л	-3-Л	-4-Л	
1	Сетка С37	1				1				1.431.9-31.1-2-10
	" С38		1				1			то же
	" С39			1				1		"
	" С40				1				1	"
2	ф4 Вр.I l=1765, 0,16 кг	2	2	2	2	2	2	2	2	без черт.
3	Петля монтажная М3	2	2	2	2					1.431.9-31.1-2-69
	то же М8					2	2	2	2	то же

Арматура класса Вр-I по ГОСТ 6727-80.

Инв. N подл. | Подпись и дата | Взам. инв. N

Изм.	Кол.	Лист	Nдок.	Подп.	Дата

1.431.9-31.1-1-35

Лист 2

Ц 00239-02 42

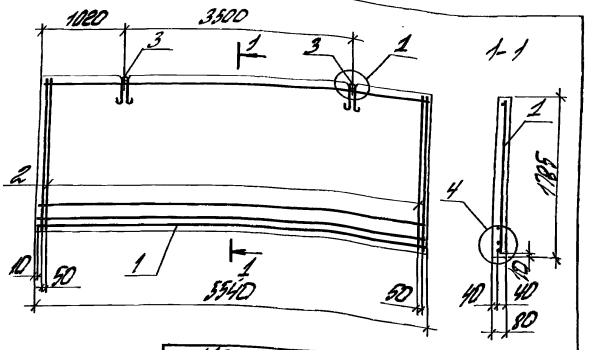

Марка панели	Бетон класса, м3			Масса, т
	В5	В7,5	В12,5	
ПГ55.18-1	—	—	0,79	1,9
ПГ55.18-2	—	—	0,79	
ПГ55.18-3	—	—	0,79	
ПГ55.18-4	—	—	0,79	
ПГ55.18-1-Л	0,79	—	—	1,3
ПГ55.18-2-Л	—	0,79	—	
ПГ55.18-3-Л	—	0,79	—	
ПГ55.18-4-Л	—	0,79	—	

1. Спецификацию см. лист 2.
2. Узел 1, 4 см. докум. 60, 63.

Изм.	Кол.	Лист	Nдок	Подп.	Дата
Разработ.	Пидлерова				
Рассчит.	Чирков				
Проверил	Ямпольский				
Н.контр.	Чирков				

1.431.9-31.1-1 -36

Панель перегородки ПГ55.18-1...ПГ55.18-4; ПГ55.18-1-Л...ПГ55.18-4-Л;

Стадия	Лист	Листов
Р	1	2

ЦНИИПРОМЗДАНИЙ

Инв. № подл. | Подпись и дата | Взам. инв. №

42

Поз.	Наименование	Кол. на панель ПГ55-18								Обозначение документа
		-1	-2	-3	-4	-1-Л	-2-Л	-3-Л	-4-Л	
1.	Сетка С41	1				1				1.431.9-31.1-2.11
	" С42		1				1			то же
	С43			1				1		"
	С44				1				1	"
2	ф4ВрI l=1765, 0,16кг	2	2	2	2	2	2	2	2	без черт.
3	петля монтажная м3	2	2	2	2					1.431.1-31.1-2.69
	то же м8					2	2	2	2	то же

Арматура класса Вр-I по ГОСТ 6727-80

Изм.	Кол.	Лист	Nдок	Подп.	Дата

1.431.9-31.1-1 - 36

Лист 2

Инв. № подл. | Подпись и дата | Взам. инв. №

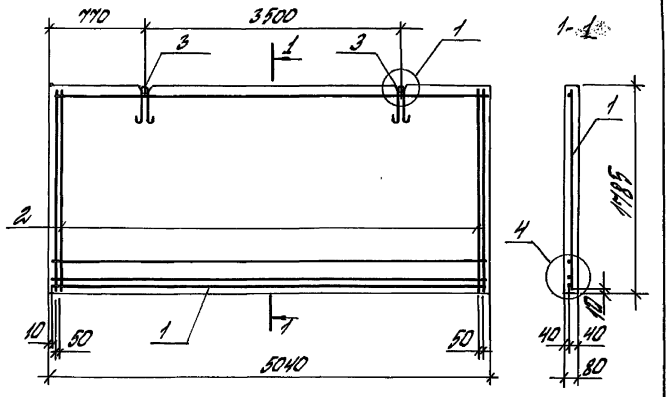

Марка панели	Бетон класса, м³			Масса, т
	В5	В7,5	В12,5	
ПГ50.18-1	—	—	0,72	1,7
ПГ50.18-2	—	—	0,72	
ПГ50.18-3	—	—	0,72	
ПГ50.18-4	—	—	0,72	
ПГ50.18-1-Л	0,72	—	—	1,2
ПГ50.18-2-Л	—	0,72	—	
ПГ50.18-3-Л	—	0,72	—	
ПГ50.18-4-Л	—	0,72	—	

1. Спецификацию см. лист 2.
2. Узел 1, 4 см. докум.: 60, 63

Изм.	Кол.	Лист	№док.	Подп.	Дата
Разработ.	Сидлерова				
Рассчит.	Чирков				
Проверил	Ямпольская				
Н. контр.	Чирков				

1.431.9-31.1-1 -37

Панель перегородки ПГ50.18-1 ... ПГ50.18-4; ПГ50.18-1-Л ... ПГ50.18-4-Л.

Стадия	Лист	Листов
Р	1	1

ЦНИИПРОМЗДАНИЙ

Изм.	Кол.	Лист	№док.	Подп.	Дата

Поз.	Наименование	Кол. на панель ПГ50.18-								Обозначение документа
		-1	-2	-3	-4	-1-Л	-2-Л	-3-Л	-4-Л	
1	Сетка С45	1				1				1.431.9-31.9-2-12
	" С46		1				1			то же
	" С47			1				1		"
	" С48				1				1	"
2	Ф4 Вр I; l=1765; 0,16кг	2	2	2	2	2	2	2	2	без черт.
3	Петля монтажная М3	2	2	2	2					1.431.9-31.1-2-69
	то же М8					2	2	2	2	то же

Арматура класса Вр-I по ГОСТ 6727-80.

Изм.	Кол.	Лист	№док.	Подп.	Дата

1.431.9.31.1-1 -37

Лист 2

Ц00239-02 44

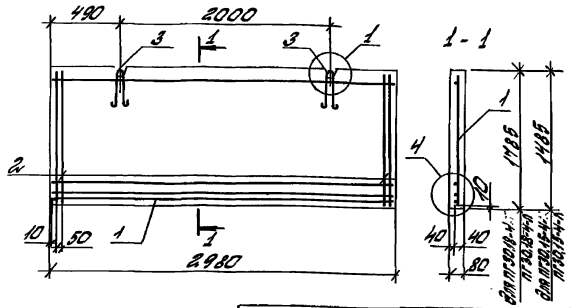

Марка панели	Бетон класса, м³		Масса, т
	В5	В12,5	
ПГ30.18-4	—	0,43	1,0
ПГ30.18-4-Л	0,43	—	0,69
ПГ30.15-4	—	0,35	0,84
ПГ30.15-4-Л	0,35	—	0,56

Поз.	Наименование	Кол. на панель ПГ30.18- -4	-4-Л	ПГ30.15- -4	-4-Л	Обозначение документа
1.	Сетка С113	1	1			1.431.9-31.1-2-30
	" С114			1	1	-31
2	ф5ВрI l=1765; 0,25кг	2	2			
	ф5ВрI l=1465; 0,21кг			2	2	
3	Петля монтажная М4	2		2		1.431.9-31.1-2-69
	то же М8		2			то же
	" М9				2	"

Арматура класса Вр-I по ГОСТ 6727-80
Узел 1,4см докум. - 60, 63

Изм	Кол.	Лист	Nдок	Подп.	Дата

1.431.9-31.1-1-38

Разработ.	Сидлерова	
Рассчит.	Чуркова	
Проверил.	Ямпольский	
Н.контр.	Чуркова	

Панель перегородки
ПГ30.18-4, ПГ30.18-4-Л;
ПГ30.15-4, ПГ30.15-4-Л;
ПГ25.12-4; ПГ25.12-4-Л.

Стадия	Лист	Листов
Р	1	2

ЦНИИПРОМЗДАНИЙ

Инв. N подл. | Подпись и дата | Взам. инв. N

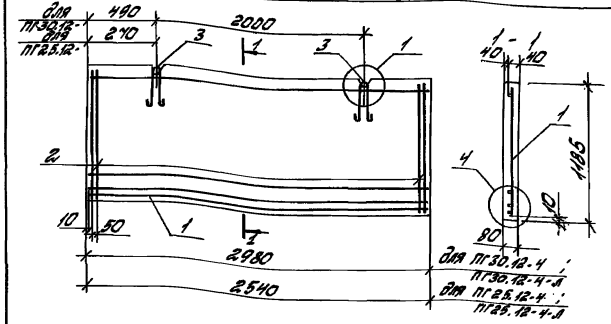

Марка панели	Бетон класса, м³		Масса, т
	В5	В12,5	
ПГ30.12-4	—	0,28	0,67
ПГ30.12-4-Л	0,28	—	0,45
ПГ25.12-4	—	0,24	0,58
ПГ25.12-4-Л	0,24	—	0,38

Поз.	Наименование	Кол. на панель ПГ30.12- -4	-4-Л	ПГ25.12- -4	-4-Л	Обозначение документа
1	Сетка С115	1	1			1.431.9-31.1-2-32
	" С116			1	1	то же
2	ф5ВрI l=1165, 0,17кг	2	2	2	2	
3	Петля монтажная М4	2				1.431.9-31.1-2-69
	то же М5			2		то же
	" М9		2		2	"

Изм.	Кол.	Лист	Nдок	Подп.	Дата

1.431.9-31.1-1-38

Лист 2

Ц00239-02 45

Инв. N подл. | Подпись и дата | Взам. инв. N

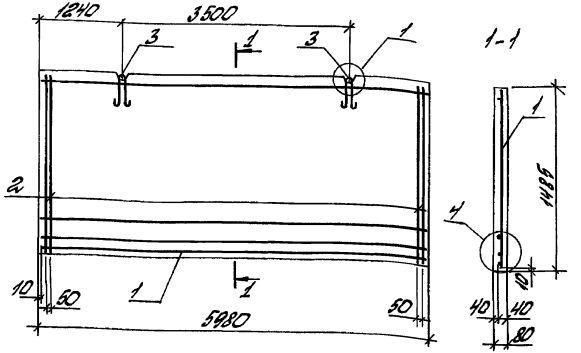

Марка панели	Бетон класса, м³			Масса, т
	В5	В7,5	В12,5	
ПГ60.15-1	—	—	0,71	1,7
ПГ60.15-2	—	—	0,71	
ПГ60.15-3	—	—	0,71	
ПГ60.15-4	—	—	0,71	
ПГ60.15-1-Л	0,71	—	—	1,1
ПГ60.15-2-Л	—	0,71	—	
ПГ60.15-3-Л	—	0,71	—	
ПГ60.15-4-Л	—	0,71	—	

1. Спецификацию см. лист 2.
2. Узел 1, 4 см. докум.: 60, 63

Изм.	Кол.	Лист	Nдок.	Подп.	Дата

1.431.9-31.1-1 -39

Разработ.	Сидлерова	
Рассчит.	Чиркова	
Проверил	Ямпольская	
Н.контр.	Чиркова	

Панель перегородки ПГ60.15-1... ПГ60.15-4; ПГ60.15-1-Л... ПГ60.15-4-Л.

Стадия	Лист	Листов
Р	1	2

ЦНИИПРОМЗДАНИЙ

Инв. № подл. | Подпись и дата | Взам. инв. №

Поз.	Наименование	Кол. на панель ПГ60.15-								Обозначение документа
		-1	-2	-3	-4	-1-Л	-2-Л	-3-Л	-4-Л	
1	Сетка С49	1				1				1.431.9-31.1-2-13
	" С50		1				1			то же
	" С51			1				1		"
	" С52				1				1	"
2	⌀4 Вр-I; l=1465; 0,13 кг	2	2	2	2	2	2	2	2	без черт.
3	Петля монтажная М3	2	2	2	2					1.431.9-31.1-2-69
	то же М8					2	2	2	2	то же

Арматура класса Вр-I по ГОСТ 6727-80

Инв. № подл. | Подпись и дата | Взам. инв. №

Изм.	Кол.	Лист	Nдок.	Подп.	Дата

1.431.9-31.1-1 -39

Лист 2

Ц00239-02 46

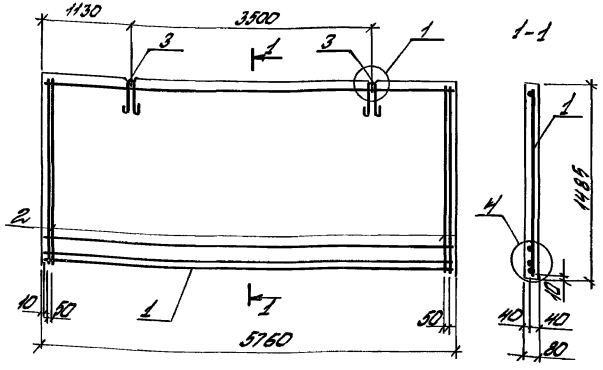

Марка панели	Бетон класса, м3			Масса, т
	В5	В7,5	В12,5	
ПГ58.15-1	—	—	0,68	1,6
ПГ58.15-2	—	—	0,68	
ПГ58.15-3	—	—	0,68	
ПГ58.15-4	—	—	0,68	
ПГ58.15-1-л	0,68	—	—	1,1
ПГ58.15-2-л	—	0,68	—	
ПГ58.15-3-л	—	0,68	—	
ПГ58.15-4-л	—	0,68	—	

1. Спецификацию см. лист 2.
2. Узел 1, 4 см. докум. - 60, 63

Изм.	Кол.	Лист	Nдок	Подп.	Дата

1.431.9-31.1-1 - 40

Разработ.	Сидлерова	
Рассчит.	Чиркова	Чиркова
Проверил	Ямпольский	
Н.контр.	Чиркова	Чиркова

Панель перегородки ПГ58.15-1 ... ПГ58.15-4; ПГ58.15-1-л ... ПГ58.15-4-л;

Стадия	Лист	Листов
Р	1	2

ЦНИИПРОМЗДАНИЙ

Инв.№ подл. | Подпись и дата | Взам.инв.№

Поз.	Наименование	Кол. на панель ПГ58.15-								Обозначение документа
		-1	-2	-3	-4	-1-л	-2-л	-3-л	-4-л	
1.	Сетка С220	1				1				1.431.9-31.1-2-64
	" С221		1				1			то же
	" С222			1				1		"
	" С223				1				1	"
2	ф4 Вр I; l=1465; 0,13 кг	2	2	2	2	2	2	2	2	без черт.
3	Петля монтажная М3	2	2	2	2					1.431.9-31.1-2-69
	то же М8					2	2	2	2	то же

Арматура класса Вр-I по ГОСТ 6727-80.

Изм.	Кол.	Лист	Nдок	Подп.	Дата

1.431.9-31.1-1 - 40

Лист 2

Инв.№ подл. | Подпись и дата | Взам.инв.№

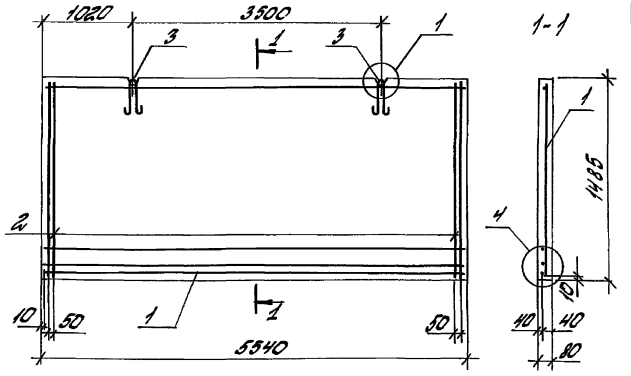

Марка панели	Бетон класса, м3			Масса, т
	В5	В7,5	В12,5	
ПГ55.15-1	—	—	0,66	1,6
ПГ55.15-2	—	—	0,66	
ПГ55.15-3	—	—	0,66	
ПГ55.15-4	—	—	0,66	
ПГ55.15-1-Л	0,66	—	—	1,1
ПГ55.15-2-Л	—	0,66	—	
ПГ55.15-3-Л	—	0,66	—	
ПГ55.15-4-Л	—	0,66	—	

1. Спецификацию см. лист 2.
2. Узел 1,4 см. докум. - 60, 63

Изм.	Кол.	Лист	№док	Подп.	Дата

1.431.9-31.1-1 - 41

Разработ.	Сидлерова	
Рассчит.	Чиркова	
Проверил.	Ямпольский	
Н.контр.	Чиркова	

Панель перегородки ПГ55.15-1 ... ПГ55.15-4; ПГ55.15-1-Л... ПГ55.15-4-Л.

Стадия	Лист	Листов
Р	1	2

ЦНИИПРОМЗДАНИЙ

Инв.№ подл. | Подпись и дата | Взам.инв.№

Поз.	Наименование	Кол. на панель ПГ55.15-								Обозначение документа
		-1	-2	-3	-4	-1-Л	-2-Л	-3-Л	-4-Л	
1.	Сетка С53	1				1				1.431.9-31.1-2-14
	" С54		1				1			то же
	" С55			1				1		"
	" С56				1				1	"
2	Ø4ВрI; l=1465; 0,13кг	2	2	2	2	2	2	2	2	без черт.
3	Петля монтажная М3	2	2	2	2					1.431.9-31.1-2-69
	то же М8					2	2	2	2	то же

Арматура класса Вр-I по ГОСТ 6727-80.

Инв.№ подл. | Подпись и дата | Взам.инв.№

Изм.	Кол.	Лист	№док	Подп.	Дата

1.431.9-31.1-1 - 41

Лист 2

Ц00239-02 48

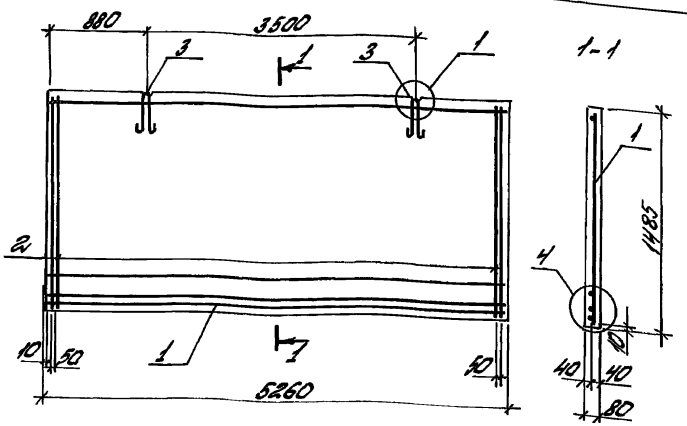

Марка панели	Бетон класса, м3			Масса, т
	В5	В7,5	В12,5	
ПГ53.15-1	—	—	0,62	1,5
ПГ53.15-2	—	—	0,62	
ПГ53.15-3	—	—	0,62	
ПГ53.15-4	—	—	0,62	
ПГ53.15-1-Л	0,62	—	—	0,99
ПГ53.15-2-Л	—	0,62	—	
ПГ53.15-3-Л	—	0,62	—	
ПГ53.15-4-Л	—	0,62	—	

1. Спецификацию см. лист 2.
2. Узел 1, 4 см. докум. - 60, 63.

Изм.	Кол.	Лист	Nдок.	Подп.	Дата

1.431.9-31.1-1 - 42

Разработ.	Сидлерова	
Рассчит.	Чирково	Чирков
Проверил	Ямпольский	
Н.контр.	Чирково	Чирков

Панель перегородки ПГ53.15-1 ... ПГ53.15-4; ПГ53.15-1-Л... ПГ53.15-4-Л.

Стадия	Лист	Листов
Р	1	2

ЦНИИПРОМЗДАНИЙ

Инв. N подл. | Подпись и дата | Взам. инв. N

Поз.	Наименование	Кол. на панель ПГ 53.15-								Обозначение документа
		-1	-2	-3	-4	-1-Л	-2-Л	-3-Л	-4-Л	
1.	Сетка С57	1				1				1.431.9-31.1-2-15
	" С58		1				1			то же
	" С59			1				1		"
	" С60				1				1	"
2	ф4ВрI, l=1465; 0,13кг	2	2	2	2	2	2	2	2	без черт.
3	Петля монтажная М3	2	2	2	2					1.431.9-31.1-2-69
	то же М8					2	2	2	2	то же

Арматура класса Вр-I по ГОСТ 6727-80.

Инв. N подл. | Подпись и дата | Взам. инв. N

Изм.	Кол.	Лист	Nдок.	Подп.	Дата

1.431.9-31.1-1 - 42

Лист 2

Ц00239-02- 49

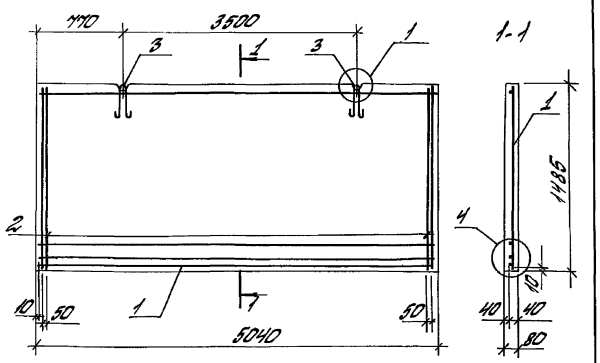

Марка панели	Бетон класса, м³			Масса, т
	В5	В7,5	В12,5	
ПГ50.15.-1	—	—	0,6	1,4
ПГ50.15-2	—	—	0,6	
ПГ50.15-3	—	—	0,6	
ПГ50.15-4	—	—	0,6	
ПГ50.15-1-Л	0,6	—	—	0,96
ПГ50.15-2-Л	—	0,6	—	
ПГ50.15-3-Л	—	0,6	—	
ПГ50.15-4-Л	—	0,6	—	

1. Спецификацию см. лист 2.
2. Узел 1,4 см. докум. - 60.63

Изм.	Кол.	Лист	Ндок	Подп.	Дата

1.431.9-31.1-1 - 43

Разработ.	Сидлерова	
Рассчит.	Чиркова	
Проверил.	Ямпольский	
Н.контр.	Чиркова	

Панель перегородки ПГ50.15-1 ...ПГ50.15-4; ПГ50.15-1-Л ... ПГ50.15-4-Л.

Стадия	Лист	Листов
Р	1	2

ЦНИИПРОМЗДАНИЙ

Инв.№ подл. | Подпись и дата | Взам.инв.№

Поз.	Наименование	Кол. на панель ПГ50.15-								Обозначение документа
		-1	-2	-3	-4	-1-Л	-2-Л	-3-Л	-4-Л	
1	Сетка С61	1				1				1.431.9-31.1-2-16
	" С62		1				1			то же
	" С63			1				1		"
	" С64				1				1	"
2	ф4ВрI l=1465; 0,13кг	2	2	2	2	2	2	2	2	без черт
3	Петля монтажная М4	2	2	2	2					1.431.9-31.1-2-69
	то же М8					2	2	2	2	то же

Арматура класса Вр-I по ГОСТ 6727-80.

Изм.	Кол.	Лист	Ндок	Подп.	Дата

1.431.9-31.1-1-43

Лист 2

ЦЕО239-02 50

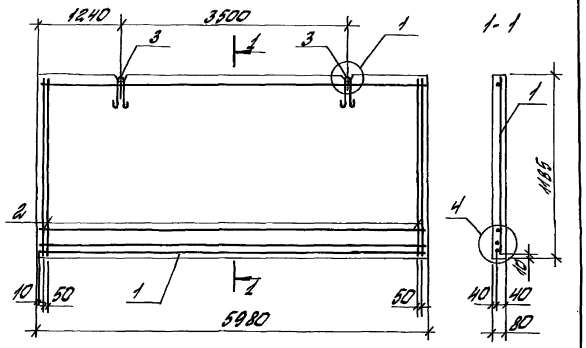

Марка панели	Бетон класса, $м^3$			Масса, т
	В5	В7,5	В12,5	
ПГ60.12-1	—	—	0,57	1,4
ПГ60.12-2	—	—	0,57	
ПГ60.12-3	—	—	0,57	
ПГ60.12-4	—	—	0,57	
ПГ60.12-1-Л	0,57	—	—	0,91
ПГ60.12-2-Л	—	0,57	—	
ПГ60.12-3-Л	—	0,57	—	
ПГ60.12-4-Л	—	0,57	—	

1. Спецификацию см. лист 2.
2. Узел 1,4 см. докум. 60,63.

Изм.	Кол.	Лист	Ндок.	Подп.	Дата

1.431.9-31.1-1-44

Разработ.	Сидлерова	
Рассчит.	Чиркова	
Проверил	Ямпольский	
Н. контр.	Чиркова	

Панель перегородки
ПГ60.12-1 ... ПГ60.12-4
ПГ60.12-1-Л ... ПГ60.12-4-Л

Стадия	Лист	Листов
Р	1	2

ЦНИИПРОМЗДАНИЙ

Инв. № подл. | Подпись и дата | Взам. инв. №

Поз.	Наименование	Кол. на панель ПГ60.12-								Обозначение документа
		-1	-2	-3	-4	-1-Л	-2-Л	-3-Л	-4-Л	
1	Сетка С65	1				1				1.431.9-31.1-2-17
	" С66		1				1			то же
	" С67			1				1		"
	" С68				1				1	"
2	Ф4Вр I l=1165; 0,10 кг	2	2	2	2	2	2	2	2	без черт
3	Петля монтажная М4	2	2	2	2					1.431.9-31.1-2-69
	то же М8					2	2	2	2	то же

Арматура класса Вр-I по ГОСТ 6727-80

Изм.	Кол.	Лист	Ндок.	Подп.	Дата

1.431.9-31.1-1-44

Лист 2

Ц00239-02-51

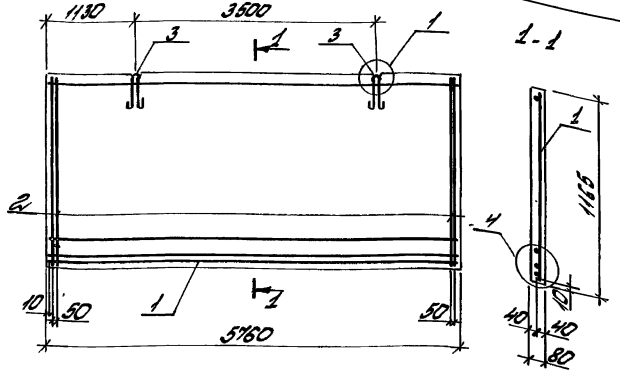

Марка панели	Бетон класса, м³			Масса, т
	В5	В7,5	В12,5	
ПГ58.12-1	—	—	0,54	1,3
ПГ58.12-2	—	—	0,54	
ПГ58.12-3	—	—	0,54	
ПГ58.12-4	—	—	0,54	
ПГ58.12-1-Л	0,54	—	—	0,86
ПГ58.12-2-Л	—	0,54	—	
ПГ58.12-3-Л	—	0,54	—	
ПГ58.12-4-Л	—	0,54	—	

1. Спецификацию см. лист 2.
2. Узел 1, 4 см. докум.- 60, 63.

Изм.	Кол.	Лист	Nдок.	Подп.	Дата
Разработ.	Сидорова				
Рассчит.	Чиркова				
Проверил	Ямпольский				
Н. контр.	Чиркова				

1.431.9-31.1-1 - 45

Панель перегородки

ПГ58.12-1 ... ПГ58.12-4 ...
ПГ58.12-1-Л ... ПГ58.12-4-Л.

Стадия	Лист	Листов
Р	1	2

ЦНИИПРОМЗДАНИЙ

Инв. № подл. | Подпись и дата | Взам. инв. №

Поз.	Наименование	Кол. на панель ПГ58.12								Обозначение документа
		-1	-2	-3	-4	-1-Л	-2-Л	-3-Л	-4-Л	
1	Сетка С69	1				1				1.431.9-31.1-2-18
	" С70		1				1			то же
	" С71			1				1		"
	" С72				1				1	"
2	ф4 Вр-I, l=1165; 0,10 кг	2	2	2	2	2	2	2	2	без черт.
3	Петля монтажная М4	2	2	2	2					1.431.9-31.1-2-69
	то же М8					2	2	2	2	то же

Арматура класса Вр-I по ГОСТ 6727-80.

Изм.	Кол.	Лист	Nдок.	Подп.	Дата

1.431.9-31.1-1- 45

Лист 2

Инв. № подл. | Подпись и дата | Взам. инв. №

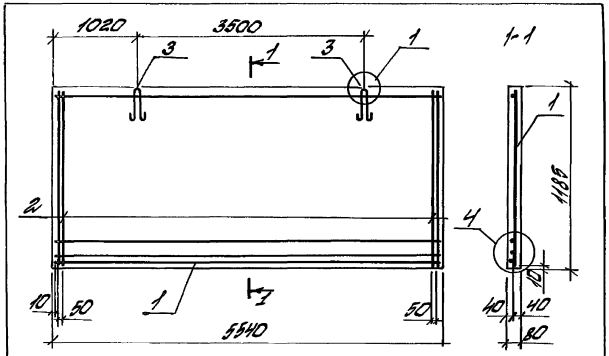

Марка панели	Бетон класса, м³			Масса, т
	В5	В7,5	В12,5	
ПГ55.12-1			0,53	1,3
ПГ55.12-2			0,53	
ПГ55.12-3			0,53	
ПГ55.12-4			0,53	
ПГ55.12-1-Л	0,53			0,85
ПГ55.12-2-Л		0,53		
ПГ55.12-3-Л		0,53		
ПГ55.12-4-Л		0,53		

1. Спецификацию см. лист 2.
2. Узел 1, 4 см. докум. - 60, 63

Изм.	Кол.	Лист	№док.	Подп.	Дата
Разработ.	Сидлерова				
Рассит.	Чиркова				
Проверил	Ямпольский				
Н.контр.	Чиркова				

1.431.9-31.1-1-46

Панель перегородки ПГ55.12-1 ... ПГ55.12-4; ПГ55.12-1-Л ... ПГ55.12-4-Л.

Стадия	Лист	Листов
Р	1	2

ЦНИИПРОМЗДАНИЙ

Инв.№ подл. | Подпись и дата | Взам.инв.№

Поз.	Наименование	Кол. на панель ПГ55.12-								Обозначение документа
		-1	-2	-3	-4	-1-Л	-2-Л	-3-Л	-4-Л	
1.	Сетка С73	1				1				1.431.9-31.1-2-19
	" С74		1				1			то же
	" С75			1				1		"
	" С76				1				1	"
2.	ф4 Вр-I l=1165; 0,10 кг	2	2	2	2	2	2	2	2	
3.	Петля монтажная М4	2	2	2	2					1.431.9-31.1-2-69
	то же М8					2	2	2	2	то же

Арматура класса Вр-I по ГОСТ 6727-80

Изм.	Кол.	Лист	№док.	Подп.	Дата

1.431.9-31.1-1-46

Лист 2

Ц00239-02 53

Инв.№ подл. | Подпись и дата | Взам.инв.№

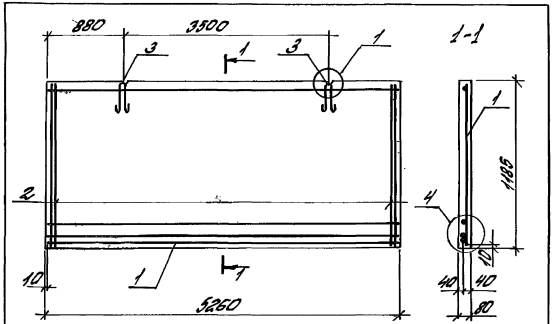

Марка панели	Бетон класса, м³			Масса, т
	В5	В7,5	В12,5	
ПГ53.12-1	—	—	0,50	1,2
ПГ53.12-2	—	—	0,50	
ПГ53.12-3	—	—	0,50	
ПГ53.12-4	—	—	0,50	
ПГ53.12-1-Л	0,50	—	—	0,80
ПГ53.12-2-Л	—	0,50	—	
ПГ53.12-3-Л	—	0,50	—	
ПГ53.12-4-Л	—	0,50	—	

1. Спецификацию см. лист 2.
2. Узел 1, 4 см. докум.- 60, 63

Изм	Кол.	Лист	Nдок	Подп.	Дата

1.431.9-31.1-1 -47

Разработ.	Сидлерова	
Рассчит.	Чуркова	
Проверил	Ямпольский	
Н.контр.	Чуркова	

Панель перегородки ПГ53.12-1 ... ПГ53.12-4; ПГ53.12-1-Л... ПГ53.12-4-Л.

Стадия	Лист	Листов
Р	1	2

ЦНИИПРОМЗДАНИЙ

Инв. № подл. | Подпись и дата | Взам. инв. №

Поз.	Наименование	Кол. на панель ПГ53.12-								Обозначение документа
		-1	-2	-3	-4	-1-Л	-2-Л	-3-Л	-4-Л	
1.	Сетка С77	1				1				1.431.9-31.1-2-20
	" С78		1				1			то же
	" С79			1				1		"
	" С80				1				1	"
2	ф4 Вр I l=1165,0, 10кг	2	2	2	2	2	2	2	2	без черт.
3	Петля монтажная М4	2	2	2	2					1.431.9-31.1-2-69
	то же М8					2	2	2	2	то же

Арматура класса Вр-I по ГОСТ 6727-80.

Изм.	Кол.	Лист	Nдок	Подп.	Дата

1.431.9-31.1-1 - 47

Лист 2

Инв. № подл. | Подпись и дата | Взам. инв. №

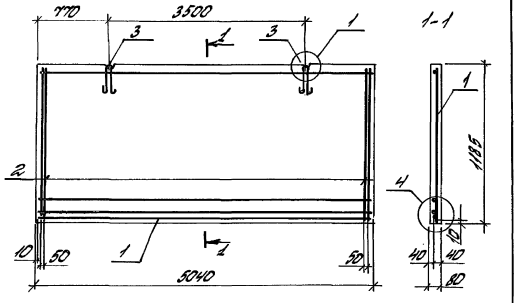

Марка панели	Бетон класса, м³			Масса, т
	В5	В7,5	В12,5	
ПГ50.12-1	—	—	0,48	1,2
ПГ50.12-2	—	—	0,48	
ПГ50.12-3	—	—	0,48	
ПГ50.12-4	—	—	0,48	
ПГ50.12-1-Л	0,48	—	—	0,77
ПГ50.12-2-Л	—	0,48	—	
ПГ50.12-3-Л	—	0,48	—	
ПГ50.12-4-Л	—	0,48	—	

1. Спецификацию см. лист 2.
2. Узел 1, 4 см. докум.: 60,63.

Изм.	Кол.	Лист	Nдок.	Подп.	Дата
Разработ.	Сидлерова				
Рассмот.	Чиркова				
Проверил	Ярпольская				
Н.контр.	Чиркова				

1.431.9-31.1-1 - 48

Панель перегородки ПГ50.12-1 ... ПГ50.12-4, ПГ50.12-1-Л ... ПГ50.12-4-Л.

Стадия	Лист	Листов
Р	1	2

ЦНИИПРОМЗДАНИЙ

Инв. № подл. | Подпись и дата | Взам. инв. №

Поз.	Наименование	Кол. на панель ПГ50.12 —								Обозначение документа
		-1	-2	-3	-4	-1-Л	-2-Л	-3-Л	-4-Л	
1	Сетка С81	1				1				1.431.9-31.1-2-21
	" С82		1				1			то же
	" С83			1				1		"
	" С84				1				1	"
2	ф4 ВрI l=1165; 0,10 кг	2	2	2	2	2	2	2	2	без черт.
3	Петля монтажная М4	2	2	2	2					1.431.9-31.1-2-69
	то же М8					2	2	2	2	то же

Арматура класса Вр-I по ГОСТ 6727-80.

Изм.	Кол.	Лист	Nдок.	Подп.	Дата

1.431.9-31.1-1 - 48

Лист 2

Ц 00239-02 55

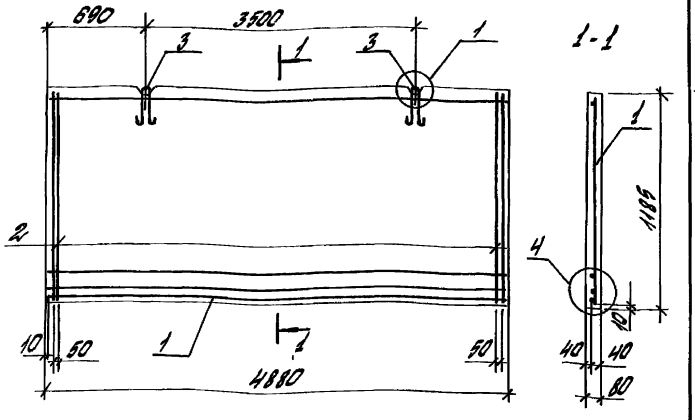

Марка панели	Бетон класса, м³			Масса, т
	В5	В7,5	В12,5	
ПГ49.12-1	—	—	0,46	1,1
ПГ49.12-2	—	—	0,46	
ПГ49.12-3	—	—	0,46	
ПГ49.12-4	—	—	0,46	
ПГ49.12-1-Л	0,46	—	—	0,74
ПГ49.12-2-Л	—	0,46	—	
ПГ49.12-3-Л	—	0,46	—	
ПГ49.12-4-Л	—	0,48	—	

1. Спецификацию см. лист 2.
2. Узел 1, 4 см. докум.-60, 63.

Изм.	Кол.	Лист	Ндок	Подп.	Дата

1.431.9.-31.1-1 - 49

Разработ.	Сидлерова	
Рассчит.	Чиркова	
Проверил	Ямпольский	
Н.контр.	Чиркова	

Панель перегородки ПГ49.12-1 ... ПГ49.12-4; ПГ49.12-1-Л ... ПГ49.12-4-Л.

Стадия	Лист	Листов
Р	1	2

ЦНИИПРОМЗДАНИЙ

Инв. № подл. | Подпись и дата | Взам. инв. №

Поз.	Наименование	Кол. на панель ПГ49.12-								Обозначение документа
		-1	-2	-3	-4	-1-Л	-2-Л	-3-Л	-4-Л	
1	Сетка С85	1				1				1.431.9-31.1-2-22
	" С86		1				1			то же
	" С87			1				1		"
	" С88				1				1	"
2	⌀4 Вр-I; l=1165; 0,10 кг	2	2	2	2	2	2	2	2	без черт.
3	Петля монтажная М4	2	2	2	2					1.431.9-31.1-2-59
	то же М8					2	2	2	2	то же

Арматура класса Вр-I по ГОСТ 6727-80.

Инв. № подл. | Подпись и дата | Взам. инв. №

Изм.	Кол.	Лист	Ндок	Подп.	Дата

1.431.9-31.1-1 - 49

Лист 2

Ц00234-02 56

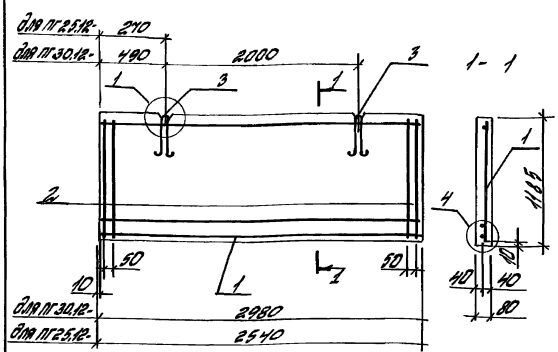

Марка панели	Бетон класса $м^3$		Масса, т
	В7,5	В12,5	
ПГ30.12-4	—	0,28	0,67
ПГ30.12-4-Л	0,28	—	0,67
ПГ25.12-4	—	0,24	0,38
ПГ25.12-4-Л	0,24	—	0,38

1. Спецификацию см. лист 2.
2. Узел 1, 4 см. докум. - 60, 63.

Изм.	Кол.	Лист	Ндок.	Подп.	Дата
Разработ.	Сидорова				
Рассчит.	Чиркова				
Проверил	Ярмольская				
Н.контр.	Чиркова				

1.431.9-31.1-1 -50

Панель перегородки ПГ30.12-4; ПГ30.12-4-Л; ПГ25.12-4; ПГ25.12-4-Л.

Стадия	Лист	Листов
Р	1	2

ЦНИИПРОМЗДАНИЙ

Инв. № подл. | Подпись и дата | Взам. инв. №

Поз.	Наименование	Кол. на панель ПГ30.12- 4-	ПГ30.12- 4-Л	ПГ25.12- 4-	ПГ25.12- 4-Л	Обозначение документа
1	Сетка С115	1	1			1.431.9-31.1-2-32
	" С116			1	1	то же
2	ф5ВрI l=1185; 0,18кг	2	2	2	2	без черт.
3	Петля монтажная М4	2				1.431.9-31.1-2-59
	то же М9		2		2	то же
	" М5			2		

Арматура: класса ВрI по ГОСТ 6727-80

Инв. № подл. | Подпись и дата | Взам. инв. №

Изм.	Кол.	Лист	Ндок.	Подп.	Дата

1.431.9-31.1-1 -50

Лист 2

Ц00239-02 57

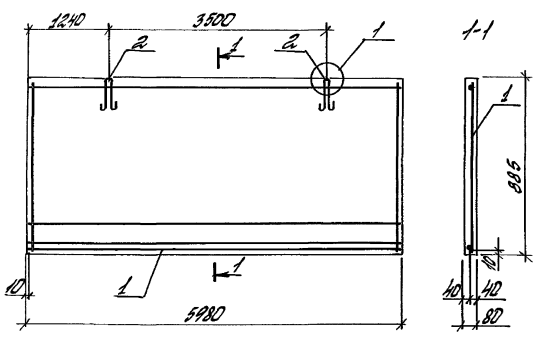

Марка панели	Бетон класса, м³			Масса, т
	В5	В7,5	В12,5	
ПГ60.9-1			0,42	10
ПГ60.9-2			0,42	
ПГ60.9-3			0,42	
ПГ60.9-4			0,42	
ПГ60.9-1-Л	0,42			0,57
ПГ60.9-2-Л		0,42		
ПГ60.9-3-Л		0,42		
ПГ60.9-4-Л		0,42		

1. Спецификацию см. лист 2.
2. Узел 1 см. докум. -60.

Изм.	Кол.	Лист	№док.	Подп.	Дата	1.431.9-31.1-1 -51		
Разработ.		Сытенков				Панель перегородки ПГ60.9-1 ... ПГ60.9-4; ПГ60.9-1-Л... ПГ60.9-4-Л.	Стадия: Р	Лист: 1	Листов: 2
Рассчит.		Чурсова					ЦНИИПРОМЗДАНИЙ		
Проверил		Фитальский							
Н.контр.		Чурсова							

Инв.№ подл. | Подпись и дата | Взам.инв.№

Поз.	Наименование	Кол. на панель ПГ60.9-								Обозначение документа
		-1	-2	-3	-4	-1-Л	-2-Л	-3-Л	-4-Л	
1	Сетка С89	1				1				1.431.9-31.1-2-23
	" С90		1				1			то же
	" С91			1				1		"
	" С92				1				1	"
2	Петля монтажная М4	2	2	2	2					1.431.9-31.1-2-69
	то же М8					2	2	2	2	то же

Изм.	Кол.	Лист	№док.	Подп.	Дата	1.431.9-31.1-1-51	Лист 2

Инв.№ подл. | Подпись и дата | Взам.инв.№

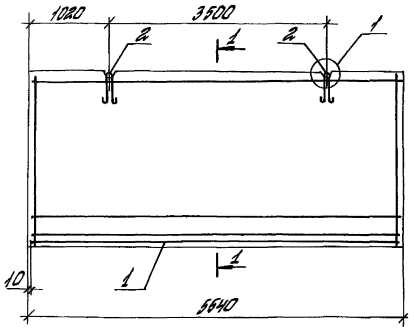
1020
3500
2
1
2
1
1-1
1
1

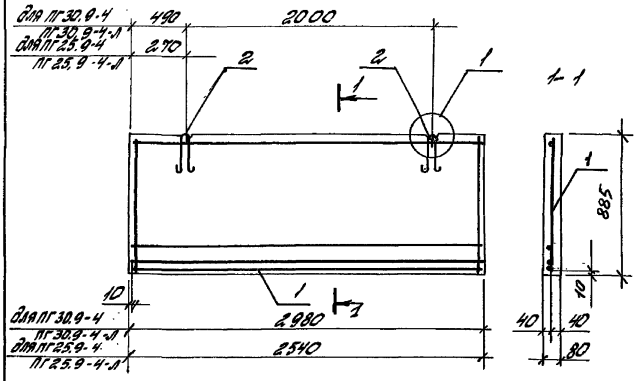

Марка панели	Бетон класса, м³		Масса, т
	В7,5	В12,5	
ПГ30.9-4	—	0,21	0,50
ПГ30.9-4-Л	0,21	—	0,34
ПГ25.9-4	—	0,18	0,43
ПГ25.9-4-Л	0,18	—	0,29

1. Спецификацию см. лист 2
2. Узел 1 см. докум. - 60.

Поз.	Наименование		Кол. на панель ПГ30.9- -4	-4-Л	ПГ25.9- -4	-4-Л		Обозначение документа
1.	сетка	С117	1	1				1.431.9-31.1-2-33
		С119			1	1		то же
2.	петля монтажная	М5	2		2			1.431.9-31.1-2-59
	то же	М9		2		2		то же

Изм.	Кол.	Лист	№док.	Подп.	Дата	1.431.9-31.1-1 - 53		
Разработал	Сидорова					Панель педестройсы ПГ30.9-4; ПГ30.9-4-Л; ПГ25.9-4; ПГ25.9-4-Л;	Стадия Р	Лист 1	Листов 2
Проверил	Чудесова						ЦНИИПРОМЗДАНИЙ		
Н. контр.	Чудесова								

Инв. № подл. | Подпись и дата | Взам. инв. №

Инв. № подл. | Подпись и дата | Взам. инв. №

1.431.9-31.1-1 - 53 Лист 2

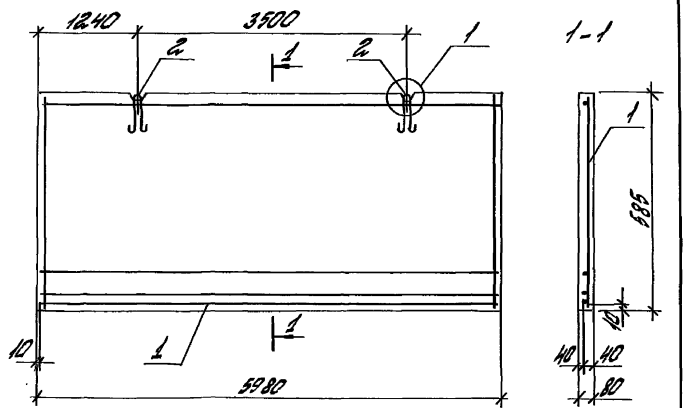

Марка панели	Бетон класса, м³			Масса, т
	В5	В7,5	В12,5	
ПГ60.6-1	—	—	0,28	0,67
ПГ60.6-2	—	—	0,28	
ПГ60.6-3	—	—	0,28	
ПГ60.6-4	—	—	0,28	
ПГ60.6-1-Л	0,28	—	—	0,45
ПГ60.6-2-2	—	0,28	—	
ПГ60.6-3-Л	—	0,28	—	
ПГ60.6-4-Л	—	0,28	—	

1. Спецификацию см. лист 2.
2. Узел 1 см. докум.- 60.

Изм.	Кол.	Лист	Nдок.	Подп.	Дата

1.431.9-31.1-1 - 54

Разработ.	Сидлерова	
Рассчит.	Чиркова	
Проверил	Ямпольский	
Н.контр.	Чиркова	

Панель перегородки ПГ60.6-1 ... ПГ60.6-4; ПГ60.6-1-Л ... ПГ60.6-4-Л;

Стадия	Лист	Листов
Р	1	2

ЦНИИПРОМЗДАНИЙ

Инв.№ подл. | Подпись и дата | Взам.инв.№

Поз.	Наименование	Кол. на панель ПГ60.6-								Обозначение документа
		-1	-2	-3	-4	-1-Л	-2-Л	-3-Л	-4-Л	
1	Сетка С 97	1				1				1.431.9-31.1-2-25
	" С 98		1				1			то же
	" С 99			1				1		"
	" С 100				1				1	"
2	Петля монтажная М4	2	2	2	2					1.431.9-31.1-2-69
	то же М9					2	2	2	2	то же

Инв.№ подл. | Подпись и дата | Взам.инв.№

Изм.	Кол.	Лист	Nдок.	Подп.	Дата

1.431.9-31.1-1 - 54

Лист 2

Ц00239-02 61

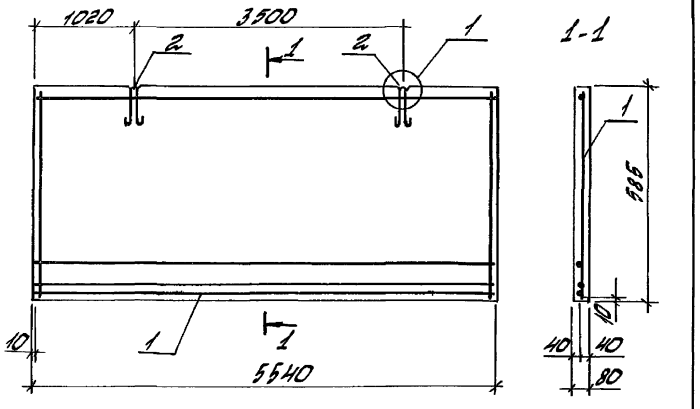

Марка панели	Бетон класса, м³			Масса, т
	В5	В7,5	В12,5	
ПГ 55.6-1	—	—	0,26	0,62
ПГ 55.6-2	—	—	0,26	
ПГ 55.6-3	—	—	0,26	
ПГ 55.6-4	—	—	0,26	
ПГ 55.6-1-Л	0,26	—	—	0,42
ПГ 55.6-2-Л	—	0,26	—	
ПГ 55.6-3-Л	—	0,26	—	
ПГ 55.6-4-Л	—	0,26	—	

1. Спецификацию см. лист 2.
2. Узел 1 см. докум.-60.

Изм.	Кол.	Лист	Ндок.	Подп.	Дата

1.431.9-31.1-1 -55

Разработ.	Сидлерова	
Рассчит.	Чиркова	
Проверил	Ямпольский	
Н.контр.	Чиркова	

Панель перегородки ПГ 55.6-1 ... ПГ 55.6-4; ПГ 55.6-1-Л ... ПГ 55.6-4-Л.

Стадия	Лист	Листов
Р	1	2

ЦНИИПРОМЗДАНИЙ

Инв. № подл. | Подпись и дата | Взам. инв. №

Поз.	Наименование	Кол. на панель ПГ 55.6 -								Обозначение документа
		-1	-2	-3	-4	-1-Л	-2-Л	-3-Л	-4-Л	
1	Сетка С101	1				1				1.431.9-31-1-2-26
	" С102		1				1			то же
	" С103			1				1		"
	" С104				1			1		"
2	Петля монтажная М4	2	2	2	2					1.431.9-31.1-2-69
	то же М9					2	2	2	2	то же

Изм.	Кол.	Лист	Ндок.	Подп.	Дата

1.431.9-31.1-1 - 55

Лист 2

Ц00 234-02 62

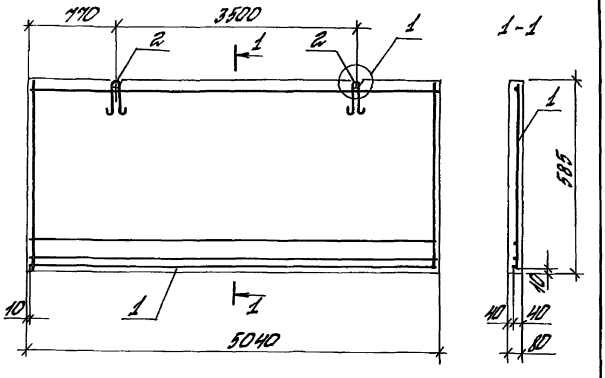

Марка панели	Бетон класса, м³			Масса, т
	В5	В7,5	В12,5	
ПГ 50.6-1	—	—	0,24	0,58
ПГ 50.6-2	—	—	0,24	
ПГ 50.6-3	—	—	0,24	
ПГ 50.6-4	—	—	0,24	
ПГ 50.6-1-Л	0,24	—	—	0,38
ПГ 50.6-2-Л	—	0,24	—	
ПГ 50.6-3-Л	—	0,24	—	
ПГ 50.6-4-Л	—	0,24	—	

1. Спецификацию см. лист 2
2. Узел 1 см. докум.-60.

Изм.	Кол.	Лист	Nдок.	Подп.	Дата

1.431.9-31.1-1 -56

Разработ.	Сидлерова	
Рассчит.	Чиркова	Чиркова
Проверил	Ямпольский	
Н.контр.	Чиркова	Чиркова

Панель перегородки ПГ 50.6-1 ... ПГ 50.6-4; ПГ 50.6-1-Л ... ПГ 50.6-4-Л.

Стадия	Лист	Листов
Р	1	2

ЦНИИПРОМЗДАНИЙ

Инв. N подл. | Подпись и дата | Взам. инв. N

Поз.	Наименование	Кол. на панель ПГ 50.6-								Обозначение документа
		-1	-2	-3	-4	-1-Л	-2-Л	-3-Л	-4-Л	
1	Сетка С105	1				1				1.431.9-31.1-2-27
	" С106		1				1			то же
	" С107			1				1		"
	" С108				1				1	"
2	Петля монтажная М5	2	2	2	2					1.431.9-31.1-2-69
	то же М9					2	2	2	2	то же

Инв. N подл. | Подпись и дата | Взам. инв. N

Изм.	Кол.	Лист	Nдок.	Подп.	Дата

1.431.9-31.1-1 - 56

Лист 2

Ц00239-02 63

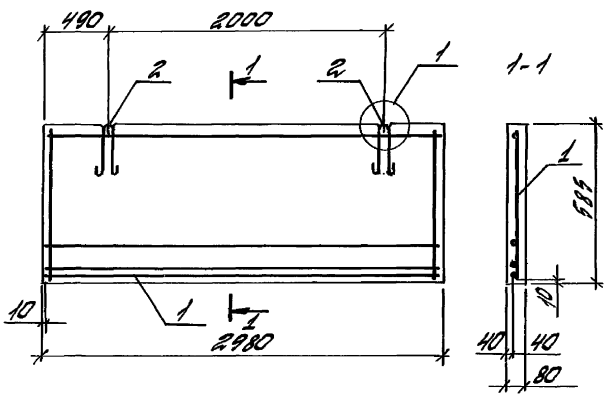

Марка панели	Бетон класса, м³		Масса, т
	В7,5	В12,5	
ПГ30,6-4	—	0,14	0,34
ПГ30,6-4-Л	0,14	—	0,22

1. Спецификацию см. лист 2.
2. Узел 1 см. докум. - 60.

Изм.	Кол.	Лист	Nдок	Подп.	Дата

1.431.9-31.1-1 - 57

Разработ.	Сидлерова	
Рассчит.	Чиркова	
Проверил	Ямпольский	
Н. контр.	Чиркова	

Панель перегородки ПГ30,6-4; ПГ30,6-4-Л

Стадия	Лист	Листов
Р	1	2

ЦНИИПРОМЗДАНИЙ

Инв. N подл. | Подпись и дата | Взам. инв. N

Поз.	Наименование	Кол. на панель ПГ30,6-4	Кол. на панель ПГ30,6-4-Л		Обозначение документа
1.	Сетка С121	1	1		1.431.9-31.1-2-35
2.	Петля монтажная М5	2			1.431.9-31.1-2-69
	то же М9		2		то же

Инв. N подл. | Подпись и дата | Взам. инв. N

Изм.	Кол.	Лист	Nдок	Подп.	Дата

1.431.9-31.1-1- 57

Лист 2

Ц 00234-1.2- 64

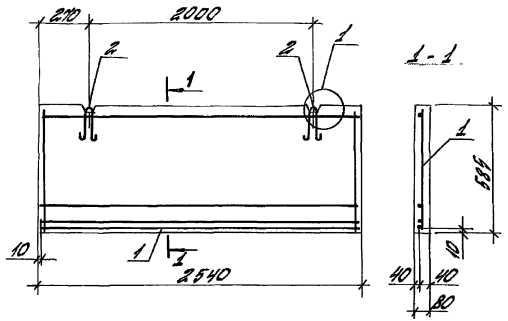

Марка панели	Бетон класса, м³		Масса, т
	В7,5	В12,5	
ПГ25.6-4	—	0,12	0,29
ПГ25.6-4-Л	0,12	—	0,19

1. Спецификацию см. лист 2.
2. Узел 1 см. докум. - 60.

Изм.	Кол.	Лист	№док.	Подп.	Дата

1.431.9-31.1-1-58

Разработ.	Сидлерова	
Рассчит.	Чиркова	
Проверил	Ямпольский	
Н.контр.	Чиркова	

Панель перегородки ПГ25.6-4; ПГ25.6-4-Л

Стадия	Лист	Листов
Р	1	2

ЦНИИПРОМЗДАНИЙ

Инв.№ подл. | Подпись и дата | Взам.инв.№

Поз.	Наименование	Кол. на панель ПГ25.6-4	Кол. на панель ПГ25.6-4-Л		Обозначение документа
1.	Сетка С120	1	1		1.431.9-31.1-2-35
2.	Петля монтажная М5	2			1.431.9-31.1-2-69
	то же М10		2		то же

Изм.	Кол.	Лист	№док.	Подп.	Дата

1.431.9-31.1-1-58

Лист 2

Ц 00239-02 65

Инв.№ подл. | Подпись и дата | Взам.инв.№

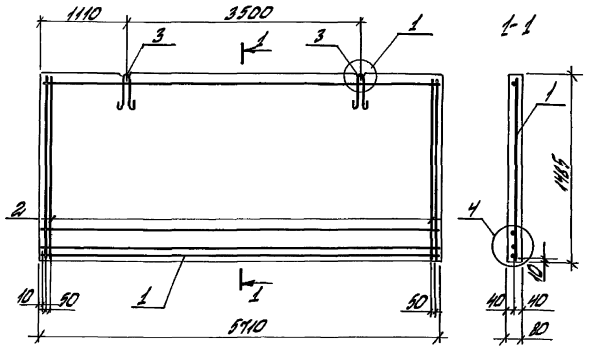

Марка панели	Бетон класса, м³			Масса, т
	В5	В7,5	В12,5	
ПГ57.15-2	—	—	0,68	1,6
ПГ57.15-4	—	—	0,68	
ПГ57.15-2-Л	—	0,68	—	1,1
ПГ57.15-4-Л	—	0,68	—	

1. Спецификацию см. лист 2
2. Узел 1, 4 см. докум.- 60.

Изм.	Кол.	Лист	Ндок.	Подп.	Дата
Разработ.	Сидлерова				
Рассчит.	Чиркова				
Проверил	Ямпольский				
Н.контр.	Чиркова				

1.431.9-31.1-1-59

Панель перегородки ПГ57.15-2, ПГ57.15-4 ПГ57.15-2-Л, ПГ57.15-4-Л

Стадия	Лист	Листов
Р	1	2

ЦНИИПРОМЗДАНИЙ

Инв.№ подл. | Подпись и дата | Взам.инв.№

Поз.	Наименование	Кол. на панель ПГ57.15-								Обозначение документа
		-1	-2	-3	-4	-1-Л	-2-Л	-3-Л	-4-Л	
1.	Сетка С224	1				1				1.431.9-31.1-2-58
	" С225		1				1			то же
	" С226			1				1		"
	" С227				1				1	"
2	ф4 Вр I; l=1465; 0,13кг	2	2	2	2	2	2	2	2	без черт.
3	Петля монтажная М3	2	2	2	2					1.431.9-31.1-2-59
	то же М8					2	2	2	2	то же

Арматура класса Вр-I по ГОСТ 6727-80.

Изм.	Кол.	Лист	Ндок.	Подп.	Дата

1.431.9-31.1-1-59

Лист 2

Ц00230-62 66

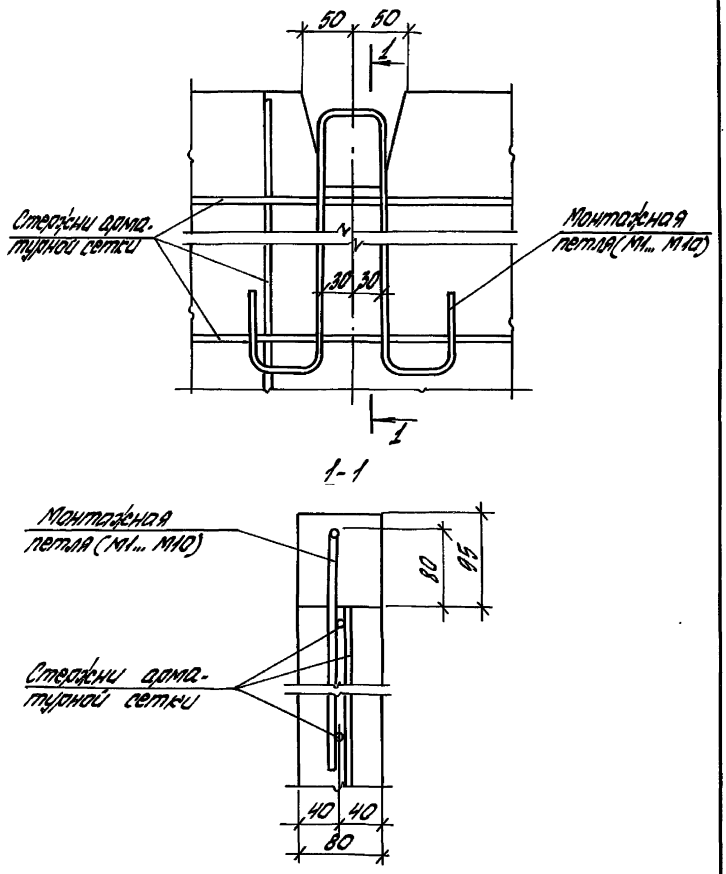

Изм.	Кол.	Лист	№док.	Подп.	Дата	1.431.9-31.1-1-60		
Разработ.	Суслова					Узел 1	Стадия: Р	Лист: 1	Листов:
Рассчит.	Чуркова						ЦНИИПромзданий		
Проверил	Атласкин								
Н. контр.	Чуркова								

Инв. № подл. | Подпись и дата | Взам. инв. №

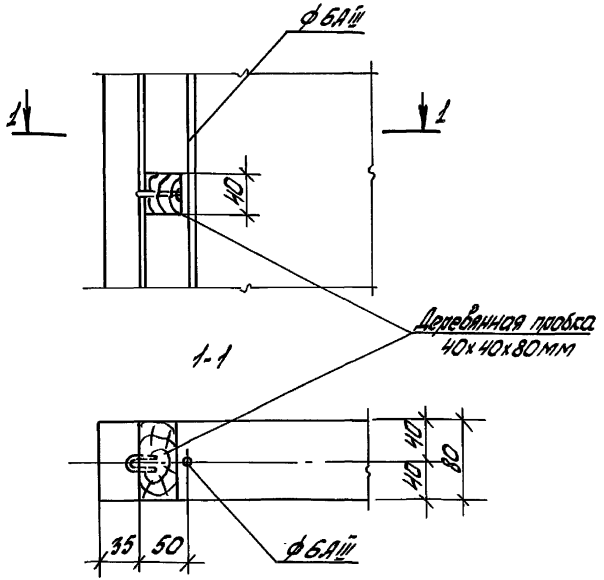

Изм.	Кол.	Лист	№док.	Подп.	Дата	1.431.9-31.1-1-61		
Разработ.	Суслова					Узел 2	Стадия: Р	Лист: 1	Листов: 2
Рассчит.	Чуркова						ЦНИИПромзданий		
Н. контр.	Чуркова								

Инв. № подл. | Подпись и дата | Взам. инв. №

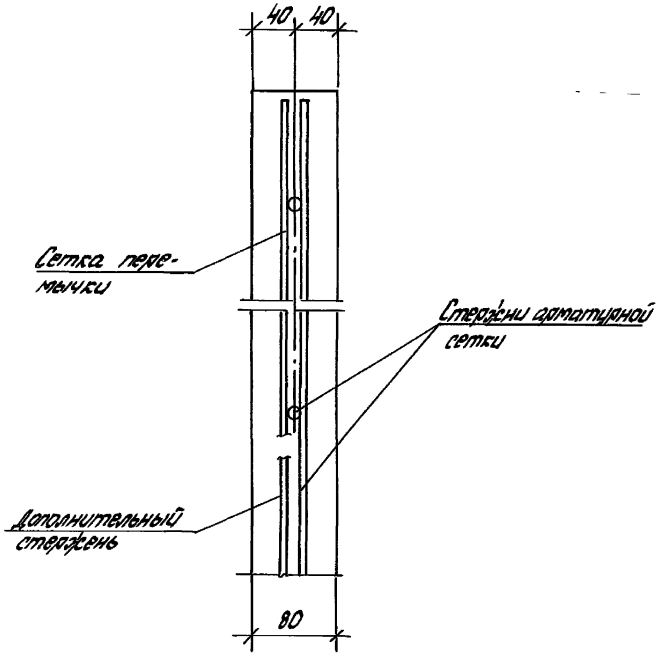

Изм	Кол.	Лист	№док	Подп.	Дата	1.431.9-31.1-1-62		
Разработ.	Сидлерова					Узел 3	Стадия	Лист	Листов
Рассчит.	Чиркова						Р	1	2
Проверил	Ямпольский						ЦНИИПРОМЗДАНИЙ		
Н.контр.	Чиркова								

Инв.№ подл. | Подпись и дата | Взам.инв.№

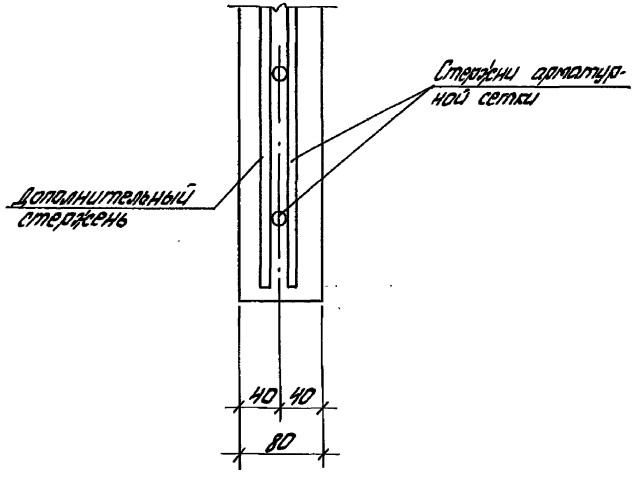

Изм.	Кол.	Лист	№док	Подп.	Дата	1.431.9-31.1-1 - 63		
Разработ.	Сидлерова					Узел 4	Стадия	Лист	Листов
Рассчит.	Чиркова						Р	1	2
Н.контр.	Чиркова						ЦНИИПРОМЗДАНИЙ		

Инв.№ подл. | Подпись и дата | Взам.инв.№

Марка элемента	Изделия арматурные, кг								Изделия закладные, кг				Общий расход кг
	Арматура класса							Всего	Арматура класса			Всего	
	Вр-1 ГОСТ 6727-80			А-III ГОСТ 5781-82					А-1 ГОСТ 5781-82				
	ф4	ф5	Итого	ф6	ф8	ф10	Итого		ф12	ф14	ф16		
ПГ60.30-1	8,8	10,9	19,7					19,7			5,0	5,0	24,7
ПГ60.30-2		24,6	24,6					24,6			5,0	5,0	29,6
ПГ60.30-3		10,9	10,9	21,1			21,1	32,0			5,0	5,0	37,0
ПГ60.30-4		34,8	34,8		4,7		4,7	39,5			5,0	5,0	44,5
ПГ60.30-1-Л	8,8	10,9	19,7					19,7		5,0		5,0	24,7
ПГ60.30-2-Л		24,6	24,6					24,6		5,0		5,0	29,6
ПГ60.30-3-Л		9,0	9,0	23,8			23,8	32,8		5,0		5,0	37,8
ПГ60.30-4-Л		34,8	34,8			3,3	3,3	38,1		5,0		5,0	43,1
ПГ58.30-1	8,5	10,4	18,9					18,9			5,0	5,0	23,9
ПГ58.30-2		23,7	23,7					23,7			5,0	5,0	28,7
ПГ58.30-3		10,4	10,4	20,3			20,3	30,7				5,0	35,7
ПГ58.30-4		33,5	33,5		4,7		4,7	38,2			5,0	5,0	43,2
ПГ58.30-1-Л	8,5	10,4	18,9					18,9	3,4			3,4	22,3
ПГ58.30-2-Л		23,7	23,7					23,7	3,4			3,4	27,1
ПГ58.30-3-Л		8,6	8,6	23,0			23,0	31,6	3,4			3,4	35,0
ПГ58.30-4-Л		33,5	33,5			3,3	3,3	36,8	3,4			3,4	40,2
ПГ55.30-1	8,0	10,0	18,0					18,0				5,0	23,0
ПГ55.30-2		22,6	22,6					22,6				5,0	27,6
ПГ55.30-3		10,0	10,0	19,5			19,5	29,5				5,0	34,5
ПГ55.30-4		31,9	31,9		4,7		4,7	36,6				5,0	41,6
ПГ55.30-1-Л	8,0	10,0	18,0					18,0	3,4			3,4	21,4
ПГ55.30-2-Л		22,6	22,6					22,6	3,4			3,4	26,0
ПГ55.30-3-Л		8,2	8,2	22,2			22,2	30,4	3,4			3,4	33,8
ПГ55.30-4-Л		31,9	31,9			7,3	7,3	39,2	3,4			3,4	42,6
ПГ50.30-1	7,4	9,6	17,0					17,0		3,0		3,0	20,0
ПГ50.30-2		21,1	21,1					21,1		3,0		3,0	24,1
ПГ50.30-3		9,6	9,6	17,8			17,8	27,4		3,0		3,0	30,4
ПГ50.30-4		29,3	29,3		4,7		4,7	34,0		3,0		3,0	37,0
ПГ50.30-1-Л	7,4	9,6	17,0					17,0	3,4			3,4	20,4

Марка элемента	Изделия арматурные, кг									Изделия закладные, кг				Общий расход кг
	Арматура класса								Всего	Арматура класса			Всего	
	Вр-1 ГОСТ 6727-80			А-III ГОСТ 5781-82						А-1 ГОСТ 5781-82				
	ф4	ф5	Итого	ф6/ф8	ф10/ф12	ф14/ф25	ф16/ф20	Итого		ф12	ф14	ф16		
ПГ50.30-2-Л		21,1	21,1						21,1	3,4			3,4	24,5
ПГ50.30-3-Л		7,7	7,7	20,4				20,4	28,1	3,4			3,4	31,6
ПГ50.30-4-Л		29,3	29,3		7,3			7,3	36,6	3,4			3,4	40,0
ПГ60.30-1-Д	2,6	4,9	7,5	3,4	3,7	7,2		14,3	21,8		3,0		3,0	24,8
ПГ60.30-2-Д	2,6	4,9	7,5	4,7	3,7		11,9	20,3	27,8		3,0		3,0	30,8
ПГ60.30-3-Д	2,6	4,9	7,5	4,7	3,7		11,9	20,3	27,8		3,0		3,0	30,8
ПГ60.30-1-Л-Д	2,6	4,9	7,5	3,4	3,7	9,4		16,5	24,0	3,4			3,4	27,4
ПГ60.30-2-Л-Д	2,6	4,9	7,5	4,7	5,3		14,7	24,7	32,2	3,4			3,4	35,6
ПГ58.30-1-Д	4,9	8,4	13,3	3,4	3,5	7,0		13,9	27,2		3,0		3,0	30,2
ПГ58.30-2-Д	4,9	8,4	13,3	4,8	3,5	9,1		17,4	30,7		3,0		3,0	33,7
ПГ58.30-3-Д	4,9	8,4	13,3	4,8	3,5		11,5	19,8	33,1		3,0		3,0	36,1
ПГ58.30-1-Л-Д	4,9	8,4	13,3	3,4	3,5	9,1		16,0	29,3	3,4			3,4	32,7
ПГ58.30-2-Л-Д	4,9	8,4	13,3	4,8	5,1		14,2	24,1	37,4	3,4			3,4	40,8
ПГ55.30-1-Д	4,7	7,9	12,6	3,4	3,4/4,9			11,7	24,3		3,0		3,0	27,3
ПГ55.30-2-Д	4,7	7,9	12,6	4,7	3,4	6,7		14,8	27,4		3,0		3,0	30,4
ПГ55.30-3-Д	4,7	7,9	12,6	4,7	3,4		11,0	19,1	31,7		3,0		3,0	34,7
ПГ55.30-1-Л-Д	4,7	7,9	12,6	3,4	3,4/4,9			11,7	24,3	3,4			3,4	27,7
ПГ55.30-2-Л-Д	4,7	7,9	12,6	4,7	3,4	6,7		14,8	27,4	3,4			3,4	30,8
ПГ50.30-2-Д	4,2	7,0	11,2	3,4/2,0		6,1		11,5	22,7	2,3			2,3	25,0
ПГ50.30-3-Д	4,2	7,0	11,2	4,7	3,1	7,9		15,7	26,9	2,3			2,3	29,2
ПГ50.30-1-Л-Д	4,2	7,0	11,2	3,4/2,0		6,1		11,5	22,7	3,4			3,4	26,1
ПГ50.30-2-Л-Д	4,2	7,0	11,2	4,7/2,0		6,1		12,8	24,0	3,4			3,4	27,4

Изм.	Кол.	Лист	№док.	Подп.	Дата
Разработ.	Сидлерова				
Проверил	Чиркова			Чирков	
Н. контр.	Чиркова			Чирков	

1.431.9-31.1-1 - 64 РС

Ведомость расхода стали

Стадия	Лист	Листов
Р	1	7

ЦНИИПРОМЗДАНИЙ

Инв. № подл. | Подпись и дата | Взам. инв. №

Ц00239-02 69

Марка элемента	Изделия арматурные, кг										Изделия закладные, кг			Общий расход, кг
	Арматура класса									Всего	Арматура класса		Всего	
	Вр-I ГОСТ 6727-80			А-III ГОСТ 5781-82							А-I ГОСТ 5781-82			
	ф4	ф5	Итого	ф6	ф10	ф12	ф16	ф18	ф20	Итого	ф12	ф14		
ПГ60.30-1 -Д1	5,9	9,6	15,5	1,9	3,7	7,2				12,8		3,4	3,4	31,7
ПГ60.30-2 -Д1	5,9	9,6	15,5	2,5	3,7		9,4			15,7		3,4	3,4	34,6
ПГ60.30-3 -Д1	5,9	9,6	15,5	2,6	3,7			14,9		15,6		3,4	3,4	34,5
ПГ60.30-1-Л-Д1	5,9	9,6	15,5	1,3	3,7		9,4			14,4	3,4		3,4	33,3
ПГ60.30-2-Л-Д1	5,9	9,6	15,5	2,0		5,3			14,7	22,0	3,4		3,4	40,9
ПГ58.30-1 -Д1	4,7	8,1	12,8	2,0	3,3		7,0			12,3		3,4	3,4	29,7
ПГ58.30-2 -Д1	4,7	8,1	12,8	2,5	3,5			9,1		15,2		3,4	3,4	32,4
ПГ58.30-3 -Д1	4,7	8,1	12,8	2,6	3,5				14,5	17,6		3,4	3,4	34,8
ПГ58.30-1-Л-Д1	4,7	8,1	12,8	2,0	3,3			9,1		14,4	3,4		3,4	31,8
ПГ58.30-2-Л-Д1	4,7	7,7	12,4	2,6		6,1			14,2	21,9	3,4		3,4	37,7
ПГ55.30-1 -Д1	5,3	8,6	13,9	1,9	3,4	4,9				10,2		3,4	3,4	27,5
ПГ55.30-2 -Д1	5,3	8,6	13,9	2,6	3,4		6,7			12,7		3,4	3,4	30,0
ПГ55.30-3 -Д1	5,3	8,6	13,9	2,5	3,4			11,0		17,0		3,4	3,4	34,3
ПГ55.30-1-Л- Д1	5,3	8,6	13,9	1,9	3,4	4,9				10,2	3,4		3,4	27,5
ПГ55.30-2-Л-Д1	5,3	8,6	13,9	2,6	3,4		6,7			12,7	3,4		3,4	30,0
ПГ50.30-2 - Д1	4,7	8,1	12,8	1,3		6,1			2,0	9,4		3,4	3,4	25,6
ПГ50.30-3- -Д1	4,7	8,1	12,8	1,9	3,1			7,9		12,9	2,5,7	3,4	3,4	29,1
ПГ50.30-1-Л -Д1	4,7	8,1	12,8	1,3		6,1			2,0	9,4	2,2,2	3,4		3,4	25,6
ПГ50.30-2-Л-Д1	4,7	8,1	12,8	1,9		6,1			2,0	10,0	2,2,8	3,4		3,4	26,2
ПГ60.30-1 -2Д	4,6	9,3	13,9	2,6	3,7		7,2			10,5	2,4,4		3,8	3,8	28,2
ПГ60.30-2 -2Д	4,6	9,3	13,9	2,5	3,7			9,4		15,7	2,8,6		3,8	3,8	33,4
ПГ60.30-3 -2Д	4,6	9,3	13,9	2,5	3,7				14,9	18,2	3,2,1		3,8	3,8	35,9
ПГ60.30-1-Л- 2Д	4,6	9,3	13,9	2,6	3,7			9,4		15,7	2,6,6	3,3		3,3	32,9
ПГ60.30-2-Л- 2Д	4,6	9,3	13,9	2,5		5,3			14,7	22,5	3,6,5	3,3		3,3	39,8
ПГ55.30-1 -2Д	4,0	8,3	12,3	2,6	3,4	4,9				10,9	2,3,2		3,8	3,8	27,0
ПГ55.30-2 -2Д	4,0	8,3	12,3	2,6	3,4		6,7			12,7	2,5,0		3,8	3,8	28,8
ПГ55.30-3 -2Д	4,0	8,3	12,3	2,5	3,4			11,0		17,0	2,9,3		3,8	3,8	33,1

Марка элемента	Изделия арматурные, кг										Изделия закладные, кг			Общий расход, кг
	Арматура класса									Всего	Арматура класса		Всего	
	Вр-I ГОСТ 6727-80			А-III ГОСТ 5781-82							А-I ГОСТ 5781-82			
	ф4	ф5	Итого	ф6	ф10	ф12	ф16	ф18	ф20	Итого	ф10	ф12	ф14/ф16	
ПГ55.30-1-Л-2Д	4,0	8,3	12,3	2,6	3,4	4,9				10,9	2,2,2	3,3		3,3	26,5
ПГ55.30-2-Л-2Д	4,0	8,3	12,3	2,6	3,4		6,7			12,7	2,5,0	3,3		3,3	28,3
ПГ30.30-4	4,3	5,6	9,9							9,9		2,3		2,3	12,2
ПГ30.30-4-Л	4,3	5,6	9,9							9,9	2,0			2,0	11,9
ПГ25.30-4	3,7	4,8	8,5							8,5		2,3		2,3	10,8
ПГ25.30-4-Л	3,7	4,8	8,5							8,5	2,0			2,0	10,5
ПГ30.30-2 -Д1	2,2	4,9	7,1	2,3						2,3	2,4	1,3		1,3	10,7
ПГ30.30-3 -Д1	2,2	4,9	7,1	1,2	1,8					3,0	10,1	1,3		1,3	11,4
ПГ30.30-2-Л-Д1	2,2	4,9	7,1	2,1						2,1	9,2	2,0		2,0	11,2
ПГ25.30-2- Д1	1,1	3,9	5,6	0,5	0,2					0,8	6,4	1,3		1,3	7,7
ПГ25.30-3 -Д1	1,1	3,9	5,6	0,6	0,1	1,6				2,3	7,9	1,3		1,3	9,2
ПГ25.30-2-Л-Д1	1,1	3,9	5,6	0,6	0,2					0,8	6,4	2,0		2,0	8,4
ПГ60.27-1	7,7	9,9	17,6							17,6			5,0	5,0	22,6
ПГ60.27-2		21,9	21,9							21,9			5,0	5,0	26,9
ПГ60.27-3		9,9	9,9	8,6						18,5	28,4		5,0	5,0	33,4
ПГ60.27-4		31,4	31,4					4,3		4,3	36,7		5,0	5,0	40,7
ПГ60.27-1-Л	7,7	9,9	17,6							17,6		3,4		3,4	21,0
ПГ60.27-2-Л		21,9	21,9							21,9		3,4		3,4	25,3
ПГ60.27-3-Л		8,2	8,2	20,9						20,9	28,1	3,4		3,4	32,5
ПГ60.27-4-Л		31,4	31,4	6,7						6,7	38,1	3,4		3,4	41,5
ПГ58.27-1	7,4	9,5	16,9							16,9			3,0	3,0	19,9
ПГ58.27-2		13,7	13,7							13,7			3,0	3,0	16,7
ПГ58.27-3		9,5	9,5	17,8						17,8	27,3		3,0	3,0	30,3
ПГ58.27-4		30,2	30,2					4,3		4,3	34,5		3,0	3,0	37,5

Инв. № подл. | Подпись и дата | Взам. инв. №

Изм.	Кол.	Лист	№ док.	Подп.	Дата

1.431.9-31.1-1-64 РС

Лист 2

Ц00239-02 70

Марка элемента	Изделия арматурные, кг										Изделия закладные, кг				Общий расход, кг
	Арматура класса									Всего	Арматура класса			Всего	
	Вр-I ГОСТ 6727-80			А-III ГОСТ 5781-82							А-I ГОСТ 5781-82				
	ф4	ф5	Итого	ф5 / ф8	ф12 / ф10	ф14 / ф16	ф18 / ф20	Итого			ф12	ф14	ф16		
ПГ58.27-1-Л	7,4	9,5	16,9							16,9	3,4			3,4	20,3
ПГ58.27-2-Л		13,7	13,7							13,7	3,4			3,4	17,1
ПГ58.27-3-Л		7,8	7,8	20,2					20,2	28,0	3,4			3,4	31,4
ПГ58.27-4-Л		30,2	30,2		6,7				6,7	36,9	3,4			3,4	40,3
ПГ55.27-1	7,1	9,1	16,2							16,2		3,0		3,0	19,2
ПГ55.27-2		20,2	20,2							20,2		3,0		3,0	23,2
ПГ55.27-3		9,1	9,1	17,1					17,1	26,2		3,0		3,0	29,2
ПГ55.27-4		28,7	28,7		4,3				4,3	33,0		3,0		3,0	36,0
ПГ55.27-1-Л	7,1	9,1	16,2							16,2	3,4			3,4	19,6
ПГ55.27-2-Л		20,2	20,2							20,2	3,4			3,4	23,6
ПГ55.27-3-Л		7,4	7,4	10,5					10,5	17,9	3,4			3,4	21,3
ПГ55.27-4-Л		28,7	28,7		6,7				6,7	35,4	3,4			3,4	38,8
ПГ50.27-1	6,4	8,7	15,1							15,1		3,0		3,0	18,1
ПГ50.27-2		18,8	18,8							18,8		3,0		3,0	21,8
ПГ50.27-3		8,7	8,7	15,5					15,5	24,2		3,0		3,0	27,2
ПГ50.27-4		25,5	25,5	4,3					4,3	30,8		3,0		3,0	33,8
ПГ50.27-1-Л	6,4	8,7	15,1							15,1	3,4			3,4	18,5
ПГ50.27-2-Л		18,8	18,8							18,8	3,4			3,4	22,2
ПГ50.27-3-Л		7,0	7,0	10,9					10,9	17,9	3,4			3,4	28,3
ПГ50.27-4-Л		25,5	25,5		6,7				6,7	33,2	3,4			3,4	36,6
ПГ60.27-1-Д	4,8	7,9	12,7	3,2	3,7	7,2			14,1	26,8		3,0		3,0	29,8
ПГ60.27-2-Д	4,8	7,9	12,8	4,4	3,7		9,1		17,5	30,3		3,0		3,0	33,3
ПГ60.27-3-Д	4,8	7,9	12,7	4,4	3,7			14,8	20,0	32,7		3,0		3,0	35,7
ПГ60.27-1-Л-Д	4,8	7,9	12,7	3,2	3,7		9,1		16,3	29,0	3,4			3,4	32,4
ПГ60.27-2-Л-Д	4,8	7,9	12,7	4,4		9,3		14,7	24,4	37,1	3,4			3,4	40,5
ПГ58.27-1-Д	4,6	7,9	12,5	3,2	3,5	7,0			13,7	26,2		3,0		3,0	29,2
ПГ58.27-2-Д	4,6	7,9	12,5	4,4	3,5		9,1		17,0	29,5		3,0		3,0	32,5

Марка элемента	Изделия арматурные, кг										Изделия закладные, кг				Общий расход, кг
	Арматура класса									Всего	Арматура класса			Всего	
	Вр-I ГОСТ 6727-80			А-III ГОСТ 5781-82							А-I ГОСТ 5781-82				
	ф4	ф5	Итого	ф5 / ф10	ф12 / ф14	ф16 / ф18	ф18 / ф20	Итого			ф10	ф12	ф14		
ПГ58.27-3-Д	4,6	7,9	12,5	4,4 / 3,5		4,5			14,4	26,9			3,0	3,0	34,9
ПГ58.27-1-Л-Д	4,6	7,9	12,5	3,2 / 3,5		8,1			14,8	27,3		3,4		3,4	31,7
ПГ58.27-2-Л-Д	4,6	7,9	12,5	4,4 /	5,1			14,8	23,7	36,2		3,4		3,4	39,6
ПГ55.27-1-Д	4,3	7,5	11,8	3,2 / 3,4	4,9				11,5	23,3		2,3		2,3	25,6
ПГ55.27-2-Д	4,3	7,5	11,8	4,4 / 3,4	6,7				14,5	26,3		2,3		2,3	28,6
ПГ55.27-3-Д	4,3	7,5	11,8	4,4 / 3,4		14,0			18,8	30,6		2,3		2,3	32,9
ПГ55.27-1-Л-Д	4,3	7,5	11,8	3,2 / 3,4	4,9				11,5	23,3		3,4		3,4	26,7
ПГ55.27-2-Л-Д	4,3	7,5	11,8	4,4 / 3,4	6,7				14,5	26,3		3,4		3,4	29,7
ПГ50.27-2-Д	3,8	6,7	10,5	4,4 /	6,1		2,0		12,5	23,0		2,3		2,3	25,3
ПГ50.27-3-Д	3,8	6,7	10,5	4,4 / 3,1		8,0			15,3	25,8		2,3		2,3	28,1
ПГ50.27-1-Л-Д	3,8	6,7	10,5	3,2 /	6,1		2,0		11,3	21,8	2,0			2,0	23,8
ПГ50.27-2-Л-Д	3,8	6,7	10,5	4,4 /	6,1		2,0		12,5	23,0	2,0			2,0	25,0
ПГ60.27-1-Д1	5,8	9,0	14,8	1,8 / 3,7	7,2				12,7	27,5			3,6	3,6	31,1
ПГ60.27-2-Д1	5,8	9,0	14,8	2,4 / 3,7		6,4			13,5	30,3			3,6	3,6	33,9
ПГ60.27-3-Д1	5,8	9,0	14,8	2,4 / 3,7			14,9		18,0	32,8			3,6	3,6	36,4
ПГ60.27-1-Л-Д1	5,8	9,0	14,8	1,8 / 3,7		6,4			14,9	29,7		3,3		3,3	33,0
ПГ60.27-2-Л-Д1	5,8	9,0	14,8	2,4 /	5,3			14,7	22,4	37,2		3,3		3,3	40,5
ПГ58.27-1-Д1	5,5	8,5	14,0	1,8 / 3,5	7,0				12,3	26,3			3,6	3,6	29,9
ПГ58.27-2-Д1	5,5	8,5	14,0	2,4 / 3,5		9,1			15,0	29,0			3,6	3,6	32,6
ПГ58.27-3-Д1	5,5	8,5	14,0	2,4 / 3,5			14,5		17,4	31,4			3,6	3,6	35,0
ПГ58.27-1-Л-Д1	5,5	8,5	14,0	1,8 / 3,5		9,1			14,4	28,4		3,3		3,3	31,7
ПГ58.27-2-Л-Д1	5,5	8,5	14,0	2,4 /	5,1			14,2	21,7	35,7		3,3		3,3	39,0

Инв.№ подл. | Подпись и дата | Взам.инв.№

Изм.	Кол.	Лист	№док.	Подп.	Дата

1.431.9-31.1-1-64 РС

Лист 5

Марка элемента	Изделия арматурные, кг								Изделия закладные, кг				Общий расход кг
	Арматура класса							Всего	Арматура класса			Всего	
	Вр-I			A-III					A-I				
	ГОСТ 6727-80			ГОСТ 5781-82					ГОСТ 5781-82				
	ф4	ф5	Итого	ф5 / ф8	ф10 / ф12	ф5 / ф8	ф8 / ф10	Итого	ф10	ф12	ф14		
ПГ55.27-1 -Д1	5,3	8,2	13,5	18 / 3,4	4,9			10,1	23,6		3,6	3,6	27,2
ПГ55.27-2 -Д1	5,3	8,2	13,5	24 / 3,4	/ 6,7			12,5	26,0		3,6	3,6	29,6
ПГ55.27-3 -Д1	5,3	8,2	13,5	24 / 3,4		/ 4,0		14,8	30,3		3,6	3,6	33,9
ПГ55.27-1-Л-Д1	5,3	8,2	13,5	18 / 3,4	4,9 /			10,1	23,6	3,3		3,3	26,9
ПГ55.27-2-Л-Д1	5,3	8,2	13,5	24 / 3,4	/ 6,7			12,5	26,0	3,3		3,3	29,3
ПГ50.27-2 -Д1	4,7	7,7	12,4	12 /	/ 6,1		2,0 /	9,3	21,4	3,6		3,6	25,3
ПГ50.27-3 -Д1	4,7	7,7	12,4	18 / 3,1		7,9 /		12,8	25,2	3,6		3,6	28,8
ПГ50.27-1-Л-Д1	4,7	7,7	12,4	12 /	/ 6,1		2,0 /	9,3	21,7	3,3		3,3	25,0
ПГ50.27-2-Л-Д1	4,7	7,7	12,4	12 /	/ 6,1		2,0 /	9,3	21,7	3,3		3,3	25,0
ПГ60.27-1 -Д2	5,3	10,8	16,1	18 / 3,7	/ 5,2			12,7	28,8		4,1	4,1	32,9
ПГ60.27-2 -Д2	5,3	10,8	16,1	18 / 3,7		9,4 /		14,9	31,0		4,1	4,1	35,1
ПГ60.27-3 -Д2	5,3	10,8	16,1	18 / 3,7			14,9 /	17,4	33,5		4,1	4,1	37,6
ПГ60.27-1-Л-Д2	5,3	10,8	16,1	18 / 3,7		9,4 /		14,9	31,0	3,2		3,2	34,2
ПГ60.27-2-Л-Д2	5,3	10,8	16,1	18 /	5,3 /			14,7	31,8	3,2		3,2	41,1
ПГ55.27-1 -Д2	5,7	10,2	15,9	24 / 3,4	4,9 /			12,7	28,6	2,6		2,6	29,2
ПГ55.27-2 -Д2	5,7	10,2	15,9	24 / 3,4	/ 6,7			12,9	28,4	2,6		2,6	31,0

Марка элемента	Изделия арматурные, кг								Изделия закладные, кг				Общий расход кг
	Арматура класса							Всего	Арматура класса			Всего	
	Вр-I			A-III					A-I				
	ГОСТ 6727-80			ГОСТ 5781-82					ГОСТ 5781-82				
	ф4	ф5	Итого	ф5 / ф8	ф10 / ф12	ф14 / ф16		Итого	ф10	ф12			
ПГ55.27-3 - 2Д	5,7	10,2	15,9	24 /	3,4 /		4,0	16,8	27,0		2,6	2,6	29,6
ПГ55.27-1-Л- 2Д	5,7	10,2	15,9	24 /	3,4 / 4,9			10,7	26,6	1,7		1,7	28,3
ПГ55.27-2-Л- 2Д	5,7	10,2	15,9	24 /	3,4 /	6,7		12,5	28,4	1,7		1,7	30,1
ПГ30.27-4	4,1	5,1	9,2					9,2		2,3		2,3	11,5
ПГ30.27-4-Л	4,1	5,1	9,2					9,2	2,0			2,0	11,2
ПГ25.27-4	3,5	4,3	7,8					7,8	1,3			1,3	9,1
ПГ25.27-4-Л	3,5	4,3	7,8					7,8	2,0			2,0	9,8
ПГ30.27-2 - Д1	1,6	4,2	5,8	/ 2,3			2,3	8,1	1,3			1,3	9,4
ПГ30.27-3 -Д1	1,6	4,2	5,8	/ 1,2	1,8 /		3,0	8,8	1,3			1,3	10,1
ПГ30.27-2-Л-Д1	1,6	4,2	5,8	/ 2,3			2,3	8,1	2,0			2,0	10,1
ПГ25.27-2 - Д1	1,9	3,8	5,7	0,6 / 0,2			0,8	6,5	1,3			1,3	7,8
ПГ25.27-3 -Д1	1,9	3,8	5,7	0,6 / 0,1	1,6 /		2,3	8,0	1,3			1,3	9,3
ПГ25.27-2-Л-Д1	1,9	3,8	5,7	0,6 / 0,2			0,8	6,5	2,0			2,0	8,5
ПГ60.18- 1	9,2		9,2					9,2		2,3		2,3	11,5
ПГ60.18- 2	3,7	8,6	12,3					12,3		2,3		2,3	14,6
ПГ60.18- 3	3,7		3,7	13,2 /			13,2	16,9		2,3		2,3	19,2
ПГ60.18- 4	3,7	15,5	19,2					19,2		2,3		2,3	21,5
ПГ60.18- 1-Л	9,2		9,2					9,2	2,0			2,0	11,2
ПГ60.18- 2-Л	3,7	8,6	12,3					12,3	2,0			2,0	14,3
ПГ60.18- 3-Л	3,7		3,7	13,2 /			13,2	16,9	2,0			2,0	18,9
ПГ60.18- 4-Л	3,7	15,5	19,2					19,2	2,0			2,0	21,2
ПГ58.18- 1	8,8		8,8					8,8		2,3		2,3	11,1
ПГ58.18- 2	3,5	8,3	11,8					11,8		2,3		2,3	14,1
ПГ58.18- 3	3,5		3,5	16,7 /			12,7	16,2		2,3		2,3	18,5

Инв.№ подл. | Подпись и дата | Взам.инв.№

Изм.	Кол.	Лист	№док.	Подп.	Дата

1.431.9-31.1-1 - 64 РС

Лист 4

Ц80.237-02 72

Марка элемента	Изделия арматурные, кг							Изделия закладные, кг				Общий расход, кг
	Арматура класса						Всего	Арматура класса			Всего	
	Вр-I ГОСТ 6727-80			А-III ГОСТ 5781-82				А-I ГОСТ 5781-82				
	ф4	ф5	Итого	ф6		Итого		ф10	ф12			
ПГ58.18-4	3,5	14,9	18,4				18,4		2,3		2,3	20,7
ПГ58.18-1-Л	8,8		8,8				8,8	2,0			2,0	10,8
ПГ58.18-2-Л	3,5	8,3	11,8				11,8	2,0			2,0	13,8
ПГ58.18-3-Л	3,5		3,5	12,7		12,7	16,2	2,0			2,0	18,2
ПГ58.18-4-Л	3,5	14,9	18,4				18,4	2,0			2,0	20,4
ПГ55.18-1	8,5		8,5				8,5		2,3		2,3	10,8
ПГ55.18-2	3,5	7,9	11,4				11,4		2,3		2,3	13,7
ПГ55.18-3	3,5		3,5	12,2		12,2	15,7		2,3		2,3	18,0
ПГ55.18-4	3,5	14,2	17,7				17,7		2,3		2,3	20,0
ПГ55.18-1-Л	8,5		8,5				8,5	2,0			2,0	10,5
ПГ55.18-2-Л	3,5	7,9	11,4				11,4	2,0			2,0	13,4
ПГ55.18-3-Л	3,5		3,5	12,2		12,2	15,7	2,0			2,0	17,7
ПГ55.18-4-Л	3,5	14,2	17,7				17,7	2,0			2,0	19,7
ПГ50.18-1	7,8		7,8				7,8		2,3		2,3	10,1
ПГ50.18-2	3,2	7,2	10,4				10,4		2,3		2,3	12,7
ПГ50.18-3	3,2		3,2	11,1		11,1	14,3		2,3		2,3	15,6
ПГ50.18-4	3,2	13,0	16,2				16,2		2,3		2,3	18,5
ПГ50.18-1-Л	7,8		7,8				7,8	2,0			2,0	9,8
ПГ50.18-2-Л	3,2	7,2	10,4				10,4	2,0			2,0	12,4
ПГ50.18-3-Л	3,2		3,2	11,1		11,1	14,3	2,0			2,0	16,3
ПГ50.18-4-Л	3,2	13,0	16,2				16,2	2,0			2,0	18,2
ПГ30.18-4	4,5	0,5	5,0				5,0	1,3			1,3	6,3
ПГ30.18-4-Л	4,5	0,5	5,0				5,0	2,0			2,0	7,0
ПГ60.15-1	7,4		7,4				7,4		2,3		2,3	9,7
ПГ60.15-2	3,0	7,0	10,0				10,0		2,3		2,3	12,3
ПГ60.15-3	3,0		3,0	10,6		10,6	13,6		2,3		2,3	15,9
ПГ60.15-4	3,0	12,9	15,9				15,9		2,3		2,3	18,2
ПГ60.15-1-Л	7,4		7,4				7,4	2,0			2,0	9,4
ПГ60.15-2-Л	3,0	7,0	10,0				10,0	2,0			2,0	12,0

Марка элемента	Изделия арматурные, кг							Изделия закладные, кг				Общий расход, кг
	Арматура класса						Всего	Арматура класса			Всего	
	Вр-I ГОСТ 6727-80			А-III ГОСТ 5781-82				А-I ГОСТ 5781-82				
	ф4	ф5	Итого	ф6		Итого		ф10	ф12			
ПГ60.15-3-Л	3,0		3,0	10,5		10,5	13,5	2,0			2,0	15,6
ПГ60.15-4-Л	3,0	12,9	15,9				15,9	2,0			2,0	17,9
ПГ55.15-1	6,9		6,9				6,9		2,3		2,3	9,2
ПГ55.15-2	2,9	6,3	9,2				9,2		2,3		2,3	11,5
ПГ55.15-3	2,9		2,9	9,8		9,8	12,7		2,3		2,3	15,0
ПГ55.15-4	2,9	11,9	14,8				14,8		2,3		2,3	17,1
ПГ55.15-1-Л	6,9		6,9				6,9	2,0			2,0	8,9
ПГ55.15-2-Л	2,9	6,3	9,2				9,2	2,0			2,0	11,2
ПГ55.15-3-Л	2,9		2,9	9,8		9,8	12,7	2,0			2,0	14,7
ПГ55.15-4-Л	2,9	11,9	14,8				14,8	2,0			2,0	16,8
ПГ53.15-1	6,6		6,6				6,6		2,3		2,3	8,9
ПГ53.15-2	2,7	6,0	8,7				8,7		2,3		2,3	11,0
ПГ53.15-3	2,7		2,7	9,3		9,3	12,0		2,3		2,3	14,3
ПГ53.15-4	2,7	11,3	14,0				14,0		2,3		2,3	16,3
ПГ53.15-1-Л	6,6		6,6				6,6	2,0			2,0	8,6
ПГ53.15-2-Л	2,7	6,0	8,7				8,7	2,0			2,0	10,7
ПГ53.15-3-Л	2,7		2,7	9,3		9,3	12,0	2,0			2,0	14,0
ПГ53.15-4-Л	2,7	11,3	14,0				14,0	2,0			2,0	16,0
ПГ50.15-1	6,3		6,3				6,3	1,3			1,3	7,6
ПГ50.15-2	2,6	5,8	8,4				8,4	1,3			1,3	9,7
ПГ50.15-3	2,6		2,6	8,9		8,9	11,5	1,3			1,3	12,8
ПГ50.15-4	2,6	10,8	13,4				13,4	1,3			1,3	14,7
ПГ50.15-1-Л	6,3		6,3				6,3	2,0			2,0	8,3
ПГ50.15-2-Л	2,6	5,8	8,4				8,4	2,0			2,0	10,4
ПГ50.15-3-Л	2,6		2,6	8,9		8,9	11,5	2,0			2,0	13,5
ПГ50.15-4-Л	2,6	10,8	13,4				13,4	2,0			2,0	15,4

Инв. № подл. | Подпись и дата | Взам. инв. №

Ц 00237-02 7.3

Марка элемента	Изделия арматурные, кг								Изделия закладные, кг				Общий расход стали, кг
	Арматура класса							Всего	Арматура класса			Всего	
	Вр-I ГОСТ 6727-80			А-III ГОСТ 5781-82					А-I ГОСТ 5781-82				
	ф4	ф5	Итого	ф6			Итого		ф10	ф12	ф8		
ПГ30.15-4	3,6	0,5	4,1					4,1	1,3			1,3	5,4
ПГ30.15-4-Л	3,6	0,5	4,1					4,1			0,8	0,8	4,9
ПГ60.12-1	6,2		6,2					6,2	1,3			1,3	7,5
ПГ60.12-2	2,3	6,0	8,3					8,3	1,3			1,3	9,6
ПГ60.12-3	2,3		2,3	9,2			9,2	11,5	1,3			1,3	12,8
ПГ60.12-4	2,3	10,3	12,6					12,6	1,3			1,3	13,9
ПГ60.12-1-Л	6,2		6,2					6,2	2,0			2,0	8,2
ПГ60.12-2-Л	2,3	6,0	8,3					8,3	2,0			2,0	10,3
ПГ60.12-3-Л	2,3		2,3	9,2			9,2	11,5	2,0			2,0	13,5
ПГ60.12-4-Л	2,3	10,3	12,6					12,6	2,0			2,0	14,6
ПГ58.12-1	5,9		5,9					5,9	1,3			1,3	7,2
ПГ58.12-2	2,2	5,8	8,0					8,0	1,3			1,3	9,3
ПГ58.12-3	2,2		2,2	8,9			8,9	11,1	1,3			1,3	12,4
ПГ58.12-4	2,2	10,0	12,2					12,2	1,3			1,3	13,5
ПГ58.12-1-Л	5,9		5,9					5,9	2,0			2,0	7,9
ПГ58.12-2-Л	2,2	5,8	8,0					8,0	2,0			2,0	10,0
ПГ58.12-3-Л	2,2		2,2	8,9			8,9	11,1	2,0			2,0	13,1
ПГ58.12-4-Л	2,2	10,0	12,2					12,2	2,0			2,0	14,2
ПГ55.12-1	5,7		5,7					5,7	1,3			1,3	7,0
ПГ55.12-2	2,2	5,5	7,7					7,7	1,3			1,3	9,0
ПГ55.12-3	2,2		2,2	8,5			8,5	10,7	1,3			1,3	12,0
ПГ55.12-4	2,2	9,5	11,7					11,7	1,3			1,3	13,0
ПГ55.12-1-Л	5,7		5,7					5,7	2,0			2,0	7,7
ПГ55.12-2-Л	2,2	5,5	7,7					7,7	2,0			2,0	9,7
ПГ55.12-3-Л	2,2		2,2	8,5			8,5	10,7	2,0			2,0	12,7
ПГ55.12-4-Л	2,2	9,5	11,7					11,7	2,0			2,0	13,7
ПГ53.12-1	5,5		5,5					5,5	1,3			1,3	6,8
ПГ53.12-2	2,1	5,3	7,4					7,4	1,3			1,3	8,7
ПГ53.12-3	2,1		2,1	8,1			8,1	10,2	1,3			1,3	11,5
ПГ53.12-4	2,1	9,0	11,1					11,1	1,3			1,3	12,4
ПГ53.12-1-Л	5,5		5,5					5,5	2,0			2,0	7,5
ПГ53.12-2-Л	2,1	5,3	7,4					7,4	2,0			2,0	9,4
ПГ53.12-3-Л	2,1		2,1	8,1			8,1	10,2	2,0			2,0	12,2
ПГ53.12-4-Л	2,1	9,0	11,1					11,1	2,0			2,0	13,1
ПГ50.12-1	5,2		5,2					5,2	1,3			1,3	6,5
ПГ50.12-2	2,0	5,0	7,0					7,0	1,3			1,3	8,3
ПГ50.12-3	2,0		2,0	7,8			7,8	9,8	1,3			1,3	11,1
ПГ50.12-4	2,0	8,6	10,6					10,6	1,3			1,3	11,9
ПГ50.12-1-Л	5,2		5,2					5,2	2,0			2,0	7,2
ПГ50.12-2-Л	2,0	5,0	7,0					7,0	2,0			2,0	9,0
ПГ50.12-3-Л	2,0		2,0	7,8			7,8	9,8	2,0			2,0	11,8
ПГ50.12-4-Л	2,0	8,6	10,6					10,6	2,0			2,0	12,6
ПГ49.12-1	5,1		5,1					5,1	1,3			1,3	6,4
ПГ49.12-2	1,9	4,9	6,8					6,8	1,3			1,3	8,1
ПГ49.12-3	1,9		1,9	7,6			7,6	9,5	1,3			1,3	10,8
ПГ49.12-4	1,9	8,4	10,3					10,3	1,3			1,3	11,6
ПГ49.12-1-Л	5,1		5,1					5,1	2,0			2,0	7,1
ПГ49.12-2-Л	1,9	4,9	6,8					6,8	2,0			2,0	8,8
ПГ49.12-3-Л	1,9		1,9	7,6			7,6	9,5	2,0			2,0	11,5
ПГ49.12-4-Л	1,9	8,4	10,3					10,3	2,0			2,0	12,3

Инв. № подл. | Подпись и дата | Взам. инв. №

Изм.	Кол.	Лист	№док.	Подп.	Дата	1.431.9-31.1-1 - 64 РС	Лист 6

Марка элемента	Изделия арматурные, кг							Изделия закладные, кг			Общий расход кг.
	Арматура класса						Всего	Арматура класса		Всего	
	Вр-I ГОСТ 6727-80			А-III ГОСТ 5781-82				А-I ГОСТ 5781-82			
	ф4	ф5	Итого	ф6		Итого		ф8	ф10		
ПГ30.12-4	3,1	0,4	3,5				3,5		1,3	1,3	4,8
ПГ30.12-4-Л	3,1	0,4	3,5				3,5	0,8		0,8	4,3
ПГ25.12-4	2,7	0,4	3,1				3,1	0,7		0,7	3,8
ПГ25.12-4-Л	2,7	0,4	3,1				3,1	0,8		0,8	3,9
ПГ60.9-1	4,4		4,4				4,4		1,3	1,3	5,7
ПГ60.9-2	1,7	4,3	6,0				6,0		1,3	1,3	7,3
ПГ60.9-3	1,7		1,7	6,6		6,6	8,3		1,3	1,3	9,6
ПГ60.9-4	1,7	7,7	9,4				9,4		1,3	1,3	10,7
ПГ60.9-1-Л	4,4		4,4				4,4		2,0	2,0	6,4
ПГ60.9-2-Л	1,7	4,3	6,0				6,0		2,0	2,0	8,0
ПГ60.9-3-Л	1,7		1,7	6,6		6,6	8,3		2,0	2,0	10,3
ПГ60.9-4-Л	1,7	7,7	9,4				9,4		2,0	2,0	11,4
ПГ55.9-1	4,2		4,2				4,2		1,3	1,3	5,5
ПГ55.9-2	1,6	4,0	5,6				5,6		1,3	1,3	6,9
ПГ55.9-3	1,6		1,6	6,2		6,2	7,8		1,3	1,3	9,1
ПГ55.9-4	1,6	7,1	8,7				8,7		1,3	1,3	10,0
ПГ55.9-1-Л	4,2		4,2				4,2		2,0	2,0	6,2
ПГ55.9-2-Л	1,6	4,0	5,6				5,6		2,0	2,0	7,6
ПГ55.9-3-Л	1,6		1,6	6,2		6,2	7,8		2,0	2,0	9,8
ПГ55.9-4-Л	1,6	7,1	8,7				8,7		2,0	2,0	10,7
ПГ30.9-4	2,2		2,2				2,2	0,7		0,7	2,9
ПГ30.9-4-Л	2,2		2,2				2,2	0,8		0,8	3,0
ПГ25.9-4	2,0		2,0				2,0	0,7		0,7	2,7
ПГ25.9-4-Л	2,0		2,0				2,0	0,8		0,8	2,8
ПГ60.6-1	3,3		3,3				3,3		1,3	1,3	4,6
ПГ60.6-2	1,1	3,4	4,5				4,5		1,3	1,3	5,8
ПГ60.6-3	1,1		1,1	5,3		5,3	6,4		1,3	1,3	7,7
ПГ60.6-4	1,1	5,2	6,3				6,3		1,3	1,3	7,6

Марка элемента	Изделия арматурные, кг							Изделия закладные, кг			Общий расход кг.
	Арматура класса						Всего	Арматура класса		Всего	
	Вр-I ГОСТ 6727-80			А-III ГОСТ 5781-82				А-I ГОСТ 5781-82			
	ф4	ф5	Итого	ф6		Итого		ф8	ф10	ф12		
ПГ60.6-1-Л	3,3		3,3				3,3	0,8			0,8	4,1
ПГ60.6-2-Л	1,1	3,4	4,5				4,5	0,8			0,8	5,3
ПГ60.6-3-Л	1,1		1,1	5,3		5,3	6,4	0,8			0,8	7,2
ПГ60.6-4-Л	1,1	5,2	6,3				6,3	0,8			0,8	7,1
ПГ55.6-1	3,0		3,0				3,0		1,3		1,3	4,3
ПГ55.6-2	1,0	3,2	4,2				4,2		1,3		1,3	5,5
ПГ55.6-3	1,0		1,0	4,9		4,9	5,9		1,3		1,3	7,2
ПГ55.6-4	1,0	4,7	5,7				5,7		1,3		1,3	7,0
ПГ55.6-1-Л	3,0		3,0				3,0	0,8			0,8	3,8
ПГ55.6-2-Л	1,0	3,2	4,2				4,2	0,8			0,8	5,0
ПГ55.6-3-Л	1,0		1,0	4,9		4,9	5,9	0,8			0,8	6,7
ПГ55.6-4-Л	1,0	4,7	5,7				5,7	0,8			0,8	6,5
ПГ50.6-2	0,9	2,9	3,8				3,8	0,7			0,7	4,5
ПГ50.6-3	0,9		0,9	4,4		4,4	5,3	0,7			0,7	6,0
ПГ50.6-4	0,9	4,3	5,2				5,2	0,7			0,7	5,9
ПГ50.6-2-Л	0,9	2,9	3,8				3,8	0,8			0,8	4,6
ПГ50.6-3-Л	0,9		0,9	4,4		4,4	5,3	0,8			0,8	6,1
ПГ50.6-4-Л	0,9	4,3	5,2				5,2	0,8			0,8	6,0
ПГ30.6-4	1,6		1,6				1,6	0,7			0,7	2,3
ПГ30.6-4-Л	1,6		1,6				1,6		0,8		0,8	2,4
ПГ25.6-4	1,4		1,4				1,4		0,7		0,7	2,1
ПГ25.6-4-Л	1,4		1,4				1,4	0,3			0,3	1,7
ПГ57.15-2	2,9	6,5	9,4				9,4			2,3	2,3	11,7
ПГ57.15-4	2,9	12,2	15,1				15,1			2,3	2,3	17,4
ПГ57.15-2-Л	2,9	6,5	9,4				9,4		2,0		2,0	11,4
ПГ57.15-4-Л	2,9	12,2	15,1				15,1		2,0		2,0	17,1

Инв. № подл. | Подпись и дата | Взам. инв. №

gost.e-ecolog.ru

Изм.	Кол.	Лист	№ док.	Подп.	Дата

1.431.9-31.1-1 - 64РС

Лист 7