ТИПОВЫЕ КОНСТРУКЦИИ,
ИЗДЕЛИЯ И УЗЛЫ ЗДАНИЙ И СООРУЖЕНИЙ

СЕРИЯ 1.231.9-9

ОСТЕКЛЕННЫЕ УНИФИЦИРОВАННЫЕ ПЕРЕГОРОДКИ НА КАРКАСЕ ИЗ АЛЮМИНИЕВЫХ СПЛАВОВ

ВЫПУСК 1

ПЕРЕГОРОДКИ ДЛЯ ЛЕЧЕБНО-ПРОФИЛАКТИЧЕСКИХ УЧРЕЖДЕНИЙ

Чертежи КМ

20939
ЦЕНА 4-18

gost.e-ecolog.ru

ЦЕНТРАЛЬНЫЙ ИНСТИТУТ ТИПОВОГО ПРОЕКТИРОВАНИЯ
ГОССТРОЯ СССР
Москва, А-445, Смольная ул., 22
Сдано в печать IV 1989 года
Заказ № 4240 Тираж 200 экз

ТИПОВЫЕ КОНСТРУКЦИИ,
ИЗДЕЛИЯ И УЗЛЫ ЗДАНИЙ И СООРУЖЕНИЙ

СЕРИЯ 1.231.9-9

ОСТЕКЛЕННЫЕ УНИФИЦИРОВАННЫЕ ПЕРЕГОРОДКИ НА КАРКАСЕ ИЗ АЛЮМИНИЕВЫХ СПЛАВОВ

ВЫПУСК 1

ПЕРЕГОРОДКИ ДЛЯ ЛЕЧЕБНО-ПРОФИЛАКТИЧЕСКИХ УЧРЕЖДЕНИЙ

Чертежи КМ

РАЗРАБОТАНЫ Гипрониздравом
Минздрава СССР

Гл. инженер института А.В. Иванов
Гл. инженер проекта Д.В. Воскресенский

© ЦИТП Госстроя СССР, 1989

УТВЕРЖДЕНЫ И ВВЕДЕНЫ В ДЕЙСТВИЕ
С 01.01.86
Госгражданстроем
ПРИКАЗ ОТ 05.12.85 № 388

Обозначения	Содержание	Стр.
1.231.9-9.1 ПЗ	Пояснительная записка	3
1.231.9-9.1 КМ-1	Схема расположения перегородок	11
	в детских отделениях	
1.231.9-9.1 КМ-2	Схема расположения остекленных	14
	перегородок с раздвижными стеклами.	
1.231.9-9.1 КМ-3	Схема расположения смотровых	16
	окон.	
1.231.9-9.1 КМ-4	Схема расположения передаточных	17
	окон с распашной створкой	
1.231.9-9.1 КМ-5	Схема расположения раздвижных	19
1.231.9-9.1 КМ-6	передаточных окон.	
1.231.9-9.1 КМ-6	Узел 1-35	21
1.231.9-9.1 КМ-7	Номенклатура изделий	30
1.231.9-9.1 КМ-8	Спецификации материалов и	44
	крепежных изделий.	
1.231.9-9.1 КМ-9	Схемы остекления	47
1.231.9-9.1 1.0	Каретка КОД-1	49

		1.231.9-9.1 ОО	
Н.контр.	Седова		
Нач.отд.	Некритин	Содержание	Стадия: Р; Лист: 1; Листов: 2
ГИП	Воскресенский		
Рук.гр.	Осадько		ГИПРОНИИЗДРАВ
Ст.инж.	Острейко		

Формат А4

Обозначение	Содержание	Стр.
1.231.9-9.1 1.0СБ	Каретка КОД-1	49
	Сборочный чертеж	
1.231.9-9.1 1.1	Пластина	50
1.231.9-9.1 1.2	Палец	50
1.231.9-9.1 1.3	Ролик	51
1.231.9-9.1 1.4	Шайба	51
1.231.9-9.1 2.0	Направляющая НОД-17,5; НОД-20,5; НОД-30,5	52
1.231.9-9.1 2.0СБ	Направляющая НОД-17,5; НОД-20,5; НОД-30,5	52
	Сборочный чертеж	
1.231.9-9.1 2.1	Труба Т-1; Т-2; Т-3	53
1.231.9-9.1 2.2	Заглушка	53

Инв.№ подл. | Подпись и дата | Взам. инв. №

1.231.9-9.1 ОО	Лист 2

Формат А4

1. Общая часть

Настоящий выпуск типовых конструкций содержит чертежи КМ элементов перегородок, смотровых и передаточных окон для лечебно-профилактических учреждений.

Рабочие чертежи выполнены на основании технических решений, одобренных Госграждансторем письмом № Ч-451 от 28.06.84г., задания на разработку рабочих чертежей (КМ) типовых остекленных унифицированных перегородок для лечебно-профилактических учреждений, утвержденного Госграждансторем 06.08.84г. и изменения к заданию, утвержденного Госграждансторем 06.08.84г.

Область применения остекленных перегородок в лечебно-профилактических учреждениях согласована с главным управлением пожарной охраны письмом №7/6/2538 от 09.07.84г.

Типы и размеры элементов перегородок, смотровых и передаточных окон выполнены с использованием профилей серий: 1.236.4-7/84 „Витрины и тамбуры из алюминиевых сплавов для общественных зданий", выпуски 1,2,3; 1.236.4-8 „Окна и балконные двери из алюминиевых сплавов для общественных зданий".

2. Назначение

Остекленные перегородки и смотровые окна на каркасе из алюминиевых сплавов в лечебно-профилактических учреждениях являются технологической необходимостью и служат средством разграничения единого пространства лечебных помещений с целью зонирования степени стерильности отдельных зон помещений и одновременного сохранения звуковой проницаемости и визуального контроля за больными.

Перегородки устанавливаются внутри помещений и не должны устанавливаться на путях эвакуации.

Перегородки предназначены для помещений в отделениях, указанных в таблице 1.

Таблица 1

Марка перегородки	Габариты (мм) в осях крайних элементов		Назначение	Чертеж	Примечание
	высота	длина			
По проекту		По проекту	Отделения новорожденных и недоношенных детей	КМ-1	Габариты определяются по схеме расположения
		По проекту	Детские отделения для детей в возрасте до одного года.	КМ-1	
ПАОР 19,5-55	1800	5500	Станции или отделения переливания крови; между боксированной операционной и предбоксом.	КМ-2	Оконный проем 600х600
ПАОР 20,5-55	2050	5500		КМ-2	

Смотровые и передаточные окна предназначены для установки в перегородках отделений, указанных в таблице 2.

Н. контр.	Седова		1.231.9-9.1 ПЗ
Нач. отд.	Некритин		Пояснительная записка
ГИП	Воскресенский		Стадия Р; Лист 1; Листов 8
Рук. гр.	Осадько		ГИПРОНИИЗДРАВ
Ст. инж.	Острейко		

Формат А3

Таблица 2

Марка окна	Габариты окна* (мм)		Назначение	Чертеж	Примечание
	Высота	Длина			
			Смотровые окна		
ОАС 20-19	2000	1900	Отделения анестезиологии и реанимации. Отделения реанимации и интенсивной терапии.	КМ-3	
ОАС 09-08	900	800	Аппаратные помещения в операционном блоке	КМ-3	
			Передаточные окна		
ОАПР 08,5-04,5	850	450	Отделения переливания крови Аптека Стоматологические отделения Патологоанатомическое отделение.	КМ-4	
ОАПР 06,5-06,5	650	650	Клинико-диагностическая лаборатория. Лаборатория радиоизотопной диагностики.	КМ-4	
ОАПД 1.06-08И	600	800	Клинико-диагностическая лаборатория Аптека Палатное отделение /Операционный блок/ Родовое отделение (Операционный блок/	КМ-5	

Продолжение таблицы 2

Марка окна	Габариты окна*, (мм)		Назначение	Чертеж	Примечание
	Высота	Длина			
			Передаточные окна		
ОАПД 2.06-10И	600	1000	Центральное стерилизационное отделение Прачечная Дезинфекционное отделение	КМ-5	
ОАПД 2.06-15И	600	1500	Пищеблок Столовая персонала Буфетная палатного отделения	КМ-5	

*— 1. Габариты смотровых окон даны в осях крайних элементов.
2. Габариты передаточных окон даны в чистоте оконных проемов.

3. Область применения

Перегородки разработаны для любых конструкций зданий с высотой этажа 3,3 м.

В альбоме примеры схем расположения перегородок даны для каркасного здания. Для панельных кирпичных зданий схемы аналогичны.

Перегородки разработаны для боксов площадью 18 м² на 1-2 кроватки.

Смотровые и передаточные окна разработаны для установки их в перегородках из различных материалов.

4. Типы и размеры перегородок и окон

4.1. Перегородки.

Элементы перегородок приведены в таблице номенклатуры изделий (лист КМ-7).

Перегородки для отделений новорожденных и недоношенных детей, а также в детских отделениях для детей в возрасте до одного года разработаны на основе унификации архитектурно-планировочных решений, представленных на чертеже КМ-1 листы 1,2,3. Типы и размеры перегородок определяются в конкретном проекте. Примеры схем расположения даны на чертеже КМ-1.

Перегородки представляют собой конструкции рамнолинейного типа с одинарным остеклением, со стойками, устанавливаемыми на стену из мелкоштучных материалов высотой 900 мм от уровня чистого пола (при толщине пола 130 мм. Высота стоек (1800 мм) определена и условия унификации и уровнем подшивного потолка (2700 мм от уровня чистого пола). Стойки дверных проемов устанавливаются на плиты перекрытия. Горизонтальные линейные элементы разработаны из расчета шага стоек 1000 (для дверного проема) и 1900 мм. Высота дверного проема 2055 мм (от уровня чистого пола до ригеля каркаса перегородки.

Перегородки отделений переливания крови разработаны длиной ℓ=5600 мм. Пространство между перегородкой и примыкающими конструкциями заполняются по месту. По высоте перегородки выполнены для установки их под ригелем и под перекрытием Схемы расположения перегородок представлены на чертеже КМ-2 Перегородки для отделения переливания крови представляют собой конструкцию рамно-линейного типа. Стойки перегородки устанавливаются на стену из мелкоштучных материалов высотой 900мм от уровня чистого пола (при толщине пола 130 мм). Высота стоек 1800 мм (под ригелем) и 2050 мм (под перекрытием).

В перегородках предусмотрены три окна для рук доноров с раздвижными створками. Размеры проема в чистоте 600 x 600 мм.

4.2. Смотровые окна.

Смотровые окна могут быть установлены в перегородках, как по одному, так и по два и более. Примеры схем расположения даны на чертеже КМ-3. Смотровые окна имеют два типа размера 1900 x 2000 мм и 900 x 800 мм.

4.3. Передаточные окна.

Передаточные окна предусматриваются двух типов: распашные и раздвижные. Размеры окон в зависимости от назначения приведены в таблице 2 пояснительной записки (листы 2;3). Для удобства эксплуатации к окнам предусмотрены пристенные столики. Схемы расположения приведены на чертежах КМ-4; КМ-5.

5. Конструкция элементов перегородок и окон.

Конструкция перегородок, смотровых и передаточных окон предусмотрена из элементов и профилей, разработанных в рабочих чертежах серий 1.236.4-7/84 „Витрины и тамбуры из алюминиевых сплавов для общественных зданий", выпуск 1 „Витражи и витрины. Чертежи КМ", выпуск 2 „Двери. Чертежи КМ", выпуск 3 „Тамбуры. Чертежи КМ".

Профили для каркаса окон и перегородок изготавливаются из алюминиевого сплава марки АД31 состояния поставки Т, Т1 и Т5 по ГОСТ 4784-74.*

В качестве светопрозрачного заполнения перегородок, смотровых и передаточных окон используется оконное листовое стекло толщиной 5мм, ГОСТ 111-78. В качестве заполнения глухой нижней части дверного полотна использован алюминиевый лист δ=2 мм.

Для уплотнения стыков элементов конструкций в перегородках и окнах и в местах примыкания к строительным конструкциям следует использовать мастику УМС-50 по ГОСТ 14791-79, а также уплотняющие прокладки и герметизирующие изделия по ГОСТ 25621-83. Для герметизации болтовых соединений следует применять герметики У-30М и

УТ-31 по ГОСТ 13489-79 с предварительным нанесением на обезжиренную и очищенную поверхность клея 88НП ТУ38-105268-79.

Установка и фиксация стекол производится на специальных подкладках из полиэтилена марки 17603-006 ГОСТ 16337-77*Е. Установка подкладок показана на чертеже КМ-9. Стекло закрепляется по периметру штапиками из алюминиевого профиля и обжимается с обеих сторон резиновыми уплотнителями.

Антикоррозионная защита окон и перегородок предусмотрена от моющих препаратов, состав которых определен приложением №4 к приказу Минздрава СССР №720 от 31.07.78г. „Об усилении мероприятий по борьбе с внутрибольничной инфекцией".

В соответствии с рекомендациями Всесоюзного института легких сплавов (ВИЛС, письмо №15/135-42 от 30.04.85г.), а так же исходя из условий эксплуатации помещений, для которых предназначены перегородки и окна, каркас их из алюминиевого сплава необходимо анодировать. Толщина анодной пленки 15÷20 мкм, в соответствии с указаниями СНиП II-28-73* „Защита строительных конструкций от коррозии (раздел: среднеагрессивная среда)". Рекомендуется анодированное покрытие получать на основе органических кислот, дающих поверхность, обладающую повышенным сопротивлением истиранию.

Антикоррозийная защита стальных элементов передаточных окон производится путем электрохимической защиты или металлизацией распылением в соответствии с указанием СНиП II-28-73* (среднеагрессивная среда).

Детали крепления и примыканий, а также крепежные изделия, выполненные из стали, должны кадмироваться по ГОСТ 9.303-84

Крепление низа стоек, устанавливаемых на кирпичные перегородки, производится монтажной сваркой закладной детали и стального листа, закрепленного самонарезающимися винтами ГОСТ 10621-80 к вкладышам из прессованного профиля. Крепление конструкций каркаса перегородок и смотровых окон размером 2,0×1,9м аналогично креплению витражей серии 1.236.4-7/84. Каркасы смотровых окон размером 1,0×0,8м, а также передаточных окон крепятся к конструкциям перегородок в зависимости от их материала.

Зазоры между алюминиевыми и строительными конструкциями заполняются ленточной пропитанной паклей по ГОСТ 16183-77* и зачеканиваются цементным раствором и закрываются нащельниками. Узлы примыкания к строительным конструкциям приведены на чертежах КМ-6.

Деревянные стойки и их крепление в передаточных окнах на узлах показаны, как пример решения, в спецификации не учитываются и разрабатываются в конкретном проекте.

Каретки раздвижных окон выполняются по индивидуальному заказу в соответствии с чертежами.

Электротехнические разводки предусмотрены в глухой нижней части перегородки из мелкоштучного материала и между вертикальными стойками каркаса перегородок смежных боксов.

Установка выключателей электроосвещения в боксах предусматривается по месту между стойками каркаса. Место установки указывается в конкретном проекте.

Крепление сантехнического оборудования предусматривается к нижней глухой части перегородок из мелкоштучного материала в соответствии с типовыми деталями крепления сантехнического оборудования и указывается в конкретном проекте в зависимости от материала.

Вентиляционные решетки устанавливаются в проектах индивидуально по месту.

6. Монтаж перегородок и окон.

Монтаж перегородок и окон в помещениях ведется после окончания мокрых строительных процессов.

Конструкции каркаса перегородок и смотровых окон поставляются к месту сборки россыпью, комплектно. Двери и створки передаточных окон поставляются в собранном виде комплектно. Механизм движения и направляющая к раздвижным окнам комплектуются к окнам отдельно заказчиком.

Детали крепления стоек перегородок и окон после выверки конструкций должны привариваться к закладным деталям. Сварку производить электродами Э-42 ГОСТ 9467-75. Высота сварного шва $h_ш$=4мм. Закладные детали пристреливаются дюбелями по месту.

7. Маркировка.

Перегородки детских отделений в проектах не маркируются. Чертежи со схемами расположения и узлы крепления их выполняются аналогично чертежам КМ типовых витражей и тамбуров в конкретном проекте.

Перегородки в отделениях переливания крови, каркасы к ним, а также смотровые и передаточные окна маркируются в проекте в соответствии с маркировкой настоящего выпуска.

Маркировка элементов перегородки, смотровых и передаточных (распашных) окон.

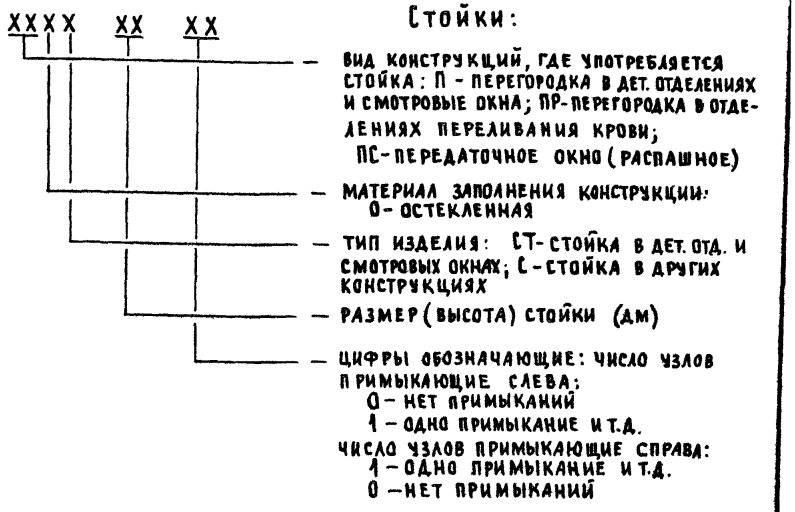

Пример обозначения: ПОСТ 27-02 - в перегородке остекленной стойка высотой 2,7м с двумя примыканиями слева.

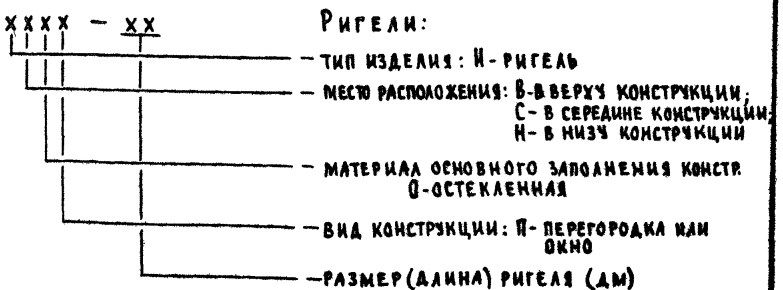

Пример обозначения: НПОП-10 - ригель нижний в остекленной перегородке длиной 1,0м

Маркировка перегородок отделений переливания крови

x x x x — xx xx

- — вид конструкции: П — перегородка
- — материал каркаса: А — алюминиевый сплав
- — материал основного заполнения: О — остекленная
- — особенности конструкции: Р — с раздвижными стеклами
- — высота алюминиевого каркаса перегородки (дм).
- — длина алюминиевого каркаса перегородки в осях крайних стоек /дм./

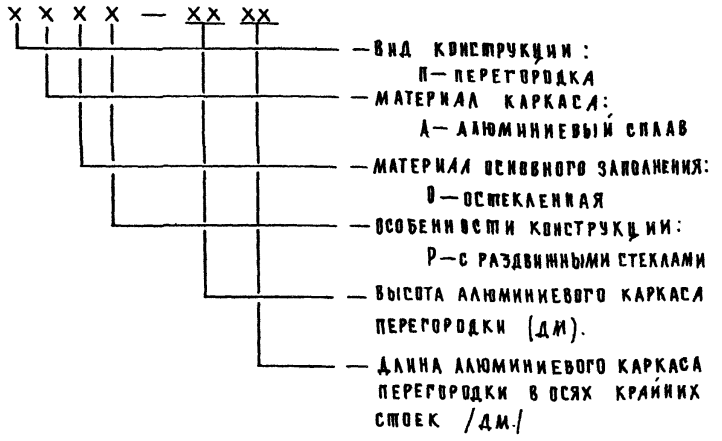

Пример обозначения: ПАОР18 — 55 — перегородка на каркасе из алюминиевых сплавов, остекленной, высотой стоек 1,8 м, длиной 5,5 м.

Маркировка смотровых окон:

x x x xx — xx

- — вид конструкции: О — окно
- — материал каркаса: А — алюминиевый сплав
- — назначение конструкции: С — смотровое
- — высота стойки окна (дм)
- — длина окна в осях стоек (дм)



Пример обозначения: ОАС 08-09 — окно на каркасе из алюминиевых сплавов смотровое с высотой стоек каркаса 0,8 м и расстоянием в осях стоек 0,9 м.

Маркировка передаточных окон:

x x x x x xx — xx

- — вид конструкции: О — окно
- — материал каркаса: А — алюминиевый сплав
- — назначение конструкции: П — передаточное
- — способ открывания окна: Р — распашное; Д — раздвижное
- — количество створок для раздвижного окна: 1 — одна створка, 2 — две створки
- — высота окна (дм.)
- — длина окна (дм.)

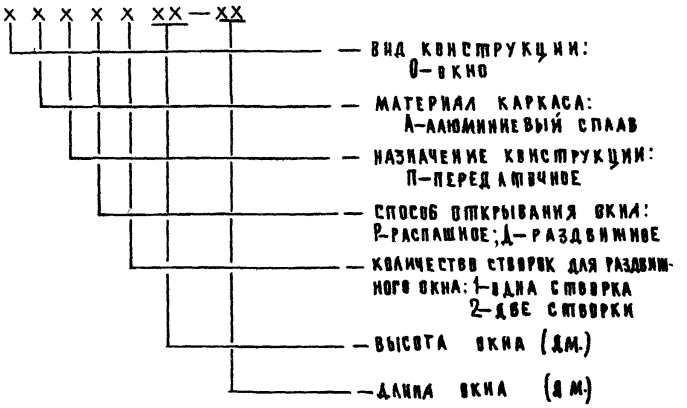

Пример обозначения: ОАПД1 08,5 — 04,5 — окно на каркасе из алюминиевых сплавов передаточное с одной створкой, устанавливаемое с высотой стоек рамы окна 0,85 м и расстоянием в осях стоек 0,45 м.

В таблице номенклатуры изделий (каркасы перегородок, смотровых и передаточных окон в собранном виде) после обозначения перегородки или окна добавляется индекс „И" — изделие; для створок передаточных окон перед обозначением окна добавляется индекс „С" — створка (см. таблицу номенклатуры изделий, чертеж КМ-7).

Обозначение серии условно опущено.

Секция
в детских отделениях для детей в возрасте до 1 года
(3 отсека по 8 кроваток)

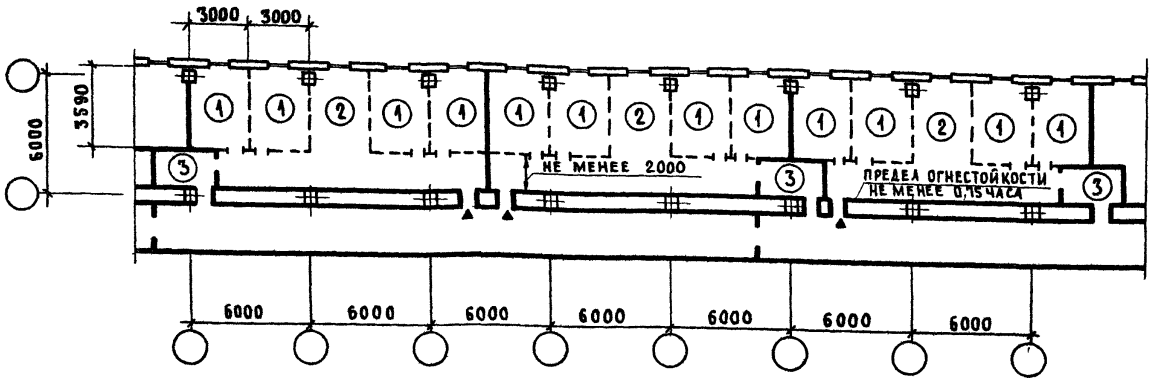

① — палаты на 1-2 кроватки - 10 м²

② — пост медсестры - 10 м²

③ — тамбур-шлюз - 4 м²

Условные обозначения

— — — — остеклённые перегородки

——— панельные гипсобетонные перегородки (или другие перегородки с пределом огнестойкости не менее 0,25 часа)

Запасной выход должен находиться со стороны, противоположной тамбуру-шлюзу. Расположение его на плане показано условно (4). Двери должны быть загерметизированы и иметь уплотнители в притворах - что указывается в проекте.

Секция

для недоношенных детей на 24 кроватки

(4 отсека по 6 кроваток)

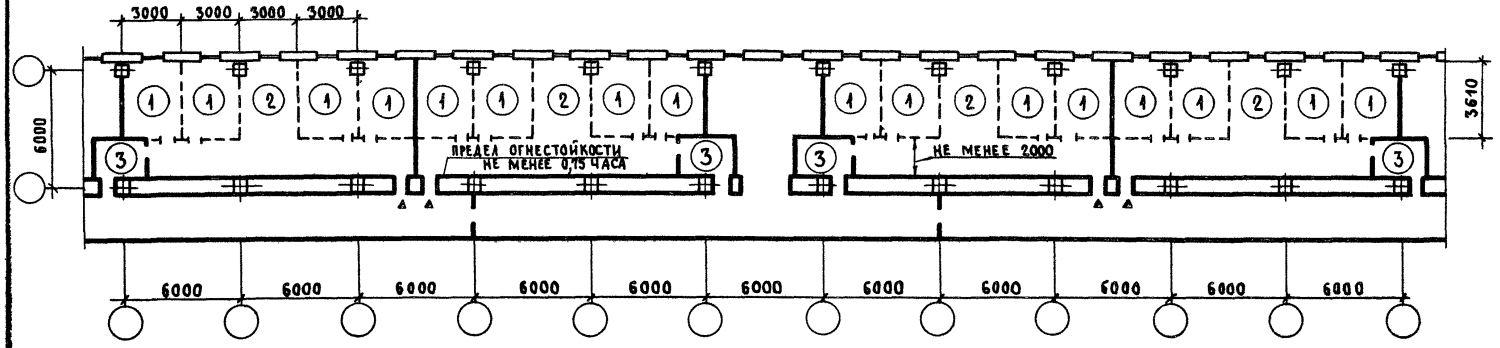

Секция

для новорожденных детей на 20 кроваток

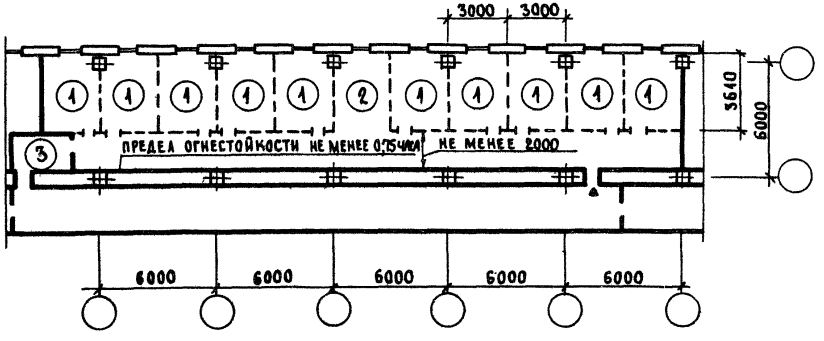

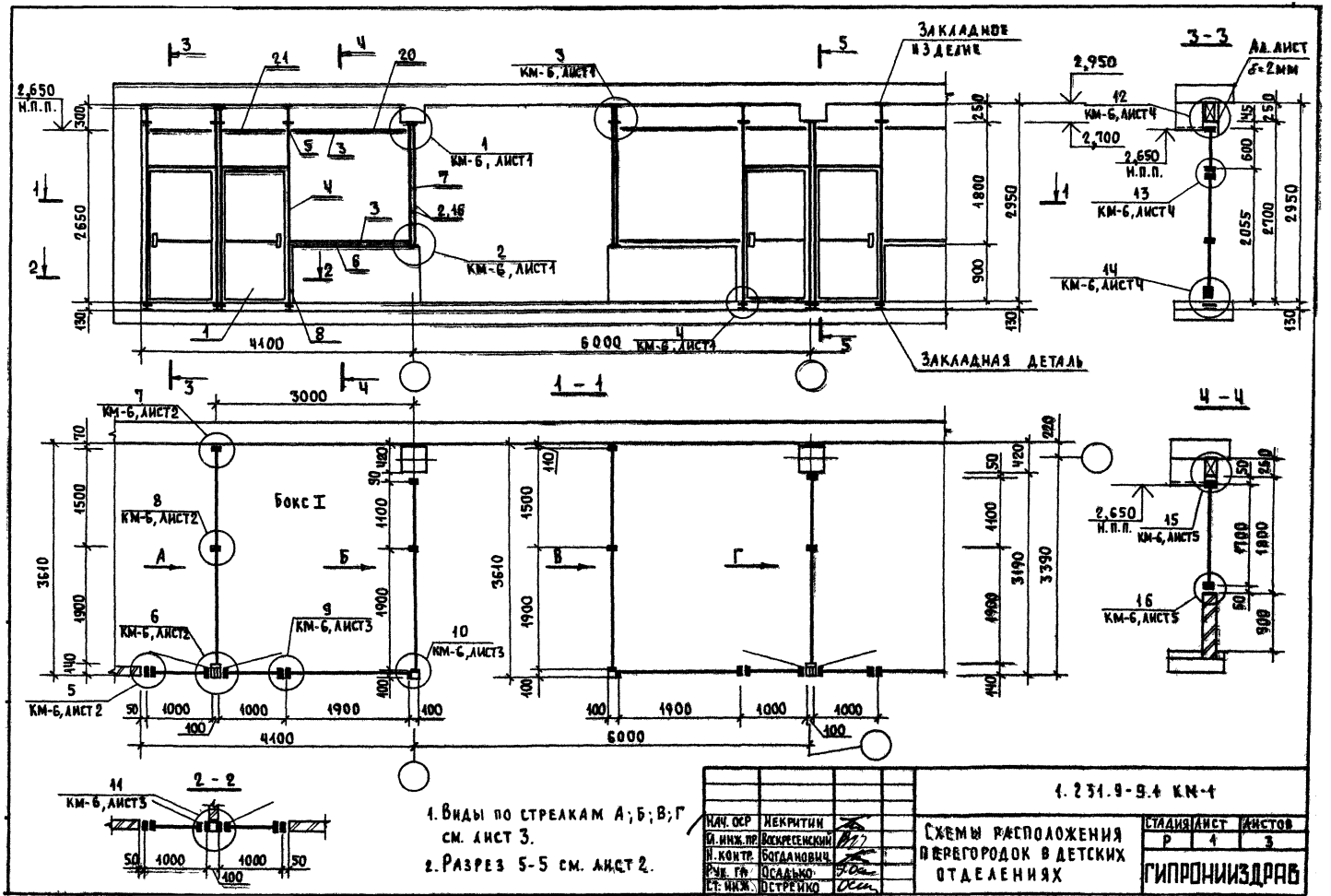

1. Виды по стрелкам А; Б; В; Г см. лист 3.
2. Разрез 5-5 см. лист 2.

Нач. ОСР	Некритин		
Гл. инж. пр	Воскресенский		
Н. контр.	Богданович		
Рук. гф	Осадько		
Ст. инж.	Остремко		

1.231.9-9.4 КМ-1

Схемы расположения перегородок в детских отделениях

Стадия	Лист	Листов
Р	1	3

ГИПРОНИИЗДРАВ

20939 12

Формат А3

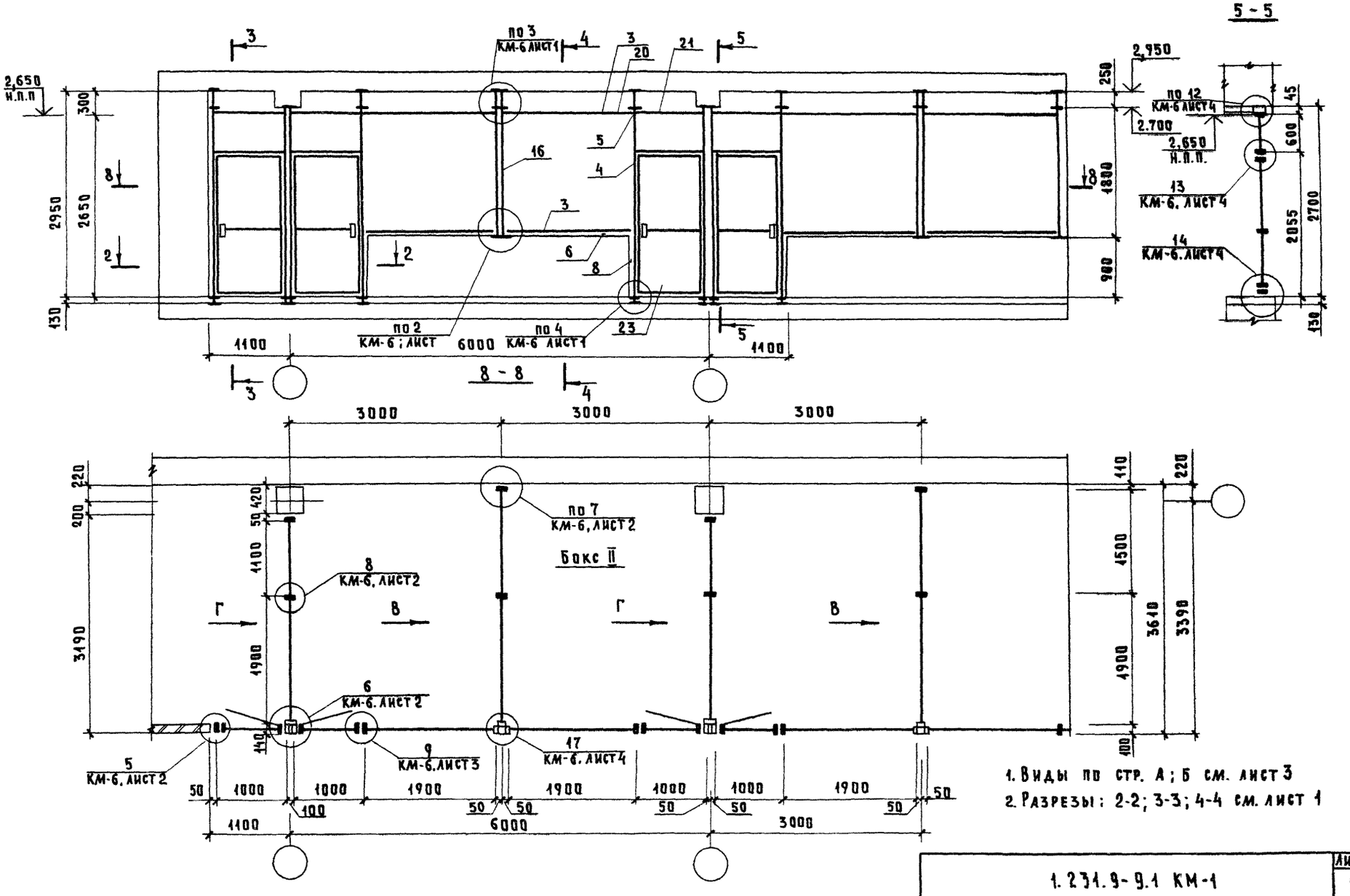

1.231.9-9.1 КМ-1	Лист 2

20939 13

Формат А3

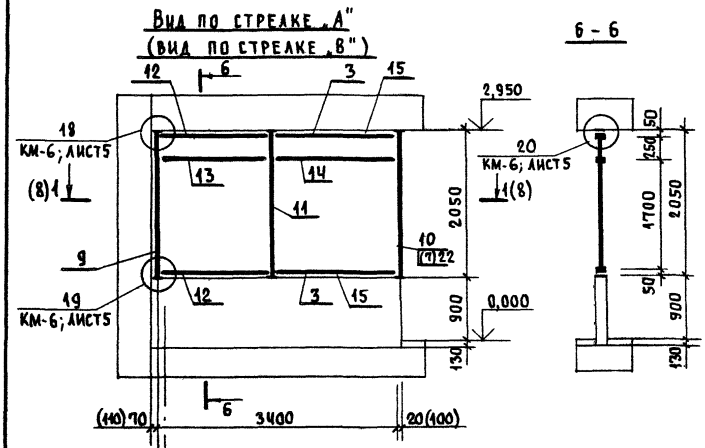

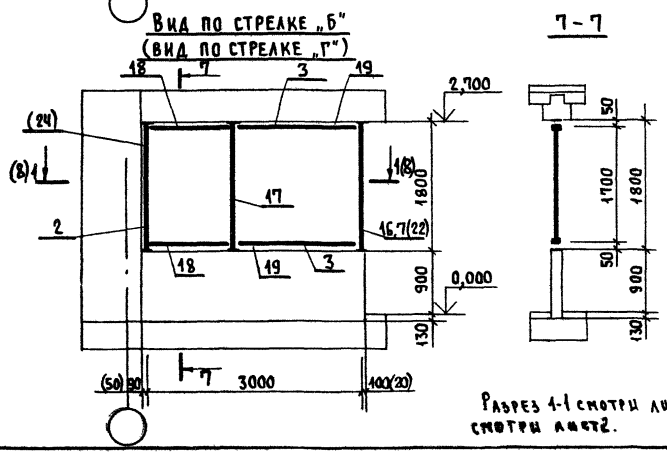

Разрез 1-1 смотри лист1, а разрез 8-8 смотри лист2.

Таблица элементов на бокс I и бокс II

Вид конструкции	№ поз.	Шифр	Кол., шт.	Масса, кг изд.	Масса, кг всех	Примечание
		Бокс I				
Тамбурный блок	1	ТАО 27-10 ВИ (лев.)	1	51,102	51,102	1.236.4-7/84 вып.2
Стойка	2	ПОСТ 18-02	2	5,624	11,248	КМ-7; л.7
Импост	3	РВОЕ-19	6	4,803	28,818	1.236.4-7/84 вып.2
Штапик	4	ШО-17	2	0,43	0,86	КМ-7; л.14
Вкладыш соединительн.	5	ПА-76/2	2	0,08	0,16	1.236.4-7/84 вып.2
Нащельник	6	НА-19	2	1,102	2,204	КМ-7; л.13
Угловой нащельник	7	ПВ-267; L=1800	1	4,58	4,58	КМ-7; л.4
Нащельник	8	НА-0,9	2	0,522	1,044	КМ-7; л.13
Стойка	9	ПОСТ 20,5-03	1	6,457	6,457	КМ-7; л.6
Стойка	10	ПОСТ 20,5-30	1	6,457	6,457	КМ-7; л.6
Стойка	11	ПОСТ 20,5-33	1	7,609	7,609	КМ-7; л.5
Импост	12	РВОЕ-15	2	3,766	7,532	1.236.4-7/84 вып.2
Импост	13	РСОИ-15	1	4,546	4,546	1.236.4-7/84 вып.2
Импост	14	РСОИ-19	1	5,803	5,803	1.236.4-7/84 вып.2
Нащельник	15	НА-34	4	1,972	7,888	КМ-7; л.13
Стойка	16	ПОСТ 18-20	1	5,624	5,624	КМ-7; л.7
Стойка	17	ПОСТ 18-22	1	6,608	6,608	КМ-7; л.5
Импост	18	РВОЕ-41	2	2,729	5,458	1.236.4-7/84 вып.2
Нащельник	19	НА-30	4	2,061	8,244	1.236.4-7/84 вып.2
Уголок декоративный	20	ПС 2-197; L=1900	1	0,39	0,39	КМ-7; л.14
Уголок декоративный	21	ПС 2-197; L=1000	1	0,205	0,205	КМ-7; л.14
Уголок стыковочный	22	ПР 101-23; L=1800	2	0,824	1,648	КМ-7; л.14
		Бокс II				
Поз.: 3-6; 8÷15; 17÷22	см.	Бокс I				
Стойка	2	ПОСТ 18-02	1	5,624	5,624	КМ-7; л.7
Стойка	16	ПОСТ 18-20	2	5,624	11,248	КМ-7; л.7
Тамбурный блок	23	ТАО 27-10 ВИ (пр.)	1	51,102	51,102	1.236.4-7/84 вып.2
Нащельник	24	НА-18	2	1,189	2,378	КМ-7; л.13

1.231.9-9.1 КМ-1

Лист 3

20939 14

Формат А3

ПАОР 18-55И

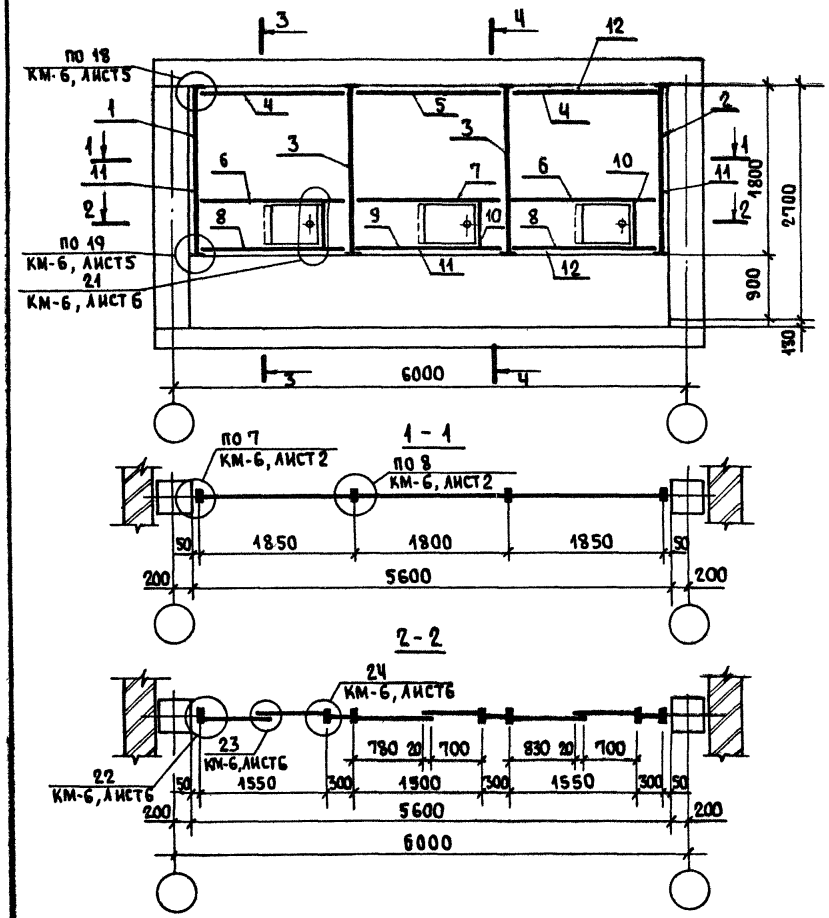

ПАОР 20,5-55И

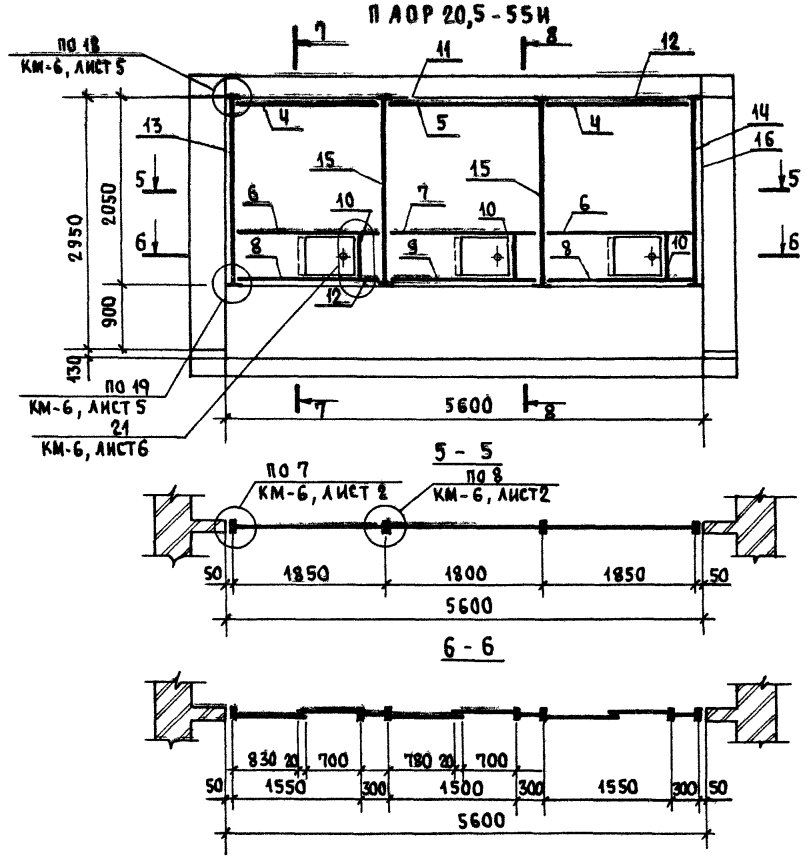

1. Разрезы 3-3; 4-4; 7-7; 8-8 см. лист 2.

Нач. отд.	Некритин		
ГИП	Воскресенский		
Н. контр.	Богдановыч		
Рук. гр.	Осадько		
Ст. инж.	Острейко		

1.231.9-9.1 КМ-2

Схема расположения остекленных перегородок с раздвижными стеклами

Стадия	Лист	Листов
Р	1	2

ГИПРОНИИЗДРАВ

Формат А3

3–3

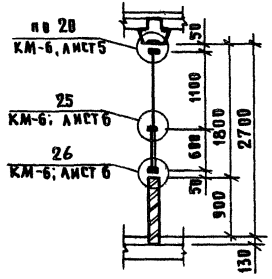

4–4

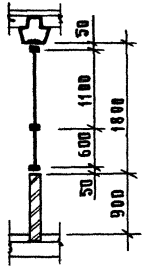

7–7

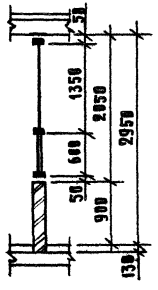

8–8

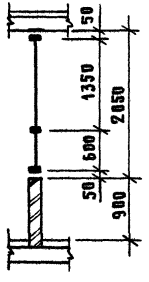

Таблица элементов

Вид конструкции	№ поз.	Шифр	Кол., шт.	Масса, кг.		Примечание
				изд.	всех	
		ПАОР 18-55и				
Стойка	1	ПРОС 18-03	1	5,533	5,533	КМ-7; л.9
Стойка	2	ПРОС 18-30	1	5,823	5,823	КМ-7; л.9
Стойка	3	ПРОС 18-33	2	6,568	13,136	КМ-7; л.8
Импост	4	РВОЕ-18,5	2	4,673	9,346	1.236.4-7/84 вып.2
Импост	5	РВОЕ-18	1	4,544	4,544	1.236.4-7/84 вып.2
Импост	6	ИСОП-18,5	2	5,684	11,368	КМ-7; л.11
Импост	7	ИСОП-18	1	5,536	5,536	КМ-7; л.11
Импост	8	ИНОП-18,5	2	4,248	8,496	КМ-7; л.11
Импост	9	ИНОП-18	1	4,146	4,146	КМ-7; л.11
Стойка	10	ПРОС 06-00	3	1,43	4,29	КМ-7; л.8
Нащельник	11	НА-18	8	1,044	8,352	КМ-7; л.13
Нащельник	12	НА-18,5	8	1,073	8,584	КМ-7; л.13
		ПАОР 20.5-55и				
Поз.4÷10; 12	смотри ПАОР 18-55и					
Нащельник	11	НА-18	4	1,24	4,95	КМ-7; л.13
Стойка	13	ПРОС 20,5-03	1	6,173	6,173	КМ-7; л.9
Стойка	14	ПРОС 20,5-30	1	6,462	6,462	КМ-7; л.9
Стойка	15	ПРОС 20,5-33	2	7,338	14,676	КМ-7; л.8
Нащельник	16	НА-20,5	4	1,189	4,756	КМ-7; л.13

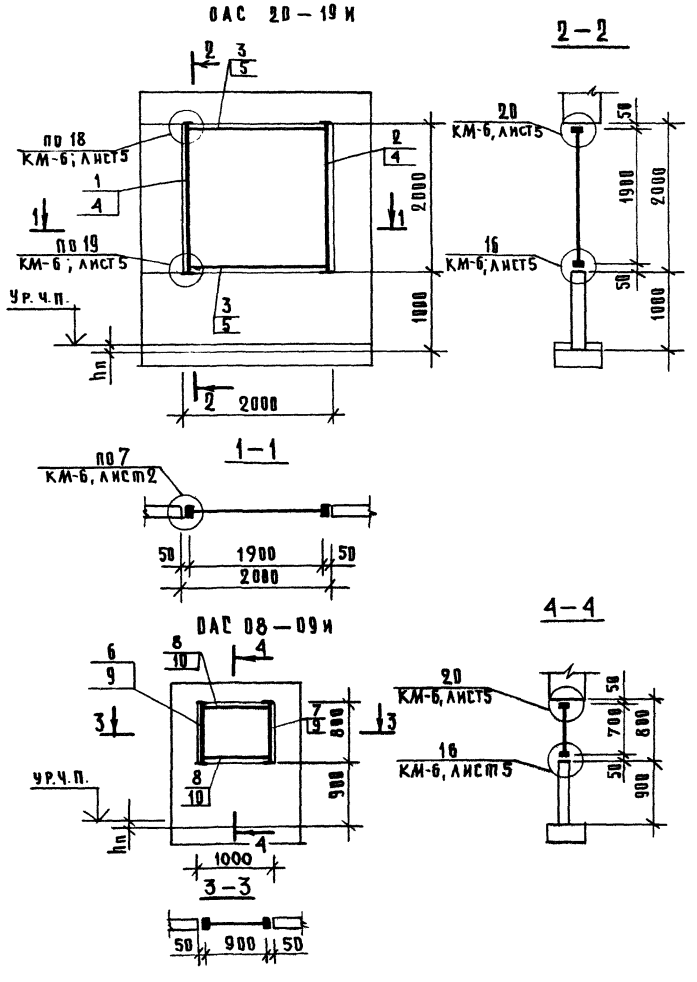

Таблица элементов

Вид конструкции	№ поз.	Шифр	Кол. шт.	Масса, кг. изд.	Масса, кг. всех	Примечание
		ОАС 20-19и				
Стойка	1	Пост 20-02	1	6,136	6,136	КМ-7, л.7
Стойка	2	Пост 20-20	1	6,136	6,136	КМ-7, л.7
Импост	3	РВОЕ – 19	2	4,803	9,606	1.236.4-7/84 вып2
Нащельник	4	НЛ – 20	4	1,374	5,496	1.236.4-7/84 вып.2
Нащельник	5	НЛ – 19	4	1,102	4,408	КМ-7 ; л. 13
		ОАС 08-09и				
Стойка	6	Пост 08-02	1	3,066	3,066	КМ-7 ; л.7
Стойка	7	Пост 08-20	1	3,066	3,066	КМ-7 ; л.7
Импост	8	РВОЕ – 09	2	2,21	4,42	1.236.4-7/84 вып.2
Нащельник	9	НЛ – 08	4	0,464	1,856	КМ-7; л. 13
Нащельник	10	НЛ – 09	4	0,486	1,944	КМ-7; л. 13

Нач. отд	Некритин		1.231.9-91 КМ-3
ГИП	Воскресенский		Схема расположения смотровых окон
Н. контр	Богданович		Стадия: Р; Лист; Листов: 1
Рук. гр	Осадько		ГИПРОНИИЗДРАВ
Ст. инж	Остейко		

20939 17

Формат А3

ОАПР 08,5-04,5И

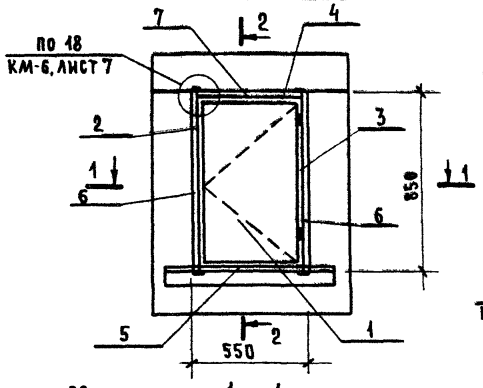

2 - 2

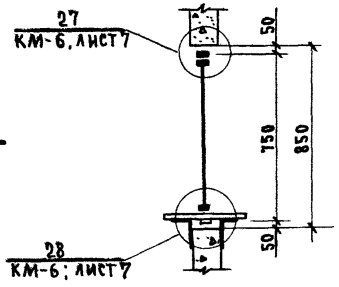

1 - 1

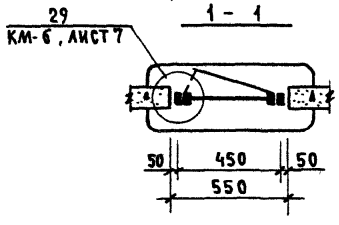

3 - 3

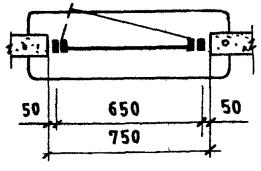

ОАПР 05,5-06,5И

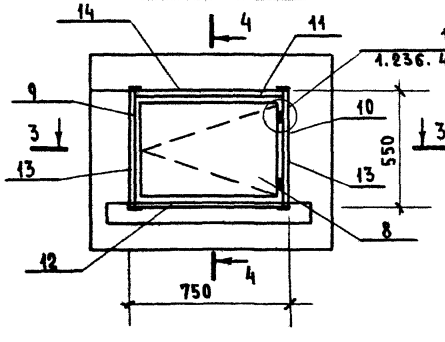

4 - 4

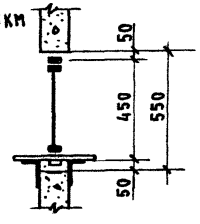

Таблица элементов

Вид конструкции	№ поз.	Шифр	Кол., шт	Масса, кг		Примечание
				изд.	всех	
		ОАПР 08,5-04,5И				
Створка	1	СОАПР 06,8-04	1	4,795	4,795	КМ-7; л.3
Стойка	2	ПСОС 08,5-02С	1	3,01	3,01	КМ-7; л.10
Стойка	3	ПСОС 08,5-20С	1	3,01	3,01	КМ-7; л.10
Импост	4	ИВОП - 04,5С	1	1,096	1,096	КМ-7; л.12
Импост	5	ИНОП - 04,5С	1	1,06	1,06	КМ-7, л.12
Нащельник	6	НЛ - 08,5	4	0,493	1,972	КМ-7; л.13
Нащельник	7	НЛ - 04,5	2	0,261	0,522	КМ-7; л.13
		ОАПР 05,5-06,5И				
Створка	8	СОАПР 03,8-06	1	4,395	4,395	КМ-7; л.3
Стойка	9	ПСОС 05,5-02С	1	2,116	2,116	КМ-7; л.10
Стойка	10	ПСОС 05,5-20С	1	2,116	2,116	КМ-7; л.10
Импост	11	ИВОП - 06,5С	1	1,556	1,556	КМ-7; л.12
Импост	12	ИНОП - 06,5С	1	1,509	1,509	КМ-7; л.12
Нащельник	13	НЛ - 05,5	2	0,319	0,638	КМ-7; л.13
Нащельник	14	НЛ - 06,5	1	0,377	0,377	КМ-7; л.13

В таблице элементов масса изделий дана без учета скобяных изделий (заверток).

Нач. отд	Некритин	
ГИП	Воскресенский	
Н. контр.	Богданович	
Рук. гр	Осадько	
Ст. инж	Острейко	

1.231.9-9.1 КМ-4

Схема расположения передаточных окон с распашной створкой

Стадия	Лист	Листов
Р	1	2

ГИПРОНИИЗДРАВ

Формат А3

СОАПР 06,8-04

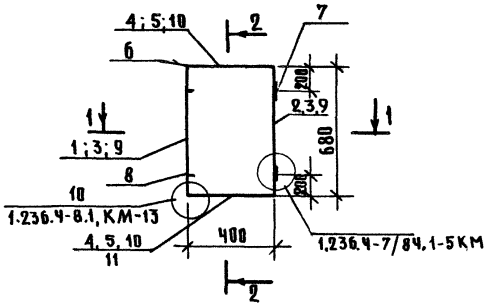

2—2

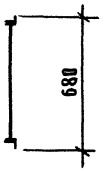

СОАПР 03,8 – 06

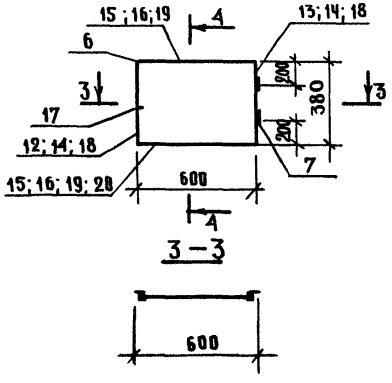

4—4

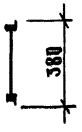

Таблица элементов

Вид конструкции	№ поз.	Шифр	Кол. шт.	Масса, кг изд.	Масса, кг всех	Примечание
		СОАПР 06,8-04				
Стойка створки	1	ПА-477	1	0,83	0,83	
Стойка створки	2	ПА-477	1	0,83	0,83	
Штапик	3	ПА-487	2	0,192	0,384	
Импост створки	4	ПА-477	2	0,49	0,98	
Штапик	5	ПА-487	2	0,106	0,212	
Угловой вкладыш	6	Сплав-АА-9	4	0,19	0,76	
Петля	7	——	2	0,24	0,48	1.236.4-7/84 вып.2
Заверткa	8	——	2	—	—	
Резина	9	ПР-65и	4	0,03	0,12	
Резина	10	ПР-65и	4	0,015	0,06	
Резина	11	ПР-45В	4	0,03	0,08	
		СОАПР 03,8-06				
Поз. 6;7 см.	СОА	ПР 06.8-04	—	—	1,24	
Стойка створки	12	ПА-477	1	0,384	0,384	
Стойка створки	13	ПА-477	1	0,384	0,384	
Штапик	14	ПА-487	2	0,095	0,19	
Импост створки	15	ПА-477	2	0,732	1,464	
Штапик	16	ПА-487	2	0,186	0,372	
Заверткa	17		1			
Резина	18	ПР-65и	4	0,012	0,048	
Резина	19	ПР-65и	4	0,027	0,108	
Резина	28	ПР-45В	4	0,03	0,12	

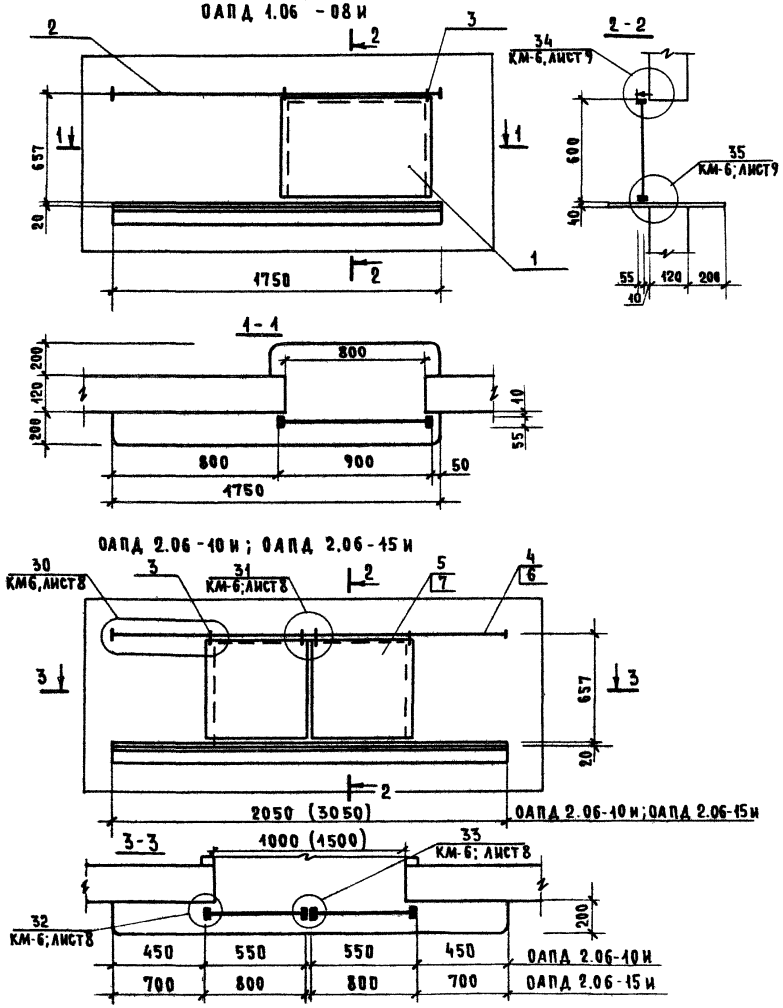

Таблица элементов

Вид конструкций	№ поз.	Шифр	Кол. шт.	Масса, кг издел.	Масса, кг всех	Примечание
		ОАПД 1.06-08 И				КМ-7; лист 2
Створка движущая	1	СОАПД 06-09	1	5,735	5,735	
Направляющая	2	НОД 17,5	1	3,91	3,91	
Каретка	3	КОД-1	2	0,18	0,36	
		ОАПД 2.06-10 И				КМ-7; лист 2
Каретка	3	КОД-1	4	0,18	0,72	
Направляющая	4	НОД-20,5	1	4,53	4,53	
Створка движущая	5	СОАПД 06-05,5	2	4,695	9,39	
		ОАПД 2.06-15 И				КМ-7; лист 2
Каретка	3	КОД-1	4	0,18	0,72	
Направляющая	6	НОД-30,5	1	6,6	6,6	
Створка движущая	7	СОАПД 06-08	2	5,515	11,03	

Нач.ОТА	Некритин		
ГИП	Воскресенский		
Н.контр.	Богданович		
Рук.гр.	Осадько		
Ст.инж.	Острейко		

1.231.9-9.1 КМ-5

Схема расположения раздвижных передаточных окон.

Стадия	Лист	Листов
Р	1	2

ГИПРОНИИЗДРАВ

20939

20

Формат А3

СОАПД 06-09; СОАПД 06-05,5;

СОАПД 06-08

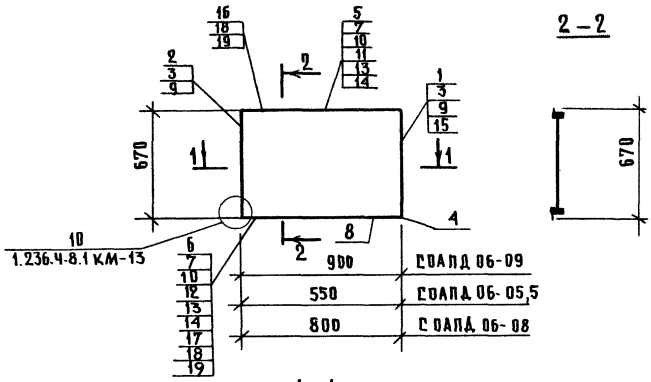

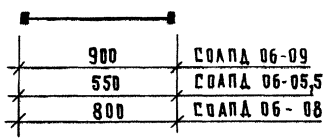

Работать совместно с листом 1.

Таблица элементов

Вид конструкции	№ поз.	Шифр	Кол. шт.	Масса, кг. изд.	Масса, кг. всех	Примечание
		СОАПД 06-09				
Стойка правая	1	ПА-477; L=670	1	0,83	0,83	
Стойка левая	2	ПА-477; L=670	1	0,83	0,83	
Штапик	3	ПА-487; L=550	2	0,17	0,34	
Вкладыш угловой	4	сплав АД-9	4	0,19	0,76	
Импост верхний	5	ПА-477, L=900	1	1,1	1,1	
Импост нижний	6	ПА-477, L=900	1	1,1	1,1	
Штапик	7	ПА-487; L=850	2	0,27	0,54	
Заверткa	8		2	1,52	3,04	
Резина	9	ПР-65И; L=550	4	0,022	0,088	
Резина	10	ПР-65И; L=830	4	0,033	0,132	
		СОАПД 06-05.5				
Поз.1;2;3;4;8;9		смотри СОАПД 06-05.5		—	5,888	
Импост верхний	11	ПА-477; L=550	1	0,67	0,67	
Импост нижний	12	ПА-477; L=550	1	0,67	0,67	
Штапик	13	ПА-487; L=480	2	0,154	0,308	
Резина	14	ПР-65И; L=480	4	0,02	0,08	
Резина	15	-50×10; L=520	1	0,1	0,1	
		СОАПД 06-08				
Поз.1;2;3;4;8;9;15		смотри СОАПД 06-09;		—	5,988	
Импост верхний	16	ПА-477; L=800	1	0,98	0,98	
Импост нижний	17	ПА-477; L=800	1	0,98	0,98	
Штапик	18	ПА-487; L=730	2	0,234	0,468	
Резина	19	ПР-65И; L=730	4	0,03	0,12	

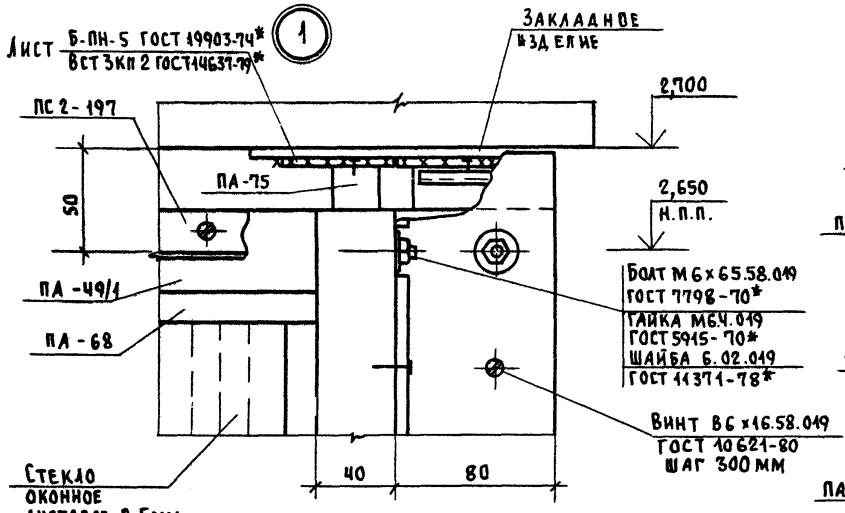

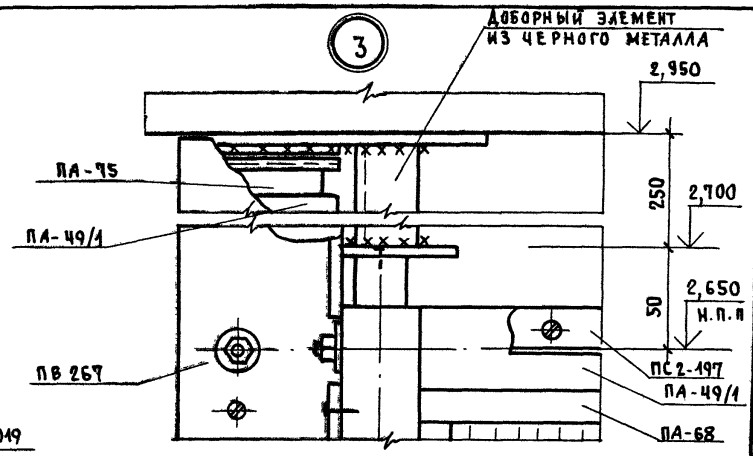

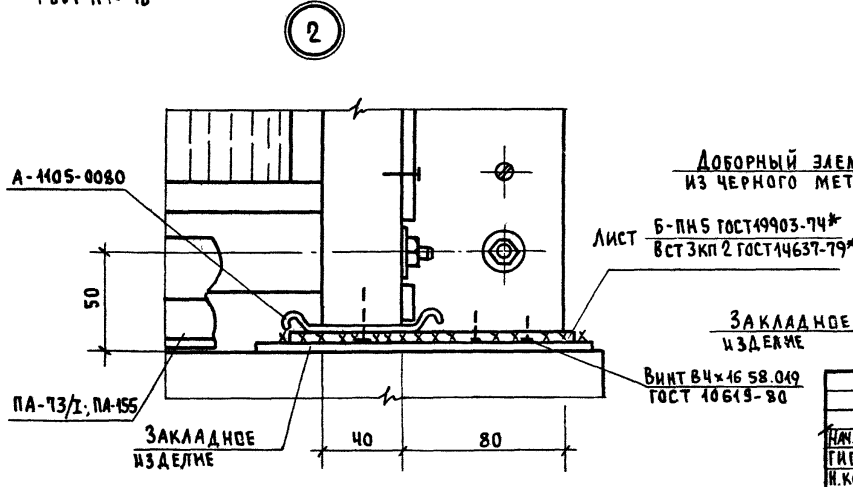

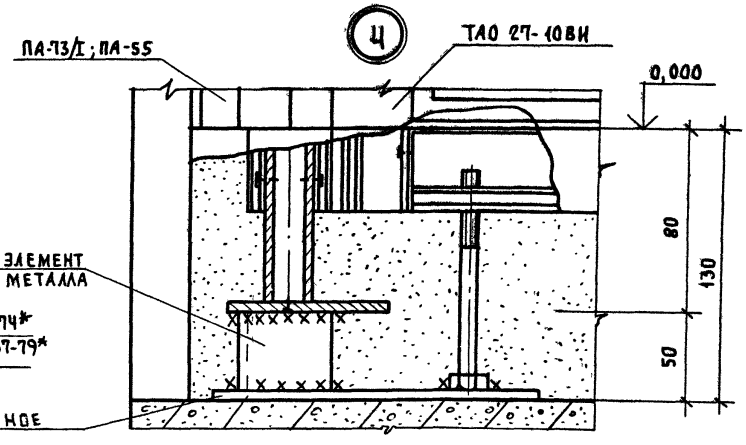

Нач. отд.	Некритин		
ГИП	Воскресенский		
Н. контр.	Богданович		
Рук. гр.	Осадько		
Ст. инж.	Острейко		

1.231.9-9.1 КМ-6

Узел 1-35

Стадия	Лист	Листов
Р	1	9

ГИПРОНИИЗДРАВ

20939 22

Формат А3

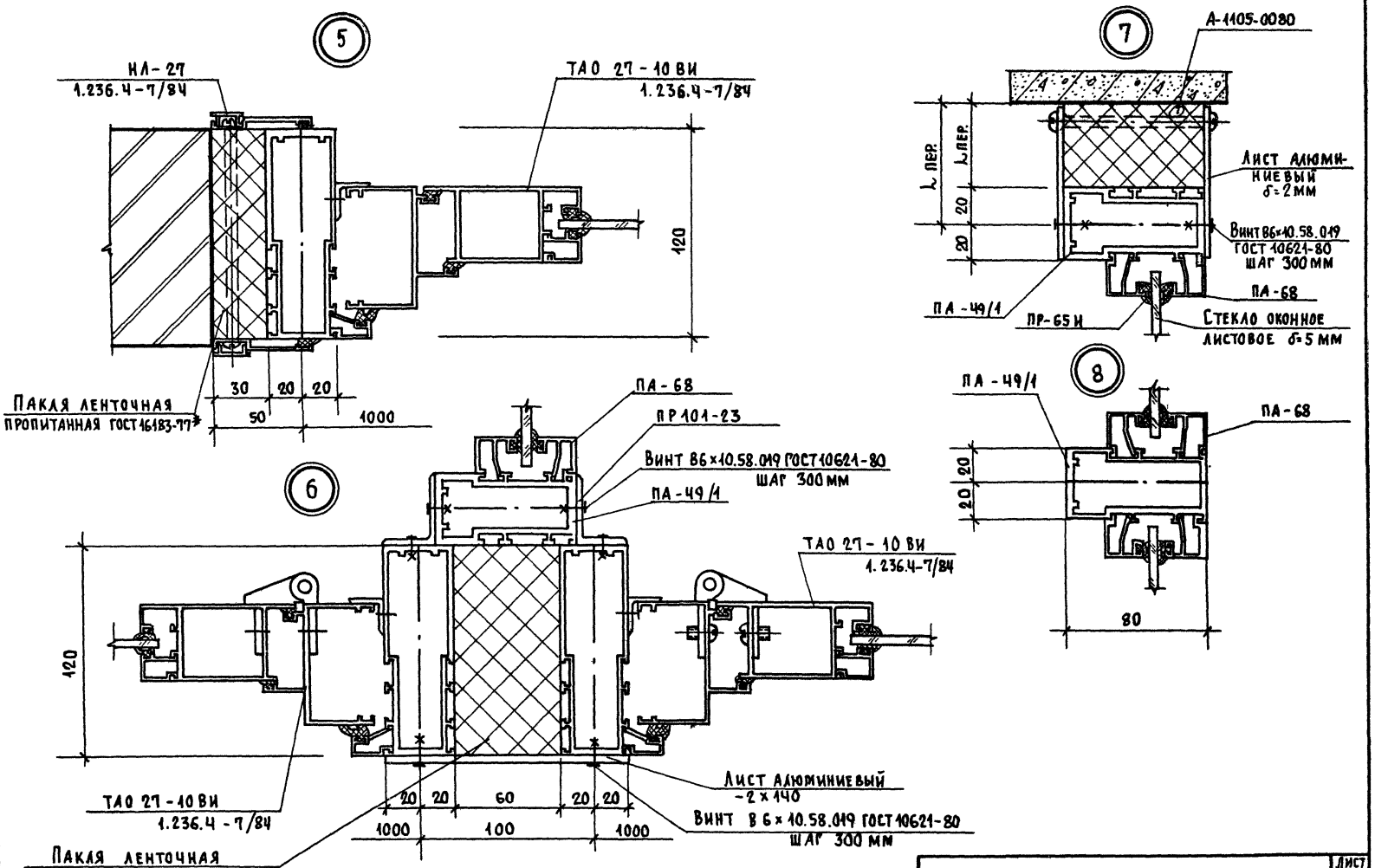

1.231.9-9.1 КМ-6	Лист 2

20939 23

Формат А3

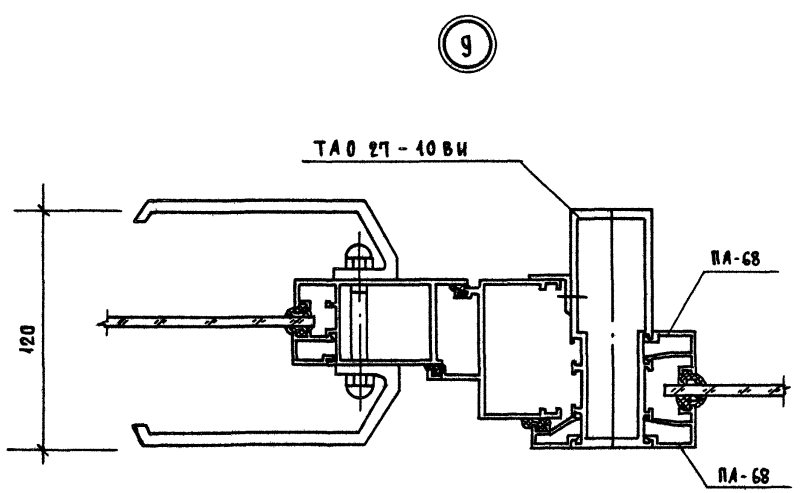

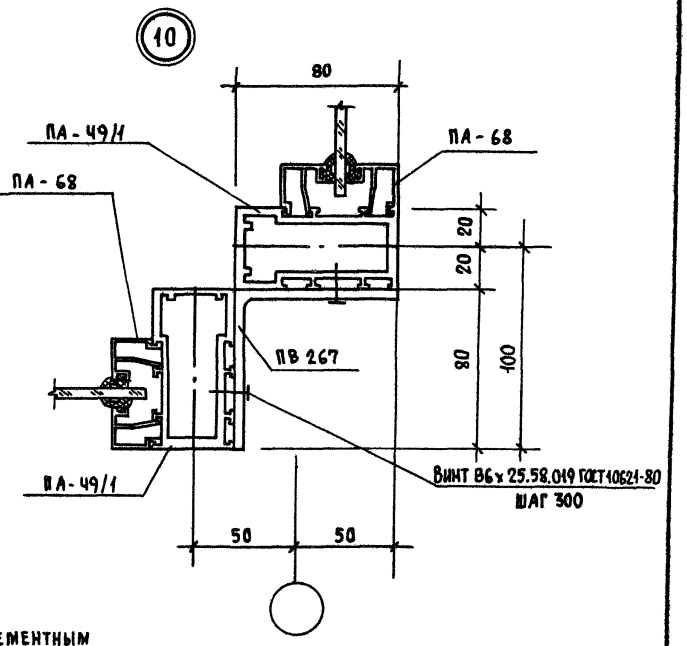

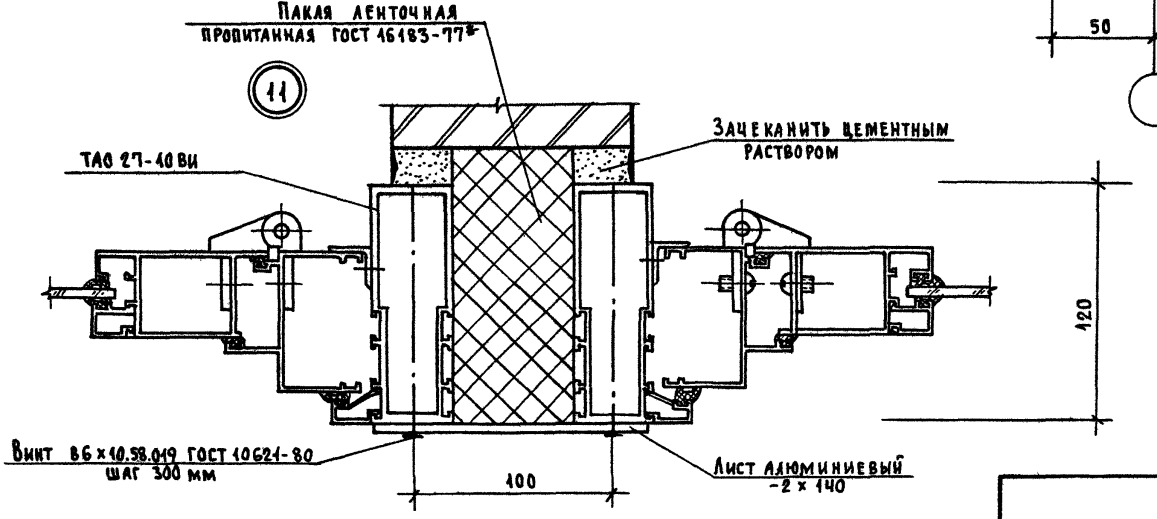

1.231.9-9.1 КМ-6		Лист 3

20939 24

Формат А3

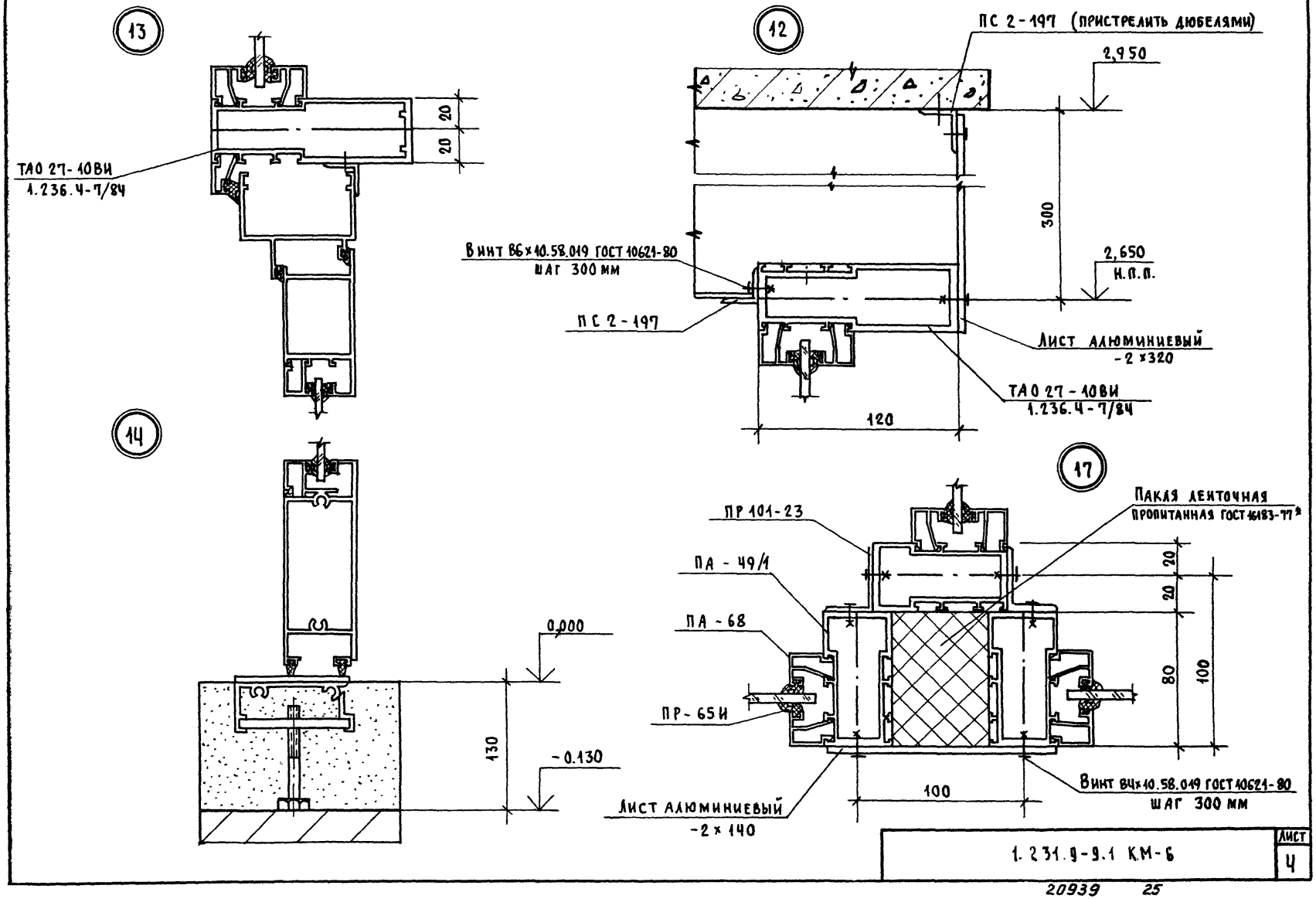

1.231.9-9.1 КМ-6	Лист 4

20939 25

Формат А3

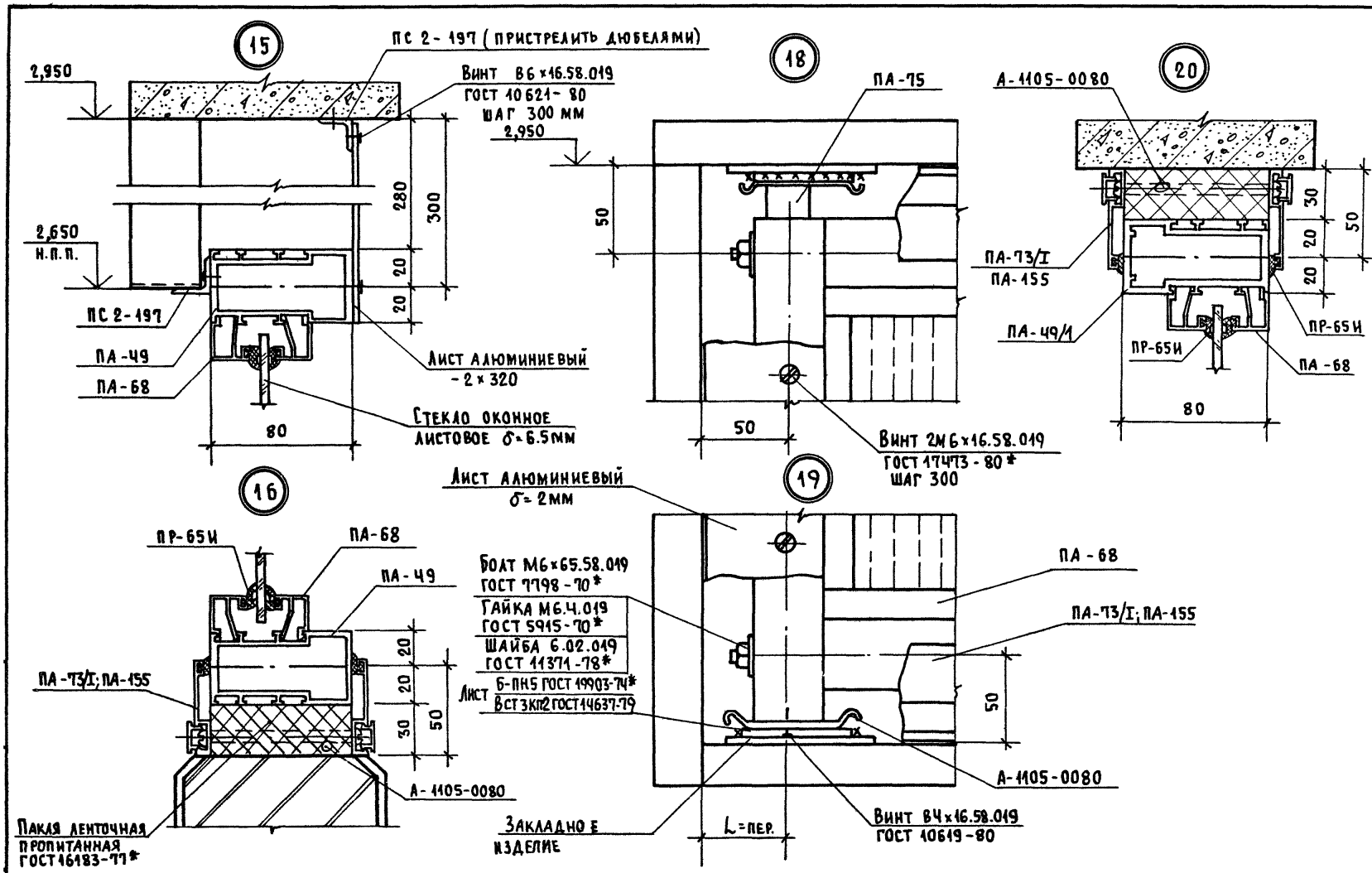

1.231.9-9.1 КМ-6	Лист 5

20939 26

Формат А3

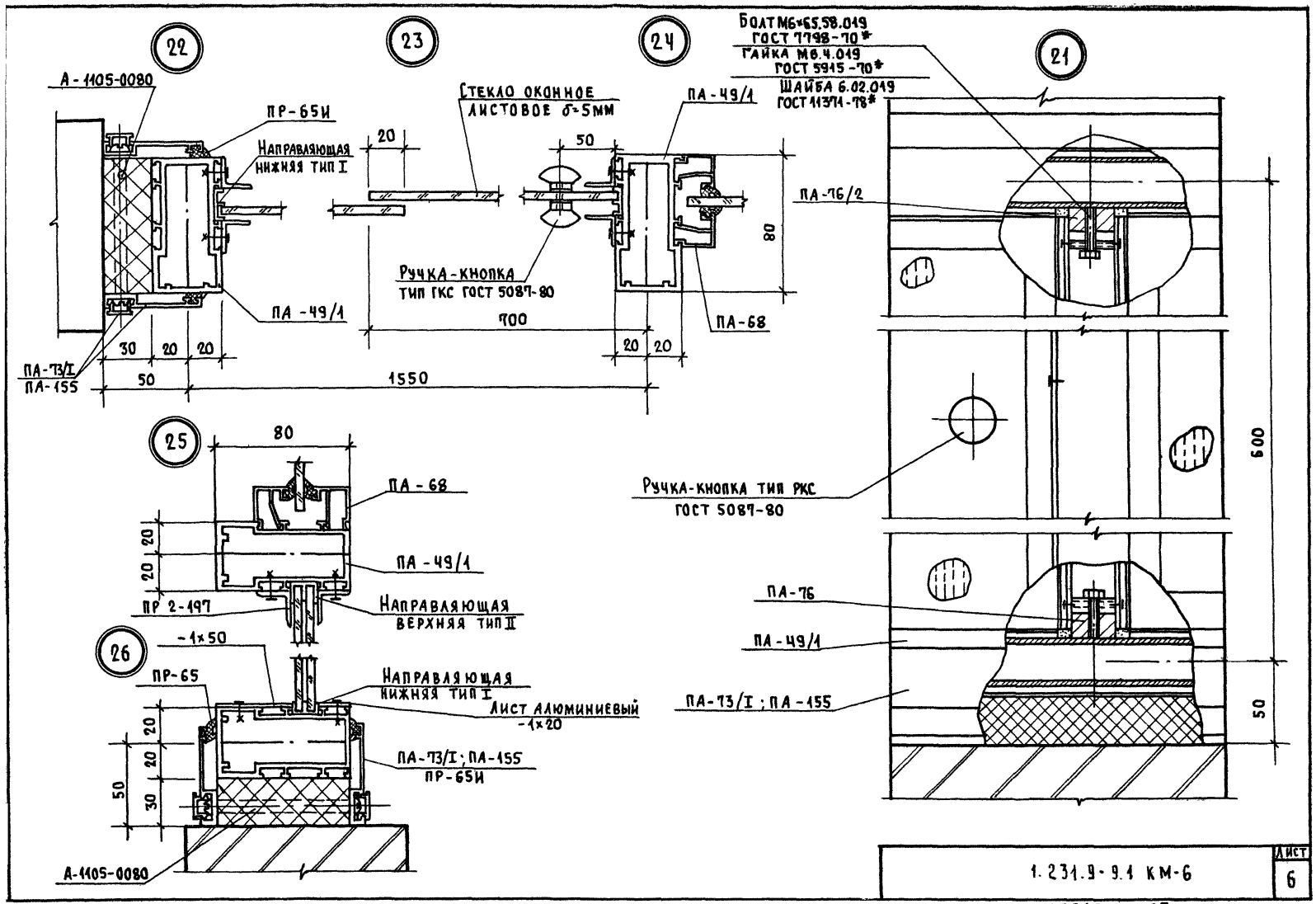

1.231.9-9.1 КМ-6	Лист 6

20939 27

Формат А3

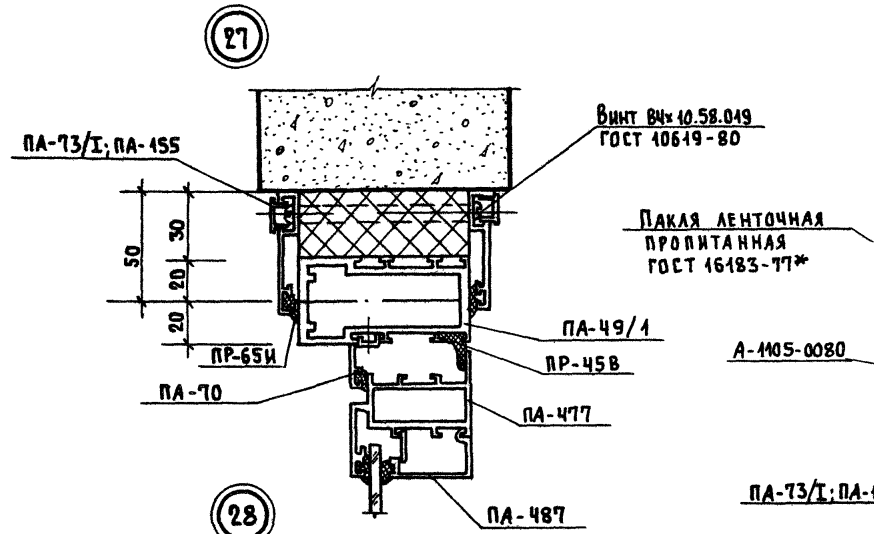

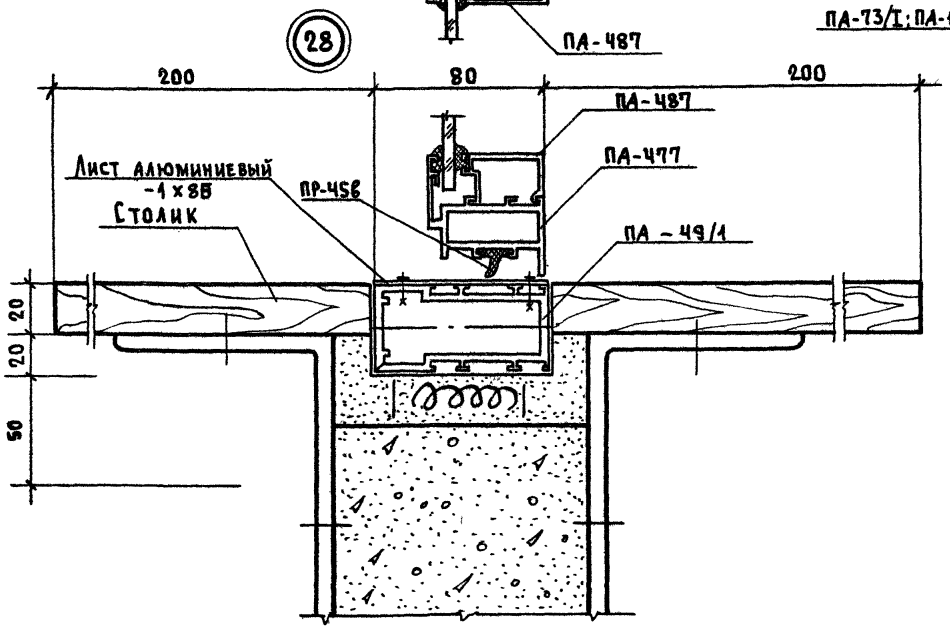

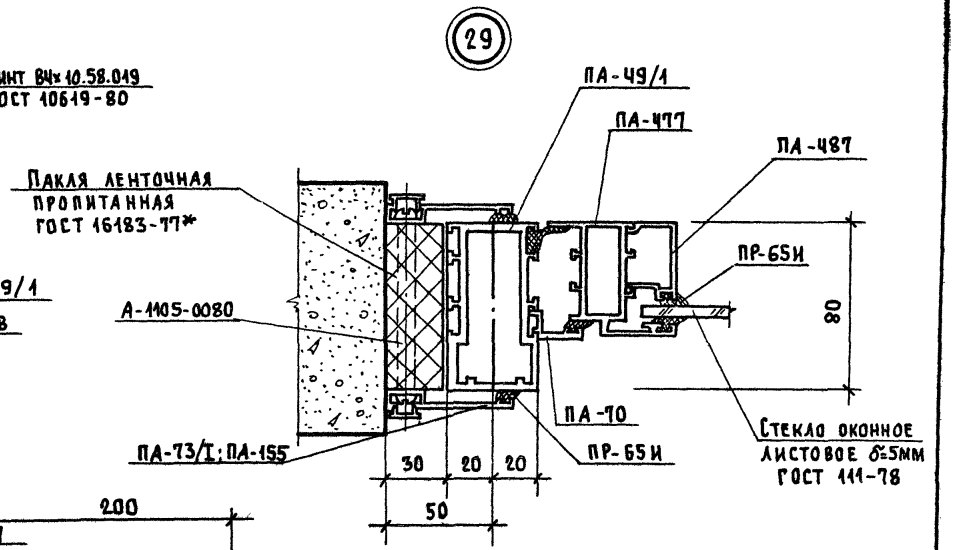

1. Работать совместно с КМ-4, лист 1.
2. Обозначение серии условно опущено.

1.231.9-9.1 КМ-6	Лист 7

20939 28

Формат А3

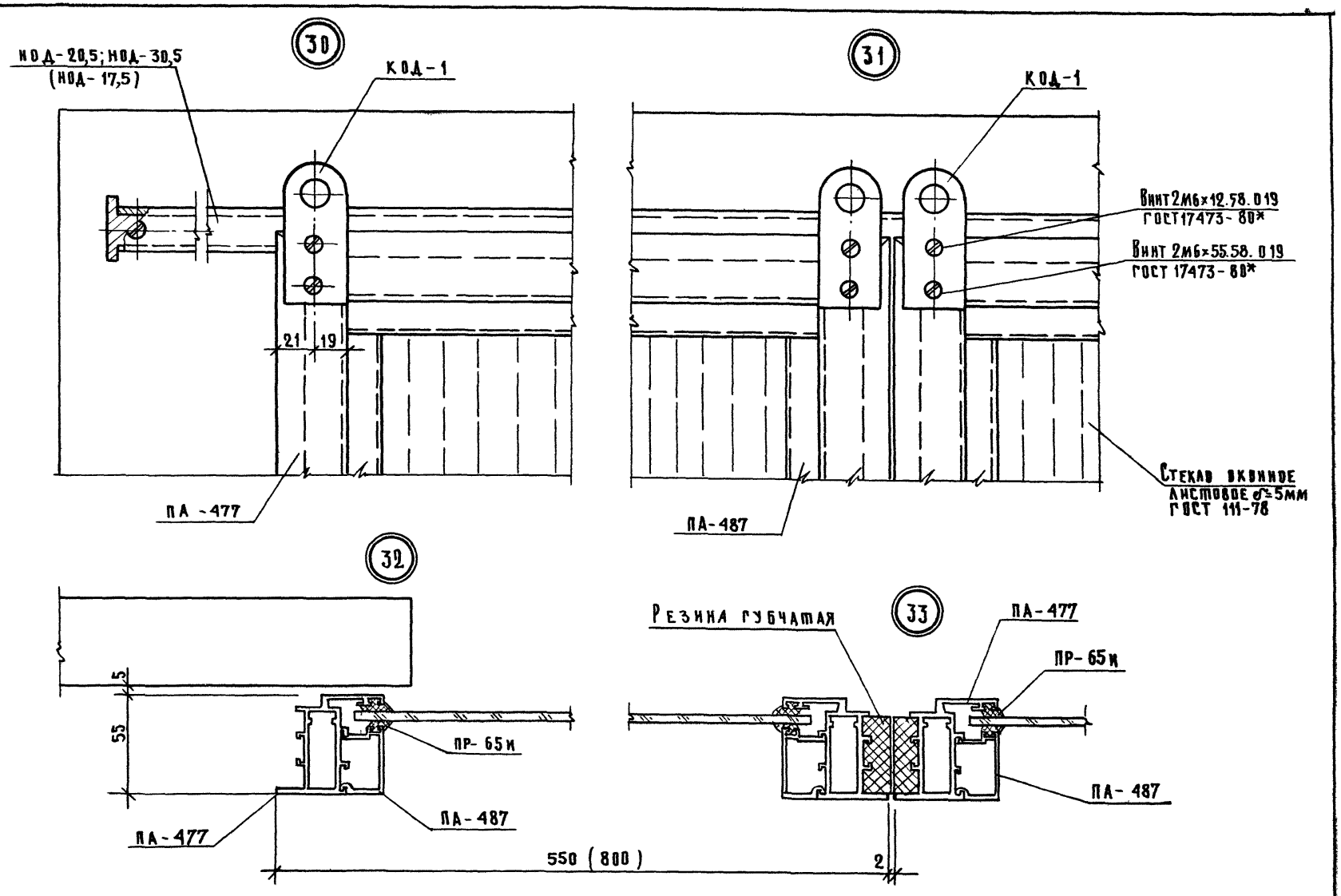
30
НОД-20,5; НОД-30,5
(НОД-17,5)
КОД-1
21
19
ПА-477
31
КОД-1
Винт 2М6×12.58.019
ГОСТ 17473-80*
Винт 2М6×55.58.019
ГОСТ 17473-80*
Стекло оконное
листовое σ=5мм
ГОСТ 111-78
ПА-487
32
5
55
ПР-65И
ПА-487
ПА-477
550 (800)
33
Резина губчатая
ПА-477
ПР-65И
ПА-487
2

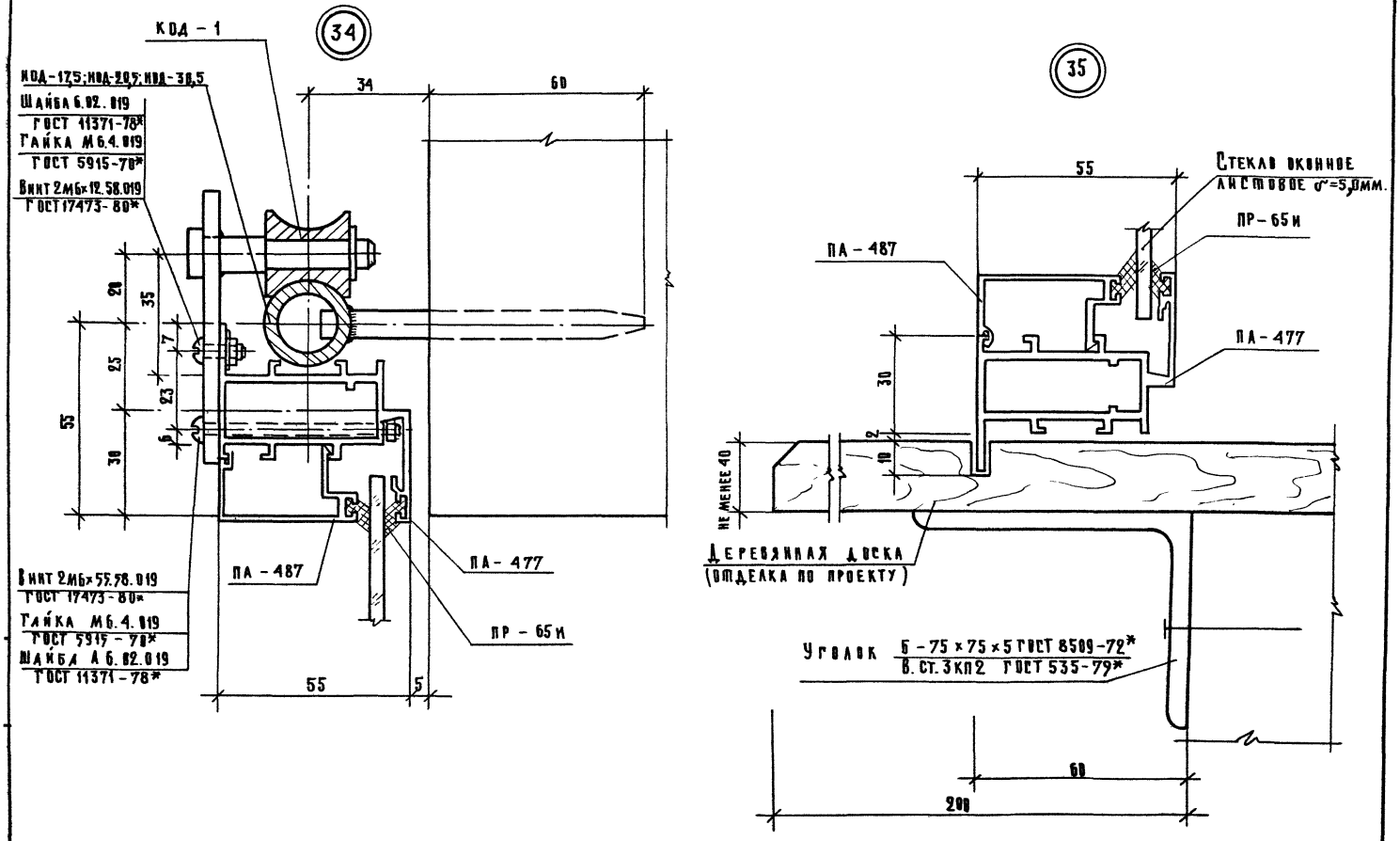

1.231.9-9.1КМ-6	Лист 9

20939 30

Формат А3

Эскиз изделия	Наименование изделия	Марка изделия	Размеры, мм		Расход материалов, кг			Масса изделия, кг
			А	Б	алюминия	стали	резины	
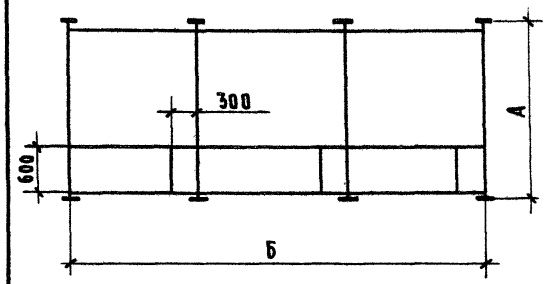	Перегородка с раздвижными стеклами для отделения переливания крови	ПАОР 18-55 И	1800	5500	67,062	3,532	1,624	72,218
		ПАОР 20,5-55 И	2050	5500	69,762	3,532	1,744	75,038
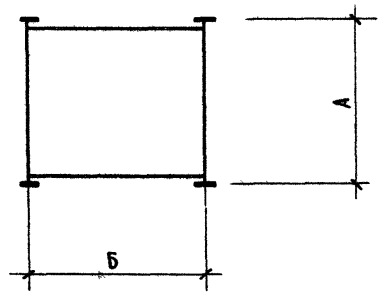	Смотровое окно	ОАС 20-19 И	2000	1900	20,27	1,224	0,384	21,878
		ОАС 08-09 И	800	900	9,092	1,224	0,236	10,552

			1.231.9-9.1 КМ-7
Нач. отд.	Некритин		Номенклатура изделий
ГИП	Воскресенский		
Н.контр	Богданович		
Рук. гр.	Осадько		

Стадия	Лист	Листов
Р	1	14

ГИПРОНИИЗДРАВ

Формат А3

Эскиз изделия	Наименование изделия	Марка изделия	Размеры, мм			Расход материалов, кг			Масса изделия, кг
			А	Б*	В	алюминия	стали	резины	
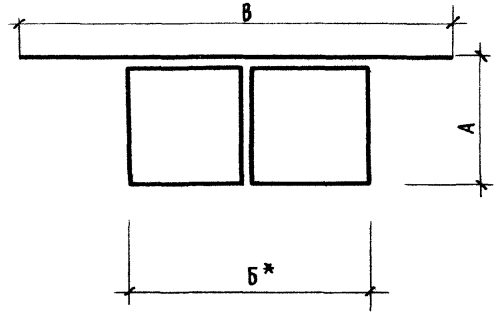	Раздвижное передаточное окно с двумя движущимися створками	ОАПД 2.06-10И	660	1105	2050	8,954	5,146	0,54	15,54
		ОАПД 2.06-15И	660	1605	3050	10,514	7,216	0,62	18,35
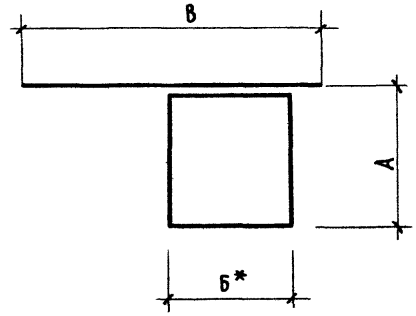	Раздвижное передаточное окно с одной движущейся створкой	ОАПД 1.06-08И	660	900	1750	5,634	4,151	0,22	10,005

20939 32

Формат А3

Эскиз изделия	Наименование изделия	Марка изделия	Размеры, мм		Расход материалов, кг			Масса изделия, кг
			А	Б	алюминия	стали	резины	
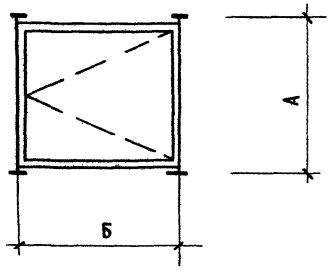	*Передаточное окно распашное	ОАПР 08,5-0,45и	850	450	11,046	1,519	0,406	12,971
		ОАПР 05,5-06,5и	550	650	9,799	1,519	0,374	11,692
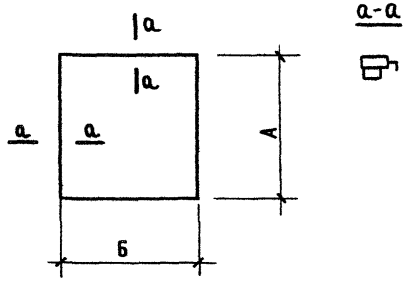	*Створка для передаточного окна	СО АПР 06,8-04	680	400	4,48	0,015	0,3	4,795
		СОАПР 03,8-06	380	600	4,1	0,015	0,28	4,395

*Масса окон и створок даны без учета скобяных изделий (заверток)

Эскиз изделия	Наименование изделия	Марка изделия	Размеры, мм		Расход материалов, кг			Масса изделия, кг
			А	Б	алюминия	стали	резины	
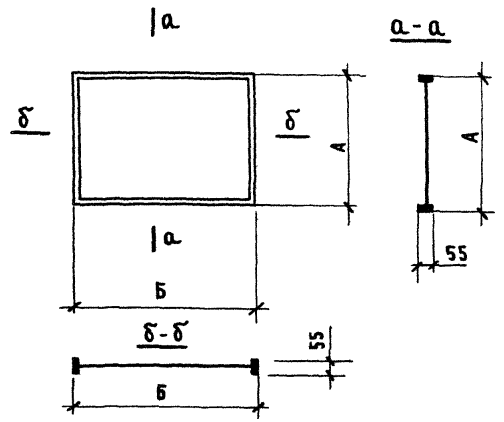	Створка передаточного окна	СОАПД 06-09	600	900	5,5	0,045	0,22	5,735
		СОАПД 06-05,5	600	550	4,41	0,045	0,27	4,695
		СОАПД 06-08	600	800	5,19	0,045	0,31	5,515
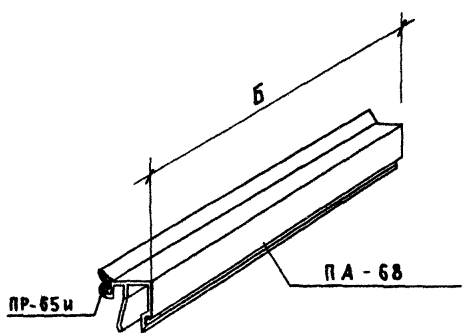	Штапик для перегородок в детских отделениях	ШО-17	—	1659	0,364	—	0,065	0,429

Эскиз изделия	Наименование изделия	Марка изделия	Размеры, мм		Расход материалов, кг			Масса изделия кг
			А	Б	Алюминия	стали	резины	
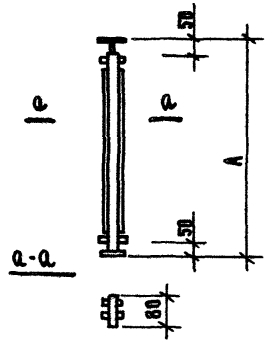	Стойки средние для перегородок в детских отделениях для типового этажа	ПОСТ 18-22	1800		5,718	0,626	0,264	6,608
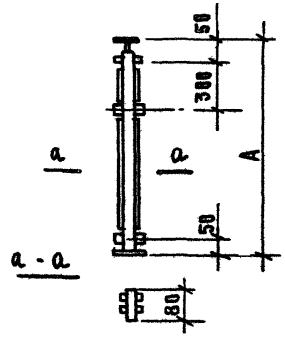	Стойки средние для перегородок в детских отделениях для типового этажа	ПОСТ 20,5-33	2050		6,607	0,706	0,296	7,609

Эскиз изделия	Наименование изделия	Марка изделия	Размеры, мм		Расход материалов, кг			Масса изделия, кг.
			А	Б	Алюминия	стали	резины	
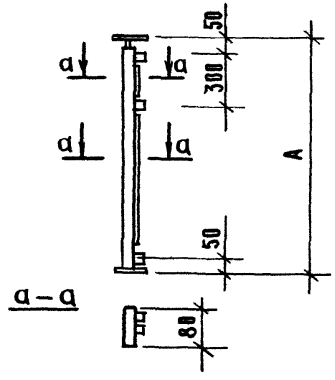	Стойки крайние для перегородок в детских отделениях для типового этажа	пост 20,5-03	2050		5,624	0,685	0,148	6,457
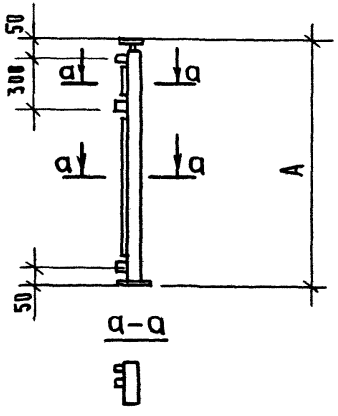	Стойки крайние для перегородок в детских отделениях для типового этажа	пост 20,5-30	2050		5,624	0,685	0,148	6,457

20939 36

Формат А3

Эскиз изделия	Наименование изделия	Марка изделия	Размеры, мм		Расход материалов, кг			Масса изделия, кг
			А	Б	алюминия	стали	резины	
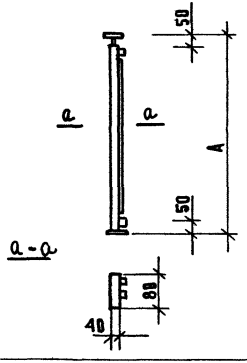	Стойки крайние для перегородок в детских отделениях для типового этажа и для смотровых окон	ПОСТ 20-02	2000		5,376	0,612	0,148	6,136
		ПОСТ 18-02	1800		4,88	0,612	0,132	5,624
		ПОСТ 08-02	800		2,402	0,612	0,052	3,066
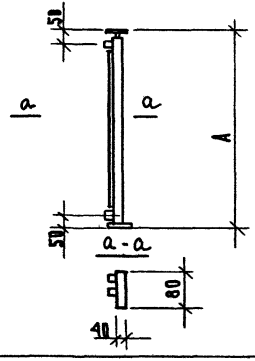	Стойки крайние для перегородок в детских отделениях для типового этажа и для смотровых окон	ПОСТ 20-20	2000		5,376	0,612	0,148	6,136
		ПОСТ 18-20	1800		4,88	0,612	0,13	5,624
		ПОСТ 08-20	800		2,402	0,612	0,052	3,066

Эскиз изделия	Наименование изделия	Марка изделия	Размеры, мм		Расход материалов, кг			Масса изделия, кг
			А	Б	алюминия	стали	резины	
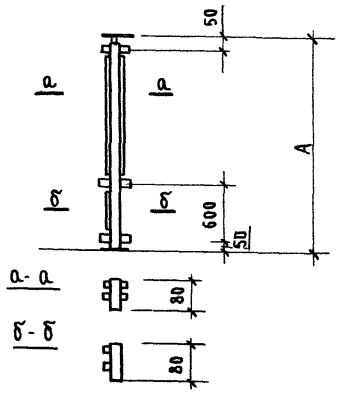	Стойки средние для перегородок с раздвижными стеклами в отделениях переливания крови	ПРОС 18-33	1800	—	5,641	0,715	0,212	6,568
		ПРОС 20,5-33	2050	—	6,371	0,715	0,252	7,338
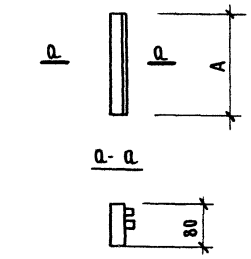	Вертикальный импост для перегородок с раздвижными стеклами в отделениях переливания крови	ПРОС 06-00	600	—	1,386	—	0,044	1,43

20939 38
Формат А3

Эскиз изделия	Наименование изделия	Марка изделия	Размеры, мм		Расход материалов, кг			Масса изделия, кг
			А	Б	алюминия	стали	резины	
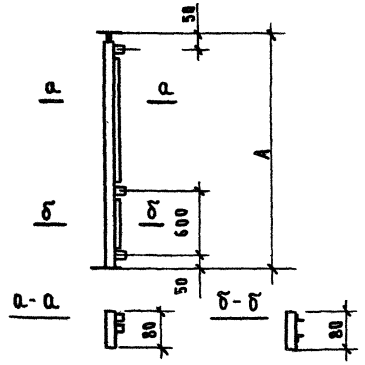	Стойки крайние для перегородок с раздвижными стеклами в отделениях переливания крови	ПРОС 20,5-03	2050	—	5,384	0,685	0,104	6,173
		ПРОС 18-03	1800	—	4,764	0,685	0,084	5,533
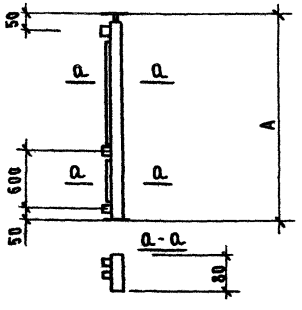	Стойки крайние для перегородок с раздвижными стеклами в отделениях переливания крови	ПРОС 20,5-30	2050	—	5,63	0,685	0,148	6,463
		ПРОС 18-30	1800	—	5,01	0,685	0,128	5,823

20939 39
Формат А3

Эскиз изделия	Наименование изделия	Марка изделия	Размеры, мм		Расход материалов, кг			Масса изделия, кг
			А	Б	алюминия	стали	резины	
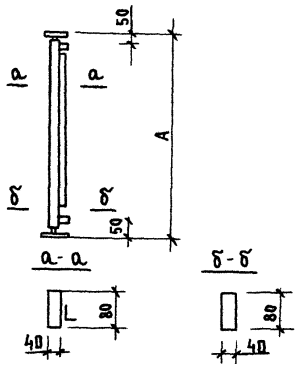	Стойки крайние для передаточных окон с притвором для створки расположенной справа	ПСОС 08,5-02С	850	—	2,363	0,612	0,035	3,010
		ПСОС 05,5-02С	550	—	1,484	0,612	0,02	2,116
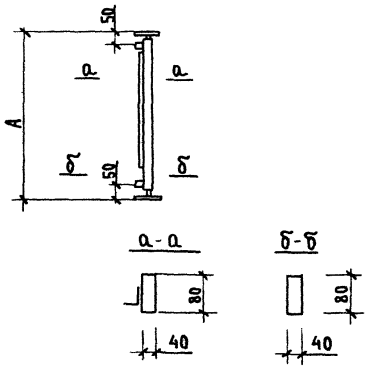	Стойки крайние для передаточных окон с притвором для створки расположенной слева	ПСОС 08,5-20С	850	—	2,363	0,612	0,035	3,010
		ПСОС 05,5-20С	550	—	1,484	0,612	0,02	2,116

20939 40
Формат А3

Эскиз изделия	Наименование изделия	Марка изделия	Размеры, мм.		Расход материалов, кг.			Масса изделия, кг.
			А	Б	алюминия	стали	резины	
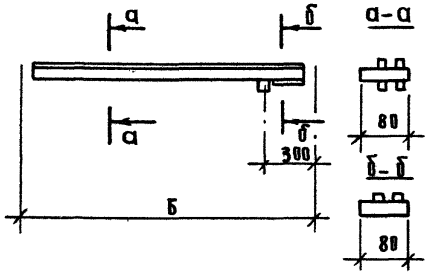	Ригель средний для перегородок с раздвижными стеклами в отделениях переливания крови	ИСОП – 18,5		1850	5,374	0,122	0,188	5,684.
		ИСОП – 18		1800	5,23	0,122	0,184	4,87
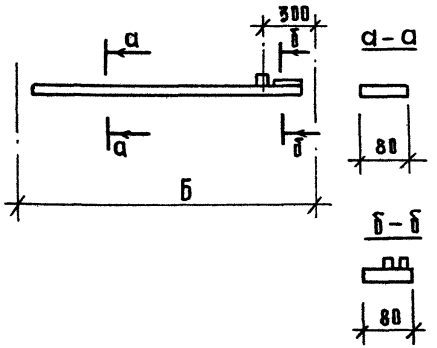	Ригель нижний для перегородок с раздвижными стеклами в отделениях переливания крови	ИНОП – 18,5		1850	4,082	0,122	0,044	4,248
		ИНОП – 18		1800	3,96	0,122	0,044	4,146

Эскиз изделия	Наименование изделия	Марка изделия	Размеры, мм		Расход материалов, кг			Масса изделия, кг
			А	Б	алюминия	стали	резины	
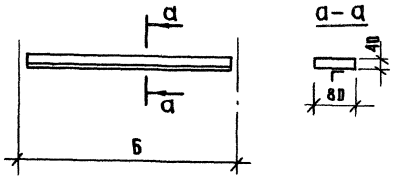	Ригель верхний для передаточных окон с приводом для створок	ИВОП – 04,5с		450	0,92	0,14	0,036	1,096
		ИВОП – 06,5с		650	1,362	0,14	0,054	1,556
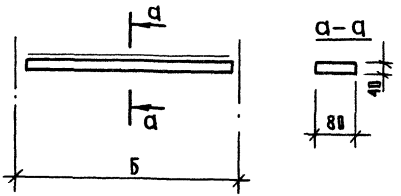	Ригель нижний для передаточных окон	ИНОП – 04,5с		450	0,92	0,14		1,06
		ИНОП – 06,5с		650	1,369	0,14		1,509

Эскиз изделия	Наименование изделия	Марка изделия	Размеры, мм.		Расход материалов, кг.			Масса изделия, кг.
			А	Б	алюминия	стали	резины	
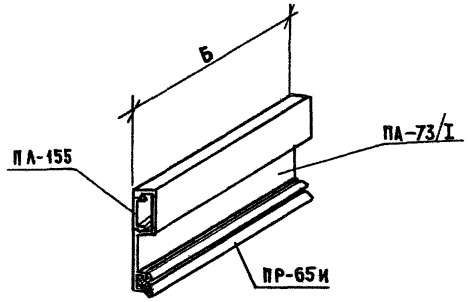	Нащельники верхние, нижние и боковые для перегородок, смотровых окон и передаточных окон	НА – 04,5	—	450	0,243	—	0,018	0,261
		НА – 05,5	—	550	0,297	—	0,022	0,319
		НА – 06,5	—	650	0,351	—	0,026	0,377
		НА – 08	—	800	0,432	—	0,032	0,464
		НА – 08,5	—	850	0,459	—	0,034	0,493
		НА – 09	—	900	0,486	—	0,036	0,522
		НА – 18	—	1800	0,972	—	0,072	1,044
		НА – 18,5	—	1850	0,999	—	0,074	1,073
		НА – 19	—	1900	1,026	—	0,076	1,102
		НА – 20,5	—	2050	1,107	—	0,082	1,189
		НА – 34	—	3400	1,836	—	0,136	1,972

Эскиз изделия	Наименование изделия	Марка изделия	Размеры, мм		Расход материалов, кг			Масса изделия, кг
			А	Б	алюминия	стали	резины	
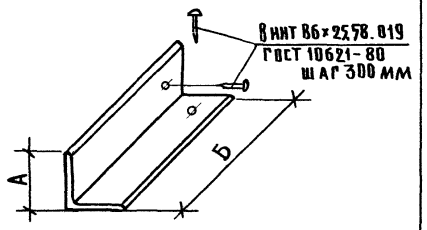	Нащельник угловой в детских отделениях	ПВ - 267	80	1800	4,5	0,08		4,58
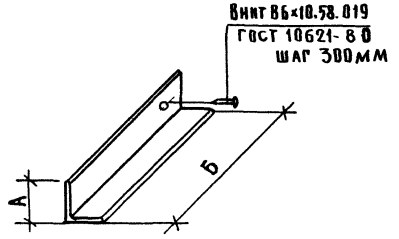	Уголок декоративный в детских отделениях	ПС 2 - 197	20	1000	0,205	0,008		0,213
		ПС 2 - 197	20	1900	0,39	0,014		0,404
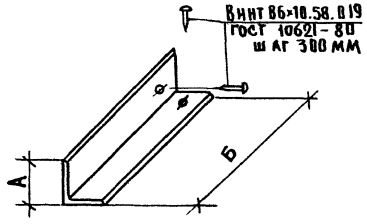	Уголок стыковочный в детских отделениях	ПР 101 - 23	40	1800	0,824	0,024		0,848

Марка изделия	Расход алюминия, кг									Расход стали, кг	Расход резины	Расход крепежных изделий, ш								Масса изделия, кг
	Сплав АД 31-Т5 ГОСТ 4784-74*								Итого алюминия	Вст.3 кп 2 ГОСТ 380-74* Лист 5 ГОСТ 19903-74*	Резина 1068-1 ТУ 38-105-1082-76 ПР65 и ПР-45 В	Винт 6х16.019 ГОСТ 10621-80		Винт 6х20.019 ГОСТ 10619-80		Болт М8х55.58.019 ГОСТ 7798-70*		Болт М8.60.58.019 ГОСТ 7798-70*		Гайка М8.5.019 ГОСТ 5915-70*		Шайба 8.01.019 ГОСТ 11371-78*		
	ПА-49/1	ПА-68	ПА-75	ПС2-197	ПА-70	ПА-76/2	А-1105-80	ПА-27															
ПОСТ 18-02	3,596	0,728	0,354			0,11	0,092		4,88	0,45	0,132	4	0,044	4	0,016	2	0,05	2	0,054	4	0,02	4	0,008	5,624
ПОСТ 18-20	3,596	0,728	0,354			0,11	0,092		4,88	0,45	0,132	4	0,044	4	0,016	2	0,05	2	0,054	4	0,02	4	0,008	5,624
ПОСТ 18-22	3,596	1,456	0,354			0,22	0,092		5,718	0,45	0,264	8	0,028	4	0,016	2	0,05	2	0,054	4	0,02	4	0,008	6,608
ПОСТ 20,5-03	4,104	0,818	0,354			0,165	0,092	0,091	5,624	0,45	0,148	6	0,021	4	0,016	3	0,075	3	0,084	6	0,03	6	0,012	6,457
ПОСТ 20,5-30	4,104	0,818	0,354			0,165	0,092	0,091	5,624	0,45	0,148	6	0,021	4	0,016	3	0,075	3	0,084	6	0,03	6	0,012	6,457
ПОСТ 20,5-33	4,104	1,636	0,354			0,33	0,092	0,091	6,607	0,45	0,296	12	0,042	4	0,016	3	0,075	3	0,084	6	0,03	6	0,012	7,609
ПОСТ 20-02	4,004	0,816	0,354			0,11	0,092		5,376	0,45	0,148	4	0,044	4	0,016	2	0,05	2	0,054	4	0,02	4	0,008	6,136
ПОСТ 20-20	4,004	0,816	0,354			0,11	0,092		5,376	0,45	0,148	4	0,044	4	0,016	2	0,05	2	0,054	4	0,02	4	0,008	6,136
ПОСТ 08-02	1,556	0,29	0,354			0,11	0,092		2,402	0,45	0,052	4	0,044	4	0,016	2	0,05	2	0,054	4	0,02	4	0,008	3,066
ПОСТ 08-20	1,556	0,29	0,354			0,11	0,092		2,402	0,45	0,052	4	0,044	4	0,016	2	0,05	2	0,054	4	0,02	4	0,008	3,066
ПСОС 08,5-02С	1,658		0,354		0,149	0,11	0,092		2,363	0,45	0,028 0,035	4	0,044	4	0,016	2	0,05	2	0,054	4	0,02	4	0,008	3,01
ПСОС 08,5-20С	1,658		0,354		0,149	0,11	0,092		2,363	0,45	0,028 0,035	4	0,044	4	0,016	2	0,05	2	0,054	4	0,02	4	0,008	3,01
ПСОС 05,5-02С	0,842		0,354		0,086	0,11	0,092		1,484	0,45	0,016 0,02	4	0,044	4	0,016	2	0,05	2	0,054	4	0,02	4	0,008	2,116
ПСОС 05,5-20С	0,842		0,354		0,086	0,11	0,092		1,484	0,45	0,016 0,02	4	0,044	4	0,016	2	0,05	2	0,054	4	0,02	4	0,008	2,116
ПРОС 18-03	3,596	0,466	0,354			0,165	0,092	0,091	4,764	0,45	0,084	6	0,021	4	0,016	3	0,075	3	0,084	6	0,03	6	0,012	5,533
ПРОС 20,5-03	4,106	0,576	0,354			0,165	0,092	0,091	5,384	0,45	0,104	6	0,021	4	0,016	3	0,075	3	0,084	6	0,03	6	0,012	6,473
ПРОС 18-30	3,596	0,712	0,354			0,165	0,092	0,091	5,010	0,45	0,128	6	0,021	4	0,016	3	0,075	3	0,084	6	0,03	6	0,012	5,823
ПРОС 20,5-30	4,106	0,822	0,354			0,165	0,092	0,091	5,630	0,45	0,148	6	0,021	4	0,016	3	0,075	3	0,084	6	0,03	6	0,021	6,463
ПРОС 18-33	3,596	1,178	0,354			0,33	0,092	0,091	5,641	0,45	0,212	12	0,042	4	0,016	3	0,075	3	0,084	6	0,03	6	0,021	6,568
ПРОС 20,5-33	4,106	1,398	0,354			0,33	0,092	0,091	6,371	0,45	0,252	12	0,042	4	0,016	3	0,075	3	0,084	6	0,03	6	0,021	7,338
ПРОС 06-00	1,14	0,246							1,386		0,044													1,43

Нач. отд.	Некритин	
ГИП	Воскресенский	
Н. контр.	Богданович	
Рук. гр.	Осадько	
Ст. инж.	Остреяко	

1.231.9-9.1 КМ-8

Спецификации материалов и крепежных изделий

Стадия	Лист	Листов
Р	1	3

ГИПРОНИИЗДРАВ

20939 45

Формат А3

Марка изделия	Расход алюминия, кг						Расход резины, кг		Расход крепежных изделий, шт / кг			Масса изделия, кг.
	Сплав АД 31-Т5 ГОСТ 4784-74*				Сплав АМг 2М ГОСТ 21631-76*	Итого: алюминия	Резина НО68-1 ТУ 38-105-1882-76		Болт М8×55 ГОСТ 7798-70*	Болт М8×60 ГОСТ 7798-70*	Винт 6×16.019 ГОСТ 10621-80	
	ПА-49/1	ПА-68	ПА-76/2 / ПА-27	ПС2-197 / ПА-78	Лист алюминиевый -1×80		ПР-65и	ПР-45в				
ИСОП — 18,5	3,69	1,042	0,055 / 0,091	0,496		5,374	0,188		1 / 0,025	1 / 0,027	2 / 0,07	5,684
ИСОП — 18	3,588	1,02	0,055 / 0,091	0,476		5,23	0,184		1 / 0,025	1 / 0,027	2 / 0,07	5,536
ИНОП — 18,5	3,69	0,246	0,055 / 0,091			4,082	0,044		1 / 0,025	1 / 0,027	2 / 0,07	4,248
ИНОП — 18	3,588	0,246	0,055 / 0,091			3,98	0,044		1 / 0,025	1 / 0,027	2 / 0,07	4,146
ИВОП — 04,5с	0,834		0,055 / 0,091	0,086		0,92	0,016	0,020				1,096
ИВОП — 06,5с	1,242			0,127		1,362	0,024	0,030				1,556
ИНОП — 04,5с	0,834			0,086	0,086	0,92					4 / 0,14	1,06
ИНОП — 06,5с	1,242				0,127	1,369					4 / 0,14	1,509

Марка изделия	Расход алюминия, кг.						Расход резины, кг			Расход крепежных изделий, шт/кг.	Масса изделия*
	Сплав АД 31-Т5 ГОСТ 4784-74*				Сплав АД 0 ГОСТ 2685-75*	Итого: алюминия	Резина губчатая	Резина НО68-1 ТУ 38-105-1082-76			
	ПА-477	ПА-487	ПА-470И	ПА-471			-10×50	ПР-65И	ПР-456	Винт 5×12.019 ГОСТ 17475-80*	
СОАПР 06,8-04	2,64	0,6	0,28	0,2	0,76	4,48		0,18	0,12	8 / 0,015	4,795
СОАПР 03,8-06	2,24	0,56	0,28	0,2	0,76	4,1		0,16	0,12	8 / 0,015	4,395
СОАПД 06-09	3,86	0,88			0,76	5,5		0,22		8 / 0,015	5,74
СОАПД 06-05.5	3,0	0,65			0,76	4,41	0.1	0,17		8 / 0,015	4,7
СОАПД 06-08	3,62	0,81			0,76	5,19	0.1	0,21		8 / 0,015	5,52

Внутренние перегородки в детских палатах

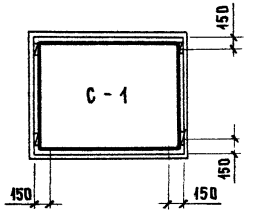

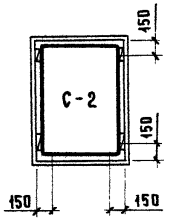

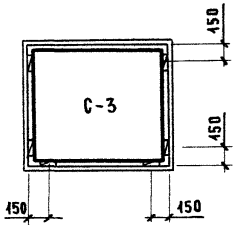

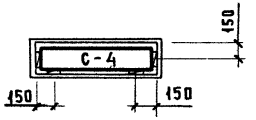

Перегородки с раздвижными створками для отделения переливания крови

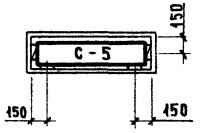

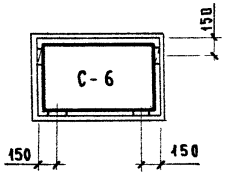

Фиксированные

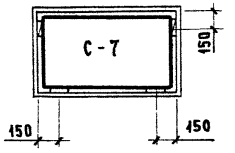

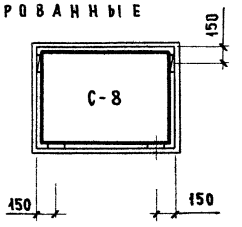

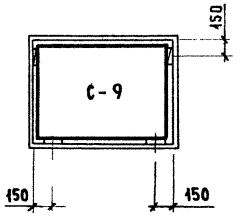

Смотровые окна

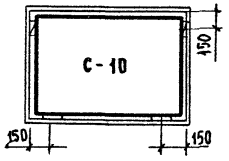

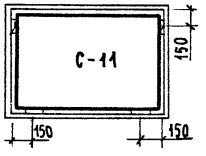

Раздвижные

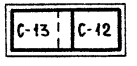

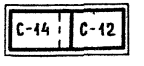

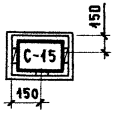

Условные обозначения

— Опорные подкладки

— Фиксирующие подкладки

С — Стекло

Нач. отд.	Некритин		
Г И П	Воскресенский		
Н. контр.	Богданович		
Рук гр.	Осадько		

1.231.9-9.1 КМ-9

Схемы остекления

Стадия	Лист	Листов
Р	1	2

ГИПРОНИИЗДРАВ

20939 48

Формат А3

ПЕРЕДАТОЧНЫЕ ОКНА РАСПАШНЫЕ

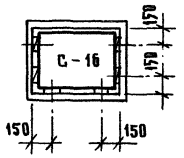

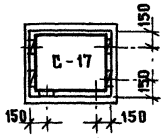

ПЕРЕДАТОЧНЫЕ ОКНА РАЗДВИЖНЫЕ

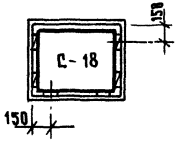

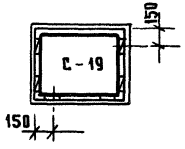

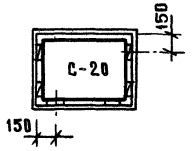

Установка опорных подкладок под стекло

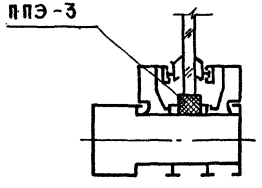

Установка фиксирующих подкладок под стекло

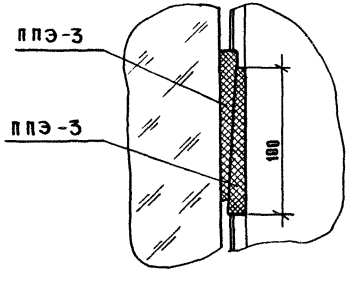

Спецификация оконного листового стекла δ= 5мм ГОСТ 111-78

№ п.п.	Марка	Размеры, мм		Площадь, м²	Примечание
		высота	ширина		
1	С - 1	1650	1850	3,053	
2	С - 2	1650	1050	1,733	
3	С - 3	1650	1450	2,393	
4	С - 4	200	1850	0, 37	
5	С - 5	200	1450	0,29	
6	С - 6	1050	1800	1,89	
7	С - 7	1050	1750	1,84	
8	С - 8	1300	1800	2,34	
9	С - 9	1300	1750	2,275	
10	С - 10	1850	1850	3,423	
11	С - 11	650	850	0,553	
12	С - 12	565	700	0,396	
13	С - 13	570	835	0,476	
14	С - 14	570	785	0,447	
15	С - 15	550	250	0,136	
16	С - 16	590	310	0,183	
17	С - 17	390	510	0,2	
18	С - 18	500	800	0,4	
19	С - 19	500	450	0,23	
20	С - 20	500	700	0,35	

Формат	Зона	Поз.	Обозначение	Наименование	Кол.	Примечание
				Документация		
А3			1.231.9-9.1 ПЗ	Пояснительная записка		
А4			1.231.9-9.1 1.0СБ	Сборочный чертеж		
				Детали		
А4		1	1.231.9-9.1 1.1	Пластина	1	
А4		2	1.231.9-9.1 1.2	Палец	1	
А4		3	1.231.9-9.1 1.3	Ролик	1	
А4		4	1.231.9-9.1 1.4	Шайба	1	

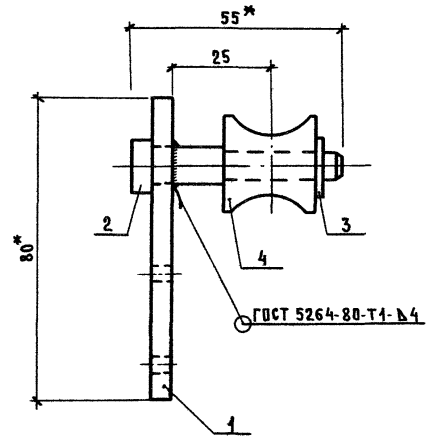

* Размеры для справок

Нач. отд	Некритин		
ГИП	Воскресенский		
Н. контр.	Богданович		
Рук. гр.	Осадько		
Ст. инж.	Острейко		

1.231.9-9.1 1.0

Каретка КОД-1

Стадия	Лист	Листов
Р		1

ГИПРОНИИЗДРАВ

Инв. № подл. | Подпись и дата | Взам. инв. №

Нач. отд	Некритин		
ГИП	Воскресенский		
Н. контр.	Богданович		
Рук. гр.	Осадько		
Ст. инж.	Острейко		

1.231.9-9.1 1.0 СБ

Каретка КОД-1
Сборочный чертеж

Стадия	Масса	Масштаб
Р	0,18	
Лист	Листов 1	

ГИПРОНИИЗДРАВ

Формат А3

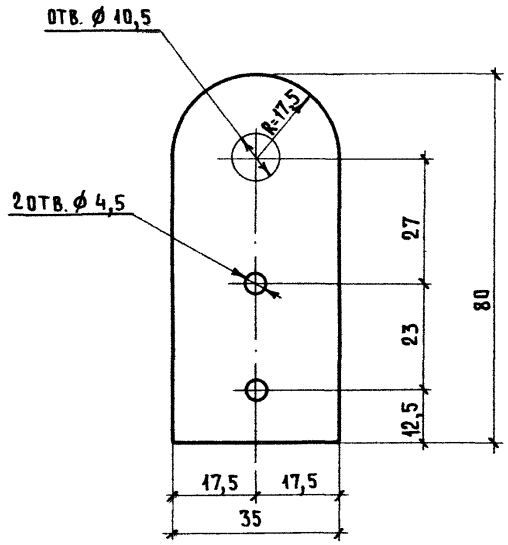

				1.231.9-9.1 1.1		
				Пластина	Стадия: Р	Масса: 0,11	Масштаб:
					Лист	Листов 1
Нач.отд	Некритин			Лист Б-ПН 5 ГОСТ 19903-74* / Ст 3 ГОСТ 14637-79*	ГИПРОНИИЗДРАВ	
ГИП	Воскресенский					
Н.контр.	Богданович					
Рук гр.	Осадько					
Ст. инж.	Остреико					

Формат А4

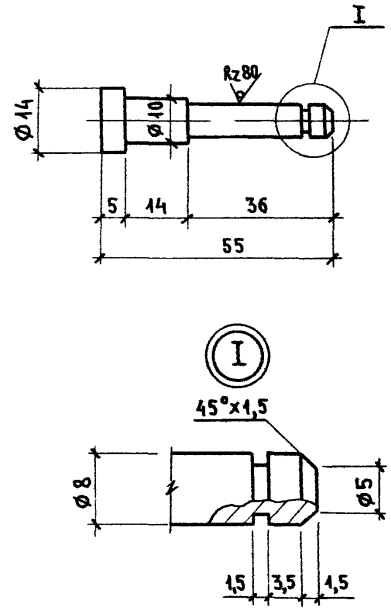

Инв.№подл.	Подпись и дата	Взам.инв.№		1.231.9-9.1 1.2		
				Палец	Стадия: Р	Масса: 0,067	Масштаб:
					Лист	Листов 1
Нач.отд	Некритин			Круг В 14 ГОСТ 2590-71* / Ст 3 ГОСТ 535-79*	ГИПРОНИИЗДРАВ	
ГИП	Воскресенский					
Н контр	Богданович					
Рук гр.	Осадько					
Ст. инж	Остреико					

20939 51

Формат А4

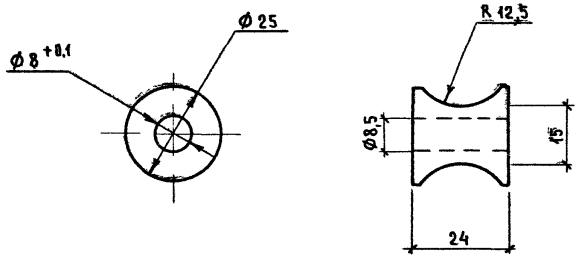

				1.231.9-9.1 1.3		
				Ролик	Стадия: Р	Масса: 0,054
					Лист	Листов 1
Нач отд.	Некритин			Текстолит ГОСТ 5-78* Е	ГИПРОНИИЗДРАВ	
ГИП	Воскресенский					
Н контр	Богданович					
Рук гр	Осадько					
Ст. инж	Острейко					

Формат А4

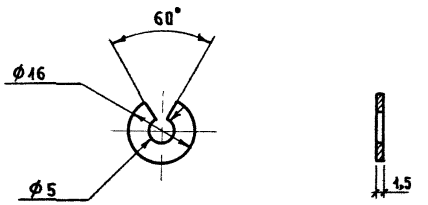

Инв. № подл. | Подпись и дата | Взам. инв. №

				1.231.9-9.1 1.4		
				Шайба	Стадия: Р	Масса: 0,002
					Лист	Листов 1
Нач отд.	Некритин			Сталь 65Г ГОСТ 1050-74**	ГИПРОНИИЗДРАВ	
ГИП	Воскресенский					
Н контр.	Богданович					
Рук гр.	Осадько					
Ст инж.	Острейко					

20939 52

Формат А4

Формат	Зона	Поз.	Обозначение	Наименование	Кол.	Примечание
				Документация		
А3			1.231.9-9.1 ПЗ	Пояснительная записка		
А4			1.231.9-9.1 2.0СБ	Сборочный чертеж		
				Детали		
А4		2	1.231.9-9.1 2.2	Заглушка	2	
Б4		3		Стержень	4	0,144 кг
				Стандартные изделия		
		4		Винт 2М4х12 ГОСТ 17479-72	2	
			Переменные данные для исполнений:			
				1.231.9-9.1 2.0		НОД-17,5
А4		1	1.231.9-9.1 2.1	Труба Т-1	1	
				1.231.9-9.1 2.0-01		НОД-20,5
А4		1	1.231.9-9.1 2.1-01	Труба Т-2	1	
				1.231.9-9.1 2.0-02		НОД-30,5
А4		1	1.231.9-9.1 2.1-02	Труба Т-3	1	

Нач.отд	Некритин		
ГИП	Воскресенский		
Н.контр	Богданович		
Рук.гр	Осадько		
Ст.инж.	Острейко		

1.231.9-9.1 2.0

Направляющая НОД-17,5; НОД-20,5; НОД-30,5

Стадия	Лист	Листов
Р		1

ГИПРОНИИЗДРАВ

Формат А4

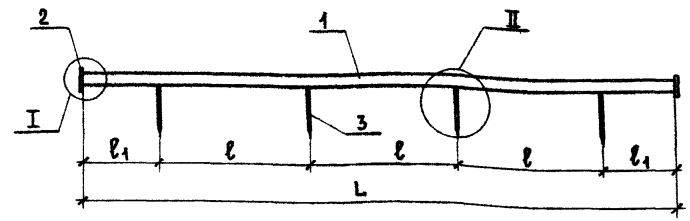

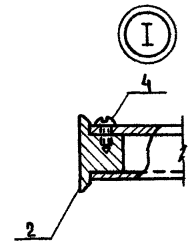

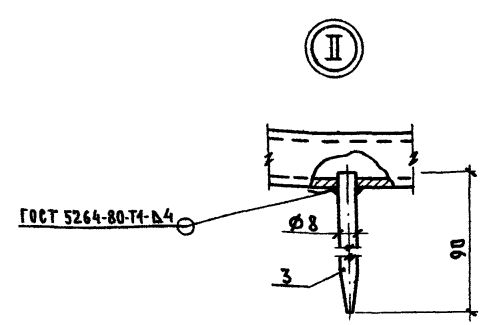

Обозначение	Размеры, мм			Масса, кг
	L	ℓ	ℓ_1	
1.231.9-9.1 2.0	1750	500	125	3,91
-01	2050	500	275	4,53
-02	3050	800	325	6,6

Нач.отд	Некритин		
ГИП	Воскресенский		
Н.контр	Богданович		
Рук.гр.	Осадько		
Ст.инж.	Острейко		

1.231.9-9.1 2.0 СБ

Направляющая НОД-17,5, НОД-20,5, НОД-30,5 Сборочный чертеж

Стадия	Масса	Масштаб
Р	см.табл.	
Лист	Листов 1	

ГИПРОНИИЗДРАВ

Формат А4

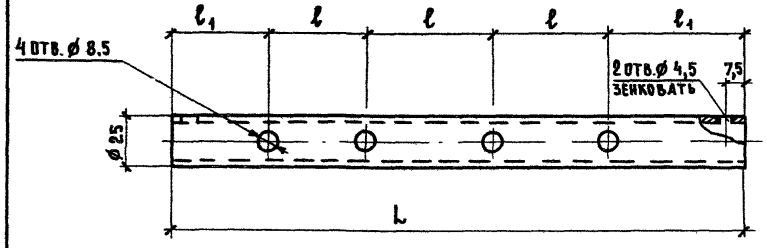

Обозначение	Марка	Размеры, мм			Масса, кг
		L	ℓ	ℓ_1	
1.231.9-9.1 2.1	Т-1	1750	500	425	3,63
-01	Т-2	2050	500	275	4,25
-02	Т-3	3050	800	325	6,32

Нач. отд.	Некритин		
ГИП	Воскресенский		
Н. контр.	Богданович		
Рук. гр.	Осадько		
Ж	Острейко		

1.231.9-9.1 2.1

Труба Т-1; Т-2; Т-3

Стадия	Масса	Масштаб
Р	См. табл.	

Лист | Листов 1

Труба 25×4,0 ГОСТ 8732-78* / Ст.3сп ГОСТ 8731-74*

ГИПРОНИИЗДРАВ

Харова

Формат А4

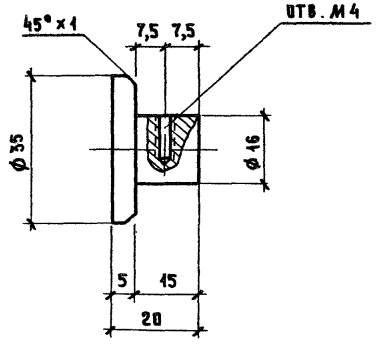

Инв. № подл. | Подпись и дата | Взам. инв. №

Нач. отд.	Некритин		
ГИП	Воскресенский		
Н. контр.	Богданович		
Рук. гр.	Осадько		
Ст. инж.	Острейко		

1.231.9-9.1 2.2

Заглушка

Стадия	Масса	Масштаб
Р	0,067	

Лист | Листов 1

Сплав АД31-Т5 ГОСТ 4784-74*

ГИПРОНИИЗДРАВ

20939 (54)

3 2 86г Жегут

Формат А4

gost.e-ecolog.ru