ТИПОВЫЕ КОНСТРУКЦИИ, ИЗДЕЛИЯ И УЗЛЫ ЗДАНИЙ И СООРУЖЕНИЙ

СЕРИЯ 1.231.8-12

ПЕРЕГОРОДКИ ИЗ ГИПСОВЫХ ПЛИТ ПО ГОСТ 6428-83 ДЛЯ ОБЩЕСТВЕННЫХ ЗДАНИЙ

РАБОЧИЕ ЧЕРТЕЖИ

23486
gost.e-ecolog.ru

ЦЕНТРАЛЬНЫЙ ИНСТИТУТ ТИПОВОГО ПРОЕКТИРОВАНИЯ
ГОССТРОЯ СССР

Москва, А-445, Смольная ул., 22

Сдано в печать VII 1989 года

Заказ № 6760 Тираж 3100 экз.

ТИПОВЫЕ КОНСТРУКЦИИ, ИЗДЕЛИЯ И УЗЛЫ ЗДАНИЙ И СООРУЖЕНИЙ

СЕРИЯ 1.231.8-12

ПЕРЕГОРОДКИ ИЗ ГИПСОВЫХ ПЛИТ ПО ГОСТ 6428-83 ДЛЯ ОБЩЕСТВЕННЫХ ЗДАНИЙ

РАБОЧИЕ ЧЕРТЕЖИ

Разработаны:
ЦНИИП реконструкции городов

Главный инженер института В.И.Носков
Начальник отдела А.Н.Юдицкий

Утверждены Госкомархитектуры письмо № ЭС-7-2880 от 31.07.87.
Введены в действие ЦНИИП реконструкции городов с 01.04.1989 г., приказ № 101 от 16.09.1988 г.

© ЦИТП Госстроя СССР, 1989

Обозначение документа	Наименование	Стр.
I.23I.8-I2-0.00ПЗ	Пояснительная записка	3
I.23I.8-I2-I.00	Пример устройства перегородок типа ПГП-I и ПГП-3 из гипсовых плит 667×500 мм с примыканием к плитам перекрытий	7
I.23I.8-I2-I.I0	Пример устройства перегородок типа ПГП-I и ПГП-3 из гипсовых плит 900×300 мм с примыканием к плитам перекрытий	8
I.23I.8-I2-I.20	Пример устройства перегородок типа ПГП-I и ПГП-3 из гипсовых плит 800×400 мм с примыканием к плитам перекрытий	9
I.23I.8-I2-I.30	Пример устройства перегородок типа ПГП-I и ПГП-3 из гипсовых плит 667×500 мм с примыканием к ригелям	I0
I.23I.8-I2-I.40	Пример устройства перегородок типа ПГП-I и ПГП-3 из гипсовых плит 900×300 мм с примыканием к ригелям	II
I.23I.8-I2-I.50	Пример устройства перегородок типа ПГП-I и ПГП-3 из гипсовых плит 800×400 мм с примыканием к ригелям	I2
I.23I.8-I2-I.0I	Узлы I, II для перегородок типа ПГП-I и ПГП-3	I3
I.23I.8-I2-I.02	Узлы Ш, Ша, Шб для перегородок типа ПГП-I и ПГП-3	I4
I.23I.8-I2-I.03	Узлы Iа, Шв, IУ для перегородок типа ПГП-I и ПГП-3	I5
I.23I.8-I2-I.04	Узлы У, УI, УП для перегородок типа ПГП-I и ПГП-3	I6
I.23I.8-I2-I.05	Узлы УШ, УШа, IX,X для перегородок типа ПГП-I и ПГП-3	I7
I.23I.8-I2-I.06	Узлы XI, XIIа, XII для перегородок типа ПГП-I и ПГП-3	I8
I.23I.8-I2-I.07	Узлы УШб, УШв для перегородок типа ПГП-I	I9
I.23I.8-I2-2.00	Пример устройства перегородок типа ПГП-2 и ПГП-4 из гипсовых плит 667×500 мм с примыканием к плитам перекрытий	20
I.23I.8-I2-2.I0	Пример устройства перегородок типа ПГП-2 и ПГП-4 из гипсовых плит 900×300 мм с примыканием к плитам перекрытий	2I
I.23I.8-I2-2.20	Пример устройства перегородок типа ПГП-2 и ПГП-4 из гипсовых плит 800×400 мм с примыканием к плитам перекрытий	22
I.23I.8-I2-2.30	Пример устройства перегородок типа ПГП-2 и ПГП-4 из гипсовых плит 667×500 мм с примыканием к ригелям	23
I.23I.8-I2-2.40	Пример устройства перегородок типа ПГП-2 и ПГП-4 из гипсовых плит 900×300 мм с примыканием к ригелям	24
I.23I.8-I2-2.50	Пример устройства перегородок типа ПГП-2 и ПГП-4 из гипсовых плит 800×400 мм с примыканием к ригелям	25
I.23I.8-I2-2.0I	Узлы I, II для перегородок типа ПГП-2 и ПГП-4	26
I.23I.8-I2-2.02	Узлы Ш, IУ для перегородок типа ПГП-2 и ПГП-4	27
I.23I.8-I2-2.03	Узлы У...УП для перегородок типа ПГП-2 и ПГП-4	28
I.23I.8-I2-2.04	Узлы Уа; Уб; УШ для перегородок типа ПГП-2 и ПГП-4	29
I.23I.8-I2-2.05	Узлы IX, X для перегородок типа ПГП-2 и ПГП-4	30
I.23I.8-I2-2.06	Узел Ув для перегородок типа ПГП-2 и ПГП-4	3I
I.23I.8-I2-3.00	Примеры установки анкерных изделий	32
I.23I.8-I2-4.00	Крючок	33
I.23I.8-I2-5.00	Дюбель разжимной	
I.23I.8-I2-6.00	Соединительные изделия МС-I и МС-2	34
I.23I.8-I2-7.00	Холодногнутый профиль	
I.23I.8-I2-8.00	Соединительное изделие МС-3	35
I.23I.8-I2-9.00	Номенклатура пазогребневых гипсовых плит по ГОСТ 6428-83	36

			1.231.8-12-0.00
			Содержание
Нач отд	Юдицкий		Стадия: Р; Лист: ; Листов: 1
Н контр	Пельтихина		ЦНИИП реконструкции городов
ГИП	Лыков		

Взам инв №

Подпись и дата

Инв №

I. Общая часть

Альбом содержит перечень типов перегородок, монтажные узлы, комплектующие элементы и детали, рекомендации по заделке швов и методам отделки лицевых поверхностей.

Расход материалов на I $м^2$ перегородки и типы перегородок см. таблицу (докум. 0.00ПЗ, лист 3,4).

2. Область применения

Перегородки из пазогребневых плит предназначены для применения в проектах общественных зданий по серии I.020-I/83 и серии I.090.I-I, с высотами этажей разными 2,8; 3,3; 3,6; 4,2 м.

Перегородки следует применять в помещениях с нормальным температурно-влажностным режимом в соответствии со СНиП П-3-79**, в зданиях с неагрессивной средой. Согласно СНиП 2.0I.02-85 "Противопожарные нормы" гипсовые перегородки толщиной 80 мм имеют предел огнестойкости 2,2 часа; толщиной I00 мм - 2,7 часа. Предел распространения огня 0 см.

Индекс изоляции воздушного шума в пределах от $У_в$ = 39 дБ до $У_в$ = 50 дБ см. таблицу (докум. 0.00ПЗ, лист 3,4).

3. Технические характеристики перегородок

Перегородки выполняются из гипсовых пазогребневых плит по ГОСТ 6428-83 (см. докум.-9.00).

Пазогребневые плиты имеют пазы и гребни на продольных и поперечных гранях. Размер плит: 667х500 мм; 900х300 мм; 800х400 мм, толщиной 80 и I00 мм. Плотность плит в пределах от II00 до I350 $кг/м^3$.

Плиты устанавливаются с перевязкой швов на гипсовом клее с толщиной шва равной I мм. Применяемый состав клея для монтажа плит перегородок должен обеспечивать предел прочности на растяжение при изгибе не менее 8 $кгс/см^2$. Предел прочности на отрыв не менее 2 $кгс/см^2$.

Состав клея принят по рецептуре ВНИИСтром им.П.П.Будникова.

Сухая клеевая смесь, предназначенная для сборки гипсовых перегородочных плит, имеет следующий состав, % по массе:

вяжущее гипсовое Г4...Г6,(ГОСТ I25-79) - 94,8,

карбоксиметилцеллюлоза марки 75/400 (ОСТ 6-05-386-73) - 3,

натрия триполифосфат (ГОСТ I3493-86) - 0,2,

лигносульфонаты технические твердые (ОСТ I3-I83-83) - 2.

Водогипсовое отношение В/Г = 06-07.

Приготовление сухой клеевой смеси осуществляют путем помола в вибромельнице в течение 5-7 минут.

Для приготовления клея в сухую клеевую смесь добавляют воду непосредственно на рабочем месте перед началом сборочных работ. Приготовленный клей должен иметь сметанообразную консистенцию. Клей сохраняет жизнеспособность в течение 4 часов.

Перегородки крепятся к несущим и ограждающим конструкциям оцинкованными стальными соединительными изделиями (докум.-6.00;-7.00; -8.00). Соединительные изделия крепятся к гипсовым плитам оцинкованными гвоздями 2х40 мм по ГОСТ 4028-63*, или шурупами 3х30 мм по ГОСТ II45-80*, к ограждающим и несущим конструкциям - дюбелями ДГП по ТУ I4-4-I23I-83 или пластмассовыми разжимными дюбелями по ТУ 36-94I-79Е. Над дверными проемами шириной свыше 800 мм устанавливаются стальные "У"-образные элементы (перемычки) с запуском их в пазы плит на 200мм или уголки по ГОСТ 8509-86.

Угловые соединения выполняются с обязательной перевязкой швов. Стыки перегородок с плитами перекрытий заполняются минеральной ватой и зачеканиваются гипсовым раствором.

				1.231.8-12-0.00ПЗ		
Нач.отд.	Юдицкий			Пояснительная записка	Стадия: Р	Лист: 1	Листов: Ч
Н.контр.	Пельтихина				ЦНИИП РЕКОНСТРУКЦИИ ГОРОДОВ	
ГИП	Лыков					
РГИ	Гунина					

Инв.№ подл. | Подпись и дата | Взам.инв.№

Для отделки поверхностей перегородок можно применять: клеевые, водоэмульсионные краски, эмали, синтетические краски, обои, облицовочные керамические плитки, пленки декоративные отделочные самоклеющиеся ПДСО по ГОСТ 24944-81.

Полимерные и синтетические материалы для отделки перегородок должны быть из числа разрешенных для применения в строительстве Министерством здравоохранения СССР.

В процессе эксплуатации перегородок возникает необходимость в креплении к ним различного оборудования и предметов интерьера, которые навешиваются на анкерные изделия. Анкерные изделия и пример их установки см. докум. -3.00;-4.00;-5.00.

4. Указания по монтажу

Устройство перегородок из гипсовых плит производится по окончанию монтажа несущих и ограждающих конструкций зданий и до устройства пола с соблюдением требований СНиП Ш-16-80 и СНиП Ш-4-80, в следующей последовательности:

по плитам перекрытий по периметру перегородок укладывается выравнивающая стяжка, толщина стяжки должна соответствовать проектным размерам;

по стяжке на гипсовом растворе устанавливаются плиты перегородок таким образом, чтобы продольные грани с гребнем оказались наверху;

устанавливаются соединительные изделия, крепящие плиты к стенам или каркасу здания;

на верхние грани плит наносится гипсовый клей и устанавливается следующий ряд плит с одновременным заполнением гипсовым клеем вертикальных стыков;

клей, выделившийся из стыков плит при их установке, следует подрезать и заглаживать шпателем или штукатурной лопаткой;

плиты, примыкающие к ограждающим и несущим конструкциям, обрезаются в соответствии с конфигурацией элементов конструкций;

резку плит в построечных условиях на доборные и нестандартные элементы следует производить механизированным инструментом на столе, имеющем отсос гипсовой пыли;

стыки перегородок с перекрытиями зачеканиваются минеральной ватой и шпатлюются гипсовым раствором с проклейкой бумажной или тканевой лентой;

стыки перегородок с ограждающими и несущими конструкциями, а также стыки в узлах пересечений и сопряжений зачеканиваются гипсовым раствором и шпатлюются с проклейкой бумажной или тканевой лентой;

электропроводка и слаботочные устройства прокладываются в штрабах и зашпатлевываются гипсовой шпатлевкой;

выполнение отделочного наружного слоя (моющиеся обои, синтетические пленки, бумажные обои, покраска) выполняются после подготовки поверхностей перегородки (удаление натеков гипсового клея, шпатлевки сколов и вмятин, окончательной зачистки);

по окончании отделочных работ устанавливается электротехнический плинтус по ГОСТ 19111-77 или деревянный по ГОСТ 8242-75.

5. Транспортировка и хранение гипсовых плит

Транспортировку следует производить в специальных контейнерах, исключающих механические повреждения изделий и атмосферные воздействия, в соответствии с ГОСТ 21929-76. Погрузка и разгрузка плит должна осуществляться специальными приспособлениями для захвата. Хранить гипсовые плиты следует в закрытых помещениях или под навесом надежно защищенном от воздействия влаги. Плиты на постройку должны поставляться в комплекте с крепежными деталями, штукатурным и шпатлевочным гипсом и гипсовым клеем.

Расшифровка типа перегородок:

ПГП-1; ПГП-2; ПГП-2м; ПГП-3; ПГП-4; ПГП-4м

ПГП - гипсовая пазогребневая перегородка;

1 - перегородка толщиной 80 мм; 2 - двухслойная перегородка толщиной 200 мм; 3 - перегородка толщиной 100 мм; 4 - двухслойная перегородка толщиной 240 мм; м - наличие минераловатного слоя (ГОСТ 9573-82, ГОСТ 21880-86)

Номенклатура перегородок и расход основных материалов

Таблица

Тип перегородки	Эскиз	Толщина перегородки, мм	Высота этажа, мм	Индекс изоляции воздушного шума, $J_в$, дБ	Расход материалов на 1м² перегородки: плиты гипсовые, м²	гипсовый клей, кг	бумажная лента, м	дюбель-гвоздь, кг	металл, кг	гвозди 2×40, кг	гипсовая шпатлевка, кг	минераловатная плита (маты), м³	Масса 1м² перегородки, кг
ПГП-1	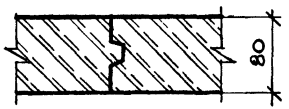	80	2800	39	1,0	0,62	0,80	0,0057	0,016	0,0016	0,06	—	97,0
			3300				0,67	0,0047	0,014	0,0013	0,05		
			3900				0,56	0,0040	0,011	0,0011	0,04		
			4200				0,51	0,0037	0,010	0,0010	0,04		
ПГП-2	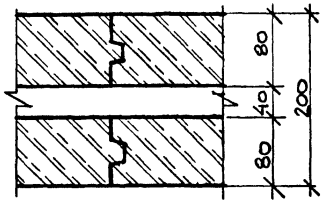	200	2800	47	2,0	1,00	0,80	0,0114	0,032	0,0032	0,06	—	193,0
			3300				0,67	0,0095	0,028	0,0026	0,05		
			3900				0,56	0,0080	0,022	0,0022	0,04		
			4200				0,51	0,0074	0,020	0,0020	0,04		
ПГП-2м	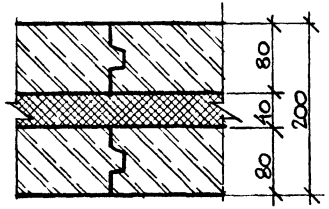	200	2800	49	2,0	1,00	0,80	0,0114	0,032	0,0032	0,06	0,05	200,0
			3300				0,67	0,0095	0,028	0,0026	0,05		
			3900				0,56	0,0080	0,022	0,0022	0,04		
			4200				0,51	0,0074	0,020	0,0020	0,04		

Инв № подл. | Подпись и дата | Взам. инв. №

23486 6

Продолжение табл.

Тип перегородки	Эскиз	Толщина перегородки, мм	Высота этажа, мм	Индекс изоляции воздушного шума, $I_в$, дБ	Расход материалов на 1 м² перегородки: плиты гипсовые, м²	гипсовый клей, кг	бумажная лента, м	дюбель-гвоздь, кг	металл, кг	гвозди 2×40, кг	гипсовая шпатлевка, кг	минераловатная плита (маты), м³	Масса 1 м² перегородки, кг
ПГП-3	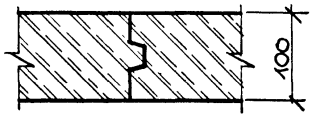	100	2800	41	1,0	0,76	0,80	0,0057	0,016	0,0016	0,06	—	121,0
			3300				0,67	0,0047	0,014	0,0013	0,05		
			3900				0,56	0,0040	0,011	0,0011	0,04		
			4200				0,51	0,0037	0,010	0,0010	0,04		
ПГП-4	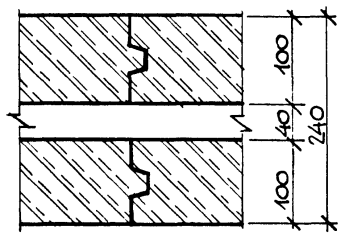	240	2800	48	2,0	1,15	0,80	0,0114	0,032	0,0032	0,06	—	241,0
			3300				0,67	0,0095	0,028	0,0026	0,05		
			3900				0,56	0,0080	0,022	0,0022	0,04		
			4200				0,51	0,0074	0,020	0,0020	0,04		
ПГП-4м	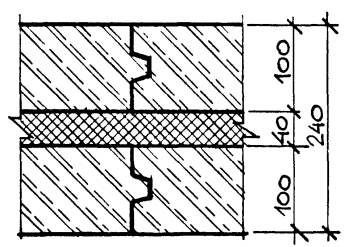	240	2800	50	2,0	1,15	0,80	0,0114	0,032	0,0032	0,06	0,05	248,0
			3300				0,67	0,0095	0,028	0,0026	0,05		
			3900				0,56	0,0080	0,022	0,0022	0,04		
			4200				0,51	0,0074	0,020	0,0020	0,04		

Марки гипсовых плит см. докум. – 9.00

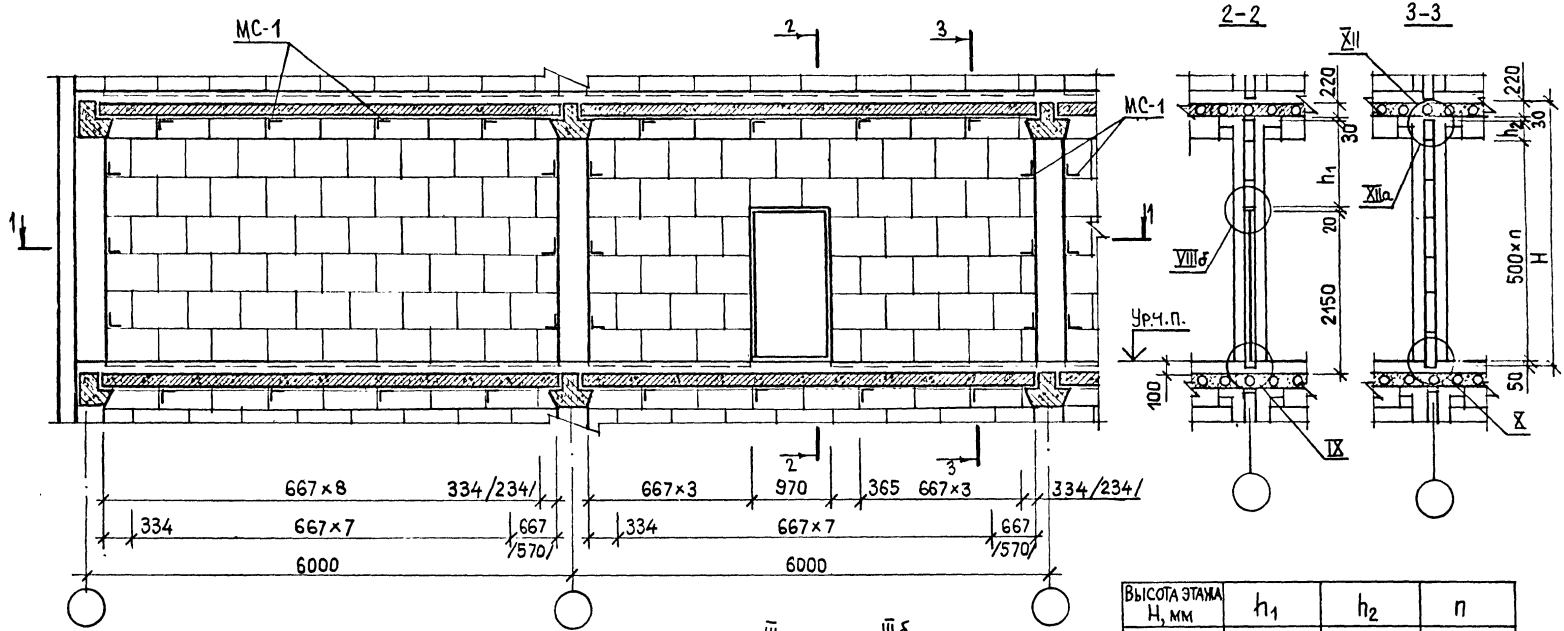

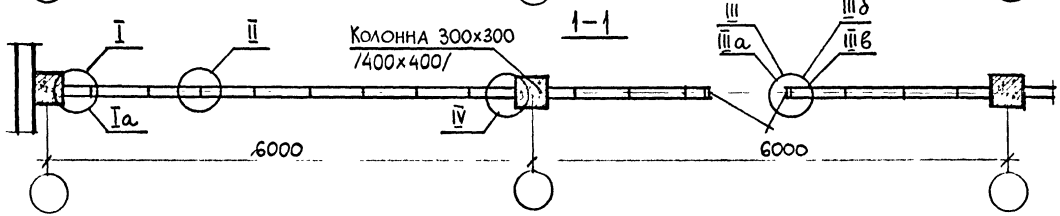

Высота этажа H, мм	h_1	h_2	n
2800	380	–	5
3300	880	–	6
3600	1180	300	6
4200	1780	400	7

Размеры в скобках относятся к каркасу с колоннами 400×400 мм;
Узлы, замаркированные на листе, см. докум. 1.01... 1.07.

Вариант плана перегородок

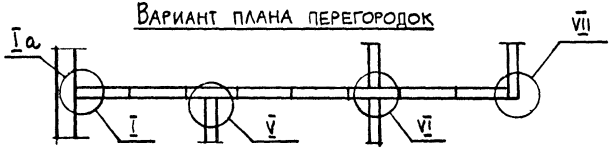

Нач.отд.	Юдицкий	
Н.контр	Пельтихина	
Г.И.П	Лыков	
Рук.гр.инж	Гунина	
Архитект	Никитина	

1.231.8-12-1.00

Пример устройства перегородок типа ПГП-1 и ПГП-3 из гипсовых плит 667×500мм с примыканием к плитам перекрытий

Стадия	Лист	Листов
Р		1

ЦНИИП реконструкции городов

Инв.№ подл. | Подпись и дата | Взам.инв.№

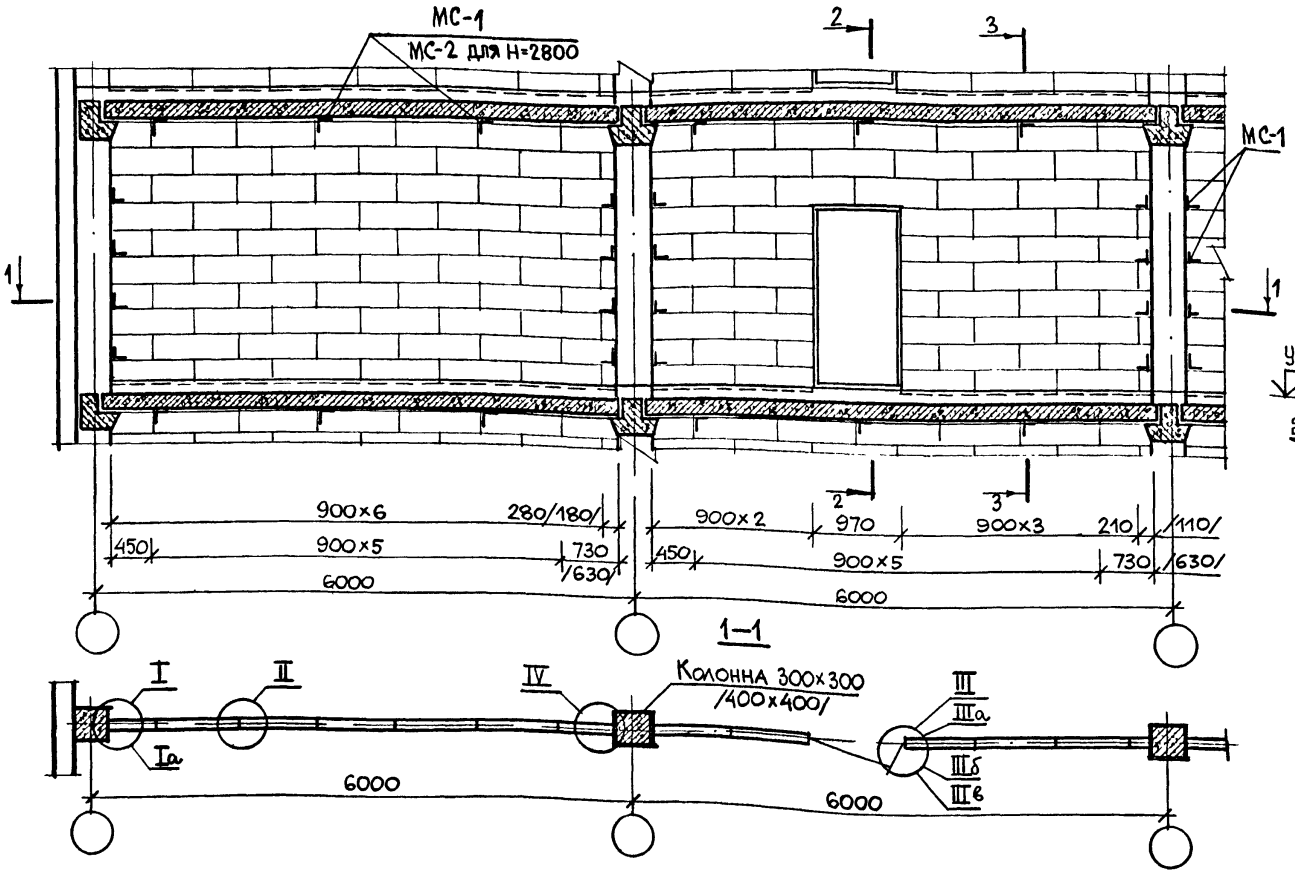

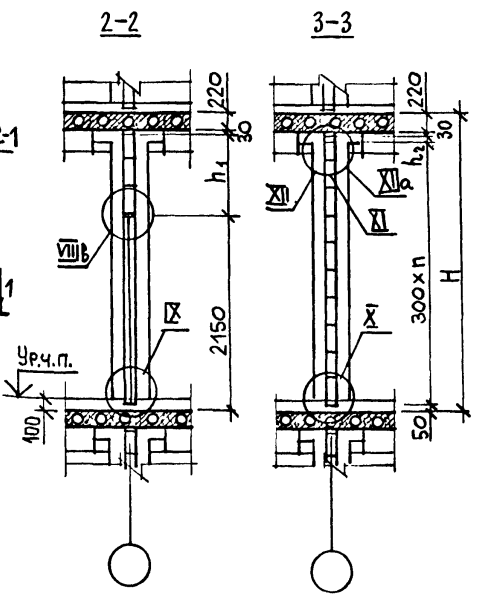

Высота этажа H, мм	h_1	h_2	n
2800	400	100	8
3300	900	–	10
3600	1200	–	11
4200	1800	–	13

Размеры в скобках относятся к каркасу с колоннами 400×400 мм; Узлы, замаркированные на листе, см. докум. 1.01 ... 1.07.

Вариант плана перегородок

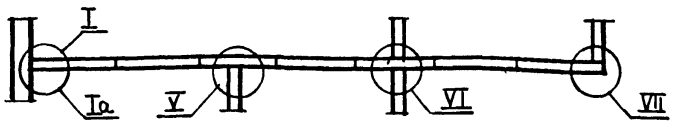

Нач.отд	Юдицкий		
Н.контр	Пельтихина		
ГИП	Лыков		
Рук гр. инж	Гунина А		
Архитект	Никитина		

Пример устройства перегородок типа ПГП-1 и ПГП-3 из гипсовых плит 900×300 мм с примыканием к плитам перекрытий

1.231.8-12-1.10

Стадия	Лист	Листов
Р		1

ЦНИИП реконструкции городов

Инв. № подл. | Подпись и дата | Взам. инв. №

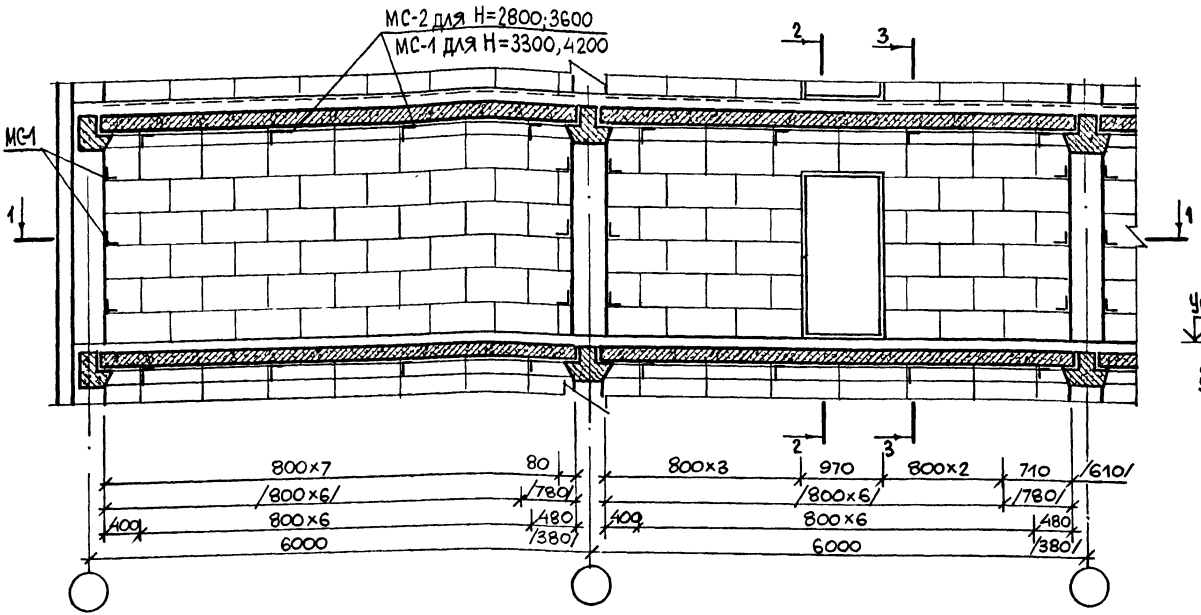

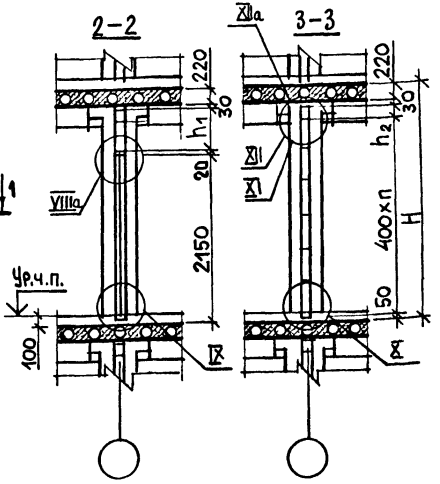

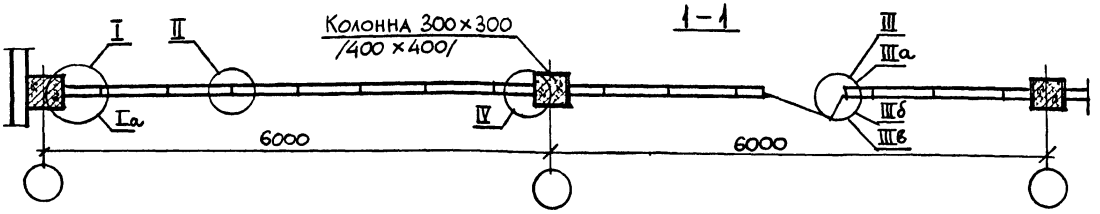

Высота этажа H, мм	h_1	h_2	n
2800	380	100	6
3300	880	200	7
3600	1180	100	8
4200	1780	300	9

Размеры в скобках относятся к каркасу с колоннами 400×400мм
Узлы, замаркированные на листе см. докум. 1.01...1.06.

Вариант плана перегородок

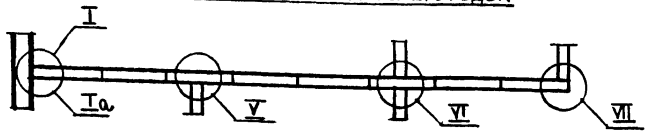

Нач.отд.	Юдицкий	
Н.контр.	Пельтихина	
ГИП	Лыков	
Рук.группы	Гунина	
Архитект.	Никитина	

1.231.8-12-1.20

Пример устройства перегородок типа ПГП-1 и ПГП-3 из гипсовых плит 800×400мм с примыканием к плитам перекрытий

Стадия	Лист	Листов
Р		1

ЦНИИП реконструкции городов

23486 10

Инв.№ подл. | Подпись и дата | Взам.инв.№

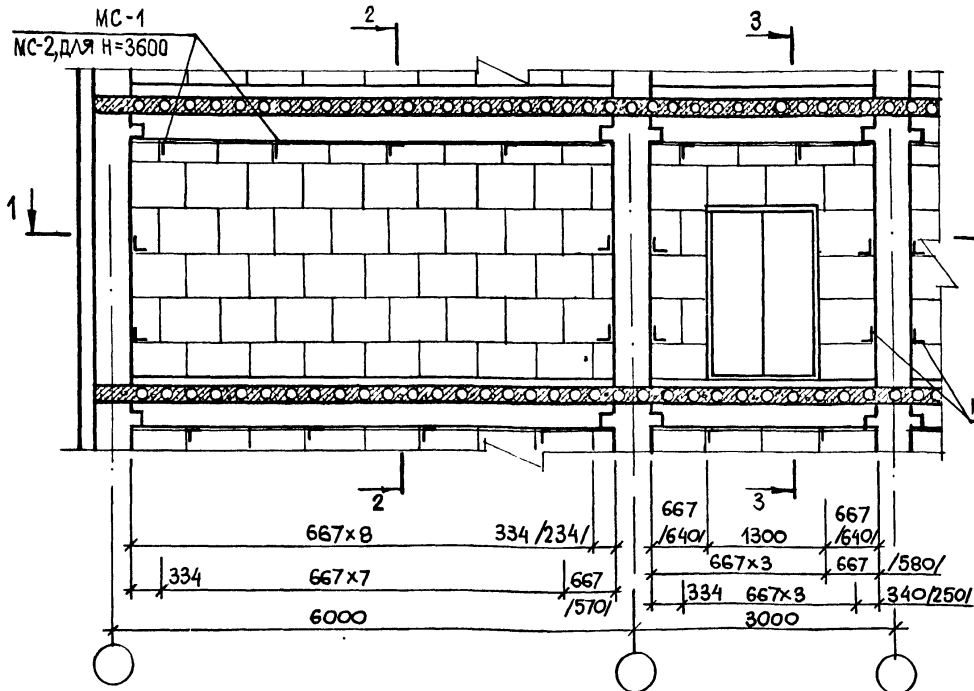

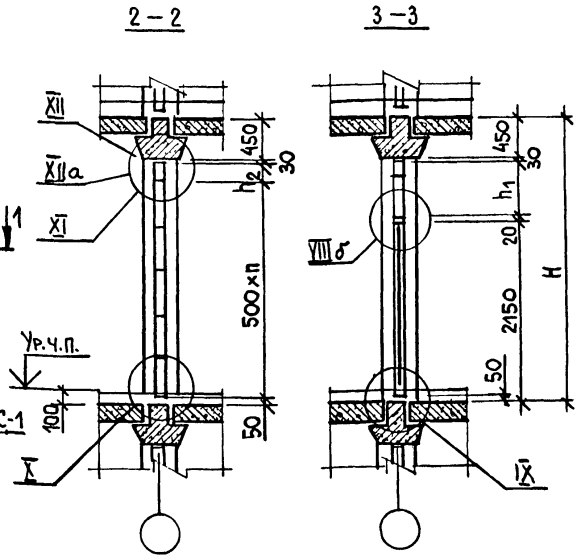

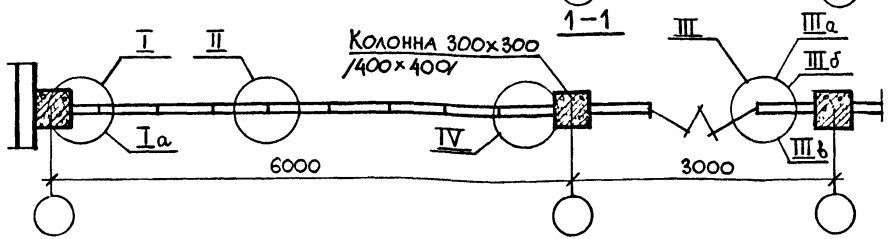

Высота этажа H, мм	h_1	h_2	n
2800	150	270	4
3300	650	270	5
3600	950	70	6
4200	1550	170	7

Размеры в скобках относятся к каркасу с колоннами 400×400 мм.
Узлы, замаркированные на листе см. докум. 1.01 ... 1.07.

Вариант плана перегородок



Нач.отд	Юдицкий	
Н.контр.	Пельтихина	
ГИП	Лыков	
Вед.инж	Гунина	
Архитект	Никитина	

1.231.8-12-1.30

Пример устройства перегородок типа ПГП-1 и ПГП-3 из гипсовых плит 667×500 мм с примыканием к ригелям

Стадия	Лист	Листов
Р		1

ЦНИИП реконструкции городов

Инв.№ | Взам.инв.№ | Подпись и дата

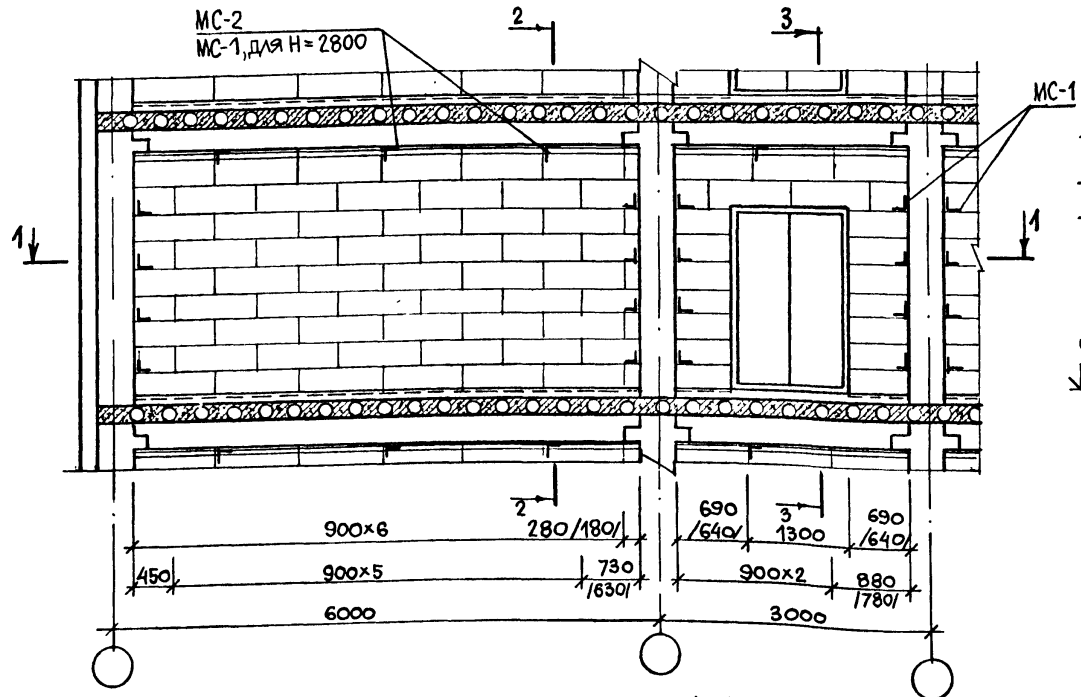

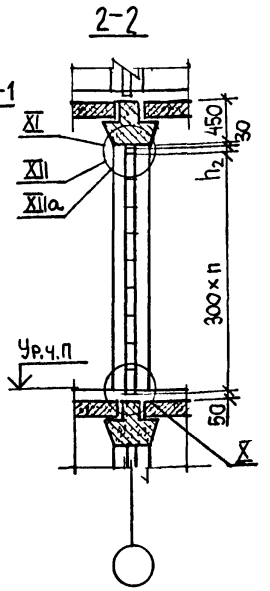

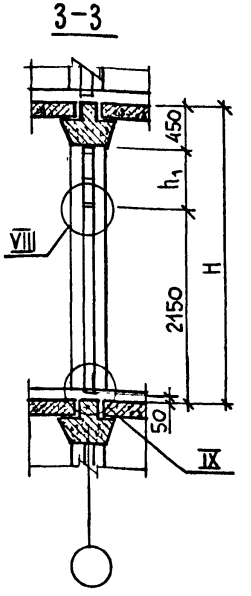

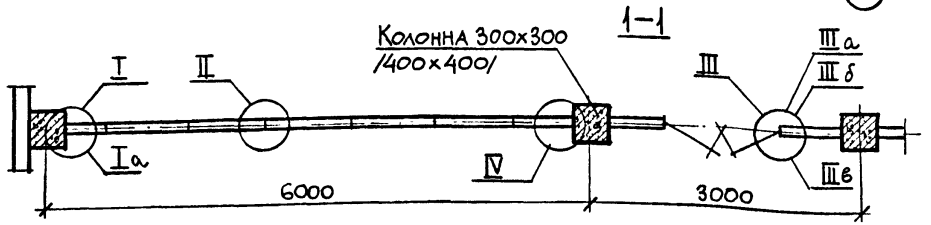

Высота этажа H, мм	h_1	h_2	n
2800	200	170	7
3300	700	70	9
3600	1000	70	10
4200	1600	70	12

Размеры в скобках относятся к каркасу с колоннами 400×400 мм
Узлы, замаркированные на листе см. докум. 1.01 ... 1.06.

Вариант плана перегородок

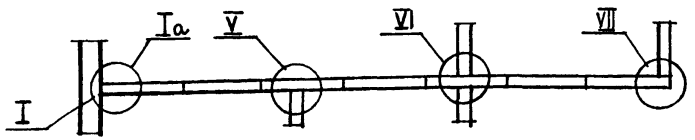

Нач.отд.	Юдицкий		
Н. контр.	Пельтихина		
ГИП	Лыков		
Рук.гр инж	Гунина		
Архитект	Никитина		

1.231.8-12-1.40

Пример устройства перегородок типа ПГП-1 и ПГП-3 из гипсовых плит 900×300 мм с примыканием к ригелям

Стадия	Лист	Листов
Р		1

ЦНИИП реконструкции городов

23486 12

Инв № подл. | Подпись и дата | Взам. инв. №

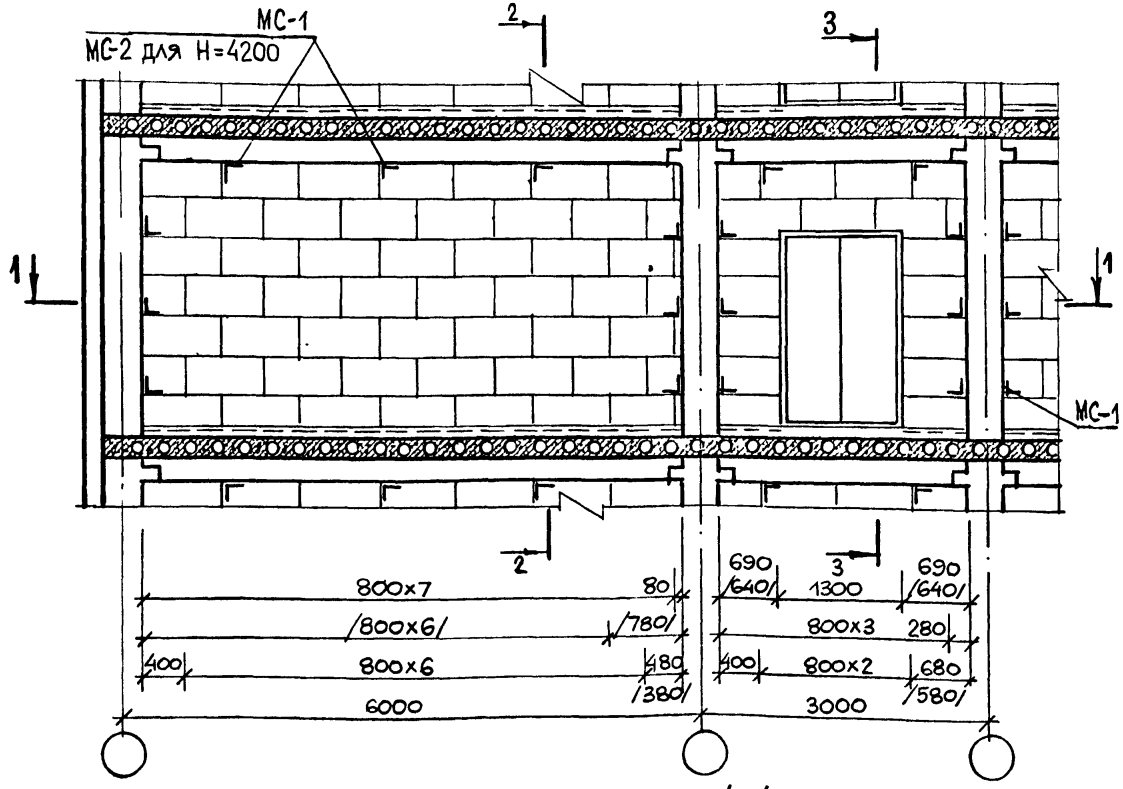

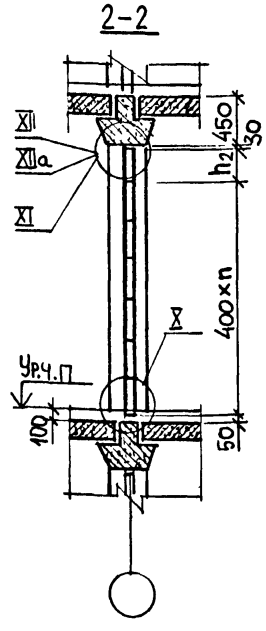

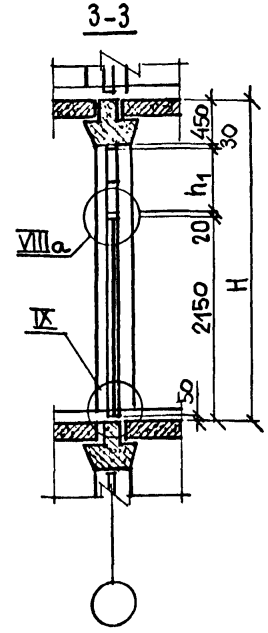

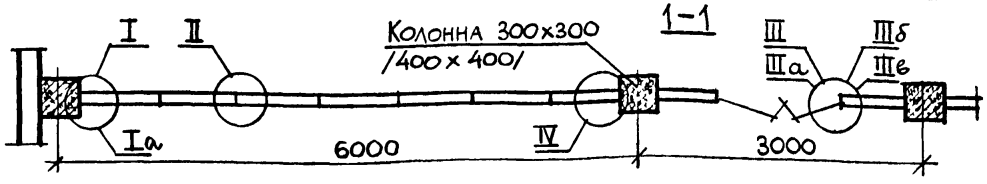

Высота этажа H, мм	h_1	h_2	n
2800	180	270	5
3300	680	370	6
3600	980	270	7
4200	1580	70	9

Размеры в скобках относятся к каркасу с колоннами 400×400 мм.
Узлы, замаркированные на листе см. докум. 1.01 ... 1.06

Вариант плана перегородок

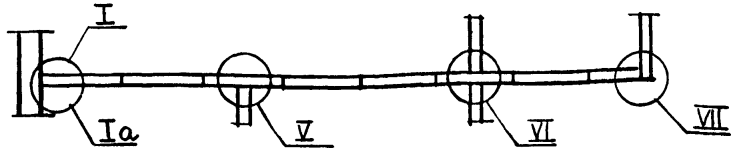

Нач.отд	Юдицкий		
Н.контр.	Пельтихина		
ГИП	Лыков		
Рук.гр.инж.	Гунина		
Архитект	Никитина		

1.231.8-12-1.50

Пример устройства перегородок типа ПГП-1 и ПГП-3 из гипсовых плит 800×400 мм с примыканием к ригелям

Стадия	Лист	Листов
Р		1

ЦНИИП реконструкции городов

Инв. № | Взам. инв. № | Подпись и дата

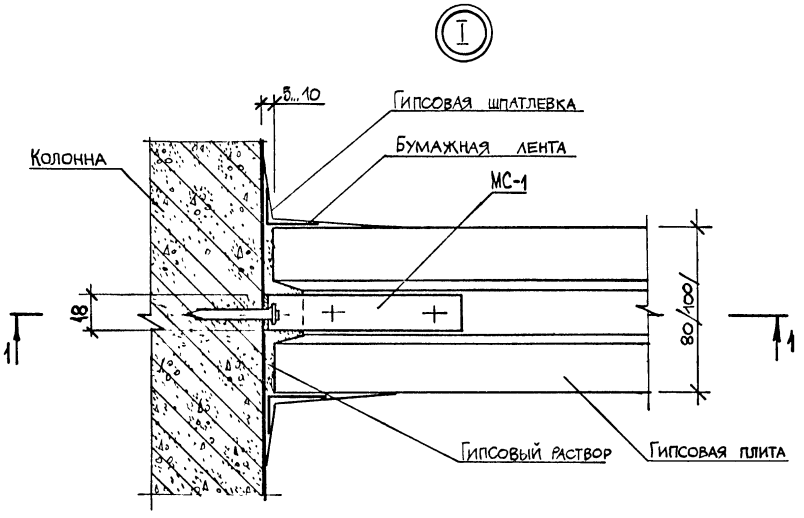

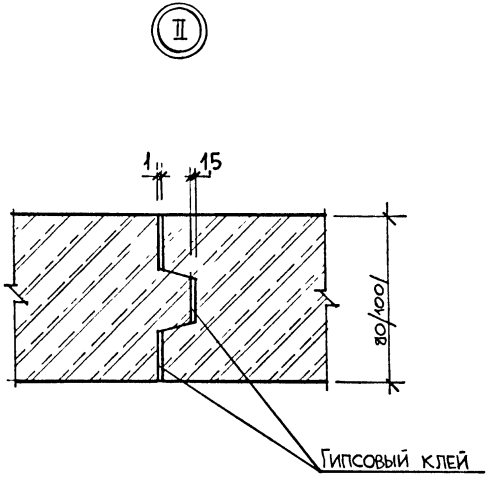

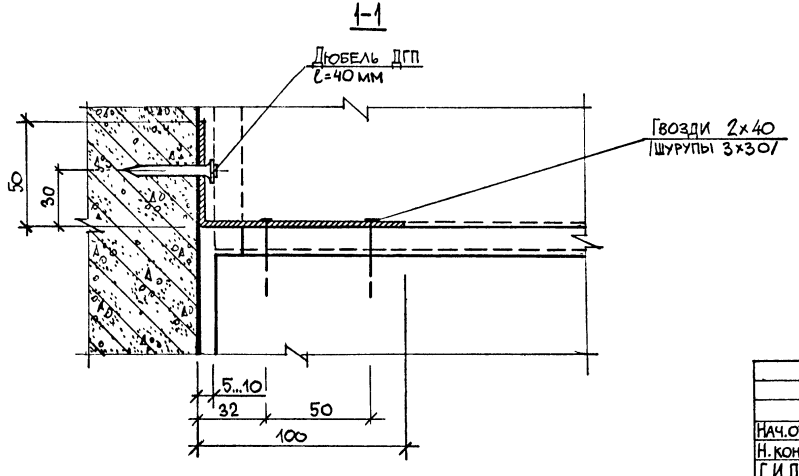

Размеры в скобках относятся к перегородкам типа ПГП-3.

				1.231.8-12-1.01		
Нач.отд.	Юдицкий			Узлы I; II для перегородок типа ПГП-1 и ПГП-3	Стадия	Лист	Листов
Н.контр.	Пельтихина				Р		1
ГИП	Лыков				ЦНИИП реконструкции городов		
Рук.гр.инж.	Гунина						
Архитект.	Никитина						

Инв. № подл. | Подпись и дата | Взам. инв. №

III

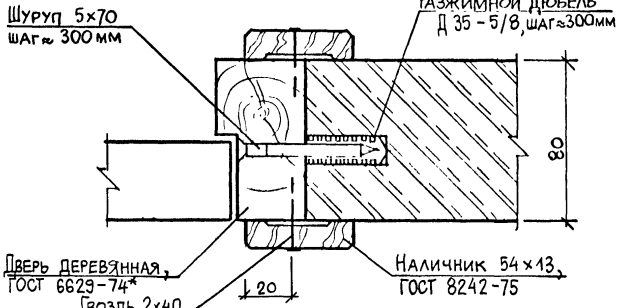

IIIа

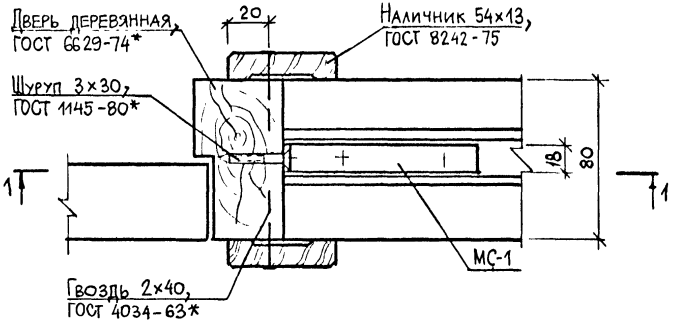

IIIб

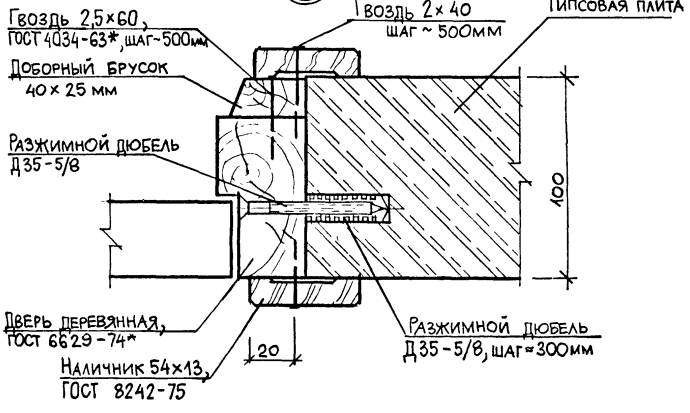

1-1

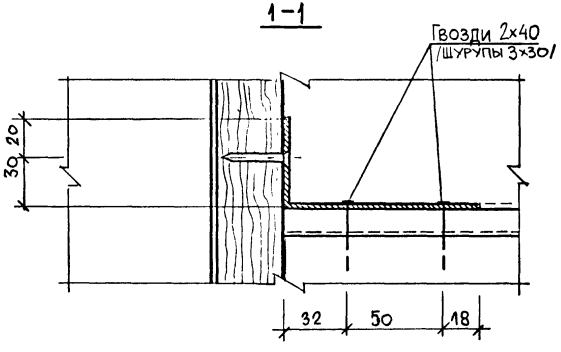

Нач отд	Юдицкий		
Н. контр	Пельтихина		
ГИП	Лыков		
Рук гр инж	Гунина		
Архитект	Никитина		

1.231.8-12-1.02

Узлы III, IIIа, IIIб для перегородок типа ПГП-1 и ПГП-3

Стадия	Лист	Листов
Р		1

ЦНИИП реконструкции городов

Инв № подл. | Подпись и дата | Взам. инв. №

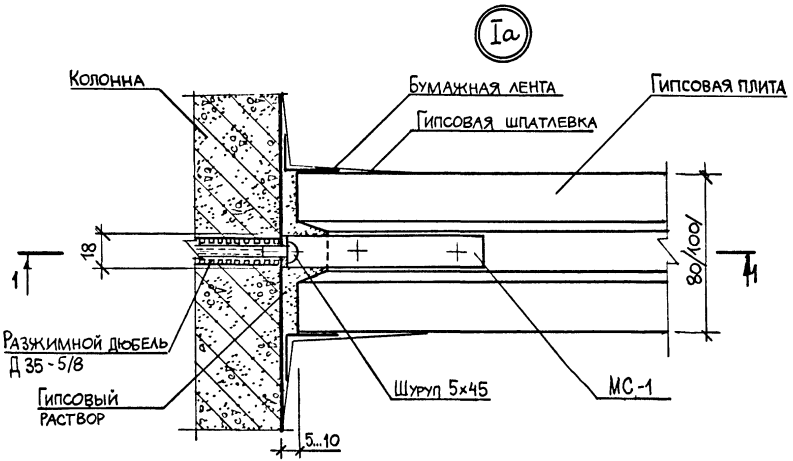

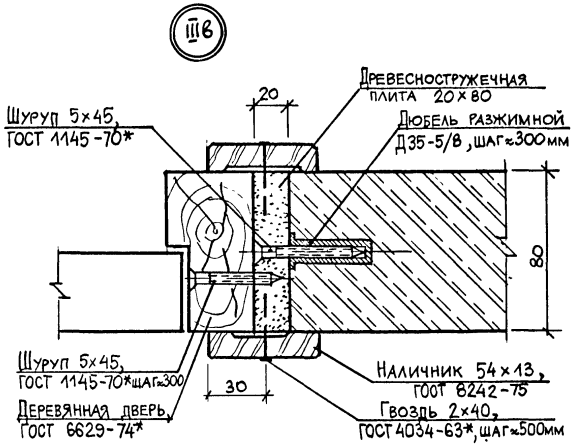

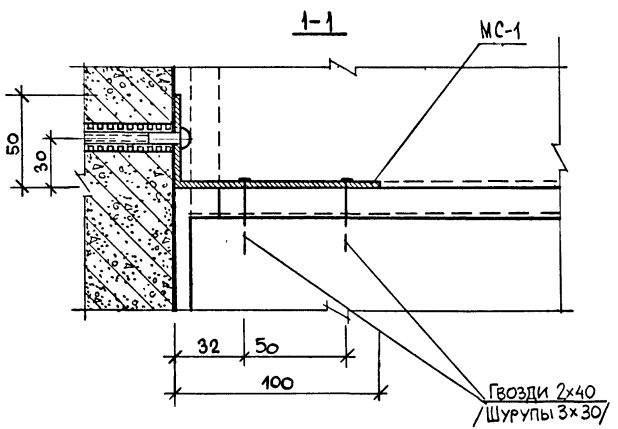

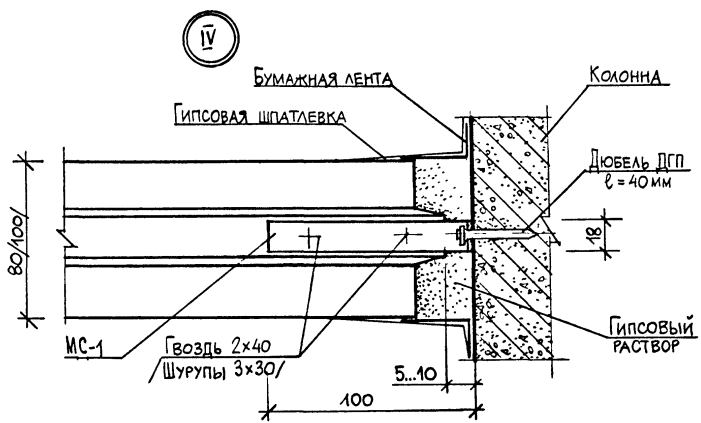

Размеры в скобках относятся к перегородкам типа ПГП-3.

			1.231.8-12-1.03
Нач отд	Юдицкий		
Н.контр	Пельтихина		Узлы Iа, IIIв, IV для перегородок типа ПГП-1 и ПГП-3
ГИП	Лыков		Стадия: Р; Лист: ; Листов: 1
Рук гр инж	Гунина		ЦНИИП реконструкции городов
Архитект	Никитина		

Инв. № подл. | Подпись и дата | Взам. инв. №

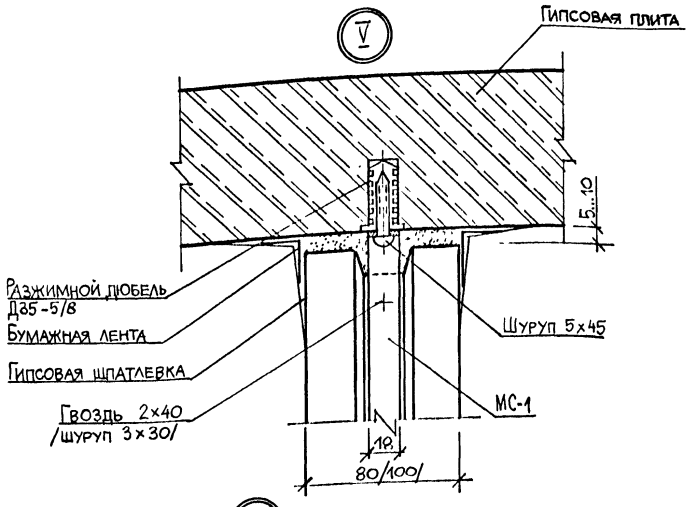

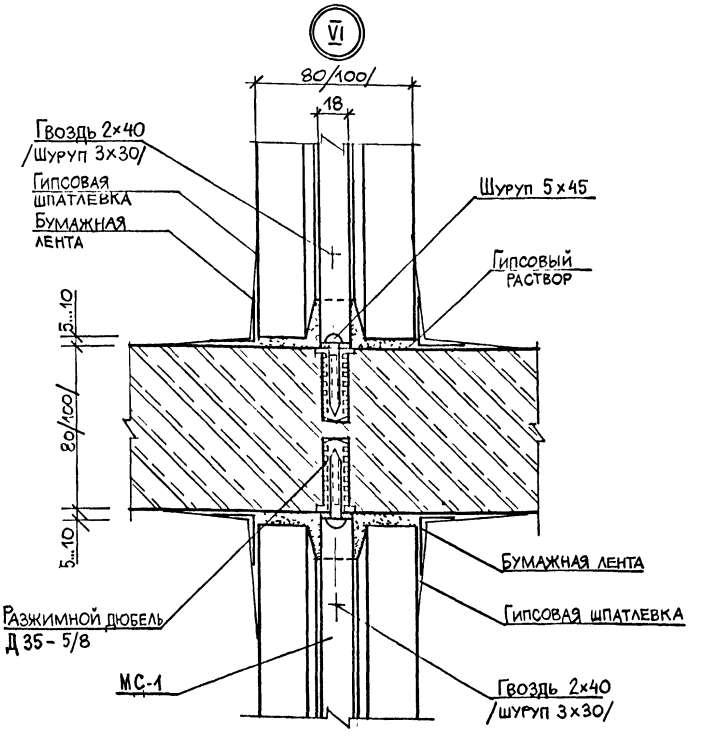

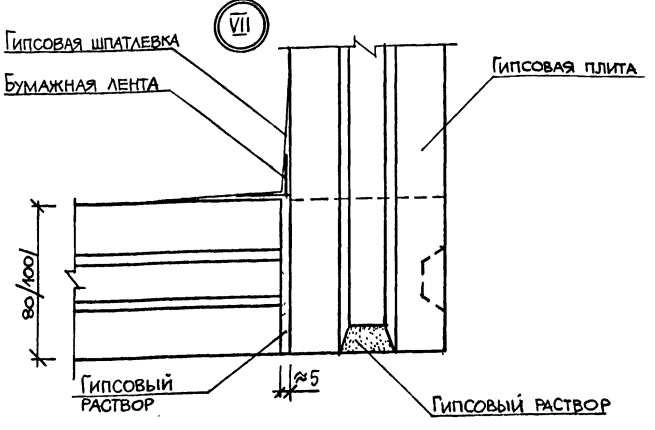

Размеры в скобках относятся к перегородкам типа ПГП-3.

Нач.отд.	Юдицкий		
Н.контр.	Пельтихина		
ГИП	Лыков		
Рук.гр.инж.	Гунина		
Архитект.	Никитина		

1.231.8-12-1.04

Узлы V, VI, VII для перегородок типа ПГП-1 и ПГП-3

Стадия	Лист	Листов
Р		1

ЦНИИП реконструкции городов

Инв.№ подл. | Подпись и дата | Взам.инв.№

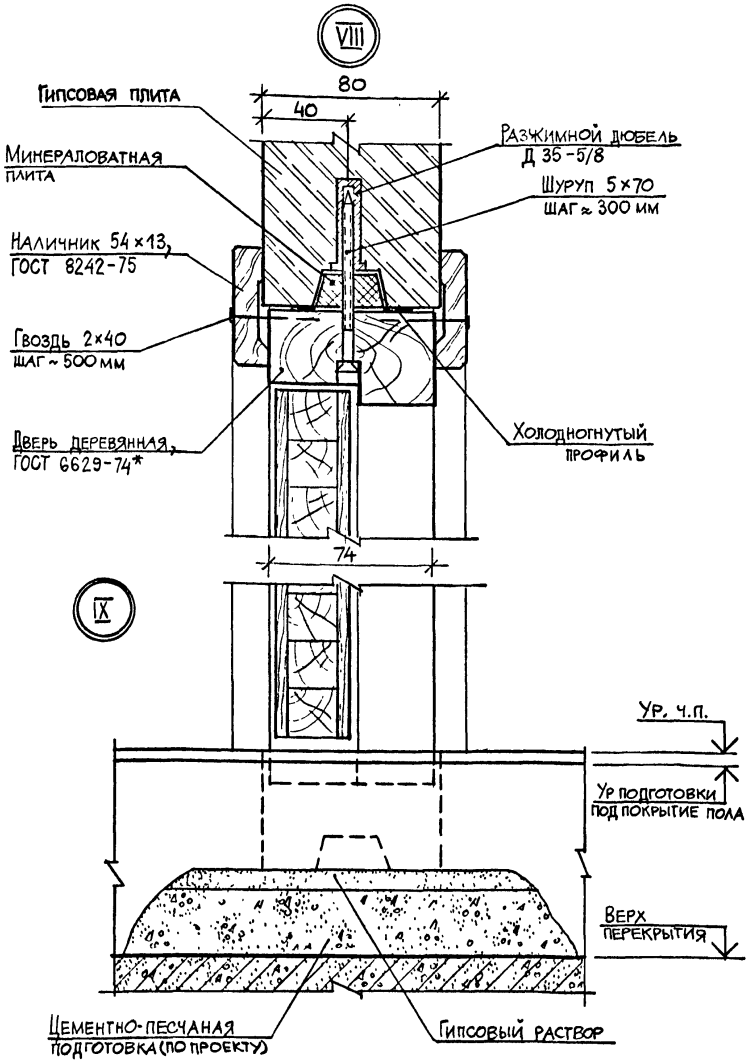

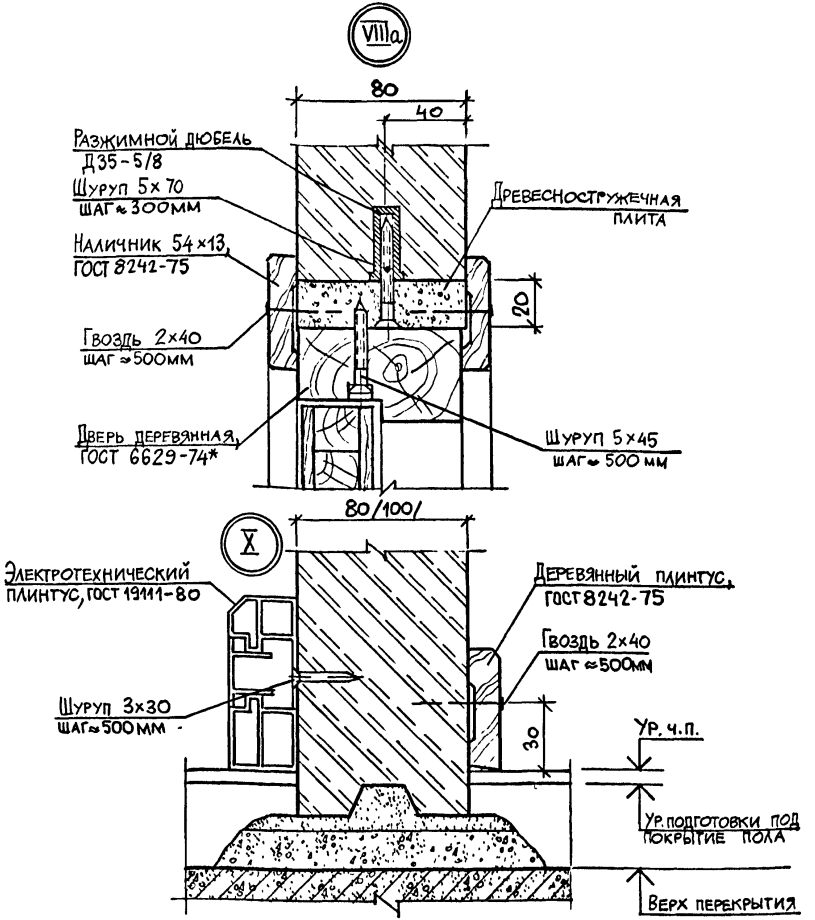

Размер в скобках относится к перегородкам типа ПГП-3.

Нач.отд.	Юдицкий		
Н.контр.	Пельтихина		
ГИП	Лыков		
Вук.группа	Гунина		
Архитект	Никитина		

1.231.8-12-1.05

Узлы VIII, VIIIa, IX, X для перегородок типа ПГП-1 и ПГП-3

Стадия	Лист	Листов
Р		1

ЦНИИП реконструкции городов

Инв. № подл. | Подпись и дата | Взам. инв. №

Формат А3

XI

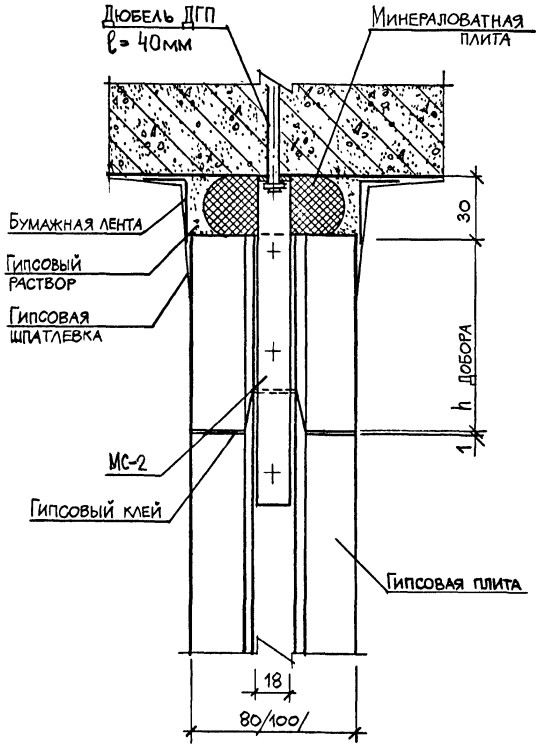

XIIa

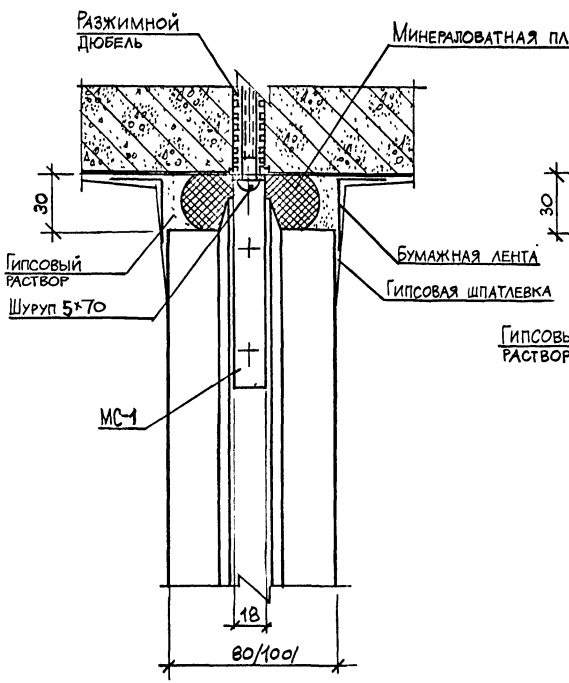

XII

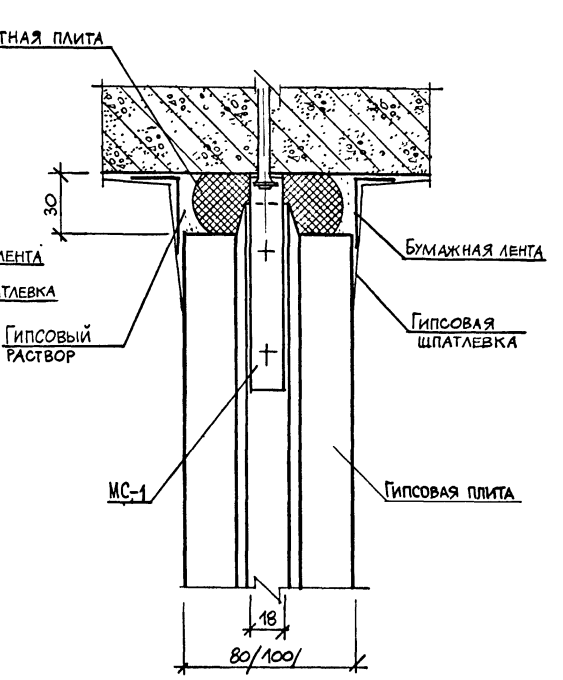

Размеры в скобках относятся к перегородкам типа ПГП-3.

Нач отд	Юдицкий		
Н.контр	Пельтихина		
ГИП	Лыков		
Рук гр инж	Гунина		
Архитект	Никитина		

1.231.8-12-1.06

Узлы XI, XIIa, XII для перегородок типа ПГП-1 и ПГП-3

Стадия	Лист	Листов
Р		1

ЦНИИП реконструкции городов

Инв. № | Подп. и дата | Взам. инв. №

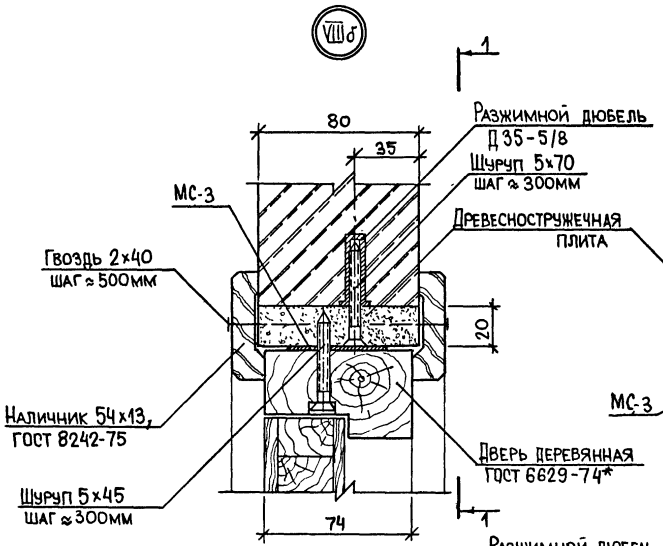

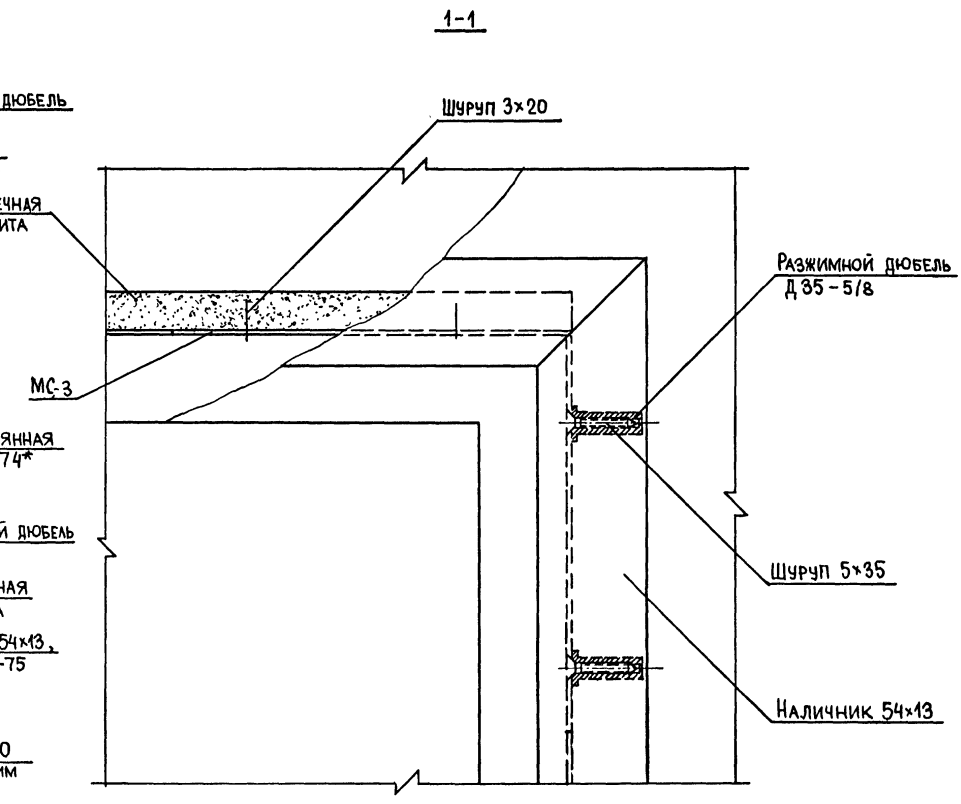

Нач отд	Юдицкий		
Н.контр.	Пельтихина		
ГИП	Лыков		
Рук.группы	Гунина		
Архитек.	Никитина		

1.231.8-12-1.07

Узлы VIIIб; VIIIв для перегородок типа ПГП-1

Стадия	Лист	Листов
Р		1

ЦНИИП реконструкции городов

23486 20

Формат А3

Инв № подл. | Подпись и дата | Взам. инв №

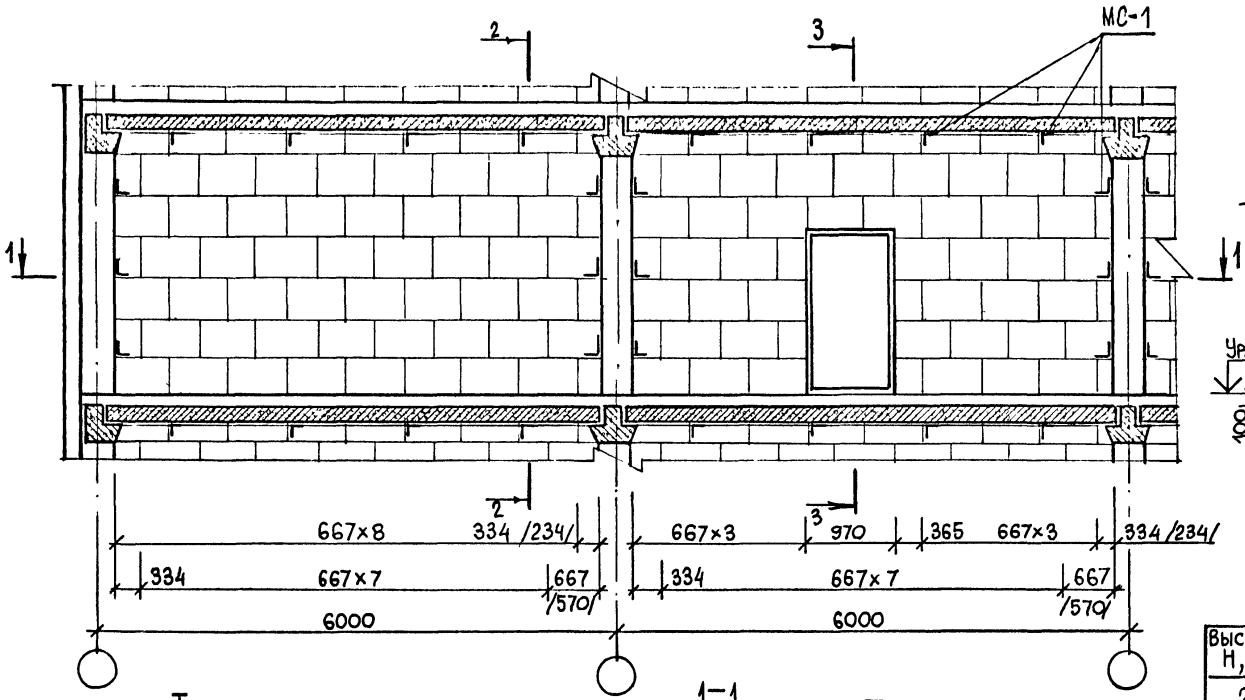

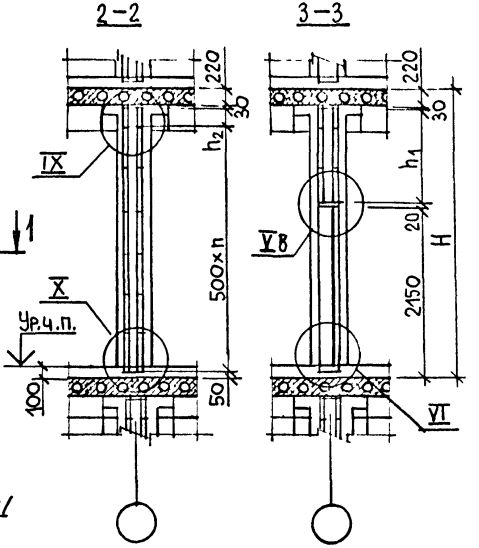

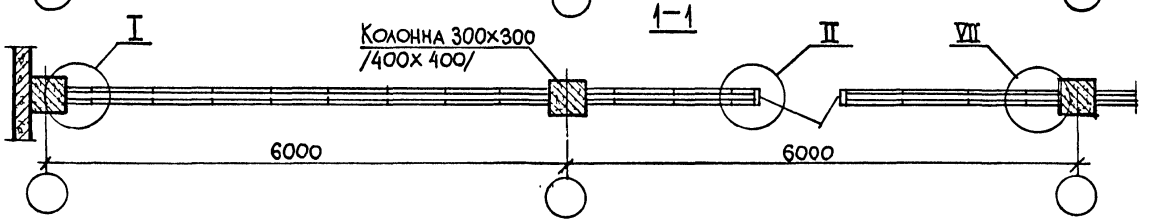

Высота этажа H, мм	h_1	h_2	n
2800	380	–	5
3300	880	–	6
3600	1180	300	6
4200	1780	400	7

Размеры в скобках относятся к каркасу с колоннами 400×400.
Узлы, замаркированные на листе.
См. докум. 2.01 ... 2.06

Вариант плана перегородок

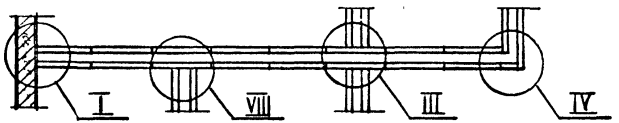

Нач отд	Юдицкий		
Н контр	Пельтихина		
ГИП	Лыков		
Рук группы	Гунина		
Архитект	Никитина		

1.231.8-12-2.00

Пример устройства перегородок типа ПГП-2 и ПГП-4 из гипсовых плит 667×500мм с примыканием к плитам перекрытий

Стадия	Лист	Листов
Р		1

ЦНИИП реконструкции городов

Инв. № | Подпись и дата | Взам. инв. №

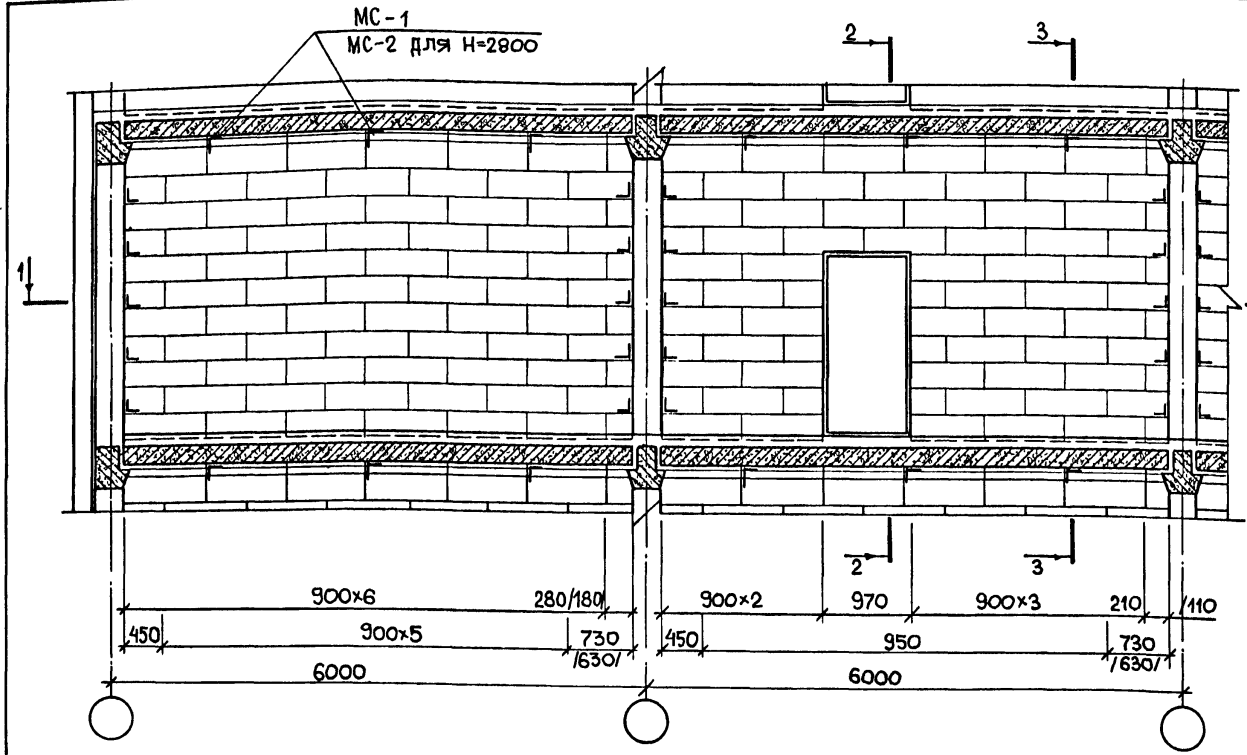

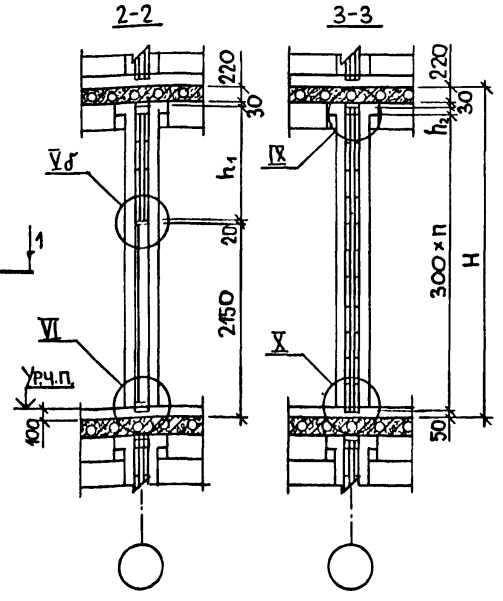

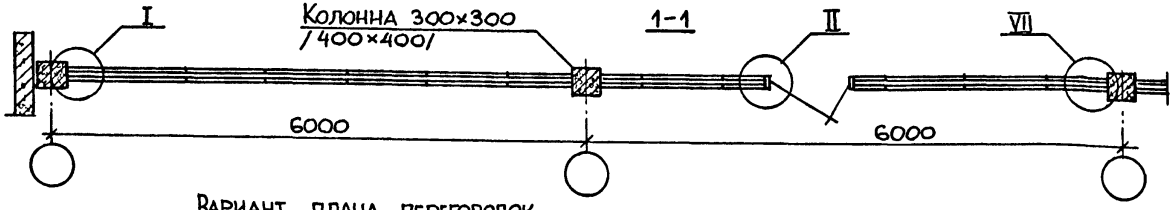

Вариант плана перегородок

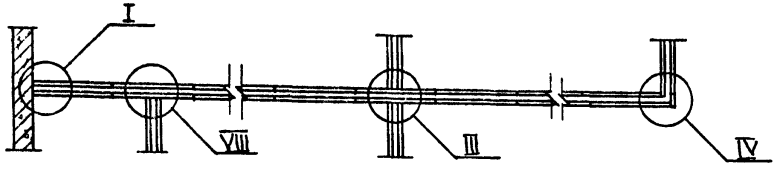

Высота этажа H, мм	h_1	h_2	n
2800	380	100	8
3300	880	—	10
3600	1180	—	11
4200	1780	—	13

Размеры в скобках относятся к каркасу с колоннами 400×400 мм;
Узлы, замаркированные на листе см. докум. 2.01 ... 2.05

Нач отд	Юдицкий	
Н.контр.	Пельтихина	
ГИП	Лыков	
Рук.гринд	Гунина	
Архитект.	Никитина	

1.231.8-12-2.10

Пример устройства перегородок типа ПГП-2 и ПГП-4 из гипсовых плит 900×300 мм с примыканием к плитам перекрытий

Стадия	Лист	Листов
Р		1

ЦНИИП реконструкции городов

Инв.№ подл. | Подпись и дата | Взам. инв.№

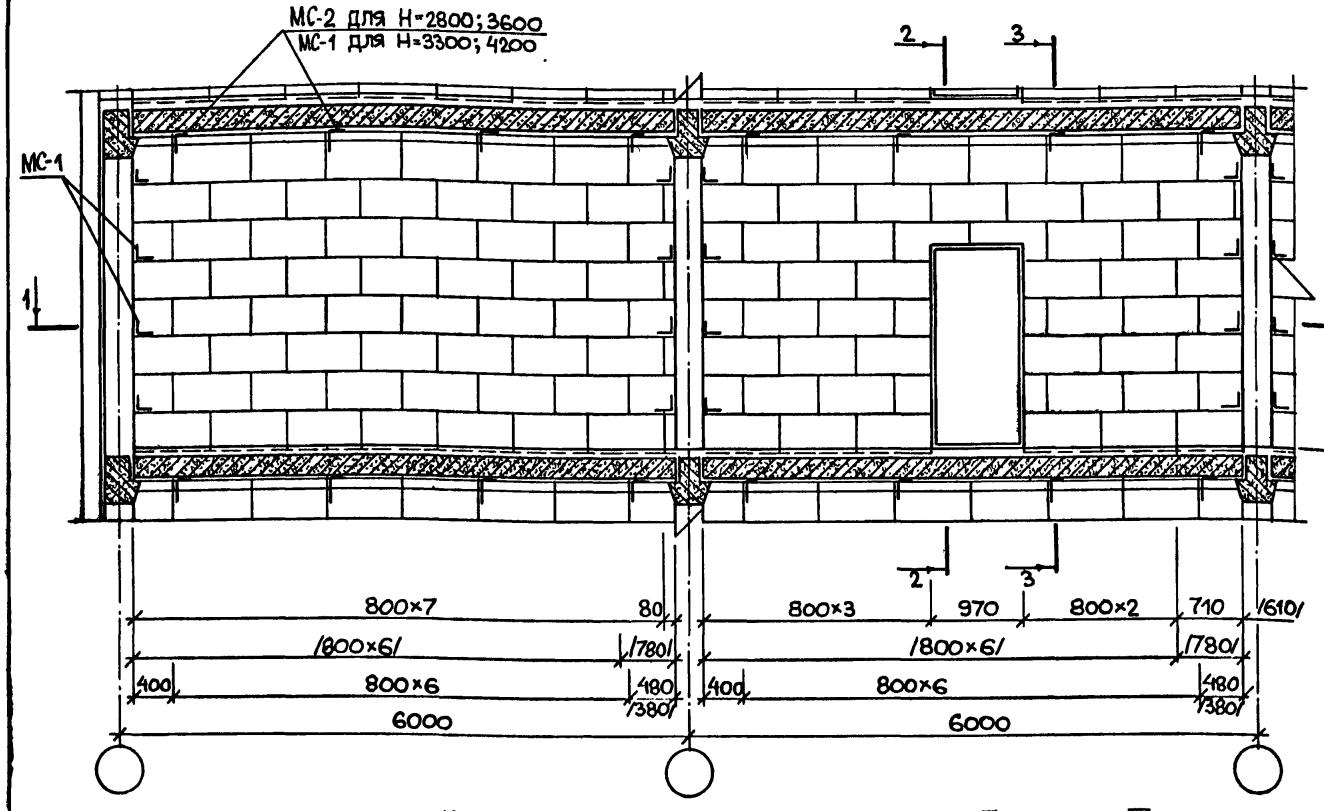

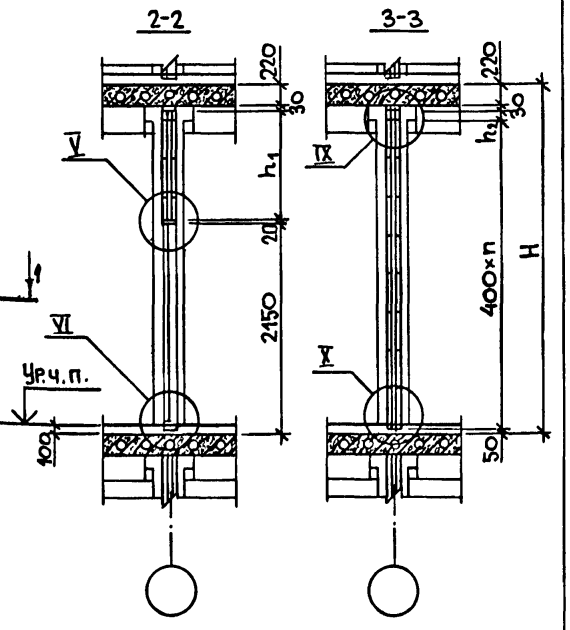

Высота этажа H, мм	h_1	h_2	n
2800	380	100	6
3300	880	200	7
3600	1180	100	8
4200	1780	300	9

Размеры в скобках относятся к каркасу с колоннами 400×400мм
Узлы, замаркированные на листе см. докум. 2.01 ... 2.05

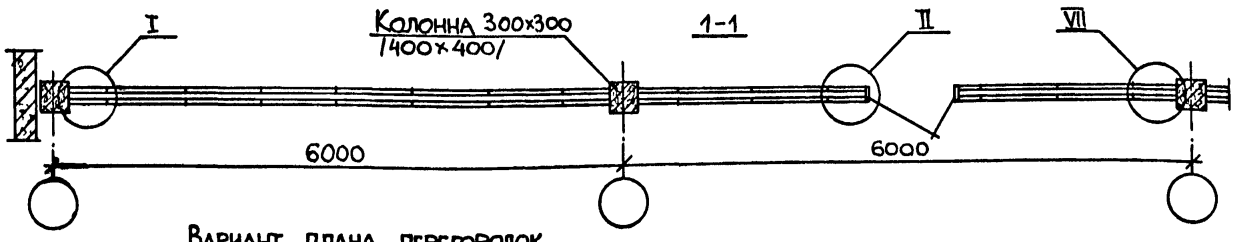

Вариант плана перегородок

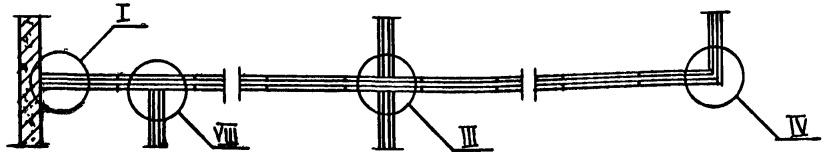

Нач.отд	Юдицкий	
Н.контр.	Пельтикина	
ГИП	Лыков	
РГИ	Гунина	
Архитек	Никитина	

1.231.8-12-2.20

Пример устройства перегородок типа ПГП-2 и ПГП-4 из гипсовых плит 800×400мм с примыканием к плитам перекрытий

Стадия	Лист	Листов
Р		1

ЦНИИП реконструкции городов

Инв.№ подл. | Подпись и дата | Взам. инв.№

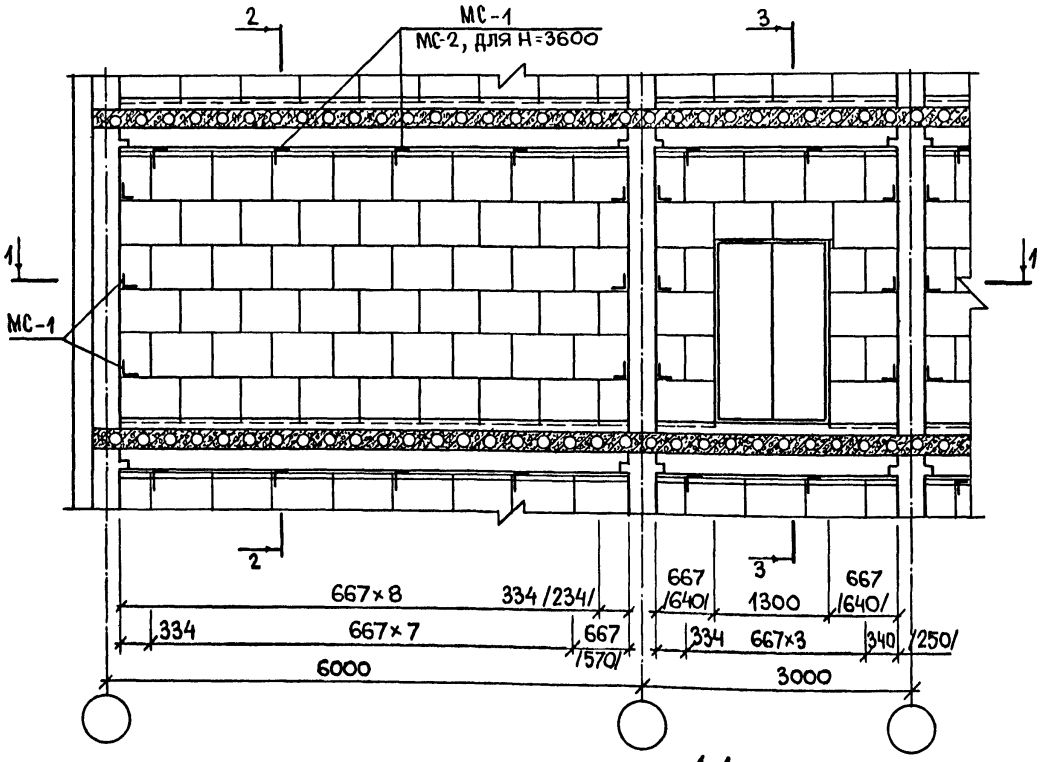

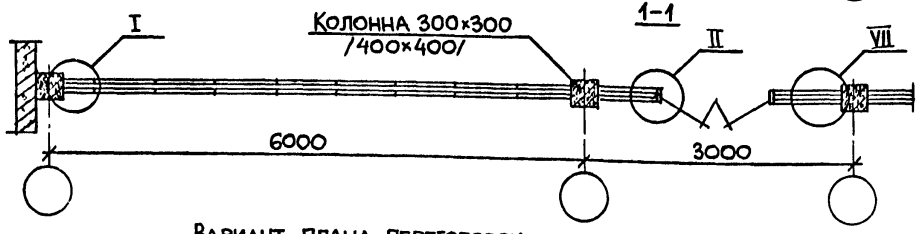

Вариант плана перегородок

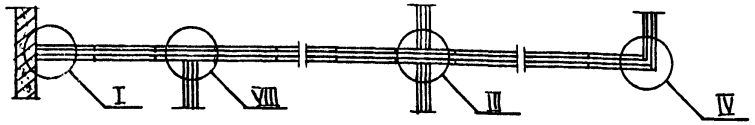

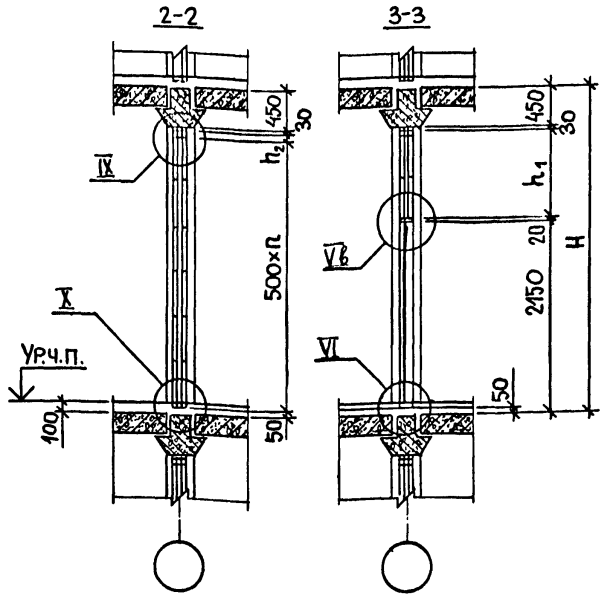

Высота этажа, H, мм	h_1	h_2	n
2800	150	270	4
3300	650	270	5
3600	950	70	6
4200	1550	170	7

Размеры в скобках относятся к каркасу с колоннами 400×400 мм

Узлы, замаркированные на листе, см. докум. 2.01 ... 2.06

Нач отд	Юдицкий	
Н контр.	Пельтихина	
ГИП	Лыков	
РГИ	Гунина	
Архитек	Никитина	

1.231.8-12-2.30

Пример устройства перегородок типа ПГП-2 и ПГП-4 из гипсовых плит 667×500мм с примыканием к ригелям

Стадия	Лист	Листов
Р		1

ЦНИИП реконструкции городов

Инв. № подл. | Подпись и дата | Взам. инв. №

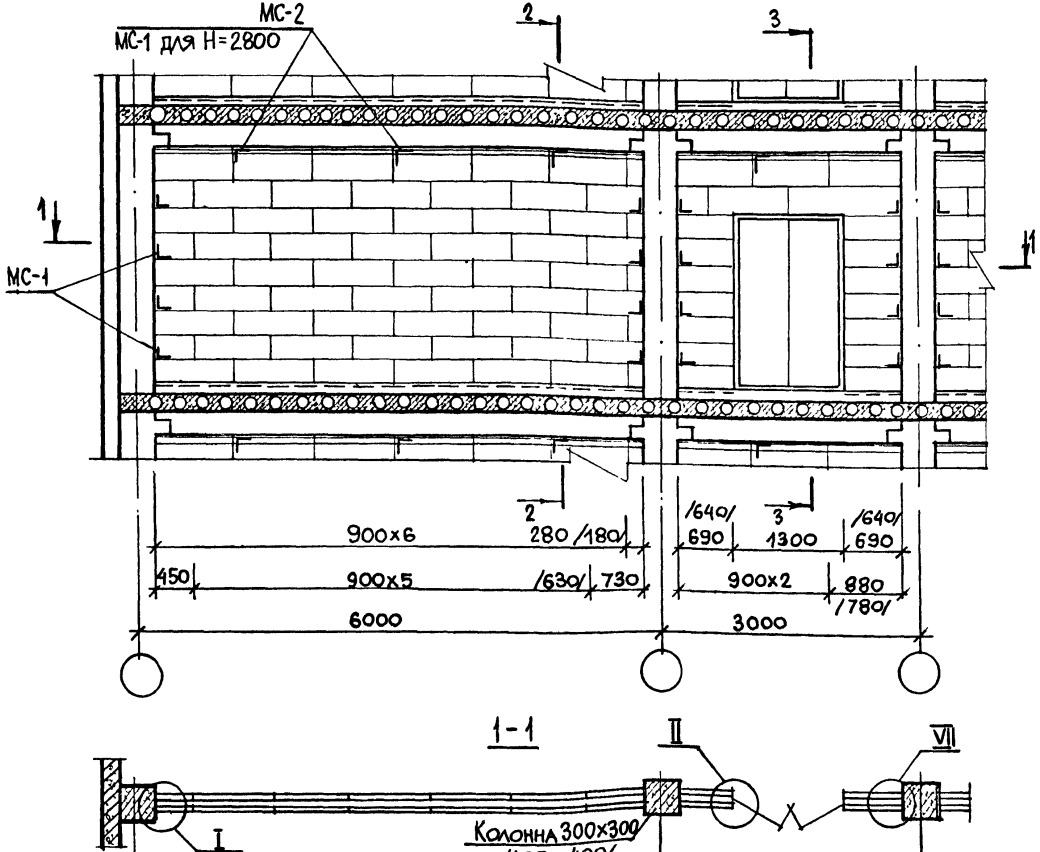

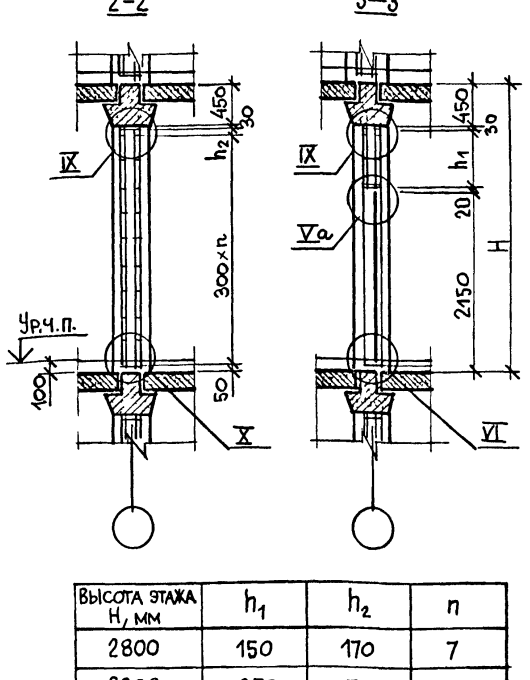

Высота этажа H, мм	h_1	h_2	n
2800	150	170	7
3300	650	70	9
3600	950	70	10
4200	1550	70	12

Размеры в скобках относятся к каркасу с колоннами 400 х 400 мм.
Узлы, замаркированные на листе, см. докум. 2.01 ... 2.05

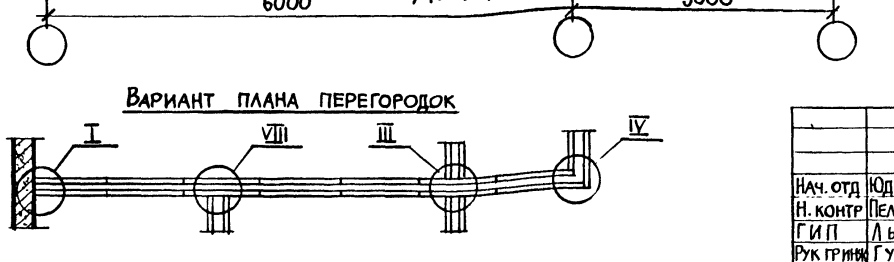

Вариант плана перегородок

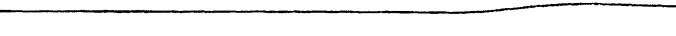

Нач. отд	Юдицкий	
Н. контр	Пельгихина	
ГИП	Лыков	
Рук. гр.	Гунина	
Архитект	Никитина	

1.231.8-12-2.40

Пример устройства перегородок типа ПГП-2 и ПГП-4 из гипсовых плит 900х300 мм с примыканием к ригелям

Стадия	Лист	Листов
Р		1

ЦНИИП реконструкции городов

Инв. № подл. | Подпись и дата | Взам. инв. №

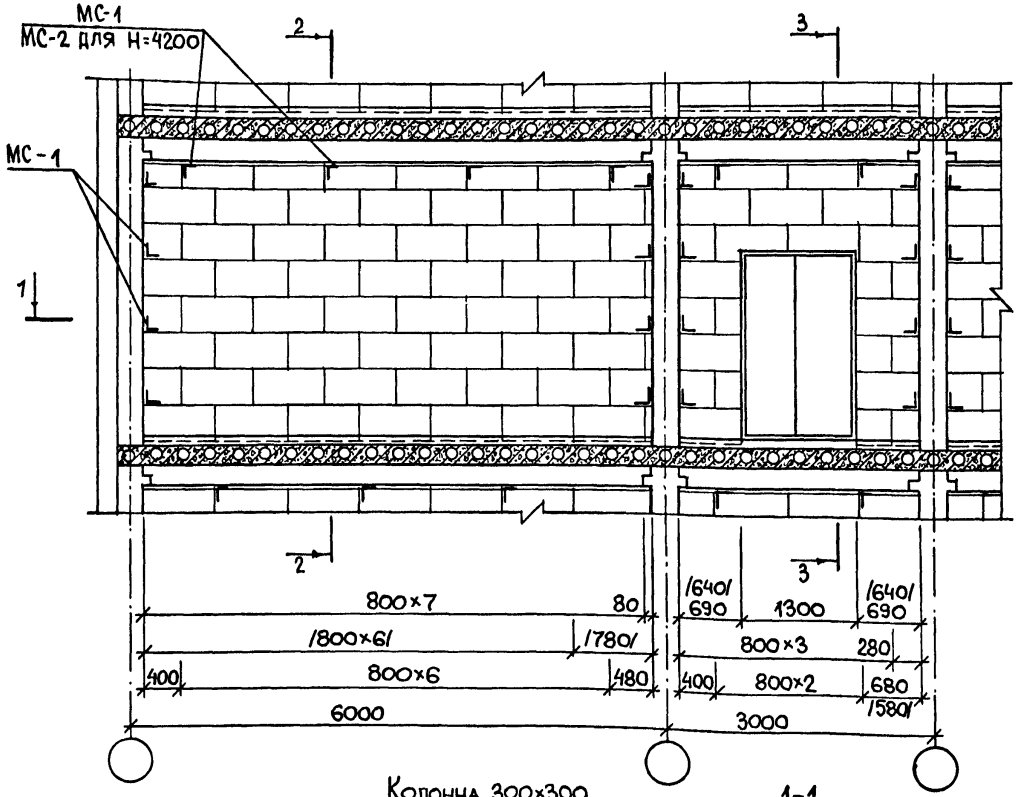

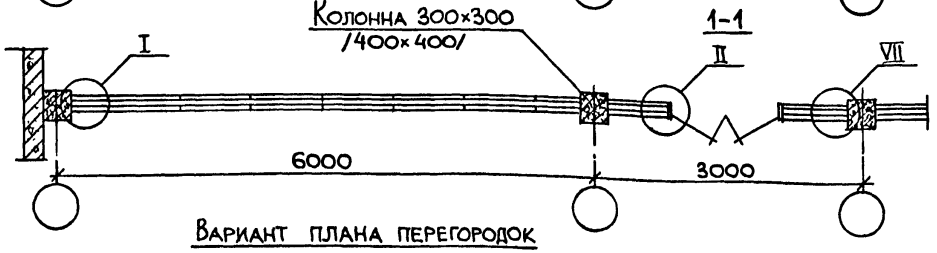

Вариант плана перегородок

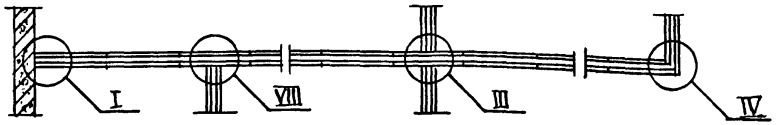

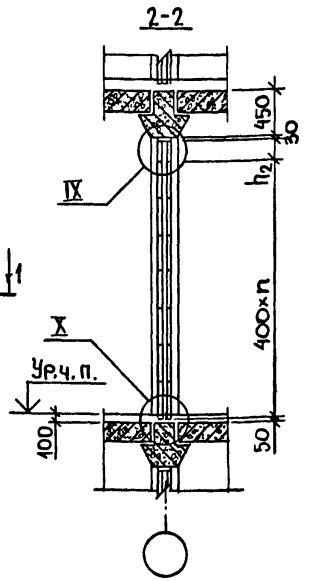

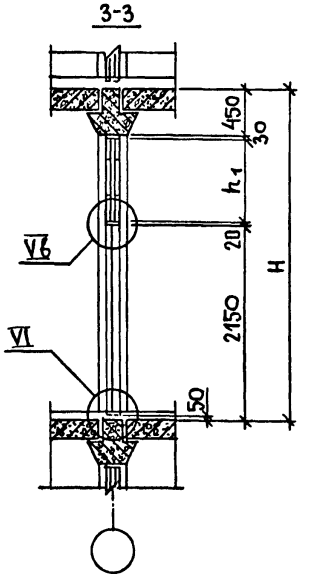

Высота этажа, Н, мм	h_1	h_2	n
2800	180	270	5
3300	680	370	6
3600	980	270	7
4200	1580	70	9

Размеры в скобках относятся к каркасу с колоннами 400×400 мм.
Узлы, замаркированные на листе, см. докум. 2.01 ... 2.06

Нач.отд	Юдицкий	
Н.контр.	Пельтихина	
ГИП	Лыков	
РГИ	Гунина	
Архитек.	Никитина	

1.231.8-12-2.50

Пример устройства перегородок типа ПГП-2 и ПГП-4 из гипсовых плит 800×400мм с примыканием к ригелям

Стадия	Лист	Листов
Р		1

ЦНИИП реконструкции городов

Инв.№подл. | Подпись и дата | Взам.инв.№

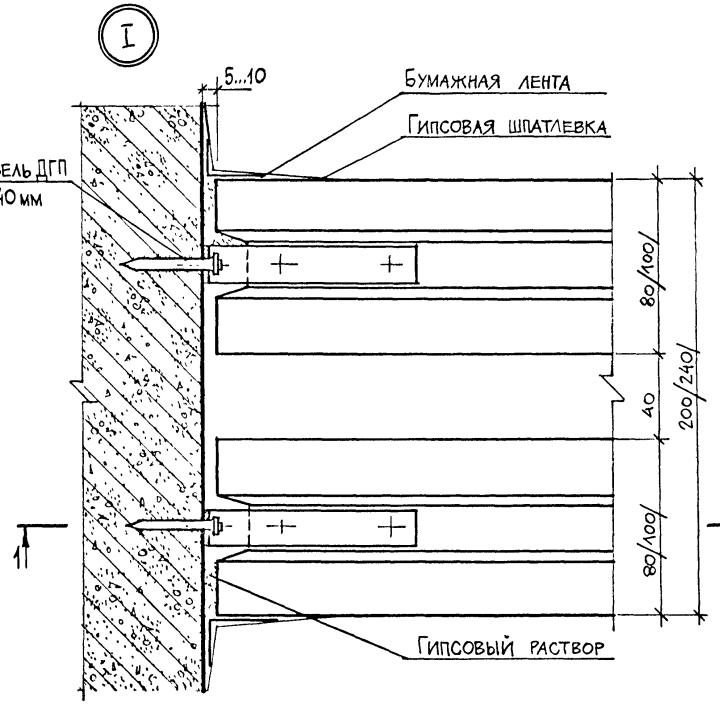

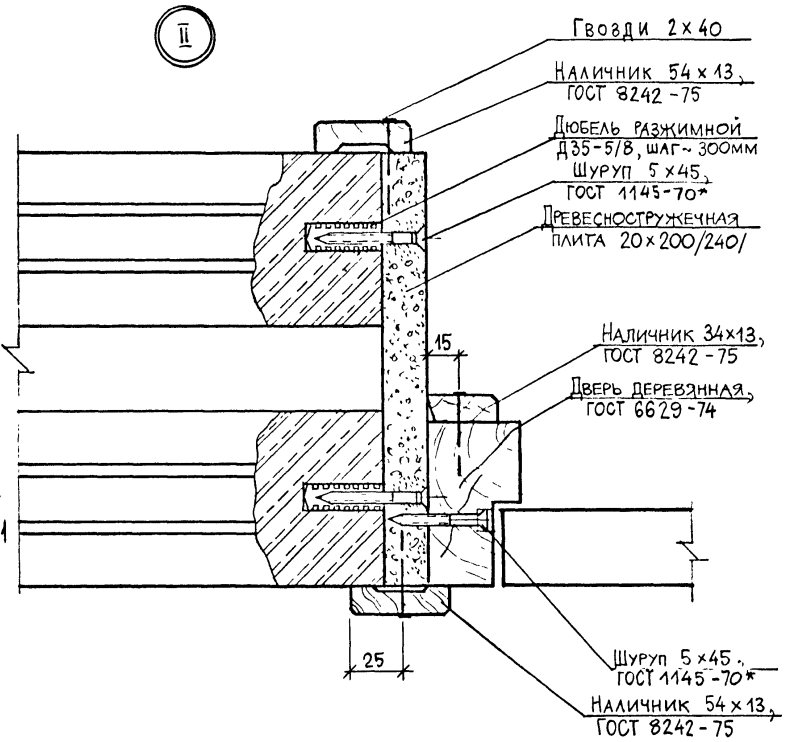

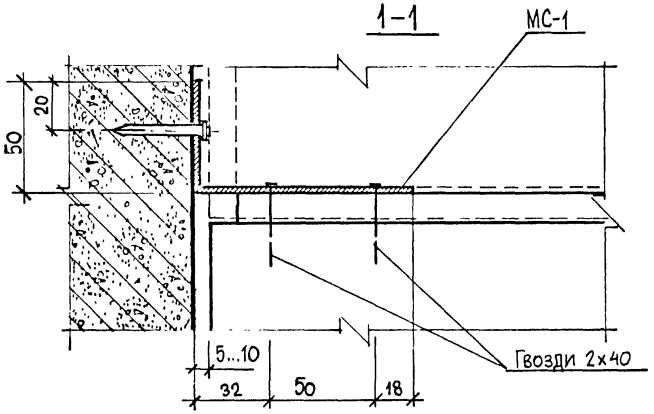

Размеры в скобках относятся к перегородкам типа ПГП-4

Нач отд	Юдицкий		
Н.контр	Пельтихина		
ГИП	Лыков		
Рук.группы	Гунина		
Архитект	Никитина		

1.231.8-12-2.01

Узлы I, II для перегородок типа ПГП-2 и ПГП-4

Стадия	Лист	Листов
Р		1

ЦНИИП реконструкции городов

Инв. № | Подпись и дата | Взам. инв. №

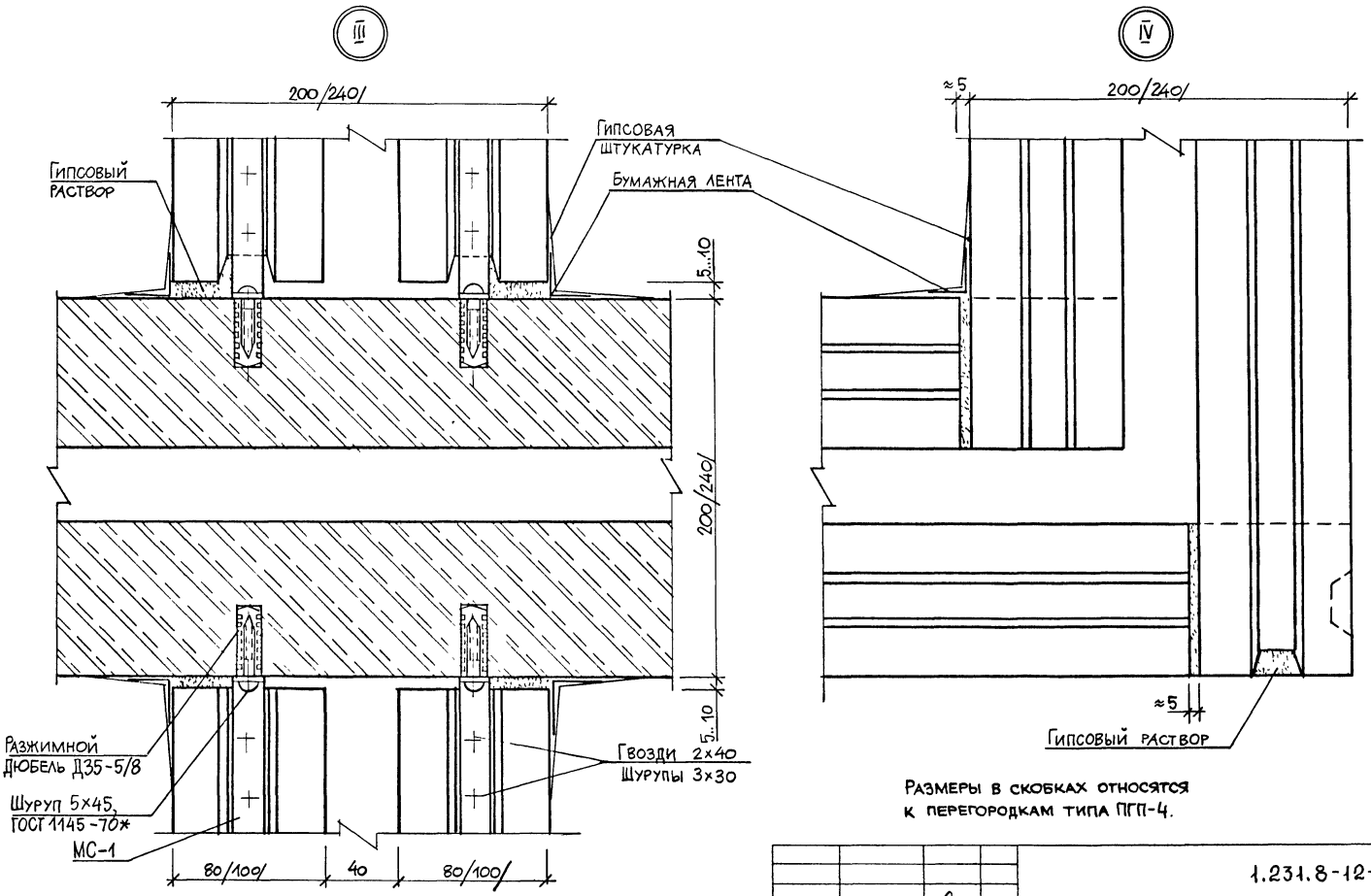

Размеры в скобках относятся к перегородкам типа ПГП-4.

			1.231.8-12-2.02
Нач отд.	Юдицкий		
Н контр	Пельтихина		Узлы III, IV для перегородок типа ПГП-2 и ПГП-4
ГИП	Лыков		Стадия Р; Лист; Листов 1
Вед.инж.	Гунина		ЦНИИП реконструкции городов
Архитект.	Никитина		

Инв. № подл. | Подпись и дата | Взам. инв. №

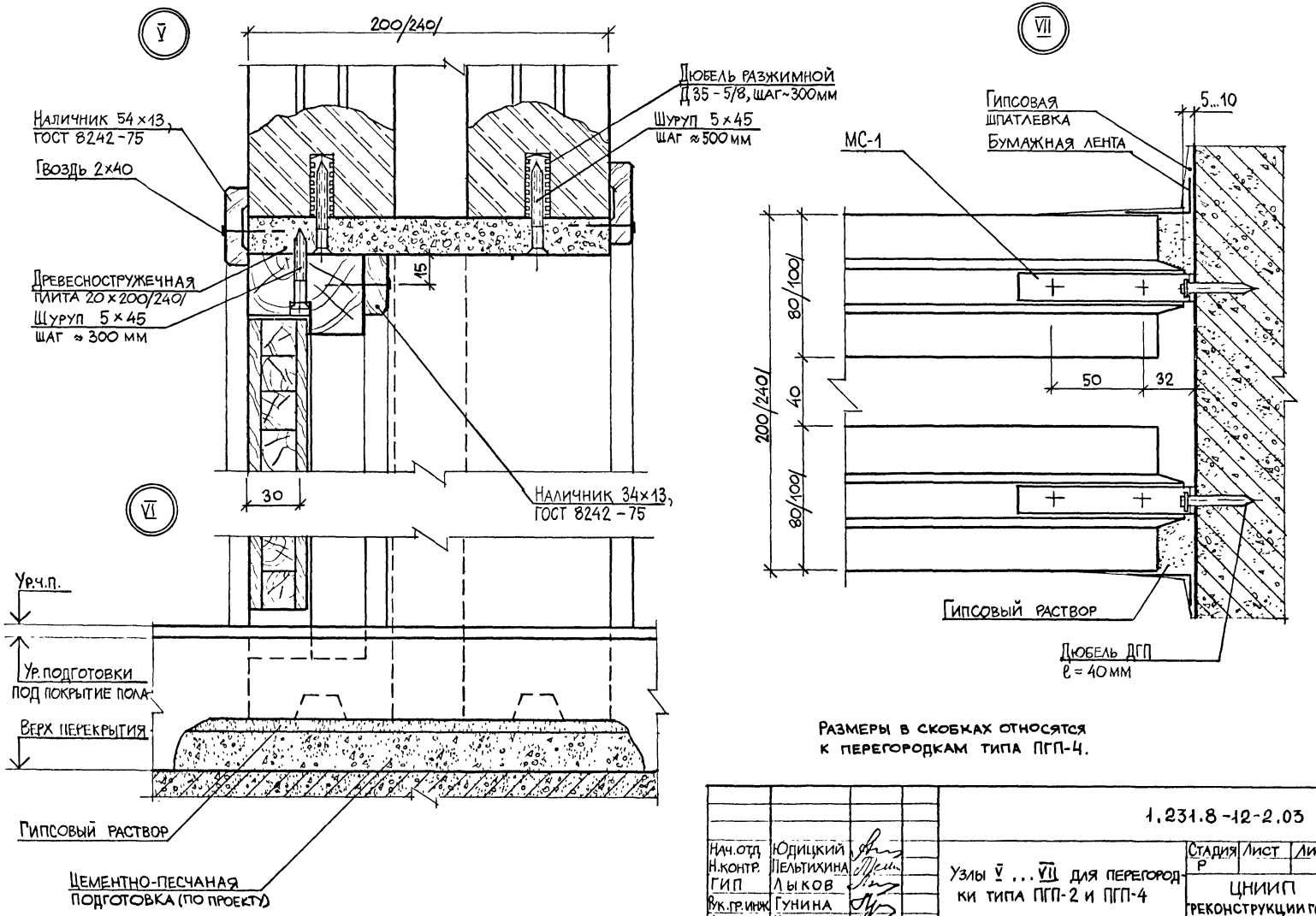

Размеры в скобках относятся к перегородкам типа ПГП-4.

			1.231.8-12-2.03
Нач.отд	Юдицкий		Узлы V ... VII для перегородки типа ПГП-2 и ПГП-4
Н.контр.	Пельтихина		Стадия Р; Лист; Листов 1
ГИП	Лыков		ЦНИИП реконструкции городов
Вк.гр.инж	Гунина		
Архитект	Никитина		

Инв. №

Подпись и дата | Взам. инв. №

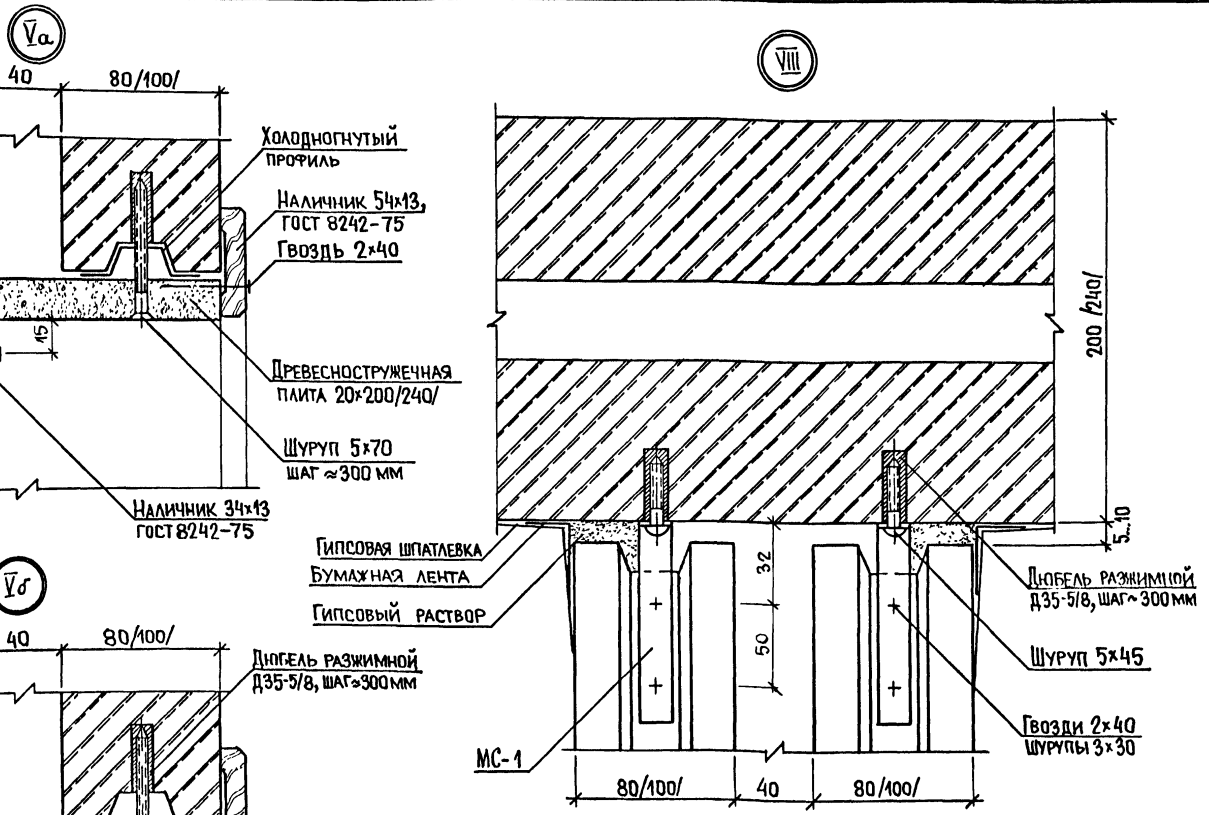

Размеры в скобках относятся к перегородкам типа ПГП-4.

Нач.отд	Юдицкий		
Н.контр.	Пельтихина		
ГИП	Лыков		
Рги	Гунина		
Архитект	Никитина		

1.231.8-12-2.04

Узлы Va; Vб; VIII для перегородок типа ПГП-2 и ПГП-4

Стадия	Лист	Листов
Р		1

ЦНИИП реконструкции городов

Инв.№ подл. | Подпись и дата | Взам. инв. №

IX

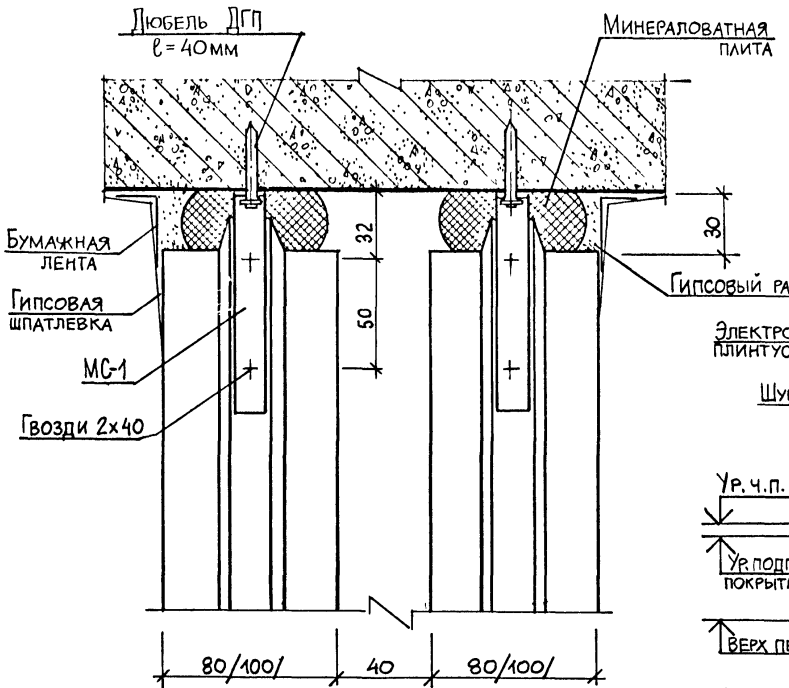

X

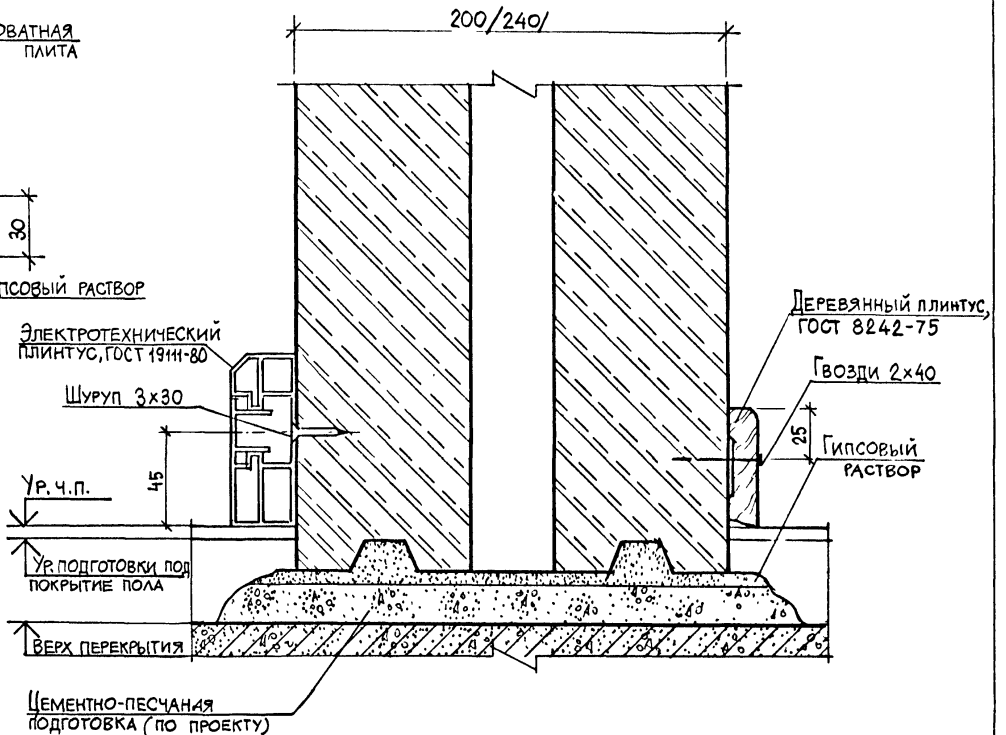

Размеры в скобках относятся к перегородкам типа ПГП-4.

			1.231.8-12-2.05
Нач.отд.	Юдицкий		Узлы IX ; X для перегородок типа ПГП-2 и ПГП-4
Н.контр.	Пельтихина		Стадия: Р; Лист: ; Листов: 1
ГИП	Лыков		ЦНИИП реконструкции городов
Вед.инж.	Гунина		
Архитект.	Никитина		

Инв. № подл. | Подпись и дата | Взам. инв. №

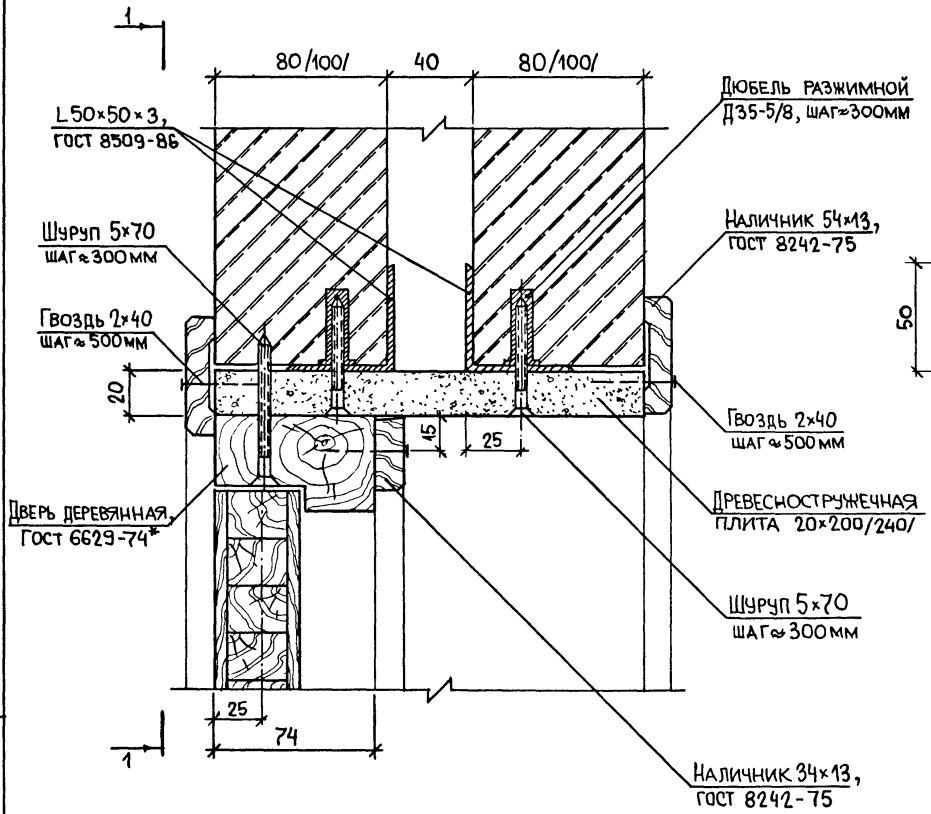

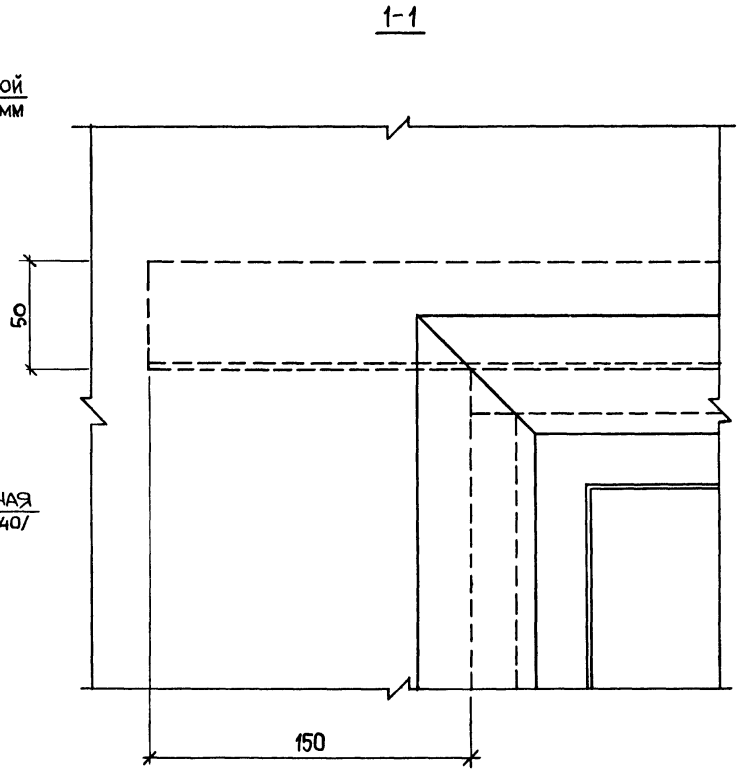

Размеры в скобках относятся к перегородкам типа ПГП-4.

				1.231.8-12-2.06		
Нач.отд	Юдицкий			Узел V.6 для перегородок типа ПГП-2 и ПГП-4	Стадия	Лист	Листов
Н.контр.	Пельтихина				Р		1
ГИП	Лыков				ЦНИИП реконструкции городов		
РГИ	Гунина						
Архит.	Никитина						

Инв.№ подл | Подпись и дата | Взам инв №

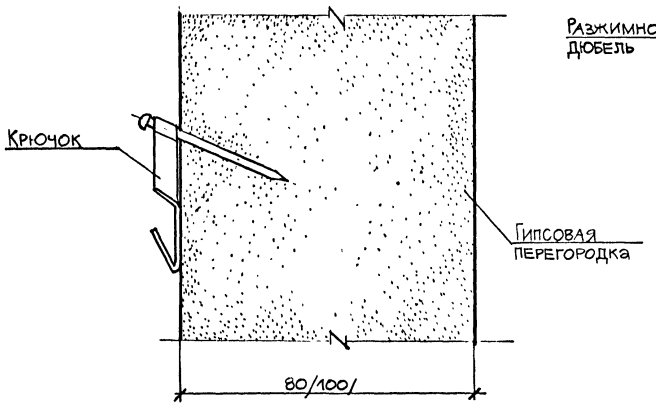

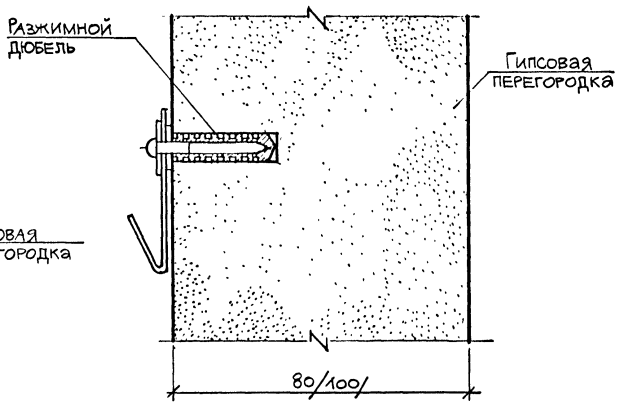

Инв. № подл. | Подпись и дата | Взам. инв. №

			1.231.8-12-3.00
Нач. отд.	Юдицкий		
Н. контр.	Шлыхина		Примеры установки анкерных изделий
Рук. гр.	Гунина		
ГИП	Быков		
Архит.	Никитина		

Стадия	Лист	Листов
Р		1

ЦНИИП реконструкции городов

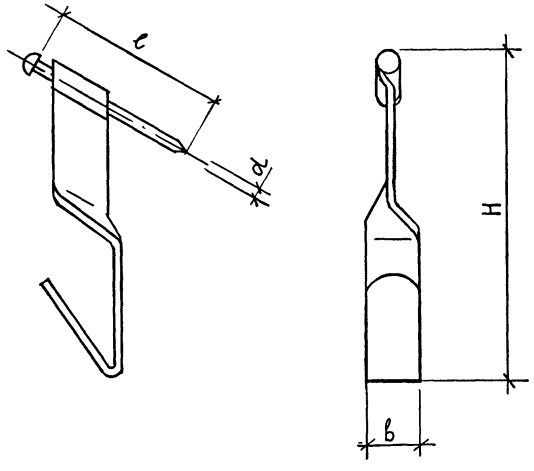

H,мм	ℓ,мм	b,мм	d,мм	Шифр
40	40	7	2	К1
35	25	6	1,5	К2
20	15	4	1	К3

Инв № подл. | Подпись и дата | Взам. инв. №

Нач. отд.	Юдицкий		
Н. контр.	Пельтихина		
Рук. гр. инж.	Гунина		
ГИП	Лыков		
Архит.	Никитина		

1.231.8-12-4.00

Крючок

Стадия	Масса	Масштаб
Р	–	2:1
Лист	Листов 1	

ТУ-400-28-371-80

ЦНИИП реконструкции городов

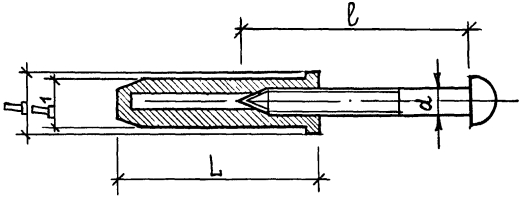

Обозначение	L, мм	Д, мм	Д1, мм	d, мм	ℓ, мм
Д 25-4/6	25	8	6	3,5	30
Д 35-5/8	35	11	8	5	70

Инв № подл. | Подпись и дата | Взам. инв. №

Нач. отд.	Юдицкий		
Н. контр.	Пельтихина		
Рук. гр. инж.	Гунина		
ГИП	Лыков		
Архит.	Никитина		

1.231.8-12-5.00

Дюбель разжимной

Стадия	Масса	Масштаб
Р	–	2:1
Лист	Листов 1	

ТУ-36-941-79Е

ЦНИИП реконструкции городов

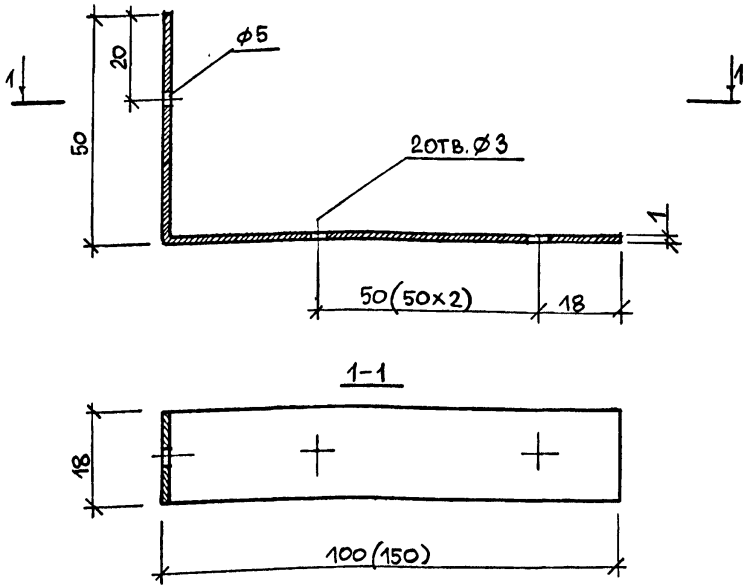

Размеры в скобках относятся к СД-2.

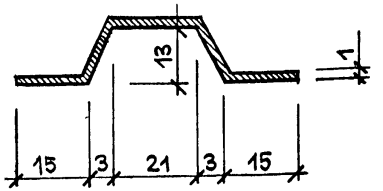

Нач.отд.	Юдицкий		1.231.8-12-6.00		
Н.контр	Пельтихина		Соединительные изделия МС-1 и МС-2	Стадия: Р; Масса: 0,021 (0,028); Масштаб: 1:1	
ГИП	Лыков			Лист	Листов 1
Вед.инж.	Гунина		А-1,0×1000 ГОСТ 19904-74* Б Ст.1 кп-1 ГОСТ 14918-80*	ЦНИИП реконструкции городов	
Архитект	Никитина				

Нач.отд.	Юдицкий		1.231.8-12-7.00		
Н.контр	Пельтихина		Холодногнутый профиль	Стадия: Р; Масса: 0,60 кг/м; Масштаб: 1:1	
ГИП	Лыков			Лист	Листов 1
Вед.инж.	Гунина		А-1,0×1000 ГОСТ 19904-74* Б Ст.1 кп-1 ГОСТ 14918-80*	ЦНИИП реконструкции городов	
Архитект	Никитина				

Взам. инв. № | Подпись и дата | Инв. № подл.

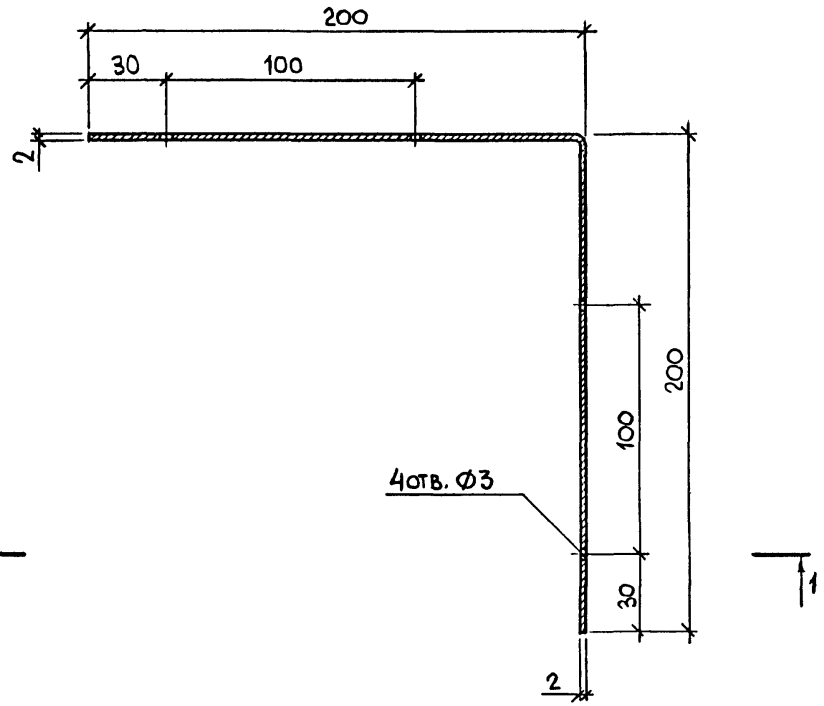

1-1

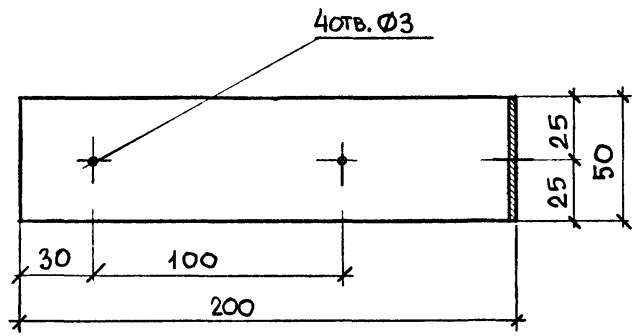

			1.231.8-12-8.00
			Соединительное изделие МС-3
			Стадия: Р; Масса: 0,31; Масштаб: 1:2
			Лист; Листов 1
Нач отд	Юдицкий		А-2,0×1000 ГОСТ 19904-74* / Б Ст1 кп-1 ГОСТ 14918-80*
Н контр	Пельтихина		ЦНИИП реконструкции городов
ГИП	Лыков		
РГИ	Гунина		
Архитек	Никитина		

Инв № подл | Подпись и дата | Взам инв №

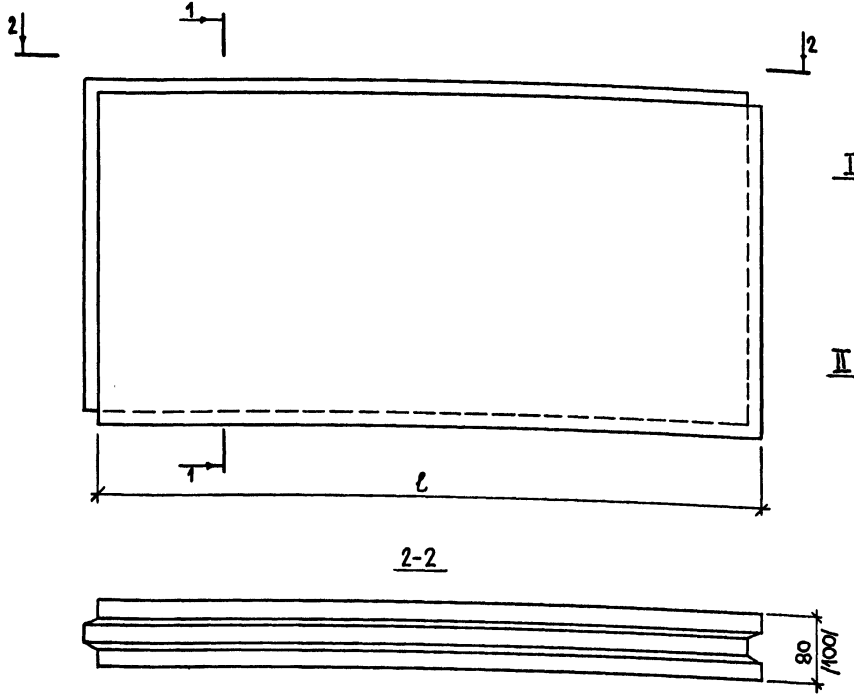

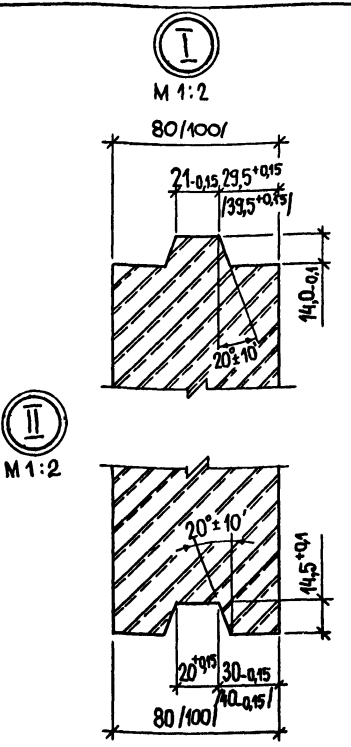

Марка плиты	Длина ℓ, мм	Высота h, мм	Толщина в, мм	Масса, кг
ПлГ-667×500×80	667	500	80	29,4
ПлГ-667×500×100			100	36,7
ПлГ-900×300×80	900	300	80	23,8
ПлГ-900×300×100			100	29,7
ПлГ-800×400×80	800	400	80	28,2
ПлГ-800×400×100			100	35,2

Размеры в скобках относятся к плитам толщиной 100мм.

Нач.отд	Юдицкий	
Н.контр.	Пельтихина	
ГИП	Лыков	
РГИ	Гунина	
Архитек	Никитина	

1.231.8-12-9.00

Номенклатура пазогребневых гипсовых плит по ГОСТ 6428-83

Стадия	Масса	Масштаб
Р	см.табл	1:5
Лист	Листов 1	

ЦНИИП реконструкции городов

Взам.инв.№ | Подпись и дата | Инв.№ подл.

gost.e-ecolog.ru