ТИПОВЫЕ КОНСТРУКЦИИ, ИЗДЕЛИЯ И УЗЛЫ ЗДАНИЙ И СООРУЖЕНИЙ

СЕРИЯ 1.231.8-11

ПЕРЕГОРОДКИ ИЗ ЭКСТРУЗИОННЫХ ИЗДЕЛИЙ ДЛЯ ОБЩЕСТВЕННЫХ ЗДАНИЙ

ВЫПУСК 2

ПЕРЕГОРОДКИ ИЗ АСБЕСТОЦЕМЕНТНЫХ ИЗДЕЛИЙ

РАБОЧИЕ ЧЕРТЕЖИ

23263
ЦЕНА

gost.e-ecolog.ru

ТИПОВЫЕ КОНСТРУКЦИИ, ИЗДЕЛИЯ И УЗЛЫ ЗДАНИЙ И СООРУЖЕНИЙ

СЕРИЯ 1.231.8-11

ПЕРЕГОРОДКИ ИЗ ЭКСТРУЗИОННЫХ ИЗДЕЛИЙ ДЛЯ ОБЩЕСТВЕННЫХ ЗДАНИЙ

ВЫПУСК 2

ПЕРЕГОРОДКИ ИЗ АСБЕСТОЦЕМЕНТНЫХ ИЗДЕЛИЙ

РАБОЧИЕ ЧЕРТЕЖИ

Разработаны
ЦНИИЭП торгово-бытовых
зданий и туристских комплексов
Главный инженер института — Носков В.И.
Начальник отдела — Юдицкий А.Н.

Утверждены:
Госкомархитектуры
Приказ №190 от 06.07.88
Введены в действие с 01.07.88

Обозначение документа	Наименование	Стр.
I.23I.8-II.2-0.0 ПЗ	Пояснительная записка	2
I.23I.8-II.2-I.0	Перегородка ПАЭ-I (фрагмент). Узлы I...XIV. Пример	5
I.23I.8-II.2-2.0	Перегородка ПАЭ-2м (фрагмент). Узлы I...XШ. Пример	I2
I.23I.8-II.2-0.I	Соединительная деталь СД-I	I9
I.23I.8-II.2-0.2	Панель асбестоцементная экструзионная для перегородок	20
I.23I.8-II.2-0.0 СМ	Спецификация материалов на монтажные узлы	2I

Взам.инв.№ | Подпись и дата | Инв.№ подл.

			1.231.8-11.2-0.0		
Нач.отд	Юдицкий		Содержание	Стадия: Р	Лист: —	Листов: 1
Н.контр.	Пельтихина			ЦНИИЭП торгово-бытовых зданий и туристских комплексов	
ГИП	Лыков				
РГИ	Гунина				
Архитек	Никитина				

Формат А4

I. Общая часть

Выпуск содержит перечень типов перегородок, монтажные узлы, комплектующие элементы и детали, рекомендации по заделке швов и методам отделки лицевых поверхностей. Расход материалов на I $м^2$ перегородки и типы перегородок см. таблицу (докум. 0.0ПЗ, лист 3).

2. Область применения

Перегородки из экструзионных асбестоцементных панелей предназначены для применения в проектах общественных зданий, за исключением детских и лечебно-профилактических учреждений, с высотами этажей 2,8; 3,3; 3,6; 4,2 м.

Перегородки следует применять в помещениях с нормальным температурно-влажностным режимом (СНиП II-3-79^{изм}), в зданиях с неагрессивной средой.

Индекс изоляции воздушного шума в пределах от $\mathcal{Y}_в$=31дБ до $\mathcal{Y}_в$=42 дБ.

Согласно СНиП 2.0I.02-85 и "Пособию по определению пределов огнестойкости конструкций, пределов распространения огня по конструкциям и групп возгораемости материалов"(табл.I4,

Взам.инв.№ | Подпись и дата | Инв.№ подл.

			1.231.8-11.2-0.0ПЗ		
Нач.отд.	Юдицкий		Пояснительная записка	Стадия: Р	Лист: 1	Листов: 3
Н.контр.	Пельтихина			ЦНИИЭП торгово-бытовых зданий и туристских комплексов	
ГИП	Лыков				
РГИ	Гунина				
Архитек.	Никитина				

Формат А4

п.I4), перегородки можно применять для зданий I степени огнестойкости. Пределы огнестойкости перегородок см. таблицу (докум. 0.0ПЗ, лист 3). Предел распространения огня 0 см.

3. Технические характеристики перегородок

Перегородки собираются из панелей вертикальной разрезки, на высоту этажа, длиной 600 мм, при толщине 60 мм, согласно ТУ 2I-24-I08-86 "Панели асбестоцементные экструзионные". Для крепления панелей к перекрытиям предусмотрены соединительные детали СД-I.

Доборные участки перегородок выполняются методом поэлементной сборки из листовых материалов по серии I.23I.9-I0.

Для повышения звукоизоляции в перегородках типа ПАЭ-2м предусмотрены прошивные минераловатные маты γ = I25 кг/м^3 по ГОСТ 2I880-86 или полужесткие минераловатные плиты γ= I25 кг/м^3 по ГОСТ 9573-82.

Стыки между панелями заполняются и шпатлюются гипсополимерным составом (гипсовая шпатлевка).

Рецептура гипсовой шпатлевки в % по массе:

гипсоцементнопуццолановое вяжущее - 75;

поливинилацетатная 50%-ная дисперсия - I0;

клей малярный - 4;

вода до удобоупотребимой консистенции.

Приготовление состава производится в растворомешалке до получения однородной массы. Жизнестойкость состава - 4 часа.

Для отделки поверхностей перегородок рекомендуется применять: клеевые, водоэмульсионные краски, эмали; синтетические краски и др.

Полимерные и синтетические материалы для отделки перегородок должны быть из числа разрешенных для применения в строительстве Министерством здравоохранения СССР.

4. Указания по монтажу перегородок

Монтаж перегородок из экструзионных асбестоцементных панелей следует выполнять с соблюдением требований СНиП III-I6-80 и СНиП III-4-80 и в соответствии с "Рекомендациями по монтажу ограждающих конструкций из асбестоцементных экструзионных панелей". ЦНИИОМТП Госстроя СССР, Стройиздат I986 г.

Монтаж перегородок производится в следующей последовательности:

в соответствии с архитектурно-планировочными чертежами выполняется разметка мест установки перегородок;

к плитам перекрытий крепятся соединительные детали СД-I пристрелкой дюбель-гвоздями пистолетом ПЦ-52-I;

верх панелей крепится соединительными деталями СД-I, низ устанавливается на выравнивающую стяжку;

устанавливаются и крепятся дверные блоки;

доборные участки перегородок выполняются из листовых материалов методом поэлементной сборки по серии I.23I.9-I0;

стыки панелей, раковины и сколы шпатлюются гипсовой шпатлевкой;

выполнение отделочного слоя производится по окончании подготовки поверхности перегородки (шпатлевка, зачистка);

по окончании отделочных работ устанавливается электротехнический плинтус по ГОСТ I9III-77 или деревянный по ГОСТ 8242-75.

Расшифровка типа перегородки:

ПАЭ -I; ПАЭ-2 (2м).

ПАЭ - перегородка асбестоцементная экструзионная;

I - толщина перегородки 60 мм; 2 - толщина перегородки I60мм;

м - наличие минераловатного звукоизоляционного слоя.

Номенклатура перегородок и расход основных материалов

Марка	Эскиз	Толщина перегородки, мм	Максимальная высота перегородки H, мм	Индекс изоляции воздушного шума, $У_в$, дБ	Предел огнестойкости, час	Расход материалов на 1 м² перегородки: панели асбестоцементные экструзионные, м²	минераловатная плита, м³	гипсовая шпатлевка, кг	металл, кг	дюбель-гвоздь, шт	Масса 1 м² перегородки, кг
ПАЭ-1		60	2500	31	0,50	1,0	–	0,27	0,021	1,3	53,0
			3000					0,23	0,017	1,1	
			3300					0,22	0,015	1,0	
			3900					0,20	0,013	0,9	
ПАЭ-2	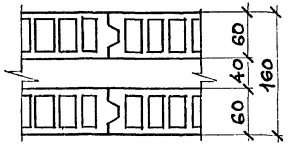	160	2500	40	0,75	2,0	–	0,27	0,042	2,7	106,0
			3000					0,23	0,036	2,2	
			3300					0,22	0,032	2,0	
			3900					0,20	0,027	1,7	
ПАЭ-2м	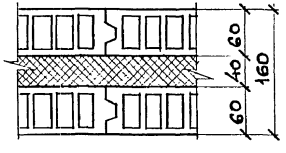	160	2500	42	1,00	2,0	0,05	0,27	0,042	2,7	112,0
			3000					0,23	0,036	2,2	
			3300					0,22	0,032	2,0	
			3900					0,20	0,027	1,7	

Расход материалов дан на 1 м² глухой перегородки без запасов по объёму и весу.
Расход материалов на устройство дверных проемов, на сопряжения, углы поворотов и т.д. см. докум. - 0.0СМ, листы 1...10.

Инв. № подл. | Подпись и дата | Взам. инв. №

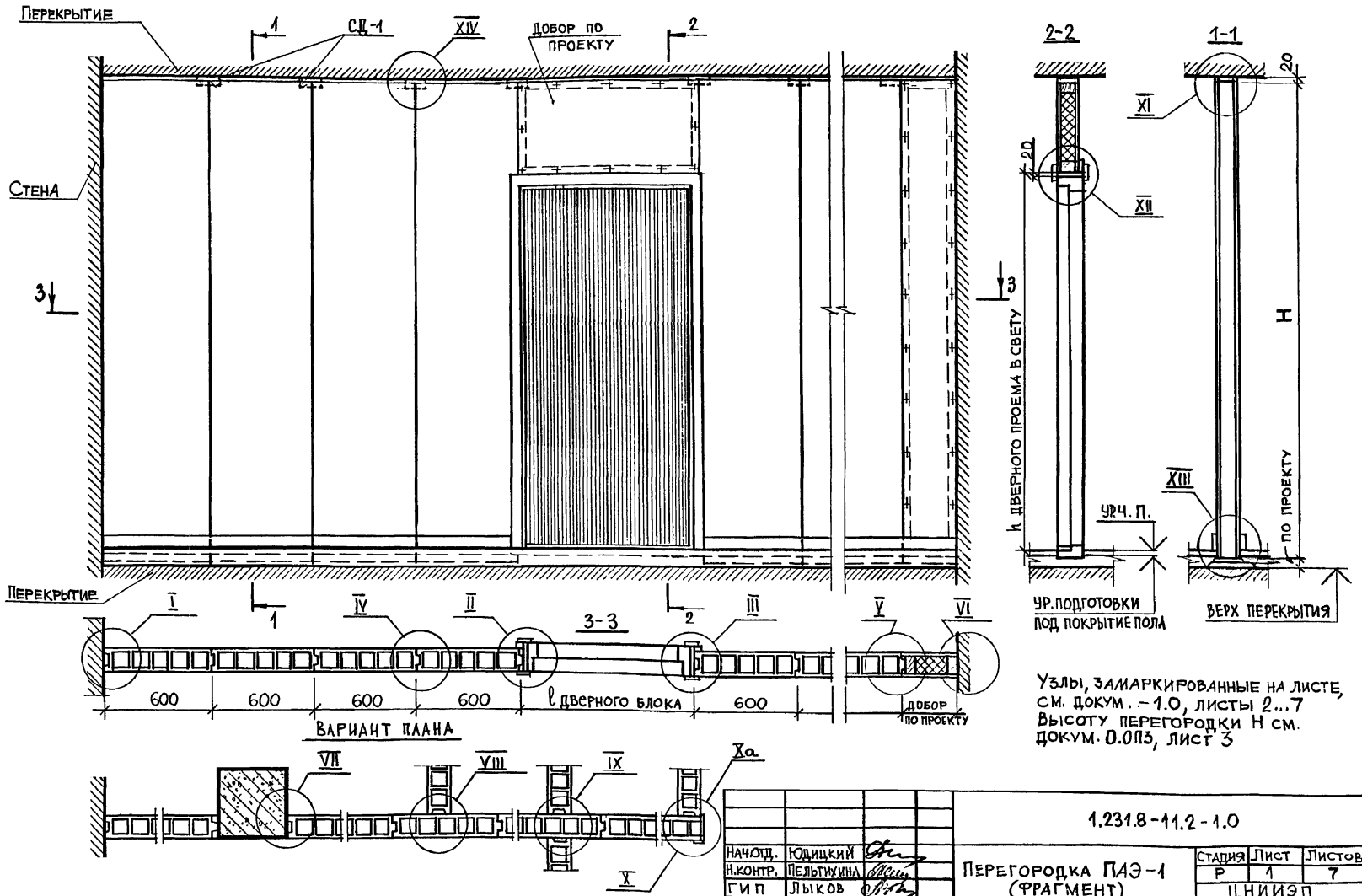

Узлы, замаркированные на листе, см. докум. – 1.0, листы 2...7
Высоту перегородки H см. докум. 0.0ПЗ, лист 3

Нач.отд.	Юдицкий	1.231.8-11.2-1.0	
Н.контр.	Пельтихина	Перегородка ПАЭ-1 (фрагмент) Узлы I... XIV. Пример	Стадия: Р; Лист: 1; Листов: 7
ГИП	Лыков		ЦНИИЭП торгово-бытовых зданий и туристских комплексов
РГИ	Гунина		
Архитек.	Никитина		

Формат А3

Инв.№ подл. | Подпись и дата | Взам. инв.№

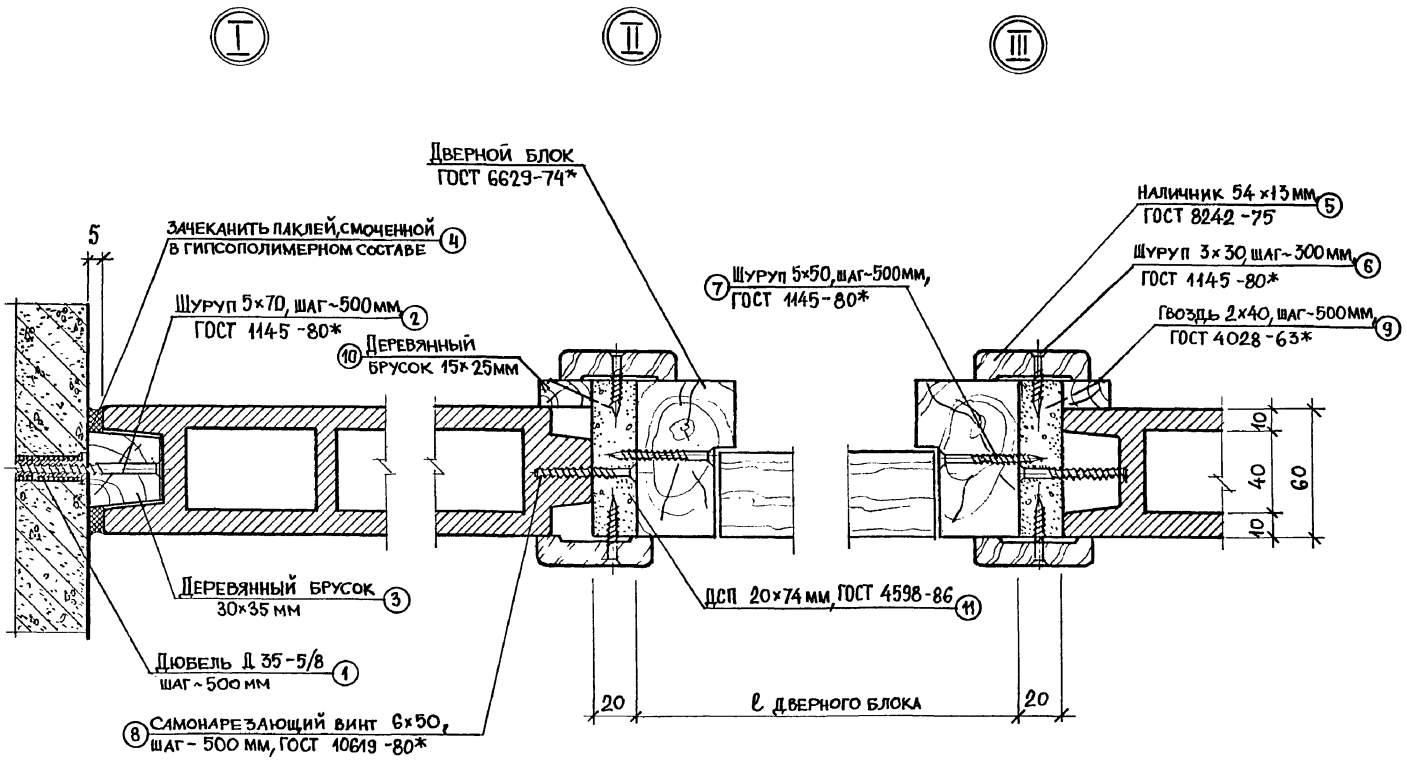

Спецификацию материалов
см. докум.- ОДСМ, лист 1.

Инв. № подл. | Подпись и дата | Взам. инв. №

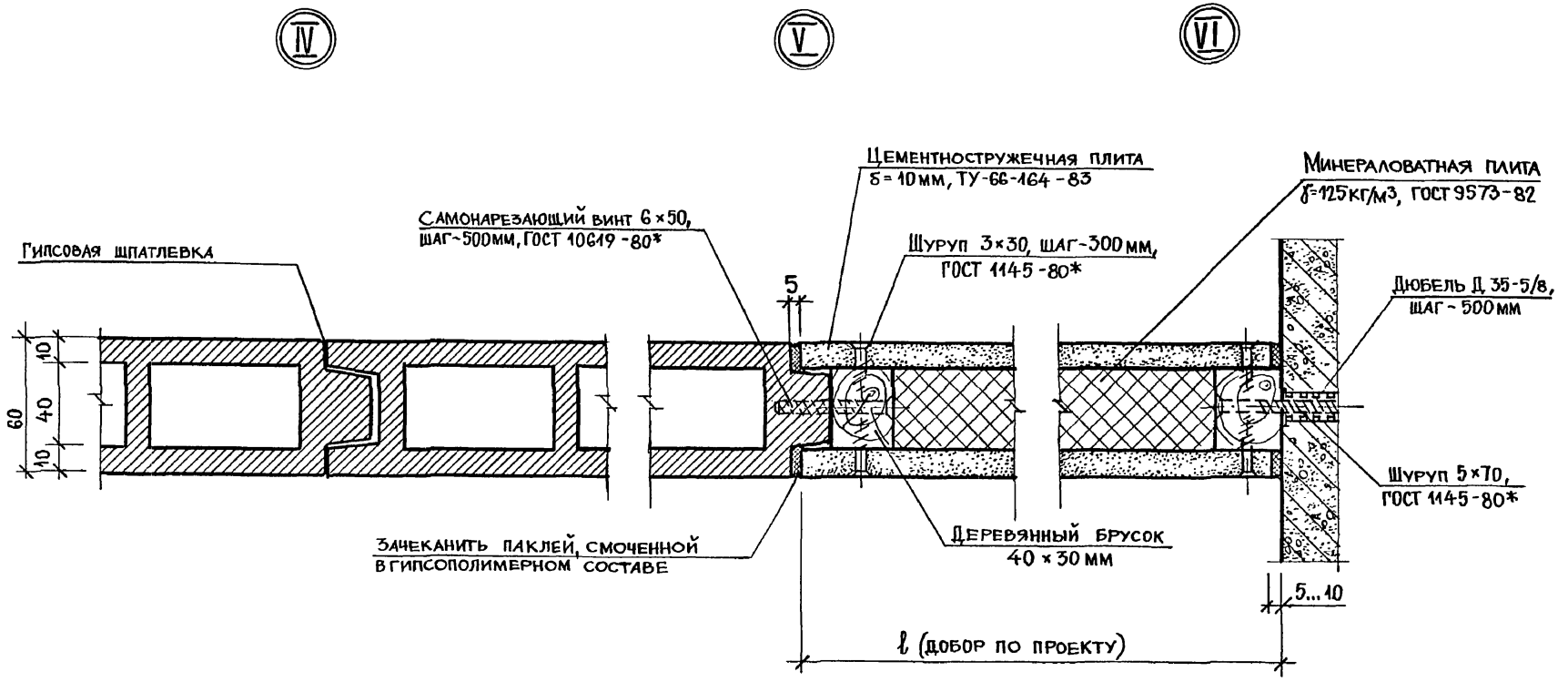
IV
V
VI
Цементностружечная плита
δ=10мм, ТУ-66-164-83
Минераловатная плита
γ=125кг/м3, ГОСТ 9573-82
Самонарезающий винт 6×50,
шаг-500мм, ГОСТ 10619-80*
Шуруп 3×30, шаг-300мм,
ГОСТ 1145-80*
Гипсовая шпатлевка
5
Дюбель Д 35-5/8,
шаг-500мм
60
10
40
10
Шуруп 5×70,
ГОСТ 1145-80*
Зачеканить паклей, смоченной
в гипсополимерном составе
Деревянный брусок
40×30мм
5...10
l (добор по проекту)

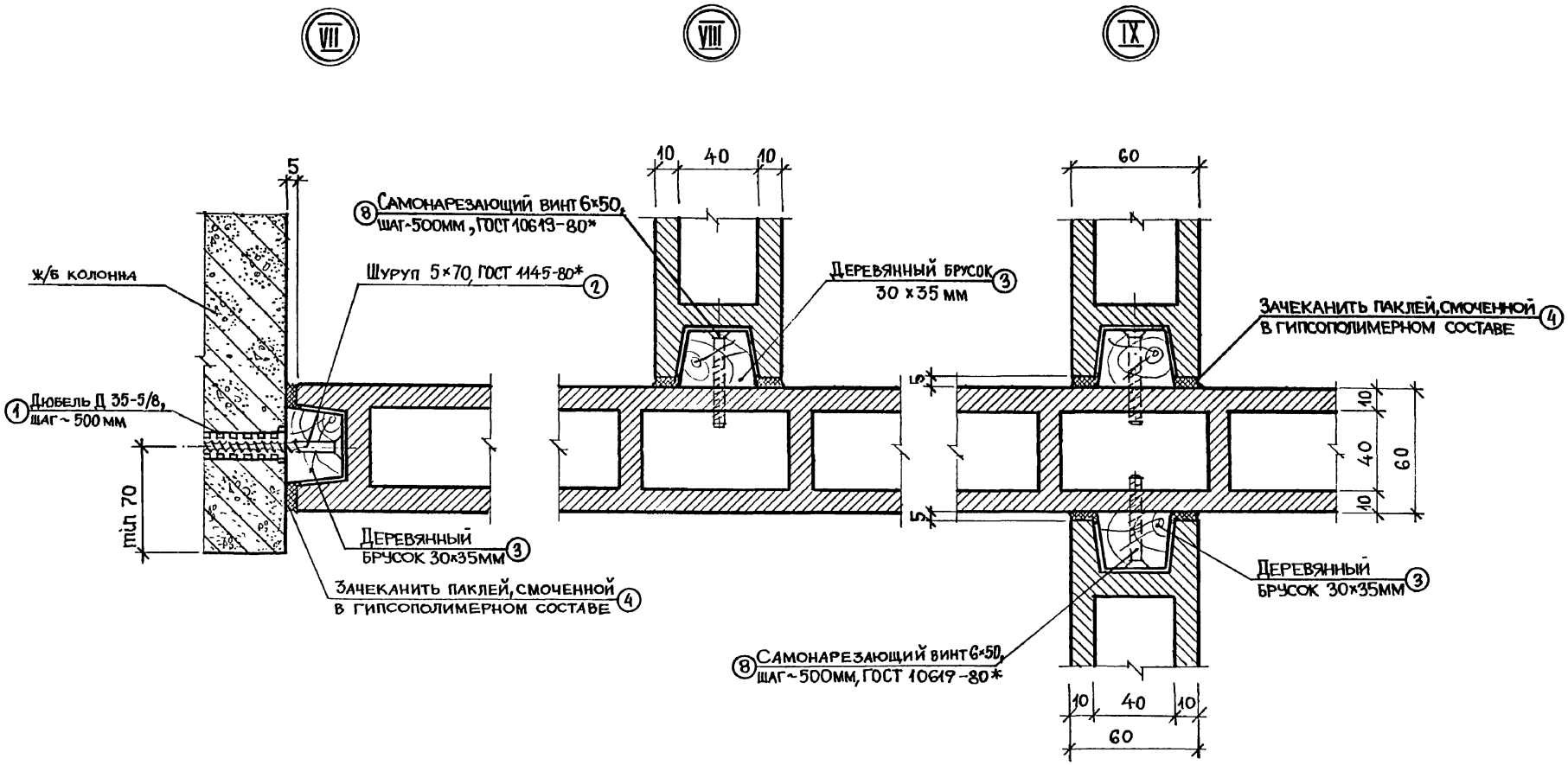

Спецификацию материалов см. докум. -О.ОСМ, листы 2,3.

Инв. № подл. | Подпись и дата | Взам. инв. №

1.231.8-11.2-1.0

Лист 4

23263 9

Формат А3

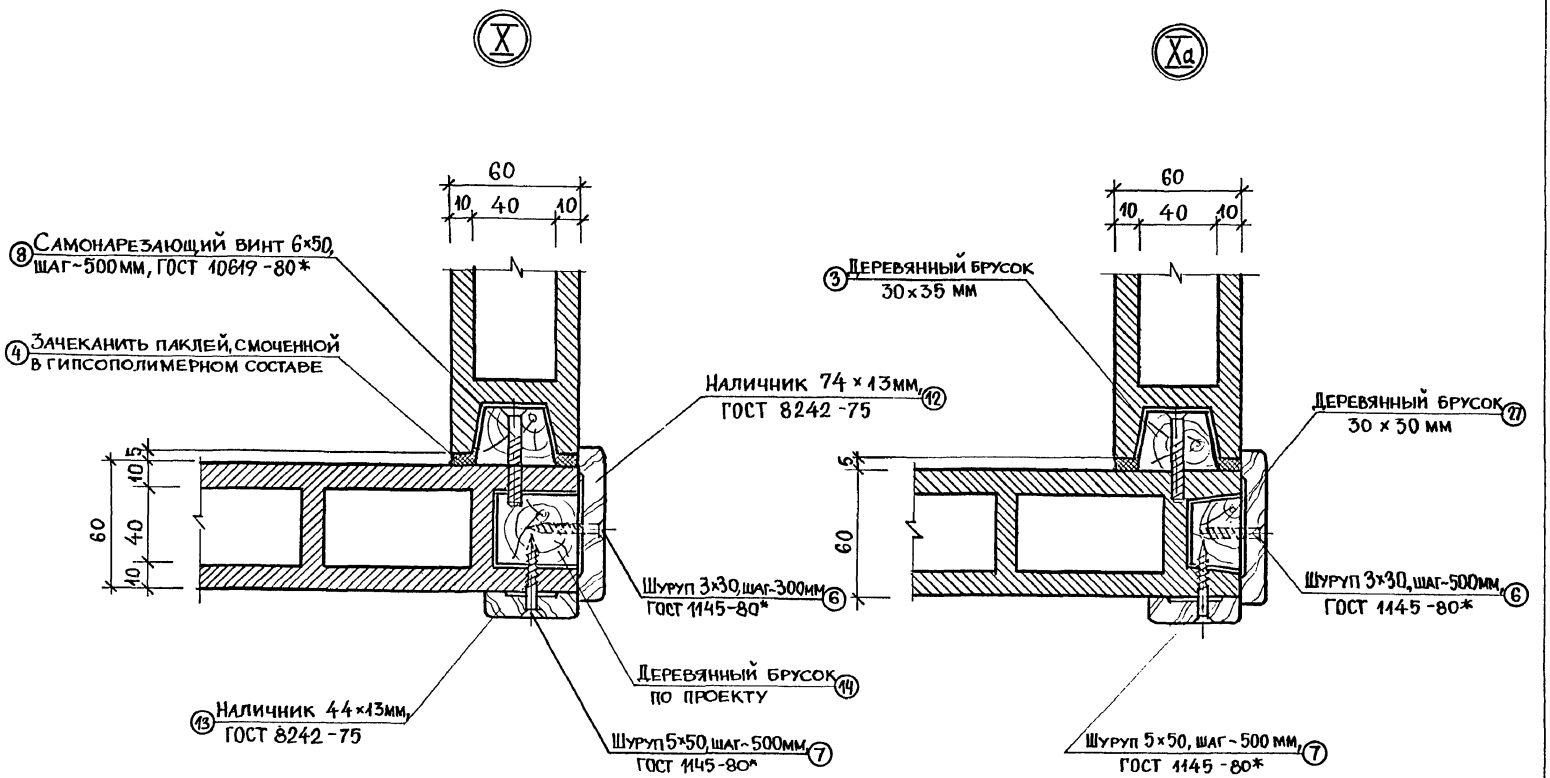

Спецификацию материалов см. докум.-0.0СМ, листы 3, 4.

Инв. № подл. | Подпись и дата | Взам. инв. №

XI

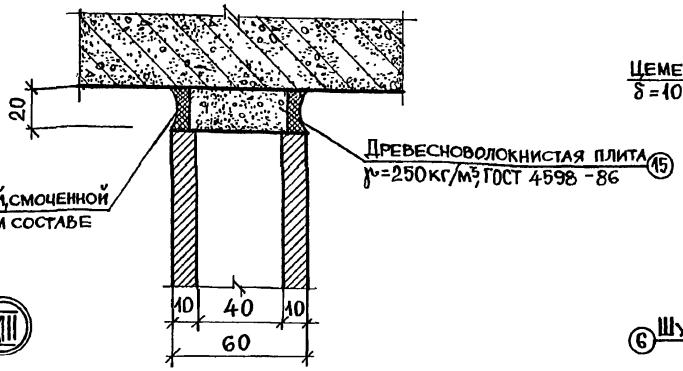

(4) Зачеканить паклей, смоченной в гипсополимерном составе

Древесноволокнистая плита (15)
γ = 250 кг/м³, ГОСТ 4598-86

XII

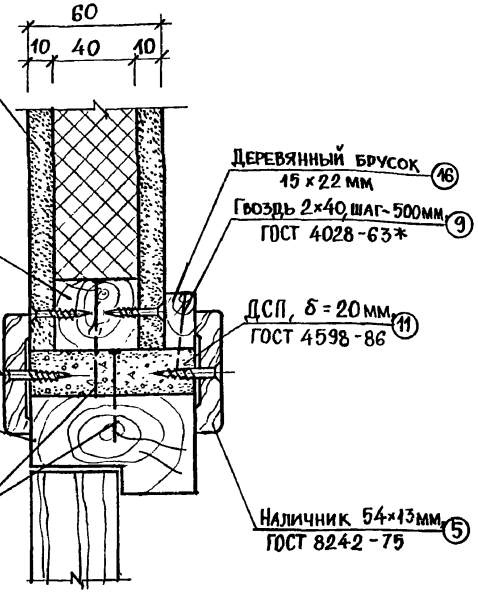

Цементностружечная плита
δ = 10 мм, ТУ 66-164-83

Деревянный брусок (16)
15 × 22 мм

Гвоздь 2×40, шаг-500мм, (9)
ГОСТ 4028-63*

Деревянный брусок
40 × 30 мм

(6) Шуруп 3×30, шаг-300мм,
ГОСТ 1145-80*

ДСП, δ = 20 мм, (11)
ГОСТ 4598-86

Дверной блок
ГОСТ 6629-74*

(24) Гвоздь 2,5×60, шаг-300мм,
ГОСТ 4028-63*

Наличник 54×13мм, (5)
ГОСТ 8242-75

XIII

(18) Электротехнический плинтус, ГОСТ 19111-77

(17) Самонарезающий винт 3×16, шаг-500мм, ГОСТ 10619-80*

Ур. чистого пола

Отметка подготовки под покрытие пола

2.0

Цементный раствор М100

Выравнивающая стяжка из цементного раствора М100

Панель перекрытия

Спецификацию материалов см. докум. - 0.0СМ, листы 4, 5.

Инв.№ подл. | Подпись и дата | Взам. инв.№

XIV

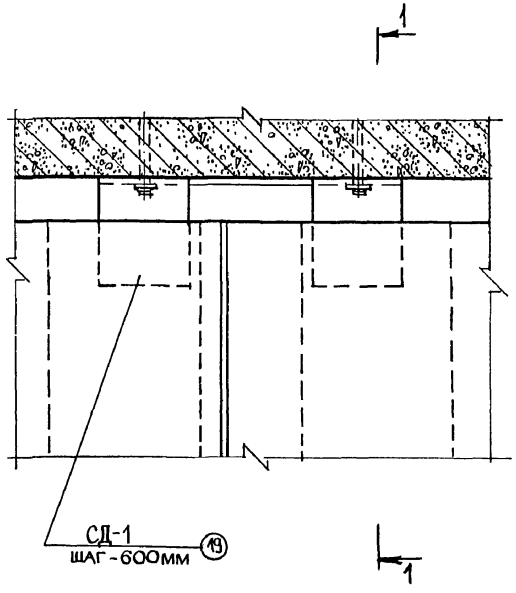

1-1

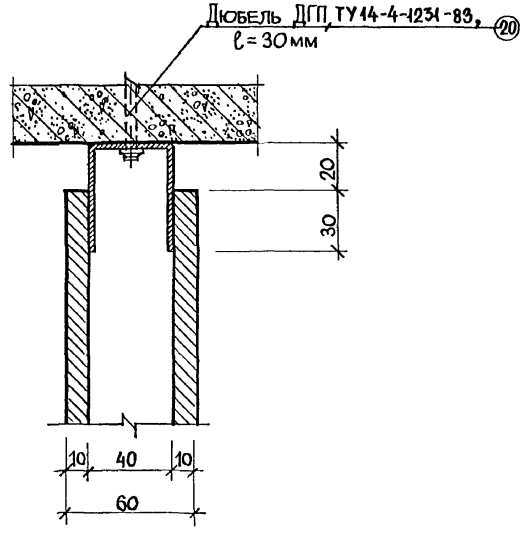

Заполнение стыка между перекрытием и ПАЭ см. узел XI, докум.-1.0, лист 6.

Спецификацию материалов см. докум.-0.0СМ, лист 5.

Инв.№ подл. | Подпись и дата | Взам. инв.№

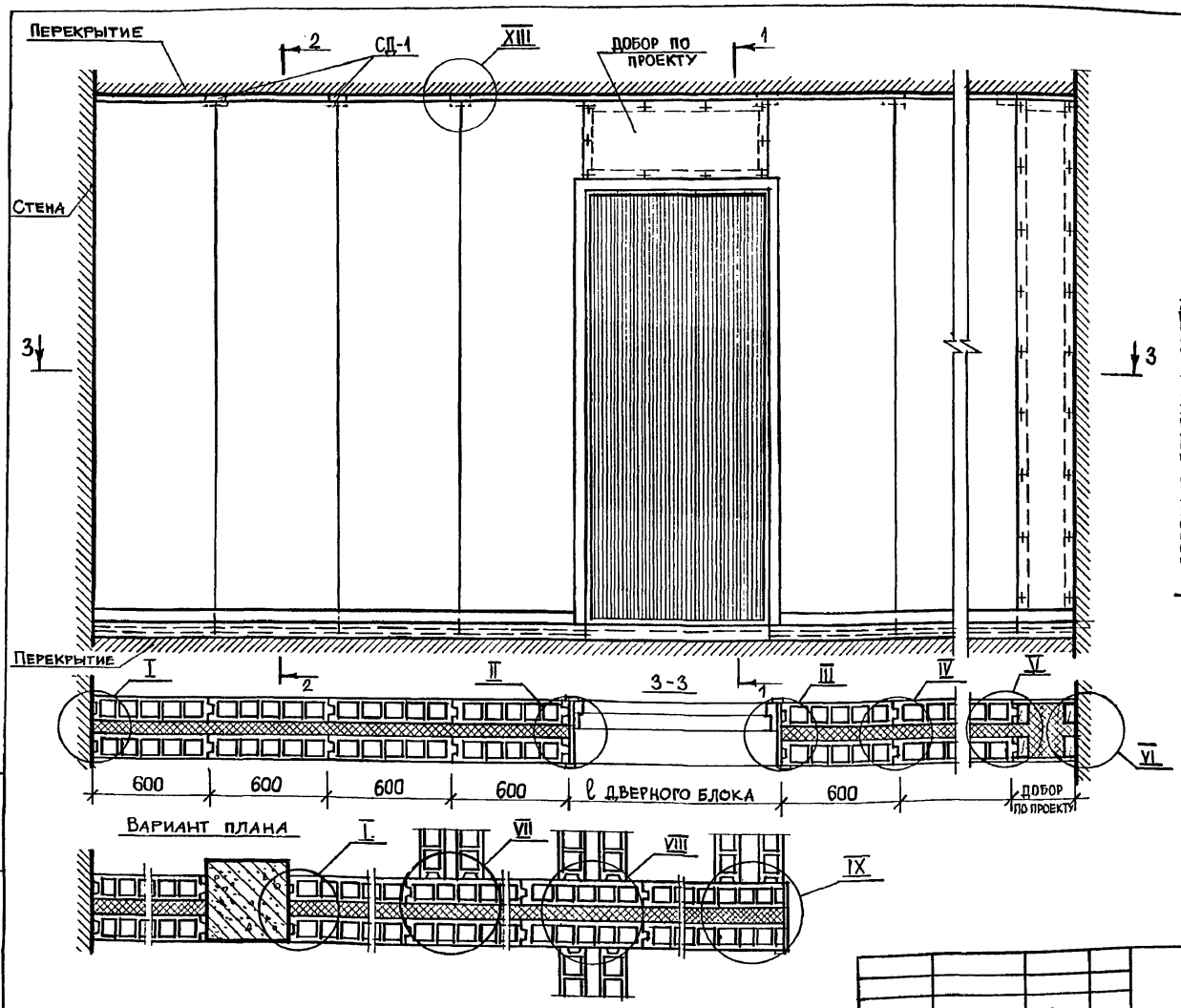

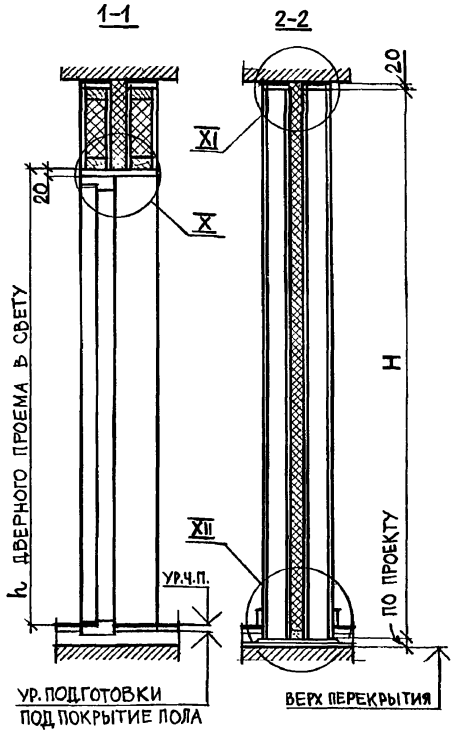

Перегородка ПАЭ-2 без звукоизоляционного слоя.
Узлы, замаркированные на листе, см. докум. - 2.0, листы 2...7.
Высоту перегородки H см. докум. 0.0113, лист 3

Нач.отд.	Юдицкий	
Н.контр.	Пельтихина	
ГИП	Лыков	
РГИ	Гунина	
Архитек.	Никитина	

1.231.8-11.2-2.0

Перегородка ПАЭ-2м (фрагмент)
Узлы I... XIII. Пример

Стадия	Лист	Листов
Р	1	7

ЦНИИЭП торгово-бытовых зданий и туристских комплексов

23263 13

Формат А3

Взам.инв.№ | Подпись и дата | Инв.№ подл.

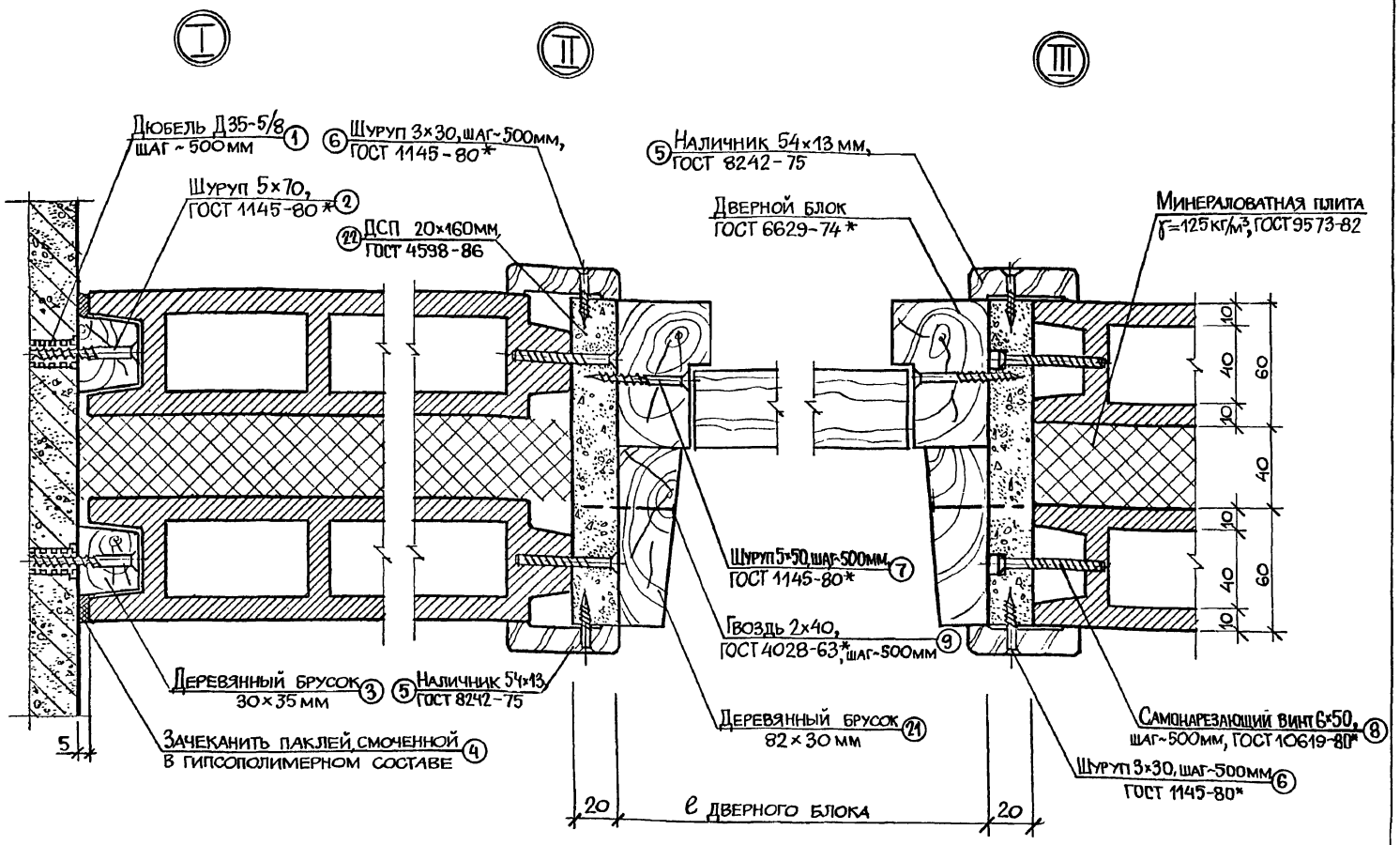

Спецификацию материалов см. докум. -0.0СМ, лист 6.

1.231.8-11.2-2.0	Лист 2

Инв. № подл. | Подпись и дата | Взам. инв. №

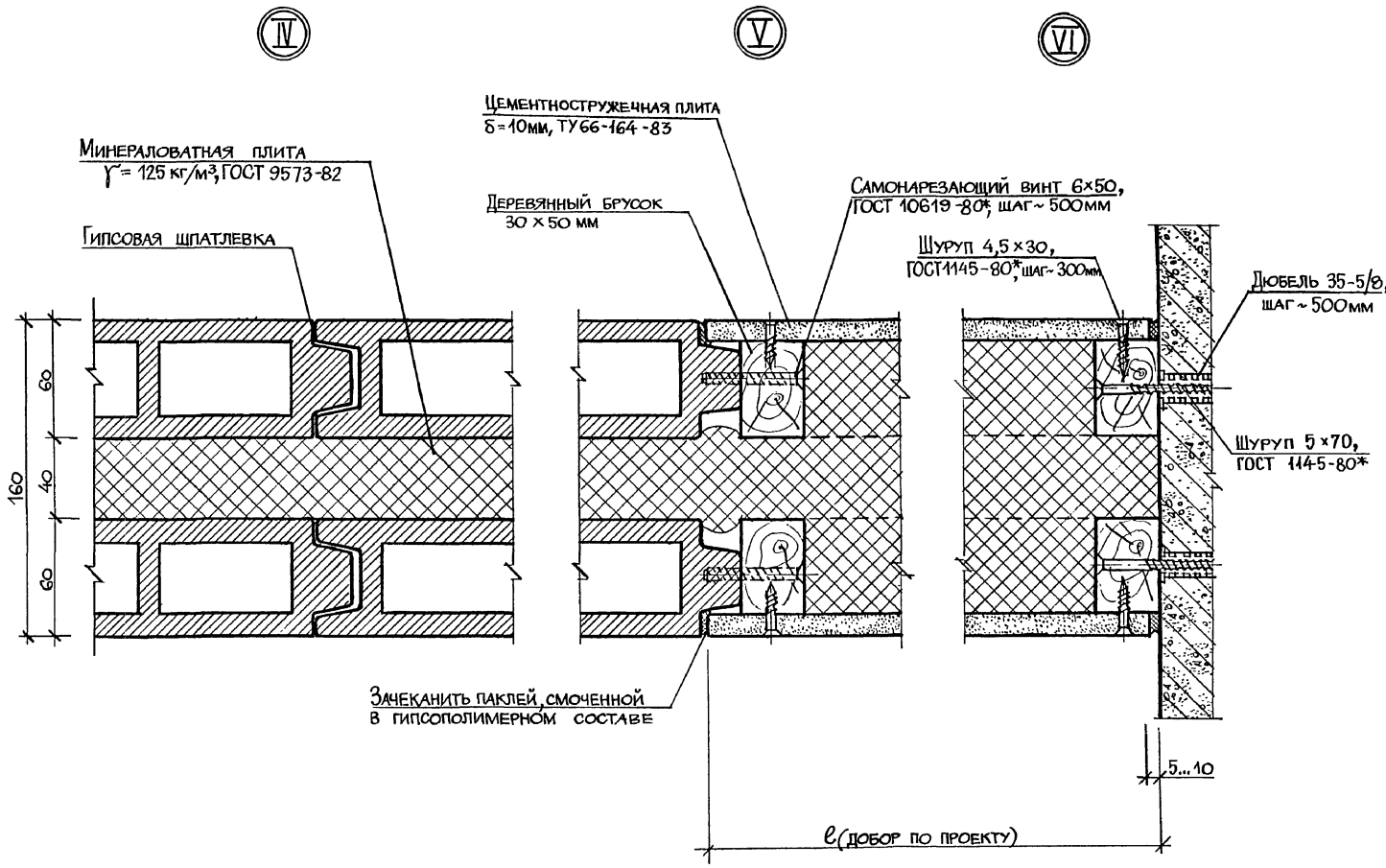

Инв. № подл. | Подпись и дата | Взам. инв. №

1.231.8-11.2-2.0

Лист 3

23263 15

Формат А3

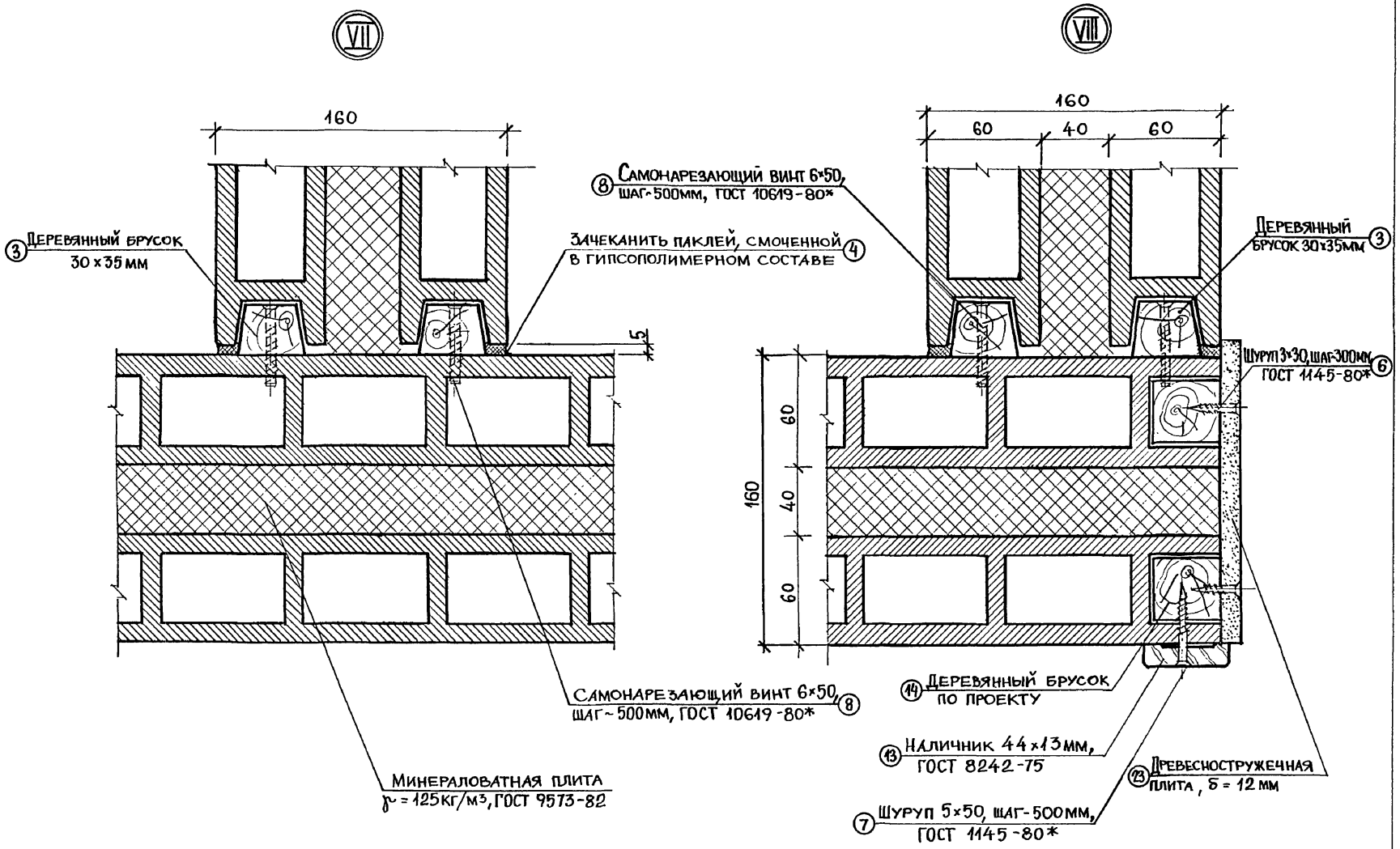

Спецификацию материалов см. докум. – 0.0СМ, лист 7.

Взам. инв. № | Подпись и дата | Инв. № подл.

1.231.8-11.2-2.0

Лист 4

IX

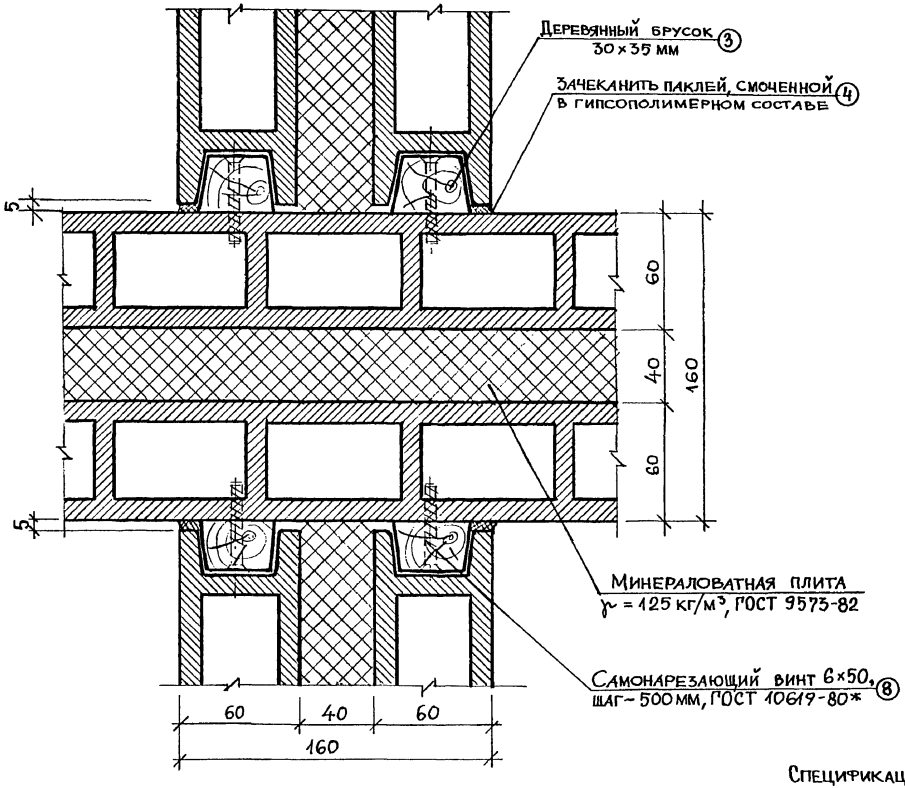

Спецификацию материалов см. докум. –0.0СМ, лист 8.

Инв. № подл. | Подпись и дата | Взам. инв. №

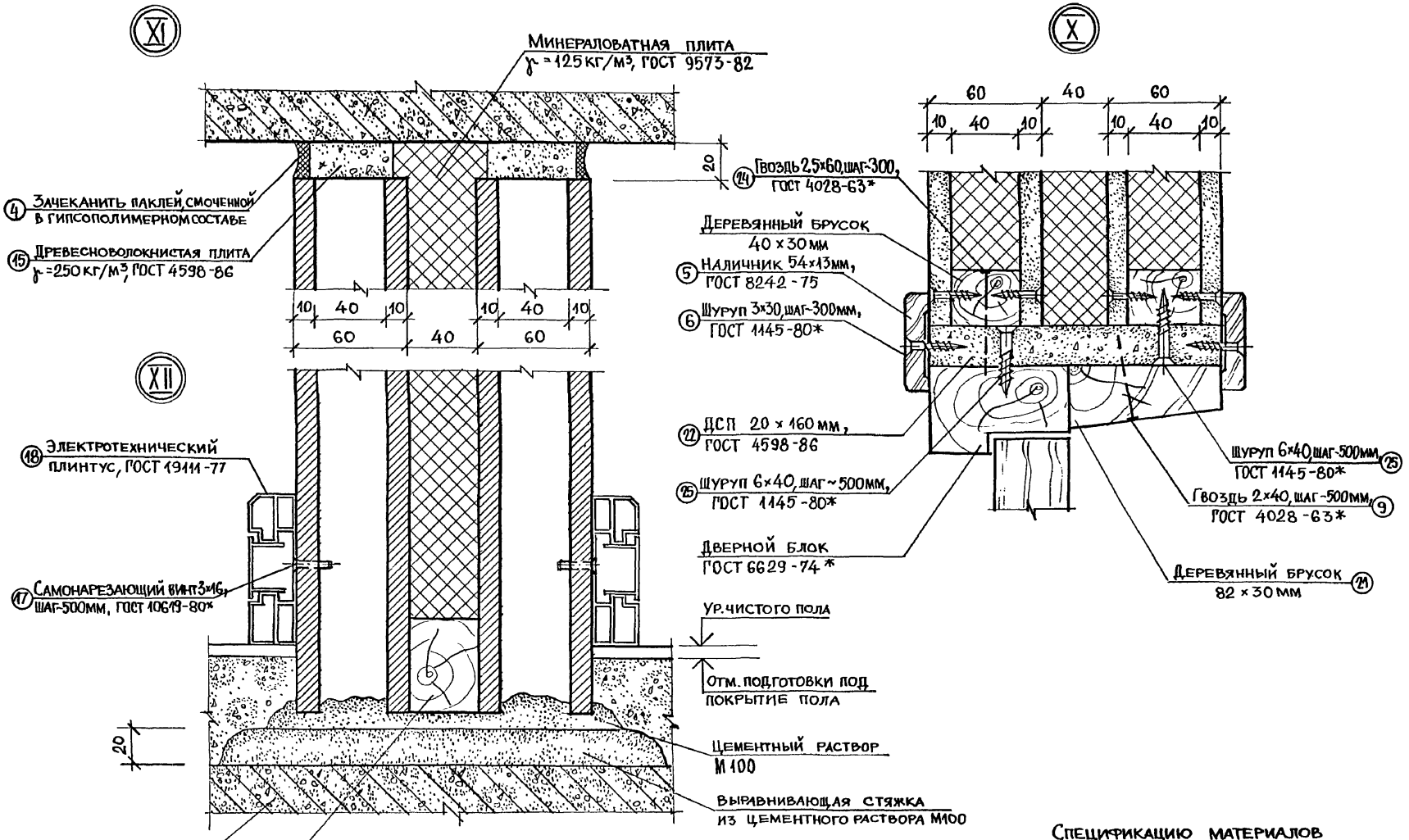

Спецификацию материалов см. докум. – 0.ОСМ, листы 8, 9.

Инв.№ подл. | Подпись и дата | Взам. инв.№

1.231.8-11.2-2.0

Лист 6

XIII

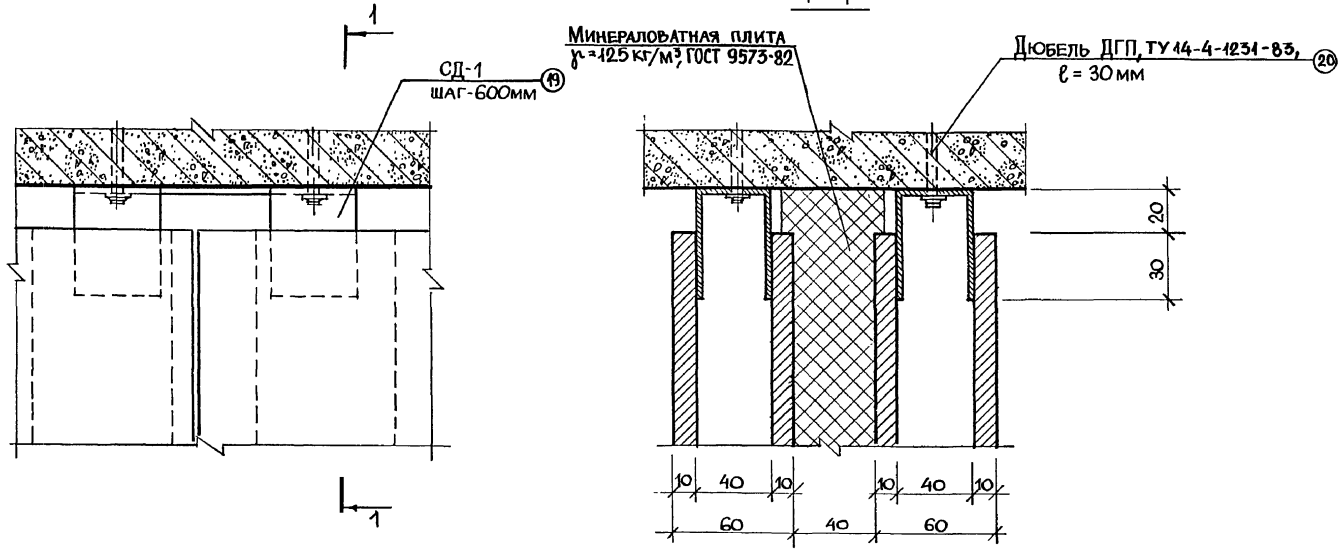

Заполнение стыка между перекрытием и ПАЗ см. узел XI, докум.-2.0, лист 6.

Спецификацию материалов см. докум.-0.0 СМ, лист 10

Инв. № подл. | Подпись и дата | Взам. инв. №

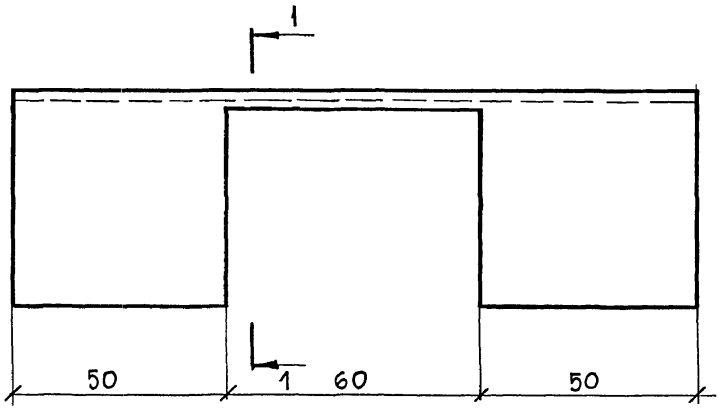

1-1

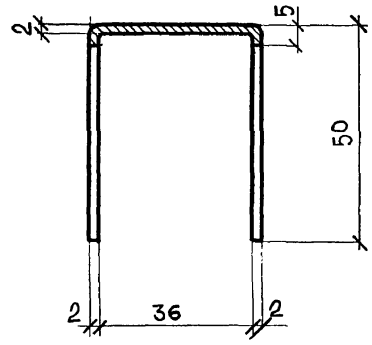

		1.231.8-11.2-0.1	
		Соединительная деталь СД-1	Стадия: Р; Масса: 0,32; Масштаб: 1:1; Лист; Листов 1
Нач.отд.	Юдицкий	А-2,0×1000 ГОСТ 19904-74* / Б Ст1кп-1 ГОСТ 14918-80*	ЦНИИЭП торгово-бытовых зданий и туристских комплексов
Н.контр.	Пельтихина		
ГИП	Лыков		
РГИ	Гунина		
Архитек.	Никитина		

23263 20

Инв.№ подл. | Подпись и дата | Взам.инв.№

Формат А3

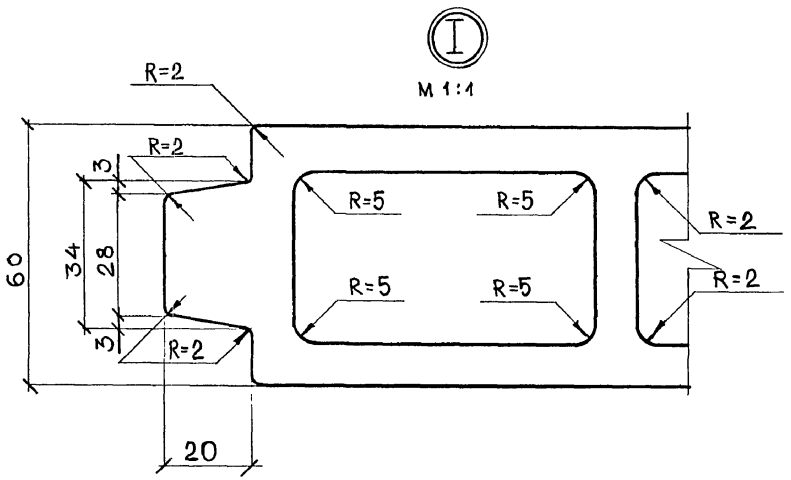

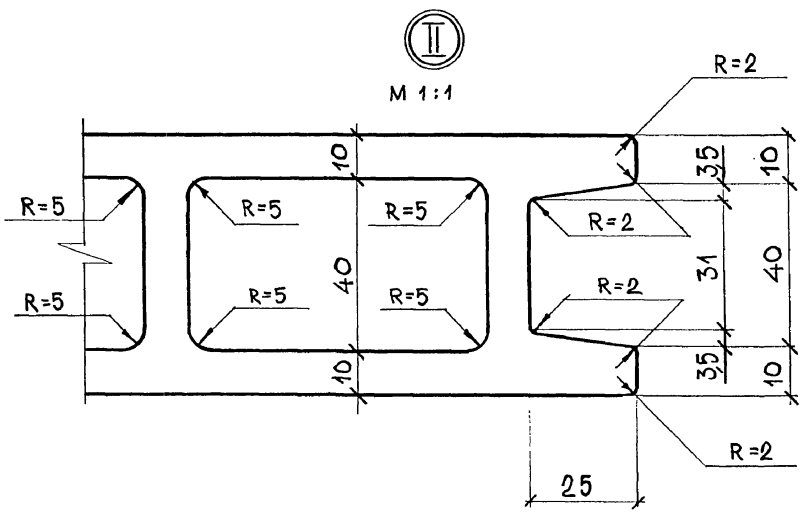

Поперечный разрез

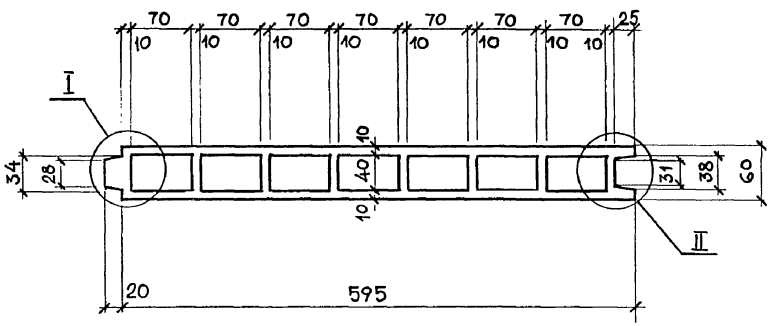

Масса 1 пог. м панели равна 31,69 кг (рассчитана при влажности 10%).

Нач.отд.	Юдицкий		
Н.контр.	Пельтихина		
ГИП	Лыков		
РГИ	Гунина		
Архитек.	Никитина		

1.231.8-11.2-0.2

Панель асбестоцементная экструзионная для перегородок

Стадия	Масса	Масштаб
Р	—	1:5
Лист	Листов 1	

ТУ 21-24-108-86

ЦНИИЭП торгово-бытовых зданий и туристских комплексов

Инв. № подл. | Подпись и дата | Взам. инв. №

Формат А3

Марка, поз.	Обозначение	Наименование	Кол.	Масса ед., кг	Примечание
	Для перегородки	ПАЭ-1			на 1 м
	1.231.8-11.2-1.0	Узел I			
		Стандартные изделия			
1		Дюбель Д 35-5/8			
		ТУ 36-941-79Е	2		шт
2		Шуруп 5х70			
		ГОСТ 1145-80*	2		шт
		Материалы			
3		Деревянный брусок 30х35мм	1		м
4		Пакля, ГОСТ 16183-77	0,0004		м³
4		Гипсополимерный состав		0,12	
	1.231.8-11.2-1.0	Узлы II, III			
		Стандартные изделия			
5		Наличник 54х13 мм			
		ГОСТ 8242-75	2		м
6		Шуруп 3х30,			
		ГОСТ 1145-80*	6		шт

Инв.№ подл. | Подпись и дата | Взам. инв.№

			1.231.8-11.2-0.0СМ		
Нач.отд.	Юдицкий				
Н.контр.	Пельтихина		Спецификация материалов на монтажные узлы	Стадия: Р; Лист: 1; Листов: 10	
ГИП	Лыков				
РГИ	Гунина			ЦНИИЭП торгово-бытовых зданий и туристских комплексов	
Архитек.	Никитина				

Формат А4

Марка, поз.	Обозначение	Наименование	Кол	Масса ед., кг	Примечание
7		Шуруп 5х50			
		ГОСТ 1145-80*	2		шт
8		Самонарезающий винт			
		6х50, ГОСТ 10619-80*	2		шт
9		Гвоздь 2х40			
		ГОСТ 4028-63*	2		шт
		Материалы			
10		Деревянный брусок 15х25мм	1		м
11		Древесностружечная плита			
		20х74мм, ГОСТ 4598-86	1		м
	1.231.8-11.2-1.0	Узел VII			
		Стандартные изделия			
1		Дюбель Д 35-5/8			
		ТУ 36-941-79Е	2		шт
2		Шуруп 5х70			
		ГОСТ 1145-80*	2		шт
		Материалы			
3		Деревянный брусок 30х35мм	1		м
4		Пакля ГОСТ 16183-77	0,0004		м³
4		Гипсополимерный состав		0,12	
	1.231.8-11.2-1.0	Узел VIII			
		Стандартные изделия			
8		Самонарезающий винт			
		6х50, ГОСТ 10619-80*	2		шт

Инв.№ подл. | Подпись и дата | Взам. инв.№

Марка, поз.	Обозначение	Наименование	Кол.	Масса ед., кг	Приме-чание
		Материалы			
4		Пакля ГОСТ 16183-77	0,0004		м³
4		Гипсополимерный состав		0,12	
3		Деревянный брусок 30×35	1		м
	1.231.8-11.2-1.0	Узел IX			
		Стандартные изделия			
8		Самонарезающий винт			
		6×50, ГОСТ 10619-80*	4		шт
		Материалы			
3		Деревянный брусок 30×35	2		м
4		Пакля ГОСТ 16183-77	0,0002		м³
4		Гипсополимерный состав		0,24	
	1.231.8-11.2-1.0	Узел X			
		Стандартные изделия			
8		Самонарезающий винт			
		6×50, ГОСТ 10619-80*	2		шт
6		Шуруп 3×30, ГОСТ 1145-80*	3		шт
7		Шуруп 5×50, ГОСТ 1145-80*	2		шт
12		Наличник 74×13 мм,			
		ГОСТ 8242-75	1		м
13		Наличник 44×13 мм			
		ГОСТ 8242-75	1		м
		Материалы			
3		Деревянный брусок 30×35мм	1		м

Инв.№ подл. | Подпись и дата | Взам.инв.№

Марка, поз.	Обозначение	Наименование	Кол.	Масса ед., кг	Приме-чание
14		Деревянный брусок (по проекту)	1		м
	1.231.8-11.2-1.0	Узел Xa			
		Стандартные изделия			
8		Самонарезающий винт			
		6×50, ГОСТ 10619-80*	2		шт
6		Шуруп 3×30, ГОСТ 1145-80*	3		шт
7		Шуруп 5×50, ГОСТ 1145-80*	2		шт
12		Наличник 74×13 мм			
		ГОСТ 8242-75	1		м
13		Наличник 44×13 мм			
		ГОСТ 8242-75	1		м
		Материалы			
3		Деревянный брусок 30×35мм	1		м
4		Пакля ГОСТ 16183-77	0,0004		м³
4		Гипсополимерный состав		0,12	
27		Деревянный брусок 30×30мм	1		м
	1.231.8-11.2-1.0	Узел XI			
		Материалы			
4		Пакля, ГОСТ 16183-77	0,0004		м³
4		Гипсополимерный состав		0,12	
15		Древесноволокнистая плита			
		γ_v = 250 кг/м³, 20×50 мм,			
		ГОСТ 4598-86	1		м

Инв.№ подл. | Подпись и дата | Взам.инв.№

Марка, поз.	Обозначение	Наименование	Кол.	Масса ед., кг	Приме-чание
	1.231.8-11.2-1.0	Узел XII			
		Стандартные изделия			
5		Наличник 54 х 13 мм			
		ГОСТ 8242-75	2		м
6		Шуруп 3х30			
		ГОСТ 1145-80*	6		шт
9		Гвоздь 2х40			
		ГОСТ 4028-63*	2		шт
24		Гвоздь 2,5х60, ГОСТ 4028-63*	6		шт
		Материалы			
11		Древесностружечная			
		плита 20х74 мм,			
		ГОСТ 4598-86	1		м
16		Деревянный брусок 15х22мм	1		м
	1.231.8-11.2-1.0	Узел XIII			
		Стандартные изделия			
17		Самонарезающий винт 3х16			
		ГОСТ 10619-80*	4		шт
18		Электротехнический			
		плинтус, ГОСТ 19111-77	2		м
	1.231.8-11.2-1.0	Узел XIV			
		Детали			
19	1.231.8-11.2-0.1	Соединительная			
		деталь СД-1	2	0,32	шт

Марка, поз.	Обозначение	Наименование	Кол.	Масса ед., кг	Приме-чание
		Стандартные изделия			
20		Дюбель-гвоздь			
		пистолетный (ДГП) ℓ = 30мм			
		ТУ 14-4-1231-83	2		шт
	Для перегородки	ПАЭ-2м			м
	1.231.8-11.2-2.0	Узел I			
		Стандартные изделия			
1		Дюбель Д 35-5/8			
		ТУ 36-941-79Е	4		шт
2		Шуруп 5х70			
		ГОСТ 1145-80*	4		шт
		Материалы			
3		Деревянный брусок 30х35мм	2		м
4		Пакля ГОСТ 16183-77	0,0004		м³
4		Гипсополимерный состав		0,12	
	1.231.8-11.2-2.0	Узлы II, III			
		Стандартные изделия			
5		Наличник 54 х 13 мм			
		ГОСТ 8242-75	2		м
6		Шуруп 3х30,			
		ГОСТ 1145-80*	6		шт
7		Шуруп 5х50,			
		ГОСТ 1145-80*	2		шт

Марка, поз.	Обозначение	Наименование	Кол.	Масса ед., кг	Примечание
8		Самонарезающий винт			
		6×50, ГОСТ 10619-80*	4		шт
9		Гвоздь 2×40			
		ГОСТ 4028-63*	4		шт
		Материалы			
21		Деревянный брусок 82×30мм	1		м
22		Древесностружечная плита			
		20×160мм, ГОСТ 4598-86	1		м
	1.231.8-11.2-2.0	Узел VII			
		Стандартные изделия			
8		Самонарезающий винт			
		6×50, ГОСТ 10619-80*	4		шт
		Материалы			
4		Пакля ГОСТ 16183-77	0,0004		м³
4		Гипсополимерный состав		0,12	
3		Деревянный брусок 30×35мм	2		м
	1.231.8-11.2-2.0	Узел VIII			
		Стандартные изделия			
8		Самонарезающий винт			
		6×50, ГОСТ 10619-80*	4		шт
6		Шуруп 3×30, ГОСТ 1145-80*	6		шт
7		Шуруп 5×50, ГОСТ 1145-80*	2		шт
13		Наличник 44×13 мм,			
		ГОСТ 8242-75	1		м

Инв.№ подл. | Подпись и дата | Взам.инв.№

Марка, поз.	Обозначение	Наименование	Кол.	Масса ед. кг	Примечание
		Материалы			
3		Деревянный брусок 30×35мм	2		м
14		Деревянный брусок (по проекту)	2		м
23		Древесностружечная плита			
		12×170мм, ГОСТ 4598-86	1		м
4		Пакля, ГОСТ 16183-77	0,0001		м³
4		Гипсополимерный состав		0,12	
	1.231.8-11.2-2.0	Узел IX			
		Стандартные изделия			
8		Самонарезающий винт			
		6×50, ГОСТ 10619-80*	8		шт
		Материалы			
3		Деревянный брусок 30×35мм	4		м
4		Пакля, ГОСТ 16183-77	0,0002		м³
4		Гипсополимерный			
		состав		0,24	
	1.231.8-11.2-2.0	Узел X			
		Стандартные изделия			
5		Наличник 54×13 мм			
		ГОСТ 8242-75	2		м
6		Шуруп 3×30, ГОСТ 1145-80*	6		шт
9		Гвоздь 2×40, ГОСТ 4028-63*	2		шт
24		Гвоздь 2,5×60, ГОСТ 4028-63*	3		шт
25		Шуруп 6×40, ГОСТ 1145-80*	4		шт

Инв.№ подл. | Подпись и дата | Взам.инв.№

Марка, поз.	Обозначение	Наименование	Кол.	Масса ед., кг	Приме-чание
		Материалы			
22		Древесностружечная			
		плита 20х160 мм			
		ГОСТ 4598-86	1		м
21		Деревянный брусок 82х30мм	1		м
	1.231.8-11.2-2.0	Узел XI			
		Материалы			
4		Пакля ГОСТ 16183-77	0,0004		м³
4		Гипсополимерный состав		0,12	
15		Древесноволокнистая плита			
		γ=250 кг/м³, 20х50 мм,			
		ГОСТ 4598-86	2		м
	1.231.8-11.2-2.0	Узел XII			
		Стандартные изделия			
17		Самонарезающий			
		винт 3х16,			
		ГОСТ 10619-80*	4		шт
18		Электротехнический			
		плинтус ГОСТ 1911-77	2		м
		Материалы			
		Деревянный брусок 40х50 мм	1		м

Взам. инв. № | Подпись и дата | Инв. № подл.

gost.e-ecolog.ru

1.231.8-11.2-0.0СМ

Лист 9

Формат А4

Марка, поз.	Обозначение	Наименование	Кол.	Масса ед., кг	Приме-чание
	1.231.8-11.2-0.1	Узел XIII			
		Детали			
19	1.231.8-11.2-0.1	Соединительная деталь			
		СД-1	4	0,32	шт
		Стандартные изделия			
20		Дюбель-гвоздь			
		пистолетный (ДГП),			
		ℓ = 30 мм			
		ТУ 14-4-1231-83	4		шт

Взам. инв. № | Подпись и дата | Инв. № подл.

1.231.8-11.2-0.0СМ

Лист 10

Формат А4