ТИПОВЫЕ КОНСТРУКЦИИ, ИЗДЕЛИЯ И УЗЛЫ ЗДАНИЙ И СООРУЖЕНИЙ

СЕРИЯ 1.231-6

ТРЕХСЛОЙНЫЕ КРУПНОПАНЕЛЬНЫЕ ПЕРЕГОРОДКИ НА ДЕРЕВЯННОМ КАРКАСЕ С НАРУЖНЫМИ ОБШИВКАМИ ИЗ СУХОЙ ГИПСОВОЙ ШТУКАТУРКИ

РАБОЧИЕ ЧЕРТЕЖИ

gost.e-ecolog.ru

ЦЕНТРАЛЬНЫЙ ИНСТИТУТ ТИПОВОГО ПРОЕКТИРОВАНИЯ
ГОССТРОЯ СССР

Москва, А-445, Смольная ул., 22

Сдано в печать VII 1981 года

Заказ № 7826 Тираж 900 экз

ТИПОВЫЕ КОНСТРУКЦИИ, ИЗДЕЛИЯ И УЗЛЫ ЗДАНИЙ И СООРУЖЕНИЙ

СЕРИЯ 1.231-6

ТРЕХСЛОЙНЫЕ КРУПНОПАНЕЛЬНЫЕ ПЕРЕГОРОДКИ НА ДЕРЕВЯННОМ КАРКАСЕ С НАРУЖНЫМИ ОБШИВКАМИ ИЗ СУХОЙ ГИПСОВОЙ ШТУКАТУРКИ

РАБОЧИЕ ЧЕРТЕЖИ

РАЗРАБОТАНЫ:
ЦНИИЭП торгово-бытовых зданий и туристских комплексов

Главный инженер института — Лепский В.И.
Начальник ОНМ — Юдицкий А.Н.

УТВЕРЖДЕНЫ:
Государственным комитетом по гражданскому строительству и архитектуре при Госстрое СССР
Приказ № 142 от "3" июня 1980 г.
Введены в действие с "1" июля 1980 г.

СОДЕРЖАНИЕ АЛЬБОМА

ОБОЗНАЧЕНИЕ	НАИМЕНОВАНИЕ	СТР
	Содержание	2
1 231-6. 0.00 ПЗ	Пояснительная записка	3.4
1 231-6. 0.00 Н	Номенклатура панелей перегородок и расход основных материалов	5-12
1. 231-6. 1 0	Панели перегородок ПГ 25-09, ПГ 27-09, ПГ 30-09, ПГ 33-09, ПГ 39-09	13
1. 231-6. 1.0 СБ	Панели перегородок ПГ 25-09, ПГ 27-09, ПГ 30-09, ПГ 33-09, ПГ 39-09	14
1. 231-6. 1.1	Каркасы деревянные КД-1; КД-2, КД-3; КД-4; КД-5	14
1 231-6. 1.1 СБ	Каркасы деревянные КД-1, КД-2, КД-3; КД-4; КД-5	15
1 231-6 2.0	Панели перегородок ПГ 25-05, ПГ 27-05, ПГ 30-05; ПГ 33-05; ПГ 39-05	15
1. 231-6. 2.0 СБ	Панели перегородок ПГ 25-05, ПГ 27-05; ПГ 30-05; ПГ 33-05; ПГ 39-05	16
1. 231-6. 2.1	Каркасы деревянные КД-6, КД-7, КД-8, КД-9, КД-10	17
1. 231-6. 2-1 СБ	Каркасы деревянные КД-6, КД-7, КД-8, КД-9, КД-10	17
1 231-6. 3.0	Панели перегородок ПФ 25-09, ПФ 27-09, ПФ 30-09; ПФ 33-09; ПФ 39-09	18
1. 231-6. 3 0 СБ	Панели перегородок ПФ 25-09; ПФ 27-09; ПФ 30-09; ПФ 33-09; ПФ 39-09	19
1 231-6. 3.1	Каркасы деревянные КД-11; КД-12; КД-13; КД-14; КД-15	19
1. 231-6. 3.1 СБ	Каркасы деревянные КД-11; КД-12, КД-13; КД-14; КД-15	20
1. 231-6. 4 0	Панели перегородок ПО 25-09; ПО 27-09, ПО 30-09, ПО 33-09, ПО 39-09	20
1 231-6 4 0 СБ	Панели перегородок ПО 25-09; ПО 27-09; ПО 30-09; ПО 33-09; ПО 39-09.	21
1 231-6 4.1	Каркасы деревянные КД-16; КД-17; КД-18; КД-19, КД-20	22
1 231-6. 4.1 СБ	Каркасы деревянные КД-16-КД-20; КД-21-КД-25	22
1 231-6 5 0	Панели перегородок ПОФ 25-09; ПОФ 27-09, ПОФ 30-09; ПОФ 33-09; ПОФ 39-09	23
1 231-6. 5 0 СБ	Панели перегородок ПОФ 25-09; ПОФ 27-09, ПОФ 30-09, ПОФ 33-09; ПОФ 39-09	24
1 231-6. 5.1	Каркасы деревянные КД-21, КД 22, КД-23, КД-24, КД-25	24
1. 231-6. 6.0	Панели перегородок ПОФ 25-09, ПОФ 27-09; ПОФ 30-09, ПОФ 33-09; ПОФ 39-09	25
1 231-6. 6.0 СБ	Панели перегородок $ПОФ_1$ 25-09, $ПОФ_1$ 27-09, $ПОФ_1$ 30-09, $ПОФ_1$ 33 09, $ПОФ_1$ 39-09	26
1 231-6. 6.1	Каркасы деревянные КД-26, КД-27; КД-28, КД-29; КД-30	26
1 231-6. 6.1	Каркасы деревянные КД-26, КД-27, КД-28, КД-29; КД-30	27
1. 231-6. 70	Панели перегородок ПГД 04-10, ПГД 06-10; ПГД 09-10; ПГД 12-10, ПГД 18-10	27
1 231-6. 7.0 СБ	Панели перегородок ПГД 04-10· ПГД 06-10, ПГД 09-10, ПГД 12-10; ПГД 18-10	28
1. 231-6. 7.1	Каркасы деревянные КД-31; КД-32; КД-33, КД-34; КД-35	29
1 231-6 7.1 СБ	Каркасы деревянные КД-31 - КД-40	29
1 231-6. 8.0	Панели перегородок Ф 04-10; Ф 06-10; Ф 09-10; Ф 12-10; Ф 18-10	30
1 231-6. 8.0 СБ	Панели перегородок Ф 04-10; Ф 06-10; Ф 09-10; Ф 12-10, Ф 18-10	31
1. 231-6. 8 8	Каркасы деревянные КД-36; КД-37; КД-38; КД-39; КД-40	31
1 231-6. 000 Д1	Фрагмент перегородки Монтажные узлы I-XII	32-41
1 231-6. 000 В м	Ведомость материалов на 1 п.м. стыков панелей	42

ПОЯСНИТЕЛЬНАЯ ЗАПИСКА

I Общая часть

Настоящие рабочие чертежи разработаны на основе задания на корректировку серии 1.231-2 „Трехслойные крупнопанельные перегородки с наружными обшивками из сухой гипсовой штукатурки", утвержденного Госгражданстроем 30 января 1979 г.

II. Назначение и область применения панелей перегородок

Альбом содержит основные типоразмеры изделий, обеспечивающие компановку перегородок в осевых пролетах унифицированных железобетонных каркасов с сетками опор 6,0×3,0 м; 6,0×4,5 м; 6,0×6,0 м, а также в пролетах между колоннами сечением 300×300 мм и 400×400 мм при высоте этажа 2.8; 3,0; 3,3; 3,6; 4.2 м.

Панели перегородок предназначены для применения в проектах общественных зданий - учреждениях, управлениях и общественных организациях, предприятиях торговли, общественного питания и бытового обслуживания, в административно-бытовых зданиях при промпредприятиях - для разделения помещений с одинаковым уровнем шума и для помещений с ненормированными требованиями к ограждающим конструкциям. При выполнении стыка с использованием шпаклевок и нащельников (см. узел "IVа" стр. 34) индекс звукоизоляции от воздушного шума составляет $R_в = 43$ дБ. При этом рекомендуется применять данные панели в помещениях с нормальным температурно-влажностным режимом.

По ветровому напору в соответствии со СНиП II-6-74 панели перегородок могут применяться в I-У ветровых районах включительно.

Противопожарные свойства глухих перегородок, согласно заключению ВНИИПО (письмо № 31623 от 6.11.75 г в адрес ГУПО МВД СССР) характеризуются следующими показателями: предел огнестойкости 0,25 часа, группа возгораемости конструкции - трудносгораемая. Панели перегородок могут применяться в зданиях II степени огнестойкости.

III Характеристика изделий

Альбом содержит основные типоразмеры панелей перегородок длиной 450 и 900 мм, что обусловлено максимальными ширинами отделочных материалов, моющихся обоев, синтетических пленок, пленки ПДОС.

Доборные участки перегородок выполняются из листов сухой гипсовой штукатурки на деревянном каркасе (см узел IX, X стр. 39).

Изделия маркируются по буквенно-цифровой системе. Буквенный индекс, расположенный в левой части марки, обозначает тип панелей:

ПГ — панель перегородки глухая
ПО — панель перегородки остекленная
ПФ — панель перегородки с фрамугой
ПОФ — панель перегородки остекленная с фрамугой
ПГД — панель глухая доборная
Ф — фрамуга

Цифрами в следующей части марки обозначается номинальный размер изделия. Например: ПОФ-27-09 обозначает - панель остекленная с фрамугой, с номинальными размерами 2670 мм (по высоте) и 920 мм (по длине).

Панели перегородок состоят из каркаса, обшивок из сухой гипсовой штукатурки и внутреннего слоя из полужестких минераловатных плит $\gamma = 125$ кг/м^3. Каркасы панелей перегородок изготавливаются из древесины хвойных пород для элементов II категории. Бруски каркаса антисептируются, согласно СНиП I-В.28-62.

Элементы каркаса соединить в шип на клее МФ-17. Максимальная влажность древесины каркаса должна быть не более 15-17%.

Обшивки панелей состоят из листов сухой гипсовой штукатурки ГОСТ 6266-67, которая приклеивается к каркасу клеем МФ-17 ТУ6-05-10-75.

Средний слой из минераловатной плиты $\gamma = 125$ кг/м^3, ГОСТ 9573-72.

Остекление панелей перегородок и фрамуг предусмотрено стеклом $\delta = 4$ мм. Для отделки обшивочных слоев применяются моющие обои, синтетические пленки, пленка ПДОС ГОСТ 5.1984-73 с клеевой основой, обычные обои, покраска. Отделку обшивочных слоев необходимо предусматривать на заводе-изготовителе, поскольку в этом случае снижается

				1.231-6.00ПЗ		
Нач.отд.	Юдицкий		Пояснительная записка	Стадия	Лист	Листов
Гл.инж.пр	Лыков			Р	1	2
Рук.гр.инж.	Мошкина			ЦНИИЭП торгово-бытовых зданий и туристских комплексов г. Москва		
Проверил	Пельтихина					
Разраб	Коротун					

Инв. № подл. | Подпись и дата | Взам. инв. №

трудозатраты на постройке и отделочный слой защищает обшивочный слой от увлажнения и выкрашивания по срезанным торцам.

Отделочный слой наносится после наклейки обшивочных листов к каркасу. Перед наклейкой гипсовой штукатурки, края листов обклеиваются полосой пленки, после чего наклеивается пленка на плоскости панели.

Крепление панелей перегородок к конструкциям стен и перекрытий осуществляется при помощи металлического уголка L 45, ℓ=50мм и деревянного бруса, заделанного в конструкцию пола

Зазоры между панелями перегородок и конструкциями стен и пола закрываются деревянными наличниками и плинтусами на шурупах. Зазоры между перегородкой и перекрытием заполняются деревянным брусом или пакетами минеральной ваты В соответствии с принятым в проекте решением интерьера, могут применяться различные по цвету пластмассовые профили по ГОСТ 19 111-73.

IУ Транспортировка, хранение и монтаж панелей

Изделия, отправляемые с завода-изготовителя с отделанными поверхностями, должны транспортироваться в пакетах Между изделиями должна быть уложена строительная бумага При погрузо-разгрузочных работах, транспортировании и хранении должны быть приняты меры, обеспечивающие сохранность изделий от механических повреждений и увлажнения.

Все работы с отделанными изделиями должны производиться в чистых рукавицах Установка отделанных изделий выполняется после завершения внутренних отделочных работ, включая устройство подготовки чистых полов.

Монтажный брус устанавливается в процессе устройства подготовки заподлицо с поверхностью чистого пола Металлические монтажные уголки пристреливаются к несущим и ограждающим конструкциям дюбелями ДГ 4,5, ℓ=45мм, с шагом 460мм Низ панели перегородки устанавливается на монтажный брус и фиксируется гвоздями 3×90мм, верх крепится шурупами к металлическим уголкам На всю высоту вертикальных стыков панелей устанавливается деревянная рейка 22×13мм. Доборные участки выполняются методом поэлементной сборки выставляется деревянный каркас, устанавливаются листы сухой гипсовой штукатурки, полость доборного участка заполняется минераловатной плитой (см. узел IX, X стр. 39).

Участки перегородок над дверными блоками заполняются фрамугами, глухими доборными панелями ПДГ или методом поэлементной сборки. Установка деревянных, пластмассовых раскладок, наличников, плинтусов производится по окончании отделочных работ.

Ведомость ссылочных документов

№строки	Обозначение	Наименование
1	ТУ 6-05-10-75	Клей МФ-17
2	ТУ-400-1-3/53-74	Шпаклевка СЛШД
3	ТУ 14-4-794-74	Дюбель ДГ 4,5

№ п/п	Марка изделия	Эскиз	Размеры H, мм	L, мм	B, мм	h, мм	Расход основных материалов: Древесина, м³	Сухая гипсовая штукатурка С.Г.Ш., м²	Минераловатные плиты ГОСТ 9573-72* γ=125 кг/м³, м³	Шурупы 3×35 ГОСТ 1144-70, кг	Стекло δ=4мм ГОСТ 111-65, м²	Масса панели, кг	№№ листов
1	ПГ 25-09	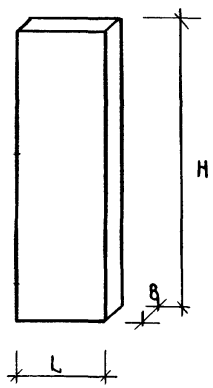	2470	920	74	—	0.020	4.50	0.10	—	—	62.0	13-15
2	ПГ 27-09		2670	920	74	—	0.021	4.9	0.11	—	—	67.2	—"—
3	ПГ 30-09		2970	920	74	—	0.023	5.41	0.13	—	—	75.0	—"—
4	ПГ 33-09		3270	920	74	—	0.024	5.95	0.14	—	—	81.5	—"—
5	ПГ 39-09		3870	920	74	—	0.029	7.04	0.16	—	—	96.1	—"—

Нач отд	Юдицкий	
Гл инж пр	Лыков	
Рук грп	Мошкина	
Провер	Пельтцхина	
Разраб.	Коротун	

1.231-6. 000 Н

Номенклатура панелей перегородок и расход основных материалов

Стадия	Лист	Листов
Р	1	8

ЦНИИЭП торгово-бытовых зданий и туристских комплексов г. Москва

Инв. № подл. | Подпись и дата | Взам. инв. №

N п/п	Марка изделия	Эскиз	Размеры				Расход основных материалов					Масса панели	№№ листов
			H мм	L мм	B мм	h мм	Древесина м³	Сухая гипсовая штукатурка С.Г.Ш. м²	Минераловатные плиты ГОСТ 9573-72* γ=125 кг/м³ м³	Шурупы 3х35 ГОСТ 1144-70 кг	Стекло δ=4мм ГОСТ 111-65 м²	кг	
6	ПГ 25-05	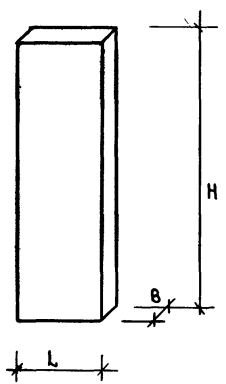	2470	460	74	—	0.016	2.22	0.046	—	—	33.7	15-17
7	ПГ 27-05		2670	460	74	—	0.017	2.4	0.050	—	—	36.3	—"—
8	ПГ 30-05		2970	460	74	—	0.018	2.7	0.056	—	—	40.2	—"—
9	ПГ 33-05		3270	460	74	—	0.020	2.94	0.062	—	—	44.1	—"—
10	ПГ 39-05		3870	460	74	—	0.024	3.5	0.073	—	—	52.4	—"—

№ п/п	Марка изделия	Эскиз	Размеры				Расход основных материалов					Масса панели	№ № листов
			H мм	L мм	B мм	h мм	Древесина $м^3$	Сухая гипсовая штукатурка С.Г.Ш $м^2$	Минераловатные плиты ГОСТ 9573-72* $\gamma=125 кг/м^3$ $м^3$	Шурупы 3х35 ГОСТ 1144-70 кг	Стекло $\delta=4$мм ГОСТ 111-65 $м^2$	кг	
11	пф 25-09	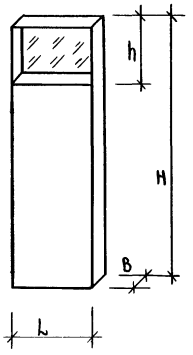	2470	920	74	386	0.023	3.71	0.086	0.06	0.32	58.5	18-20
12	пф 27-09		2670	920	74	586	0.025	3.71	0.086	0.08	0.49	61.4	—"—
13	пф 30-09		2970	920	74	886	0.028	3.71	0.086	0.09	0.74	65.7	—"—
14	пф 33-09		3270	920	74	1186	0.030	3.71	0.086	0.10	0.99	69.5	—"—
15	пф 39-09		3870	920	74	1786	0.035	3.71	0.086	0.13	1.49	77.5	—"—

Инв. № подл. | Подпись и дата | Взам. инв. №

№ п/п	Марка изделия	Эскиз	Размеры				Расход основных материалов					Масса панели	NN листов
			H мм	L мм	B мм	h мм	Древесина $м^3$	Сухая гипсовая штукатурка С.Г.Ш. $м^2$	Минераловатные плиты ГОСТ 9573-72* γ=125 кг/$м^3$ $м^3$	Шурупы 3х35 ГОСТ 1144-70 кг	Стекло δ=4мм ГОСТ 111-65 $м^2$	кг	
16	ПО 25-09	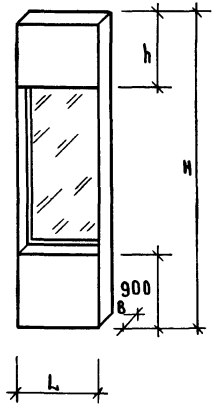	2470	920	74	386	0.025	2.5	0.054	0.09	0.91	54.6	20-22
17	ПО 27-09		2670	920	74	586	0.026	2.9	0.063	0.09	0.91	56.7	—"—
18	ПО 30-09		2970	920	74	886	0.028	3.4	0.076	0.09	0.91	63.7	—"—
19	ПО 33-09		3270	920	74	1186	0.029	4.0	0.09	0.09	0.91	71.0	—"—
20	ПО 39-09		3870	920	74	1786	0.032	5.0	0.117	0.09	0.91	84.7	—"—

16795 9

№ п/п	Марка изделия	Эскиз	Размеры H мм	L мм	B мм	h мм	Расход основных материалов: Древесина м³	Сухая гипсовая штукатурка Г.Г.Ш. м²	Минераловатные плиты ГОСТ 9573-72* γ=125 кг/м³ м³	Шурупы 3×35 ГОСТ 1144-70 кг	Стекло δ-4мм ГОСТ 111-65 м²	Масса панели кг	№№ листов
21	ПОФ 25-09	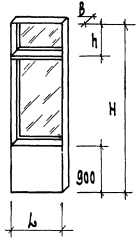	2470	920	74	386	0.029	1.64	0.037	0.16	1.23	47.7	23-24
22	ПОФ 27-09		2670	920	74	586	0.031	1.64	0.037	0.18	1.4	50.5	"
23	ПОФ 30-09		2970	920	74	886	0.034	1.64	0.037	0.19	1.65	54.8	"
24	ПОФ 33-09		3270	920	74	1186	0.036	1.64	0.037	0.20	1.9	58.6	"
25	ПОФ 39-09		3870	920	74	1786	0.040	1.64	0.037	0.23	2.4	66.1	"

Инв.№ подл. | Подпись и дата | Взам.инв.№

№ п/п	Марка изделия	Эскиз	Размеры				Расход основных материалов					Масса панели	№№ листов
			H мм	L мм	B мм	h мм	Древесина м³	Сухая гипсовая штукатурка С.Г.Ш м²	Минераловатные плиты ГОСТ 9573-72* γ=125 кг/м³ м³	Шурупы 3×35 ГОСТ 1144-70 кг	Стекло δ=4мм ГОСТ 111-65 м²	кг	
26	ПОФ$_1$25-09	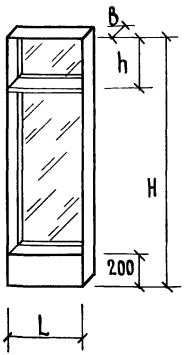	2470	920	74	386	0,031	0,37	0,005	0,19	1,9	41.0	25-2
27	ПОФ$_1$27-09		2670	920	74	586	0,033	0,37	0,005	0,21	2,1	44,2	—"—
28	ПОФ$_1$30-09		2970	920	74	886	0,036	0,37	0,005	0,22	2,3	48,0	—"—
29	ПОФ$_1$33-09		3270	920	74	1186	0,038	0,37	0,005	0,23	2,6	52,3	—"—
30	ПОФ$_1$39-09		3870	920	74	1786	0,043	0,37	0,005	0,26	3,1	60,4	—"—

№ п/п	Марка изделия	Эскиз	Размеры H мм	L мм	B мм	h мм	Расход основных материалов: Древесина м³	Сухая гипсовая штукатурка С.Г.Ш. м²	Минераловатные плиты ГОСТ 9573-72* γ=125 кг/м³ м³	Шурупы 3×35 ГОСТ 1144-70 кг	Стекло δ=4мм ГОСТ 111-65 м²	Масса панели кг	№№ листов
31	ПГД 04-10	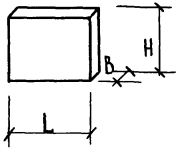	430	974	74	—	0,0067	0,84	0,017	—	—	12,9	27-29
32	ПГД 06-10		630	974	74	—	0,0077	1,2	0,026	—	—	17,7	—"—
33	ПГД 09-10		930	974	74	—	0,0091	1,8	0,04	—	—	25,3	—"—
34	ПГД 12-10		1230	974	74	—	0,011	2,4	0,06	—	—	33,9	—"—
35	ПГД 18-10		1830	974	74	—	0,036	3,6	0,09	—	—	49,4	—"—

Инв. № подл. | Подпись и дата | Взам. инв. №

№ п/п	Марка изделия	Эскиз	Размеры				Расход основных материалов					Масса панели	№№ листов
			H	L	B	h	Древесина	Сухая гипсовая штукатурка С.Г.Ш.	Минераловатные плиты ГОСТ 9573-72* γ=125кг/м³	Шурупы 3х35 ГОСТ 1144-70	Стекло δ=4мм ГОСТ 111-65		
			мм	мм	мм	мм	м³	м²	м³	кг	м²	кг	
36	ф 04-10	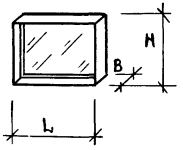	430	974	74	—	0.011	—	—	—	0.31	9.3	30-31
37	ф 06-10		630	974	74	—	0.012	—	—	—	0.48	11.7	—"—
38	ф 09-10		930	974	74	—	0.015	—	—	—	0.75	16.2	—"—
39	ф 12-10		1230	974	74	—	0.017	—	—	—	1.01	20.1	—"—
40	ф 18-10		1830	974	74	—	0.022	—	—	—	1.55	28.6	—"—

Формат	Зона	Поз	Обозначение	Наименование	Кол	Примеч
				Документация		
11			1.231-6 1.0 СБ			
12			1.231-6 0.00ПЗ			
				Переменные данные для исполнений		
				1.231-6 1.0		
				Сборочные единицы		
11		1	1.231-6. 1.1	Каркас деревянный КД-1		
				Материалы		
Б4		2		СГШ ГОСТ 6266-67	4.5	м²
Б4		3		Минераловатная плита	0.10	м³
				ГОСТ 9573-72*		
				1.231-6 1.0 01		
				Сборочные единицы		
11		1	1.231-6 11-01	Каркас деревянный КД-2		
				Материалы		
Б4		2		С.Г.Ш ГОСТ 6266-67	4.9	м²
Б4		3		Минераловатная плита	0.11	м³
				ГОСТ 9573-72*		
				1.231-6 1.0-02		
				Сборочные единицы		

Нач отд	Юдицкий		
Гл инж пр	Лыков		
Рук гр инж	Мошкина		
Проверил	Пельтцихина		
Разраб	Коротун		

1.231-6 1.0

Панели перегородок ПГ 25-09, ПГ 27-09, ПГ 30-09, ПГ 33-09, ПГ 39-09

Стадия	Лист	Листов
Р	1	2

ЦНИИЭП торгово-бытовых зданий и туристских комплексов г. Москва

Инв № подл | Подпись и дата | Взам инв №

Формат	Зона	Поз	Обозначение	Наименование	Кол.	Примеч
11		1	1.231-6 11-02	Каркас деревянный КД-3		
				Материалы		
Б4		2		С.Г.Ш ГОСТ 6266-67	5.41	м²
Б4		3		Минераловатная плита	0.13	м³
				ГОСТ 9573-72*		
				1.231-6 10-03		
				Сборочные единицы:		
11		1	1.231-6 1.1-03	Каркас деревянный КД-4		
				Материалы		
Б4		2		С.Г.Ш ГОСТ 6266-67	5.95	м²
Б4		3		Минераловатная плита	0.14	м³
				ГОСТ 9573-72*		
				1.231-6 1.0-04		
				Сборочные единицы		
11		1	1.231-6. 11-04	Каркас деревянный КД-5		
				Материалы		
Б4		2		С.Г.Ш ГОСТ 6266-67	7.04	м²
Б4		3		Минераловатная плита	0.16	м³
				ГОСТ 9573-72*		

Инв № подл | Подпись и дата | Взам инв №

1.231-6 1.0

Лист 2

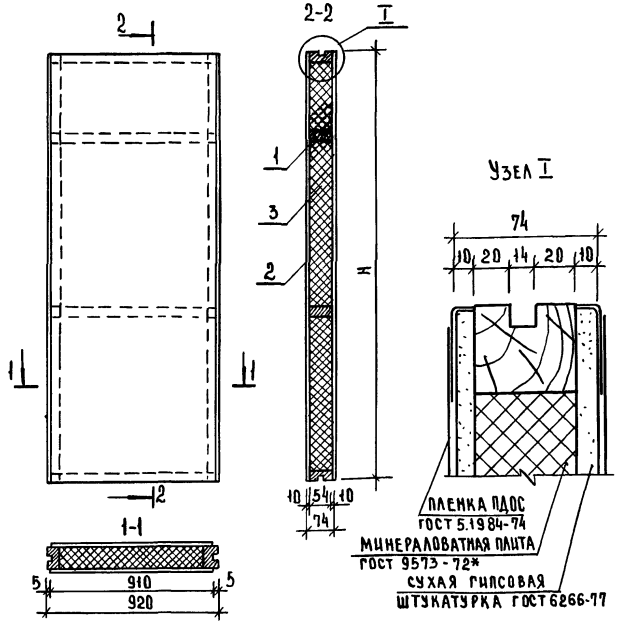

Обозначение	Марка	Размер для исполнений H	Масса
1.231-6 1.0	ПГ 25-09	2470	62.0
1.231-6 1.0-01	ПГ 27-09	2670	67.0
1.231-6 1.0-02	ПГ 30-09	2970	75.0
1.231-6 1.0-03	ПГ 33-09	3270	81.5
1.231-6 1.0-04	ПГ 39-09	3870	96.1

Нач. отд	Юдицкий	
Гл. инж. пр	Лыков	
Рук. гр. инж.	Мошкина	
Проверил	Пельтихина	
Разработ	Никитина	

1.231-6. 1.0 СБ

Панели перегородок ПГ 25-09, ПГ 27-09, ПГ 30-09 ПГ 33-09. ПГ 39-09

Стадия	Масса	Масштаб
Р		
Лист	Листов 1	

ЦНИИЭП торгово-бытовых зданий и туристских комплексов г. Москва

Формат	Зона	Поз.	Обозначение	Наименование	Кол.	Примеч
				Документация:		
11			1.231-6 1.1 СБ			
				Переменные данные для исполнений		
				1.231-6. 1.1		
				Материалы		
Б.Ч		1		Деревянный брусок 44×54	8.62	п.м
Б.Ч				Клей МФ-17, ТУ6-05-10-75	0.08	кг
				1.231-6. 1.1-01		
				Материалы		
Б.Ч		1		Деревянный брусок 44×54	9.02	п.м.
Б.Ч				Клей МФ-17, ТУ6-05-10-75	0.08	кг
				1.231-6 1.1-02		
				Материалы		
Б.Ч		1		Деревянный брусок 44×54	9.62	п.м
Р.Ч				Клей МФ-17, ТУ6-05-10-75	0.08	кг
				1.231-6. 1.1-03		
				Материалы		
Б.Ч		1		Деревянный брусок 44×54	10.21	п.м
Б.Ч				Клей МФ-17, ТУ6-05-10-75	0.08	кг
				1.231-6. 1.1-04		
				Материалы		
Б.Ч		1		Деревянный брусок 44×54	12.34	п.м
Б.Ч				Клей МФ-17, ТУ6-05-10-75	0.1	кг

Инв. № подл. | Подпись и дата | Взам. инв. №

Нач. отд	Юдицкий	
Гл. инж. пр	Лыков	
Рук. гр. инж.	Мошкина	
Проверил	Пельтихина	
Разработ	Никитина	

1.231-6. 1.1.

Каркасы деревянные КД-1, КД-2, КД-3, КД-4, КД-5

Стадия	Лист	Листов
Р		1

ЦНИИЭП торгово-бытовых зданий и туристских комплексов г. Москва

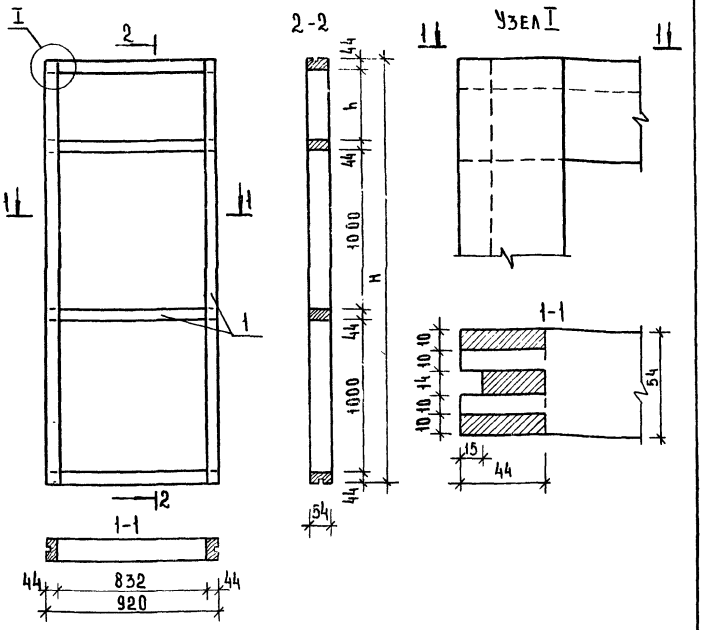

Обозначение	Марка каркаса	Размер для исполнений	
		H	h
1.231-6 11	КД-1	2470	294
1.231-6 11-01	КД-2	2670	494
1.231-6 11-02	КД-3	2970	794
1.231-6 11-03	КД-4	3270	1094
1.231-6 11-04	КД-5	3870	650

Инв.№ подл. | Подпись и дата | Взам.инв.№

Нач.отд	Юдицкий	
Гл.инж.пр	Лыков	
Рук.группы	Мошкина	
Проверил	Пельтцихина	
Разраб.	Коротун	

1.231-6 1.1 СБ

Каркасы деревянные КД-1, КД-2, КД-3, КД-4, КД-5

Стадия	Масса	Масштаб
Р		
Лист	Листов 1	

ЦНИИЭП торгово-бытовых зданий и туристских комплексов г. Москва

Формат	Зона	Поз.	Обозначение	Наименование	Кол.	Прим
				Документация		
11			1.231-6. 2. ОСБ			
12			1.231-6 0.00.ПЗ			
11			1 231-6 1 ОСБ			
				Переменные данные для исполнений		
				1.231-6. 2 0		
				Сборочные единицы		
11		1	1.231-6 2 1	Каркас деревянный КД-6		
				Материалы		
Б.Ч.		2		С.Г.Ш ГОСТ 6266-67	2.22	м²
Б.Ч.		3		Минераловатная плита ГОСТ 9573-72*	0.046	м³
				1231- 6. 2.0-01		
				Сборочные единицы		
11		1	1.231-6 2.1-01	Каркас деревянный КД-7		
				Материалы		
Б.Ч.		2		С.Г.Ш. ГОСТ 6266-67	2.4	м²
Б.Ч.		3		Минераловатная плита ГОСТ 9573-72*	0.05	м³
				1.231-6 2 0-02		
				Сборочные единицы		

Инв.№ подл. | Подпись и дата | Взам.инв.№

Нач.отд	Юдицкий	
Гл.инж.пр	Лыков	
Рук.группы	Мошкина	
Проверил	Пельтцихина	
Разраб.	Коротун	

1.231-6. 2.0

Панели перегородок ПГ 25-05, ПГ 27-05, ПГ30-05 ПГ33-05, ПГ39-05

Стадия	Лист	Листов
Р	1	2

ЦНИИЭП торгово-бытовых зданий и туристских комплексов г. Москва

Формат	Зона	Поз	Обозначение	Наименование	Кол.	Примеч
11		1	1.231-6. 2.1-02	Каркас деревянный КД-8		
				Материалы		
Б.Ч.		2		С.Г.Ш ГОСТ 6266-67	2.7	м²
Б.Ч.		3		Минераловатная плита	0.056	м³
				ГОСТ 9573-72*		
				1.231-6 200-03		
				Сборочные единицы		
11		1	1.231-6 21-03	Каркас деревянный КД-9		
				Материалы		
Б.Ч.		2		С.Г.Ш ГОСТ 6266-67	2.94	м²
Б.Ч.		3		Минераловатная плита	0.062	м³
				ГОСТ 9573-72*		
				1.231-6 200-04		
				Сборочные единицы		
11		1	1.231-6 21-04	Каркас деревянный КД-10		
				Материалы		
Б.Ч.		2		С.Г.Ш ГОСТ 6266-67	3.5	м²
Б.Ч.		3		Минераловатная плита	0.073	м³
				ГОСТ 9573-72*		

1.231-6 2.0

Лист 2

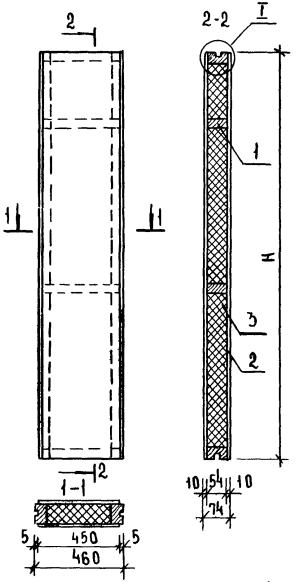

Примечания: Узел I см. лист 1.231-6 1.0СБ

Обозначение	Марка	Размер для исполнения	Масса кг
1.231-6 2.0	ПГ 25-05	2470	33.7
1.231-6 2.0-01	ПГ 27-05	2670	36.3
1.231-6 2.0-02	ПГ 30-05	2970	40.2
1.231-6 2.0-03	ПГ 33-05	3270	44.1
1.231-6 2.0-04	ПГ 39-05	3870	52.4

Взам. инв. № | Подпись и дата | Инв. № подл.

1.231-6 2.0СБ

Панели перегородок ПГ 25-05, ПГ 27-05, ПГ 30-05, ПГ 33-05 ПГ 39-05

Стадия	Масса	Масштаб
Р		
Лист	Листов 1	

Нач. отд.	Юдицкий	
Гл. инж. пр.	Лыков	
Рук. группы	Мошкина	
Проверил	Пельтихина	
Разраб.	Никитина	

ЦНИИЭП торгово-бытовых зданий и туристских комплексов г. Москва

Формат	Зона	Поз	Обозначение	Наименование	Кол.	Прим.
				Документация		
11			1.231-6 2.1 СБ			
11			1.231-6 1.1 СБ			
				Переменные данные для исполнений		
				1.231-6. 2.1		
				Материалы		
Б.Ч.		1		Деревянный брусок 44×54	5.78	п м
Б.Ч.				Клей МФ-17, ТУ6-05-10-73	0.08	кг
				1.231-6. 2.1-01		
				Материалы		
Б.Ч.		1		Деревянный брусок 44×54	7.18	п м
Б.Ч				Клей МФ-17, ТУ6-05-10-73	0.08	кг
				1.231-6 . 2.1-02		
				Материалы		
Б.Ч.		1		Деревянный брусок 44×54	7.78	п м
Б.Ч.				Клей МФ-17 ТУ6-05-10-73	0.08	кг
				1.231-6 2.1-03		
				Материалы		
Б.Ч		1		Деревянный брусок 44×54	8.38	п м
Б.Ч.				Клей МФ-17, ТУ6-05-10-73	0.08	кг
				1.231-6 2.1-04		
				Материалы		
Б.Ч		1		Деревянный брусок 44×54	10.04	п м
Б.Ч.				Клей МФ-17, ТУ6-05-10-73	0.1	кг

Инв № подл. | Подпись и дата | Взам. инв. №

		1.231-6 2.1	
Нач. отд.	Юдицкий	Каркасы деревянные КД-6, КД-7, КД-8, КД-9, КД-10	Стадия: Р; Лист: ; Листов: 1
Гл. инж. пр.	Лыков		ЦНИИЭП торгово-бытовых зданий и туристских комплексов г. Москва
Рук. группы	Мошкина		
Проверил	Пельтихина		
Разраб.	Никитина		

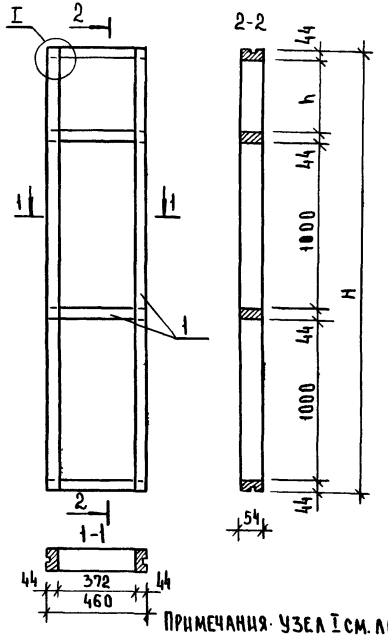

Примечания. Узел I см. лист 1.231-6 1.1 СБ

Обозначение	Марка каркаса	Размер для исполнений	
		H	h
1.231-6. 2.1	КД-6	2470	294
1.231-6. 2.1-01	КД-7	2670	494
1.231-6. 2.1-02	КД-8	2970	794
1.231-6. 2.1-03	КД-9	3270	1094
1.231-6. 2.1-04	КД-10	3870	650

Взам. инв. № | Подпись и дата | Инв. № подл.

		1.231-6. 2.1 СБ	
Нач. отд.	Юдицкий	Каркасы деревянные КД-6, КД-7, КД-8, КД-9, КД-10	Стадия: Р; Масса: ; Масштаб: ; Лист: ; Листов: 1
Гл. инж. пр.	Лыков		ЦНИИЭП торгово-бытовых зданий и туристских комплексов г. Москва
Рук. группы	Мошкина		
Проверил	Пельтихина		
Разраб.	Никитина		

Формат	Зона	Поз	Обозначение	Наименование	Кол.	Прим
				Документация		
11			1.231-6.3 0 СБ			
12			1 231-6. 000 ПЗ			
				Переменные данные для исполнений		
				1.231-6 3.0		
				Сборочные единицы		
11		1	1 231-6 3 1	Каркас деревянный КД-11		
				Материалы		
Б4		4		Стекло δ=4мм, ГОСТ 111-65	0.32	м²
Б.4		2		С Г Ш ГОСТ 6266-67	3.71	м²
Б.4.		3		Минераловатная плита ГОСТ 9573-72	0.086	м³
Б4.		5		Деревянная раскладка 10х40	8.24	п м
Б4.				Шурупы 3х35, ГОСТ 1144-70	0.06	кг
				1 231-6 3 0-01		
				Сборочные единицы		
11		1	1 231-6.3 1-01	Каркас деревянный КД-12		
				Материалы		
Б4		4		Стекло δ=4мм, ГОСТ 111-65	0.49	м²
Б4.		2		С.Г Ш ГОСТ 6266-67	3.71	м²
Б4		3		Минераловатная плита ГОСТ 9573-72	0.086	м³
Б4		5		Деревянная раскладка 10х40	9.84	п м
Б4				Шурупы 3х35, ГОСТ 1144-70	0.08	кг

Нач отд.	Юдицкий		
Гип	Лыков		
Рук гр.	Мошкина		
Провер.	Никитина		
Разработ	Коротун		

1 231-6.3.0

Панели перегородок ПФ 25-09, ПФ 27-09; ПФ 30-09, ПФ 33-09; ПФ 39-09

Стадия	Лист	Листов
Р	1	2

ЦНИИЭП торгово-бытовых зданий Итуристских комплексов г Москва

Инв № подл | Подпись и дата | Взам инв №

Формат	Зона	Поз	Обозначение	Наименование	Кол	Прим
				1 231-6 3 0-02		
				Сборочные единицы		
11		1	1 231-6 3 1-02	Каркас деревянный КД-13		
				Материалы		
Б4		4		Стекло δ=4мм, ГОСТ 111-65	0.74	м²
Б4		2		С.Г Ш ГОСТ 6266-67	3.71	м²
Б4		3		Минераловатная плита ГОСТ 9573-72	0.086	м³
Б4		5		Деревянная раскладка 10х40	2.24	п м
Б4				Шурупы 3х35 ГОСТ 1144-70	0.09	кг
				1.231-6 3 0-03		
				Сборочные единицы		
11		1	1 231-6.3 1-03	Каркас деревянный КД-14		
				Материалы		
Б4.		4		Стекло δ=4мм, ГОСТ 111-65	0.99	м²
Б4.		2		С.Г Ш ГОСТ 6266-67	3.71	м²
Б4.		3		Минераловатная плита ГОСТ 9573-72	0.086	м³
Б4		5		Деревянная раскладка 10х40	14.64	п м
Б4.				Шурупы 3х35, ГОСТ 1144-70	0.10	кг
				1 231-6.3 0-04		
11		1	1 231-6 3 1-04	Каркас деревянный КД-15		
				Материалы		
Б4		4		Стекло δ=4мм ГОСТ 111-65	1.49	м²
Б4.		2		С Г Ш ГОСТ 6266-67	3.71	м²
Б4.		3		Минераловатная плита ГОСТ 9573-72	0.086	м³
Б4.		5		Деревянная раскладка 10х40	19.44	п м
Б4				Шурупы 3х35 ГОСТ 1144-70	0.13	кг

Инв № подл | Подпись и дата | Взам инв №

1.231-6.3 0

Лист 2

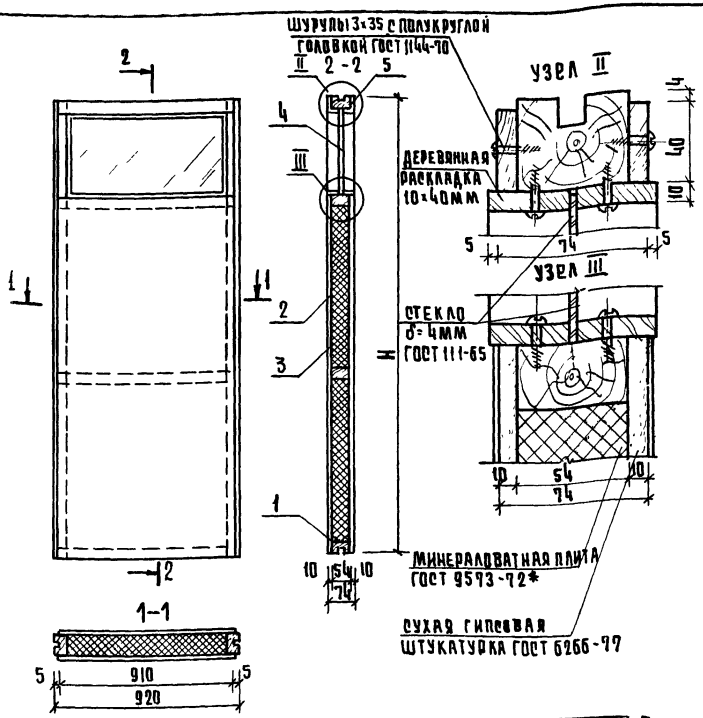

Обозначение	Марка	Размер для исполнений H	Масса кг
1.231-6 3.0	ПФ 25-09	2470	58.5
1.231-6 3.0-01	ПФ 27-09	2670	61.4
1.231-6 3.0-02	ПФ 30-09	2970	65.7
1.231-6 3.0-03	ПФ 33-09	3270	69.5
1.231-6 3.0-04	ПФ 39-09	3870	77.5

Инв.№ подл. | Подпись и дата | Взам. инв.№

Нач.отд	Юдицкий		
ГИП	Лыков		
Рук.гр	Мошкина		
Провер	Пельтихина		
Разраб.	Коротун		

1.231-6 3.0СБ

Панели перегородок ПФ25-09; ПФ27-09; ПФ30-09, ПФ33-09; ПФ39-09

Стадия	Масса	Масштаб
Р		
Лист	Листов 1	

ЦНИИЭП торгово-бытовых зданий и туристских комплексов г. Москва

Формат	Зона	Поз.	Обозначение	Наименование	Кол.	Прим.
				Документация		
А4			1.231-6.3.1СБ			
А4			1.231-6.1.1СБ			
				Переменные данные		
				для исполнений		
				1.231-6 3.1		
				Материалы		
Б.Ч		1		Деревянный брусок 44×54	8.62	п.м.
Б.Ч				Клей МФ-17.ТУ6-05-10-75	0.08	кг
				1.231-6.3.1-01		
				Материалы		
Б.Ч		1		Деревянный брусок 44×54	9.08	п.м.
Б.Ч				Клей МФ-17.ТУ6-05-10-75	0.08	кг
				1.231-6.3.1-02		
				Материалы		
Б.Ч		1		Деревянный брусок 44×54	9.62	п.м.
Б.Ч				Клей МФ-17.ТУ6-05-10-75	0.08	кг.
				1.231-6.3.1-03		
				Материалы		
Б.Ч		1		Деревянный брусок 44×54	10.22	п.м.
Б.Ч				Клей МФ-17.ТУ6-05-10-75	0.08	кг.
				1.231-6.3.1-04		
				Материалы		
Б.Ч		1		Деревянный брусок 44×54	11.42	п.м.
Б.Ч				Клей МФ-17 ТУ6-05-10-75	0.1	кг.

Инв.№ подл. | Подпись и дата | Взам. инв.№

Нач.отд	Юдицкий		
ГИП	Лыков		
Рук.гр.	Мошкина		
Проверил	Пельтихина		
Разраб.	Коротун		

1.231-6.3.1

Каркасы деревянные КД-11; КД-12; КД-13; КД-14; КД-15

Стадия	Лист	Листов
Р	1	

ЦНИИЭП торгово-бытовых зданий и туристских комплексов г. Москва

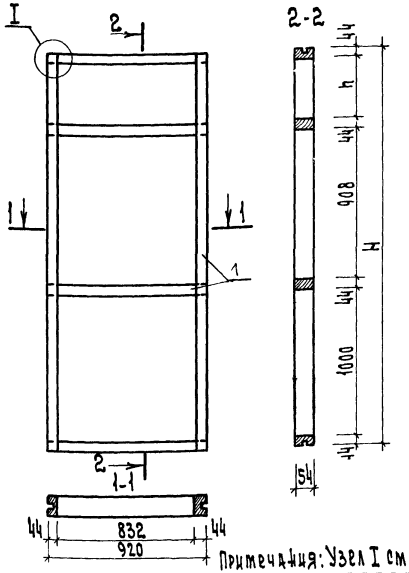

Примечания: Узел I см. лист 1.231-6.1.1 СБ

Обозначение	Марка каркаса	Размер для исполнений	
		H	h
1.231-6 3.1	КД-11	2470	386
1.231-6 3.1-01	КД-12	2670	586
1.231-6 3.1-02	КД-13	2970	886
1.231-6 3.1-03	КД-14	3270	1186
1.231-6 3.1-04	КД-15	3870	1786

Нач. отд.	Юдицкий	
ГИП	Лыков	
Рук. гр.	Мошкина	
Провер.	Пельтихина	
Разраб.	Никитина	

1.231-6.3.1 СБ

Каркасы деревянные КД-11; КД-12; КД-13; КД-14; КД-15.

Стадия	Масса	Масшт.
Р		

Лист | Листов 1

ЦНИИЭП торгово-бытовых зданий и туристских комплексов г. Москва

Формат	Зона	Поз.	Обозначение	Наименование	Кол.	Прим.
				Документация		
11			1.231-6.4.0 СБ			
12			1.231-6.0.00 ПЗ			
			Переменные данные	для исполнений		
				1.231-6.4.0		
				Сборочные единицы		
11		1	1.231-6.4.1	Каркас деревянный КД-16		
				Материалы		
Б.ч.		4		Стекло δ=4мм ГОСТ 111-65	0.91	м²
Б.ч.		2		С.Г.Ш. ГОСТ 6266-67	2.5	м²
Б.ч.		3		Минераловатная плита ГОСТ 9573-72	0.054	м³
Б.ч.		5		Деревянная раскладка 10×40	12.1	п.м
Б.ч.				Шурупы 3×35 ГОСТ 1144-70	0.09	кг
				1.231-6.4.0-01		
				Сборочные единицы		
11		1	1.231-6.4.1-01	Каркас деревянный КД-17		
				Материалы		
Б.ч.		4		Стекло δ=4мм ГОСТ 111-65	0.91	м²
Б.ч.		2		С.Г.Ш. ГОСТ 6266-67	2.9	м²
Б.ч.		3		Минераловатная плита ГОСТ 9573-72	0.063	м³
Б.ч.		5		Деревянная раскладка 10×40	12.1	п.м
Б.ч.				Шурупы 3×35 ГОСТ 1144-70	0.09	кг

Взам. инв. N | Подп. и дата | Инв. N подл.

Нач. отд.	Юдицкий	
ГИП	Лыков	
Рук. гр.	Мошкина	
Проверил	Пельтихина	
Разработ.	Никитина	

1.231-6.4.0

Панели перегородок по 25-09; по 27-09; по 30-09; по 33-09; по 39-09.

Стадия	Лист	Листов
Р	1	2

ЦНИИЭП торгово-бытовых зданий и туристских комплексов г. Москва

Формат	Зона	Поз.	Обозначение	Наименование	Кол.	Прим
				1231-640-02		
				Сборочные единицы		
А4		1	1.231-6.4.1-02	Каркас деревянный КД-18		
				Материалы		
Б4		4		Стекло δ=4мм ГОСТ 111-65	0.91	м²
Б4		2		С Г Ш ГОСТ 6266-67	3.4	м²
Б4		3		Минераловатная плита ГОСТ 9573-72	0.076	м³
Б4		5		Деревянная раскладка 10х40	12.1	п м
Б4				Шурупы 3х35 ГОСТ 1144-70	0.09	кг
				1231-640-03		
				Сборочные единицы		
А1		1	1.231-641-03	Каркас деревянный КД-19		
				Материалы		
Б4		4		Стекло δ=4мм ГОСТ 111-65	0.91	м²
Б4		2		С Г Ш ГОСТ 6266-67	4.0	м²
Б4		3		Минераловатная плита ГОСТ 9573-72	0.09	м³
Б4		5		Деревянная раскладка 10х40	12.1	п м
Б4				Шурупы 3х35 ГОСТ 1144-70	0.09	кг
				1231-640-04		
				Сборочные единицы		
А1		1	1.231-6.4.1-04	Каркас деревянный КД-20		
				Материалы		
Б4		4		Стекло δ=4мм ГОСТ 111-65	0.91	м²
Б4		2		С.Г.Ш ГОСТ 6266-67	5.0	м²
Б4		3		Минераловатная плита ГОСТ 9573-72	0.117	м³
Б4		5		Деревянная раскладка 10х40	12.1	п.м
Б4				Шурупы 3х35 ГОСТ 1144-70	0.09	кг

Инв. № подл. | Подпись и дата | Взам. инв. №

1.231-6.4.0 Лист 2

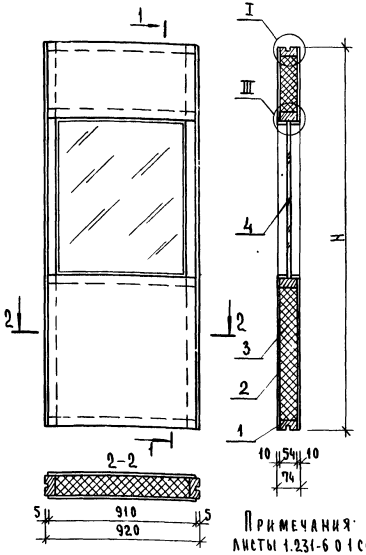

Примечания: Узлы I, III см листы 1.231-6.01 СБ, 1.231-6.3 ОСБ

Обозначение	Марка	Размер для исполнения H	Масса, кг
1.231-6.4.0	ПО 25-09	2470	51.6
1.231-6.4.0-01	ПО 27-09	2670	56.7
1.231-6.4.0-02	ПО 30-09	2970	63.7
1.231-6.4.0-03	ПО 33-09	3270	71.0
1.231-6.4.0-04	ПО 39-09	3870	84.7

Инв. № подл. | Подпись и дата | Взам. инв. №

Нач. отд.	Юдицкий	
ГИП	Аыков	
Рук. гр.	Мошкина	
Проверил	Пельтихина	
Разраб.	Никитина	

1.231-6.4.0 СБ

Панели перегородок ПО 25-09, ПО 27-09, ПО 30-09, ПО 33-09; ПО 39-09

Стадия	Масса	Масштаб
Р		
Лист	Листов 1	

ЦНИИЭП торгово-бытовых зданий и туристских комплексов г. Москва

15795 22

Зона	Поз.	Обозначение	Наименование	Кол.	Прим.
			Документация		
		1.231-6.4.1 ОБ			
		1.231-6.4.1 ОБ			
		Переменные данные	для исполнений		
			1.231-6.4.1		
			Материалы		
	1		Деревянный брусок 44×54	9.62	п.м.
			Клей МФ-17.ТУ6-05-10-75	0.08	кг.
			1.231-6.4.1-01		
			Материалы		
	1		Деревянный брусок 44×54	9.02	п.м.
			Клей МФ-17.ТУ6-05-10-75	0.08	кг.
			1.231-6.4.1-02		
			Материалы		
	1		Деревянный брусок 44×54	9.62	п.м.
			Клей МФ-17.ТУ6-05-10-75	0.08	кг.
			1.231-6.4.1-03		
			Материалы		
	1		Деревянный брусок 44×54	10.22	п.м.
			Клей МФ-17.ТУ6-05-10-75	0.08	кг.
			1.231-6.4.1-04		
			Материалы		
	1		Деревянный брусок 44×54	11.42	п.м.
			Клей МФ-17.ТУ6-05-10-75	0.1	кг.

Нач.отд.	Юдицкий		1.231-6.4.1
ГИП	Лыков		Каркасы деревянные КД-16; КД-17; КД-18 КД-19; КД-20
Рук.гр.	Мошкина		Стадия: Р; Лист: —; Листов: 1
Проверил	Пельтихина		ЦНИИЭП торгово-бытовых зданий и туристских комплексов г. Москва
Разработ.	Никитина		

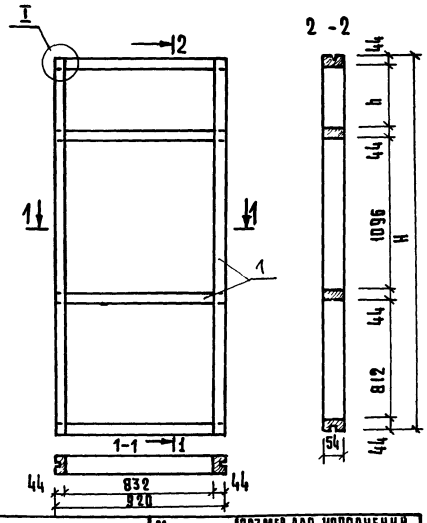

Обозначение	Марка каркаса	Размер для исполнений H	h
1.231-6 4.1	КД-16	2470	386
1.231-6 4.1-01	КД-17	2670	586
1.231-6 4.1-02	КД-18	2970	886
1.231-6 4.1-03	КД-19	3270	1186
1.231-6 4.1-04	КД-20	3870	1786
1.231-6 5.1	КД-21	2470	386
1.231-6 5.1-01	КД-22	2670	586
1.231-6 5.1-02	КД-23	2970	886
1.231-6 5.1-03	КД-24	3270	1186
1.231-6 5.1-04	КД-25	3870	1786

Взам.инв.№ | Подпись и дата | Инв.№ подл.

Нач.отд.	Юдицкий		1.231-6.4.1 ОБ
ГИП	Лыков		Каркасы деревянные КД-16÷КД-20; КД-21÷КД-25
Рук.гр.	Мошкина		Стадия: Р; Масса: —; Масштаб: —
Проверил	Пельтихина		Лист; Листов 1
Разраб.	Никитина		ЦНИИЭП торгово-бытовых зданий и туристских комплексов г. Москва

Формат	Зона	Поз.	Обозначение	Наименование	Кол.	Прим.
				Документация		
11			1.231-6.5.0 СБ			
11			1.231-6.4.0 СБ			
12			1.231-6.0.00 ПЗ			
				Переменные данные для исполнений		
				1.231-6.5.0		
				Сборочные единицы		
11		1	1.231-6.5.1	Каркас деревянный КД-21		
				Материалы		
Б.Ч.		4		Стекло δ=4мм, ГОСТ 111-65	1.23	м²
Б.Ч.		2		С.Г.Ш. ГОСТ 6266-67	1.64	м²
Б.Ч.		3		Минераловатная плита ГОСТ 9573-72	0.037	м³
Б.Ч.		5		Деревянная раскладка 10×40	22.4	п.м
Б.Ч.				Шурупы 3×35 ГОСТ 1144-70	0.16	кг
				1.231-6.5.0-01		
				Сборочные единицы		
11		1	1.231-6.5.1-01	Каркас деревянный КД-22		
				Материалы		
Б.Ч.		4		Стекло δ=4мм ГОСТ 111-65	1.40	м²
Б.Ч.		2		С.Г.Ш. ГОСТ 6266-67	1.64	м²
Б.Ч.		3		Минераловатная плита ГОСТ 9573-72	0.037	м³
Б.Ч.		5		Деревянная раскладка 10×40	24.0	п.м
Б.Ч.				Шурупы 3×35 ГОСТ 1144-70	0.18	кг

Формат	Зона	Поз.	Обозначение	Наименование	Кол.	Прим.
				1.231-6.5.0-02		
				Сборочные единицы		
11		1	1.231-6.5.1-02	Каркас деревянный КД-23		
				Материалы		
Б.Ч.		4		Стекло δ=4мм ГОСТ 111-65	1.65	м²
Б.Ч.		2		С.Г.Ш. ГОСТ 6266-67	1.64	м²
Б.Ч.		3		Минераловатная плита ГОСТ 9573-72	0.037	м³
Б.Ч.		5		Деревянная раскладка 10×40	26.4	п.м
Б.Ч.				Шурупы 3×35 ГОСТ 1144-70	0.19	кг
				1.231-6.5.0-03		
				Сборочные единицы		
11		1	1.231-6.5.1-03	Каркас деревянный КД-24		
				Материалы		
Б.Ч.		4		Стекло δ=4мм, ГОСТ 111-65	1.90	м²
Б.Ч.		2		С.Г.Ш. ГОСТ 6266-67	1.64	м²
Б.Ч.		3		Минераловатная плита ГОСТ 9573-72	0.037	м³
Б.Ч.		5		Деревянная раскладка 10×40	28.8	п.м
Б.Ч.				Шурупы 3×35, ГОСТ 1144-70	0.20	кг
				1.231-6.5.0-04		
				Сборочные единицы		
11		1		Каркас деревянный КД-25		
				Материалы		
Б.Ч.		4		Стекло δ=4мм, ГОСТ 111-65	2.40	м²
Б.Ч.		2		С.Г.Ш. ГОСТ 6266-67	1.64	м²
Б.Ч.		3		Минераловатная плита ГОСТ 9573-72	0.037	м³
Б.Ч.		5		Деревянная раскладка 10×40	33.6	п.м
Б.Ч.				Шурупы 3×35, ГОСТ 1144-70	0.23	кг

Инв. № подл. | Подп. и дата | Взам. инв. №

Нач. отд.	Юдицкий	
Гл. инж. пр.	Лыков	
Вед. гр. инж.	Мошкина	
Проверил	Пластинина	
Разраб.	Коротун	

1.231-6.5.0

Панели перегородок по Ф25-09; по Ф27-09; по Ф30-09; по Ф33-09; по Ф39-09

Стадия	Лист	Листов
Р	1	2

ЦНИИЭП торгово-бытовых зданий и туристских комплексов г. Москва

Инв. № подл. | Подп. и дата | Взам. инв. №

1.231-6.5.0

Лист 2

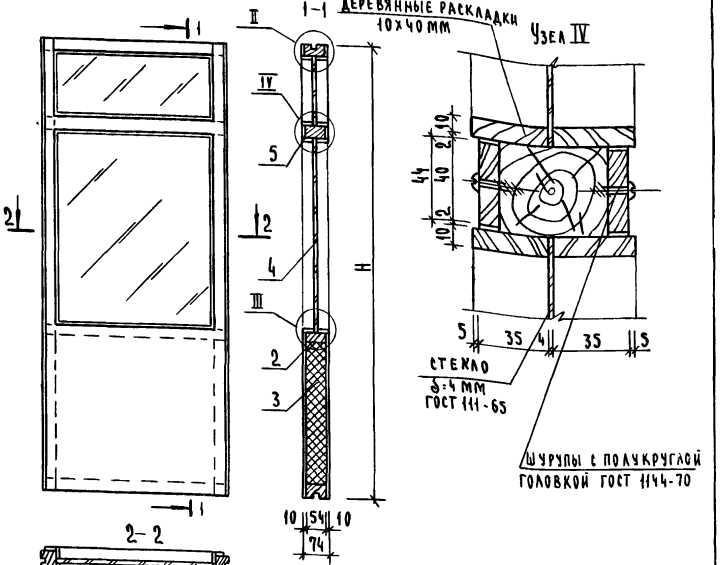

Примечания: Узлы II, III см. листы 1.231-6 3.0СБ

Обозначение	Марка	Размер для исполнений H	Масса кг
1.231-6. 5.0	ПОФ 25-09	2470	47.7
1.231-6. 5.0-01	ПОФ 27-09	2670	50.5
1.231-6. 5.0-02	ПОФ 30-09	2970	54.8
1.231-6 5.0-03	ПОФ 33-09	3270	58.6
1.231-6 5.0-04	ПОФ 39-09	3870	66.1

1.231-6 5 ОСБ

Панели перегородок ПОФ 25-09; ПОФ 27-09, ПОФ 30-09 ПОФ 33-09; ПОФ 39-09

Стадия	Масса	Масштаб
Р		
Лист	Листов 1	

ЦНИИЭП торгово-бытовых зданий и туристских комплексов г. Москва

Нач отд	Юдицкий	
Гл инж пр	Лыков	
Рук гр инж	Мошкина	
Проверил	Пельтихина	
Разработ	Коротун	

Формат	Зона	Поз	Обозначение	Наименование	Кол.	Прим
				Документация		
А1			1.231-6.5 1 СБ			
А1			1.231-6.1 1 СБ			
			Переменные данные	Для исполнений		
				1.231-6.5.1		
				Материалы		
Б4		1		Деревянный брусок 44×54	8.62	п.м
Б4				Клей МФ-17, ТУ6-05-10-75	0.08	кг
				1.231-6.5.1-01		
				Материалы		
Б4		1		Деревянный брусок 44×54	9.02	п.м
Б4				Клей МФ-17, ТУ6-05-10-75	0.08	кг
				1.231-6 5 1-02		
				Материалы		
Б4		1		Деревянный брусок 44×54	9.62	п.м
Б4				Клей МФ-17, ТУ6-05-10-75	0.08	кг
				1.231-6 5.1-03		
				Материалы		
Б4		1		Деревянный брусок 44×54	10.22	п.м
Б4				Клей МФ-17, ТУ6-05-10-75	0.08	кг
				1.231-6 5.1-04		
				Материалы		
Б4		1		Деревянный брусок 44×54	11.42	п.м
Б4				Клей МФ-17, ТУ6-05-10-75	0.1	кг

Инв № подл | Подпись и дата | Взам инв №

1.231-6.5 1

Каркасы деревянные КД-21, КД-22, КД-23, КД-24, КД-25

Стадия	Лист	Листов
Р		1

ЦНИИЭП торгово-бытовых зданий и туристских комплексов г. Москва

Нач отд	Юдицкий	
Гл инж пр	Лыков	
Рук гр инж	Мошкина	
Проверил	Пельтихина	
Разраб	Коротун	

Формат	Зона	Поз	Обозначение	Наименование	Кол.	Прим
				Документация		
11			1.231-6.6.0 СБ			
11			1.231-6.3.0 СБ			
12			1.231-6.000 ПЗ			
				Переменные данные для исполнений		
				1.231-6.6.0		
				Сборочные единицы		
11		1	1.231-6.6.1	Каркас деревянный КД-26		
				Материалы		
Б.Ч.		4		Стекло δ=4мм, ГОСТ 111-65	1,81	м²
Б.Ч.		2		С.Г.Ш. ГОСТ 6266-67	0,37	м²
Б.Ч.		3		Минераловатная плита ГОСТ 9573-72	0.005	м³
Б.Ч.		5		Деревянная раскладка 10×40	28.0	п м
Б.Ч.				Шурупы 3×35, ГОСТ 1144-70	0,19	кг
				1.231-6.6.0-01		
				Сборочные единицы		
11		1	1.231-6.6.1-01	Каркас деревянный КД-27		
				Материалы		
Б.Ч.		4		Стекло δ=4мм, ГОСТ 111-65	1,98	м²
Б.Ч.		2		С.Г.Ш. ГОСТ 6266-67	0,37	м²
Б.Ч.		3		Минераловатная плита ГОСТ 9573-72	0.005	м³
Б.Ч.		5		Деревянная раскладка 10×40	29.6	п.м.
Б.Ч.				Шурупы 3×35, ГОСТ 1144-70	0,21	кг

Инв. № подл. | Подпись и дата | Взам. инв. №

Нач. отд.	Юдицкий	
Гл. инж. пр.	Лыков	
Рук. группы	Мошкина	
Провер.	Пельтихина	
Разраб.	Коротун	

1.231-6.6.0

Панели перегородок ПОФ 25-09, ПОФ 27-09, ПОФ 30-09, ПОФ 33-09, ПОФ 39-09

Стадия	Лист	Листов
Р	1	2

ЦНИИЭП торгово-бытовых зданий и туристских комплексов г. Москва

Формат	Зона	Поз	Обозначение	Наименование	Кол.	Прим.
				1.231-6.6.0-02		
				Сборочные единицы		
11		1	1.231-6.6.1-02	Каркас деревянный КД-28		
				Материалы		
Б.Ч.		4		Стекло δ=4мм, ГОСТ 111-65	2,23	м²
Б.Ч.		2		С.Г.Ш ГОСТ 6266-67	0,37	м²
Б.Ч.		3		Минераловатная плита ГОСТ 9573-72	0.005	м³
Б.Ч.		5		Деревянная раскладка 10×40	32.0	п м.
Б.Ч.				Шурупы 3×35, ГОСТ 1144-70	0,22	кг
				1.231-6.6.0-03		
				Сборочные единицы		
11		1	1.231-6.6.1-03	Каркас деревянный КД-29		
				Материалы		
Б.Ч.		4		Стекло δ=4мм, ГОСТ 111-65	2,48	м²
Б.Ч.		2		С.Г.Ш. ГОСТ 6266-67	0,37	м²
Б.Ч.		3		Минераловатная плита ГОСТ 9573-72	0.005	м³
Б.Ч.		5		Деревянная раскладка 10×40	34.4	п.м.
Б.Ч.				Шурупы 3×35, ГОСТ 1144-70	0,23	кг
				1.231-6.6.0-04		
				Сборочные единицы		
11		1	1.231-6.6.1-04	Каркас деревянный КД-30		
				Материалы		
Б.Ч.		4		Стекло δ=4мм, ГОСТ 111-65	2,98	м²
Б.Ч.		2		С.Г.Ш. ГОСТ 6266-67	0,37	м²
Б.Ч.		3		Минераловатная плита ГОСТ 9573-72	0.005	м³
Б.Ч.		5		Деревянная раскладка 10×40	39.2	п м.
Б.Ч.				Шурупы 3×35, ГОСТ 1144-70	0,26	кг

Инв. № подл. | Подпись и дата | Взам. инв. №

1.231-6.6.0

Лис 2

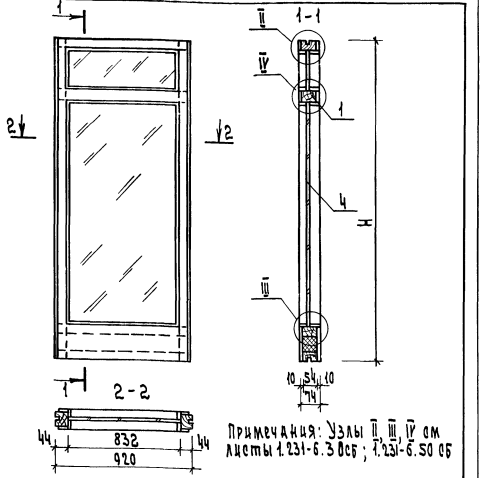

Примечания: Узлы II, III, IV см листы 1.231-6.3 ОСБ; 1.231-6.50 ОСБ

Обозначение	Марка	Размер для исполнений	
		H	Масса, кг
1.231-6.6.0	ПОФ 25-09	2470	41.0
1.231-6.6.0-01	ПОФ 27-09	2670	44.2
1.231-6.6.0-02	ПОФ 30-09	2970	48.0
1.231-6.6.0-03	ПОФ 33-09	3270	52.3
1.231-6.6.0-04	ПОФ 39-09	3870	60.4

Нач.отд.	Юдицкий	
Гл.инж.пр.	Быков	
Рук.гр.инж.	Мошкина	
Проверил	Елистикина	
Разраб.	Коротун	

1.231-6.6.0 ОСБ

Панели перегородок ПОФ 25-09; ПОФ 27-09; ПОФ 30-09; ПОФ 33-09; ПОФ 39-09.

Стадия	Масса	Масшт.
Р		
Лист	Листов 1	

ЦНИЭП торгово-бытовых зданий и туристских комплексов г. Москва

Инв.№ подл. | Подп. и дата | Взам. инв.№

Формат	Зона	Поз.	Обозначение	Наименование	Кол.	Примеч.
				Документация		
11			1.231-6.6.1 ОСБ			
11			1.231-6.1.1 ОСБ			
				Переменные данные для исполнений		
				1.231-6.6.1		
				Материалы		
Б.Ч.		1		Деревянный брусок 44х54	8.62	п.м.
Б.Ч.				Клей МФ-17, ТУ6-05-10-75	0.08	кг
				1.231-6.6.1-01		
				Материалы		
Б.Ч.		1		Деревянный брусок 44х54	9.02	п.м.
Б.Ч.				Клей МФ-17, ТУ6-05-10-75	0.08	кг
				1.231-6.6.1-02		
				Материалы		
Б.Ч.		1		Деревянный брусок 44х54	9.62	п.м.
Б.Ч.				Клей МФ-17, ТУ6-05-10-75	0.08	кг
				1.231-6.6.1-03		
				Материалы		
Б.Ч.		1		Деревянный брусок 44х54	10.22	п.м.
Б.Ч.				Клей МФ-17, ТУ6-05-10-75	0.08	кг
				1.231-6.6.1-04		
				Материалы		
Б.Ч.		1		Деревянный брусок 44х54	11.42	п.м.
Б.Ч.				Клей МФ-17, ТУ6-05-10-75	0.1	кг

Нач.отд.	Юдицкий	
Гл.инж.пр.	Быков	
Рук.гр.инж.	Мошкина	
Проверил	Елистикина	
Разработ.	Коротун	

1.231-6.6.1

Каркасы деревянные КД-26; КД-27; КД-28; КД-29; КД-30.

Стадия	Лист	Листов
Р	1	

ЦНИЭП торгово-бытовых зданий и туристских комплексов г. Москва

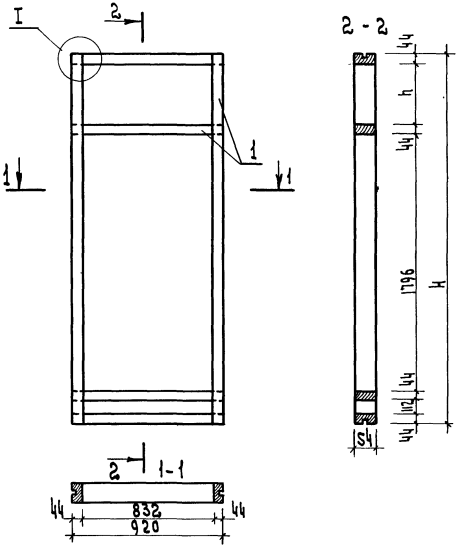

Обозначение	Марка каркаса	Размер для исполнен. H	h
1.231-6.6.1	КД-26	2470	386
1.231-6.6.1-01	КД-27	2670	586
1.231-6.6.1-02	КД-28	2970	886
1.231-6.6.1-03	КД-29	3270	1186
1.231-6.6.1-04	КД-30	3870	1786

Инв.№ подл. | Подп. и дата | Взам. инв.№

Нач.отд.	Юдицкий	
Гл.инж.пр.	Лыков	
Рук.гр.инж.	Мошкина	
Провер.	Пластинина	
Разраб.	Коротун	

1.231-6.6.1 СБ

Каркасы деревянные КД-26; КД-27; КД-28 КД-29; КД-30

Стадия	Масса	Масштаб
Р		
Лист	Листов 1	

ЦИИЭП торгово-бытовых зданий и туристских комплексов г. Москва

Формат	Зона	Поз.	Обозначение	Наименование	Кол.	Примеч.
				Документация:		
11			1.231-6.7.0 СБ			
12			1.231-6.000 ПЗ			
11			1.231-6.1.0 СБ			
			Переменные данные	для исполнения		
				1.231-6.7.0		
				Сборочные единицы		
11		1	1.231-6.7.1	Каркас деревянный КД-31		
				Материалы		
Б.Ч.		2		С.Г.Ш. ГОСТ 6266-67	0.84	м²
Б.Ч.		3		Минераловатная плита ГОСТ 9573-72*	0.017	м³
				1.231-6.7.0-01		
				Сборочные единицы		
11		1	1.231-6.7.1-01	Каркас деревянный КД-32		
				Материалы		
Б.Ч.		2		С.Г.Ш. ГОСТ 6266-67	1.2	м²
Б.Ч.		3		Минераловатная плита ГОСТ 9573-72*	0.026	м³
				1.231-6.7.0-02		
				Сборочные единицы		

Инв.№ подл. | Подп. и дата | Взам. инв.№

Нач.отд.	Юдицкий	
Гл.инж.пр.	Лыков	
Рук.гр.инж.	Мошкина	
Провер.	Пластинина	
Разраб.	Коротун	

1.231-6.7.0

Панели перегородок ПГД 04-10; ПГД 06-10; ПГД 09-10; ПГД 12-10; ПГД 18-10

Стадия	Лист	Листов
Р	1	2

ЦИИЭП торгово-бытовых зданий и туристских комплексов г. Москва

Формат	Зона	Поз	Обозначение	Наименование	Кол	Прим.
11		1	1.231-6.7.1-02	Каркас деревянный КД-33		
				Материалы		
БЧ		2		С.Г.Ш ГОСТ 6266-67	1,8	м2
БЧ		3		Минераловатная плита	0,04	м3
				ГОСТ 9573-72*		
				1.231-6.7.0-03		
				Сборочные единицы		
11		1	1.231-6.7.1-03	Каркас деревянный КД-34		
				Материалы		
БЧ		2		С.Г.Ш. ГОСТ 6266-67	2,4	м2
БЧ		3		Минераловатная плита	0,06	м3
				ГОСТ 9573-72*		
				1.231-6.7.0-04		
				Сборочные единицы		
11		1	1.231-6.7.1-04	Каркас деревянный КД-35		
				Материалы		
БЧ		2		С.Г.Ш ГОСТ 6266-67	3,6	м2
БЧ		3		Минераловатная плита	0,09	м3
				ГОСТ 9573-72*		

1.231-6.7.0

Лист 2

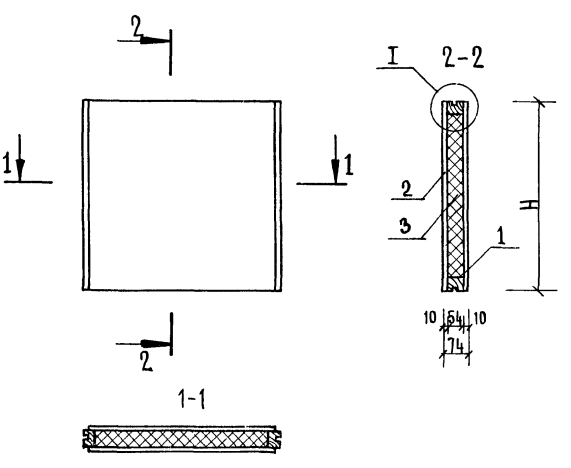

Обозначение	Марка	Размер для исполнений	
		H	Масса, кг
1.231-6.7.0	ПГД 04-10	430	12.9
1.231-6.7.0-01	ПГД 06-10	630	17.7
1.231-6.7.0-02	ПГД 09-10	930	25.3
1.231-6.7.0-03	ПГД 12-10	1230	33.9
1.231-6.7.0-04	ПГД 18-10	1830	49.4

Инв. № подл. | Подпись и дата | Взам. инв. №

1.231-6.7.0СБ

Панели перегородок ПГД 04-10; ПГД 06-10; ПГД 09-10; ПГД 12-10, ПГД 18-10

Нач. отд.	Юдицкий	
Гл. инж. пр.	Лыков	
Рук. группы	Мошкина	
Проверил	Пельтихина	
Разработ.	Никитина	

Стадия	Масса	Масштаб
Р.		
Лист	Листов 1	

ЦНИИЭП торгово-бытовых зданий и туристских комплексов г. Москва

Формат	Зона	Поз	Обозначение	Наименование	Кол	Прим.
				Документация		
11			1.231-6.7.1 СБ			
11			1.231-6.11 СБ			
				Переменные данные для исполнений		
				1.231-6.7.1		
				Материалы		
БЧ		1		Деревянный брусок 44×54	2.81	п.м.
БЧ				Клей МФ-17; ТУ6-05-10-75	0.04	кг
				1.231-6.7.1-01		
				Материалы		
БЧ		1		Деревянный брусок 44×54	3.21	п.м.
БЧ				Клей МФ-17; ТУ6-05-10-75	0.04	кг
				1.231-6.7.1-02		
				Материалы		
БЧ		1		Деревянный брусок 44×54	3.81	п.м.
БЧ				Клей МФ-17; ТУ6-05-10-75	0.04	кг
				1.231-6.7.1-03		
				Материалы		
БЧ		1		Деревянный брусок 44×54	4.41	п.м.
БЧ				Клей МФ-17; ТУ6-05-10-75	0.04	кг
				1.231-6.7.1-04		
				Материалы		
БЧ		1		Деревянный брусок 44×54	5.61	п.м.
БЧ				Клей МФ-17, ТУ6-05-10-75	0.04	кг

Инв.№ подл. | Подпись и дата | Взам. инв.№

Нач отд	Юдицкий		
Гл.инж.пр	Лыков		
Рук.гр.инж.	Мошкина		
Провер	Пельтихина		
Разраб	Коротун		

1.231-6.7.1

Каркасы деревянные КД-31; КД-32; КД-33; КД-34; КД-35

Стадия	Лист	Листов
Р.		1

ЦНИИЭП торгово-бытовых зданий и туристских комплексов г. Москва

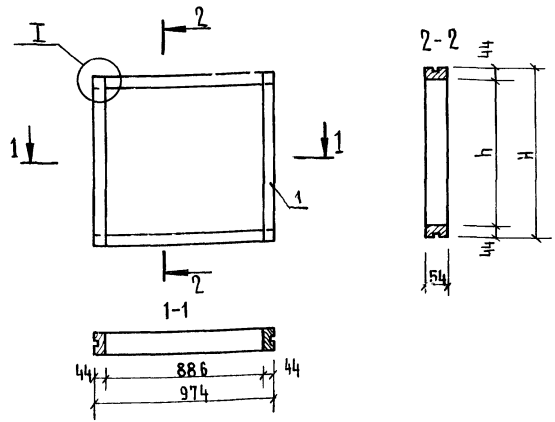

Обозначение	Марка каркаса	Размер для исполнений H	h
1.231-6.7.1	КД-31	430	342
1.231-6.7.1-01	КД-32	630	542
1.231-6.7.1-02	КД-33	930	842
1.231-6.7.1-03	КД-34	1230	1142
1.231-6.7.1-04	КД-35	1830	1742
1.231-6.8.1	КД-36	430	342
1.231-6.8.1-01	КД-37	630	542
1.231-6.8.1-02	КД-38	930	842
1.231-6.8.1-03	КД-39	1230	1142
1.231-6.8.1-04	КД-40	1830	1742

Инв.№ подл. | Подпись и дата | Взам. инв.№

Нач отд	Юдицкий		
Гл.инж.пр	Лыков		
Рук.гр.инж.	Мошкина		
Провер	Пельтихина		
Разраб	Никитина		

1.231-6.7.1 СБ

Каркасы деревянные КД-31 ÷ КД-40 Сборочный чертеж

Стадия	Масса	Масштаб
Р.		
Лист	Листов 1	

ЦНИИЭП торгово-бытовых зданий и туристских комплексов г. Москва

Формат	Зона	Поз	Обозначение	Наименование	Кол	Прим
				Документация		
11			1.231-6 8 0 ПЗ			
11			1.231-6 3.0 СБ			
12			1 231-6.000 ПЗ			
				Переменные данные для исполнений		
				1.231-6.8.0		
				Сборочные единицы		
11		1	1.231-6.8.1	Каркас деревянный КД-36		
				Материалы		
БЧ		4		Стекло δ=4мм, ГОСТ 111-65	0,31	м^2
БЧ		5		Деревянная раскладка 10×40	10,1	п. м.
БЧ				Шурупы 3×35, ГОСТ 1144-70	0,08	кг
				1.231-6.8.0-01		
				Сборочные единицы		
11		1	1.231-6.8.1-01	Каркас деревянный КД-37		
				Материалы		
БЧ		4		Стекло δ=4мм, ГОСТ 111-65	0,48	м2
БЧ		5		Деревянная раскладка 10×40	11,7	п. м.
БЧ				Шурупы 3×35, ГОСТ 1144-70	0,09	кг

Нач отд	Юдицкий	
Гл инж пр	Лыков	
Рук гр инж	Мошкина	
Провер	Пельтихина	
Разраб	Никитина	

1 231-6.8.0

Панели перегородок ФО4-10; ФО5-10; ФО9-10; Ф12-10; Ф18-10

Стадия	Лист	Листов
Р	1	2

ЦНИИЭП торгово-бытовых зданий и туристских комплексов г Москва

Формат	Зона	Поз	Обозначение	Наименование	Кол.	Прим.
				1.231-6.8.0-02		
				Сборочные единицы		
11	1		1.231-6.8.1-02	Каркас деревянный КД-38		
				Материалы		
БЧ		4		Стекло δ=4мм, ГОСТ 111-65	0,75	м^2
БЧ		5		Деревянная раскладка 10×40	14.1	п. м.
БЧ				Шурупы 3×35, ГОСТ 1144-70	0,10	кг
				1 231-6.8.0-03		
11		1	1.231-6.8.1-03	Каркас деревянный КД-39		
				Материалы		
БЧ		4		Стекло δ=4 мм, ГОСТ 111-65	1,01	м^2
БЧ		5		Деревянная раскладка 10×40	16.5	п м.
БЧ				Шурупы 3×35, ГОСТ 1144-70	0,12	кг
				1.231-6.8.0-04		
11		1	1.231-6.8.1-04	Каркас деревянный КД-40		
				Материалы		
БЧ		4		Стекло δ=4мм, ГОСТ 111-65	1,55	м^2
БЧ		5		Деревянная раскладка 10×40	21,3	п м
БЧ				Шурупы 3×35, ГОСТ 1144-70	0,14	кг

Инв № подл | Подпись и дата | Взам. инв №

1.231-6.8.0

Лист 2

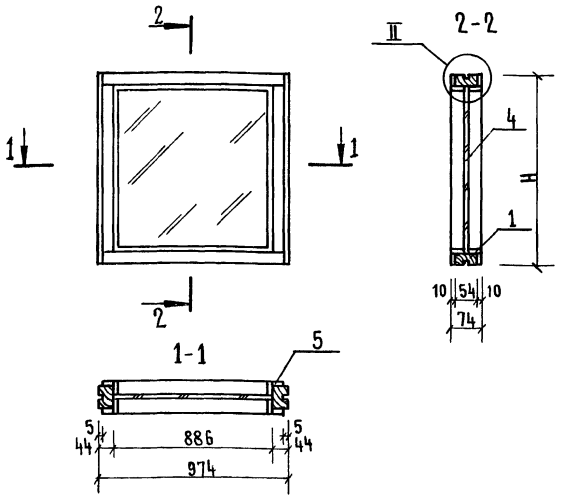

Примечания: Узел II см лист 1.231-6.3.0 СБ

Обозначение	Марка	Размер для исполнений	
		H	Масса, кг
1.231-6.8.0	Ф04-10	430	9.3
1.231-6.8.0-01	Ф06-10	630	11.7
1.231-6.8.0-02	Ф09-10	930	16.2
1.231-6.8.0-03	Ф12-10	1230	20.1
1.231-6.8.0-04	Ф18-10	1830	28.6

Инв № подл.	Подпись и дата	Взам инв №

Нач отд	Юдицкий	
Гл инж пр	Лыков	
Рук грин	Мошкина	
Провер.	Пельтихина	
Разраб	Никитина	

1.231-6.8 0СБ

Панели перегородок Ф04-10; Ф06-10; Ф09-10; Ф12-10; Ф18-10

Стадия	Масса	Масштаб
Р.		

Лист | Листов 1

ЦНИИЭП Торгово-бытовых зданий и туристских комплексов г. Москва

Формат	Зона	Поз	Обозначение	Наименование	Кол	Прим
				Документация		
11			1.231-6.8.1 СБ			
11			1.231-6.1.1 СБ			
			Переменные	данные для исполнений		
				1.231-6.8.1		
				Материалы		
Б.Ч.		1		Деревянный брусок 44×54	2.81	п.м.
Б.Ч.				Клей МФ-17; ТУ6-05-10-75	0.04	кг
				1.231-6.8.1-01		
				Материалы		
Б.Ч.		1		Деревянный брусок 44×54	3.21	п.м
Б.Ч.				Клей МФ-17; ТУ6-05-10-75	0.04	кг
				1.231-6.8.1-02		
				Материалы		
Б.Ч.		1		Деревянный брусок 44×54	3.81	п.м.
Б.Ч.				Клей МФ-17, ТУ6-05-10-75	0.04	кг
				1.231-6.8.1-03		
				Материалы		
Б.Ч.		1		Деревянный брусок 44×54	4,41	п м
Б.Ч.				Клей МФ-17; ТУ6-05-10-75	0,04	кг
				1.231-6.8.1-04		
				Материалы		
Б.Ч.		1		Деревянный брусок 44×54	5.61	п м.
Б.Ч.				Клей МФ-17; ТУ6-05-10-75	0,04	кг

Инв № подл.	Подпись и дата	Взам инв №

Нач отд	Юдицкий	
Гл инж пр	Лыков	
Рук грин.	Мошкина	
Провер	Пельтихина	
Разраб	Коротун	

1.231-6.8.1

Каркасы деревянные КД-36; КД-37; КД-38; КД-39; КД-40

Стадия	Лист	Листов
Р.		1

ЦНИИЭП. Торгово-бытовых зданий и туристских комплексов г. Москва

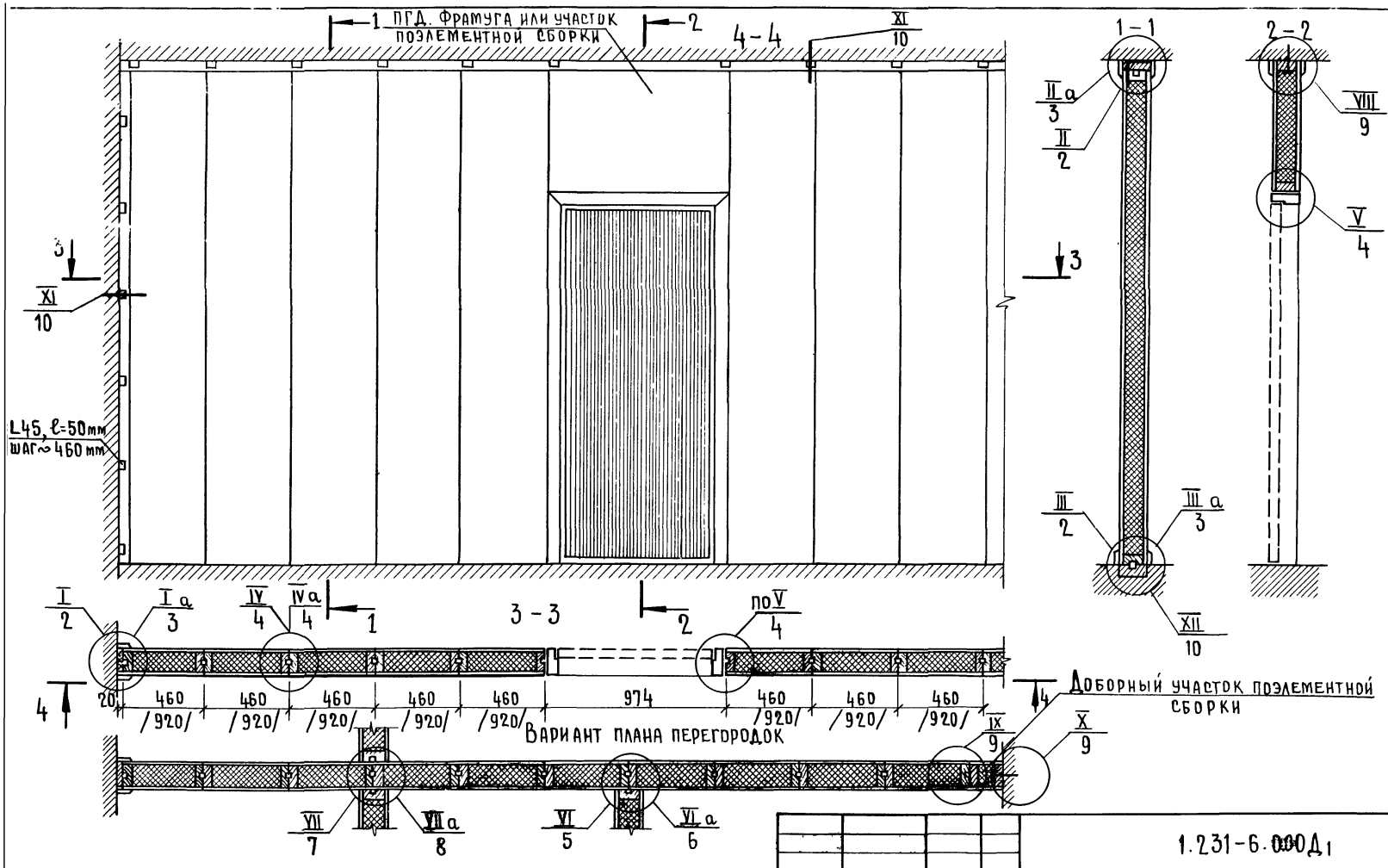

Нач. отд.	Юдицкий		
Гл. инж. пр.	Лыков		
Рук. гр. ин.	Мошкина		
Провер.	Пельтихина		
Разраб.	Никитина		

1.231-6.000Д1

Фрагмент перегородки
Монтажные узлы I–XII

Стадия	Масса	Масштаб
Р.		
Лист 1	Листов 10	

ЦНИИЭП торгово-бытовых зданий и туристских комплексов г. Москва

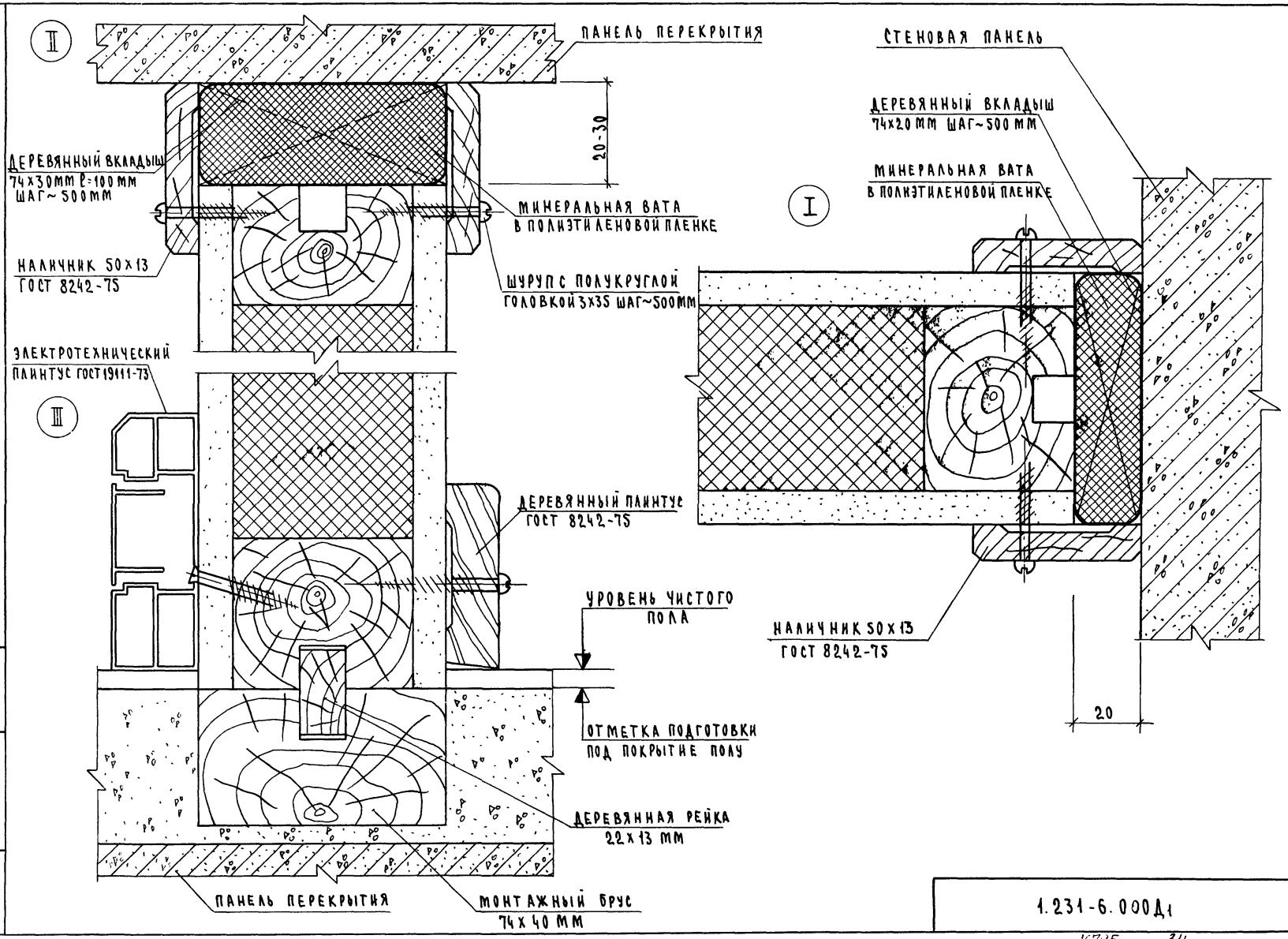

Инв № подл. | Подпись и дата | Взам. инв. №

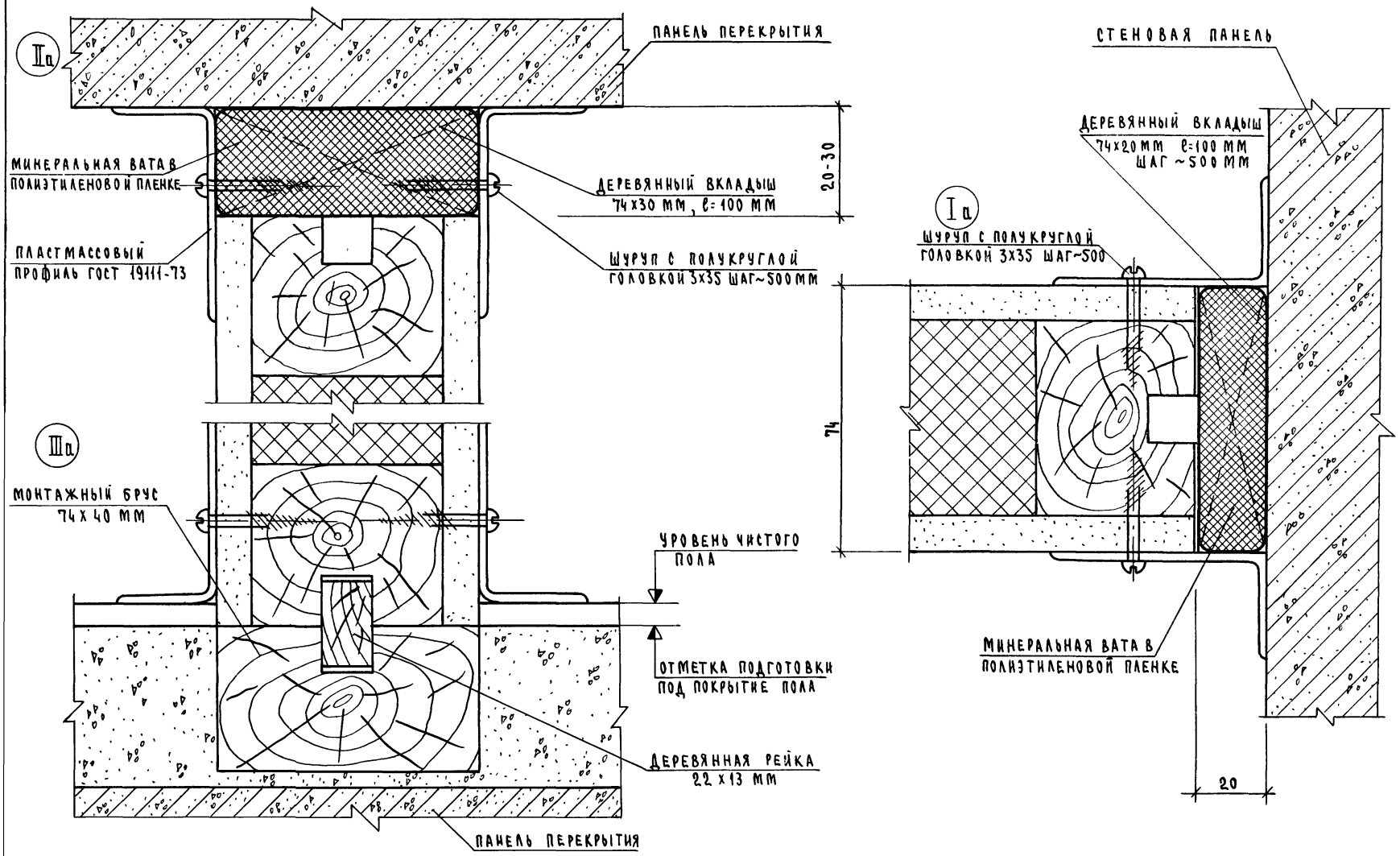
IIа
ПАНЕЛЬ ПЕРЕКРЫТИЯ
МИНЕРАЛЬНАЯ ВАТА В ПОЛИЭТИЛЕНОВОЙ ПЛЕНКЕ
ДЕРЕВЯННЫЙ ВКЛАДЫШ 74х30 ММ, ℓ=100 ММ
20-30
ПЛАСТМАССОВЫЙ ПРОФИЛЬ ГОСТ 19111-73
ШУРУП С ПОЛУКРУГЛОЙ ГОЛОВКОЙ 3х35 ШАГ~500ММ
IIIа
МОНТАЖНЫЙ БРУС 74х40 ММ
УРОВЕНЬ ЧИСТОГО ПОЛА
ОТМЕТКА ПОДГОТОВКИ ПОД ПОКРЫТИЕ ПОЛА
ДЕРЕВЯННАЯ РЕЙКА 22х13 ММ
ПАНЕЛЬ ПЕРЕКРЫТИЯ
СТЕНОВАЯ ПАНЕЛЬ
ДЕРЕВЯННЫЙ ВКЛАДЫШ 74х20 ММ ℓ=100 ММ ШАГ ~500 ММ
Iа
ШУРУП С ПОЛУКРУГЛОЙ ГОЛОВКОЙ 3х35 ШАГ~500
74
МИНЕРАЛЬНАЯ ВАТА В ПОЛИЭТИЛЕНОВОЙ ПЛЕНКЕ
20

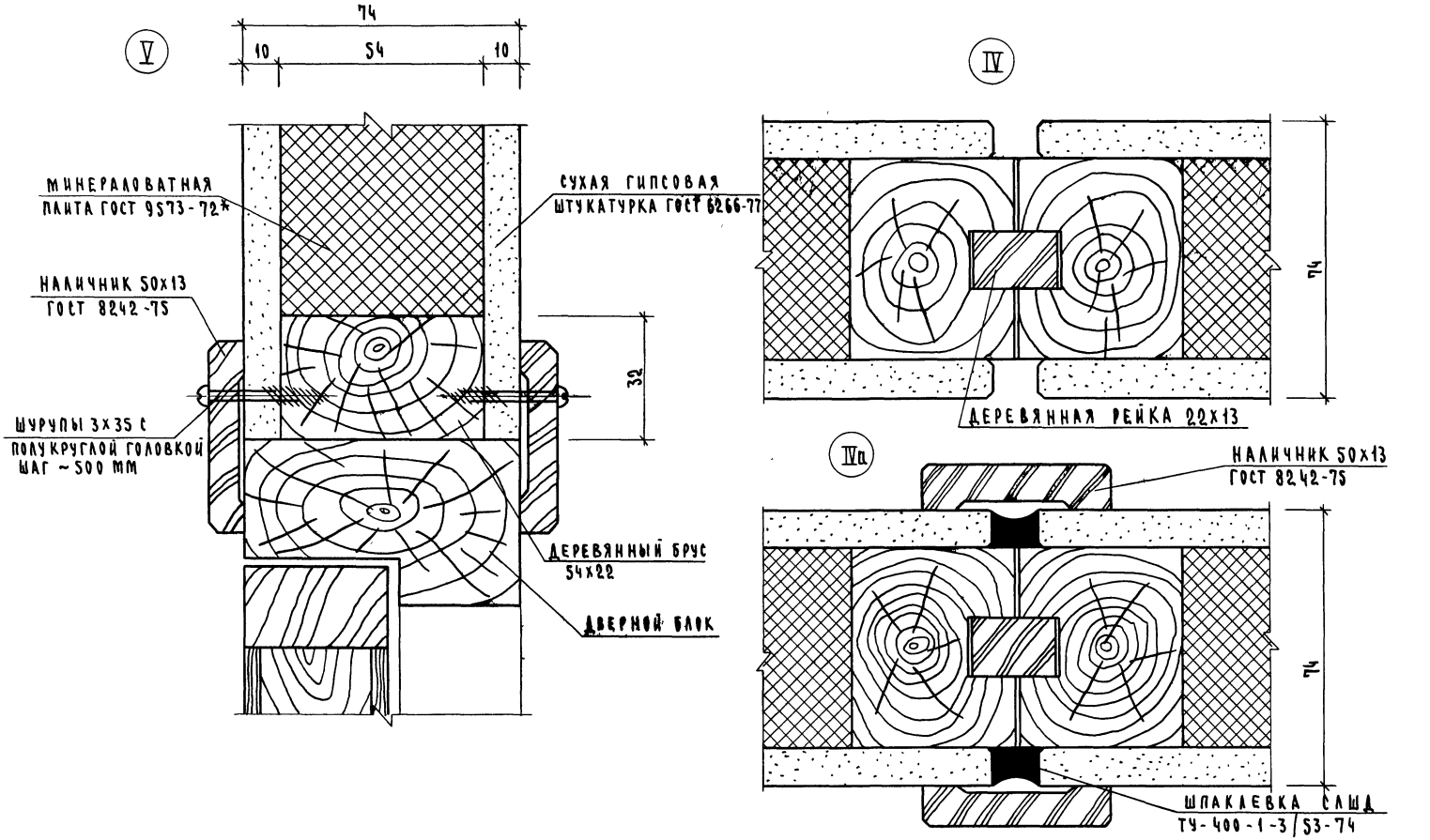
V
74
10
54
10
МИНЕРАЛОВАТНАЯ ПЛИТА ГОСТ 9573-72*
СУХАЯ ГИПСОВАЯ ШТУКАТУРКА ГОСТ 6266-77
НАЛИЧНИК 50х13 ГОСТ 8242-75
32
ШУРУПЫ 3х35 С ПОЛУКРУГЛОЙ ГОЛОВКОЙ ШАГ ~500 ММ
ДЕРЕВЯННЫЙ БРУС 54х22
ДВЕРНОЙ БЛОК
IV
74
ДЕРЕВЯННАЯ РЕЙКА 22х13
IVа
НАЛИЧНИК 50х13 ГОСТ 8242-75
74
ШПАКЛЕВКА СЛШД ТУ-400-1-3153-74

VI

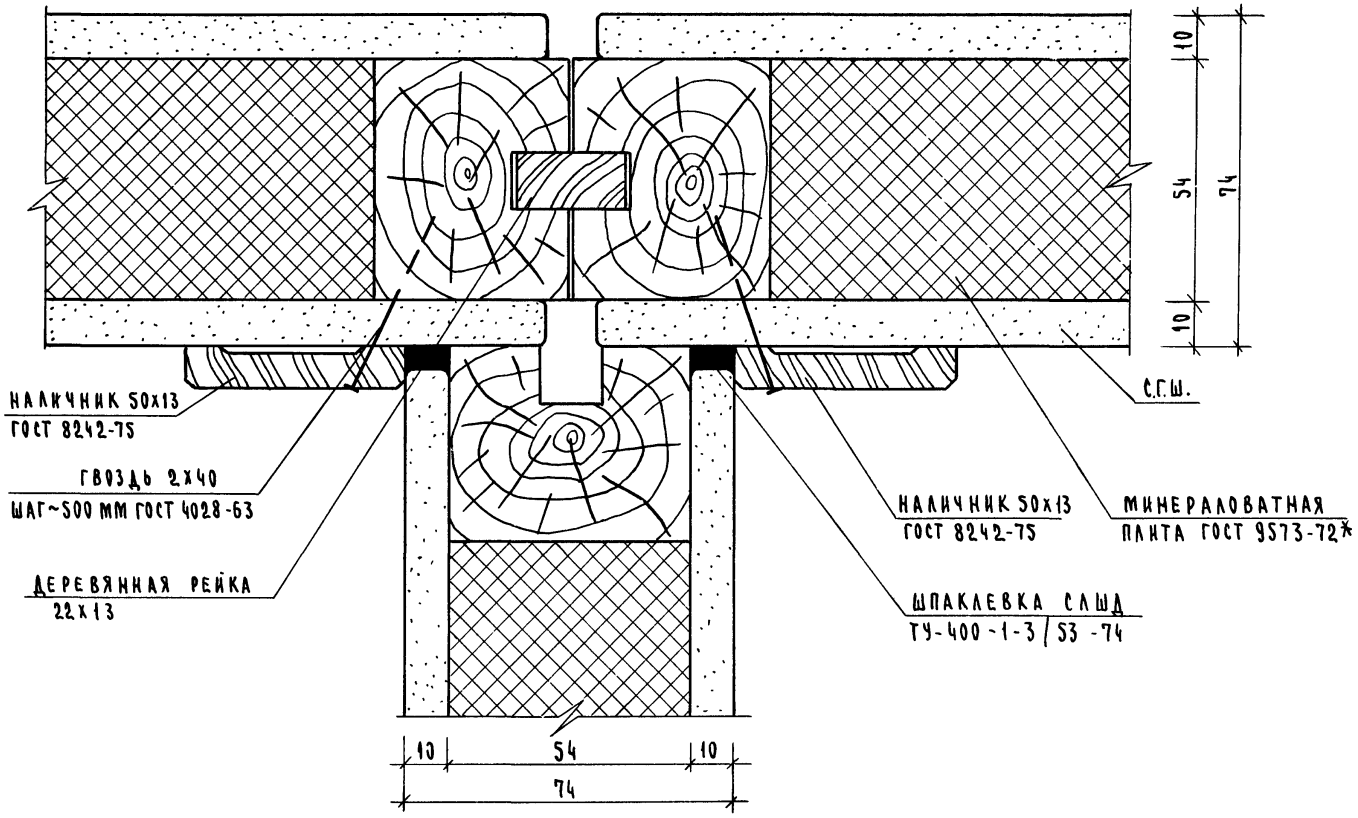
10
54
74
10
НАЛИЧНИК 50х13
ГОСТ 8242-75
ГВОЗДЬ 2х40
ШАГ~500 ММ ГОСТ 4028-63
ДЕРЕВЯННАЯ РЕЙКА
22х13
С.Г.Ш.
НАЛИЧНИК 50х13
ГОСТ 8242-75
МИНЕРАЛОВАТНАЯ
ПЛИТА ГОСТ 9573-72*
ШПАКЛЕВКА СЛШД
ТУ-400-1-3153-74
10
54
10
74

VI

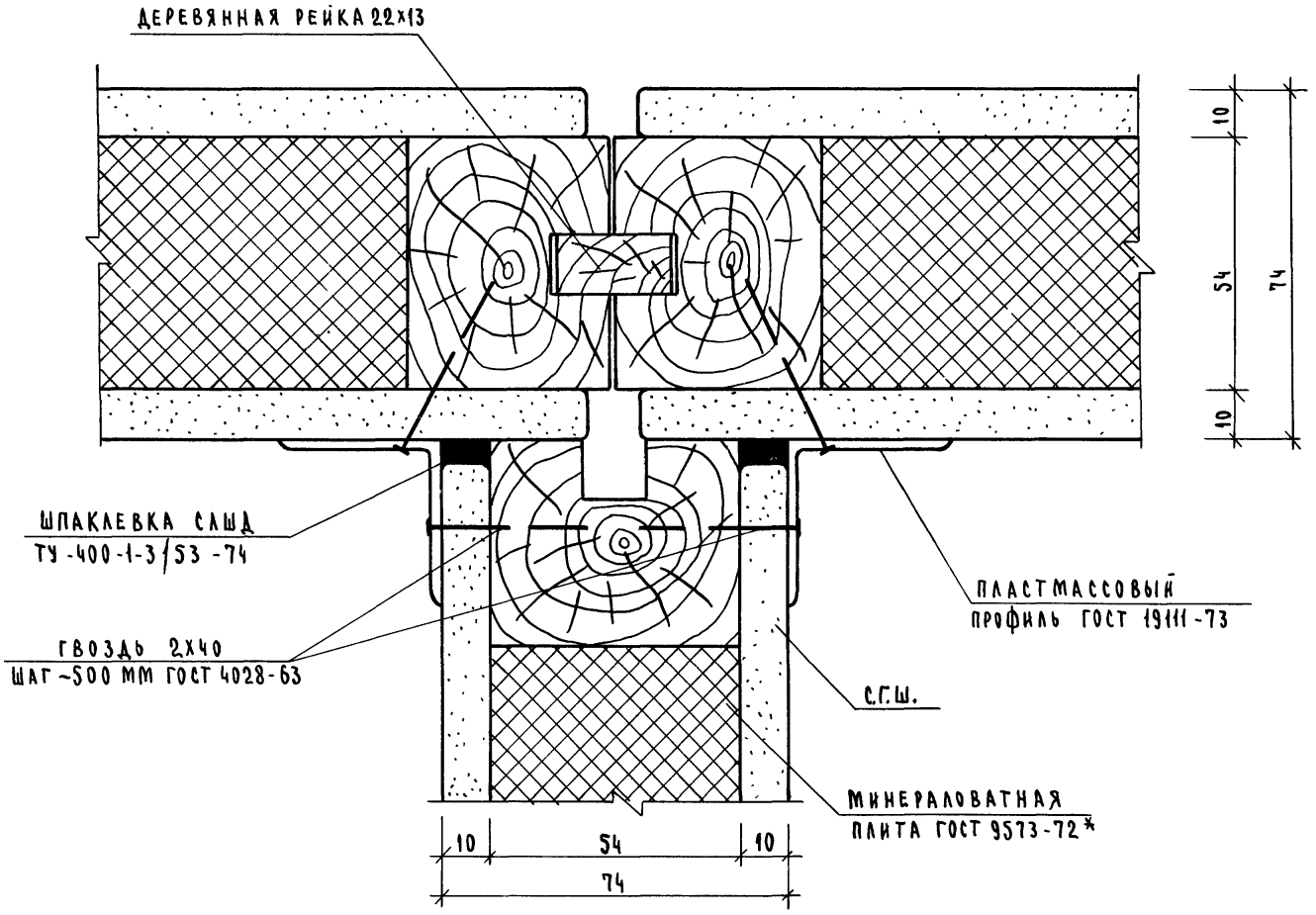

ИНВ № ПОДЛ	ПОДПИСИ И ДАТА	ВЗАМ ИНВ №

1.231-6. 0.00 Д1

ЛИСТ 6

16795 38

VII

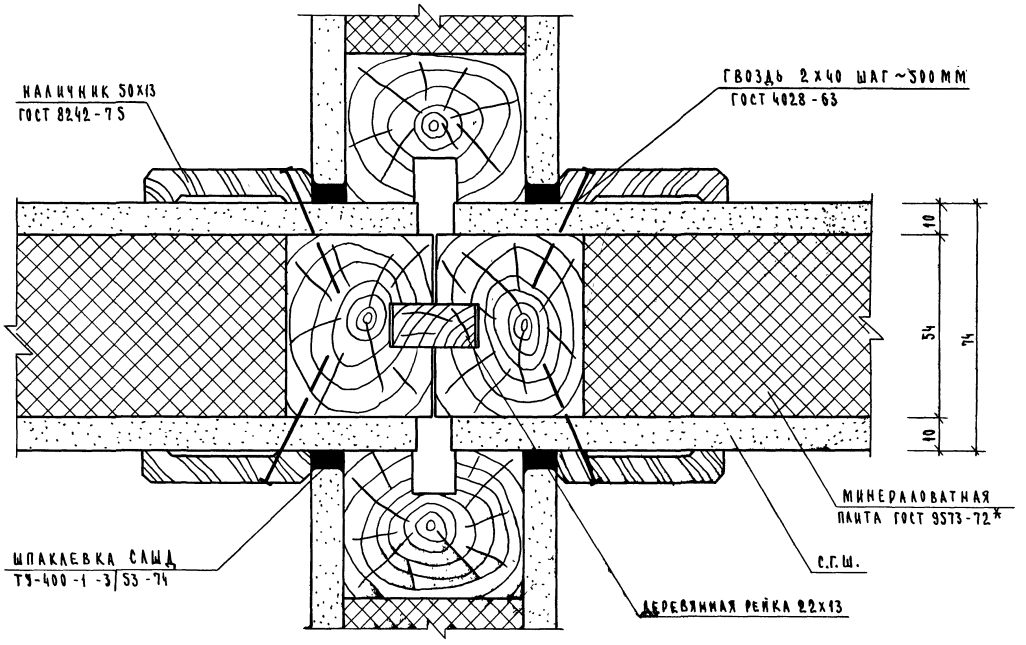
НАЛИЧНИК 50х13
ГОСТ 8242-75
ГВОЗДЬ 2х40 ШАГ ~500 ММ
ГОСТ 4028-63
10
54
74
10
МИНЕРАЛОВАТНАЯ
ПЛИТА ГОСТ 9573-72*
ШПАКЛЕВКА САШД
ТУ-400-1-353-74
С.Г.Ш.
ДЕРЕВЯННАЯ РЕЙКА 22х13

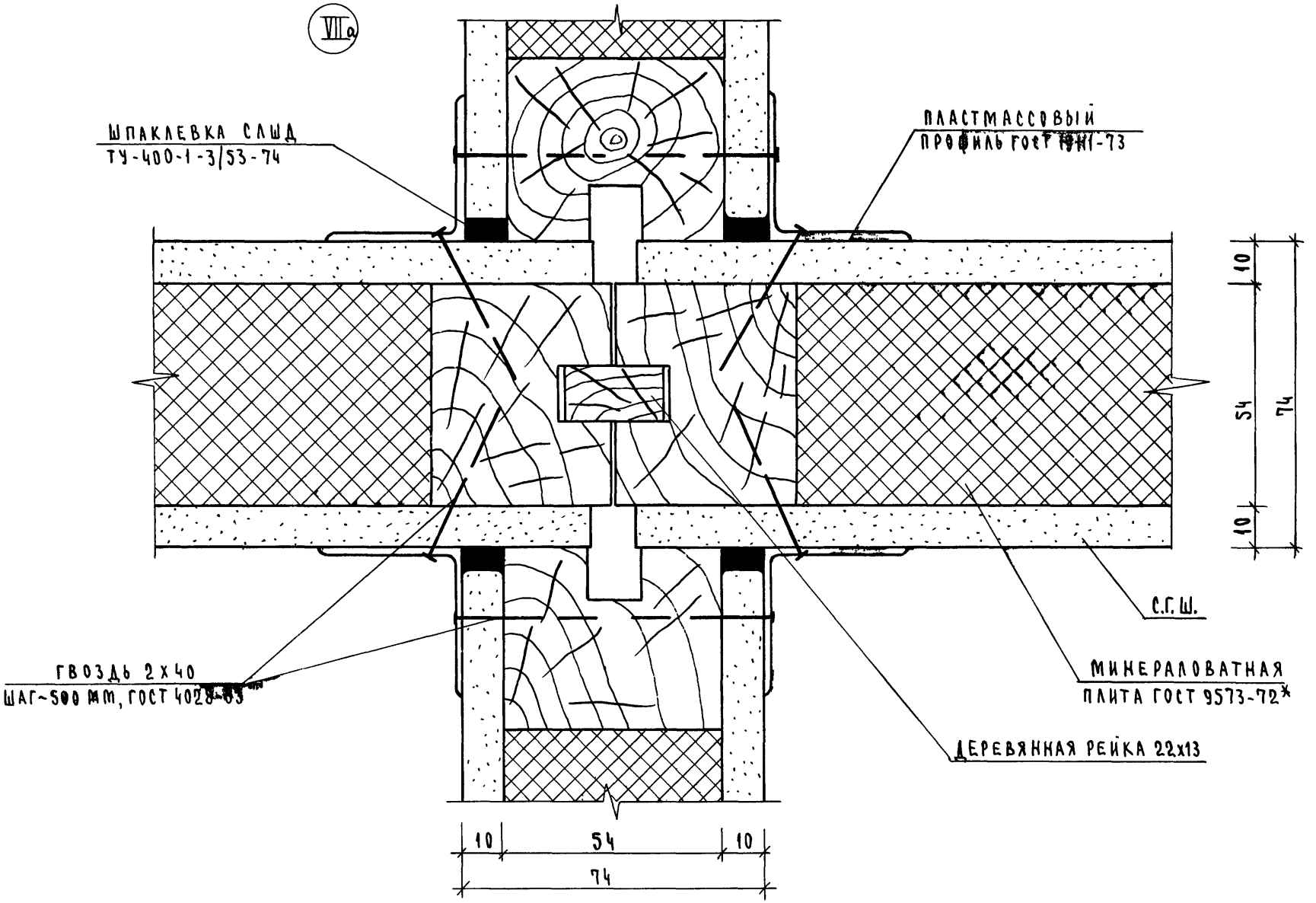

ИНВ № ПОДЛ. | ПОДПИСИ И ДАТА | ВЗАМ. ИНВ. №

16795 40

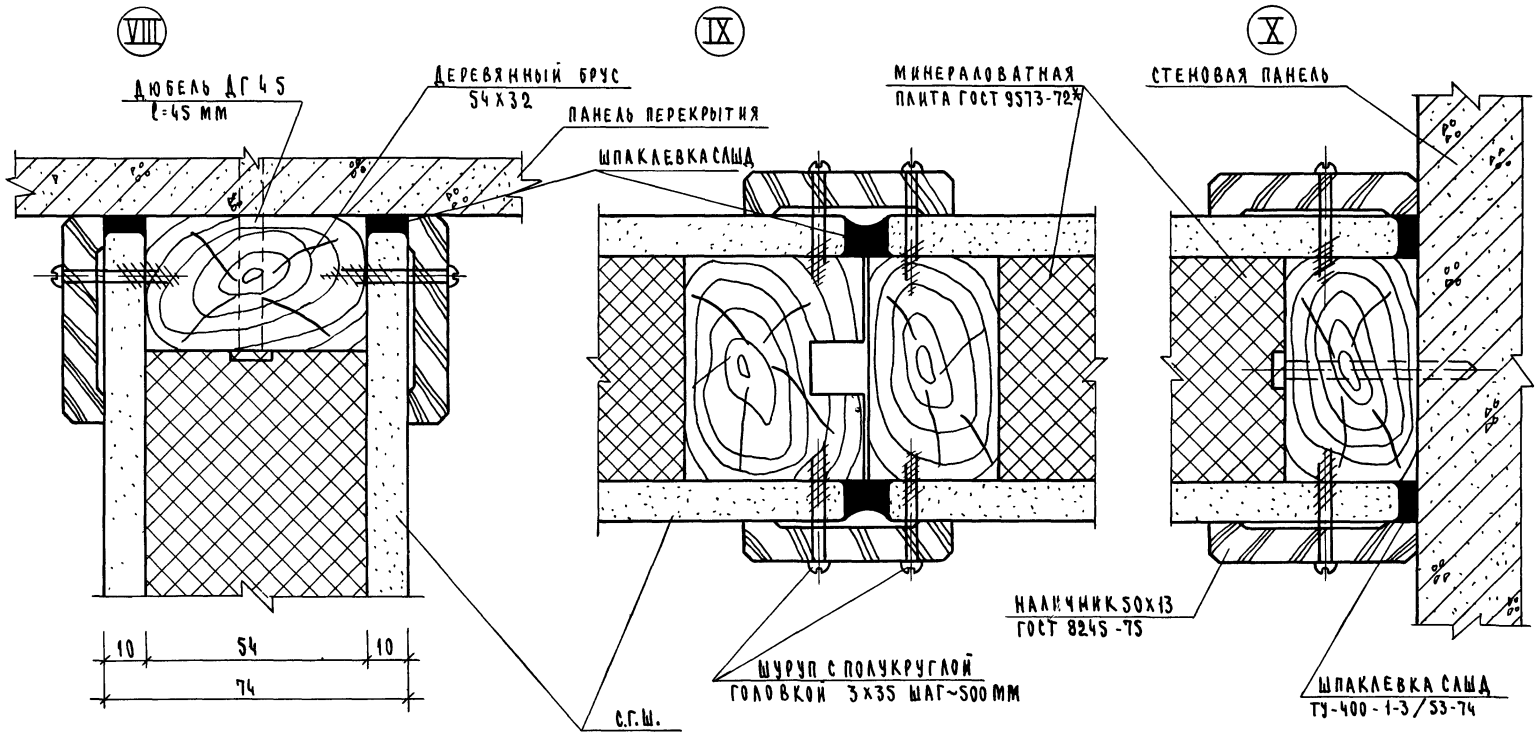
VIII
IX
X
Дюбель ДГ 4 5
ℓ=45 мм
Деревянный брус
54х32
Панель перекрытия
Шпаклевка СЛШД
Минераловатная
плита ГОСТ 9573-72*
Стеновая панель
10
54
10
74
С.Г.Ш.
Шуруп с полукруглой
головкой 3х35 шаг~500 мм
Наличник 50х13
ГОСТ 8245-75
Шпаклевка СЛШД
ТУ-400-1-3/53-74

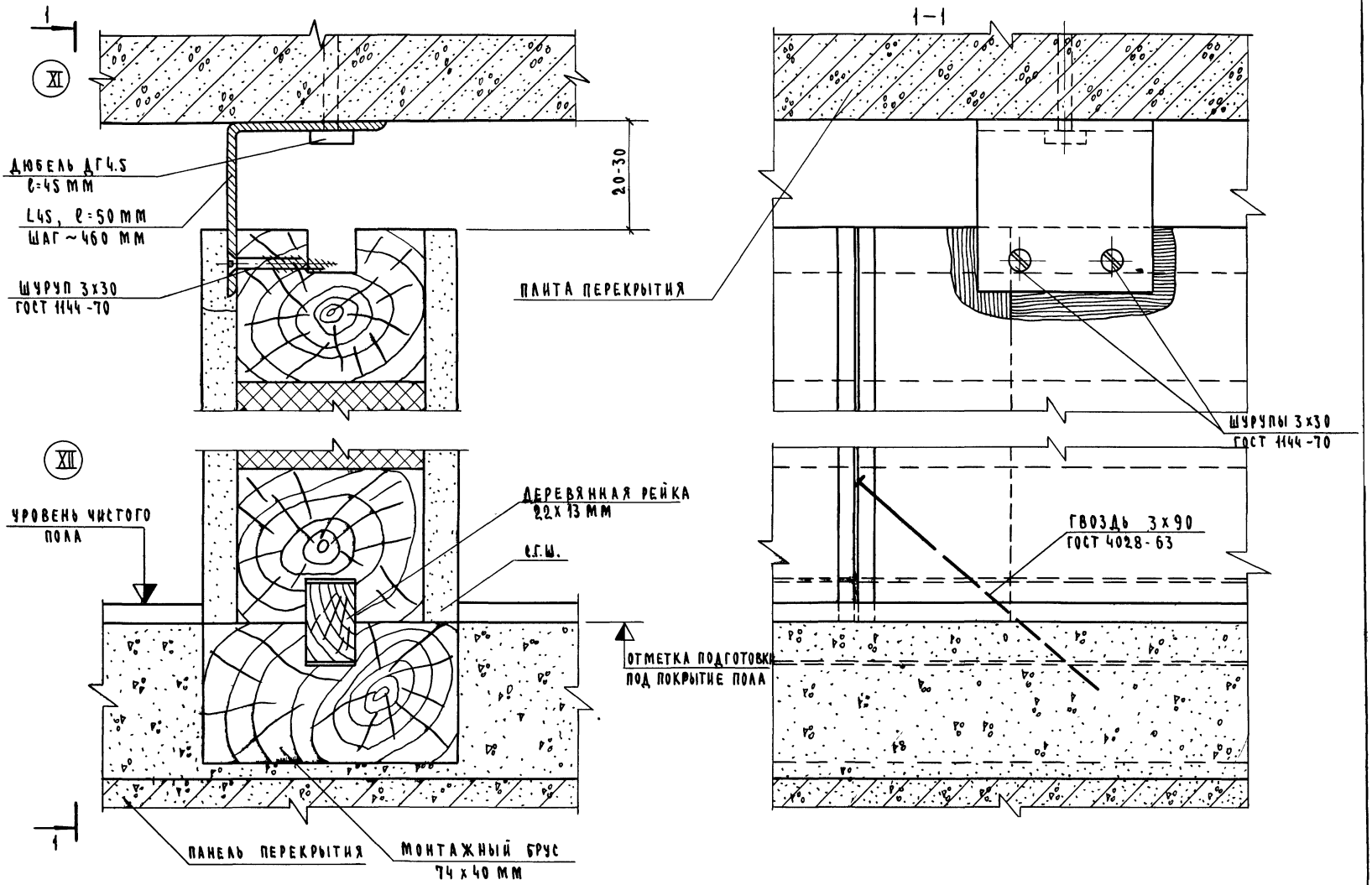

Инв. № подл. | Подпись и дата | Взам. инв. №

Ведомость материалов на 1 п.м. стыков панелей

№ п/п	Наименование	Ед. изм	№ узлов I	Ia	II	IIa	III	IIIa	IV	IVa	V	VI	VIa	VII	VIIa	VIII	IX	X	XI	XII
1	Минераловатная плита γ=100 кг/м³ ГОСТ 9573-72*	м³	0.002	0.002	0.003	0.003														
2	Наличник 50х13, ГОСТ 8242-75	п.м	2.0		2.0					2.0	2.0	2.0		4.0		2.0	2.0	2.0		
3	Пакетус электротехнический ГОСТ 19111-73	п.м					2.0													
4	Плинтус деревянный ГОСТ 8242-75	п.м					2.0													
5	Пластмассовый профиль ГОСТ 19111-73	п.м		2.0		2.0		2.0					2.0		4.0					
6	Монтажный брус 74х40 мм	м³					0.003	0.003												
7	Деревянная рейка 22х13 мм	м³					0.0003	0.0003	0.0003	0.0003		0.0003	0.0003	0.0003	0.0003					
8	Шурупы 3х35 с полукруглой головкой ГОСТ 1144-70	кг	0.01	0.01	0.01	0.01				0.02	0.01					0.01	0.02	0.01		
9	Гвозди 2х40, ГОСТ 4028-63	кг										0.006	0.006	0.012	0.012					
10	L45, ℓ=50 мм, ГОСТ 8509-72	шт. / кг																	2 / 0.2	
11	Дюбель ДГ4,5; ℓ=45 мм ТУ14-4-794-74	кг														0.015		0.015	0.015	
12	Гвозди 3х90; ГОСТ 4028-63	кг																		0.016
13	Деревянные вкладыши 74х30 мм ℓ=100 мм	шт. / м³	2 / 0.0002	2 / 0.0002	2 / 0.0002	2 / 0.0002														
14	Шпаклевка СЛШД ТУ-400-1-3/53-74	кг								0.14		0.14	0.14	0.28	0.28	0.14	0.14	0.14		

gost.e-ecolog.ru

Нач. отд.	Юдицкий	
Гл. инж. пр.	Лыков	
Рук. группы	Мошкина	
Провер.	Пельтихина	
Разраб.	Коротун	

1231-6.0.00 ВМ

Ведомость материалов на 1 п.м стыков панелей

Стадия	Лист	Листов
Р		1

ЦНИИЭП торгово-бытовых зданий и туристских комплексов г. Москва