Типовые конструкции, изделия и узлы зданий и сооружений

СЕРИЯ 1.231.9-7

ПАНЕЛИ ПЕРЕГОРОДОК ГИПСОБЕТОННЫЕ

ВЫПУСК 2

ПАНЕЛИ ПЕРЕГОРОДОК ГИПСОБЕТОННЫЕ ДЛЯ ОБЩЕСТВЕННЫХ ЗДАНИЙ С ВЫСОТАМИ ЭТАЖЕЙ 3.3; 3.6 И 4.2м В КОНСТРУКЦИЯХ КАРКАСА СЕРИИ 1.020-1/83

ИЗ 2-Х ЧАСТЕЙ

ЧАСТЬ I

(СТР. 1 — 123)

РАБОЧИЕ ЧЕРТЕЖИ

18971-01

ЦЕНА

gost.e-ecolog.ru

Типовые конструкции, изделия и узлы зданий и сооружений

СЕРИЯ 1.231.9-7

ПАНЕЛИ ПЕРЕГОРОДОК ГИПСОБЕТОННЫЕ

ВЫПУСК 2

ПАНЕЛИ ПЕРЕГОРОДОК ГИПСОБЕТОННЫЕ ДЛЯ ОБЩЕСТВЕННЫХ ЗДАНИЙ С ВЫСОТАМИ ЭТАЖЕЙ 3,3; 3,6 И 4,2м В КОНСТРУКЦИЯХ КАРКАСА СЕРИИ 1.020-1/83

ИЗ 2-Х ЧАСТЕЙ

ЧАСТЬ I

(СТР. 1 — 123)

Разработаны:
ЦНИИЭП учебных зданий

Гл. инженер А. Ляхович
Нач. отдела В. Греков
ГИП З. Шахова

Утверждены и введены
в действие с 01.05.84
Госгражданстроем
приказ от 29.03.84 N 99

Обозначение	Наименование	Стр.
I.23I.9-7.2-00.0.00ПЗ	Пояснительная записка	6
I.23I.9-7.2-0I.0.00	Панель ПГ 4,7.28.8 – ПГ I3,7.28.8	24
I.23I.9-7.2-0I.0.00СБ	Панель ПГ 4,7.28.8 – ПГ I3,7.28.8 Сборочный чертеж	26
I.23I.9-7.2-0I.I.00	Каркас деревянный КДI – КД8	27
I.23I.9-7.2-0I.I.00СБ	Каркас деревянный КДI – КД8 Сборочный чертеж	28
I.23I.9-7.2-02.0.00	Панель ПГ I4,2.28.8 – ПГ 30,8.28.8	29
I.23I.9-7.2-02.0.00СБ	Панель ПГ I4,2.28.8 – ПГ 30,8.28.8 Сборочный чертеж	3I
I.23I.9-7.2-02.I.00	Каркас деревянный КД9 – КДI9	32
I.23I.9-7.2-02.I.00СБ	Каркас деревянный КД9 – КДI9 Сборочный чертеж	34
I.23I.9-7.2-03.0.00	Панель ПГ 3I,3.28.8 – ПГ 43,4.28.8	35
I.23I.9-7.2-03.0.00СБ	Панель ПГ 3I,3.28.8 – ПГ 43,4.28.8 Сборочный чертеж	37
I.23I.9-7.2-03.I.00	Каркас деревянный КД20 – КД28	38
I.23I.9-7.2-03.I.00СБ	Каркас деревянный КД20 – КД28 Сборочный чертеж	39
I.23I.9-7.2-04.0.00	Панель ПГ 55,6.28.8 – ПГ 56,6.28.8	
I.23I.9-7.2-04.0.00СБ	Панель ПГ 55,6.28.8 – ПГ 56,6,28.8 Сборочный чертеж	40
I.23I.9-7.2-04.I.00	Каркас деревянный КД29, КД30	4I
I.23I.9-7.2-04.I.00СБ	Каркас деревянный КД29, КД30 Сборочный чертеж	42
I.23I.9-7.2-05.0.00	Панель ПГ 4,7.30.8 – ПГ I3,7.30.8	43
I.23I.9-7.2-05.0.00СБ	Панель ПГ 4,7.30.8 – ПГ I3,7.30.8 Сборочный чертеж	45
I.23I.9-7.2-05.I.00	Каркас деревянный КД3I – КД38	46
I.23I.9-7.2-05.I.00СБ	Каркас деревянный КД3I – КД38 Сборочный чертеж	47
I.23I.9-7.2-06.0.00	Панель ПГ I4,2.30.8 – ПГ 30,8.30.8	48
I.23I.9-7.2-06.0.00СБ	Панель ПГ I4,2,30.8 – ПГ 30,8.30.8 Сборочный чертеж	50
I.23I.9-7.2-06.I.00	Каркас деревянный КД39 – КД5I	5I
I.23I.9-7.2-06.I.00СБ	Каркас деревянный КД39 – КД5I Сборочный чертеж	53
I.23I.9-7.2-07.0.00	Панель ПГ 3I,3.30.8 – ПГ 43,4.30.8	54
I.23I.9-7.2-07.0.00СБ	Панель ПГ 3I,3.30.8 – ПГ 43,3.30.8 Сборочный чертеж	56
I.23I.9-7.2-07.I.00	Каркас деревянный КД52 – КД60	57
I.23I.9-7.2-07.I.00СБ	Каркас деревянный КД52 – КД60 Сборочный чертеж	59
I.23I.9-7.2-08.0.00	Панель 55,6.30.8 – ПГ 60,8.30.8	60
I.23I.9-7.2-08.0.00СБ	Панель 55,6.30.8 – ПГ 60,8.30.8 Сборочный чертеж	6I
I.23I.9-7.2-08.I.00	Каркас деревянный КД6I – КД64	62
I.23I.9-7.2-08.I.00СБ	Каркас деревянный КД6I – КД64 Сборочный чертеж	63
I.23I.9-7.2-09.0.00	Панель ПГВ 4,7.30.8 – ПГВ I3,7.30.8	64
I.23I.9-7.2-09.0.00СБ	Панель ПГВ 4,7.30.8 – ПГВ I3,7.30.8 Сборочный чертеж	66
I.23I.9-7.2-09.I.00	Каркас деревянный КД65 – КД72	67
I.23I.9-7.2-09.I.00СБ	Каркас деревянный КД65 – КД72 Сборочный чертеж	69
I.23I.9-7.2-I0.0.00	Панель ПГВ I4,2.30.8 – ПГВ 30,8.30.8	70
I.23I.9-7.2-I0.0.00СБ	Панель ПГВ I4,2.30.8 – ПГВ 30,8.30.8 Сборочный чертеж	72
I.23I.9-7.2-I0.I.00	Каркас деревянный КД73 – КД84	73
I.23I.9-7.2-I0.I.00СБ	Каркас деревянный КД73 – КД84 Сборочный чертеж	75
I.23I.9-7.2-II.0.00	Панель ПГВ 3I,3.30.8 – ПГВ 40,6.30.8	76
I.23I.9-7.2-II.0.00СБ	Панель ПГВ 3I,3.30.8 – ПГВ 40,6.30.8 Сборочный чертеж	77
I.23I.9-7.2-II.I.00	Каркас деревянный КД85 – КД90	78
I.23I.9-7.2-II.I.00СБ	Каркас деревянный КД85 – КД90 Сборочный чертеж	79
I.23I.9-7.2-I2.0.00	Панель ПГВ I6,6.30.8 – ПГВ 29,8.30.8	80
I.23I.9-7.2-I2.0.00СБ	Панель ПГВ I6,6,30.8 – ПГВ 29,8.30.8 Сборочный чертеж	82

Инв. № подл. | Подпись и дата | Взам. инв. №

Н.контр	Калякина		
Нач.отд	Греков		
ГИП	Шахова		
Рук. гр	Калякина		
Ст.инж.	Бесценная		

1.231.9-7.2-00.0.00

Содержание

Стадия	Лист	Листов
Р	1	8

ЦНИИЭП учебных зданий

Формат А4

Инв. № подл. | Подпись и дата | Взам. инв. №

1.231.9-7.2-00.0.00

Лист 2

18971-01 3

Формат А4

Обозначение	Наименование	Стр
I.23I.9-7.2-I2.I.00	Каркас деревянный КДI9I – КДI98	83
I.23I.9-7.2-I2.I.00СБ	Каркас деревянный КДI9I – КДI98 Сборочный чертеж	84
I.23I.9-7.2-I3.0.00	Панель ПГВ 3I,3.30.8 – ПГВ 43,4.30.8	85
I.23I.9-7.2-I3.0.00СБ	Панель ПГВ 3I,3.30.8 – ПГВ 43,4.30.8 Сборочный чертеж	87
I.23I.9-7.2-I3.I.00	Каркас деревянный КДI99 – КДI07	88
I.23I.9-7.2-I3.I.00СБ	Каркас деревянный КДI99 – КДI07 Сборочный чертеж	89
I.23I.9-7.2-I4.0.00	Панель ПГВ I6,6.30.8 – ПГВ 29,8.30.8	90
I.23I.9-7.2-I4.0.00СБ	Панель ПГВ I6,6.30.8 – ПГВ 29,8.30.8 Сборочный чертеж	92
I.23I.9-7.2-I4.I.00	Каркас деревянный КДI08 – КДII5	93
I.23I.9-7.2-I4.I.00СБ	Каркас деревянный КДI08 – КДII5 Сборочный чертеж	94
I.23I.9-7.2-I5.0.00	Панель ПГВ 3I,3.30.8 – ПГВ 43,4.30.8	95
I.23I.9-7.2-I5.0.00СБ	Панель ПГВ 3I,3.30.8 – ПГВ 43,4.30.8 Сборочный чертеж	97
I.23I.9-7.2-I5.I.00	Каркас деревянный КДII6 – КДI24	98
I.23I.9-7.2-I5.I.00СБ	Каркас деревянный КДII6 – КДI24 Сборочный чертеж	99
I.23I.9-7.2-I6.0.00	Панель ПГВ 58,6.30.8	I00
I.23I.9-7.2-I6.0.00СБ	Панель ПГВ 58,6.30.8 Сборочный чертеж	
I.23I.9-7.2-I6.I.00	Каркас деревянный КДI25	I0I
I.23I.9-7.2-I6.I.00СБ	Каркас деревянный КДI25 Сборочный чертеж	I02
I.23I.9-7.2-I7.0.00	Панель ПГВ 30,8.30.8 – ПГВ 3I,3.30.8	
I.23I.9-7.2-I7.0.00СБ	Панель ПГВ 30,8.30.8 – ПГВ 3I,3.30.8 Сборочный чертеж	I03
I.23I.9-7.2-I7.I.00	Каркас деревянный КДI26, КДI27	I04
I.23I.9-7.2-I7.I.00СБ	Каркас деревянный КДI26, КДI27 Сборочный чертеж	I05
I.23I.9-7.2-I8.0.00	Панель ПГВ 30,8.30.8 – ПГВ 3I,3.30.8	
I.23I.9-7.2-I8.0.00СБ	Панель ПГВ 30,8.30.8 – ПГВ 3I,3.30.8 Сборочный чертеж	I06
I.23I.9-7.2-I8.I.00	Каркас деревянный КДI28, КДI29	I07
I.23I.9-7.2-I8.I.00СБ	Каркас деревянный КДI28, КДI29 Сборочный чертеж	I08

Обозначение	Наименование	Стр
I.23I.9-7.2-I9.0.00	Панель ПГВ 60,8.30.8	I09
I.23I.9-7.2-I9.0.00СБ	Панель ПГВ 60,8.30.8 Сборочный чертеж	
I.23I.9-7.2-I9.I.00	Каркас деревянный КДI30	II0
I.23I.9-7.2-I9.I.00СБ	Каркас деревянный КДI30 Сборочный чертеж	III
I.23I.9-7.2-20.0.00	Панель ПГВ 60,8.30.8	II2
I.23I.9-7.2-20.0.00СБ	Панель ПГВ 60,8.30.8 Сборочный чертеж	
I.23I.9-7.2-20.I.00	Каркас деревянный КДI3I	II3
I.23I.9-7.2-20.I.00СБ	Каркас деревянный КДI3I Сборочный чертеж	II4
I.23I.9-7.2-2I.0.00	Панель ПГ 9,9.4.8	
I.23I.9-7.2-2I.0.00СБ	Панель ПГ 9,9.4.8 Сборочный чертеж	II5
I.23I.9-7.2-2I.I.00	Каркас деревянный КДI32	
I.23I.9-7.2-2I.I.00СБ	Каркас деревянный КДI32 Сборочный чертеж	II6
I.23I.9-7.2-22.0.00	Панель ПГ II,9.4.8	
I.23I.9-7.2-22.0.00СБ	Панель ПГ II,9.4.8 Сборочный чертеж	II7
I.23I.9-7.2-22.I.00	Каркас деревянный КДI33	
I.23I.9-7.2-22.I.00СБ	Каркас деревянный КДI33 Сборочный чертеж	II8
I.23I.9-7.2-23.0.00	Панель ПГ I4,9.4.8	
I.23I.9-7.2-23.0.00СБ	Панель ПГ I4,9.4.8 Сборочный чертеж	II9
I.23I.9-7.2-23.I.00	Каркас деревянный КДI34	
I.23I.9-7.2-23.I.00СБ	Каркас деревянный КДI34 Сборочный чертеж	I20
I.23I.9-7.2-24.0.00	Панель ПГ 6,9.7.8 – ПГ I2,9.7.8	I2I
I.23I.9-7.2-24.0.00СБ	Панель ПГ 6,9.7.8 – ПГ I2,9.7.8 Сборочный чертеж	
I.23I.9-7.2-24.I.00	Каркас деревянный КДI35 – КДI40	I22
I.23I.9-7.2-24.I.00СБ	Каркас деревянный КДI35 – КДI40 Сборочный чертеж	I23
I.23I.9-7.2-25.0.00	Панель ПГ 4,7.3I.I0 – ПГ I3,7.3I.I0	I24
I.23I.9-7.2-25.0.00СБ	Панель ПГ 4,7.3I.I0 – ПГ I3,7.3I.I0 Сборочный чертеж	I26
I.23I.9-7.2-25.I.00	Каркас деревянный КДI4I – КДI48	I27

Обозначение	Наименование	Стр.
I.23I.9-7.2-25.I.00СБ	Каркас деревянный КДI4I – КДI48 Сборочный чертеж	I29
I.23I.9-7.2-26.0.00	Панель ПГ I4,2.3I.I0 – ПГ 29,8.3I.I0	I30
I.23I.9-7.2-26.0.00СБ	Панель ПГ I4,2.3I.I0 – ПГ 29,8.3I.I0 Сборочный чертеж	I32
I.23I.9-7.2-26.I.00	Каркас деревянный КДI49 – КДI60	I33
I.23I.9-7.2-26.I.00СБ	Каркас деревянный КДI49 – КДI60 Сборочный чертеж	I35
I.23I.9-7.2-27.0.00	Панель ПГ 4,7.33.I0 – ПГ I3,7.33.I0	I36
I.23I.9-7.2-27.0.00СБ	Панель ПГ 4,7.33.I0 – ПГ I3,7.33.I0 Сборочный чертеж	I38
I.23I.9-7.2-27.I.00	Каркас деревянный КДI6I – КДI68	I39
I.23I.9-7.2-27.I.00СБ	Каркас деревянный КДI6I – КДI68 Сборочный чертеж	I4I
I.23I.9-7.2-28.0.00	Панель ПГ I4,2.33.I0 – ПГ 29,8.33.I0	I42
I.23I.9-7.2-28.0.00СБ	Панель ПГ I4,2.33.I0 – ПГ 29,8.33.I0 Сборочный чертеж	I44
I.23I.9-7.2-28.I.00	Каркас деревянный КДI69 – КДI8I	I45
I.23I.9-7.2-28.I.00СБ	Каркас деревянный КДI69 – КДI8I Сборочный чертеж	I47
I.23I.9-7.2-29.0.00	Панель ПГВ 4,7.33.I0 – ПГВ I3,7.33.I0	I48
I.23I.9-7.2-29.0.00СБ	Панель ПГВ 4,7.33.I0 – ПГВ I3,7.33.I0 Сборочный чертеж	I50
I.23I.9-7.2-29.I.00	Каркас деревянный КДI82 – КДI89	I5I
I.23I.9-7.2-29.I.00СБ	Каркас деревянный КДI82 – КДI89 Сборочный чертеж	I53
I.23I.9-7.2-30.0.00	Панель ПГВ I4,2.33.I0 – ПГВ 29,8.33.I0	I54
I.23I.9-7.2-30.0.00СБ	Панель ПГВ I4,2.33.I0 – ПГВ 29,8.33.I0 Сборочный чертеж	I56
I.23I.9-7.2-30.I.00	Каркас деревянный КДI90 – КД202	I57
I.23I.9-7.2-30.I.00СБ	Каркас деревянный КДI90 – КД202 Сборочный чертеж	I60
I.23I.9-7.2-3I.0.00	Панель ПГВ I6,6.33.I0 – ПГВ 29,8.33.I0	I6I
I.23I.9-7.2-3I.0.00СБ	Панель ПГВ I6,6.33.I0 – ПГВ 29,8.33.I0 Сборочный чертеж	I63
I.23I.9-7.2-3I.I.00	Каркас деревянный КД203 – КД2II	I64
I.23I.9-7.2-3I.I.00СБ	Каркас деревянный КД203 – КД2II Сборочный чертеж	I66
I.23I.9-7.2-32.0.00	Панель ПГВ I6,6.33.I0 – ПГВ 29,8.33.I0	I67
I.23I.9-7.2-32.0.00СБ	Панель ПГВ I6,6.33.I0 – ПГВ 29,8.33.I0 Сборочный чертеж	I69
I.23I.9-7.2-32.I.00	Каркас деревянный КД2I2 – КД220	I70
I.23I.9-7.2-32.I.00СБ	Каркас деревянный КД2I2 – КД220 Сборочный чертеж	I72
I.23I.9-7.2-33.0.00	Панель ПГ 9,9.7.I0, ПГ II,9.7.I0	
I.23I.9-7.2-33.0.00СБ	Панель ПГ 9,9.7.I0, ПГ II,9.7.I0 Сборочный чертеж	I73
I.23I.9-7.2-33.I.00	Каркас деревянный КД22I – КД222	I74
I.23I.9-7.2-33.I.00СБ	Каркас деревянный КД22I – КД222 Сборочный чертеж	I75
I.23I.9-7.2-34.0.00	Панель ПГ I4,9.7.I0	
I.23I.9-7.2-34.0.00СБ	Панель ПГ I4,9.7.I0. Сборочный чертеж	
I.23I.9-7.2-34.I.00	Каркас деревянный КД223	I76
I.23I.9-7.2-34.I.00СБ	Каркас деревянный КД223 Сборочный чертеж	
I.23I.9-7.2-35.0.00	Панель ПГ 6,9.I0.I0 – ПГ 9,9.I0.I0	I77
I.23I.9-7.2-35.0.00СБ	Панель ПГ 6,9.I0.I0 – ПГ 9,9.I0.I0 Сборочный чертеж	I78
I.23I.9-7.2-35.I.00	Каркас деревянный КД224 – КД227	I79
I.23I.9-7.2-35.I.00СБ	Каркас деревянный КД224 – КД227 Сборочный чертеж	
I.23I.9-7.2-36.0.00	Панель ПГ II,9.I0.I0 – ПГ I2,9.I0.I0	I80
I.23I.9-7.2-36.0.00СБ	Панель ПГ II,9.I0.I0 – ПГ I2,9.I0.I0 Сборочный чертеж	
I.23I.9-7.2-36.I.00	Каркас деревянный КД228, КД229	I8I
I.23I.9-7.2-36.I.00СБ	Каркас деревянный КД228, КД229 Сборочный чертеж	I82
I.23I.9-7.2-37.0.00	Панель ПГ 4,7.37.I0 – ПГ I3,7.37.I0	I83
I.23I.9-7.2-37.0.00СБ	Панель ПГ 4,7.37.I0 – ПГ I3,7.37.I0 Сборочный чертеж	I85
I.23I.9-7.2-37.I.00	Каркас деревянный КД230 – КД237	I86
I.23I.9-7.2-37.I.00СБ	Каркас деревянный КД230 – КД237 Сборочный чертеж	I88
I.23I.9-7.2-38.0.00	Панель ПГ I4,2.37.I0 – ПГ 29,8.37.I0	I89
I.23I.9-7.2-38.0.00СБ	Панель ПГ I4,2.37.I0 – ПГ 29,8.37.I0 Сборочный чертеж	I9I

Обозначение	Наименование	Стр
I.23I.9-7.2-38.I.00	Каркас деревянный КД238 – КД249	I92
I.23I.9-7.2-38.I.00СБ	Каркас деревянный КД238 – КД249 Сборочный чертеж	I94
I.23I.9-7.2-39.0.00	Панель ПГ 4,7.39.I0 – ПГ I3,7.39.I0	I95
I.23I.9-7.2-39.0.00СБ	Панель ПГ 4,7.39.I0 – ПГ I3,7.39.I0 Сборочный чертеж	I97
I.23I.9-7.2-39.I.00	Каркас деревянный КД250 – КД257	I98
I.23I.9-7.2-39.I.00СБ	Каркас деревянный КД250 – КД257 Сборочный чертеж	200
I.23I.9-7.2-40.0.00	Панель ПГ I4,2.39.I0 – ПГ 29,8.39.I0	20I
I.23I.9-7.2-40.0.00СБ	Панель ПГ I4,2.39.I0 – ПГ 29,8.39.I0 Сборочный чертеж	203
I.23I.9-7.2-40.I.00	Каркас деревянный КД258 – КД270	204
I.23I.9-7.2-40.I.00СБ	Каркас деревянный КД258 – КД270 Сборочный чертеж	206
I.23I.9-7.2-4I.0.00	Панель ПГВ 4,7.39.I0 – ПГВ I3,7.39.I0	207
I.23I.9-7.2-4I.0.00СБ	Панель ПГВ 4,7.39.I0 – ПГВ I3,7.39.I0 Сборочный чертеж	209
I.23I.9-7.2-4I.I.00	Каркас деревянный КД27I – КД278	2I0
I.23I.9-7.2-4I.I.00СБ	Каркас деревянный КД27I – КД278 Сборочный чертеж	2I2
I.23I.9-7.2-42.0.00	Панель ПГВ I4,2.39.I0 – ПГВ 29,8.39.I0	2I3
I.23I.9-7.2-42.0.00СБ	Панель ПГВ I4,2.39.I0 – ПГВ 29,8.39.I0 Сборочный чертеж	2I5
I.23I.9-7.2-42.I.00	Каркас деревянный КД279 – КД29I	2I6
I.23I.9-7.2-42.I.00СБ	Каркас деревянный КД279 – КД29I Сборочный чертеж	2I9
I.23I.9-7.2-43.0.00	Панель ПГВ I6,6.39.I0 – ПГВ 29,8.39.I0	220
I.23I.9-7.2-43.0.00СБ	Панель ПГВ I6,6.39.I0 – ПГВ 29,8.39.I0 Сборочный чертеж	222
I.23I.9-7.2-43.I.00	Каркас деревянный КД292 – КД300	223
I.23I.9-7.2-43.I.00СБ	Каркас деревянный КД292 – КД300 Сборочный чертеж	225
I.23I.9-7.2-44.0.00	Панель ПГВ I6,6.39.I0 – ПГВ 29,8.39.I0	226
I.23I.9-7.2-44.0.00СБ	Панель ПГВ I6,6.39.I0 – ПГВ 29,8.39.I0 Сборочный чертеж	228
I.23I.9-7.2-44.I.00	Каркас деревянный КД30I – КД309	229
I.23I.9-7.2-44.I.00СБ	Каркас деревянный КД30I – КД309 Сборочный чертеж	23I
I.23I.9-7.2-45.0.00	Панель ПГ 9,9.I3.I0	
I.23I.9-7.2-45.0.00СБ	Панель ПГ 9,9.I3.I0 Сборочный чертеж	232
I.23I.9-7.2-45.I.00	Каркас деревянный КД3I0	
I.23I.9-7.2-45.I.00СБ	Каркас деревянный КД3I0 Сборочный чертеж	233
I.23I.9-7.2-46.0.00	Панель ПГ II,9.I3.I0 – ПГ I4,9.I3.I0	
I.23I.9-7.2-46.0.00СБ	Панель ПГ II,9.I3.I0 – ПГ I4,9.I3.I0 Сборочный чертеж	234
I.23I.9-7.2-46.I.00	Каркас деревянный КД3II, КД3I2	235
I.23I.9-7.2-46.I.00СБ	Каркас деревянный КД3II, КД3I2 Сборочный чертеж	236
I.23I.9-7.2-47.0.00	Панель ПГ 6,9.I6.I0 – ПГ 9,9.I6.I0	237
I.23I.9-7.2-47.0.00СБ	Панель ПГ 6,9.I6.I0 – ПГ 9,9.I6.I0 Сборочный чертеж	
I.23I.9-7.2-47.I.00	Каркас деревянный КД3I3 – КД3I6	238
I.23I.9-7.2-47.I.00СБ	Каркас деревянный КД3I3 – КД3I6 Сборочный чертеж	239
I.23I.9-7.2-42.0.00	Панель ПГ II,9.I6.I0 – ПГ I2,9.I6.I0	
I.23I.9-7.2-42.0.00СБ	Панель ПГ II,9.I6.I0 – ПГ I2,9.I6.I0 Сборочный чертеж	240
I.23I.9-7.2-42.I.00	Каркас деревянный КД3I7, КД3I8	24I
I.23I.9-7.2-42.I.00СБ	Каркас деревянный КД3I7, КД3I8 Сборочный чертеж	
I.23I.9-7.2-00.I.00	Монтажная петля ПГ – П4I	242
I.23I.9-7.2-00.2.00СБ	Узел I – I5	243

Инв. № подл. | Подпись и дата | Взам. инв. №

Гипсобетонные панели перегородок предназначены для устройства ненесущих перегородок в помещениях с неагрессивной средой и с сухим, нормальным и мокрым влажностным режимом помещений общественных зданий, возводимых в конструкциях каркаса межвидового применения серии I.020-I/83 в обычных условиях строительства, в I-IУ ветровых районах.

Изготовление панелей перегородок предусмотрено на специализированных заводах.

Настоящий выпуск разработан взамен рабочих чертежей серии I.23I-I, выпуск I.

I. ТИПЫ, МАРКИ И ОСНОВНЫЕ РАЗМЕРЫ

I.I. Номенклатура панелей перегородок представлена на листах 6-20.

I.2. В настоящем выпуске представлена номенклатура и рабочие чертежи панелей-вставок над дверными проемами в перегородках, устанавливаемых под ригелем.

Номенклатура и рабочие чертежи панелей-вставок над дверными проемами в перегородках, устанавливаемых под панелями перекрытий, представлена в выпуске I данной серии.

I.3. Панели запроектированы двух типов: ПГ - без вырезов, устанавливаемые под плитами перекрытий или под ригелями вдоль их, а также панели-вставки, устанавливаемые над дверными проемами и ПГВ - с вырезами в углах для пропуска ригеля в направлении, перпендикулярном перегородке.

I.4. Панели разработаны толщиной 80 мм для зданий с высотой этажа 3,3 м и толщиной I00 мм для зданий с высотами этажей 3,6 и 4,2 м.

I.5. Панели, устанавливаемые в помещениях с высотой этажа 3,3м, запроектированы длиной до 6,08 м; в помещениях с высотами этажей 3,6 и 4,2 м - длиной до 3,0 м.

I.6. Марка панели состоит из трех буквенно-цифровых групп. В первую группу входит обозначение типа перегородки - ПГ или ПГВ, габариты панели - длина и высота в дециметрах и толщина в сантиметрах;

				I.23I.9-7.2-00.0.00ПЗ		
Н.КОНТР.	КАЛЯПКИНА			ПОЯСНИТЕЛЬНАЯ ЗАПИСКА	СТАДИЯ	ЛИСТ	ЛИСТОВ
НАЧ.ОТД.	ГРЕКОВ				Р	1	20
ГИП	ШАХОВА				ЦНИИЭП УЧЕБНЫХ ЗДАНИЙ		
РУК.ГР.	КАЛЯПКИНА						
СТ.ИНЖ.	БЕСЦЕННАЯ						

ИНВ.№ПОДЛ. | ПОДПИСЬ И ДАТА | ВЗАМ.ИНВ.№

ФОРМАТ А4

во вторую группу входят марка бетона по прочности на сжатие, обозначаемая целым числом десятков кгс/м2 и вид бетона, обозначаемый: бетон на гипсовом вяжущем - Г, бетон на гипсоцементнопуццолановом вяжущем - ГЦ; в третью группу входят цифры, характеризующие габариты выреза в углах панелей: цифры I,2 и 3 - вырезы габаритами соответственно 230х230; 230х500 и 230х570 мм, расположенные с одной стороны панели; цифры 4,5 и 6 - вырезы, расположенные с двух сторон панели, при этом с одной стороны габарит выреза постоянный 230х230, с другой стороны - соответственно 230х230; 230х500 и 230х570 мм. В третью группу входят также цифры и буквы, уточняющие индивидуальную характеристику панели (устройство каналов для электропроводки, отверстия для установки выключателей и т.д.) и назначаемые в конкретном проекте.

Пример условного обозначения марки панели длиной 4060 мм, высотой 3030 мм, толщиной 80 мм с вырезом 230х230 мм из бетона марки 50 на гипсовом вяжущем: ПГВ 40,6.30.8-5Г-I.

2. ТЕХНИЧЕСКИЕ ТРЕБОВАНИЯ И РАСЧЕТНЫЕ ДАННЫЕ

2.I. Панели перегородок изготовлять по данным рабочим чертежам в соответствии с требованиями ГОСТ 9574-80.

2.2. Максимальные габаритные размеры панелей приняты из условия их изготовления методом непрерывного формования на прокатном стане.

2.3. Панели для помещений с высотами этажей 3,6 и 4,2 м при изготовлении укладывать высотой панели вдоль ленты прокатного стана.

2.4. В панелях перегородок допускается устройство каналов диаметром до 20 мм для прокладки электропроводки и сквозных отверстий диаметром 75 мм на выходе каналов для установки выключателей и розеток. При этом в конкретном проекте должен быть выполнен чертеж панели с расположением каналов.

2.5. При изготовлении панелей-вставок и мелкоразмерных панелей с целью полного использования ширины ленты прокатного стана и предотвращения искривления краев рекомендуется панели собирать в блоки. Деревянную обвязку по периметру блока, а также в зависимости от компановки панелей - либо вертикальную, либо горизонтальную обвязку внутри блока выполнять сплошной.

ИНВ.№ПОДЛ. | ПОДПИСЬ И ДАТА | ВЗАМ.ИНВ.№

18971-01 7 ФОРМАТ А4

После изготовления и пропарки блок разрезается на отдельные панели путем распиловки на заводе-изготовителе или на стройплощадке.

2.6. Перегородки для помещений с сухим и нормальным влажностным режимом изготовлять из бетона проектной марки по прочности на сжатие 50 на гипсовом вяжущем, для помещений с влажным режимом - из бетона марки 50 на гипсоцементнопуццолановом вяжущем; для помещений с мокрым режимом и для вентиляционных коммуникаций - из бетона марки 75 на гипсоцементнопуццолановом вяжущем.

2.7. Плотность гипсобетона и гипсоцементобетона в высушенном до постоянной массы состоянии равна 1200-1300 кг/м3.

2.8. Армирование панелей выполнять деревянными каркасами, состоящими из диагонально расположенных деревянных реек одинаковой толщины, скрепленных с деревянными брусками, образующими обвязку по контуру панелей. Масса деревянного каркаса не превышает 45 кг. На чертежах деревянный каркас показан пунктирными линиями.

2.9. Рейки каркаса выполнять из здоровой древесины по ГОСТ 8486-66** и ГОСТ 2695-71*. Рейки в местах пересечения скреплять гвоздями.

2.10. Бруски обвязок каркаса выполнять из цельных брусков древесины хвойных пород не ниже III сорта по ГОСТ 8486-66**.

Допускается изготовление обвязок, за исключением нижних брусков, из древесины лиственных пород не ниже III сорта по ГОСТ 2695-71*.

2.11. Требования, предъявляемые к качеству древесины каркаса и к его изготовлению, принять по ГОСТ 9574-80.

2.12. Перегородки согласно ГОСТ 9574-80, относятся к группе несгораемых, предел огнестойкости равен: 2,2 ч - при толщине перегородки 80 мм; 2,7 ч. - при толщине перегородки 100 мм.

2.13. Для подъема, перемещения и монтажа панелей установить на всю высоту панели монтажные петли.

2.14. На боковой поверхности панелей толщиной 100 мм предусмотрены дополнительные петли для снятия их с прокатного стана.

2.15. Панели снимать с прокатного стана с применением кантователя.

2.16. Монтажные петли выполнять из горячекатаной гладкой арматурной стали класса А-I марок ВСт3пс2 и ВСт3сп2 по ГОСТ 5781-82.

Применение марок ВСт3пс2 для изготовления петель панелей, поднимаемых и монтируемых при температуре минус 40°С и ниже, не допускается.

2.17. Расчет петель произведен на нормативную нагрузку, увеличенную в 1,5 раза.

2.18. Перегородки без дверных проемов, сквозных отверстий и каналов для электропроводки при выполнении стыка перегородки с перекрытием, стенами и между собой в соответствии с рекомендациями, изложенными ниже, имеют следующие индексы изоляции воздушного шума, определенные в соответствии с требованиями главы СНиП II-12-77 и приведенные в таблице:

Конструкция перегородки	Плотность гипсобетона в сухом состоянии кг/м3	Индекс изоляции воздушного шума J, дб
Однослойные перегородки, толщиной 80 мм	1200	40
	1300	41
Однослойные перегородки, толщиной 100 мм	1200	41
	1300	42

Для повышения звукоизолирующей способности перегородок допускается применять двухслойные перегородки, выполняемые в построечных условиях из однослойных панелей толщиной 80 мм с воздушным зазором 40 мм. При этом индекс изоляции воздушного шума повышается до 55 дб.

2.19. Детали сопряжения гипсобетонных перегородок между собой и с элементами здания можно решать по аналогии с типовыми деталями серии 2.230-1, выпуск 10.

2.20. Нагрузки, действующие на панели перегородок:

- вертикальные - собственная масса панели;
- горизонтальные - ветровая нагрузка.

Расчетная ветровая нагрузка согласно главе СНиП II-6-74, п.6.8 принята равной $0,4q_0$ = 22 кгс/м2 (q_0 = 55 кгс/м2 - скоростной напор, принимаемый в соответствии с указаниями п.6.4 указанной главы СНиП).

Инв.№ подл. | Подпись и дата | Взам.инв.№

2.2I. Перегородки запроектированы на основании опыта строительства и с учетом "Рекомендаций по проектированию, изготовлению и применению конструкций из бетонов на гипсоцементнопуццолановых вяжущих", разработанных МИСИ им.В.В.Куйбышева и утвержденных 5 апреля I972 г. ЦНИИСК им.В.А.Кучеренко и письма ЦНИИСК им.В.А.Кучеренко от 29.I2.I98I г. № 4-406.

2.22. Монтаж крупноразмерных панелей перегородок должен осуществляться строительными кранами при помощи траверс с закреплением вертикальных стропов за все имеющиеся петли; сгиб петли не допускается.

3. ПРАВИЛА ПРИЕМКИ

3.I. Приемку и паспортизацию панелей перегородок производить в соответствии с требованиями ГОСТ 9574-80.

4. МАРКИРОВКА, ХРАНЕНИЕ И ТРАНСПОРТИРОВАНИЕ

4.I. Маркировку, хранение, подъем и транспортирование панелей производить в соответствии с требованиями ГОСТ 9574-80.

Номенклатура изделий

NN п/п	Марка	Эскиз	Длина L, мм	Высота H, мм	Расход материалов: Бетон, м³	Древесина, м³	Сталь, кг	Масса, кг
1	ПГ 4,7.30.8-5Г, ПГ 4,7.30.8-5ГЦ, ПГ 4,7.30.8-7ГЦ	Панели перегородок, устанавливаемые под панелями перекрытий, при высоте этажа 3,3 м.	470	3030	0,10	0,011	1,46	145
2	ПГ 5,7.30.8-5Г, ПГ 5,7.30.8-5ГЦ, ПГ 5,7.30.8-7ГЦ		570		0,13	0,011	2,60	175
3	ПГ 6,2.30.8-5Г, ПГ 6,2.30.8-5ГЦ, ПГ 6,2.30.8-7ГЦ		620		0,14	0,011	2,60	190
4	ПГ 7,2.30.8-5Г, ПГ 7,2.30.8-5ГЦ, ПГ 7,2.30.8-7ГЦ		720		0,16	0,012	2,60	220
5	ПГ 8,2.30.8-5Г, ПГ 8,2.30.8-5ГЦ, ПГ 8,2.30.8-7ГЦ		820		0,19	0,012	2,60	255
6	ПГ 9,2.30.8-5Г, ПГ 9,2.30.8-5ГЦ, ПГ 9,2.30.8-7ГЦ		920		0,21	0,013	2,60	285
7	ПГ 13,2.30.8-5Г, ПГ 13,2.30.8-5ГЦ, ПГ 13,2.30.8-7ГЦ		1320		0,31	0,015	2,60	410
8	ПГ 13,7.30.8-5Г, ПГ 13,7.30.8-5ГЦ, ПГ 13,7.30.8-7ГЦ		1370		0,32	0,015	2,60	425
9	ПГ 14,2.30.8-5Г, ПГ 14,2.30.8-5ГЦ, ПГ 14,2.30.8-7ГЦ		1420		0,33	0,016	5,20	440
10	ПГ 14,6.30.8-5Г, ПГ 14,6.30.8-5ГЦ, ПГ 14,6.30.8-7ГЦ		1460		0,34	0,016	5,20	455
11	ПГ 15,2.30.8-5Г, ПГ 15,2.30.8-5ГЦ, ПГ 15,2.30.8-7ГЦ		1520		0,35	0,017	5,20	470
12	ПГ 15,6.30.8-5Г, ПГ 15,6.30.8-5ГЦ, ПГ 15,6.30.8-7ГЦ		1560		0,36	0,017	5,20	485
13	ПГ 16,6.30.8-5Г, ПГ 16,6.30.8-5ГЦ, ПГ 16,6.30.8-7ГЦ		1660		0,38	0,018	5,20	515
14	ПГ 17,8.30.8-5Г, ПГ 17,8.30.8-5ГЦ, ПГ 17,8.30.8-7ГЦ		1780		0,41	0,019	5,20	555
15	ПГ 18,6.30.8-5Г, ПГ 18,6.30.8-5ГЦ, ПГ 18,6.30.8-7ГЦ		1860		0,43	0,019	5,20	580
16	ПГ 19,8.30.8-5Г, ПГ 19,8.30.8-5ГЦ, ПГ 19,8.30.8-7ГЦ		1980		0,46	0,020	5,20	615
17	ПГ 20,3.30.8-5Г, ПГ 20,3.30.8-5ГЦ, ПГ 20,3.30.8-7ГЦ		2030		0,47	0,021	5,20	635
18	ПГ 25,6.30.8-5Г, ПГ 25,6.30.8-5ГЦ, ПГ 25,6.30.8-7ГЦ		2560		0,60	0,022	5,20	795
19	ПГ 26,6.30.8-5Г, ПГ 26,6.30.8-5ГЦ, ПГ 26,6,30.8-7ГЦ		2660		0,62	0,023	5,20	830
20	ПГ 29,8.30.8-5Г, ПГ 29,8.30.8-5ГЦ, ПГ 29,8.30.8-7ГЦ		2980		0,70	0,026	8,12	930
21	ПГ 30,8.30.8-5Г, ПГ 30,8.30.8-5ГЦ, ПГ 30,8.30.8-7ГЦ		3080		0,72	0,026	8,12	960

Рис. 1

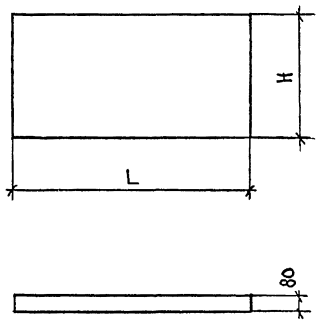

Инв. № подл. | Подпись и дата | Взам. инв. №

NN п/п	Марка	Эскиз	Длина L, мм	Высота H, мм	Расход материалов: Бетон м³	Древесина м³	Сталь, кг	Масса, кг
22	ПГ 31,3.30.8-5Г; ПГ 31,3.30.8-5ГЦ; ПГ 31,3.30.8-7ГЦ	Панели перегородок, устанавливаемые под панелями перекрытий, при высоте этажа 3,3 м. см. рис. 1	3130	3030	0,73	0,026	7,80	980
23	ПГ 34,2.30.8-5Г; ПГ 34,2.30.8-5ГЦ; ПГ 34,2.30.8-7ГЦ		3420		0,80	0,028	7,80	1070
24	ПГ 37,2.30.8-5Г; ПГ 37,2.30.8-5ГЦ; ПГ 37,2.30.8-7ГЦ		3720		0,87	0,030	7,80	1165
25	ПГ 38,2.30.8-5Г; ПГ 38,2.30.8-5ГЦ; ПГ 38,2.30.8-7ГЦ		3820		0,90	0,031	7,80	1200
26	ПГ 39,2.30.8-5Г; ПГ 39,2.30.8-5ГЦ; ПГ 39,2.30.8-7ГЦ		3920		0,92	0,031	7,80	1230
27	ПГ 40,6.30.8-5Г; ПГ 40,6.30.8-5ГЦ; ПГ 40,6.30.8-7ГЦ		4060		0,95	0,032	7,80	1260
28	ПГ 41,6.30.8-5Г; ПГ 41,6.30.8-5ГЦ; ПГ 41,6.30.8-7ГЦ		4160		0,98	0,032	7,80	1300
29	ПГ 42,6.30.8-5Г; ПГ 42,6.30.8-5ГЦ; ПГ 42,6.30.8-7ГЦ		4260		1,00	0,033	7,80	1335
30	ПГ 43,4.30.8-5Г; ПГ 43,4.30.8-5ГЦ; ПГ 43,4.30.8-7ГЦ		4340		1,02	0,033	7,80	1360
31	ПГ 55,6.30.8-5Г; ПГ 55,6.30.8-5ГЦ; ПГ 55,6.30.8-7ГЦ		5560		1,31	0,040	10,40	1745
32	ПГ 56,6.30.8-5Г; ПГ 56,6.30.8-5ГЦ; ПГ 56,6.30.8-7ГЦ		5660		1,33	0,040	10,40	1775
33	ПГ 58,6.30.8-5Г; ПГ 58,6.30.8-5ГЦ; ПГ 58,6.30.8-7ГЦ		5860		1,38	0,042	13,24	1835
34	ПГ 60,8.30.8-5Г; ПГ 60,8.30.8-5ГЦ; ПГ 60,8.30.8-7ГЦ		6080		1,43	0,044	13,24	1905
35	ПГ 4,7.28.8-5Г; ПГ 4,7.28.8-5ГЦ; ПГ 4,7.28.8-7ГЦ	Панели перегородок, устанавливаемые под ригелями в направлении параллельном ригелям, при высоте этажа 3,3 м. см. рис. 1	470	2800	0,10	0,010	1,31	135
36	ПГ 5,7.28.8-5Г; ПГ 5,7.28.8-5ГЦ; ПГ 5,7.28.8-7ГЦ		570		0,12	0,011	2,35	165
37	ПГ 6,2.28.8-5Г; ПГ 6,2.28.8-5ГЦ; ПГ 6,2.28.8-7ГЦ		620		0,13	0,011	2,35	180
38	ПГ 7,2.28.8-5Г; ПГ 7,2.28.8-5ГЦ; ПГ 7,2.28.8-7ГЦ		720		0,15	0,012	2,35	210
39	ПГ 8,2.28.8-5Г; ПГ 8,2.28.8-5ГЦ; ПГ 8,2.28.8-7ГЦ		820		0,17	0,012	2,35	235
40	ПГ 9,2.28.8-5Г; ПГ 9,2.28.8-5ГЦ; ПГ 9,2.28.8-7ГЦ		920		0,19	0,013	2,35	260
41	ПГ 13,2.28.8-5Г; ПГ 13,2.28.8-5ГЦ; ПГ 13,2.28.8-7ГЦ		1320		0,28	0,015	2,35	375
42	ПГ 13,7.28.8-5Г; ПГ 13,7.28.8-5ГЦ; ПГ 13,7.28.8-7ГЦ		1370		0,29	0,015	2,35	390

Взам. инв. №

Подпись и дата

Инв. № подл.

№№ п/п	Марка	Эскиз	Длина L, мм.	Высота H, мм.	Расход материалов: Бетон, м³	Древесина м³	Сталь, кг.	Масса, кг.
43	ПГ14,2,28,8-5Г; ПГ14,2.28,8-5ГЦ; ПГ14,2.28,8-7ГЦ	Панели перегородок, устанавливаемые под ригелями в направлении параллельном ригелям. При высоте этажа 3,3м. см. Рис.1.	1420	2800	0,30	0,017	4,70	4 05
44	ПГ14,6.28,8-5Г; ПК14,6,28,8-5ГЦ; ПГ14.6.28.8-7ГЦ		1460		0,31	0,018	4,70	420
45	ПГ15,2,28,8-5Г; ПГ15,2,28,8-5ГЦ; ПГ15,2.28,8-7ГЦ		1520		0,32	0,018	4,70	435
46	ПГ15,6,28.8-5Г; ПГ15,6.28.8-5ГЦ; ПГ15,6.28,8-7ГЦ		1560		0,33	0,018	4,70	445
47	ПГ17,8.28.8-5Г; ПГ17,8.28.8-5ГЦ; ПГ17,8,28.8-7ГЦ		1780		0,38	0,020	4,70	510
48	ПГ19,8,28.8-5Г; ПГ19,8.28.8-5ГЦ; ПГ19,8.28,8-7ГЦ		1980		0,42	0,020	4,70	565
49	ПГ20,3.28.8-5Г; ПГ20,3.28.8-5ГЦ; ПГ 20,3,28,8-7ГЦ		2030		0,44	0,020	4,70	590
50	ПГ 25,6,28.8-5Г; ПГ25,6.28.8-5ГЦ; ПГ 25,6,28,8-7ГЦ		2560		0,55	0,025	4,70	735
51	ПГ 26,6.28.8-5Г; ПГ26,6.28,8- 5ГЦ; ПГ26,6,28,8-7ГЦ		2660		0,57	0,026	4,70	765
52	ПГ29,8,28.8-5Г; ПГ29,8.28.8-5ГЦ; ПГ29,8,28,8-7ГЦ		2980		0,64	0,027	4,70	855
53	ПГ30,8,28,8-5Г; ПГ30,8.28 8-5ГЦ; ПГ30,8.28.8-7ПЦ		3080		0,66	0,028	4,70	880
54	ПГ 31,8.28.8-5Г; ПГ 31,8,28,8 -5 ГЦ; ПГ31,8,28,8-7ПЦ		3180		0,68	0,025	7,05	900
55	ПГ34,2,28.8-5Г; ПГ34,2,28,8-5ГЦ; ПГ34,2,28.8-7ПЦ		3420		0,74	0,027	7,05	990
56	ПГ37,2.28.8-5Г; ПГ37,2,28,8-5ГЦ; ПГ 37,2.28.8-7ПЦ		3720		0,80	0,028	7,05	1075
57	ПГ38,2,28,8-5Г; ПГ38,2,28.8-5ГЦ; ПГ-38,2,28,8-7ПЦ		3820		0,83	0,029	7,05	1105
58	ПГ39,2,28.8-5Г; ПГ 39,2,28.8-5ГЦ; ПГ39,2,28,8-7ПЦ		3920		0,85	0,030	7,05	1130
59	ПГ 40,6,28,8-5Г; ПГ40,6,28.8-5ГЦ; ПГ40,6,28.8-7ПЦ		4060		0,88	0,031	7,05	1175
60	ПГ 41,6,28,8-5Г; ПГ 41,6,28,8-5ГЦ; ПГ 41,6,28.8-7ПЦ		4160		0,90	0,031	7,05	1200
61	ПГ 42.6.28.8-5Г; ПГ42,6,28,8-5ГЦ; ПГ42,6,28,8-7ПЦ		4260		0,92	0,032	7,05	1230
62	ПГ 43,4,28,8-5Г; ПГ 43,4,28,8-5ГЦ; ПГ43,4,28.8-7ПЦ		4340		0,94	0,032	7,05	1255
63	ПГ 55,6.28,8-5Г; ПГ55,6.28,8-5ГЦ; ПГ55,6,28,8-7ПЦ		5560		1,20	0,01	9,40	1600

Инв.№ подл. | Подпись и дата | Взам.инв.№

NN п/п	Марка	Эскиз	Длина L, мм	Высота H, мм	Расход материалов: Бетон, м³	Древесина, м³	Сталь, кг	Масса, кг
64	ПГ 56.6.28.8-5Г ; ПГ 56.6.28.8-5ГЦ ; ПГ 56.6.28.8-7ГЦ		5660	2800	1,22	0,050	9,40	1630
65	ПГВ 4.7.30.8-5Г-1; ПГВ 4.7.30.8-5ГЦ-1; ПГВ 4.7.30.8-7ГЦ-1	Панели перегородок, устанавливаемые под панелями перекрытий, при высоте этажа 3,3 м в местах, где перегородка пересекается ригелем. Рис. 2	470	3030	0,10	0,011	1,46	140
66	ПГВ 5.7.30.8-5Г-1; ПГВ 5.7.30.8-5ГЦ-1; ПГВ 5.7.30.8-7ГЦ-1		570		0,13	0,011	2,60	170
67	ПГВ 6.2.30.8-5Г-1; ПГВ 6.2.30.8-5ГЦ-1; ПГВ 6.2.30.8-7ГЦ-1		620		0,14	0,011	2,60	185
68	ПГВ 7.2.30.8-5Г-1; ПГВ 7.2.30.8-5ГЦ-1; ПГВ 7.2.30.8-7ГЦ-1		720		0,16	0,012	2,60	215
69	ПГВ 8.2.30.8-5Г-1; ПГВ 8.2.30.8-5ГЦ-1; ПГВ 8.2.30.8-7ГЦ-1		820		0,19	0,012	2,60	250
70	ПГВ 9.2.30.8-5Г-1; ПГВ 9.2.30.8-5ГЦ-1; ПГВ 9.2.30.8-7ГЦ-1		920		0,21	0,013	2,60	280
71	ПГВ 13.2.30.8-5Г-1; ПГВ 13.2.30.8-5ГЦ-1; ПГВ 13.2.30.8-7ГЦ-1		1320		0,31	0,015	2,60	405
72	ПГВ 13.7.30.8-5Г-1; ПГВ 13.7.30.8-5ГЦ-1; ПГВ 13.7.30.8-7ГЦ-1		1370		0,32	0,015	2,60	420
73	ПГВ 14.2.30.8-5Г-1; ПГВ 14.2.30.8-5ГЦ-1; ПГВ 14.2.30.8-7ГЦ-1		1420		0,33	0,016	5,20	435
74	ПГВ 14.6.30.8-5Г-1; ПГВ 14.6.30.8-5ГЦ-1; ПГВ 14.6.30.8-7ГЦ-1		1460		0,34	0,016	5,20	450
75	ПГВ 15.2.30.8-5Г-1; ПГВ 15.2.30.8-5ГЦ-1; ПГВ 15.2.30.8-7ГЦ-1		1520		0,35	0,017	5,20	465
76	ПГВ 15.6.30.8-5Г-1; ПГВ 15.6.30.8-5ГЦ-1; ПГВ 15.6.30.8-7ГЦ-1		1560		0,36	0,017	5,20	480
77	ПГВ 16.6.30.8-5Г-1; ПГВ 16.6.30.8-5ГЦ-1; ПГВ 16.6.30.8-7ГЦ-1		1660		0,38	0,018	5,20	510
78	ПГВ 17.8.30.8-5Г-1; ПГВ 17.8.30.8-5ГЦ-1; ПГВ 17.8.30.8-7ГЦ-1		1780		0,41	0,019	5,20	550
79	ПГВ 19.8.30.8-5Г-1; ПГВ 19.8.30.8-5ГЦ-1; ПГВ 19.8.30.8-7ГЦ-1		1980		0,46	0,020	5,20	610
80	ПГВ 20.3.30.8-5Г-1; ПГВ 20.3.30.8-5ГЦ-1; ПГВ 20.3.30.8-7ГЦ-1		2030		0,47	0,021	5,20	630
81	ПГВ 25.6.30.8-5Г-1; ПГВ 25.6.30.8-5ГЦ-1; ПГВ 25.6.30.8-7ГЦ-1		2560		0,60	0,022	5,20	790
82	ПГВ 26.6.30.8-5Г-1; ПГВ 26.6.30.8-5ГЦ-1; ПГВ 26.6.30.8-7ГЦ-1		2660		0,62	0,023	5,20	825
83	ПГВ 29.8.30.8-5Г-1; ПГВ 29.8.30.8-5ГЦ-1; ПГВ 29.8.30.8-7ГЦ-1		2980		0,70	0,026	8,12	925
84	ПГВ 30.8.30.8-5Г-1; ПГВ 30.8.30.8-5ГЦ-1; ПГВ 30.8.30.8-7ГЦ-1		3080		0,72	0,026	8,12	955

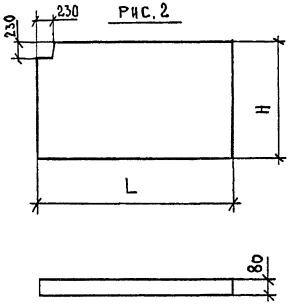

Взам. инв. №
Подпись и дата
Инв. № подл.

NN п/п	Марка	Эскиз	Длина L, мм	Высота H, мм	Расход материалов: Бетон, м³	Древесина, м³	Сталь, кг	Масса, кг
85	ПГВ 31.3.30.8-5Г-1; ПГВ 31.3.30.8-5ГЦ-1; ПГВ 31.3.30.8-7ГЦ-1	См. рис. 2	3130	3030	0,73	0,026	7,80	975
86	ПГВ 34.2.30.8-5Г-1; ПГВ 34.2.30.8-5ГЦ-1; ПГВ 34.2.30.8-7ГЦ-1		3420		0,80	0,028	7,80	1065
87	ПГВ 37.2.30.8-5Г-1; ПГВ 37.2.30.8-5ГЦ-1; ПГВ 37.2.30.8-7ГЦ-1		3720		0,87	0,030	7,80	1160
88	ПГВ 38.2.30.8-5Г-1; ПГВ 38.2.30.8-5ГЦ-1; ПГВ 38.2.30.8-7ГЦ-1		3820		0,90	0,031	7,80	1195
89	ПГВ 39.2.30.8-5Г-1; ПГВ 39.2.30.8-5ГЦ-1; ПГВ 39.2.30.8-7ГЦ-1		3920		0,92	0,031	7,80	1225
90	ПГВ 40.6.30.8-5Г-1; ПГВ 40.6.30.8-5ГЦ-1; ПГВ 40.6.30.8-7ГЦ-1		4060		0,95	0,032	7,80	1255
91	ПГВ 16.6.30.8-5Г-2; ПГВ 16.6.30.8-5ГЦ-2; ПГВ 16.6.30.8-7ГЦ-2	Панели перегородок, устанавливаемые под панелями перекрытий, при высоте этажа 3,3м в местах, где перегородка пересекается ригелем. Рис. 3 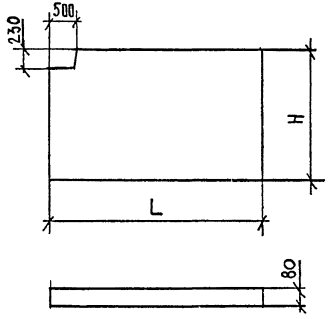	1660		0,37	0,018	5,20	505
92	ПГВ 17.8.30.8-5Г-2; ПГВ 17.8.30.8-5ГЦ-2; ПГВ 17.8.30.8-7ГЦ-2		1780		0,40	0,019	5,20	545
93	ПГВ 18.6.30.8-5Г-2; ПГВ 18.6.30.8-5ГЦ-2; ПГВ 18.6.30.8-7ГЦ-2		1860		0,43	0,019	5,20	570
94	ПГВ 19.8.30.8-5Г-2; ПГВ 19.8.30.8-5ГЦ-2; ПГВ 19.8.30.8-7ГЦ-2		1980		0,45	0,020	5,20	605
95	ПГВ 20.3.30.8-5Г-2; ПГВ 20.3.30.8-5ГЦ-2; ПГВ 20.3.30.8-7ГЦ-2		2030		0,46	0,021	5,20	625
96	ПГВ 25.6.30.8-5Г-2; ПГВ 25.6.30.8-5ГЦ-2; ПГВ 25.6.30.8-7ГЦ-2		2560		0,59	0,022	5,20	785
97	ПГВ 26.6.30.8-5Г-2; ПГВ 26.6.30.8-5ГЦ-2; ПГВ 26.6.30.8-7ГЦ-2		2660		0,61	0,023	5,20	820
98	ПГВ 29.8.30.8-5Г-2; ПГВ 29.8.30.8-5ГЦ-2; ПГВ 29.8.30.8-7ГЦ-2		2980		0,69	0,026	5,20	920
99	ПГВ 31.3.30.8-5Г-2; ПГВ 31.3.30.8-5ГЦ-2; ПГВ 31.3.30.8-7ГЦ-2		3130		0,72	0,026	7,80	970
100	ПГВ 34.2.30.8-5Г-2; ПГВ 34.2.30.8-5ГЦ-2; ПГВ 34.2.30.8-7ГЦ-2		3420		0,79	0,028	7,80	1060
101	ПГВ 37.2.30.8-5Г-2; ПГВ 37.2.30.8-5ГЦ-2; ПГВ 37.2.30.8-7Ц-2		3720		0,86	0,030	7,80	1155
102	ПГВ 38.2.30.8-5Г-2; ПГВ 38.2.30.8-5ГЦ-2; ПГВ 38.2.30.8-7ГЦ-2		3820		0,89	0,031	7,80	1190
103	ПГВ 39.2.30.8-5Г-2; ПГВ 39.2.30.8-5ГЦ-2; ПГВ 39.2.30.8-7ГЦ-2		3920		0,91	0,031	7,80	1220
104	ПГВ 40.6.30.8-5Г-2; ПГВ 40.6.30.8-5ГЦ-2; ПГВ 40.6.30.8-7ГЦ-2		4060		0,94	0,032	7,80	1250
105	ПГВ 41.6.30.8-5Г-2; ПГВ 41.6.30.8-5ГЦ-2; ПГВ 41.6.30.8-7ГЦ-2		4160		0,97	0,032	7,80	1290

Взам. инв. № | Подпись и дата | Инв. № подл.

NN п/п	Марка	Эскиз	Длина L, мм	Высота H, мм	Расход материалов: Бетон, м³	Древесина, м³	Сталь, кг	Масса, кг
106	ПГВ 42,6.30.8-5Г-2; ПГВ 42,6.30.8-5ГЦ-2; ПГВ 42,6.30.8-7ГЦ-2	см. рис.3	4260	3030	0,90	0,033	7,80	1325
107	ПГВ 43,4.30.8-5Г-2; ПГВ 43,4.30.8-5ГЦ-2; ПГВ 43,4.30.8-7ГЦ-2		4340		1,01	0,033	7,80	1350
108	ПГВ 16,6.30.8-5Г-3; ПГВ 16,6.30.8-5ГЦ-3; ПГВ 16,6.30.8-7ГЦ-3	Панели перегородок, устанавливаемые под панелями перекрытий, при высоте этажа 3,3м в местах, где перегородка пересекается ригелем. рис. 4	1660		0,37	0,018	5,20	500
109	ПГВ 17,8.30.8-5Г-3; ПГВ 17,8.30.8-5ГЦ-3; ПГВ 17,8.30.8-7ГЦ-3		1780		0,40	0,019	5,20	540
110	ПГВ 18,6.30.8-5Г-3; ПГВ 18,6.30.8-5ГЦ-3; ПГВ 18,6.30.8-7ГЦ-3		1860		0,42	0,019	5,20	565
111	ПГВ 19,8.30.8-5Г-3; ПГВ 19,8.30.8-5ГЦ-3; ПГВ 19,8.30.8-7ГЦ-3		1980		0,45	0,020	5,20	600
112	ПГВ 20,3.30.8-5Г-3; ПГВ 20,3.30.8-5ГЦ-3; ПГВ 20.3.30.8-7ГЦ-3		2030		0,46	0,021	5,20	620
113	ПГВ 25,6.30.8-5Г-3; ПГВ 25,6.30.8-5ГЦ-3; ПГВ 25,6.30.8-7ГЦ3		2560		0,59	0,022	5,20	780
114	ПГВ 26,6.30.8-5Г-3; ПГВ 26,6.30.8-5ГЦ-3; ПГВ 26,6.30.8-7ГЦ-3		2660		0,61	0,023	5,20	815
115	ПГВ 29,8.30.8-5Г-3; ПГВ 29,8.30.8-5ГЦ-3; ПГВ 29,8.30.8-7ГЦ-3		2980		0,69	0,026	5,20	915
116	ПГВ 31,3.30.8-5Г-3; ПГВ 31,3.30.8-5ГЦ-3; ПГВ 31,3.30.8-7ГЦ-3		3130		0,72	0,026	7,80	965
117	ПГВ 34,2.30.8-5Г-3; ПГВ 34,2.30.8-5ГЦ-3; ПГВ 34,2.30.8-7ГЦ-3		3420		0,79	0,028	7,80	1055
118	ПГВ 37,2.30.8-5Г-3; ПГВ 37,2.30.8-5ГЦ-3; ПГВ 37,2.30.8-7ГЦ-3		3720		0,86	0,030	7,80	1150
119	ПГВ 38,2.30.8-5Г-3; ПГВ 38,2.30.8-5ГЦ-3; ПГВ 38,2.30.8-7ГЦ-3		3820		0,89	0,031	7,80	1185
120	ПГВ 39,2.30.8-5Г-3; ПГВ 39,2.30.8-5ГЦ-3; ПГВ 39,2.30.8-7ГЦ-3		3920		0,91	0,031	7,80	1215
121	ПГВ 40,6.30.8-5Г-3; ПГВ 40,6.30.8-5ГЦ-3; ПГВ 40,6.30.8-7ГЦ3		4060		0,94	0,032	7,80	1245
122	ПГВ 41,6.30.8-5Г-3; ПГВ 41,6.30.8-5ГЦ-3; ПГВ 41,6.30.8-7ГЦ-3		4160		0,97	0,032	7,80	1285
123	ПГВ 42,6.30.8-5Г-3; ПГВ 42,6.30.8-5ГЦ-3; ПГВ 42,6.30.8-7ГЦ-3		4260		0,99	0,033	7,80	1320
124	ПГВ 43,4.30.8-5Г-3; ПГВ 43,4.30.8-5ГЦ-3; ПГВ 43,4.30.8-7ГЦ-3		4340		1,01	0,033	7,80	1345
125	ПГВ 58,6.30.8-5Г-4; ПГВ 58,6.30.8-5ГЦ-4; ПГВ 58,6.30.8-7ГЦ-4	Панели перегородок, устанавливаемые под плитами перекрытий, при высоте этажа 3,3м в местах, где перегородка пересекается ригелями	5860		1,37	0,042	10,40	1825
126	ПГВ 30,8.30.8-5Г-5; ПГВ 30,8.30.8-5ГЦ-5; ПГВ 30,8.30.8-7ГЦ-5		3080		0,71	0,026	8,12	945

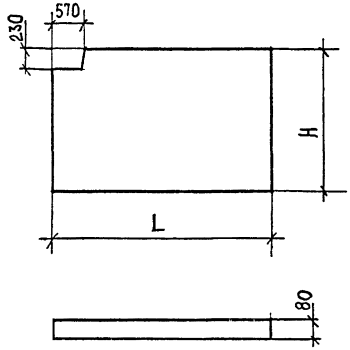

Взам. инв. №

Подпись и дата

Инв. № подл.

NN п/п	Марка	Эскиз	Длина L, мм	Высота H, мм	Расход материалов: Бетон, м³	Древесина, м³	Сталь, кг	Масса, кг
127	ПГВ 31,3.30.8-5Г-5; ПГВ 31,3.30.8-5ГЦ-5; ПГВ 31,3.30.8-7ГЦ-5	230, 500* 570** рис 5	3130	3030	0,72	0,026	8,12	965
128	ПГВ 60,8.30.8-5Г-5; ПГВ 60,8.30.8-5ГЦ-5; ПГВ 60,8.30.8-7ГЦ-5		6080		1,42	0,044	16,24	1880
129	ПГВ 30,8.30.8-5Г-6; ПГВ30,8.30.8-5ГЦ-6; ПГВ 30,8.30.8-7ГЦ-6		3080		0,71	0,026	8,12	945
130	ПГВ 31,3.30.8-5Г-6; ПГВ 31,3.30.8-5ГЦ-6; ПГВ 31,3.30.8-7ГЦ-6		3130		0,72	0,026	12,18	965
131	ПГВ 60,8.30.8-5Г-6; ПГВ 60,8.30.8-5ГЦ-6; ПГВ 60,8.30.8-7ГЦ-6		6080		1,42	0,044	16,24	1885
132	ПГ 9,9.4.8-5Г	Панели-вставки над дверными проемами в перегородках, устанавливаемых под ригелем, при высоте этажа 3,3м см. рис. 1	990	360	0,03	0,005	—	35
133	ПГ 11,9.4.8-5Г		1190		0,03	0,006	—	40
134	ПГ 14,9.4.8-5Г		1490		0,04	0,007	0,48	55
135	ПГ 6,9.7.8-5Г; ПГ 6,9.7.8-5ГЦ; ПГ 6,9.7.8-7ГЦ		690	660	0,03	0,005	0,38	45
136	ПГ 7,9.7.8-5Г; ПГ 7,9.7.8-5ГЦ; ПГ 7,9.7.8-7ГЦ		790		0,04	0,005	0,38	55
137	ПГ 8,9.7.8-5Г; ПГ 8,9.7.8-5ГЦ; ПГ 8,9.7.8-7ГЦ		890		0,04	0,006	0,38	60
138	ПГ 9,9.7.8-5Г; ПГ 9,9.7.8-5ГЦ; ПГ 9,9.7.8-7ГЦ		990		0,05	0,006	0,38	65
139	ПГ 11,9.7.8-5Г		1190		0,06	0,007	0,38	80
140	ПГ 12,9.7.8-5Г		1290		0,06	0,007	0,38	85
141	ПГ 4,7.33.10-5Г; ПГ 4,7.33.10-5ГЦ; ПГ 4,7.33.10-7ГЦ	Панели перегородок, устанавливаемые под панелями перекрытий, при высоте этажа 3,6м. см. рис. 6	470	3330	0,14	0,021	3,68	195
142	ПГ 5,7.33.10-5Г; ПГ 5,7.33.10-5ГЦ; ПГ 5,7.33.10-7ГЦ		570		0,17	0,022	3,83	235
143	ПГ 6,2.33.10-5Г; ПГ 6,2.33.10-5ГЦ; ПГ 6,2.33.10-7ГЦ		620		0,18	0,023	3,89	255
144	ПГ 7,2.33.10-5Г; ПГ 7,2.33.10-5ГЦ; ПГ 7,2.33.10-7ГЦ		720		0,22	0,023	4,04	300
145	ПГ 8,2.33.10-5Г; ПГ 8,2.33.10-5ГЦ; ПГ 8,2.33.10-7ГЦ		820		0,25	0,024	4,16	345
146	ПГ 9,2.33.10-5Г; ПГ 9,2.33.10-5ГЦ; ПГ 9,2.33.10-7ГЦ		920		0,28	0,025	4,28	385
147	ПГ 13,2.33.10-5Г; ПГ 13,2.33.10-5ГЦ; ПГ 13,2.33.10-7ГЦ		1320		0,31	0,028	7,97	560

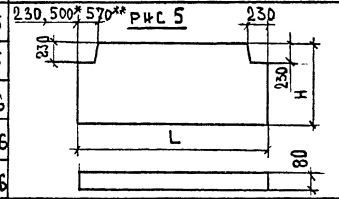

*) и **) для панелей соответственно с индексом „5" и „6" в конце марки.

Инв.№ подл. | Подпись и дата | Взам. инв.№

NN п/п	Марка	Эскиз	Длина L, мм	Высота H, мм	Расход материалов: Бетон, м³	Древесина, м³	Сталь, кг	Масса, кг
148	ПГ 13,7.33.10-5Г; ПГ 13,7.33.10-5ГЦ; ПГ 13,7.33.10-7ГЦ	Панели перегородок, устанавливаемые под панелями перекрытий, при высоте этажа 3,6м рис. 6	1370	3330	0,43	0,029	8,09	580
149	ПГ 14,2.33.10-5Г; ПГ 14,2.33.10-5ГЦ; ПГ 14,2.33.10-7ГЦ		1420		0,44	0,030	9,46	605
150	ПГ 14,6.33.10-5Г; ПГ 14,6.33.10-5ГЦ; ПГ 14,6.33.10-7ГЦ		1460		0,46	0,030	9,55	625
151	ПГ 15,2.33.10-5Г; ПГ 15,2.33.10-5ГЦ; ПГ 15,2.33.10-7ГЦ		1520		0,48	0,031	9,70	650
152	ПГ 15,6.33.10-5Г; ПГ 15,6.33.10-5ГЦ; ПГ 15,6.33.10-7ГЦ		1560		0,49	0,031	9,79	665
153	ПГ 16,6.33.10-5Г; ПГ 16,6.33.10-5ГЦ; ПГ 16,6.33.10-7ГЦ		1660		0,52	0,032	10,03	710
154	ПГ 17,8.33.10-5Г; ПГ 17,8.33.10-5ГЦ; ПГ 17,8.33.10-7ГЦ		1780		0,56	0,033	10,30	760
155	ПГ 18,6.33.10-5Г; ПГ 18,6.33.10-5ГЦ; ПГ 18,6.33.10-7ГЦ		1860		0,58	0,034	10,48	795
156	ПГ 19,8.33.10-5Г; ПГ 19,8.33.10-5ГЦ; ПГ 19,8.33.10-7ГЦ		1980		0,62	0,035	10,78	845
157	ПГ 20,3.33.10-5Г; ПГ 20,3.33.10-5ГЦ; ПГ 20,3.33.10-7ГЦ		2030		0,64	0,036	10,90	865
158	ПГ 22,9.33.10-5Г; ПГ 22,9.33.10-5ГЦ; ПГ 22,9.33.10-7ГЦ		2290		0,73	0,038	14,68	980
159	ПГ 25,6.33.10-5Г; ПГ 25,6.33.10-5ГЦ; ПГ 25,6.33.10-7ГЦ		2560		0,81	0,041	15,34	1100
160	ПГ 26,6.33.10-5Г; ПГ 26,6.33.10-5ГЦ; ПГ 26,6.33.10-7ГЦ		2660		0,84	0,042	15,58	1145
161	ПГ 29,8.33.10-5Г; ПГ 29,8.33.10-5ГЦ; ПГ 29,8.33.10-7ГЦ		2980		0,95	0,044	16,63	1280
162	ПГ 4,7.31.10-5Г; ПГ 4,7.31.10-5ГЦ; ПГ 4,7.31.10-7ГЦ	Панели перегородок, устанавливаемые под ригелями в направлении параллельном ригелям, при высоте этажа 3,6м см. рис 6	470	3100	0,13	0,020	3,40	185
163	ПГ 5,7.31.10-5Г; ПГ 5,7.31.10-5ГЦ; ПГ 5,7.31.10-7ГЦ		570		0,16	0,020	3,55	225
164	ПГ 6,2.31.10-5Г; ПГ 6,2.31.10-5ГЦ; ПГ 6,2.31.10-7ГЦ		620		0,17	0,021	3,61	245
165	ПГ 7,2.31.10-5Г; ПГ 7,2.31.10-5ГЦ; ПГ 7,2.31.10-7ГЦ		720		0,20	0,022	3,76	285
166	ПГ 8,2.31.10-5Г; ПГ 8,2.31.10-5ГЦ; ПГ 8,2.31.10-7ГЦ		820		0,23	0,023	4,90	325
167	ПГ 9,2.31.10-5Г; ПГ 9,2.31.10-5ГЦ; ПГ 9,2.31.10-7ГЦ		920		0,26	0,023	5,14	345
168	ПГ 13,2.31.10-5Г; ПГ 13,2.31.10-5ГЦ; ПГ 13,2.31.10-7ГЦ		1320		0,38	0,027	7,54	530

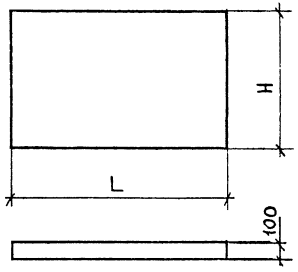

Инв.№ подл. | Подпись и дата | Взам. инв.№

NN п/п	Марка	Эскиз	Длина L, мм	Высота H, мм	Расход материалов: Бетон, м³	Древесина, м³	Сталь, кг	Масса, кг
169	ПГ 13,7.31.10-5Г ; ПГ 13,7.31.10-5ГЦ ; ПГ 13,7.31.10-7ГЦ	Панели перегородок, устанавливаемые под ригелями в направлении параллельном ригелям, при высоте этажа 3,6 м см. рис. 6	1370	3100	0,40	0,027	7,66	550
170	ПГ 14,2.31.10-5Г; ПГ 14,2.31.10-5ГЦ; ПГ 14,2.31.10-7ГЦ		1420		0,42	0,016	8,90	570
171	ПГ 14,6.31.10-5Г; ПГ 14,6.31.10-5ГЦ; ПГ 14,6.31.10-7ГЦ		1460		0,43	0,016	8,99	585
172	ПГ 15,2.31.10-5Г; ПГ 15,2.31.10-5ГЦ; ПГ 15,2.31.10-7ГЦ		1520		0,45	0,016	9,14	610
173	ПГ 15,6.31.10-5Г; ПГ 15,6.31.10-5ГЦ; ПГ 15,6.31.10-7ГЦ		1560		0,46	0,017	9,23	625
174	ПГ 16,6.31.10-5Г; ПГ 16,6.31.10-5ГЦ; ПГ 16,6.31.10-7ГЦ		1660		0,50	0,017	9,47	675
175	ПГ 17,8.31.10-5Г; ПГ 17,8.31.10-5ГЦ; ПГ 17,8.31.10-7ГЦ		1780		0,53	0,018	9,74	715
176	ПГ 19,8.31.10-5Г; ПГ 19,8.31.10-5ГЦ; ПГ 19,8.31.10-7ГЦ		1980		0,60	0,019	10,22	805
177	ПГ 20,3.31.10-5Г; ПГ 20,3.31.10-5ГЦ; ПГ 20,3.31.10-7ГЦ		2030		0,61	0,019	10,34	815
178	ПГ 22,9.31.10-5Г; ПГ 22.9.31.10-5ГЦ; ПГ 22.9.31.10-7ГЦ		2290		0,69	0,021	10,94	925
179	ПГ 25,6.31.10-5Г; ПГ 25,6.31.10-5ГЦ; ПГ 25,6.31.10-7ГЦ		2560		0,77	0,022	14,48	1030
180	ПГ 26,6.31.10-5Г; ПГ 26,6.31.10-5ГЦ; ПГ 26,6.31.10-7ГЦ		2660		0,80	0,023	14,72	1070
181	ПГ 29,8.31.10-5Г; ПГ 29,8.31.10-5ГЦ; ПГ 29,8.31.10-7ГЦ		2980		0,90	0,024	15,47	1200
182	ПГВ 4,7.33.10-5Г-1; ПГВ 4,7.33.10-5ГЦ-1; ПГВ 4,7.33.10-7ГЦ-1	Панели перегородок, устанавливаемые под панелями перекрытий, при высоте этажа 3,6 м в местах, где перегородка пересекается ригелем. см. рис. 7	470	3330	0,14	0,021	3,68	190
183	ПГВ 5,7.33.10-5Г-1; ПГВ 5,7.33.10-5ГЦ-1; ПГВ 5,7.33.10-7ГЦ-1		570		0,17	0,022	3,83	230
184	ПГВ 6,2.33.10-5Г-1; ПГВ 6,2.33.10-5ГЦ-1; ПГВ 6,2.33.10-7ГЦ-1		620		0,18	0,023	3,89	250
185	ПГВ 7,2.33.10-5Г-1; ПГВ 7,2.33.10-5ГЦ-1; ПГВ 7,2.33.10-7ГЦ-1		720		0,22	0,023	4,04	295
186	ПГВ 8,2.33.10-5Г-1; ПГВ 8,2.33.10-5ГЦ-1; ПГВ 8,2.33.10-7ГЦ-1		820		0,25	0,024	4,16	340
187	ПГВ 9,2.33.10-5Г-1; ПГВ 9,2.33.10-5ГЦ-1; ПГВ 9,2.33.10-7ГЦ-1		920		0,28	0,025	4,28	380
188	ПГВ 13,2.33.10-5Г-1; ПГВ 13,2.33.10-5ГЦ-1; ПГВ 13,2.33.10-7ГЦ-1		1320		0,31	0,028	7,97	560
189	ПГВ 13,7.33.10-5Г-1; ПГВ 13,7.33.10-5ГЦ-1; ПГВ 13,7.33.10-7ГЦ-1		1370		0,43	0,029	8,09	580

Инв.№ подл. | Подпись и дата | Взам. инв.№

NN п/п	Марка	Эскиз	Длина L, мм	Высота H, мм	Расход материалов: Бетон, м³	Древесина, м³	Сталь, кг	Масса, кг
190	ПГВ 14,2.33.10-5Г-1; ПГВ 14,2.33.10-5ГЦ-1; ПГВ 14,2.33.10-7ГЦ-1	Панели перегородок, устанавливаемые под панелями перекрытий, при высоте этажа 3,6 м в местах, где перегородка пересекается ригелем.	1420	3330	0,44	0,030	9,46	600
191	ПГВ 14,6.33.10-5Г-1; ПГВ 14,6.33.10-5ГЦ-1; ПГВ 14,2.33.10-7ГЦ-1		1460		0,46	0,030	9,55	620
192	ПГВ 15,2.33.10-5Г-1; ПГВ 15,2.33.10-5ГЦ-1; ПГВ 15,2.33.10-7ГЦ-1		1520		0,48	0,031	9,70	645
193	ПГВ 15,6.33.10-5Г-1; ПГВ 15,6.33.10-5ГЦ-1; ПГВ 15,6.33.10-7ГЦ-1		1560		0,49	0,031	9,79	660
194	ПГВ 16,6.33.10-5Г-1; ПГВ 16,6.33.10-5ГЦ-1; ПГВ 16,6.33.10-7ГЦ-1		1660		0,52	0,032	10,03	705
195	ПГВ 17,8.33.10-5Г-1; ПГВ 17,8.33.10-5ГЦ-1; ПГВ 17,8.33.10-7ГЦ-1		1780		0,56	0,033	10,30	755
196	ПГВ 18,6.33.10-5Г-1; ПГВ 18,6.33.10-5ГЦ-1; ПГВ 18,6.33.10-7ГЦ-1		1860		0,58	0,034	10,48	790
197	ПГВ 19,8.33.10-5Г-1; ПГВ 19,8.33.10-5ГЦ-1; ПГВ 19,8.33.10-7ГЦ-1		1980		0,62	0,035	10,78	840
198	ПГВ 20,3.33.10-5Г-1; ПГВ 20,3.33.10-5ГЦ-1; ПГВ 20,3.33.10-7ГЦ-1		2030		0,64	0,036	10,90	860
199	ПГВ 22,9.33.10-5Г-1; ПГВ 22,9.33.10-5ГЦ-1; ПГВ 22,9.33.10-7ГЦ-1		2290		0,73	0,038	14,68	975
200	ПГВ 25,6.33.10-5Г-1; ПГВ 25,6.33.10-5ГЦ-1; ПГВ 25,6.33.10-7ГЦ-1		2560		0,81	0,041	15,34	1095
201	ПГВ 26,6.33.10-5Г-1; ПГВ 26,6.33.10-5ГЦ-1; ПГВ 26,6.33.10-7ГЦ-1		2660		0,84	0,042	15,58	1140
202	ПГВ 29,8.33.10-5Г-1; ПГВ 29,8.33.10-5ГЦ-1; ПГВ 29,8.33.10-7ГЦ-1		2980		0,95	0,044	16,63	1275
203	ПГВ 16,6.33.10-5Г-2; ПГВ 16,6.33.10-5ГЦ-2; ПГВ 16,6.33.10-7ГЦ-2	Панели перегородок, устанавливаемые под панелями перекрытий, при высоте этажа 3,6м в местах, где перегородка пересекается ригелем. см. рис. 8	1660		0,51	0,033	10,03	695
204	ПГВ 17,8.33.10-5Г-2; ПГВ 17,8.33.10-5ГЦ-2; ПГВ 17,8.33.10-7ГЦ-2		1780		0,55	0,035	10,30	745
205	ПГВ 18,6.33.10-5Г-2; ПГВ 18,6.33.10-5ГЦ-2; ПГВ 18,6.33.10-7ГЦ-2		1860		0,57	0,036	10,48	780
206	ПГВ 19,8.33.10-5Г-2; ПГВ 19,8.33.10-5ГЦ-2; ПГВ 19,8.33.10-7ГЦ-2		1980		0,61	0,036	10,78	830
207	ПГВ 20,3.33.10-5Г-2; ПГВ 20,3.33.10-5ГЦ-2; ПГВ 20,3.33.10-7ГЦ-2		2030		0,62	0,037	10,90	850
208	ПГВ 22,9.33.10-5Г-2; ПГВ 22,9.33.10-5ГЦ-2; ПГВ 22,9.33.10-7ГЦ-2		2290		0,71	0,039	14,68	965
209	ПГВ 25,6.33.10-5Г-2; ПГВ 25,6.33.10-5ГЦ-2; ПГВ 25,6.33.10-7ГЦ-2		2560		0,80	0,041	15,34	1085
210	ПГВ 26,6.33.10-5Г-2; ПГВ 26,6.33.10-5ГЦ-2; ПГВ 26,6.33.10-7ГЦ-2		2660		0,83	0,043	15,58	1130

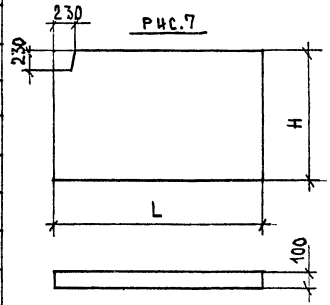

Рис.7

Инв.№ подл. | Подпись и дата | Взам. инв.№

NN п/п	Марка	Эскиз	Длина L, мм	Высота, H, мм	Расход материалов: Бетон, м³	Древесина, м³	Сталь, кг	Масса, кг
211	ПГВ 29,8.33.10-5Г-2; ПГВ 29,8.33.10-5ГЦ-2; ПГВ 29,8.33.10-7ГЦ-2	Рис. 8	2980	3330	0,94	0,046	16,63	1265
212	ПГВ 16,6.33.10-5Г-3; ПГВ 16,6.33.10-5ГЦ-3; ПГВ 16,6.33.10-7ГЦ-3		1660		0,51	0,033	10,03	695
213	ПГВ 17,8.33.10-5Г-3; ПГВ 17,8.33.10-5ГЦ-3; ПГВ 17,8.33.10-7ГЦ-3		1780		0,55	0,035	10,30	745
214	ПГВ 18,6.33.10-5Г-3; ПГВ 18,6.33.10-5ГЦ-3; ПГВ 18,6.33.10-7ГЦ-3		1860		0,57	0,036	10,48	780
215	ПГВ 19,8.33.10-5Г-3; ПГВ 19,8.33.10-5ГЦ-3; ПГВ 19,8.33.10-7ГЦ-3		1980		0,61	0,036	10,78	830
216	ПГВ 20,3.33.10-5Г-3; ПГВ 20,3.33.10-5ГЦ-3; ПГВ 20,3.33.10-7ГЦ-3		2030		0,62	0,037	10,90	850
217	ПГВ 22,9.33.10-5Г-3; ПГВ 22,9.33.10-5ГЦ-3; ПГВ 22,9.33.10-7ГЦ-3		2290		0,71	0,039	14,68	965
218	ПГВ 25,6.33.10-5Г-3; ПГВ 25,6.33.10-5ГЦ-3; ПГВ 25,6.33.10-7ГЦ-3		2560		0,80	0,041	15,34	1085
219	ПГВ 26,6.33.10-5Г-3; ПГВ 26,6.33.10-5ГЦ-3; ПГВ 26,6.33.10-7ГЦ-3		2660		0,83	0,043	15,58	1130
220	ПГВ 29,8.33.10-5Г-3; ПГВ 29,8.33.10-5ГЦ-3; ПГВ 29,8.33.10-7ГЦ-3		2980		0,93	0,046	16,63	1265
221	ПГ 9,9.7.10-5Г	Панели-вставки над дверными проемами в перегородках, устанавливаемых под ригелем, при высоте этажа 3,6м. См. рис. 6	990	660	0,06	0,010	0,38	80
222	ПГ 11,9.7.10-5Г		1190		0,07	0,012	0,38	95
223	ПГ 14,9.7.10-5Г		1490		0,09	0,014	0,38	120
224	ПГ 6,9.10.10-5Г; ПГ 6,9.10.10-5ГЦ; ПГ 6,9.10.10-7ГЦ		690	960	0,06	0,011	0,51	80
225	ПГ 7,9.10.10-5Г; ПГ 7,9.10.10-5ГЦ; ПГ 7,9.10.10-7ГЦ		790		0,07	0,011	0,51	85
226	ПГ 8,9.10.10-5Г; ПГ 8,9.10.10-5ГЦ; ПГ 8,9.10.10-7ГЦ		890		0,08	0,011	0,51	105
227	ПГ 9,9.10.10-5Г; ПГ 9,9.10.10-5ГЦ; ПГ 9,9.10.10-7ГЦ		990		0,08	0,019	0,51	115
228	ПГ 11,9.10.10-5Г		1190		0,10	0,013	1,02	140
229	ПГ 12,9.10.10-5Г		1290		0,11	0,014	1,02	155
230	ПГ 4,7.39.10-5Г; ПГ 4,7.39.10-5ГЦ; ПГ 4,7.39.10-7ГЦ	См. рис. 9	470	3930	0,16	0,025	4,08	230
231	ПГ 5,7.39.10-5Г; ПГ 5,7.39.10-5ГЦ; ПГ 5,7.39.10-7ГЦ		570		0,19	0,026	4,23	280
232	ПГ 6,2.39.10-5Г; ПГ 6,2.39.10-5ГЦ; ПГ 6,2.39.10-7ГЦ		620		0,21	0,027	4,29	305

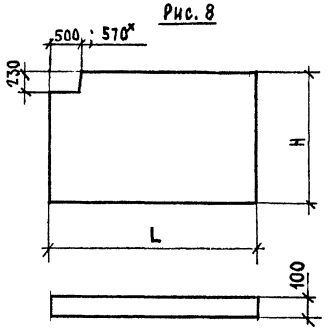

*) Для панелей с индексом „3" в конце марки.

1.231.9-7.2-00.0.00 ПЗ

Лист 16

Инв. № подл. | Подпись и дата | Взам. инв. №

18971-01 20

Формат А3

NN п/п	Марка	Эскиз	Длина L, мм	Высота H, мм	Расход материалов: Бетон, м³	Древесина, м³	Сталь, кг	Масса, кг
233	ПГ 7,2.39.10-5Г; ПГ 7,2.39.10-5ГЦ; ПГ 7,2.39.10-7ГЦ	Панели перегородок, устанавливаемые под панелями перекрытий, при высоте этажа 4,2м. Рис. 9 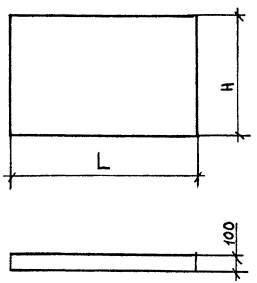	720	3930	0,25	0,028	4,44	360
234	ПГ 8,2.39.10-5Г; ПГ 8,2.39.10-5ГЦ; ПГ 8,2.39.10-7ГЦ		820		0,29	0,029	4,56	410
235	ПГ 9,2.39.10-5Г; ПГ 9,2.39.10-5ГЦ; ПГ 9,2.39.10-7ГЦ		920		0,33	0,030	4,68	460
236	ПГ 13,2.39.10-5Г; ПГ 13,2.39.10-5ГЦ; ПГ 13,2.39.10-7ГЦ		1320		0,48	0,034	8,60	665
237	ПГ 13,7.39.10-5Г; ПГ 13,7.39.10-5ГЦ; ПГ 13,7.39.10-7ГЦ		1370		0,50	0,035	8,72	690
238	ПГ 14,2.39.10-5Г; ПГ 14,2.39.10-5ГЦ; ПГ 14,2.39.10-7ГЦ		1420		0,53	0,032	10,26	715
239	ПГ 14,6.39.10-5Г; ПГ 14,6.39.10-5ГЦ; ПГ 14,6.39.10-7ГЦ		1460		0,54	0,033	10,35	735
240	ПГ 15,2.39.10-5Г; ПГ 15,2.39.10-5ГЦ; ПГ 15,2.39.10-7ГЦ		1520		0,56	0,033	10,50	765
241	ПГ 15,6.39.10-5Г; ПГ 15,6.39.10-5ГЦ; ПГ 15,6.39.10-7ГЦ		1560		0,58	0,034	10,59	785
242	ПГ 16,6.39.10-5Г; ПГ 16,6.39.10-5ГЦ; ПГ 16,6.39.10-7ГЦ		1660		0,62	0,035	10,83	835
243	ПГ 17,8.39.10-5Г; ПГ 17,8.39.10-5ГЦ; ПГ 17,8.39.10-7ГЦ		1780		0,66	0,036	11,10	895
244	ПГ 18,6.39.10-5Г; ПГ 18,6.39.10-5ГЦ; ПГ 18,6.39.10-7ГЦ		1860		0,70	0,036	14,92	945
245	ПГ 19,8.39.10-5Г; ПГ 19,8.39.10-5ГЦ; ПГ 19,8.39.10-7ГЦ		1980		0,74	0,037	15,22	1005
246	ПГ 20,3.39.10-5Г; ПГ 20,3.39.10-5ГЦ; ПГ 20,3.39.10-7ГЦ		2030		0,76	0,038	15,34	1030
247	ПГ 22,9.39.10-5Г; ПГ 22,9.39.10-5ГЦ; ПГ 22,9.39.10-7ГЦ		2290		0,86	0,041	15,94	1165
248	ПГ 25,6.39.10-5Г; ПГ 25,6.39.10-5ГЦ; ПГ 25,6.39.10-7ГЦ		2560		0,96	0,043	16,60	1290
249	ПГ 26,6.39.10-5Г; ПГ 26,6.39.10-5ГЦ; ПГ 26,6.39.10-7ГЦ		2660		1,00	0,044	16,84	1350
250	ПГ 29,8.39.10-5Г; ПГ 29,8.39.10-5ГЦ; ПГ 29,8.39.10-7ГЦ		2980		1,12	0,047	24,79	1510
251	ПГ 4,7.37.10-5Г; ПГ 4,7.37.10-5ГЦ; ПГ 4,7.37.10-7ГЦ	См. рис. 9	470	3700	0,15	0,023	3,74	215
252	ПГ 5,7.37.10-5Г; ПГ 5,7.37.10-5ГЦ; ПГ 5,7.37.10-7ГЦ		570		0,19	0,024	3,89	265
253	ПГ 6,2.37.10-5Г; ПГ 6,2.37.10-5ГЦ; ПГ 6,2.37.10-7ГЦ		620		0,20	0,025	3,95	285

Инв. № подл. | Подпись и дата | Взам. инв. №

NN п/п	Марка	Эскиз	Длина L, мм	Высота H, мм	Расход материалов: Бетон, м³	Древесина, м³	Сталь, кг	Масса, кг
254	ПГ 7.2.37.10-5Г; ПГ 7.2.37.10-5ГЦ; ПГ 7.2.37.10-7ГЦ	Панели перегородок, устанавливаемые под ригелями и в направлении параллельном ригелям, при высоте этажа 4,2 см. Рис. 9	720	3700	0,24	0,025	4,10	335
255	ПГ 8.2.37.10-5Г; ПГ 8.2.37.10-5ГЦ; ПГ 8.2.37.10-7ГЦ		820		0,28	0,026	4,22	385
256	ПГ 9.2.37.10-5Г; ПГ 9.2.37.10-5ГЦ; ПГ 9.2.37.10-7ГЦ		920		0,31	0,027	4,34	435
257	ПГ 13.2.37.10-5Г; ПГ 13.2.37.10-5ГЦ; ПГ 13.2.37.10-7ГЦ		1320		0,46	0,030	6,05	625
258	ПГ 13.7.37.10-5Г; ПГ 13.7.37.10-5ГЦ; ПГ 13.7.37.10-7ГЦ		1370		0,48	0,031	6,17	650
259	ПГ 14.2.37.10-5Г; ПГ 14.2.37.10-5ГЦ; ПГ 14.2.37.10-7ГЦ		1420		0,49	0,031	9,58	670
260	ПГ 14.6.37.10-5Г; ПГ 14.6.37.10-5ГЦ; ПГ 14.6.37.10-7ГЦ		1460		0,51	0,032	9,67	690
261	ПГ 15.2.37.10-5Г; ПГ 15.2.37.10-5ГЦ; ПГ 15.2.37.10-7ГЦ		1520		0,53	0,032	9,82	720
262	ПГ 15.6.37.10-5Г; ПГ 15.6.37.10-5ГЦ; ПГ 15.6.37.10-7ГЦ		1560		0,55	0,033	9,91	740
263	ПГ 16.6.37.10-5Г; ПГ 16.6.37.10-5ГЦ; ПГ 16.6.37.10-7ГЦ		1660		0,58	0,033	10,15	785
264	ПГ 17.8.37.10-5Г; ПГ 17.8.37.10-5ГЦ; ПГ 17.8.37.10-7ГЦ		1780		0,63	0,035	10,42	845
265	ПГ 19.8.37.10-5Г; ПГ 19.8.37.10-5ГЦ; ПГ 19.8.37.10-7ГЦ		1980		0,70	0,036	14,16	945
266	ПГ 20.3.37.10-5Г; ПГ 20.3.37.10-5ГЦ; ПГ 20.3.37.10-7ГЦ		2030		0,71	0,037	14,28	970
267	ПГ 22.9.37.10-5Г; ПГ 22.9.37.10-5ГЦ; ПГ 22.9.37.10-7ГЦ		2290		0,84	0,039	14,88	1095
268	ПГ 25.6.37.10-5Г; ПГ 25.6.37.10-5ГЦ; ПГ 25.6.37.10-7ГЦ		2560		0,91	0,041	15,54	1225
269	ПГ 26.6.37.10-5Г; ПГ 26.6.37.10-5ГЦ; ПГ 26.6.37.10-7ГЦ		2680		0,94	0,042	15,78	1275
270	ПГ 29.8.37.10-5Г; ПГ 29.8.37.10-5ГЦ; ПГ 29.8.37.10-7ГЦ		2980		1,06	0,046	20,73	1425
271	ПГВ 4,7.39.10-5Г-1; ПГВ 4,7.39.10-5ГЦ-1; ПГВ 4,7.39.10-7ГЦ-1	см. рис. 10	470	3930	0,16	0,025	4,08	220
272	ПГВ 5,7.39.10-5Г-1; ПГВ 5,7.39.10-5ГЦ-1; ПГВ 5,7.39.10-7ГЦ-1		570		0,19	0,026	4,23	270
273	ПГВ 6,2.39.10-5Г-1; ПГВ 6,2.39.10-5ГЦ-1; ПГВ 6,2.39.10-7ГЦ-1		620		0,21	0,027	4,29	295
274	ПГВ 7,2.39.10-5Г-1; ПГВ 7,2.39.10-5ГЦ-1; ПГВ 7,2.39.10-7ГЦ-1		720		0,25	0,028	4,44	350

Инв. № подл. | Подпись и дата | Взам. инв. №

NN п/п	Марка	Эскиз	Длина L, мм	Высота H, мм	Расход материалов: Бетон, м³	Древесина, м³	Сталь, кг	Масса, кг
275	ПГВ 8,2.39.10-5Г-1; ПГВ 8,2.39.10-5ГЦ-1; ПГВ 8,2.39.10-7ГЦ-1	Панели перегородок, устанавливаемые под панелями перекрытий, при высоте этажа 4,2 м в местах, где перегородка пересекается ригелем Рис. 10 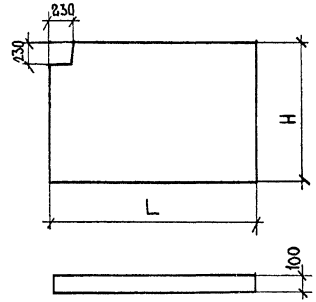	820	3930	0,29	0,029	4,56	400
276	ПГВ 9,2.39.10-5Г-1; ПГВ 9,2.39.10-5ГЦ-1; ПГВ 9,2.39.10-7ГЦ-1		920		0,33	0,030	4,68	450
277	ПГВ 13,2.39.10-5Г-1; ПГВ 13,2.39.10-5ГЦ-1; ПГВ 13,2.39.10-7ГЦ-1		1320		0,48	0,034	8,07	655
278	ПГВ 13,7.39.10-5Г-1; ПГВ 13,7.39.10-5ГЦ-1; ПГВ 13,7.39.10-7ГЦ-1		1370		0,50	0,035	8,19	680
279	ПГВ 14,2.39.10-5Г-1; ПГВ 14,2.39.10-5ГЦ-1; ПГВ 14,2.39.10-7ГЦ-1		1420		0,52	0,033	10,26	710
280	ПГВ 14,6.39.10-5Г-1; ПГВ 14,6.39.10-5ГЦ-1; ПГВ 14,6.39.10-7ГЦ-1		1460		0,54	0,033	10,35	730
281	ПГВ 15,2.39.10-5Г-1; ПГВ 15,2.39.10-5ГЦ-1; ПГВ 15,2.39.10-7ГЦ-1		1520		0,56	0,033	10,50	760
282	ПГВ 15,6.39.10-5Г-1; ПГВ 15,6.39.10-5ГЦ-1; ПГВ 15,6.39.10-7ГЦ-1		1560		0,57	0,034	10,59	780
283	ПГВ 16,6.39.10-5Г-1; ПГВ 16,6.39.10-5ГЦ-1; ПГВ 16,6.39.10-7ГЦ-1		1660		0,61	0,035	10,83	830
284	ПГВ 17,8.39.10-5Г-1; ПГВ 17,8.39.10-5ГЦ-1; ПГВ 17,8.39.10-7ГЦ-1		1780		0,66	0,036	11,10	890
285	ПГВ 18,6.39.10-5Г-1; ПГВ 18,6.39.10-5ГЦ-1; ПГВ 18,6.39.10-7ГЦ-1		1860		0,69	0,036	14,92	940
286	ПГВ 19,8.39.10-5Г-1; ПГВ 19,8.39.10-5ГЦ-1; ПГВ 19,8.39.10-7ГЦ-1		1980		0,74	0,037	15,22	1000
287	ПГВ 20,3.39.10-5Г-1; ПГВ 20,3.39.10-5ГЦ-1; ПГВ 20,3.39.10-7ГЦ-1		2030		0,76	0,038	15,34	1025
288	ПГВ 22,9.39.10-5Г-1; ПГВ 22,9.39.10-5ГЦ-1; ПГВ 22,9.39.10-7ГЦ-1		2290		0,86	0,041	15,94	1160
289	ПГВ 25,6.39.10-5Г-1; ПГВ 25,6.39.10-5ГЦ-1; ПГВ 25,6.39.10-7ГЦ-1		2560		0,95	0,043	16,60	1285
290	ПГВ 26,6.39.10-5Г-1; ПГВ 26,6.39.10-5ГЦ-1; ПГВ 26,6.39.10-7ГЦ-1		2660		1,00	0,044	16,84	1345
291	ПГВ 29,8.39.10-5Г-1; ПГВ 29,8.39.10-5ГЦ-1; ПГВ 29,8.39.10-7ГЦ-1		2980		1,07	0,047	21,79	1505
292	ПГВ 16,6.39.10-5Г-2; ПГВ 16,6.39.10-5ГЦ-2; ПГВ 16,6.39.10-7ГЦ-2	См. рис. 11	1660		0,60	0,036	10,83	820
293	ПГВ 17,8.39.10-5Г-2; ПГВ 17,8.39.10-5ГЦ-2; ПГВ 17,8.39.10-7ГЦ-2		1780		0,65	0,037	11,10	880
294	ПГВ 18,6.39.10-5Г-2; ПГВ 18,6.39.10-5ГЦ-2; ПГВ 18,6.39.10-7ГЦ-2		1860		0,68	0,038	14,92	930
295	ПГВ 19,8.39.10-5Г-2; ПГВ 19,8.39.10-5ГЦ-2; ПГВ 19,8.39.10-7ГЦ-2		1980		0,73	0,039	15,22	990

Взам. инв. № | Подпись и дата | Инв. № подл.

NN п/п	Марка	Эскиз	Длина L, мм	Высота H, мм	Расход материалов: Бетон, м³	Древесина м³	Сталь, кг	Масса, кг
296	ПГВ 20.3.39.10-5Г-2; ПГВ 20.3.39.10-5ГЦ-2; ПГВ 20.3.39.10-7ГЦ-2	Панели перегородок, устанавливаемые под панелями перекрытия при высоте этажа 4,2 м в местах, где перегородка пересекается ригелем 500 570* Рис. 11 230 H L 100	2030	3930	0,75	0,040	15,34	1015
297	ПГВ 22.9.39.10-5Г-2; ПГВ 22.9.39.10-5ГЦ-2; ПГВ 22.9.39.10-7ГЦ-2		2290		0,85	0,042	15,94	1150
298	ПГВ 25.6.39.10-5Г-2; ПГВ 25.6.39.10-5ГЦ-2; ПГВ 25.6.39.10-7ГЦ-2		2560		0,94	0,045	16,60	1275
299	ПГВ 26.6.39.10-5Г-2; ПГВ 26.6.39.10-5ГЦ-2; ПГВ 26.6.39.10-7ГЦ-2		2660		0,99	0,046	16,84	1335
300	ПГВ 29.8.39.10-5Г-2; ПГВ 29.8.39.10-5ГЦ-2; ПГВ 29.8.39.10-7ГЦ-2		2980		1,11	0,048	21,79	1500
301	ПГВ 16.6.39.10-5Г-3; ПГВ 16.6.39.10-5ГЦ-3; ПГВ 16.6.39.10-7ГЦ-3		1660		0,60	0,036	10,83	820
302	ПГВ 17.8.39.10-5Г-3; ПГВ 17.8.39.10-5ГЦ-3; ПГВ 17.8.39.10-7ГЦ-3		1780		0,65	0,037	11,10	880
303	ПГВ 18.6.39.10-5Г-3; ПГВ 18.6.39.10-5ГЦ-3; ПГВ 18.6.39.10-7ГЦ-3		1860		0,68	0,038	14,92	930
304	ПГВ 19.8.39.10-5Г-3; ПГВ 19.8.39.10-5ГЦ-3; ПГВ 19.8.39.10-7ГЦ-3		1980		0,73	0,039	15,22	990
305	ПГВ 20.3.39.10-5Г-3; ПГВ 20.3.39.10-5ГЦ-3; ПГВ 20.3.39.10-7ГЦ-3		2030		0,75	0,040	15,34	1015
306	ПГВ 22.9.39.10-5Г-3; ПГВ 22.9.39.10-5ГЦ-3; ПГВ 22.9.39.10-7ГЦ-3		2290		0,85	0,042	15,94	1150
307	ПГВ 25.6.39.10-5Г-3; ПГВ 25.6.39.10-5ГЦ-3; ПГВ 25.6.39.10-7ГЦ-3		2560		0,94	0,045	16,60	1275
308	ПГВ 26.6.39.10-5Г-3; ПГВ 26.6.39.10-5ГЦ-3; ПГВ 26.6.39.10-7ГЦ-3		2660		0,99	0,046	16,84	1335
309	ПГВ 29.8.39.10-5Г-3; ПГВ 29.8.39.10-5ГЦ-3; ПГВ 29.8.39.10-7ГЦ-3		2980		1,11	0,048	21,79	1500
310	ПГ 9.9.13.10-5Г	Панели-вставки над дверными проемами в перегородках, устанавливаемых под ригелем, при высоте этажа 4,2 м. см. рис. 9	990	1260	0,11	0,013	0,64	155
311	ПГ 11.9.13.10-5Г		1190		0,14	0,015	1,28	200
312	ПГ 14.9.13.10-5Г		1490		0,17	0,017	1,28	240
313	ПГ 6.9.16.10-5Г; ПГ 6.9.16.10-5ГЦ; ПГ 6.9.16.10-7ГЦ		690	1560	0,10	0,013	0,78	140
314	ПГ 7.9.16.10-5Г; ПГ 7.9.16.10-5ГЦ; ПГ 7.9.16.10-7ГЦ		790		0,11	0,013	0,78	155
315	ПГ 8.9.16.10-5Г; ПГ 8.9.16.10-5ГЦ; ПГ 8.9.16.10-7ГЦ		890		0,13	0,014	1,38	180
316	ПГ 9.9.16.10-5Г; ПГ 9.9.16.10-5ГЦ; ПГ 9.9.16.10-7ГЦ		990		0,14	0,015	1,38	195
317	ПГ 11.9.16.10-5Г		1190		0,17	0,016	1,56	235
318	ПГ 12.9.16.10-5Г		1290		0,19	0,017	1,56	255

*) Для панелей с индексом "3" в конце марки.

Инв. № подл. | Подпись и дата | Взам. инв. №

1.231.9-7.2-00.0.00ПЗ

Лист 20

18971-01 24 Формат А3

Форм	Зона	Поз	Обозначение	Наименование	Кол. на испол. 1.231.9-7.2-01.0.00—																		Примечание
					–	01	02	03	04	05	06	07	08	09	10	11	12	13	14	15	16	17	18	19	
				Документация																				
А3			1.231.9-7.2-01.0.00СБ	Сборочный чертеж	×	×	×	×	×	×	×	×	×	×	×	×	×	×	×	×	×	×	×	
А4			1.231.9-7.2-00.0.00ПЗ	Пояснительная записка	×	×	×	×	×	×	×	×	×	×	×	×	×	×	×	×	×	×	×	
				Сборочные единицы																				
				Каркас деревянный																				
А3		1	1.231.9-7.2-01.1.00	КД 1	1	1	1																	
			-01	КД 2				1	1	1														
			-02	КД 3							1	1	1											
			-03	КД 4										1	1	1								
			-04	КД 5													1	1	1					
			-05	КД 6																1	1	1		
			-06	КД 7																			1	1
				Материалы																				
				Бетон на гипсовом																				
				вяжущем, М50	0,10			0,12			0,13			0,15			0,17			0,19			0,28		м³
				Бетон на гипсоцементнопуц																				
				цолановом вяжущем, М50		0,10			0,12			0,13			0,15			0,17			0,19			0,28	м³
				Бетон на гипсоцементнопуц																				
				цолановом вяжущем, М75			0,10			0,12			0,13			0,15			0,17			0,19			м³

Инв.№ подл. | Подпись и дата | Взам.инв.№

Н. контр.	Каляпкина		
Нач. отд.	Греков		3/82
ГИП	Щахова		
Рук. гр	Каляпкина		
Ст. инж.	Бесценная		
Инж	Бурова		

1.231.9-7.2-01.0.00

Панель ПГ 4.7.28.8 — — ПГ 13.7.28.8

Стадия	Лист	Листов
Р	1	2

ЦНИИЭП учебных зданий

Форм	Зона	Поз.	Обозначение	Наименование	Кол. на испол. 1.231.9-7.2-01.0.00- 20	21	22	23	Примечание
				Документация					
А3			1.231.9-7.2-01.0.00СБ	Сборочный чертеж	×	×	×	×	
А4			1.231.9-7.2-00.0.00ПЗ	Пояснительная записка	×	×	×	×	
				Сборочные единицы					
				Каркас деревянный					
А3		1	1.231.9-7.2-01.1.00-06	КД 7	1				
			-07	КД 8		1	1	1	
				Материалы					
				Бетон на гипсовом					
				вяжущем, М50		0,29			м³
				Бетон на гипсоцементнопуц-					
				цолановом вяжущем, М50			0,29		м³
				Бетон на гипсоцементнопуц-					
				цолановом вяжущем, М75	0,28			0,29	м³

Инв. № подл. | Подпись и дата | Взам. инв. №

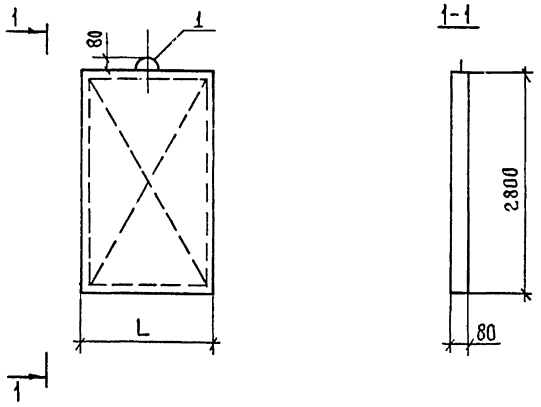

Обозначение	Марка	L, мм	Масса, кг
1.231.9-7.2-01.0.00	ПГ 4,7.28.8-5Г	470	135
-01	ПГ 4,7.28.8-5ГЦ		
-02	ПГ 4,7.28.8-7ГЦ		
-03	ПГ 5,7.28.8-5Г	570	165
-04	ПГ 5,7.28.8-5ГЦ		
-05	ПГ 5,7.28.8-7ГЦ		
-06	ПГ 6,2.28.8-5Г	620	180
-07	ПГ 6,2.28.8-5ГЦ		
-08	ПГ 6,2.28.8-7ГЦ		
-09	ПГ 7,2.28.8-5Г	720	210
-10	ПГ 7,2.28.8-5ГЦ		
-11	ПГ 7,2.28.8-7ГЦ		

Обозначение	Марка	L, мм	Масса, кг
1.231.9-7.2-01.0.00-12	ПГ 8,2.28.8-5Г	820	235
-13	ПГ 8,2.28.8-5ГЦ		
-14	ПГ 8,2.28.8-7ГЦ		
-15	ПГ 9,2.28.8-5Г	920	260
-16	ПГ 9,2.28.8-5ГЦ		
-17	ПГ 9,2.28.8-7ГЦ		
-18	ПГ 13,2.28.8-5Г	1320	375
-19	ПГ 13,2.28.8-5ГЦ		
-20	ПГ 13,2.28.8-7ГЦ		
-21	ПГ 13,7.28.8-5Г	1370	390
-22	ПГ 13,7.28.8-5ГЦ		
-23	ПГ 13,7.28.8-7ГЦ		

Н.контр.	Каляпкина	
Нач.отд.	Греков	
ГИП	Шахова	
Рук.гр.	Каляпкина	
Ст.инж.	Бесценная	
Инж.	Бурова	

1.231.9-7.2-01.0.00СБ

Панель ПГ 4,7.28.8 — — ПГ 13,7.28.8 Сборочный чертеж

Стадия	Масса	Масштаб
Р	См. табл.	1:50
Лист	Листов 1	

ЦНИИЭП учебных зданий

Инв.№ подл. | Подпись и дата | Взам.инв.№

Инв.№ подл.	Подпись и дата	Взам. инв.№

Форм	Зона	Поз.	Обозначение	Наименование	Кол. на исполн. 1.231.9-7.2-01.1.00 –	01	02	03	04	05	06	07	Примечание
				Документация									
А3			1.231.9-7.2-01.0.00СБ	Сборочный чертеж	×	×	×	×	×	×	×	×	
А3			1.231.9-7.2-00.2.00	Узлы каркаса	×	×	×	×	×	×	×	×	
				Детали									
				Нижний брус									
БЧ		1	1.231.9-7.2-01.1.01	ℓ=470	2								
			-01.1.02	ℓ=570		2							
			-01.1.03	ℓ=620			2						
			-01.1.04	ℓ=720				2					
			-01.1.05	ℓ=820					2				
			-01.1.06	ℓ=920						2			
			-01.1.07	ℓ=1320							2		
			-01.1.08	ℓ=1370								2	

Копия верна

Н. контр.	Каляпкина	
Начотд.	Греков	
ГИП	Шахова	
Рук. гр.	Каляпкина	
Ст. инж.	Бесценная	
Инж.	Бурова	

1.231.9-7.2-01.1.00

Каркас деревянный КД 1 — КД 8

Стадия	Лист	Листов
Р	1	2

ЦНИИЭП учебных зданий

Формат А4

Инв.№ подл.	Подпись и дата	Взам. инв.№

Форм	Зона	Поз.	Обозначение	Наименование	Кол. на исполн. 1.231.9-7.2-01.1.00 –	01	02	03	04	05	06	07	Примечание
				Верхний брус									
БЧ		2	1.231.9-7.2-01.1.09	ℓ=470	2								
			-01.1.10	ℓ=570		2							
			-01.1.11	ℓ=620			2						
			-01.1.12	ℓ=720				2					
			-01.1.13	ℓ=820					2				
			-01.1.14	ℓ=920						2			
			-01.1.15	ℓ=1320							2		
			-01.1.16	ℓ=1370								2	
БЧ		3	-01.1.17	Боковой брус, ℓ=2720	4	4	4	4	4	4	4	4	
БЧ		4	-01.1.18	Фиксатор, ℓ=100	3	3	3	3	3	3	3	3	
				Соединительная планка									
БЧ		5	-01.1.19	ℓ=250	4	4	4	4	4	4	4	4	
БЧ		6	-01.1.20	Подкос	8,2	8,9	9,3	10,0	10,8	11,6	15,0	15,5	м
А4		8	1.231.9-7.2-00.1.00-01	Монтажная петля П2	1								
			-03	П4		1	1	1	1	1	1	1	
				Стандартные изделия									
				Гвоздь, ГОСТ 4028-63*	0,16	0,16	0,16	0,16	0,16	0,16	0,16	0,16	кг

Размеры сечений брусков деревянного каркаса панелей смотри документ 1.231.9-7.2-01.1.00СБ

1.231.9-7.2-01.1.00

Лист 3

Формат А4

1987-01 28

2.7

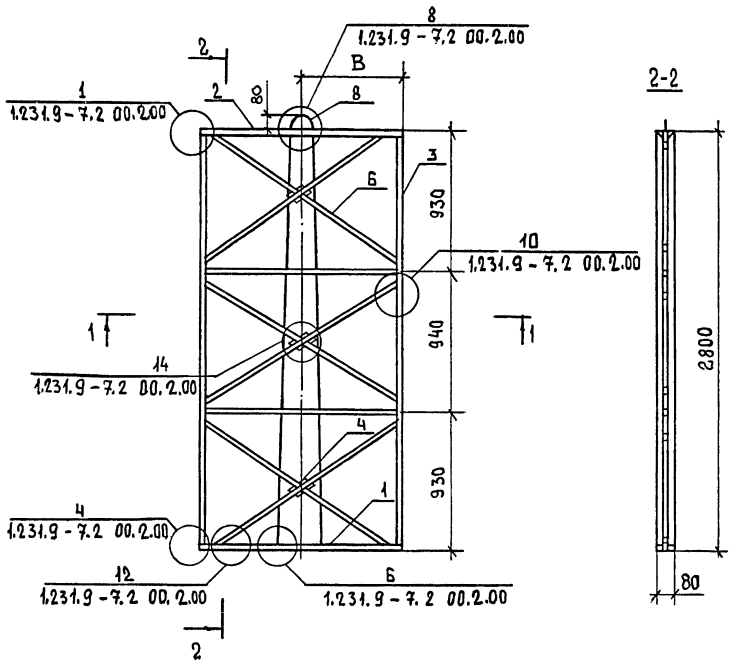

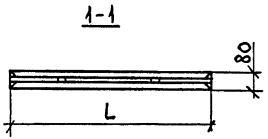

ОБОЗНАЧЕНИЕ	МАРКА	L, мм	B, мм
1.231.9-7.2-01.1.00	КД1	470	235
-01	КД2	570	285
-02	КД3	620	310
-03	КД4	720	360
-04	КД5	820	410
-05	КД6	920	460
-06	КД7	1320	660
-07	КД8	1370	685

ПОЗ.	НАИМЕНОВАНИЕ	СЕЧЕНИЕ
1	Нижний брус	
2	Верхний брус	
3	Боковой брус	
4	Фиксатор	
5	Соединительная планка	
6	Подкос	
7	Угловой раскос	

Н.контр.	Калякина	
Нач.отд	Греков	
ГИП	Шахова	
Рук.гр.	Калякина	
Ст. инж.	Бесценная	
Инж.	Бурова	

1.231.9 -7.2-01.1.00СБ

Каркас деревянный КД1 — КД8 Сборочный чертеж

Стадия	Масса	Масштаб
Р	-	1:25
Лист	Листов 1	

ЦНИИЭП учебных зданий

Инв.№ подл. | Подпись и дата | Взам.инв.№

Форм	Зона	Поз	Обозначение	Наименование	Кол. на испол. 1.231.9-7.2-02.0.00 –																	Примечание
					–	01	02	03	04	05	06	07	08	09	10	11	12	13	14	15	16	17		
				Документация																			
А3			1.231.9-7.2-02.0.00СБ	Сборочный чертеж	×	×	×	×	×	×	×	×	×	×	×	×	×	×	×	×	×	×	
А4			1.231.9-7.2-00.0.00ПЗ	Пояснительная записка	×	×	×	×	×	×	×	×	×	×	×	×	×	×	×	×	×	×	
				Сборочные единицы																			
				Каркас деревянный																			
А3		1	1.231.9-7.2-02.1.00	КД 9	1	1	1																
			-01	КД 10				1	1	1													
			-02	КД 11							1	1	1										
			-03	КД 12										1	1	1							
			-04	КД 13													1	1	1				
			-05	КД 14																1	1	1	
				Материалы																			
				Бетон на гипсовом																			
				вяжущем, М50	0,30			0,31			0,32			0,33			0,38			0,42			м³
				Бетон на гипсоцементнопуц																			
				цолановом вяжущем, М50		0,30			0,31			0,32			0,33			0,38			0,42			м³
				Бетон на гипсоцементнопуц																			
				цолановом вяжущем, М75			0,30			0,31			0,32			0,33			0,38			0,42		м³

Н.контр.	Н.Калякина		
Нач.отд.	В.Греков		
ГИП	Э. Шахова		
Рук.гр.	Н.Калякина		
Ст.инж.	Е.Бесценная		
Инж.	А.Бурова		

1.231.9-7.2-02.0.00

Панель ПГ 14.2.28.8 – – ПГ 30.8.28.8

Стадия	Лист	Листов
Р	1	2

ЦНИИЭП учебных зданий

18971-01 30

Формат А3

Инв.№подл | Подпись и дата | Взам.инв.№

ФОРМ	ЗОНА	ПОЗ	ОБОЗНАЧЕНИЕ	НАИМЕНОВАНИЕ	Кол. на исполн. 1.231.9-7.2-02.0.00- 18	19	20	21	22	23	24	25	26	27	28	29	30	31	32	ПРИМЕЧАНИЕ
				Документация																
А3			1.231.9-7.2-02.0.00СБ	Сборочный чертеж	×	×	×	×	×	×	×	×	×	×	×	×	×	×	×	
А4			1.231.9-7.2-00.0.00ПЗ	Пояснительная записка	×	×	×	×	×	×	×	×	×	×	×	×	×	×	×	
				Сборочные единицы																
				Каркас деревянный																
А3		1	1.231.9-7.2-02.1.00-06	КД 15	1	1	1													
			-07	КД 16				1	1	1										
			-08	КД 17							1	1	1							
			-09	КД 18										1	1	1				
			-10	КД 19													1	1	1	
				Материалы																
				Бетон на гипсовом вяжущем, М50	0,44			0,55			0,57			0,64			0,66			м³
				Бетон на гипсоцементнопуц. цолановом вяжущем, М50		0,44			0,55			0,57			0,64			0,66		м³
				Бетон на гипсоцементнопуц. цолановом вяжущем, М75			0,44			0,55			0,57			0,64			0,66	м³

Инв. № подл. | Подпись и дата | Взам. инв. №

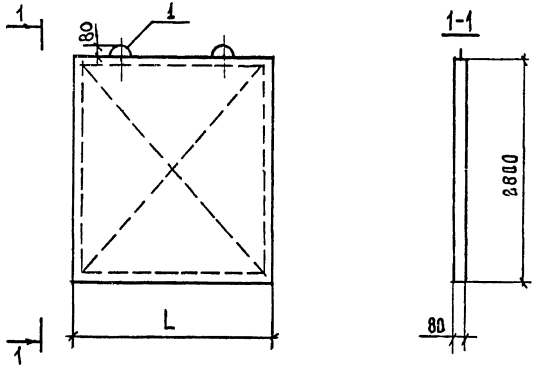

Обозначение	Марка	L, мм	Масса, кг
1.231.9-7.2-02.0.00	ПГ 14.2.28.8-5Г	1420	405
-01	ПГ 14,2.28.8-5ГЦ,		
-02	ПГ 14,2.28.8-7ГЦ,		
-03	ПГ 14,6.28.8-5Г	1460	420
-04	ПГ 14,6.28.8-5ГЦ,		
-05	ПГ 14,6.28.8-7ГЦ,		
-06	ПГ 15,2.28.8-5Г	1520	435
-07	ПГ 15,2.28.8-5ГЦ,		
-08	ПГ 15,2.28.8-7ГЦ,		
-09	ПГ 15,6.28.8-5Г	1560	445
-10	ПГ 15,6.28.8-5ГЦ,		
-11	ПГ 15,6.28.8-7ГЦ,		
-12	ПГ 17,8.28.8-5Г	1780	510
-13	ПГ 17,8.28.8-5ГЦ,		
-14	ПГ 17,8.28.8-7ГЦ,		

Обозначение	Марка	L, мм	Масса, кг
1.231.9-7.2-02.0.00-15	ПГ 19,8.28.8-5Г	1980	565
-16	ПГ 19,8.28.8-5ГЦ,		
-17	ПГ 19,8.28.8-7ГЦ,		
-18	ПГ 20,3.28.8-5Г	2030	590
-19	ПГ 20,3.28.8-5ГЦ,		
-20	ПГ 20,3.28.8-7ГЦ,		
-21	ПГ 25,6.28.8-5Г	2560	735
-22	ПГ 25,6.28.8-5ГЦ,		
-23	ПГ 25,6.28.8-7ГЦ,		
-24	ПГ 26,6.28.8-5Г	2660	765
-25	ПГ 26,6.28.8-5ГЦ,		
-26	ПГ 26,6.28.8-7ГЦ,		
-27	ПГ 29,8.28.8-5Г	2980	855
-28	ПГ 29,8.28.8-5ГЦ,		
-29	ПГ 29,8.28.8-7ГЦ,		
-30	ПГ 30,8.28.8-5Г	3080	880
-31	ПГ 30,8.28.8-5ГЦ,		
-32	ПГ 30,8.28.8-7ГЦ,		

Н.контр.	Каляпкина	
Нач.отд.	Греков	
ГИП	Шахова	
Рук.гр.	Каляпкина	
Ст.инж.	Бесценная	
Инж.	Бурова	

1.231.9-7.2-02.0.00СБ

Панель ПГ 14,2.28.8 — — ПГ 30,8.28.8 Сборочный чертеж.

Стадия	Масса	Масштаб
Р	см. табл	1:50
Лист		Листов 1

ЦНИИЭП учебных зданий

Формат А3

18971-01 32

Инв.№подл | Подпись и дата | Взам.инв.№

Форм	Зона	Поз.	Обозначение	Наименование	Кол. на испол. 1.231.9-7.2-02.1.00-											Примечание
					—	01	02	03	04	05	06	07	08	09	10	
				Документация												
А3			1.231.9-7.2-02.1.00СБ	Сборочный чертеж	×	×	×	×	×	×	×	×	×	×	×	
А3			1.231.9-7.2-00.2.00	Узлы каркаса	×	×	×	×	×	×	×	×	×	×	×	
				Сборочные единицы												
				Детали												
				Нижний брус												
БЧ		1	1.231.9-7.2-02.1.01	ℓ = 1420	2											
			-02.1.02	ℓ = 1460		2										
			-02.1.03	ℓ = 1520			2									
			-02.1.04	ℓ = 1560				2								
			-02.1.05	ℓ = 1780					2							
			-02.1.06	ℓ = 1980						2						
			-02.1.07	ℓ = 2030							2					
			-02.1.08	ℓ = 2560								2				
			-02.1.09	ℓ = 2660									2			
			-02.1.10	ℓ = 2980										2		
			-02.1.11	ℓ = 3080											2	
				Верхний брус												
БЧ		2	-02.1.12	ℓ = 1420	2											
			-02.1.13	ℓ = 1460		2										
			-02.1.14	ℓ = 1520			2									
			-02.1.15	ℓ = 1560				2								

Инв. № подл. | Подпись и дата | Взам. инв. №

Н. контр.	Каляпкина	
Нач. отд.	Греков	
ГИП	Шахова	
Рук. гр	Каляпкина	
Ст. инж	Бесценная	
Инж	Бурова	

1.231.9-7.2-02.1.00

Каркас деревянный КД 9 – КД 19

Стадия	Лист	Листов
Р	1	2

ЦНИИЭП учебных зданий

Формат А3

ФОРМ	ЗОНА	ПОЗ	ОБОЗНАЧЕНИЕ	НАИМЕНОВАНИЕ	КОЛ. НА ИСПОЛН. 1.231.9-7.2-02.1.00-											ПРИМЕЧАНИЕ
					–	01	02	03	04	05	06	07	08	09	10	
			-02.1.16	ℓ = 1780					2							
			-02.1.17	ℓ = 1980						2						
			-02.1.18	ℓ = 2030							2					
			-02.1.19	ℓ = 2560								2				
			-02.1.20	ℓ = 2660									2			
			-02.1.21	ℓ = 2980										2		
			-02.1.22	ℓ = 3080											2	
БЧ		3	-01.1.17	Боковой брус, ℓ = 2720	4	4	4	4	4	4	4	4	4	4	4	
БЧ		4	-01.1.18	Фиксатор, ℓ = 100	3	3	3	3	3	3	3	3	3	3	3	
				Соединительная планка												
БЧ		5	-01.1.19	ℓ = 250	4	4	4	4	4	4	4	4	4	4	4	
БЧ		6	-01.1.20	Подкос	12,4	12,8	13,4	14,2	15,4	15,5	15,9	22,1	22,9	24,0	24,8	М
				Монтажная петля												
А4		8	1.231.9-7.2-00 1.00-03	П4	2	2	2	2	2	2	2	2	2	2	2	
				Стандартные изделия												
				Гвозди, ГОСТ 4028-63*	0,16	0,16	0,16	0,16	0,16	0,16	0,16	0,16	0,16	0,16	0,16	КГ

Размеры сечений брусков деревянного каркаса панелей смотри документ 1.231.9-7.2-01.1.00СБ

1.231.9-7.2-02.1.00

Лист 2

Инв. № подл. | Подпись и дата | Взам. инв. №

18971-01 34 Формат А3

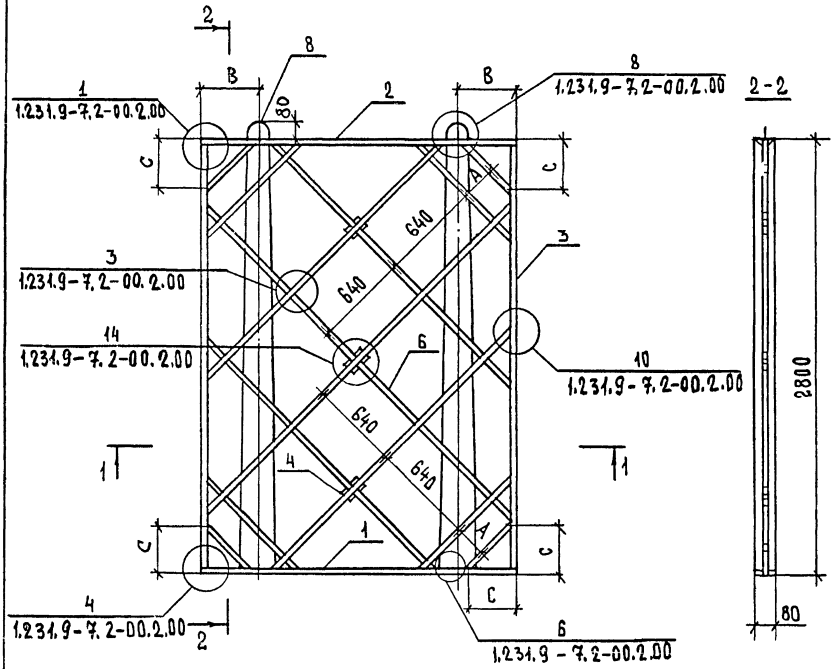

Обозначение	Марка	L, мм	A, мм	B, мм	C, мм
1.231.9-7.2-02.1.00	КД 9	1420	640	350	280
-01	КД10	1460			300
-02	КД11	1520			330
-03	КД12	1560			350
-04	КД13	1780		400	440
-05	КД14	1980	180		280
-06	КД15	2030			300
-07	КД16	2560	640	600	400
-08	КД17	2660			450
-09	КД18	2980	200		300
-10	КД19	3080			350

Н.контр.	Каляпкина	
Нач.отд.	Греков	
ГИП	Шахова	
Рук.гр.	Каляпкина	
Ст.инж.	Бесценная	
Инж.	Бурова	

1.231.9-7.2-02.1.00СБ

Каркас деревянный КД 9 – КД 19 Сборочный чертеж.

Стадия	Масса	Масштаб
Р	–	1:25
Лист	Листов 1	

ЦНИИЭП учебных зданий

Инв.№ подл. | Подпись и дата | Взам.инв.№

Форм.	Зона	Поз.	Обозначение	Наименование	Кол. на испол. 1.231.9-7.2-03.0.00-																	Примечание
					-	01	02	03	04	05	06	07	08	09	10	11	12	13	14				
				Документация																		
А3			1.231.9-7.2-03.0.00СБ	Сборочный чертеж	×	×	×	×	×	×	×	×	×	×	×	×	×	×	×				
А4			1.231.9-7.2-00.0.00ПЗ	Пояснительная записка	×	×	×	×	×	×	×	×	×	×	×	×	×	×	×				
				Сборочные единицы																		
				Каркас деревянный																		
А3		1	1.231.9-7.2-03.1.00	КД 20	1	1	1															
			-01	КД 21				1	1	1												
			-02	КД 22							1	1	1									
			-03	КД 23										1	1	1						
			-04	КД 24													1	1	1			
				Материалы																		
				Бетон на гипсовом																		
				вяжущем, М50	0,68			0,74			0,84			0,83			0,85					м³
				Бетон нагипсоцементнопуц																		
				шлаковом вяжущем, М50		0,68			0,74			0,84			0,83			0,85				м³
				Бетон нагипсоцементопуц-																		
				шлаковом вяжущем, М75			0,68			0,74			0,84			0,83			0,85			м³

Н.контр.	Калякина	
Нач.отд.	Греков	
ГИП	Шахова	
Рук.гр	Калякина	
Стинж	Бесценная	
Инж.	Бурова	

1.231.9-7.2-03.0.00

Панель ПГ 31.3.28.8 – – ПГ 43.4.28.8

Стадия	Лист	Листов
Р	1	2

ЦНИИЭП учебных зданий

Инв.№ подл. | Подпись и дата | Взам. инв.№

Форм	Зона	Поз.	Обозначение	Наименование	Кол. на испол. 1.231.9-7.2-03.0.00— 15	16	17	18	19	20	21	22	23	24	25	26	Примечание
				Документация													
А3			1.231.9-7.2-03.0.00СБ	Сборочный чертеж	×	×	×	×	×	×	×	×	×	×	×	×	
А4			1.231.9-7.2-00.0.00.ПЗ	Пояснительная записка	×	×	×	×	×	×	×	×	×	×	×	×	
				Сборочные единицы													
				Каркас деревянный													
А3		1	1.231.9-7.2-03.1.00-05	КД 25	1	1	1										
			-06	КД 26				1	1	1							
			-07	КД 27							1	1	1				
			-08	КД 28										1	1	1	
				Материалы													
				Бетон на гипсовом вяжущем, М50	0,88			0,90			0,92			0,94			м³
				Бетон на гипсоцементно-пуццолановом вяжущем, М50		0,88			0,90			0,92			0,94		м³
				Бетон на гипсоцементно-пуццолановом вяжущем, М75			0,88			0,90			0,92			0,94	м³

Инв.№ подл. | Подпись и дата | Взам. инв.№

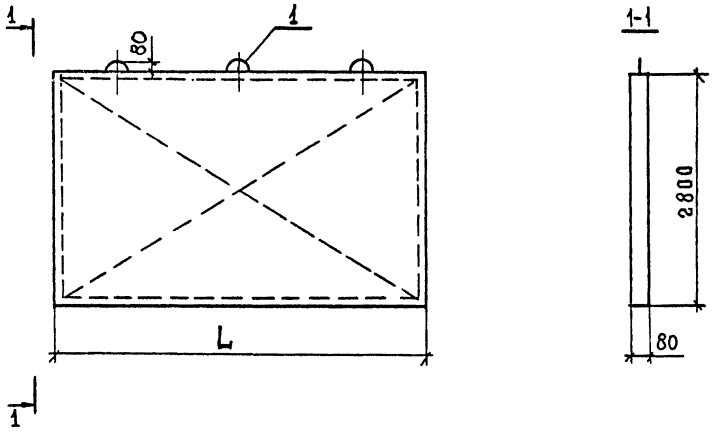

Обозначение	Марка	L, мм	Масса, кг
1.231.9-7.2-03.0.00	ПГ 31,3.28.8-5Г	3130	900
-01	ПГ 31,3.28.8-5ГЦ		
-02	ПГ 31,3.28.8-7ГЦ		
-03	ПГ 34,2.28.8-5Г	3420	990
-04	ПГ 34,2.28.8-5ГЦ		
-05	ПГ 34,2.28.8-7ГЦ		
-06	ПГ 37,2.28.8-5Г	3720	1075
-07	ПГ 37,2.28.8-5ГЦ		
-08	ПГ 37.2.28.8-7ГЦ		
-09	ПГ 38,2.28.8-5Г	3820	1105
-10	ПГ 38,2.28.8-5ГЦ		
-11	ПГ 38,2.28.8-7ГЦ		

Обозначение	Марка	L, мм	Масса, кг
1.231.9-7.2-03.0.00-12	ПГ 39,2.28.8-5Г	3920	1130
-13	ПГ 39,2.28.8-5ГЦ		
-14	ПГ 39,2.28.8-7ГЦ		
-15	ПГ 40,6.28.8-5Г	4060	1175
-16	ПГ 40,6.28.8-5ГЦ		
-17	ПГ 40,6.28.8-7ГЦ		
-18	ПГ 41,6.28.8-5Г	4160	1200
-19	ПГ 41,6.28.8-5ГЦ		
-20	ПГ 41,6.28.8-7ГЦ		
-21	ПГ 42,6.28.8-5Г	4260	1230
-22	ПГ 42,6.28.8-5ГЦ		
-23	ПГ 42,6.28.8-7ГЦ		
-24	ПГ 43,4.28.8-5Г	4340	1255
-25	ПГ 43,4.28.8-5ГЦ		
-26	ПГ 43,4.28.8-7ГЦ		

Н.контр.	Каляпкина	
Нач. отд.	Греков	
ГИП	Шахова	
Рук. гр.	Каляпкина	
Ст. инж.	Бесценная	
Инж.	Бурова	

1.231.9-7.2-03.0.00 СБ

Панель ПГ 31,3.28.8 — ÷ ПГ 43,4.28.8

Сборочный чертеж.

Стадия	Масса	Масштаб
Р	см. табл	1:50
Лист		Листов 1

ЦНИИЭП учебных зданий

Инв.№ подл. | Подпись и дата | Взам. инв.№

Формат А3

ИНВ.№ ПОДП	ПОДПИСЬ И ДАТА	ВЗАМ.ИНВ.№

ФОРМ.	ЗОНА	ПОЗ.	ОБОЗНАЧЕНИЕ	НАИМЕНОВАНИЕ	КОЛ. НА ИСПОЛН. 1.231.9-7.2-03.1.00-									ПРИМЕЧАНИЕ
					-	01	02	03	04	05	06	07	08	
				ДОКУМЕНТАЦИЯ										
А3			1.231.9-7.2-03.1.00.СБ	СБОРОЧНЫЙ ЧЕРТЕЖ	X	X	X	X	X	X	X	X	X	
А3			1.231.9-7.2-00.2.00	УЗЛЫ КАРКАСА	X	X	X	X	X	X	X	X	X	
				ДЕТАЛИ										
				НИЖНИЙ БРУС										
БЧ		1	1.231.9-7.2-03.1.01	ℓ=3130	2									
			-03.1.02	ℓ=3420		2								
			-03.1.03	ℓ=3720			2							
			-03.1.04	ℓ=3820				2						
			-03.1.05	ℓ=3920					2					
			-03.1.06	ℓ=4060						2				
			-03.1.07	ℓ=4160							2			
			-03.1.08	ℓ=4260								2		
			-03.1.09	ℓ=4340									2	
				ВЕРХНИЙ БРУС										
БЧ		2	-03.1.10	ℓ=3130	2									

Н.КОНТР.	КАЛЯПКИНА		
НАЧ.ОТД.	ГРЕКОВ		
ГИП	ШАХОВА		
РУК.ГР	КАЛЯПКИНА		
СТ.ИНЖ	БЕСЦЕННАЯ		
ИНЖ	БУРОВА		

1.231.9-7.2-03.1.00

КАРКАС ДЕРЕВЯННЫЙ КД 20 – КД 28

СТАДИЯ	ЛИСТ	ЛИСТОВ
Р	1	2

ЦНИИЭП УЧЕБНЫХ ЗДАНИЙ

ФОРМАТ А4

ИНВ.№ ПОДП.	ПОДПИСЬ И ДАТА	ВЗАМ.ИНВ.№

ФОРМ.	ЗОНА	ПОЗ.	ОБОЗНАЧЕНИЕ	НАИМЕНОВАНИЕ	КОЛ. НА ИСПОЛН. 1.231.9-7.2-03.1.00-									ПРИМЕЧАНИЕ
					-	01	02	03	04	05	06	07	08	
			-03.1.11	ℓ=3420		2								
			-03.1.12	ℓ=3720			2							
			-03.1.13	ℓ=3820				2						
			-03.1.14	ℓ=3920					2					
			-03.1.15	ℓ=4060						2				
			-03.1.16	ℓ=4160							2			
			-03.1.17	ℓ=4260								2		
			-03.1.18	ℓ=4340									2	
БЧ		3	-01.1.17	БОКОВОЙ БРУС, ℓ=2720	4	4	4	4	4	4	4	4	4	
БЧ		4	-01.1.18	ФИКСАТОР, ℓ=100	3	3	3	3	3	3	3	3	3	
				СОЕДИНИТЕЛЬНАЯ ПЛАНКА										
БЧ		5	-01.1.19	ℓ=250	4	4	4	4	4	4	4	4	4	
БЧ		6	-01.1.20	ПОДКОС	27,6	29,7	32,2	34,7	35,9	37,2	36,4	36,8	37,6	М
				МОНТАЖНАЯ ПЕТЛЯ										
А4		8	1.231.9-7.2-00.1.00-03	П4	3	3	3	3	3	3	3	3	3	
				СТАНДАРТНЫЕ ИЗДЕЛИЯ										
				ГВОЗДИ, ГОСТ 4028-63*	0,16	0,16	0,16	0,16	0,16	0,16	0,16	0,16	0,16	КГ

18971-01 39

РАЗМЕРЫ СЕЧЕНИЙ БРУСКОВ ДЕРЕВЯННОГО КАРКАСА ПАНЕЛЕЙ СМОТРИ ДОКУМЕНТ 1.231.9-7.2-01.1.00СБ

1.231.9-7.2-03.1.00

ЛИСТ 2

ФОРМАТ А4

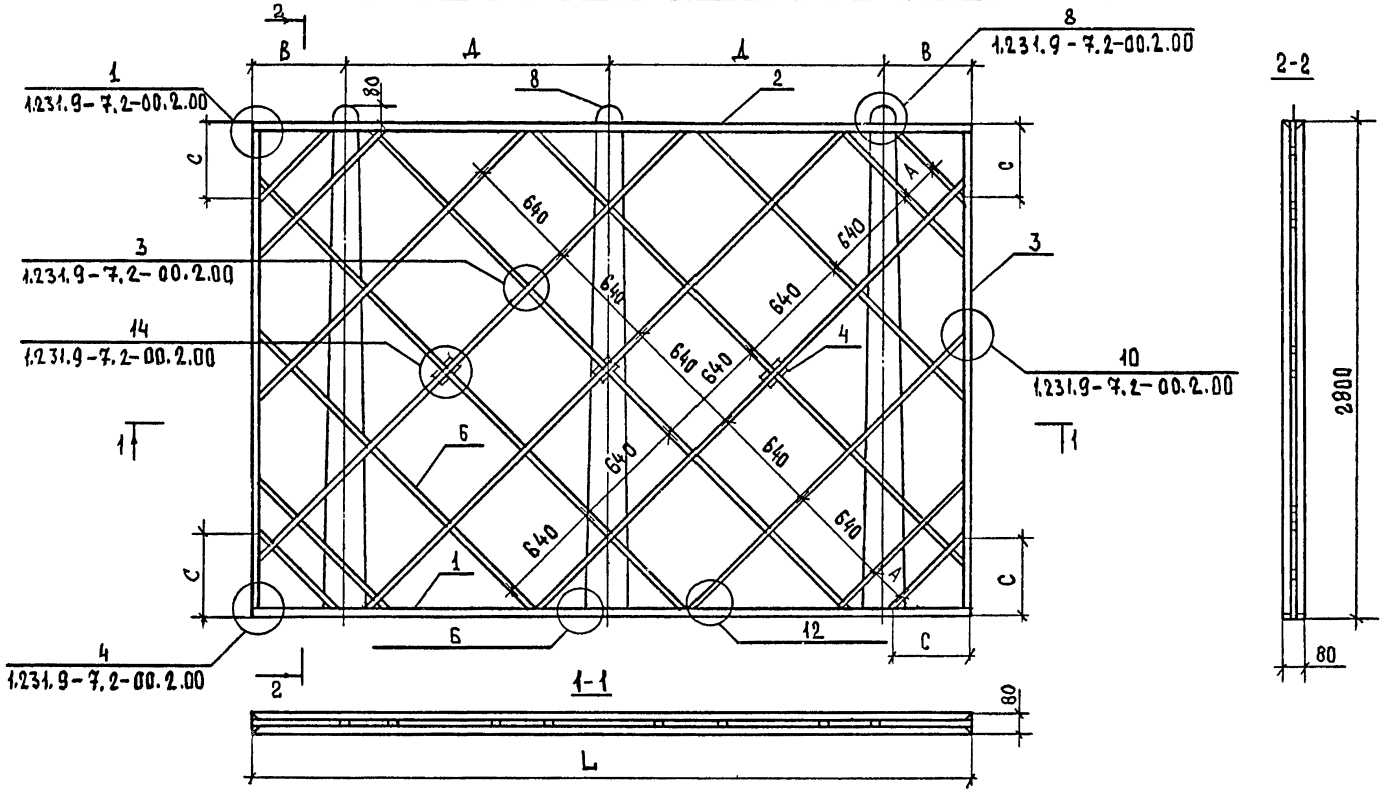

Обозначение	Марка	L, мм	А, мм	В, мм	С, мм	Д, мм
1.231.9-7.2-03.1.00	КД 20	3130	580	450	300	1115
-01	КД 21	3420	640		380	1260
-02	КД 22	3720		500	530	1360
-03	КД 23	3820	200		300	1410
-04	КД 24	3920			350	1460
-05	КД 25	4060			400	1560
-06	КД 26	4160	640	550	300	1530
-07	КД 27	4260			350	1580
-08	КД 28	4340			400	1620

Н.контр.	Каляпкина	
Нач.отд.	Греков	
ГИП	Шахова	
Рук.гр	Каляпкина	
Ст.инж	Бесценная	
Инж.	Бурова	

1.231.9-7.2-03.1.00СБ

Каркас деревянный КД 20 – КД 28 Сборочный чертеж

Стадия	Масса	Масштаб
Р	-	1:25
Лист	Листов 1	

ЦНИИЭП учебных зданий

Инв.№подл | Подпись и дата | Взам.инв.№

Формат А3

Инв.№ подл.	Подпись и дата	Взам.инв.№

Формат	Зона	Поз.	Обозначение	Наименование	Кол. на исполн. 1.231.9-7.2-04.0.00 —									Примечание
					–	01	02	03	04	05				
				Документация										
А4			1.231.9-7.2-04.0.00СБ	Сборочный чертеж	×	×	×	×	×	×				
А4			1.231.9-7.2-00.0.00ПЗ	Пояснительная записка	×	×	×	×	×	×				
				Сборочные единицы										
				Каркас деревянный										
А3		1	1.231.9-7.2-04.1.00	КД 29	1	1	1							
			-01	КД 30				1	1	1				
				Материалы										
				Бетон на гипсовом										
				вяжущем, М50	1,20			1,22						
				Бетон на гипсоцементнопуц-										
				-цолановом вяжущем, М50		1,20			1,22					
				Бетон на гипсоцементнопуц										
				цолановом вяжущем, М75			1,20			1,22				

Н.контр.	Калякина		1.231.9-7.2-04.0.00
Нач.отд.	Греков		Панель ПГ 55,6.28.8 ÷ ÷ ПГ 56,6.28.8
ГИП	Шахова		Стадия: Р; Лист: ; Листов: 1
Рук.гр	Калякина		ЦНИИЭП учебных зданий
Ст.инж	Бесценная		
Инж.	Бурова		

Формат А4

Инв.№ подл.	Подпись и дата	Взам.инв.№

Обозначение	Марка	L, мм	Масса, кг
1.231.9-7.2-04.0.00 -01	ПГ 55,6.28.8-5Г	5560	1600
-02	ПГ 55,6.28.8-5Гц		
-03	ПГ 56,6.28.8-5Г	5660	1630
-04	ПГ 56,6.28.8-5Гц		
-05	ПГ 56,6.28.8-7Гц		

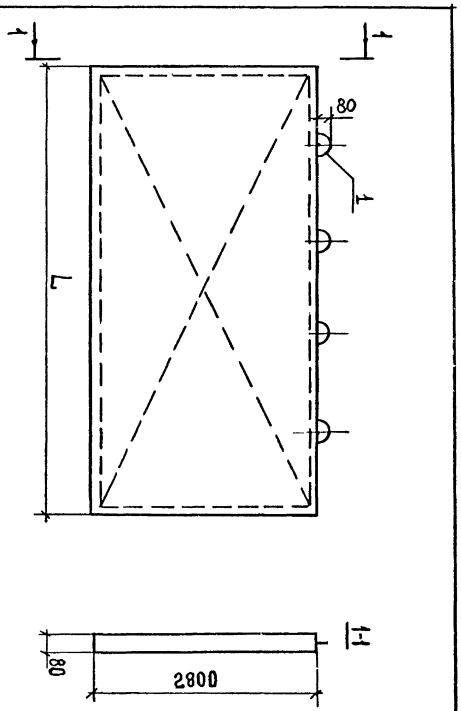

Н.контр.	Калякина		1.231.9-7.2-04.0.00СБ
Нач.отд.	Греков		Панель ПГ 55,6.28.8 – – ПГ 56,6.28.8 Сборочный чертеж.
ГИП	Шахова		Стадия: Р; Масса: см. табл.; Масштаб: 1:50; Лист: ; Листов: 1
Рук.гр	Калякина		ЦНИИЭП учебных зданий
Ст.инж	Бесценная		
Инж	Бурова		

18971-01 41

Формат А4

Инв.№ подл.	Подпись и дата	Взам. инв.№

Форм	Зона	Поз.	Обозначение	Наименование	Кол. на испол. 1.231.9-7.2-04.1.00 —								Примечание
					–	01							
				Документация									
А3			1.231.9-7.2-04.1.00СБ	Сборочный чертеж	×	×							
А3			1.231.9-7.2-00.2.00	Узлы каркаса	×	×							
				Детали									
				Нижний брус									
БЧ		1	1.231.9-7.2-04.1.01	ℓ = 5560	2								
			-04.1.02	ℓ = 5660		2							
				Верхний брус									
БЧ		2	-04.1.03	ℓ = 5560	2								
			-04.1.04	ℓ = 5660		2							
БЧ		3	-01.1.17	Боковой брус, ℓ = 2720	4	4							
БЧ		4	-01.1.18	Фиксатор, ℓ = 100	5	5							

Н.контр.	Калялкина	
Нач. отд.	Греков	
ГИП	Шахова	
Рук.гр	Калялкина	
Ст.инж	Бесценная	
Инж.	Бурова	

1.231.9-7.2-04.1.00

Каркас деревянный
КД 29, КД 30

Стадия	Лист	Листов
Р	1	2

ЦНИИЭП учебных зданий

Формат А4

Инв.№ подл.	Подпись и дата	Взам. инв.№

Форм	Зона	Поз.	Обозначение	Наименование	Кол. на испол. 1.231.9-7.2-04.1.00 —								Примечание
					–	01							
				Соединительная планка									
БЧ		5	-01.1.19	ℓ = 250	4	4							
БЧ		6	-01.1.20	Подкос	49,5	50,5							м
А4		8	1231.9-7.2-00.1.00-03	Монтажная петля П4	4	4							
				Стандартные изделия									
				Гвозди, ГОСТ 4028-63*	0,28	0,28							кг

Размеры сечений брусков деревянного каркаса панелей смотри документ. 1.231.9-7.2-01.1.00СБ

1.231.9-7.2-04.1.00

Лист 2

Формат А4

1897-10-42

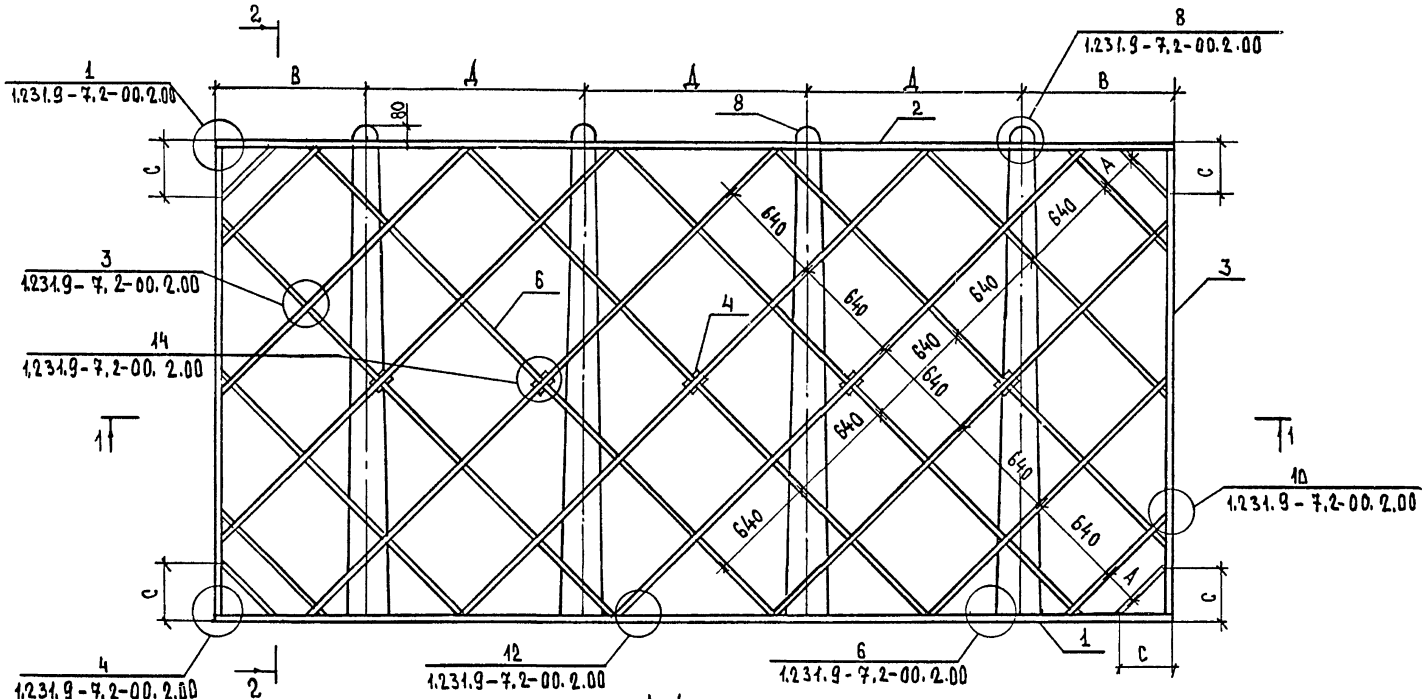

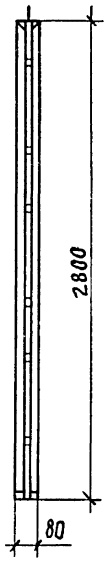

1-1

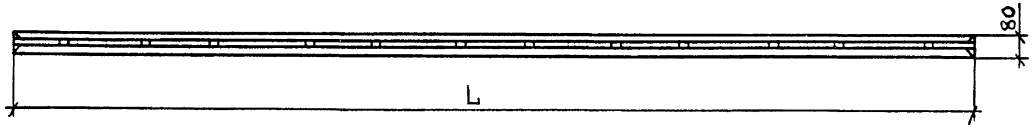

Обозначение	Марка	L, мм	A, мм	B, мм	C, мм	Д, мм
1.231.9-7.2-04.1.00	КД29	5560	160	800	520	1320
-01	КД30	5660	200		570	1350

Н.контр.	Калялкина	
Нач.отд.	Греков	
ГИП	Шахова	
Рук.гр	Калялкина	
Ст.инж	Бесценная	
Инж	Бурова	

1.231.9-7.2-04.1.00СБ

Каркас деревянный КД29, КД30 Сборочный чертеж.

Стадия	Масса	Масштаб
Р	—	1:25
Лист		Листов 1

ЦНИИЭП учебных зданий

Формат А3

18971-01 43

Инв.№ подл. | Подпись и дата | Взам. инв.№

Форм.	Зона	Поз.	Обозначение	Наименование	Кол. на испол. 1.231.9-7.2-05.0.00 —																		Примечание
					—	01	02	03	04	05	06	07	08	09	10	11	12	13	14	15	16	17	18	19	
				Документация																				
А3			1.231.9-7.2-05.0.00СБ	Сборочный чертеж	X	X	X	X	X	X	X	X	X	X	X	X	X	X	X	X	X	X	X	X	
А4			1.231.9-7.2-00.0.00ПЗ	Пояснительная записка	X	X	X	X	X	X	X	X	X	X	X	X	X	X	X	X	X	X	X	X	
				Сборочные единицы																				
				Каркас деревянный																				
А3		1	1.231.9-7.2-05.1.00	КД 31	1	1	1																	
			-01	КД 32				1	1	1														
			-02	КД 33							1	1	1											
			-03	КД 34										1	1	1								
			-04	КД 35													1	1	1					
			-05	КД 36																1	1	1		
			-06	КД 37																			1	1
				Материалы																				
				Бетон на гипсовом вяжущем, М50	0,10			0,13			0,14			0,16			0,19			0,21			0,31		$м^3$
				Бетон на гипсоцементнопуц-шлаковом вяжущем, М50		0,10			0,13			0,14			0,16			0,19			0,21			0,31	$м^3$
				Бетон на гипсоцементнопуц-шлаковом вяжущем, М75			0,10			0,13			0,14			0,16			0,19			0,21			$м^3$

Н.контр.	Калякина	
Нач.отд.	Греков	
ГИП	Шахова	
Рук.гр.	К.Калякина	
Ст.инж.	Бесценная	
Инж.	Степашкин	

1.231.9-7.2-05.0.00

Панель ПГ 4,7.30.8 — — ПГ 13,7.30.8

Стадия	Лист	Листов
Р	1	2

ЦНИИЭП учебных зданий

18971-01 44

Формат А3

Инв. № подл. | Подпись и дата | Взам. инв. №

Форм.	Зона	Поз.	Обозначение	Наименование	Кол. на испол. 1.231.9-7.2-05.0.00— 20	21	22	23	Примечание
				Документация					
А3			1.231.9-7.2-05.0.00СБ	Сборочный чертеж	X	X	X	X	
А4			1.231.9-7.2-00.0 ООПЗ	Пояснительная записка	X	X	X	X	
				Сборочные единицы					
				Каркас деревянный					
А3		1	1.231.9-7.2-05.1.00-06	КД 37	1				
			-07	КД 38		1	1	1	
				Материалы					
				Бетон на гипсовом					
				вяжущем, М50		0,32			м³
				Бетон на гипсоцементнопуц					
				цолановом вяжущем, М50			0,32		м³
				Бетон на гипсоцементнопуц					
				цолановом вяжущем, М75	0,31			0,32	м³

Инв. № подл. | Подпись и дата | Взам. инв. №

18971-01 45 Формат А3

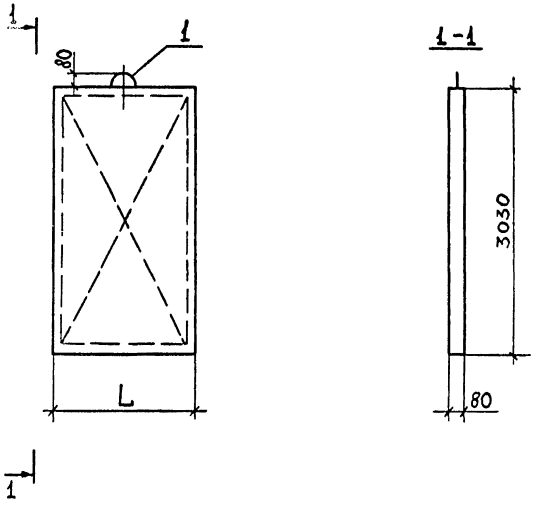

Обозначение	Марка	L, мм	Масса, кг
1.231.9-7.2-05.0.00	ПГ 4,7.30.8-5Г	470	145
-01	ПГ 4,7.30.8-5ГЦ		
-02	ПГ 4,7.30.8-7ГЦ		
-03	ПГ 5,7.30.8-5Г	570	175
-04	ПГ 5,7.30.8-5ГЦ		
-05	ПГ 5,7.30.8-7ГЦ		
-06	ПГ 6,2.30.8-5Г	620	190
-07	ПГ 6,2.30.8-5ГЦ		
-08	ПГ 6,2.30.8-7ГЦ		
-09	ПГ 7,2.30.8-5Г	720	220
-10	ПГ 7,2.30.8-5ГЦ		
-11	ПГ 7,2.30.8-7ГЦ		

Обозначение	Марка	L, мм	Масса, кг
1.231.9-7.2-05.0.00-12	ПГ 8,2.30.8-5Г	820	255
-13	ПГ 8,2.30.8-5ГЦ		
-14	ПГ 8,2.30.8-7ГЦ		
-15	ПГ 9,2.30.8-5Г	920	285
-16	ПГ 9,2.30.8-5ГЦ		
-17	ПГ 9,2.30.8-7ГЦ		
-18	ПГ 13,2.30.8-5Г	1320	410
-19	ПГ 13,2.30.8-5ГЦ		
-20	ПГ 13,2.30.8-7ГЦ		
-21	ПГ 13,7.30.8-5Г	1370	425
-22	ПГ 13,7.30.8-5ГЦ		
-23	ПГ 13,7.30.8-7ГЦ		

Н.контр.	Каляпкина	
Нач. отд.	Греков	
ГИП	Шахова	
Рук. гр.	Каляпкина	
Ст. инж.	Бесценная	
Инж.	Степашкина	

1.231.9-7.2-05.0.00СБ

Панель ПГ 4,7.30.8 – –ПГ 13,7.30.8

Сборочный чертеж.

Стадия	Масса	Масштаб
Р	см. табл.	1:50
Лист	Листов 1	

ЦНИИЭП учебных зданий

Инв. № подл. | Подпись и дата | Взам. инв. №

Формат А3

Инв. № подл	Подпись и дата	Взам. инв. №

Форм.	Зона	Поз.	Обозначение	Наименование	Кол. на исполн. 1.231.9-7.2-05.1.00 —	01	02	03	04	05	06	07		Примечание
				Документация										
А3			1.231.9-7.2-05.1.00СБ	Сборочный чертеж	X	X	X	X	X	X	X	X		
А3			1.231.9-7.2-00.2.00	Узлы каркаса	X	X	X	X	X	X	X	X		
				Детали										
				Нижний брус										
Б4		1	1.231.9-7.2-01.1.01	$\ell = 470$	2									
			-01.1.02	$\ell = 570$		2								
			-01.1.03	$\ell = 620$			2							
			-01.1.04	$\ell = 720$				2						
			-01.1.05	$\ell = 820$					2					
			-01.1.06	$\ell = 920$						2				
			-01.1.07	$\ell = 1320$							2			
			-01.1.08	$\ell = 1370$								2		

Н. контр	Каляпкина	
Нач. отд.	Греков	
ГИП	Шахова	
Рук. гр.	Каляпкина	
Ст. инж.	Бесценная	
Инж.	Степашкина	

1.231.9-7.2-05.1.00

Каркас деревянный КД31 — КД38

Стадия	Лист	Листов
Р	1	2

ЦНИИЭП учебных зданий

Формат А4

Инв. № подл	Подпись и дата	Взам. инв. №

Форм.	Зона	Поз.	Обозначение	Наименование	Кол. на исполн. 1.231.9-7.2-05.1.00 —	01	02	03	04	05	06	07		Примечание
				Верхний брус										
Б4		2	1.231.9-7.2-01.1.09	$\ell = 470$	2									
			-01.1.10	$\ell = 570$		2								
			-01.1.11	$\ell = 620$			2							
			-01.1.12	$\ell = 720$				2						
			-01.1.13	$\ell = 820$					2					
			-01.1.14	$\ell = 920$						2				
			-01.1.15	$\ell = 1320$							2			
			-01.1.16	$\ell = 1370$								2		
Б4		3	-05.1.01	Боковой брус, $\ell = 2950$	4	4	4	4	4	4	4	4		
Б4		4	-01.1.18	Фиксатор, $\ell = 100$	3	3	3	3	3	3	3	3		
				Соединительная планка										
Б4		5	-01.1.19	$\ell = 250$	4	4	4	4	4	4	4	4		
Б4		6	-01.1.20	Подкос	7,5	8,1	8,3	8,9	9,4	10,1	12,6	12,9		м
А4		8	1.231.9-7.2-00.1.00	Монтажная петля П1	1									
			-02	П3		1	1	1	1	1	1	1		
				Стандартные изделия										
				Гвозди, ГОСТ 4028-63*	0,16	0,16	0,16	0,16	0,16	0,16	0,16	0,16		кг

Размеры сечений брусков деревянного каркаса панелей смотри документ 1.231.9-7.2 01.0.00СБ

1.231.9-7.2-05.1.00

Лист 2

Формат А4

18971-01 47

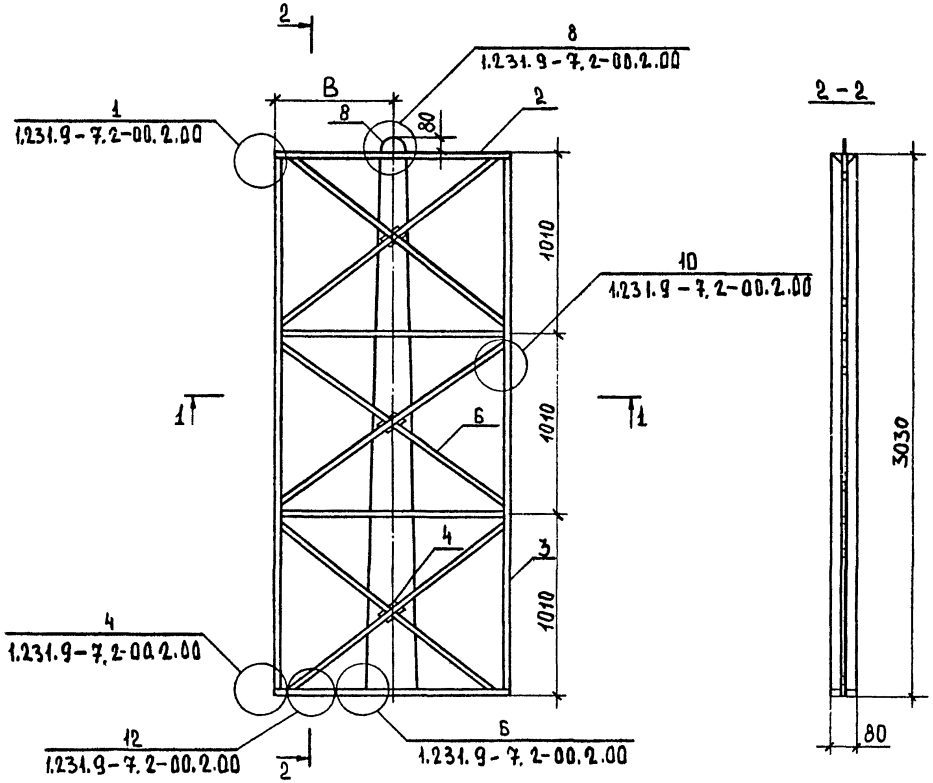

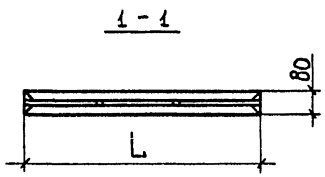

Обозначение	Марка	L, мм	B, мм
1.231.9-7.2-05.1.00	КД31	470	235
-01	КД32	570	285
-02	КД33	620	310
-03	КД34	720	360
-04	КД35	820	410
-05	КД36	920	460
-06	КД37	1320	660
-07	КД38	1370	685

Н. контр.	Калялкина	
Нач. отд.	Греков	
ГИП	Шахова	
Рук. гр.	Калялкина	
Ст. инж.	Бесценная	
Инж.	Степашкина	

1.231.9-7.2-05.1.00СБ

Каркас деревянный КД31–КД38
Сборочный чертеж.

Стадия	Масса	Масштаб
Р	–	1:25
Лист	Листов 1	

ЦНИИЭП учебных зданий

Формат А3

18971-01 48

Инв. № подл. | Подпись и дата | Взам. инв. №

Форм.	Зона	Поз.	Обозначение	Наименование	Кол. на исполн. 1.231.9-7.2-06.0.00 —																		Примечание
					—	01	02	03	04	05	06	07	08	09	10	11	12	13	14	15	16	17	18	19	
				Документация																				
А3			1.231.9-7.2-06.0.00СБ	Сборочный чертеж	×	×	×	×	×	×	×	×	×	×	×	×	×	×	×	×	×	×	×	×	
А4			1.231.9-7.2-00.0.00ПЗ	Пояснительная записка	×	×	×	×	×	×	×	×	×	×	×	×	×	×	×	×	×	×	×	×	
				Сборочные единицы																				
				Каркас деревянный																				
А3		1	1.231.9-7.2-06.1.00	КД 39	1	1	1																	
			-01	КД 40				1	1	1														
			-02	КД 41							1	1	1											
			-03	КД 42										1	1	1								
			-04	КД 43													1	1	1					
			-05	КД 44																1	1	1		
			-06	КД 45																			1	1
				Материалы																				
				Бетон на гипсовом вяжущем, М50	0,33			0,34			0,35			0,36			0,38			0,41			0,43		м³
				Бетон на гипсоцементнопуццолановом вяжущем, М50		0,33			0,34			0,35			0,36			0,38			0,41			0,43	м³
				Бетон на гипсоцементнопуццолановом вяжущем, М75			0,33			0,34			0,35			0,36			0,38			0,41			м³

Инв. № подл. | Подпись и дата | Взам. инв. №

Н. контр.	Н. Калякина	
Нач. отд.	В. Греков	
ГИП	Э. Шахова	
Рук. пр.	Н. Калякина	
Ст. инж.	Е. Бесценная	
Инженер	З. Степашкина	

1.231.9-7.2-06.0.00

Панель ПГ 14,2.30.8 — ПГ 30,8.30.8

Стадия	Лист	Листов
Р	1	2

ЦНИИЭП учебных зданий

Формат А3

Форм.	Зона	Поз.	Обозначение	Наименование	Кол. на испол. 1.231.9-7.2-06.0.00- 20	21	22	23	24	25	26	27	28	29	30	31	32	33	34	35	36	37	38		Примечание
				Документация																					
А3			1.231.9-7.2-06.0.00СБ	Сборочный чертеж	X	X	X	X	X	X	X	X	X	X	X	X	X	X	X	X	X	X	X		
А4			1.231.9-7.2-00.0.00ПЗ	Пояснительная записка	X	X	X	X	X	X	X	X	X	X	X	X	X	X	X	X	X	X	X		
				Сборочные единицы																					
				Каркас деревянный																					
А3		1	1.231.9-7.2-06.1.00-06	КД 45	1																				
			-07	КД 46		1	1	1																	
			-08	КД 47					1	1	1														
			-09	КД 48								1	1	1											
			-10	КД 49											1	1	1								
			-11	КД 50														1	1	1					
			-12	КД 51																	1	1	1		
				Материалы																					
				Бетон на гипсовом вяжущем, М50		0,46			0,47			0,60			0,62			0,70			0,72			м³	
				Бетон на гипсоцементнопуццолановом вяжущем, М50			0,46			0,47			0,60			0,62			0,70			0,72		м³	
				Бетон на гипсоцементнопуццолановом вяжущем, М75	0,43			0,46			0,47			0,60			0,62			0,70			0,72		м³	

Взам. инв. №

Подпись и дата

Инв. № подл.

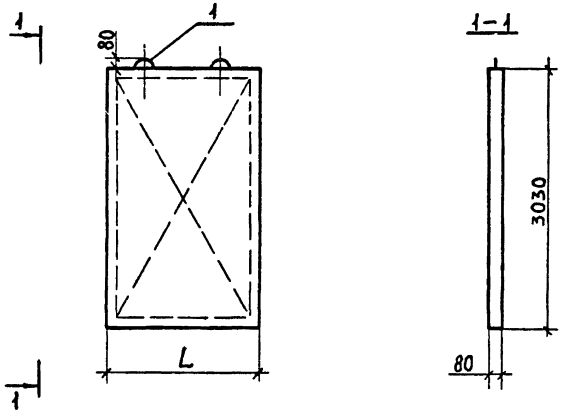

Обозначение	Марка	L, мм	Масса, кг
1.231.9-7.2-06.0.00	ПГ 14,2.30.8-5Г	1420	440
-01	ПГ 14,2.30.8-5ГЦ		
-02	ПГ 14,2.30.8-7ГЦ		
-03	ПГ 14,6.30.8-5Г	1460	455
-04	ПГ 14,6.30.8-5ГЦ		
-05	ПГ 14,6.30.8-7ГЦ		
-06	ПГ 15,2.30.8-5Г	1520	470
-07	ПГ 15,2.30.8-5ГЦ		
-08	ПГ 15,2.30.8-7ГЦ		
-09	ПГ 15,6.30.8-5Г	1560	485
-10	ПГ 15,6.30.8-5ГЦ		
-11	ПГ 15,6.30.8-7ГЦ		
-12	ПГ 16,6.30.8-5Г	1660	515
-13	ПГ 16,6.30.8-5ГЦ		
-14	ПГ 16,6.30.8-7ГЦ		
-15	ПГ 17,8.30.8-5Г	1780	555
-16	ПГ 17,8.30.8-5ГЦ		
-17	ПГ 17,8.30.8-7ГЦ		

Обозначение	Марка	ℓ, мм	Масса, кг
1.231.9-7.2-06.0.00-18	ПГ 18,6.30.8-5Г	1860	580
-19	ПГ 18,6.30.8-5ГЦ		
-20	ПГ 18,6.30.8-7ГЦ		
-21	ПГ 19,8.30.8-5Г	1980	615
-22	ПГ 19,8.30.8-5ГЦ		
-23	ПГ 19,8.30.8-7ГЦ		
-24	ПГ 20,3.30.8-5Г	2030	635
-25	ПГ 20,3.30.8-5ГЦ		
-26	ПГ 20,3.30.8-7ГЦ		
-27	ПГ 25,6.30.8-5Г	2560	795
-28	ПГ 25,6.30.8-5ГЦ		
-29	ПГ 25,6.30.8-7ГЦ		
-30	ПГ 26,6.30.8-5Г	2660	830
-31	ПГ 26,6.30.8-5ГЦ		
-32	ПГ 26,6.30.8-7ГЦ		
-33	ПГ 29,8.30.8-5Г	2980	930
-34	ПГ 29,8.30.8-5ГЦ		
-35	ПГ 29,8.30.8-7ГЦ		
-36	ПГ 30,8.30.8-5Г	3080	960
-37	ПГ 30,8.30.8-5ГЦ		
-38	ПГ 30,8.30.8-7ГЦ		

Н.контр.	Калякина	
Нач.отд.	Греков	
ГИП	Шахова	
Рук.гр.	Калякина	
Ст.инж.	Бесценная	
Инж.	Степашкина	

1.231.9-7.2-06.0.00СБ

Панель ПГ 14,2.30.8-5Г – ПГ 30,8.30.8-5Г Сборочный чертеж.

Стадия	Масса	Масштаб
Р	см. табл.	1:50
Лист	Листов 1	

ЦНИИЭП учебных зданий

Инв.№ подл. | Подпись и дата | Взам.инв.№

Форм.	Зона	Поз.	Обозначение	Наименование	Кол. на испол. 1.231.9-7.2-06.1.00 —												Примечание
					—	01	02	03	04	05	06	07	08	09	10	11	12	
				Документация														
А3			1.231.9-7.2-06.1.00СБ	Сборочный чертеж	×	×	×	×	×	×	×	×	×	×	×	×	×	
А3			1.231.9-7.2-00.2.00	Узлы каркаса	×	×	×	×	×	×	×	×	×	×	×	×	×	
				Детали														
				Нижний брус														
БЧ		1	1.231.9-7.2-02.1.01	ℓ = 1420	2													
			-02.1.02	ℓ = 1460		1												
			-02.1.03	ℓ = 1520			1											
			-02.1.04	ℓ = 1560				2										
			-06.1.01	ℓ = 1660					2									
			-02.1.05	ℓ = 1780						2								
			-06.1.02	ℓ = 1860							2							
			-02.1.06	ℓ = 1980								2						
			-02.1.07	ℓ = 2030									2					
			-02.1.08	ℓ = 2560										2				
			-02.1.09	ℓ = 2660											2			
			-02.1.10	ℓ = 2980												2		
			-02.1.11	ℓ = 3080													2	
				Верхний брус														
БЧ		2	-02.1.12	ℓ = 1420	2													
			-02.1.13	ℓ = 1460		2												
			-02.1.14	ℓ = 1520			2											
			-02.1.15	ℓ = 1560				2										
			-06.1.03	ℓ = 1660					2									
			-02.1.16	ℓ = 1780						2								

Инв. № подл. | Подпись и дата | Взам. инв. №

Н.контр.	Каляпкина	
Нач.отд.	Греков	
ГИП	Шахова	
Рук. гр.	Каляпкина	
Ст. инж.	Бесценная	
Инж.	Степашкина	

1.231.9-7.2-06.1.00

Каркас деревянный КД39 — КД51

Стадия	Лист	Листов
Р	1	2

ЦНИИЭП учебных зданий

Форм.	Зона	Поз.	Обозначение	Наименование	Кол. на испол. 1.231.9-7.2-06.1.00-													Примечание
					–	01	02	03	04	05	06	07	08	09	10	11	12	
			-06.1.04	ℓ = 1860							2							
			-02.1.17	ℓ = 1980								2						
			-02.1.18	ℓ = 2030									2					
			-02.1.19	ℓ = 2560										2				
			-02.1.20	ℓ = 2660											2			
			-02.1.21	ℓ = 2980												2		
			-02.1.22	ℓ = 3080													2	
БЧ		3	-05.1.01	Боковой брус, ℓ = 2950	4	4	4	4	4	4	4	4	4	4	4	4	4	
БЧ		4	-01.1.18	Фиксатор, ℓ = 100	3	3	3	3	3	3	3	3	3	4	4	4	4	
				Соединительная планка														
БЧ		5	-01.1.19	ℓ = 250	4	4	4	4	4	4	4	4	4	4	4	4	4	
БЧ		6	-01.1.20	Подкос	13,9	14,2	14,7	15,1	18,2	19,1	19,6	20,5	20,8	26,0	27,0	29,7	29,9	м
А4		8	1.231.9-7.2-00.1.00-02	Монтажная петля П3	2	2	2	2	2	2	2	2	2	2	2			
			-04	П5												2	2	
				Стандартные изделия														
				Гвозди, ГОСТ 4028-63*	0,16	0,16	0,16	0,16	0,16	0,16	0,16	0,16	0,16	0,16	0,16	0,16	0,16	кг

Размеры сечений брусков деревянного каркаса панелей смотри документ 1.231.9-7.2-01.1.00СБ

Инв. № подл. | Подпись и дата | Взам. инв. №

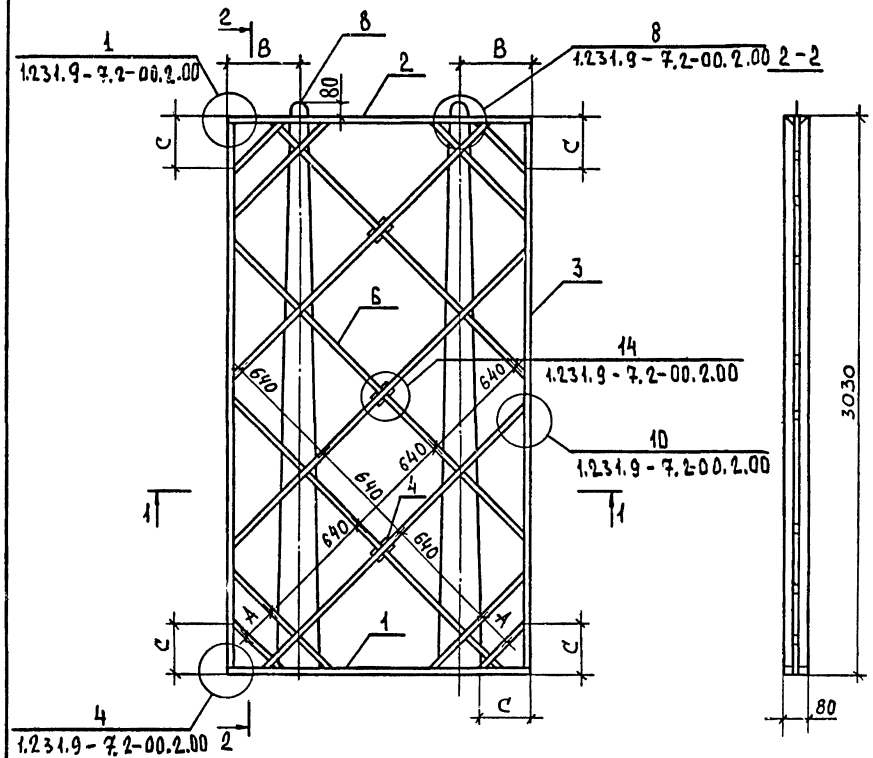

Обозначение	Марка	L, мм	A, мм	B, мм	C, мм
1.231.9-7.2-06.1.00	КД39	1420	640	350	410
-01	КД40	1460			430
-02	КД41	1520			460
-03	КД42	1560			480
-04	КД43	1660	180	450	280
-05	КД44	1780	200		300
-06	КД45	1860	230		
-07	КД46	1980	270		
-08	КД47	2030	290		
-09	КД48	2560	180	650	260
-10	КД49	2660	190		300
-11	КД50	2980	300		
-12	КД51	3080	340		

Н.контр	Каляпкина	
Нач. отд.	Греков	
ГИП	Шахова	
Рук. гр.	Каляпкина	
Ст. инж.	Бесценная	
Инж.	Степашкина	

1.231.9-7.2-06.1.00СБ

Каркас деревянный КД39—КД51
Сборочный чертеж

Стадия	Масса	Масштаб
Р	—	1:25
Лист	Листов 1	

ЦНИИЭП учебных зданий

Инв. № подл. | Подпись и дата | Взам. инв. №

Форм.	Зона	Поз.	Обозначение	Наименование	Кол. на исполн. 1.231.9-7.2-07.0.00— —	01	02	03	04	05	06	07	08	09	10	11	12	13	14	15	16	17	18	19	Примечание
				Документация																					
А3			1.231.9-7.2-07.0.00СБ	Сборочный чертеж	×	×	×	×	×	×	×	×	×	×	×	×	×	×	×	×	×	×	×	×	
А4			1.231.9-7.2-00.0.00ПЗ	Пояснительная записка	×	×	×	×	×	×	×	×	×	×	×	×	×	×	×	×	×	×	×	×	
				Сборочные единицы																					
				Каркас деревянный																					
А3		1	1.231.9-7.2-07.1.00	КД 52	1	1	1																		
			-01	КД 53				1	1	1															
			-02	КД 54							1	1	1												
			-03	КД 55										1	1	1									
			-04	КД 56													1	1	1						
			-05	КД 57																1	1	1			
			-06	КД 58																			1	1	
				Материалы																					
				Бетон на гипсовом вяжущем, М50	0,73			0,80			0,87			0,90			0,92			0,95			0,98		м³
				Бетон на гипсоцементнопуц цолановом вяжущем, М50		0,73			0,80			0,87			0,90			0,92			0,95			0,98	м³
				Бетон на гипсоцементнопуц цолановом вяжущем, М75			0,73			0,80			0,87			0,90			0,92			0,95			м³

Инв. № подл. | Подпись и дата | Взам. инв. №

Н. контр.	Каляпкина	
Нач. отд.	Греков	
ГИП	Шахова	
Рук. гр.	Каляпкина	
Ст. инж.	Бесценная	
Инженер	Степашкина	

1.231.9-7.2-07.0.00

Панель ПГ 31,3.30.8— —ПГ 43,4.30.8

Стадия	Лист	Листов
Р	1	2

ЦНИИЭП учебных зданий

Форм.	Зона	Поз.	Обозначение	Наименование	Кол. на испол. 1.231.9-7.2-07.0.00— 20	21	22	23	25	25	Примечание
				Документация							
А3			1.231.9-7.2-07.0.00СБ	Сборочный чертеж	X	X	X	X	X	X	
А4			1.231.9-7.2-00.0.00ПЗ	Пояснительная записка	X	X	X	X	X	X	
				Сборочные единицы							
				Каркас деревянный							
А3		1	1.231.9-7.2-07.1.00-06	КД 58	1						
			-07	КД 59		1	1	1			
			-08	КД 60					1	1	1
				Материалы							
				Бетон на гипсовом							
				вяжущем, М50		1,00			1,02		м³
				Бетон на гипсоцементнопуц							
				цолановом вяжущем, М50			1,00			1,02	м³
				Бетон на гипсоцементнопуц-							
				цолановом вяжущем, М75	0,98			1,00		1,02	м³

Инв. № подл. | Подпись и дата | Взам. инв. №

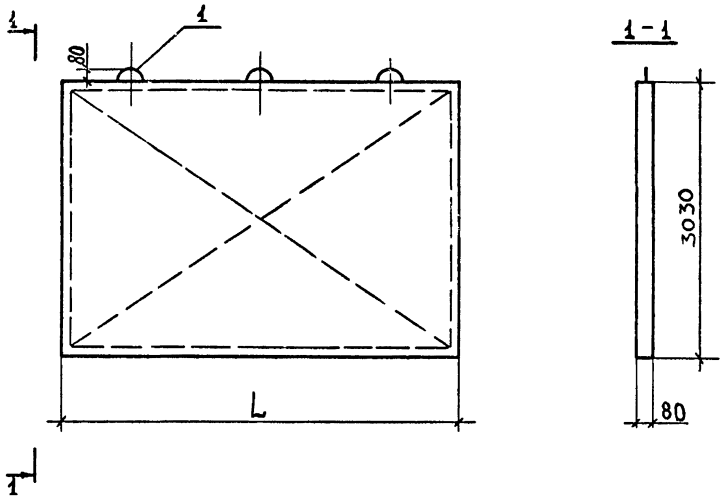

Обозначение	Марка	L, мм	Масса кг
1.231.9-7.2-07.0.00	ПГ 31,3.30.8-5Г	3130	980
-01	ПГ 31,3.30.8-5ГЦ		
-02	ПГ 31,3.30.8-7ГЦ		
-03	ПГ 34,2.30.8-5Г	3420	1070
-04	ПГ 34,2.30.8-5Г		
-05	ПГ 34,2.30.8-7ГЦ		
-06	ПГ 37,2.30.8-5Г	3720	1165
-07	ПГ 37,2.30.8-5ГЦ		
-08	ПГ 37,2.30.8-7ГЦ		
-09	ПГ 38,2.30.8-5Г	3820	1200
-10	ПГ 38,2.30.8-5ГЦ		
-11	ПГ 38,2.30.8-7ГЦ		

Обозначение	Марка	L, мм	Масса кг
1.231.9-7.2 07.0.00 -12	ПГ 39,2.30.8-5Г	3920	1230
-13	ПГ 39,2.30.8-5ГЦ		
-14	ПГ 39,2.30.8-7ГЦ		
-15	ПГ 40,6.30.8-5Г	4060	1260
-16	ПГ 40,6.30.8-5ГЦ		
-17	ПГ 40,6.30.8-7ГЦ		
-18	ПГ 41,6.30.8-5Г	4160	1300
-19	ПГ 41,6.30.8-5ГЦ		
-20	ПГ 41,6.30.8-7ГЦ		
-21	ПГ 42,6.30.8-5Г	4260	1335
-22	ПГ 42,6.30.8-5ГЦ		
-23	ПГ 42,6.30.8-7ГЦ		
-24	ПГ 43,4.30.8-5Г	4340	1360
-25	ПГ 43,4.30.8-5ГЦ		
-26	ПГ 43,4.30.8-7ГЦ		

Н.контр.	Калякина	
Нач.отд.	Греков	
ГИП	Шахова	
Рук.гр.	Калякина	
Ст. инж.	Бесценная	
Инженер	Степашкина	

1.231.9-7.2 07.0.00 СБ

Панель ПГ 31,3.30.8 — —ПГ43.4.30.8

Сборочный чертеж

Стадия	Масса	Масштаб
Р	см. табл.	1:50
Лист	Листов 1	

ЦНИИЭП учебных зданий

Формат А3

Инв.№подл. | Подпись и дата | Взам.инв.№

Форм.	Зона	Поз.	Обозначение	Наименование	Кол. на испол. 1.231.9-7.2-07.1.00- —	01	02	03	04	05	06	07	08	Примечание
				Документация										
А3			1.231.9-7.2-07.1.00СБ	Сборочный чертеж	×	×	×	×	×	×	×	×	×	
А3			1.231.9-7.2-00.2.00	Узлы каркаса	×	×	×	×	×	×	×	×	×	
				Детали										
				Нижний брус										
Бч		1	1.231.9-7.2-03.1.01	ℓ = 3130	2									
			-03.1.02	ℓ = 3420		2								
			-03.1.03	ℓ = 3720			2							
			-03.1.04	ℓ = 3820				2						
			-03.1.05	ℓ = 3920					2					
			-03.1.06	ℓ = 4060						2				
			-03.1.07	ℓ = 4160							2			
			-03.1.08	ℓ = 4260								2		
			-03.1.09	ℓ = 4340									2	
				Верхний брус										
Бч		2	-03.1.10	ℓ = 3130	2									
			-03.1.11	ℓ = 3420		2								
			-03.1.12	ℓ = 3720			2							
			-03.1.13	ℓ = 3820				2						
			-03.1.14	ℓ = 3920					2					
			-03.1.15	ℓ = 4060						2				
			-03.1.16	ℓ = 4160							2			
			-03.1.17	ℓ = 4260								2		

Инв. № подл. | Подпись и дата | Взам. инв. №

Н. контр.	Каляпкина	
Нач. отд.	Греков	
ГИП	Шахова	
Рук. гр.	Каляпкина	
Ст. инж.	Бесценная	
Инж.	Степашкина	

1.231.9-7.2-07.1.00

Каркас деревянный КД52-КД60

Стадия	Лист	Листов
Р	1	2

ЦНИИЭП учебных зданий

Формат А3

Форм.	Зона	Поз.	Обозначение	Наименование	Кол. на испол. 1.231.9-7.2-07.1.00 —									Примечание
					—	01	02	03	04	05	06	07	08	
			-03.1.18	ℓ=4340									2	
БЧ		3	-05.1.01	Боковой брус, ℓ=2950	4	4	4	4	4	4	4	4	4	
БЧ		4	-01.1.18	Фиксатор, ℓ=100	4	4	4	4	4	4	5	5	5	
				Соединительная планка										
БЧ		5	-01.119	ℓ=250	4	4	4	4	4	4	4	4	4	
БЧ		6	-01.1.20	Подкос	30,0	32,4	36,4	37,5	38,3	39,5	40,3	41,2	41,9	м
А4		8	1.231.9-7.2-00.1.00-02	Монтажная петля. ПЗ	3	3	3	3	3	3	3	3	3	
				Стандартные изделия										
				Гвозди, ГОСТ 4028-63*	0,19	0,19	0,22	0,22	0,22	0,22	0,22	0,22	0,22	кг

Размеры сечений брусков деревянного каркаса панелей смотри документ 1.231.9-7.2-01.1.00СБ

1.231.9-7.2-07.1.00

Лист 2

Инв. № подл. | Подпись и дата | Взам. инв. №

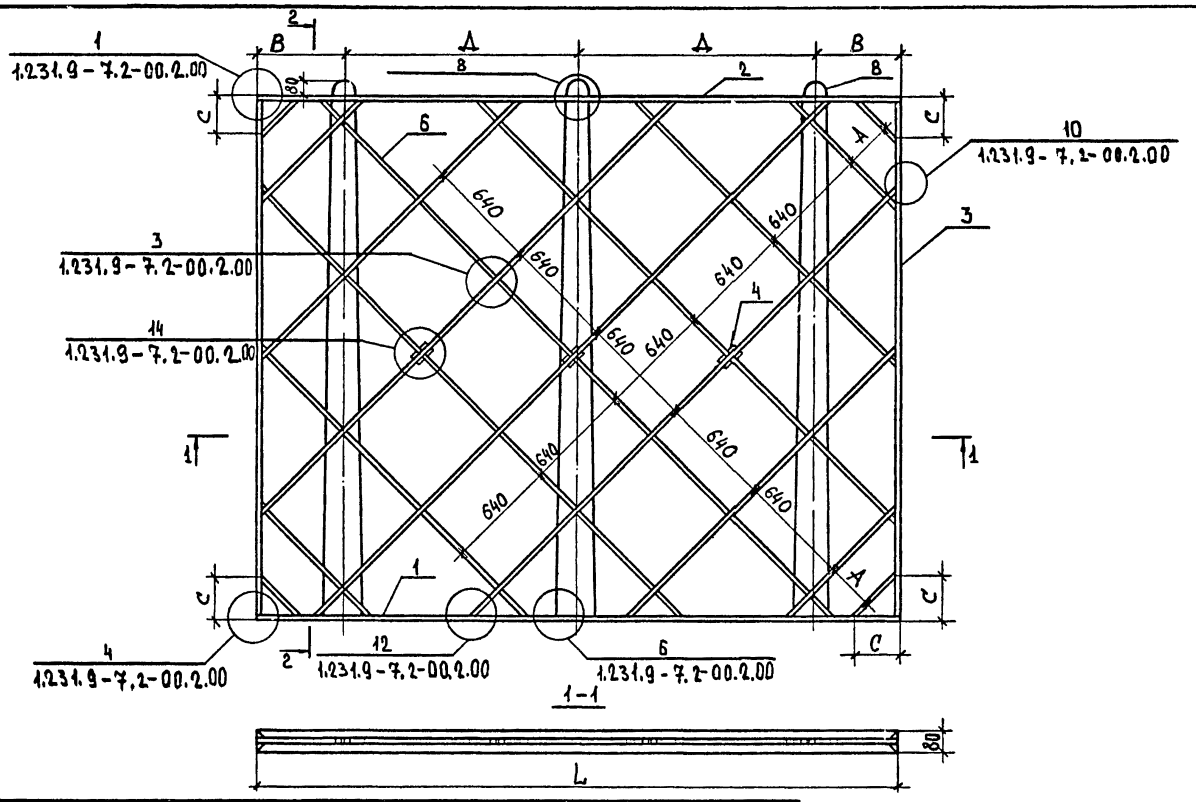

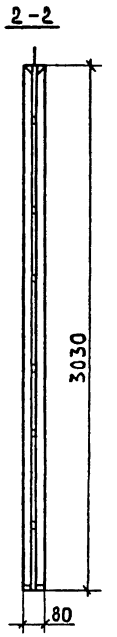

Обозначение	Марка	L, мм	A, мм	B, мм	C, мм	Д, мм
1.231.9-7.2 07.1 00	КД 52	3130	640	450	350	1115
-01	КД 53	3420			500	1260
-02	КД 54	3720	270	500	270	1360
-03	КД 55	3820	280		300	1410
-04	КД 56	3920	310			1460
-05	КД 57	4060	360			1560
-06	КД 58	4160	400	550	300	1530
-07	КД 59	4260	430			1580
-08	КД 60	4340	460			1620

Н.контр.	Каляпкина	
Нач.отд.	Греков	
ГИП	Шахова	
Рук.гр.	Каляпкина	
Ст.инж.	Бесденная	
Инженер	Степашкина	

1.231.9-7.2-07.1.00СБ

Каркас деревянный КД 52-КД 60
Сборочный чертеж

Стадия	Масса	Масштаб
Р	—	1:25
Лист	Листов 1	

ЦНИИЭП учебных зданий

Инв. № подл. | Подпись и дата | Взам. инв. №

18971-01 60

Формат А3

Форм.	Зона	Поз.	Обозначение	Наименование	Кол. на исполн. 1.231.9-7.2-08.0.00 —																		Примечания
					—	01	02	03	04	05	06	07	08	09	10								
				Документация																			
А3			1.231.9-7.2-08.0.00СБ	Сборочный чертеж	×	×	×	×	×	×	×	×	×	×	×								
А4			1.231.9-7.2-00.0.00ПЗ	Пояснительная записка	×	×	×	×	×	×	×	×	×	×	×								
				Сборочные единицы																			
				Каркас деревянный																			
А3		1	1.231.9-7.2-08.1.00	КД 61	1	1	1																
			-01	КД 62				1	1	1													
			-02	КД 63							1	1	1										
			-03	КД 64										1	1	1							
				Материалы																			
				Бетон на гипсовом вяжущем, М50	1,31			1,33			1,38			1,41									м³
				Бетон на гипсоцементнопуццолановом вяжущем, М50		1,31			1,33			1,38			1,41								м³
				Бетон на гипсоцементнопуццолановом вяжущем, М75			1,31			1,33			1,38			1,41							м³

Инв. № подл. | Подпись и дата | Взам. инв. №

Н.контр.	Калякина	
Нач.отд.	Греков	
ГИП	Шахова	
Рук.гр.	Калякина	
Ст. инж.	Бесценная	
Инженер	Степашкин	

1.231.9-7.2-08.0.00

Панель ПГ 55,6.30.8 — ПГ 60,8.30.8

Стадия	Лист	Листов
Р		1

ЦНИИЭП учебных зданий

Формат А3

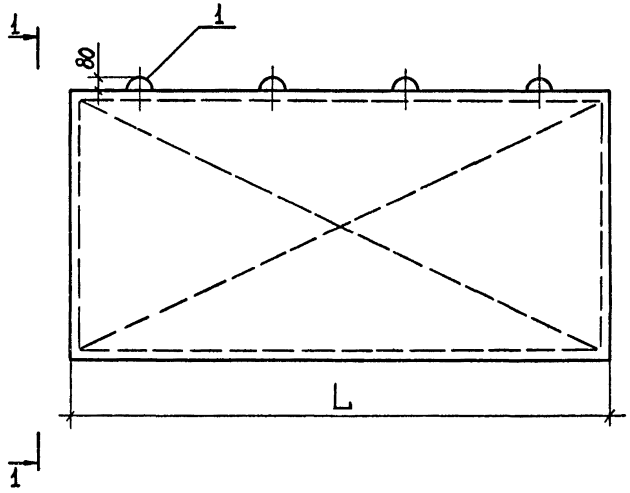

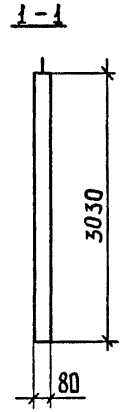

Обозначение	Марка	L, мм	Масса, кг
1.231.9-7.2-08.0.00	ПГ 55,6.30.8-5Г	5560	1745
-01	ПГ 55,6.30.8-5ГЦ		
-02	ПГ 55,6.30.8-7ГЦ		
-03	ПГ 56,6.30.8-5Г	5660	1775
-04	ПГ 56,6.30.8-5ГЦ		
-05	ПГ 56,6.30.8-7ГЦ		

Обозначение	Марка	L, мм	Масса, кг
1.231.9-7.2-08.0.00-06	ПГ 58,6.30.8-5Г	5860	1835
-07	ПГ 58,6.30.8-5ГЦ		
-08	ПГ 58,6.30.8-7ГЦ		
-09	ПГ 60,8.30.8-5Г	6080	1905
-10	ПГ 60,8.30.8-5ГЦ		
-11	ПГ 60,8.30.8-7ГЦ		

Н.контр.	Калякина	
Нач. отд.	Греков	
ГИП	Шахова	
Рук. гр.	Калякина	
Ст. инж.	Бесценная	
Инж.	Стелашкина	

1.231.9-7.2-08.0.00

Панель ПГ 55,6.30.8 – – ПГ 60,8.30.8
Сборочный чертеж.

Стадия	Масса	Масштаб
Р	См. табл.	1:50
Лист	Листов 1	

ЦНИИЭП учебных зданий

Инв. № подл. | Подпись и дата | Взам. инв. №

Формат А3

Инв. № подл.	Подпись и дата	Взам. инв. №

Форм.	Зона	Поз.	Обозначение	Наименование	Кол. на испол. 1.231.9-7.2-08.1.00 —	01	02	03						Примечание
				Документация										
А3			1.231.9-7.2-08.1.00СБ	Сборочный чертеж	X	X	X	X						
А3			1.231.9-7.2-00.2.00	Узлы каркаса	X	X	X	X						
				Детали										
				Нижний брус										
БЧ		1	1.231.9-7.2-04.1.01	ℓ = 5560	2									
			-04.1.02	ℓ = 5660		2								
			-08.1.01	ℓ = 5860			2							
			-08.1.02	ℓ = 6080				2						
				Верхний брус										
БЧ		2	-04.1.03	ℓ = 5560	2									
			-04.1.04	ℓ = 5660		2								

Н. контр.	Каляпкина	
Нач. отд.	Греков	
ГИП	Шахова	
Рук. гр.	Каляпкина	
Ст. инж.	Бесценная	
Инж.	Степашкина	

1.231.9-7.2-08.1.00

Каркас деревянный КД61—КД64

Стадия	Лист	Листов
Р	1	2

ЦНИИЭП учебных зданий

Формат А4

Инв. № подл.	Подпись и дата	Взам. инв. №

Форм.	Зона	Поз.	Обозначение	Наименование	Кол. на испол. 1.231.9-7.2 08.1.00 —	01	02	03						Примечание
			-08.1.03	ℓ = 5860			2							
			-08.1.04	ℓ = 6080				2						
БЧ		3	-05.1.01	Боковой брус, ℓ=2950	4	4	4	4						
БЧ		4	-01.1.18	Фиксатор, ℓ= 100	5	5	6	6						
				Соединительная планка										
БЧ		5	-01.1.19	ℓ = 250	4	4	4	4						
БЧ		6	-01.1.20	Подкос	53,5	54,1	56,7	58,6						м
А4		8	1.231.9-7.2-00.1.00-04	Монтажная петля П5			4	4						
			-02	П3	4	4								
				Стандартные изделия										
				Гвозди, ГОСТ 4028-63*	0,28	0,28	0,28	0,28						кг

Размеры сечений брусков деревянного каркаса панелей смотри документ 1.231.9-7.2-01.1.00СБ

1.231.9-7.2-08.1.00

Лист 2

Формат А4

18971-01 63

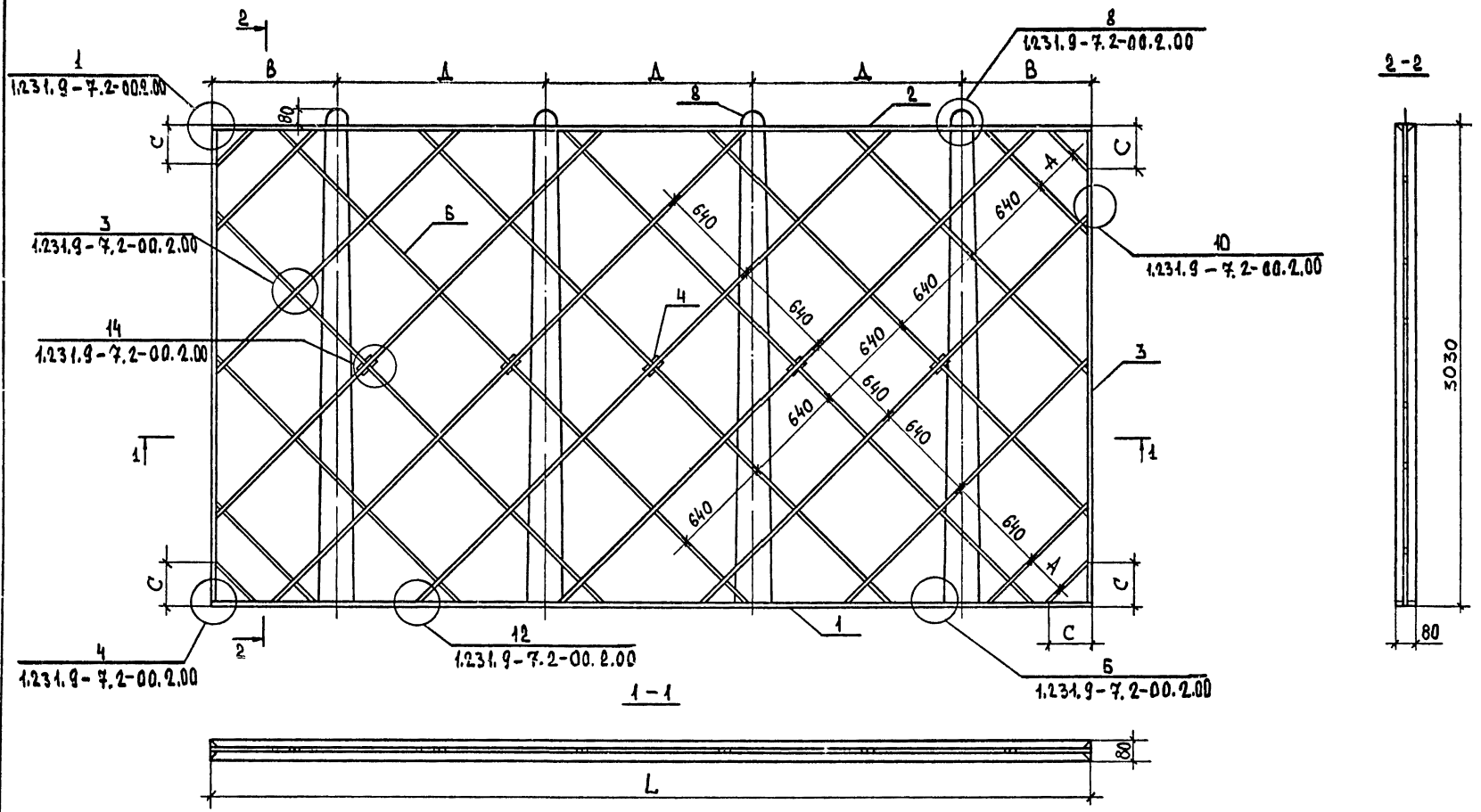

Обозначение	Марка	L, мм	A, мм	B, мм	C, мм	Д, мм
1.231.9-7.2-08.1.00	КД 61	5560	230	800	300	1320
-01	КД 62	5660	280			1350
-02	КД 63	5860	340	790	300	1430
-03	КД 64	6080	420			1500

Н.контр.	Каляпкина	
Нач. отд.	Грекэв	
ГИП	Шахова	
Рук. гр.	Каляпкина	
Ст. инж.	Бесценная	
Инж.	Степашкина	

1.231.9-7.2-08.1.00СБ

Каркас деревянный КД 61 – КД 64
Сборочный чертеж.

Стадия	Масса	Масштаб
Р	—	1:25
Лист	Листов 1	

ЦНИИЭП учебных зданий

18971-01 64

Формат А3

Инв. № подл. | Подпись и дата | Взам. инв. №

Форм.	Зона	Поз.	Обозначение	Наименование	Кол. на испол. 1.231.9-7.2-09.0.00 —												Примечание
					—	01	02	03	04	05	06	07	08	09	10	11	
				Документация													
А3			1.231.9-7.2-09.0.00СБ	Сборочный чертеж	X	X	X	X	X	X	X	X	X	X	X	X	
А4			1.231.9-7.2-00.0.00ПЗ	Пояснительная записка	X	X	X	X	X	X	X	X	X	X	X	X	
				Сборочные единицы													
				Каркас деревянный													
А3		1	1.231.9-7.2-09.1.00	КД 65	1	1	1										
			-01	КД 66				1	1	1							
			-02	КД 67							1	1	1				
			-03	КД 68										1	1	1	
				Материалы													
				Бетон на гипсовом вяжущем, М50	0,10			0,13			0,14			0,16			м³
				Бетон на гипсоцементнопуццолановом вяжущем, М50		0,10			0,13			0,14			0,16		м³
				Бетон на гипсоцементнопуццолановом вяжущем, М75			0,10			0,13			0,14			0,16	м³

Инв. № подл. | Подпись и дата | Взам. инв. №

Н.контр.	Калякина	
Нач. отд.	Греков	
ГИП	Шахова	
Рук. гр.	Калякина	
Ст. инж.	Бесценная	
Инж.	Степашкина	

1.231.9-7.2-09.0.00

Панель ПГВ 4,7.30.8 — — ПГВ 13,7.30.8

Стадия	Лист	Листов
Р	1	2

ЦНИИЭП учебных зданий

Форм.	Зона	Поз.	Обозначение	Наименование	Кол. на испол. 1.231.9-7.2-09.0.00— 12	13	14	15	16	17	18	19	20	21	22	23	Примечание
				Документация													
А3			1.231.9-7.2-09.0.00СБ	Сборочный чертеж	X	X	X	X	X	X	X	X	X	X	X	X	
А4			1.231.9-7.2-00.0.00ПЗ	Пояснительная записка	X	X	X	X	X	X	X	X	X	X	X	X	
				Сборочные единицы													
				Каркас деревянный													
А3		1	1.231.9-7.2-09.1.00-04	КД 69	1	1	1										
			-05	КД 70				1	1	1							
			-06	КД 71							1	1	1				
			-07	КД 72										1	1	1	
				Материалы													
				Бетон на гипсовом вяжущем, М50	0,19			0,21			0,31			0,32			м³
				Бетон на гипсоцементнопуццолановом вяжущем, М50		0,19			0,21			0,31			0,32		м³
				Бетон на гипсоцементнопуццолановом вяжущем, М75			0,19			0,21			0,31			0,32	м³

Инв. № подл. | Подпись и дата | Взам. инв. №

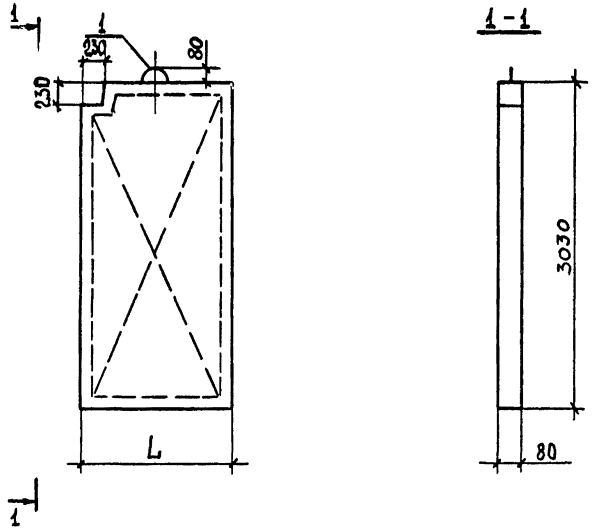

Обозначение	Марка	L, мм	Масса, мм
1.231.9-7.2-09.0.00	ПГВ 4,7.30.8-5Г-1	470	140
-01	ПГВ 4,7.30.8-5ГЦ-1		
-02	ПГВ 4,7.30.8-7ГЦ-1		
-03	ПГВ 5,7.30.8-5Г-1	570	170
-04	ПГВ 5,7.30.8-5ГЦ-1		
-05	ПГВ 5,7.30.8-7ГЦ-1		
-06	ПГВ 6,2.30.8-5Г-1	620	185
-07	ПГВ 6,2.30.8-5ГЦ-1		
-08	ПГВ 6,2.30.8-7ГЦ-1		
-09	ПГВ 7,2.30.8-5Г-1	720	215
-10	ПГВ 7,2.30.8-5ГЦ-1		
-11	ПГВ 7,2.30.8-7ГЦ-1		

Обозначение	Марка	L, мм	Масса, мм
1.231.9-7.2-09.0.00-12	ПГВ 8,2.30.8-5Г-1	820	250
-13	ПГВ 8,2.30.8-5ГЦ-1		
-14	ПГВ 8,2.30.8-7ГЦ-1		
-15	ПГВ 9,2.30.8-5Г-1	920	280
-16	ПГВ 9,2.30.8-5ГЦ-1		
-17	ПГВ 9,2.30.8-7ГЦ-1		
-18	ПГВ 13,2.30.8-5Г-1	1320	405
-19	ПГВ 13,2.30.8-5ГЦ-1		
-20	ПГВ 13,2.30.8-7ГЦ-1		
-21	ПГВ 13,7.30.8-5Г-1	1370	420
-22	ПГВ 13,7.30.8-5ГЦ-1		
-23	ПГВ 13,7.30.8-7ГЦ-1		

Н.контр.	Каляпкина	
Нач. отд.	Греков	
ГИП	Шахова	
Рук. гр.	Каляпкина	
Ст. инж.	Бесценная	
Инж.	Степашкина	

1.231.9-7.2-09.0.00СБ

Панель ПГВ 4,7.30.8-
-ПГВ 13,7.30.8
Сборочный чертеж

Стадия	Масса	Масштаб
Р	см. табл.	1:50
Лист	Листов 1	

ЦНИИЭП учебных зданий

Инв. № подл. | Подпись и дата | Взам. инв. №

Форм.	Зона	Поз.	Обозначение	Наименование	Кол. на испол. 1.231.9-7.2-09.1.00 —								Примечание
					—	01	02	03	04	05	06	07	
				Документация									
А3			1.231.9-7.2-09.1.00СБ	Сборочный чертеж	X	X	X	X	X	X	X	X	
А3			1.231.9-7.2-00.2.00	Узлы каркаса	X	X	X	X	X	X	X	X	
				Детали									
				Нижний брус									
БЧ		1	1.231.9-7.2-01.1.01	ℓ=470	2								
			-01.1.02	ℓ=570		2							
			-01.1.03	ℓ=620			2						
			-01.1.04	ℓ=720				2					
			-01.1.05	ℓ=820					2				
			-01.1.06	ℓ=920						2			
			-01.1.07	ℓ=1320							2		
			-01.1.08	ℓ=1370								2	
				Верхний брус									
БЧ		2	-09.1.01	ℓ=160	2	2	2	2	2	2	2	2	
			-09.1.02	ℓ=240	2								
			-09.1.03	ℓ=340		2							
			-09.1.04	ℓ=390			2						
			-09.1.05	ℓ=490				2					
			-09.1.06	ℓ=590					2				
			-09.1.07	ℓ=690						2			
			-09.1.08	ℓ=1090							2		
			-09.1.09	ℓ=1140								2	

Инв. № подл. | Подпись и дата | Взам. инв. №

Н. контр	Каляпкина	
нач. отд	Греков	
ГИП	Шахова	
рук. гр.	Каляпкина	
ст. инж.	Бесценная	
инж.	Степашкина	

1.231.9-7.2-09.1.00

Каркас деревянный КД 65 — КД 72

Стадия	Лист	Листов
Р	1	2

ЦНИИЭП учебных зданий

18971-01 68

Формат А3

Форм.	Зона	Поз.	Обозначение	Наименование	Кол. на испол. 1.231.9-7.2-09.1.00 —								Примечание
					—	01	02	03	04	05	06	07	
				Боковой брус									
БЧ		3	-05.1.01	ℓ = 2950	2	2	2	2	2	2	2	2	
			-09.1.10	ℓ = 2760	2	2	2	2	2	2	2	2	
			-09.1.11	ℓ = 230	2	2	2	2	2	2	2	2	
				Соединительная планка									
БЧ		5	-01.1.19	ℓ = 250	3	3	3	3	3	3	3	3	
			-09.1.12	ℓ = 230	1	1	1	1	1	1	1	1	
			-09.1.13	ℓ = 470	1								
			-09.1.14	ℓ = 570		1							
			-09.1.15	ℓ = 620			1						
			-09.1.16	ℓ = 720				1					
			-09.1.17	ℓ = 820					1				
			-09.1.18	ℓ = 920						1			
			-09.1.19	ℓ = 1320							1		
			-09.1.20	ℓ = 1370								1	
БЧ		4	-01.1.18	Фиксатор, ℓ = 100	3	3	3	3	3	3	3	3	
БЧ		6	-01.1.20	Подкос	8,0	8,7	9,0	9,7	10,5	11,3	14,7	15,1	м
				Монтажная петля									
АЧ		8	1.231.9-7.2-00.1.00	П1	1								
			-02	П3		1	1	1	1	1	1	1	
				Стандартные изделия									
				Гвозди, ГОСТ 4028-63*	0,16	0,16	0,16	0,16	0,16	0,16	0,16	0,16	кг

Размеры сечений брусков деревянного каркаса панелей смотри документ 1.231.9-7.2-01.1.00СБ

1.231.9-7.2-09.1.00

Лист 2

Инв. № подл. | Подпись и дата | Взам. инв. №

18971-01 69

Формат А3

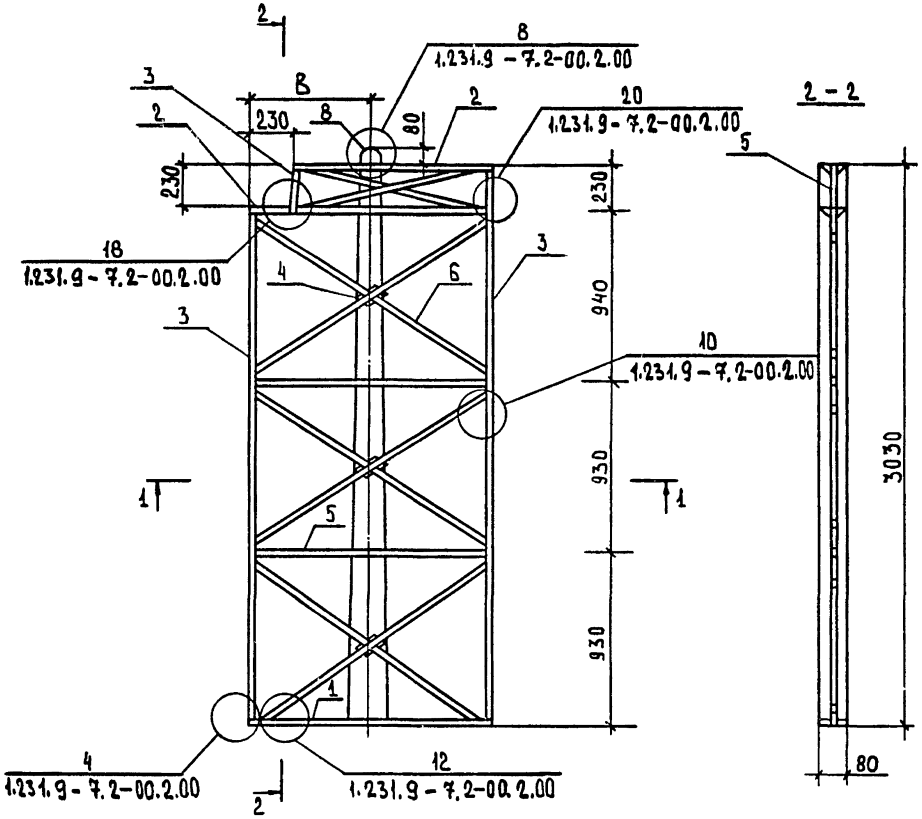

Обозначение	Марка	L, мм	B, мм
1.231.9-7.2-09.1.00	КД 65	470	235
-01	КД 66	570	285
-02	КД 67	620	310
-03	КД 68	720	360
-04	КД 69	820	410
-05	КД 70	920	460
-06	КД 71	1320	660
-07	КД 72	1370	685

1 – 1

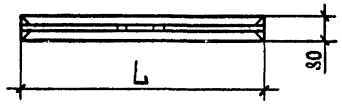

Н. контр.	Калякина	
Нач. отд.	Греков	
ГИП	Шахова	
Рук. гр.	Калякина	
Ст. инж.	Бесценная	
Инж.	Степашкина	

1.231.9 – 7.2-09.1.00.СБ

Каркас деревянный КД 65–КД 72

Сборочный чертеж.

Стадия	Масса	Масштаб
Р	–	1:25
Лист	Листов 1	

ЦНИИЭП учебных зданий

Формат А3

18971-01 70

Инв. № подл. | Подпись и дата | Взам. инв. №

Форм.	Зона	Поз.	Обозначение	Наименование	Кол. на испол. 1.231.9-7.2-10.0.00 —																		Примечание
					—	01	02	03	04	05	06	07	08	09	10	11	12	13	14	15	16	17	18	19	
				Документация																				
А3			1.231.9-7.2-10.0.00СБ	Сборочный чертеж	X	X	X	X	X	X	X	X	X	X	X	X	X	X	X	X	X	X	X	X	
А4			1.231.9-7.2-00.0.00.ПЗ	Пояснительная записка	X	X	X	X	X	X	X	X	X	X	X	X	X	X	X	X	X	X	X	X	
				Сборочные единицы																				
				Каркас деревянный																				
А3		1	1.231.9-7.2-10.1.00	КД 73	1	1	1																	
			-01	КД 74				1	1	1														
			-02	КД 75							1	1	1											
			-03	КД 76										1	1	1								
			-04	КД 77													1	1	1					
			-05	КД 78																1	1	1		
			-06	КД 79																			1	1	
				Материалы																				
				Бетон на гипсовом вяжущем, М50	0,33			0,34			0,35			0,36			0,38			0,41			0,46		м³
				Бетон на гипсоцементнопуц-цолановом вяжущем, М50		0,33			0,34			0,35			0,36			0,38			0,41			0,46	м³
				Бетон на гипсоцементнопуц-цолановом вяжущем, М75			0,33			0,34			0,35			0,36			0,38			0,41			м³

Н.контр	Калякина	
Нач.отд.	Грекова	
ГИП	Шахова	
Рук.гр	Калякина	
Ст.инж.	Бесценная	
Инж.	Степашкина	

1.231.9-7.2-10.0.00

Панель ПГВ 14,2.30.8-
-ПГВ 30,8.30.8

Стадия	Лист	Листов
Р	1	2

ЦНИИЭП учебных зданий

18971-01 71

Формат А3

Инв. № подл. | Подпись и дата | Взам. инв. №

Форм.	Зона	Поз.	Обозначение	Наименование	Кол. на испол. 1.231.9-7.2-10.0.00 — 20	21	22	23	24	25	26	27	28	29	30	31	32	33	34	35					Примечание
				Документация																					
А3			1.231.9-7.2-10.0.00СБ	Сборочный чертеж	X	X	X	X	X	X	X	X	X	X	X	X	X	X	X	X					
А4			1.231.9-7.2-00.0.00ПЗ	Пояснительная записка	X	X	X	X	X	X	X	X	X	X	X	X	X	X	X	X					
				Сборочные единицы																					
				Каркас деревянный																					
А3		1	1.231.9-7.2-10.1.00-06	КД 79	1																				
			-07	КД 80		1	1	1																	
			-08	КД 81					1	1	1														
			-09	КД 82								1	1	1											
			-10	КД 83											1	1	1								
			-11	КД 84														1	1	1					
				Материалы																					
				Бетон на гипсовом вяжущем, М50		0,47			0,60			0,62			0,70			0,72							м³
				Бетон на гипсоцементнопуц-цолановом вяжущем, М50			0,47			0,60			0,62			0,70			0,72						м³
				Бетон на гипсоцементнопуц-цолановом вяжущем, М75	0,46			0,47			0,60			0,62			0,70			0,72						м³

Инв. № подл. | Подпись и дата | Взам. инв. №

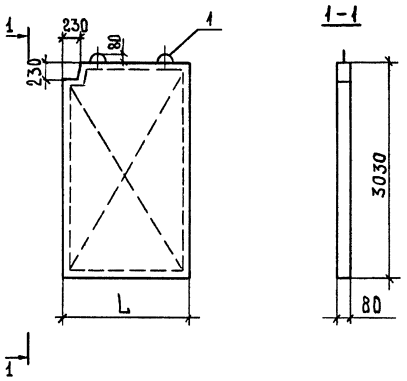

Обозначение	Наименование	L, мм	Масса, кг
1.231.9-7.2-10.0.00	ПГВ 14,2.30.8 -5Г-1	1420	435
-01	ПГВ 14,2.30.8 -5ГЦ-1		
-02	ПГВ 14,2.30.8 -7ГЦ-1		
-03	ПГВ 14,6.30.8 -5Г-1	1460	450
-04	ПГВ 14,6.30.8 -5ГЦ-1		
-05	ПГВ 14,6.30.8 -7ГЦ-1		
-06	ПГВ 15,2.30.8 -5Г-1	1520	465
-07	ПГВ 15,2.30.8 -5ГЦ-1		
-08	ПГВ 15,2.30.8 -7ГЦ-1		
-09	ПГВ 15,6.30.8 -5Г-1	1560	480
-10	ПГВ 15,6.30.8 -5ГЦ-1		
-11	ПГВ 15,6.30.8 -7ГЦ-1		

Обозначение	Наименование	L, мм	Масса, кг
1.231.9-7.2-10.0.00-12	ПГВ 16,6.30.8 -5Г-1	1660	510
-13	ПГВ 16,6.30.8 -5ГЦ-1		
-14	ПГВ 16,6.30.8 -7ГЦ-1		
-15	ПГВ 17,8.30.8 -5Г-1	1780	550
-16	ПГВ 17,8.30.8 -5ГЦ-1		
-17	ПГВ 17,8.30.8 -7ГЦ-1		
-18	ПГВ 19,8.30.8 -5Г-1	1980	610
-19	ПГВ 19,8.30.8 -5ГЦ-1		
-20	ПГВ 19,8.30.8 -7ГЦ-1		
-21	ПГВ 20,3.30.8 -5Г-1	2030	630
-22	ПГВ 20,3.30.8 -5ГЦ-1		
-23	ПГВ 20,3.30.8 -7ГЦ-1		
-24	ПГВ 25,6.30.8 -5Г-1	2560	790
-25	ПГВ 25,6.30.8 -5ГЦ-1		
-26	ПГВ 25,6.30.8 -7ГЦ-1		
-27	ПГВ 26,6.30.8 -5Г-1	2660	825
-28	ПГВ 26,6.30.8 -5ГЦ-1		
-29	ПГВ 26,6.30.8 -7ГЦ-1		
-30	ПГВ 29,8.30.8 -5Г-1	2980	925
-31	ПГВ 29,8.30.8 -5ГЦ-1		
-32	ПГВ 29,8.30.8 -7ГЦ-1		
-33	ПГВ 30,8.30.8 -5Г-1	3080	955
-34	ПГВ 30,8.30.8 -5ГЦ-1		
-35	ПГВ 30,8.30.8 -7ГЦ-1		

Н.контр.	Каляпкина	
Нач.отд.	Греков	
ГИП	Шахова	
Рук.гр.	Каляпкина	
Ст.инж.	Бесценная	
Инж.	Степашкина	

1.231.9-7.2-10.0.00СБ

Панель ПГВ 14,2.30.8 — — ПГВ 30,8.30.8 Сборочный чертеж.

Стадия	Масса	Масштаб
Р	см. табл.	1:50
Лист	Листов 1	

ЦНИИЭП учебных зданий

18971-01 73

Формат А3

Инв.№ подл. | Подпись и дата | Взам.инв.№

Форм.	Зона	Поз.	Обозначение	Наименование	Кол. на испол. 1.231.9-7.2-10.1.00- —	01	02	03	04	05	06	07	08	09	10	11	Примечание
				Документация													
А3			1.231.9-7.2-10.1.00СБ	Сборочный чертеж	×	×	×	×	×	×	×	×	×	×	×	×	
А3			1.231.9-7.2-00.2.00	Узлы каркаса	×	×	×	×	×	×	×	×	×	×	×	×	
				Детали													
				Нижний брус													
БЧ		1	1.231.9-7.2-02.1.01	ℓ=1420	2												
			-02.1.02	ℓ=1460		2											
			-02.1.03	ℓ=1520			2										
			-02.1.04	ℓ=1560				2									
			-06.1.01	ℓ=1660					2								
			-02.1.05	ℓ=1780						2							
			-02.1.06	ℓ=1980							2						
			-02.1.07	ℓ=2030								2					
			-02.1.08	ℓ=2560									2				
			-02.1.09	ℓ=2660										2			
			-02.1.10	ℓ=2980											2		
			-02.1.11	ℓ=3080												2	
БЧ		2	-09.1.01	Верхний брус, ℓ=160	2	2	2	2	2	2	2	2	2	2	2	2	
			-10.1.01	ℓ=1190	2												
			-10.1.02	ℓ=1230		2											
			-10.1.03	ℓ=1290			2										
			-10.1.04	ℓ=1330				2									
			-10.1.05	ℓ=1430					2								

Инв. № подл. | Подпись и дата | Взам. инв. №

Н.контр.	Калякина	
Нач. отд.	Греков	
ГИП	Шахова	
Рук. гр.	Калякина	
Ст. инж.	Бесценная	
Инж.	Степашкина	

1.231.9-7.2-10.1.00

Каркас деревянный КД 73 — КД 84

Стадия	Лист	Листов
Р	1	2

ЦНИИЭП учебных зданий

18971-01 74

Формат А3

Форм.	Зона	Поз.	Обозначение	Наименование	Кол. на испол. 1.231.9-7.2-10.1.00 —												Примечание
					—	01	02	03	04	05	06	07	08	09	10	11	
			1.231.9-7.2-10.1.06	ℓ=1550						2							
			-10.1.07	ℓ=1750							2						
			-10.1.08	ℓ=1800								2					
			-10.1.09	ℓ=2330									2				
			-10.1.10	ℓ=2430										2			
			-10.1.11	ℓ=2750											2		
			-10.1.12	ℓ=2850												2	
				Боковой брус													
БЧ		3	-05.1.01	ℓ=2950	2	2	2	2	2	2	2	2	2	2	2	2	
			-09.1.10	ℓ=2760	2	2	2	2	2	2	2	2	2	2	2	2	
			-10.1.13	ℓ=450	2	2	2	2	2	2	2	2	2	2	2	2	
				Соединительная планка													
БЧ		5	-01.1.19	ℓ=250	4	4	4	4	4	4	4	4	4	4	4	4	
			-09.1.12	ℓ=230	1	1	1	1	1	1	1	1	1	1	1	1	
БЧ		4	-01.1.18	Фиксатор, ℓ=100	3	3	3	3	3	3	3	3	3	3	3	3	
БЧ		7	-10.1.14	Угловой раскос, ℓ=750	1	1	1	1	1	1	1	1	1	1	1	1	
БЧ		6	-01.1.20	Подкос	14,0	14,5	15,0	15,4	15,9	17,8	18,2	18,6	24,1	24,8	25,8	27,7	м
				Монтажная петля													
А4		8	1.231.9-7.2-00.1.00-02	П3	2	2	2	2	2	2	2	2	2	2			
			-04	П5											2	2	
				Стандартные изделия													
				Гвозди, ГОСТ 4028-63*	0,20	0,20	0,20	0,20	0,20	0,20	0,20	0,20	0,21	0,21	0,21	0,21	кг

Инв. № подл. | Подпись и дата | Взам. инв. №

Размеры сечений брусков деревянного каркаса панелей смотри документ 1.231.9-7.2-01.1.00 СБ

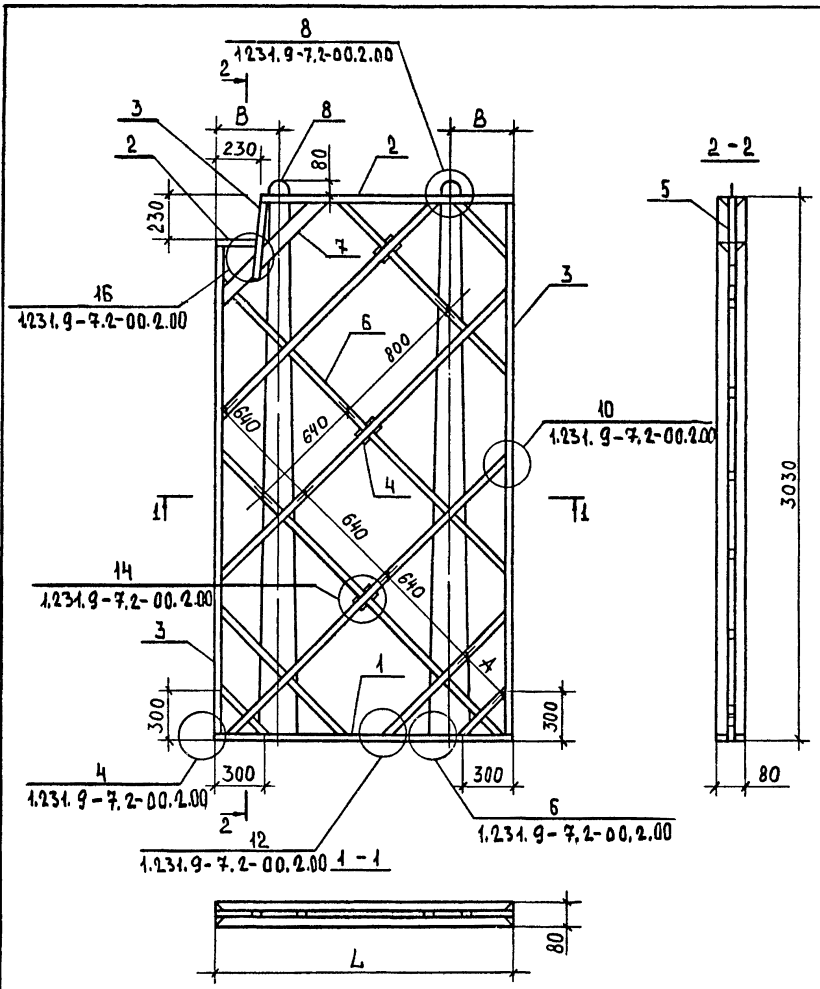

Обозначение	Марка	L, мм	A, мм	B, мм
1.231.9-7.2-10.1.00	КД 73	1420	220	350
-01	КД 74	1460	240	
-02	КД 75	1520	270	
-03	КД 76	1560	290	
-04	КД 77	1660	300	
-05	КД 78	1780	350	
-06	КД 79	1980	420	
-07	КД 80	2030	450	
-08	КД 81	2560	300	650
-09	КД 82	2660	350	
-10	КД 83	2980	460	
-11	КД 84	3080	500	

Н.контр.	Каляпкина	
Нач.отд.	Греков	
ГИП	Шахова	
Рук.гр.	Каляпкина	
Ст. инж.	Бесценная	
Инж.	Степашкина	

1.231.9-7.2-10.1.00СБ

Каркас деревянный КД 73 – КД 84
Сборочный чертеж.

Стадия	Масса	Масштаб
Р	–	1:25
Лист	Листов 1	

ЦНИИЭП учебных зданий

Инв.№ подл. | Подпись и дата | Взам. инв.№

18971-01 76

Формат А3

Форм.	Зона	Поз.	Обозначение	Наименование	Кол. на испол. 1.231.9-7.2-11.0.00- —	01	02	03	04	05	06	07	08	09	10	11	12	13	14	15	16	17			Примечание
				Документация																					
А3			1.231.9-7.2-11.0.00СБ	Сборочный чертеж																					
А4			1.231.9-7.2-00.0.00ПЗ	Пояснительная записка																					
				Сборочные единицы																					
				Каркас деревянный																					
А3		1	1.231.9-7.2-11.1.00	КД 85	1	1	1																		
			-01	КД 86				1	1	1															
			-02	КД 87							1	1	1												
			-03	КД 88										1	1	1									
			-04	КД 89													1	1	1						
			-05	КД 90																1	1	1			
				Материалы																					
				Бетон на гипсовом вяжущем, М50	0,73			0,80			0,87			0,90			0,92			0,95					$м^3$
				Бетон на гипсоцементнопуццолановом вяжущем, М50		0,73			0,80			0,87			0,90			0,92			0,95				$м^3$
				Бетон на гипсоцементнопуццолановом вяжущем, М75			0,73			0,80			0,87			0,90			0,92			0,95			$м^3$

Н.контр.	Каляпкина	
Нач.отд.	Грекоз	
ГИП	Шахова	
Рук.гр.	Каляпкина	
Ст.инж.	Бесценная	
Инж.	Степашкина	

1.231.9-7.2-11.0.00

Панель ПГВ 31,3.30.8-
-ПГВ 40,6.30.8

Стадия	Лист	Листов
Р	1	2

ЦНИИЭП учебных зданий

Формат А3

Инв. № подл. | Подпись и дата | Взам. инв. №

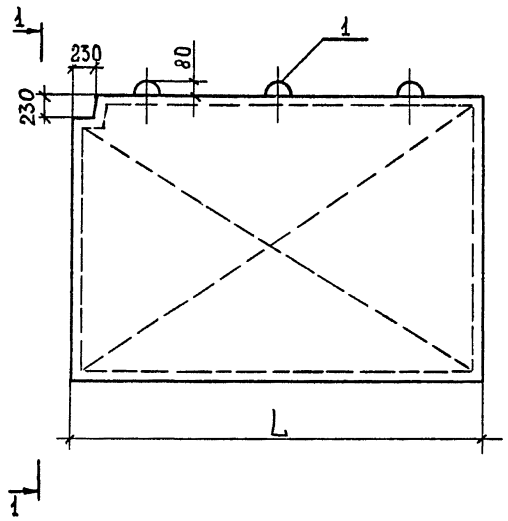

1 - 1

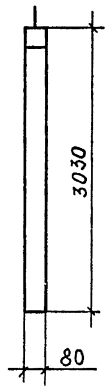

Обозначение	Марка	L, мм	Масса, кг
1.231.9-7.2-11.0.00	ПГВ 31,3.30.8-5Г-1	3130	975
-01	ПГВ 31,3.30.8-5ГЦ-1		
-02	ПГВ 31,3.30.8-7ГЦ-1		
-03	ПГВ 34,2.30.8-5Г-1	3420	1065
-04	ПГВ 34,2.30.8-5ГЦ-1		
-05	ПГВ 34,2.30.8-7ГЦ-1		

Обозначение	Марка	L, мм	Масса, кг
1.231.9-7.2-11.0.00-06	ПГВ 37,2.30.8-5Г-1	3720	1160
-07	ПГВ 37,2.30.8-5ГЦ-1		
-08	ПГВ 37,2.30.8-7ГЦ-1		
-09	ПГВ 38,2.30.8-5Г-1	3820	1195
-10	ПГВ 38,2.30.8-5ГЦ-1		
-11	ПГВ 38,2.30.8-7ГЦ-1		
-12	ПГВ 39,2.30.8-5Г-1	3920	1225
-13	ПГВ 39,2.30.8-5ГЦ-1		
-14	ПГВ 39,2.30.8-7ГЦ-1		
-15	ПГВ 40,6.30.8-5Г-1	4060	1255
-16	ПГВ 40,6.30.8-5ГЦ-1		
-17	ПГВ 40,6.30.8-7ГЦ-1		

Н.контр.	Каляпкина	
Нач. отд.	Грекова	
ГИП	Шахова	
Рук. гр.	Каляпкина	
Ст. инж.	Бесценная	
Инж.	Степашкина	

1.231.9-7.2-11.0.00СБ

Панель ПГВ 31,3.30.8 – –ПГВ 40,6.30.8 Сборочный чертеж.

Стадия	Масса	Масштаб
Р	см. табл.	1:50
Лист	Листов 1	

ЦНИИЭП учебных зданий

18971-01 78

Формат А3

Инв. № подл. | Подпись и дата | Взам. инв. №

Инв. № подл.	Подпись и дата	Взам. инв. №

Форм.	Зона	Поз.	Обозначение	Наименование	Кол. на испол. 1.231.9-7.2-11.1.00- —	01	02	03	04	05				Примечание
				Документация										
А3			1.231.9-7.2-11.1.00СБ	Сборочный чертеж	X	X	X	X	X	X				
А3			1.231.9-7.2-00.2.00	Узлы каркаса	X	X	X	X	X	X				
				Детали										
				Нижний брус										
БЧ		1	1.231.9-7.2-03.1.01	ℓ=3130	2									
			-03.1.02	ℓ=3420		2								
			-03.1.03	ℓ=3720			2							
			-03.1.04	ℓ=3820				2						
			-03.1.05	ℓ=3920					2					
			-03.1.06	ℓ=4060						2				
БЧ		2	-09.1.01	Верхний брус, ℓ=160	2	2	2	2	2	2				
			-11.1.01	ℓ=2900	2									
			-11.1.02	ℓ=3190		2								

Н.контр.	Калякина	
нач.отд.	Греков	
ГИП	Шахова	
рук.гр	Калякина	
ст. инж.	Бесценная	
инж.	Степашкина	

1.231.9-7.2-11.1.00

Каркас деревянный КД 85 — КД 90

Стадия	Лист	Листов
Р	1	2

ЦНИИЭП учебных зданий

Формат А4

Инв. № подл.	Подпись и дата	Взам. инв. №

Форм.	Зона	Поз.	Обозначение	Наименование	Кол. на испол. 1.231.9-7.2-11.1.00- —	01	02	03	04	05				Примечание
			-11.1.03	ℓ=3490			2							
			-11.1.04	ℓ=3590				2						
			-11.1.05	ℓ=3690					2					
			-11.1.06	ℓ=3830						2				
				Боковой брус										
БЧ		3	-05.1.01	ℓ=2950	2	2	2	2	2	2				
			-09.1.10	ℓ=2760	2	2	2	2	2	2				
			-10.1.13	ℓ=450	2	2	2	2	2	2				
				Соединительная планка										
БЧ		5	-01.1.19	ℓ=250	4	4	4	4	4	4				
			-09.1.12	ℓ=230	1	1	1	1	1	1				
БЧ		4	-01.1.18	Фиксатор, ℓ=100	4	4	4	4	4	4				
БЧ		7	-10.1.14	Угловой раскос, ℓ=750	1	1	1	1	1	1				
БЧ		6	-01.1.20	Подкос	29,5	31,5	35,3	35,7	36,8	37,3				м
Д4		8	1.231.9-7.2-00.1.00-02	Монтажная петля П3	3	3	3	3	3	3				
				Стандартные изделия										
				Гвозди, ГОСТ 4028-63*	0,24	0,24	0,25	0,25	0,25	0,25				кг

Размеры сечений брусков деревянного каркаса панелей смотри документ 1.231.9-7.2-01.1.00СБ

1.231.9-7.2-11.1.00

Лист 2

Формат А4

1897-10-01 79

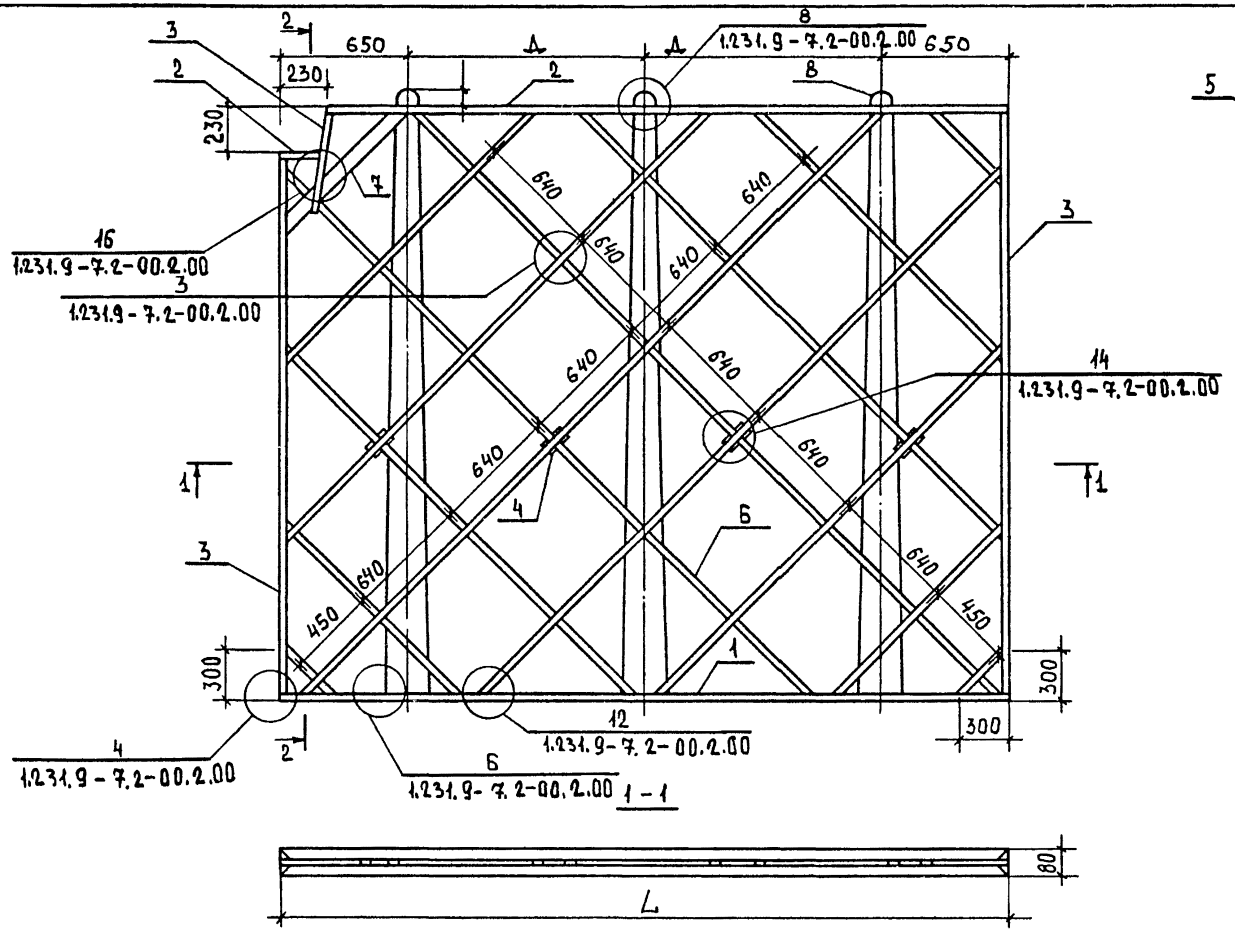

Обозначение	Марка	L, мм	Д, мм
1.231.9-7.2-11.1.00	КД 85	3130	915
-01	КД 86	3420	1060
-02	КД 87	3720	1210
-03	КД 88	3820	1260
-04	КД 89	3920	1310
-05	КД 90	4060	1380

Н.контр.	Каляпкина	
Нач. отд.	Греков	
ГИП	Шахова	
Рук. гр.	Каляпкина	
Ст. инж.	Бесценная	
Инж.	Степашкина	

1.231.9-7.2-11.1.00СБ

Каркас деревянный КД 85 — КД 90
Сборочный чертеж.

Стадия	Масса	Масштаб
Р	—	1:25
Лист	Листов 1	

ЦНИИЭП учебных зданий

18971-01 80

Формат А3

Инв. № подл. | Подпись и дата | Взам. инв. №

Форм.	Зона	Поз.	Обозначение	Наименование	Кол. на испол-н. 1.231.9-7.2-12.0.00 —																		Примечание
					—	01	02	03	04	05	06	07	08	09	10	11	12	13	14	15	16	17	18	19	
				Документация																				
А3			1.231.9-7.2-12.0.00СБ	Сборочный чертеж	×	×	×	×	×	×	×	×	×	×	×	×	×	×	×	×	×	×	×	×	
А4			1.231.9-7.2-00.0.00ПЗ	Пояснительная записка	×	×	×	×	×	×	×	×	×	×	×	×	×	×	×	×	×	×	×	×	
				Сборочные единицы																				
				Каркас деревянный																				
А3		1	1.231.9-7.2-12.1.00	КД 91	1	1	1																	
			-01	КД 92				1	1	1														
			-02	КД 93							1	1	1											
			-03	КД 94										1	1	1								
			-04	КД 95													1	1	1					
			-05	КД 96																1	1	1		
			-06	КД 97																			1	1	
				Материалы																				
				Бетон на гипсовом вяжущем, М50	0,37			0,40			0,42			0,45			0,46			0,59			0,61		м³
				Бетон на гипсоцементнопуц-цолановом вяжущем, М50		0,37			0,40			0,42			0,45			0,46			0,59			0,61	м³
				Бетон на гипсоцементнопуц-цолановом вяжущем, М75			0,37			0,40			0,42			0,45			0,46			0,59			м³

Инв. № подл. | Подпись и дата | Взам. инв. №

Н. контр.	Калялкина	
Нач. отд.	Греков	
ГИП	Шахова	
Рук. гр.	Калялкина	
Ст. инж.	Бесценная	
Инж.	Степашкина	

1.231.9-7.2-12.0.00

Панель ПГВ 16,6.30.8 — — ПГВ 29,8.30.8

Стадия	Лист	Листов
Р	1	2

ЦНИИЭП учебных зданий

Форм.	Зона	Поз.	Обозначение	Наименование	Кол. на испол. 1.231.9-7.2-12.0.00- 20	21	22	23	Примечание
				Документация					
А3			1.231.9-7.2-12.0.00СБ	Сборочный чертеж	X	X	X	X	
А4			1.231.9-7.2-00.0.00ПЗ	Пояснительная записка	X	X	X	X	
				Сборочные единицы					
				Каркас деревянный					
А3		1	1.231.9-7.2-12.1.00-06	КД 97	1				
			-07	КД 98		1	1	1	
				Материалы					
				Бетон на гипсовом					
				вяжущем, М50		0,69			м³
				Бетон на гипсоцементнопуц-					
				цолановом вяжущем, М50			0,69		м³
				Бетон на гипсоцементнопуц-					
				цолановом вяжущем, М75	0,61			0,69	м³

Инв. № подл. | Подпись и дата | Взам. инв. №

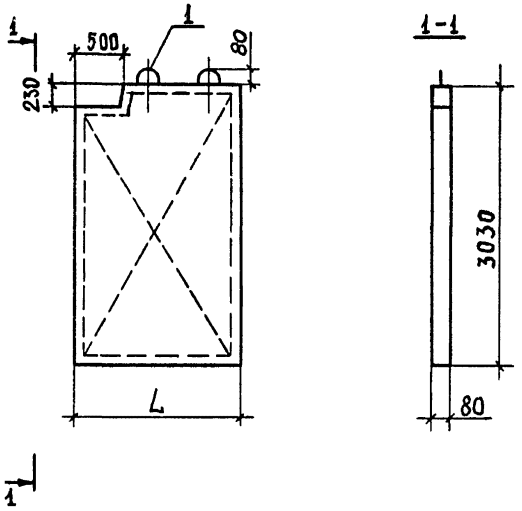

Обозначение	Наименование	L, мм	Масса, кг
1.231.9-7.2-12.0.00	ПГВ 16,6.30.8-5Г-2	1660	505
-01	ПГВ 16,6.30.8-5ГЦ-2		
-02	ПГВ 16,6.30.8-7ГЦ-2		
-03	ПГВ 17,8.30.8-5Г-2	1780	545
-04	ПГВ 17,8.30.8-5ГЦ-2		
-05	ПГВ 17,8.30.8-7ГЦ-2		
-06	ПГВ 18,6.30.8-5Г-2	1860	570
-07	ПГВ 18,6.30.8-5ГЦ-2		
-08	ПГВ 18,6.30.8-7ГЦ-2		

Обозначение	Наименование	L, мм	Масса, кг
1.231.9-7.2-12.0.00-09	ПГВ 19,8.30.8-5Г-2	1980	605
-10	ПГВ 19,8.30.8-5ГЦ-2		
-11	ПГВ 19,8.30.8-7ГЦ-2		
-12	ПГВ 20,3.30.8-5Г-2	2030	525
-13	ПГВ 20,3.30.8-5ГЦ-2		
-14	ПГВ 20,3.30.8-7ГЦ-2		
-15	ПГВ 25,6.30.8-5Г-2	2560	785
-16	ПГВ 25,6.30.8-5ГЦ-2		
-17	ПГВ 25,6.30.8-7ГЦ-2		
-18	ПГВ 26,6.30.8-5Г-2	2660	820
-19	ПГВ 26,6.30.8-5ГЦ-2		
-20	ПГВ 26,6.30.8-7ГЦ-2		
-21	ПГВ 29,8.30.8-5Г-2	2980	920
-22	ПГВ 29,8.30.8-5ГЦ-2		
-23	ПГВ 29,8.30.8-7ГЦ-2		

Н.контр.	Калякина	
Нач.отд.	Греков	
ГИП	Шахова	
Рук.гр.	Калякина	
Ст.инж.	Бесценная	
Инж.	Степашкина	

1.231.9-7.2-12.0.00СБ

Панель ПГВ 16,6.30.8--ПГВ 29,8.30.8 Сборочный чертеж.

Стадия	Масса	Масштаб
Р	См. табл.	1:50
Лист	Листов 1	

ЦНИИЭП учебных зданий

Инв. № подл. | Подпись и дата | Взам. инв. №

18971-01 83

Формат А3

Инв. № подл.	Подпись и дата	Взам. инв. №

Форм	Зона	Поз.	Обозначение	Наименование	Кол. на испол. 1.231.9-7.2-12.1.00- —	01	02	03	04	05	06	07		Примечание
				Документация										
А3			1.231.9-7.2-12.1.00СБ	Сборочный чертеж	×	×	×	×	×	×	×	×		
А3			1.231.9-7.2-00.2.00	Узлы каркаса	×	×	×	×	×	×	×	×		
				Детали										
БЧ		1		Нижний брус										
БЧ		1	1.231.9-7.2-06.1.01	ℓ = 1660	2									
			-02.1.05	ℓ = 1780		2								
			-06.1.02	ℓ = 1860			2							
			-02.1.06	ℓ = 1980				2						
			-02.1.07	ℓ = 2030					2					
			-02.1.08	ℓ = 2560						2				
			-02.1.09	ℓ = 2660							2			
			-02.1.10	ℓ = 2980								2		
БЧ		2	-12.1.01	Верхний брус, ℓ=430	2	2	2	2	2	2	2	2		
			-12.1.02	ℓ = 1160	2									
			-12.1.03	ℓ = 1280		2								

Н.контр	Каляпкина	
Нач. отд.	Греков	
ГИП	Шахова	
Рук. гр.	Каляпкина	
Ст. инж.	Бесценная	
Инж.	Степашкина	

1.231.9-7.2-12.1.00

Каркас деревянный КД 91 — КД 98

Стадия	Лист	Листов
Р	1	2

ЦНИИЭП учебных зданий

Формат А4

Инв. № подл.	Подпись и дата	Взам. инв. №

Форм.	Зона	Поз.	Обозначение	Наименование	Кол. на испол. 1.231.9-7.2-12.1.00- —	01	02	03	04	05	06	07		Примечание
			1.231.9-7.2-12.1.04	ℓ = 1360			2							
			-12.1.05	ℓ = 1480				2						
			-12.1.06	ℓ = 1530					2					
			-12.1.07	ℓ = 2060						2				
			-12.1.08	ℓ = 2160							2			
			-12.1.09	ℓ = 2480								2		
БЧ		3	-05.1.01	Боковой брус, ℓ=2950	2	2	2	2	2	2	2	2		
			-09.1.10	ℓ = 2760	2	2	2	2	2	2	2	2		
			-10.1.13	ℓ = 450	2	2	2	2	2	2	2	2		
БЧ		5	-01.1.19	Соединительная планка, ℓ=250	3	3	3	3	3	3	3	3		
			-09.1.12	ℓ = 230	1	1	1	1	1	1	1	1		
			-12.1.10	ℓ = 520	1	1	1	1	1	1	1	1		
БЧ		4	-01.1.18	Фиксатор, ℓ=100	3	3	3	3	3	3	3	3		
БЧ		7	-12.1.11	Угловой раскос, ℓ=1100	1	1	1	1	1	1	1	1		
БЧ		6	-01.1.20	Подкос	12,7	13,4	13,8	14,5	14,8	24,1	24,8	25,8		м
А4		8	1.231.9-7.2-00.1.00-02	Монтажная петля П3	2	2	2	2	2	2	2	2		
				Стандартные изделия										
				Гвозди, ГОСТ 4028-63**	0,15	0,15	0,15	0,15	0,15	0,16	0,16	0,16		кг

Размеры сечений брусков деревянного каркаса панелей смотри документ 1.231.9-7.2-01.1.00СБ

1.231.9-7.2-12.1.00

Лист 2

Формат А4

10-17681 84

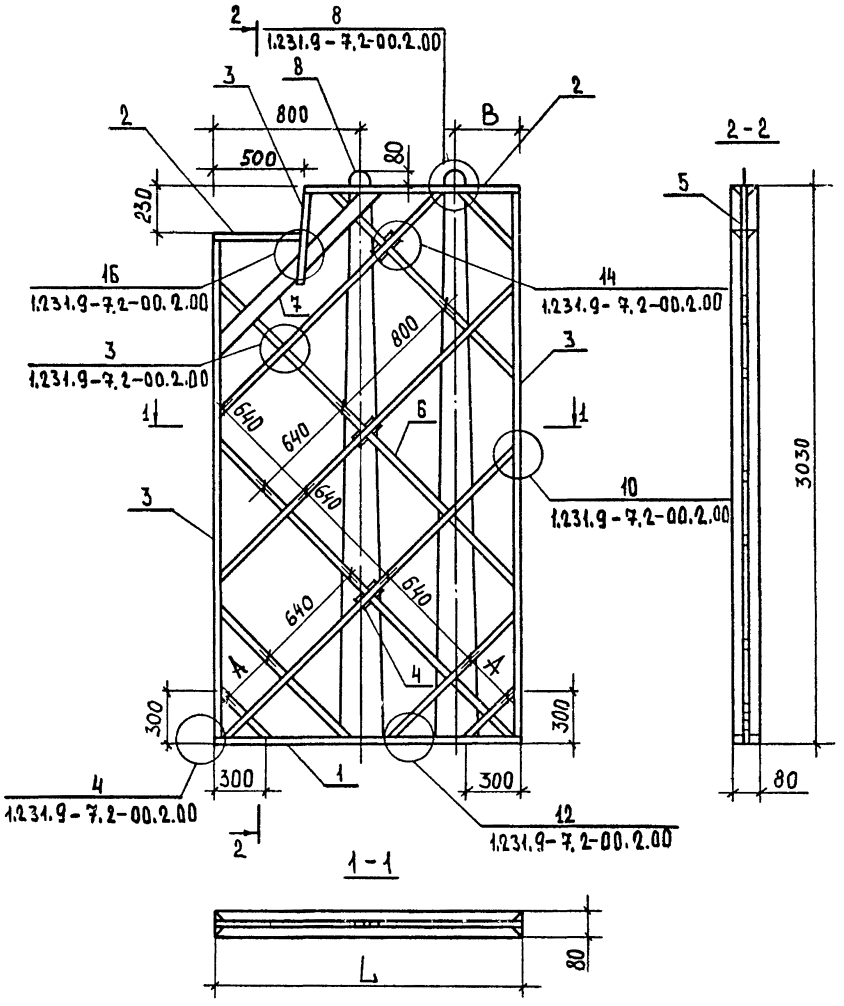

Обозначение	Марка	L, мм	A, мм	B, мм
1.231.9-7.2-12.1.00	КД 91	1660	300	300
-01	КД 92	1780	350	
-02	КД 93	1860	380	
-03	КД 94	1980	420	
-04	КД 95	2030	450	
-05	КД 96	2560	300	500
-06	КД 97	2660	350	
-07	КД 98	2980	460	

Н.контр.	Каляпкина	
Нач.отд.	Греков	
ГИП	Шахова	
Рук.гр.	Каляпкина	
Ст.инж.	Бесценная	
Инж.	Степашкина	

1.231.9-7.2-12.1.00СБ

Каркас деревянный КД 91 — КД 98
Сборочный чертеж.

Стадия	Масса	Масштаб
Р	—	1:25
Лист	Листов 1	

ЦНИИЭП учебных зданий

Инв.№подл. | Подпись и дата | Взам.инв.№

Форм.	Зона	Поз.	Обозначение	Наименование	Кол. на испол. 1.231.9-7.2-13.0.00- —	01	02	03	04	05	06	07	08	09	10	11	12	13	14	Примечание
				Документация																
А3			1.231.9-7.2-13.0.00СБ	Сборочный чертеж	×	×	×	×	×	×	×	×	×	×	×	×	×	×	×	
А4			1.231.9-7.2-00.0.00ПЗ	Пояснительная записка	×	×	×	×	×	×	×	×	×	×	×	×	×	×	×	
				Сборочные единицы																
				Каркас деревянный																
А3		1	1.231.9-7.2-13.1.00	КД 99	1	1	1													
			-01	КД 100				1	1	1										
			-02	КД 101							1	1	1							
			-03	КД 102										1	1	1				
			-04	КД 103													1	1	1	
				Материалы																
				Бетон на гипсовом вяжущем, М50	0,72			0,79			0,86			0,89			0,91			м³
				Бетон на гипсоцементнопуццолановом вяжущем, М50		0,72			0,79			0,86			0,89			0,91		м³
				Бетон на гипсоцементнопуццолановом вяжущем, М75			0,72			0,79			0,86			0,89			0,91	м³

Инв. № подл. | Подпись и дата | Взам. инв. №

Н. контр.	Каляпкина	
Нач. отд.	Греков	
ГИП	Шахова	
Рук. гр.	Каляпкина	
Ст. инж.	Бесценная	
Инж.	Степашкина	

1.231.9-7.2-13.0.00

Панель ПГВ 31.3.30.8 — ПГВ 43.4.30.8

Стадия	Лист	Листов
Р	1	2

ЦНИИЭП учебных зданий

Форм.	Зона	Поз.	Обозначение	Наименование	Кол. на испол. 1.231.9-7.2-13.0.00 — 15	16	17	18	19	20	21	22	23	24	25	26	Примечание
				Документация													
А3			1.231.9 – 7.2-13.0.00СБ	Сборочный чертеж	X	X	X	X	X	X	X	X	X	X	X	X	
А4			1.231.9 – 7.2-00.0.00ПЗ	Пояснительная записка	X	X	X	X	X	X	X	X	X	X	X	X	
				Сборочные единицы													
				Каркас деревянный													
А3		1	1231.9-7.2-13.1.00-05	КД 104	1	1	1										
			-06	КД 105				1	1	1							
			-07	КД 106							1	1	1				
			-08	КД 107										1	1	1	
				Материалы													
				Бетон на гипсовом вяжущем, М50	0,94			0,97			0,99			1,01			м³
				Бетон на гипсоцементнопуццолановом вяжущем, М50		0,94			0,97			0,99			1,01		м³
				Бетон на гипсоцементнопуццолановом вяжущем, М75			0,94			0,97			0,99			1,01	м³

Инв. № подл. | Подпись и дата | Взам. инв. №

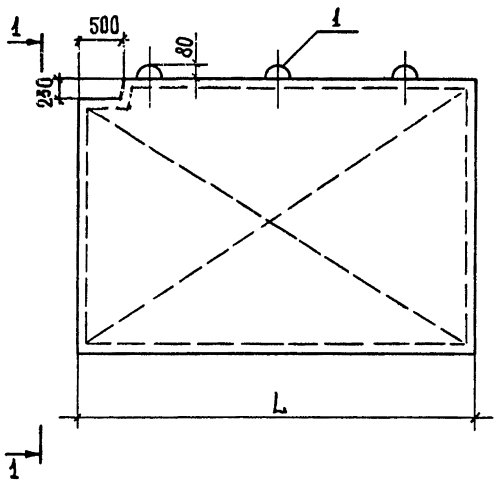

1 - 1

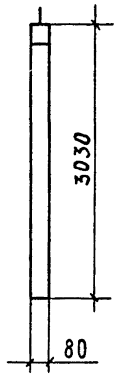

Обозначение	Марка	L, мм	Масса, кг
1.231.9-7.2-13.0.00	ПГВ 31,3.30.8-5Г-2	3130	970
-01	ПГВ 31,3.30.8-5ГЦ-2		
-02	ПГВ 31,3.30.8-7ГЦ-2		
-03	ПГВ 34,2.30.8-5Г-2	3420	1060
-04	ПГВ 34,2.30.8-5ГЦ-2		
-05	ПГВ 34,2.30.8-7ГЦ-2		
-06	ПГВ 37,2.30.8-5Г-2	3720	1155
-07	ПГВ 37,2.30.8-5ГЦ-2		
-08	ПГВ 37,2.30.8-7ГЦ-2		
-09	ПГВ 38,2.30.8-5Г-2	3820	1190
-10	ПГВ 38,2.30.8-5ГЦ-2		
-11	ПГВ 38,2.30.8-7ГЦ-2		

Обозначение	Марка	L мм	Масса, кг
1.231.9-7.2-13.0.00 -12	ПГВ 39,2.30.8-5Г-2	3920	1220
-13	ПГВ 39,2.30.8-5ГЦ-2		
-14	ПГВ 39,2.30.8-7ГЦ-2		
-15	ПГВ 40,6.30.8-5Г-2	4060	1250
-16	ПГВ 40,6.30.8-5ГЦ-2		
-17	ПГВ 40,6.30.8-7ГЦ-2		
-18	ПГВ 41,6.30.8-5Г-2	4160	1290
-19	ПГВ 41,6.30.8-5ГЦ-2		
-20	ПГВ 41,6.30.8-7ГЦ-2		
-21	ПГВ 42,6.30.8-5Г-2	4260	1325
-22	ПГВ 42,6.30.8-5ГЦ-2		
-23	ПГВ 42,6.30.8-7ГЦ-2		
-24	ПГВ 43,4.30.8-5Г-2	4340	1350
-25	ПГВ 43,4.30.8-5ГЦ-2		
-26	ПГВ 43,4.30.8-7ГЦ-2		

Н.контр	Калякина	
Нач.отд.	Греков	
ГИП	Шахова	
Рук.гр.	Калякина	
Ст.инж.	Бесценная	
Инж.	Степашкина	

1.231.9-7.2-13.0.00СБ

Панель ПГВ 31,3.30.8 — — ПГВ 43,4.30.8
Сборочный чертеж.

Стадия	Масса	Масштаб
Р	см. табл.	1:50
Лист	Листов 1	

ЦНИИЭП учебных зданий

Инв. № подл. | Подпись и дата | Взам. инв. №

18971-01 88 Формат А3

Инв. № подл.	Подпись и дата	Взам. инв. №

Форм.	Зона	Поз.	Обозначение	Наименование	Кол. на испол. 1.231.9-7.2-13.1.00- —	01	02	03	04	05	06	07	08	Примечание
				Документация										
А3			1.231.9-7.2-13.1.00СБ	Сборочный чертеж	×	×	×	×	×	×	×	×	×	
А3			1.231.9-7.2-00.2.00	Узлы каркаса	×	×	×	×	×	×	×	×	×	
				Детали										
БЧ		1	1.231.9-7.2-03.1.01	Нижний брус, ℓ=3130	2									
			-03.1.02	ℓ=3420		2								
			-03.1.03	ℓ=3720			2							
			-03 1.04	ℓ=3820				2						
			-03.1.05	ℓ=3920					2					
			-03.1.06	ℓ=4060						2				
			-03.1.07	ℓ=4160							2			
			-03.1.08	ℓ=4260								2		
			-03.1.09	ℓ=4340									2	
БЧ		2	-12.1.01	Верхний брус, ℓ=430	2	2	2	2	2	2	2	2	2	
			-13.1.01	ℓ=2530	2									
			-13.1.02	ℓ=2920		2								

Н. контр	Калякина	
Нач. отд.	Греков	
ГИП	Шахова	
Рук. гр.	Калякина	
Ст. инж.	Бесценная	
Инж.	Степашкина	

1.231.9-7.2-13.1.00

Каркас деревянный КД99-КД107

Стадия	Лист	Листов
Р	1	2

ЦНИИЭП учебных зданий

Формат А4

Инв. № подл.	Подпись и дата	Взам. инв. №

Форм.	Зона	Поз.	Обозначение	Наименование	Кол. на испол. 1.231.9-7.2-13.1.00- —	01	02	03	04	05	06	07	08	Примечание
			-13.1.03	ℓ=3220			2							
			-13.1.04	ℓ=3320				2						
			-03.1.11	ℓ=3420					2					
			-13.1.05	ℓ=3560						2				
			-13.1.06	ℓ=3660							2			
			-13.1.07	ℓ=3760								2		
			-13.1.08	ℓ=3840									2	
БЧ		3	-05.1.01	Боковой брус, ℓ=2950	2	2	2	2	2	2	2	2	2	
			-09.1.10	ℓ=2760	2	2	2	2	2	2	2	2	2	
			-10.1.13	ℓ=450	2	2	2	2	2	2	2	2	2	
БЧ		5	-01.1.19	Соединительная планка, ℓ=250	3	3	3	3	3	3	3	3	3	
			-09.1.12	ℓ=230	1	1	1	1	1	1	1	1	1	
			-12.1.10	ℓ=520	1	1	1	1	1	1	1	1	1	
БЧ		4	-01.1.18	Фиксатор, ℓ=100	4	4	4	4	4	4	4	4	4	
БЧ		7	-12.1.11	Угловой раскос, ℓ=1100	1	1	1	1	1	1	1	1	1	
БЧ		6	-01.1.20	Подкос	29,5	31,5	35,3	35,7	36,8	37,3	39,0	39,7	40,3	м
А4		8	1.231.9-7.2-00.1.00-02	Монтажная петля П3	3	3	3	3	3	3	3	3	3	
				Стандартные изделия										
				Гвозди, ГОСТ 4028-63*	0,16	0,16	0,27	0,27	0,27	0,27	0,27	0,27	0,27	кг

Размеры сечений брусков деревянного каркаса панелей смотри документ 1.231.9-7.2-01.1.00СБ

1.231.9-7.2-13.1.00

Лист 2

Формат А4

1871-01 88

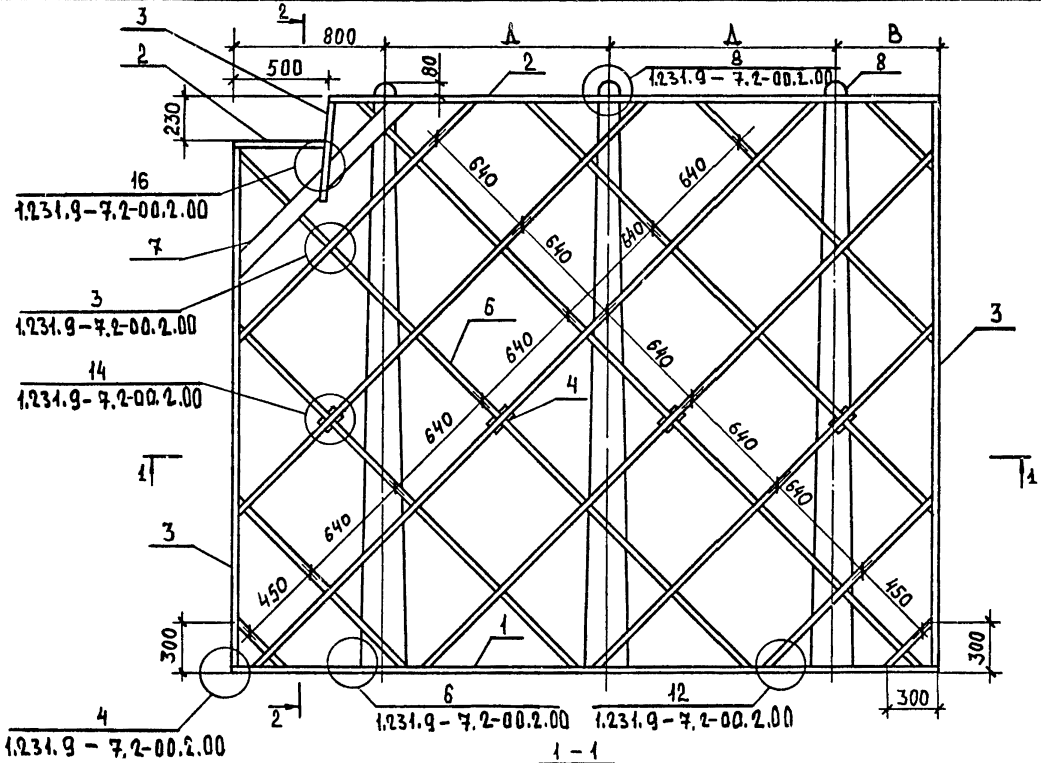

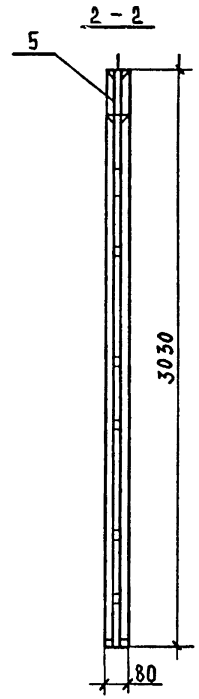

Обозначение	Марка	L, мм	B, мм	Д, мм
1.231.9-7.2-13.1.00	КД 99	3130	400	965
-01	КД 100	3420		1110
-02	КД 101	3720	600	1180
-03	КД 102	3820		1210
-04	КД 103	3920		1260
-05	КД 104	4060		1330
-06	КД 105	4160	800	1280
-07	КД 106	4260		1330
-08	КД 107	4340		1370

Н.контр.	Каляпкина	
Нач.отд.	Грекова	
ГИП	Шахова	
Рук.гр.	Каляпкина	
Ст.инж.	Бесценная	
Инж.	Степашкина	

1.231.9-7.2-13.1.00СБ

Каркас деревянный КД 99 – КД 107
Сборочный чертеж

Стадия	Масса	Масштаб
Р	–	1:25
Лист	Листов 1	

ЦНИИЭП учебных зданий

Взам. инв. № | Подпись и дата | Инв. № подл.

Форм.	Зона	Поз.	Обозначение	Наименование	Кол. на испол. 1.231.9-7.2-14.0.00- —	01	02	03	04	05	06	07	08	09	10	11	12	13	14	15	16	17	18	19	Примечание
				Документация																					
А3			1.231.9-7.2-14.0.00СБ	Сборочный чертеж	×	×	×	×	×	×	×	×	×	×	×	×	×	×	×	×	×	×	×	×	
А4			1.231.9-7.2-00.0.00ПЗ	Пояснительная записка	×	×	×	×	×	×	×	×	×	×	×	×	×	×	×	×	×	×	×	×	
				Сборочные единицы																					
				Каркас деревянный																					
А3		1	1.231.9-7.2-14.1.00	КД 108	1	1	1																		
			-01	КД 109				1	1	1															
			-02	КД 110							1	1	1												
			-03	КД 111										1	1	1									
			-04	КД 112													1	1	1						
			-05	КД 113																1	1	1			
			-06	КД 114																			1	1	
				Материалы																					
				Бетон на гипсовом вяжущем, М50	0,37			0,40			0,42			0,45			0,46			0,59			0,61		м³
				Бетон на гипсоцементнопуццолановом вяжущем, М50		0,37			0,40			0,42			0,45			0,46			0,59			0,61	м³
				Бетон на гипсоцементнопуццолановом вяжущем, М75			0,37			0,40			0,42			0,45			0,46			0,59			м³

Инв. № подл. | Подпись и дата | Взам. инв. №

Н. контр.	Каляпкина	
нач. отд.	Греков	
ГИП	Шахова	
рук. гр.	Каляпкина	
ст. инж.	Бесценная	
инж.	Степашкина	

1.231.9-7.2-14.0.00

Панель ПГВ 16,6.30.8-
-ПГВ 29,8.30.8

Стадия	Лист	Листов
Р	1	2

ЦНИИЭП учебных зданий

18971-01 91

Формат А3

Форм.	Зона	Поз.	Обозначение	Наименование	Кол. на испол. 1.231.9-7.2-14.0.00 — 20	21	22	23	Примечание
				Документация					
А3			1.231.9-7.2-14.0.00СБ	Сборочный чертеж	X	X	X	X	
А4			1.231.9-7.2-00.0.00ПЗ	Пояснительная записка	X	X	X	X	
				Сборочные единицы					
				Каркас деревянный					
А3		1	1.231.9-7.2-14.1.00-06	КД 114	1				
			-07	КД 115		1	1	1	
				Материалы					
				Бетон на гипсовом вяжущем, М50		0,69			м³
				Бетон на гипсоцементнопуццолановом вяжущем, М50			0,69		м³
				Бетон на гипсоцементнопуццолановом вяжущем, М75	0,61			0,69	м³

Инв. № подл. | Подпись и дата | Взам. инв. №

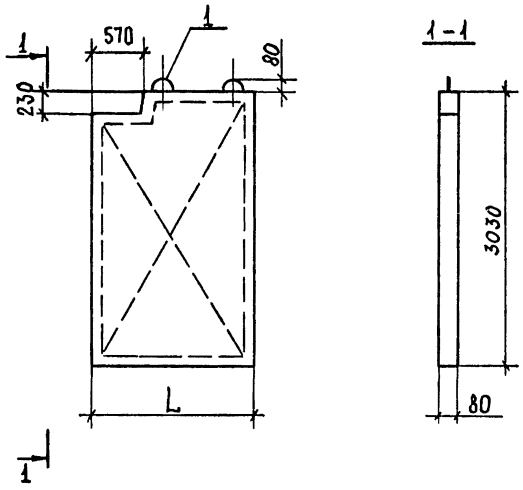

Обозначение	Наименование	L, мм	Масса, кг
1.231.9-7.2-14.0.00	ПГВ 16,6.30.8-5Г-3	1660	500
-01	ПГВ 16,6.30.8-5ГЦ-3		
-02	ПГВ 16,6.30.8-7ГЦ-3		
-03	ПГВ 17,8.30.8-5Г-3	1780	540
-04	ПГВ 17,8.30.8-5ГЦ-3		
-05	ПГВ 17,8.30.8-7ГЦ-3		
-06	ПГВ 18,6.30.8-5Г-3	1860	565
-07	ПГВ 18,6.30.8-5ГЦ-3		
-08	ПГВ 18,6.30.8-7ГЦ-3		

Обозначение	Наименование	L, мм	Масса, кг
1.231.9-7.2-14.0.00-09	ПГВ 19,8.30.8-5Г-3	1980	600
-10	ПГВ 19,8.30.8-5ГЦ-3		
-11	ПГВ 19,8.30.8-7ГЦ-3		
-12	ПГВ 20,3.30.8-5Г-3	2030	620
-13	ПГВ 20,3.30.8-5ГЦ-3		
-14	ПГВ 20,3.30.8-7ГЦ-3		
-15	ПГВ 25,6.30.8-5Г-3	2560	780
-16	ПГВ 25,6.30.8-5ГЦ-3		
-17	ПГВ 25,6.30.8-7ГЦ-3		
-18	ПГВ 26,6.30.8-5Г-3	2660	815
-19	ПГВ 26,6.30.8-5ГЦ-3		
-20	ПГВ 26,6.30.8-7ГЦ-3		
-21	ПГВ 29,8.30.8-5Г-3	2980	915
-22	ПГВ 29,8.30.8-5ГЦ-3		
-23	ПГВ 29,8.30.8-7ГЦ-3		

Инв. № подл. | Подпись и дата | Взам. инв. №

Н.контр.	Каляпкина	
Нач.отд.	Греков	
ГИП	Шахова	
Рук.гр.	Каляпкина	
Ст.инж.	Бесценная	
Инж.	Степашкина	

1.231.9-7.2-14.0.00СБ

Панель ПГВ 16,6.30.8 — — ПГВ 29,8.30.8

Сборочный чертеж.

Стадия	Масса	Масштаб
Р	см. табл.	1:50
Лист	Листов 1	

ЦНИИЭП учебных зданий

Инв. № подл.	Подпись и дата	Взам. инв. №

Форм.	Зона	Поз.	Обозначение	Наименование	Кол. на испол. 1.231.9-7.2-14.1.00 —	01	02	03	04	05	06	07		Примечание
				Документация										
А3			1.231.9-7.2-14.1.00СБ	Сборочный чертеж	×	×	×	×	×	×	×	×		
А3			1.231.9-7.2-00.2.00	Узлы каркаса	×	×	×	×	×	×	×	×		
				Детали										
				Нижний брус										
БЧ		1	1.231.9-7.2-06.1.01	ℓ = 1660	2									
			-02.1.05	ℓ = 1780		2								
			-06.1.02	ℓ = 1860			2							
			-02.1.06	ℓ = 1980				2						
			-02.1.07	ℓ = 2030					2					
			-02.1.08	ℓ = 2560						2				
			-02.1.09	ℓ = 2660							2			
			-02.1.10	ℓ = 2980								2		
БЧ		2	-14.1.01	Верхний брус, ℓ = 500	2	2	2	2	2	2	2	2		
			-09.1.08	ℓ = 1090	2									
			-14.1.02	ℓ = 1210		2								

Н. контр.	Калякина	
Нач. отд.	Гнеков	
ГИП	Шахова	
Рук. гр.	Калякина	
Ст. инж.	Бесценная	
Инж.	Степашкина	

1.231.9-7.2-14.1.00

Каркас деревянный КД 108 — КД 115

Стадия	Лист	Листов
Р	1	2

ЦНИИЭП учебных зданий

Формат А4

Инв. № подл.	Подпись и дата	Взам. инв. №

Форм.	Зона	Поз.	Обозначение	Наименование	Кол. на испол. 1.231.9-7.2-14.1.00 —	01	02	03	04	05	06	07		Примечание
			-10.1.03	ℓ = 1290			2							
			-14.1.03	ℓ = 1410				2						
			-02.1.13	ℓ = 1460					2					
			-14.1.04	ℓ = 1990						2				
			-14.1.05	ℓ = 2090							2			
			-14.1.06	ℓ = 2410								2		
БЧ		3	-05.1.01	Боковой брус, ℓ = 2950	2	2	2	2	2	2	2	2		
			-09.1.10	ℓ = 2760	2	2	2	2	2	2	2	2		
			-10.1.13	ℓ = 450	2	2	2	2	2	2	2	2		
БЧ		5	-01.1.19	Соединительная планка, ℓ = 250	3	3	3	3	3	3	3	3		
			-09.1.12	ℓ = 230	1	1	1	1	1	1	1	1		
			-14.1.07	ℓ = 580	1	1	1	1	1	1	1	1		
БЧ		4	-01.1.18	Фиксатор, ℓ = 100	3	3	3	3	3	3	3	3		
БЧ		7	-14.1.08	Угловой раскос, ℓ = 1200	1	1	1	1	1	1	1	1		
БЧ		6	-01.1.20	Подкос	12,7	13,4	13,8	14,5	14,8	24,1	24,8	25,8		м
А4		8	1.231.9-7.2-00.1.00-02	Монтажная петля П3	2	2	2	2	2	2	2	2		
				Стандартные изделия										
				Гвозди, ГОСТ 4028-63*	0,15	0,15	0,15	0,15	0,15	0,16	0,16	0,16		кг

Размеры сечений брусков деревянного каркаса панелей смотри документ 1.231.9-7.2-01.1.00СБ

1.231.9-7.2-14.1.00

Лист 2

Формат А4

46 10-14681

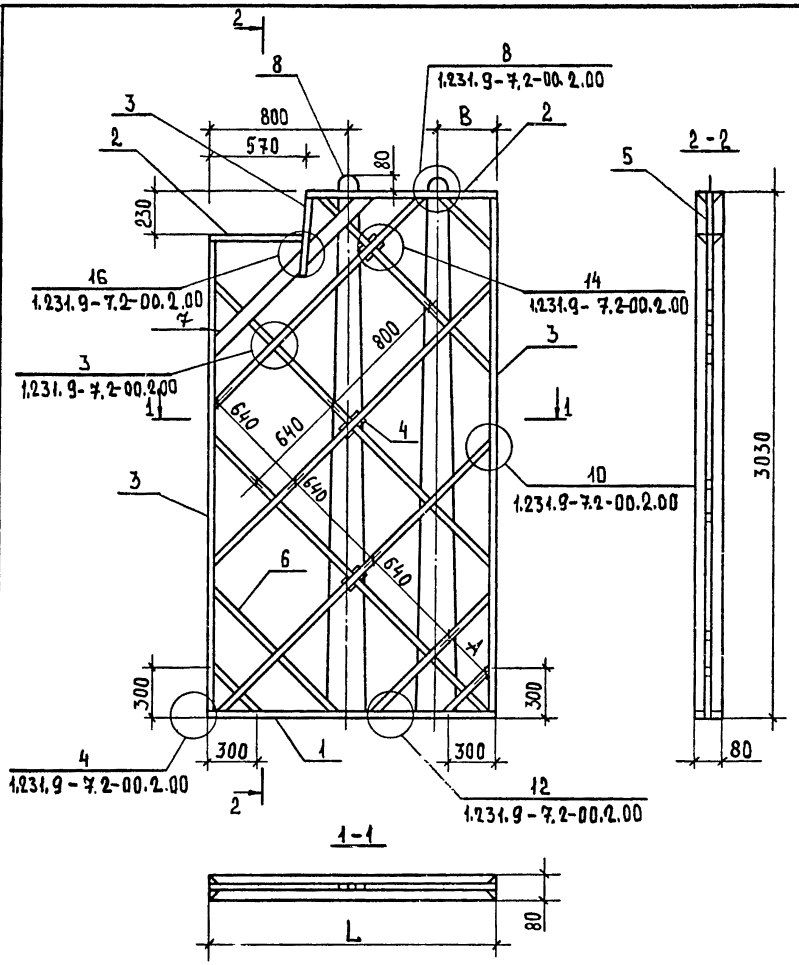

Обозначение	Марка	L, мм	A, мм	B, мм
1.231.9-7.2-14.1.00	КД 108	1660	300	350
-01	КД 109	1780	350	
-02	КД 110	1860	380	
-03	КД 111	1980	420	
-04	КД 112	2030	450	
-05	КД 113	2560	300	800
-06	КД 114	2660	350	
-07	КД 115	2980	460	

Н.контр.	Калякина	
Нач.отд.	Греков	
ГИП	Шахова	
Рук.гр.	Калякина	
Ст.инж.	Бесценная	
Инж.	Степашкина	

1.231.9-7.2-14.1.00СБ

Каркас деревянный КД 108 — КД 115
Сборочный чертеж.

Стадия	Масса	Масштаб
Р	—	1:25
Лист	Листов 1	

ЦНИИЭП учебных зданий

Инв.№ подл. | Подпись и дата | Взам.инв.№

18971-01 95 Формат А3

Форм.	Зона	Поз.	Обозначение	Наименование	Кол. на испол. 1.231.9-7.2-15.0.00- —	01	02	03	04	05	06	07	08	09	10	11	12	13	14	Примечание
				Документация																
А3			1.231.9-7.2-15.0.00СБ	Сборочный чертеж	×	×	×	×	×	×	×	×	×	×	×	×	×	×	×	
А4			1.231.9-7.2-00.0.00ПЗ	Пояснительная записка	×	×	×	×	×	×	×	×	×	×	×	×	×	×	×	
				Сборочные единицы																
				Каркас деревянный																
А3		1	1.231.9-7.2-15.1.00	КД 116	1	1	1													
			-01	КД 117				1	1	1										
			-02	КД 118							1	1	1							
			-03	КД 119										1	1	1				
			-04	КД 120													1	1	1	
				Материалы																
				Бетон на гипсовом вяжущем, М50	0.72			0.79			0.86			0.89			0.91			м³
				Бетон на гипсоцементнопуццолановом вяжущем, М50		0.72			0.79			0.86			0.89			0.91		м³
				Бетон на гипсоцементнопуццолановом вяжущем, М75			0.72			0.79			0.86			0.89			0.91	м³

Н.контр.	Калякина	
Нач. отд.	Греков	
ГИП	Шахова	
Рук. гр.	Калякина	
Ст. инж.	Бесценная	
Инж.	Степашкина	

1.231.9-7.2-15.0.00

Панель ПГВ 31.3.30.8-
-ПГВ 43.4.30.8

Стадия	Лист	Листов
Р	1	2

ЦНИИЭП учебных зданий

Инв. № подл. | Подпись и дата | Взам. инв. №

Формат А3

Форм.	Зона	Поз.	Обозначение	Наименование	Кол. на исполн. 1.231.9-7.2-15.0.00— 15	16	17	18	19	20	21	22	23	24	25	26	Примечание
				Документация													
А3			1.231.9-7.2-15.0.00СБ	Сборочный чертеж	X	X	X	X	X	X	X	X	X	X	X	X	
А4			1.231.9-7.2-00.0.00 ПЗ	Пояснительная записка	X	X	X	X	X	X	X	X	X	X	X	X	
				Сборочные единицы													
				Каркас деревянный													
А3		1	1.231.9-7.2-15.1.00-05	КД 121	1	1	1										
			-06	КД 122				1	1	1							
			-07	КД 123							1	1	1				
			-08	КД 124										1	1	1	
				Материалы													
				Бетон на гипсовом вяжущем, М50	0,94			0,97			0,99			1,01			м³
				Бетон на гипсоцементнопуц цолановом вяжущем, М50		0,94			0,97			0,99			1,01		м³
				Бетон на гипсоцементнопуц цолановом вяжущем, М75			0,94			0,97			0,99			1,01	м³

Инв. № подл. | Подпись и дата | Взам. инв. №

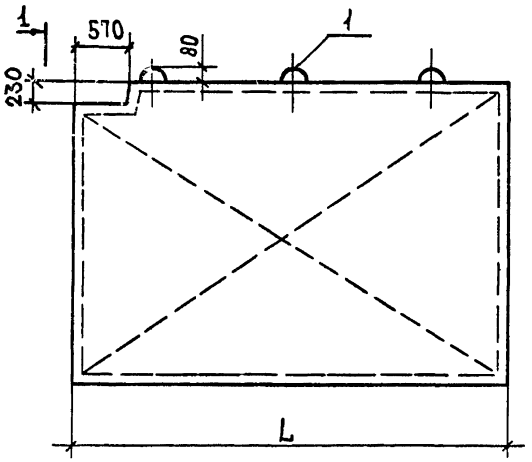

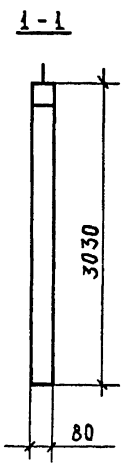

1

Обозначение	Марка	L, мм	Масса, кг
1.231.9-7.2-15.0.00	ПГВ 31,3.30.8-5Г-3	3130	965
-01	ПГВ 31,3.30.8-5ГЦ-3		
-02	ПГВ 31,3.30.8-7ГЦ-3		
-03	ПГВ 34,2.30.8-5Г-3	3420	1055
-04	ПГВ 34,2.30.8-5ГЦ-3		
-05	ПГВ 34,2.30.8-7ГЦ-3		
-06	ПГВ 37,2.30.8-5Г-3	3720	1150
-07	ПГВ 37,2.30.8-5ГЦ-3		
-08	ПГВ 37,2.30.8-7ГЦ-3		
-09	ПГВ 38,2.30.8-5Г-3	3820	1185
-10	ПГВ 38,2.30.8-5ГЦ-3		
-11	ПГВ 38,2.30.8-7ГЦ-3		

Обозначение	Марка	L, мм	Масса, кг
1.231.9-7.2-15.0.00-12	ПГВ 39,2.30.8-5Г-3	3920	1215
-13	ПГВ 39,2.30.8-5ГЦ-3		
-14	ПГВ 39,2.30.8-7ГЦ-3		
-15	ПГВ 40,6.30.8-5Г-3	4060	1245
-16	ПГВ 40,6.30.8-5ГЦ-3		
-17	ПГВ 40,6.30.8-7ГЦ-3		
-18	ПГВ 41,6.30.8-5Г-3	4160	1285
-19	ПГВ 41,6.30.8-5ГЦ-3		
-20	ПГВ 41,6.30.8-7ГЦ-3		
-21	ПГВ 42,6.30.8-5Г-3	4260	1320
-22	ПГВ 42,6.30.8-5ГЦ-3		
-23	ПГВ 42,6.30.8-7ГЦ-3		
-24	ПГВ 43,4.30.8-5Г-3	4340	1345
-25	ПГВ 43,4.30.8-5ГЦ-3		
-26	ПГВ 43,4.30.8-7ГЦ-3		

Н.контр.	Калякина	
Нач.отд.	Греков	
ГИП	Шахова	
Рук.гр.	Калякина	
Ст.инж.	Бесценная	
Инж.	Степашкина	

1.231.9-7.2-15.0.00СБ

Панель ПГВ 31,3.30.8-
-ПГВ 43,4.30.8
Сборочный чертеж.

Стадия	Масса	Масштаб
Р	см. табл.	1:50
Лист	Листов 1	

ЦНИИЭП учебных зданий

Формат А3

Инв. № подл. | Подпись и дата | Взам. инв. №

18971-01 98

Инв. № подл.	Подпись и дата	Взам. инв. №

Форм.	Зона	Поз.	Обозначение	Наименование	Кол. на испол. 1.231.9-7.2-15.1.00 –	01	02	03	04	05	06	07	08	Примечание
				Документация										
А3			1.231.9-7.2-15.1.00СБ	Сборочный чертеж	X	X	X	X	X	X	X	X	X	
А4			1.231.9-7.2-00.2.00	Узлы каркаса	X	X	X	X	X	X	X	X	X	
				Детали										
БЧ		1	1.231.9-7.2-03.1.01	Нижний брус, ℓ=3130	2									
			-03.1.02	ℓ=3420		2								
			-03.1.03	ℓ=3720			2							
			-03.1.04	ℓ=3820				2						
			-03.1.05	ℓ=3920					2					
			-03.1.06	ℓ=4060						2				
			-03.1.07	ℓ=4160							2			
			-03.1.08	ℓ=4260								2		
			-03.1.09	ℓ=4340									2	
БЧ		2	-14.1.01	Верхний брус, ℓ=500	2	2	2	2	2	2	2	2	2	
			-13.1.01	ℓ=2630	2									
			-13.1.02	ℓ=2920		2								

Н.контр.	Калякина	
Нач.отд.	Греков	
ГИП	Шахова	
Рук.гр.	Калякина	
Ст.инж.	Бесценная	
Инж.	Степашкина	

1.231.9-7.2-15.1.00

Каркас деревянный КД 116 – КД 124

Стадия	Лист	Листов
Р	1	2

ЦНИИЭП учебных зданий

Формат А4

Инв. № подл.	Подпись и дата	Взам. инв. №

Форм.	Зона	Поз.	Обозначение	Наименование	Кол. на испол. 1.231.9-7.2-15.1.00 –	01	02	03	04	05	06	07	08	Примечание
			-13.1.03	ℓ=3220			2							
			-13.1.04	ℓ=3320				2						
			-03.1.11	ℓ=3420					2					
			-13.1.04	ℓ=3560						2				
			-13.1.05	ℓ=3660							2			
			-13.1.06	ℓ=3760								2		
			-13.1.07	ℓ=3840									2	
БЧ		3	-05.1.01	Боковой брус, ℓ=2950	2	2	2	2	2	2	2	2	2	
			-09.1.10	ℓ=2760	2	2	2	2	2	2	2	2	2	
			-10.1.13	ℓ=450	2	2	2	2	2	2	2	2	2	
БЧ		5	-01.1.19	Соединительная планка, ℓ=250	3	3	3	3	3	3	3	3	3	
			-09.1.12	ℓ=230	1	1	1	1	1	1	1	1	1	
			-14.1.07	ℓ=580	1	1	1	1	1	1	1	1	1	
БЧ		4	-01.1.18	Фиксатор, ℓ=100	4	4	4	4	4	4	4	4	4	
БЧ		7	-14.1.08	Угловой раскос, ℓ=1200	1	1	1	1	1	1	1	1	1	
БЧ		6	-01.1.20	Подкос	29,5	31,5	35,3	35,7	36,8	37,3	39,0	39,7	40,3	м
А4		8	1.231.9-7.2-00.1.00-02	Монтажная петля П3	3	3	3	3	3	3	3	3	3	
				Стандартные изделия										
				Гвозди, ГОСТ 4028-63*	0,16	0,16	0,27	0,27	0,27	0,27	0,27	0,27	0,27	кг

Размеры сечений брусков деревянного каркаса панелей смотри документ 1.231.9-7.2-01.1.00СБ

1.231.9-7.2-15.1.00

Лист 2

Формат А4

66 10-11681

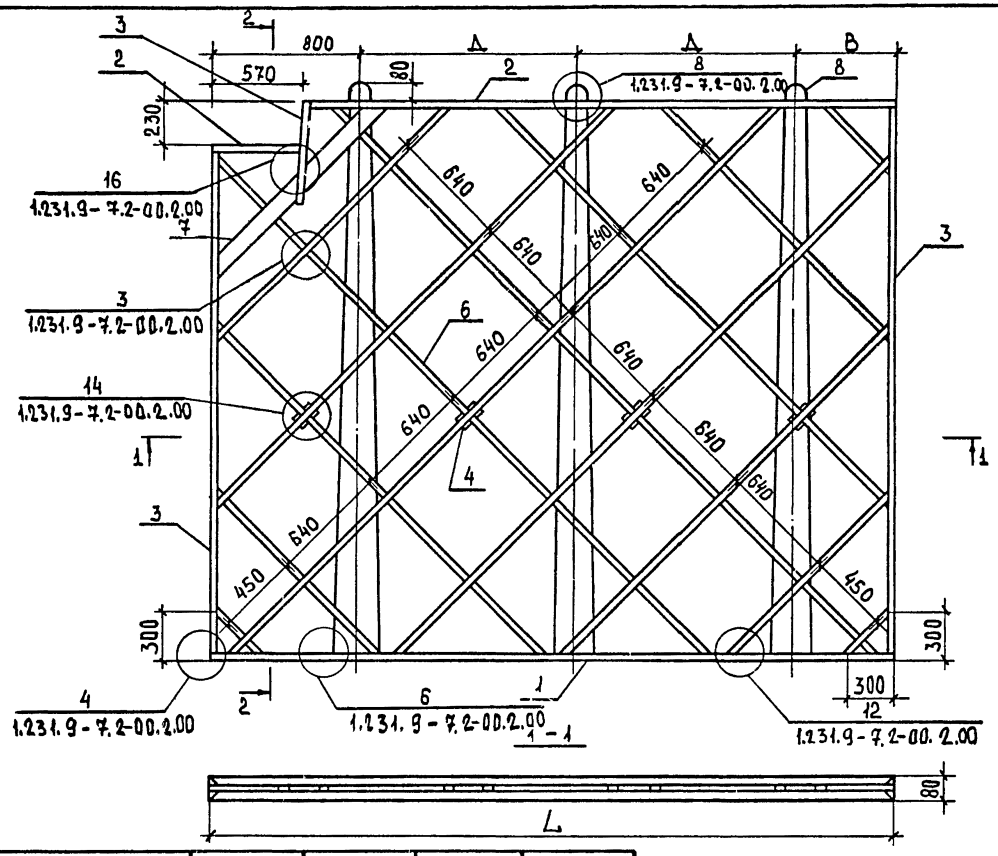

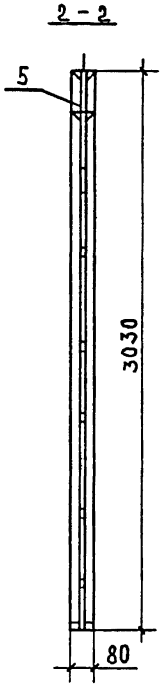

Обозначение	Марка	L, мм	B, мм	Д, мм
1.231.9-7.2-15.1.00	КД 116	3130	400	965
-01	КД 117	3420		1110
-02	КД 118	3720	600	1180
-03	КД 119	3820		1210
-04	КД 120	3920		1260
-05	КД 121	4060		1330
-06	КД 122	4160	800	1280
-07	КД 123	4260		1330
-08	КД 124	4340		1370

Н.контр.	Каляпкина	
Нач.отд.	Греков	
ГИП	Шахова	
Рук.гр.	Каляпкина	
Ст. инж.	Бесценная	
Инж.	Степашкина	

1.231.9-7.2-15.1.00СБ

Каркас деревянный КД 116-КД 124

Сборочный чертеж.

Стадия	Масса	Масштаб
Р	—	1:25
Лист	Листов 1	

ЦНИИЭП учебных зданий

Инв. № подл. | Подпись и дата | Взам. инв. №

Формат А3

Инв. № подл.	Подпись и дата	Взам. инв. №

Форм.	Зона	Поз.	Обозначение	Наименование	Кол. на исполн. 1.231.9-7.2-16.0.00- —	01	02	Примечание
				Документация				
А4			1.231.9-7.2-16.0.00СБ	Сборочный чертеж	X	X	X	
А4			1.231.9-7.2-00.0.00ПЗ	Пояснительная записка	X	X	X	
				Сборочные единицы				
				Каркас деревянный				
А3		1	1.231.9-7.2-16.1.00	КД 125	1	1	1	
				Материалы				
				Бетон на гипсовом вяжущем, М50	1,37			м³

Н.контр.	Каляпкина	
Нач. отд	Греков	
ГИП	Шахова	
Рук. гр.	Каляпкина	
Ст. инж.	Бесценная	
Инж.	Степашкин	

1.231.9-7.2-16.0.00

Панель ПГВ 58,6.30.8

Стадия	Лист	Листов
Р	1	2

ЦНИИЭП учебных зданий

Формат А4

Инв. № подл.	Подпись и дата	Взам. инв. №

Форм.	Зона	Поз.	Обозначение	Наименование	Кол. на исполн. 1.231.9-7.2-16.0.00- —	01	02	Примечание
				Бетон на гипсоцементнопуццолановом вяжущем, М50		1,37		м³
				Бетон на гипсоцементнопуццолановом вяжущем, М75			1,37	м³

1.231.9-7.2-16.0.00

Лист 2

Формат А4

101 10-15681

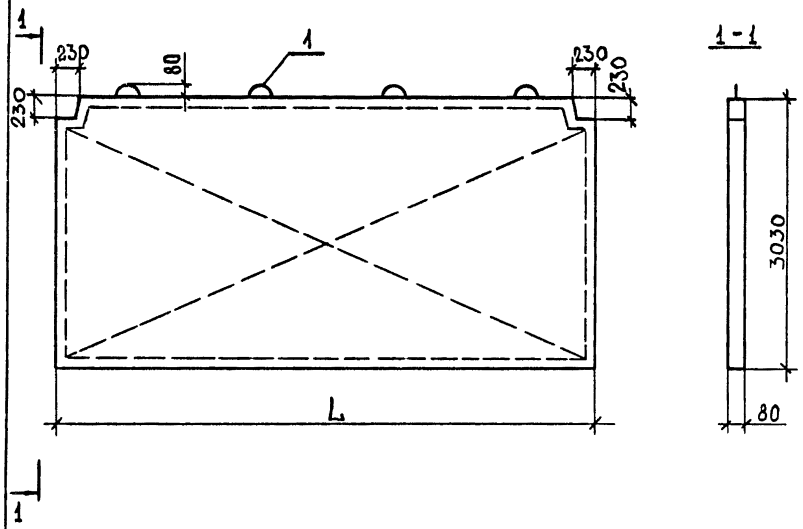

Обозначение	Марка	L, мм	Масса, мм
1.231.9-7.2-16.0.00	ПГВ 58,6.30.8-5Г-4	5860	1825
-01	ПГВ 58,6.30.8-5ГЦ-4		
-02	ПГВ 58,6.30.8-7ГЦ-4		

Н.контр	Каляпкина		
Нач.отд.	Греков		
ГИП	Шахова		
Рук. гр.	Каляпкина		
Ст. инж.	Бесценная		
Инж.	Степашкина		

1.231.9-7.2-16.0.00СБ

Панель ПГВ 58,6.30.8
Сборочный чертеж.

Стадия	Масса	Масштаб
Р	см. табл.	1:50
Лист	Листов 1	

ЦНИИЭП учебных зданий

Формат А4

Форм.	Зона	Поз.	Обозначение	Наименование	Кол.	Примечание
				Документация		
А4			1.231.9-7.2-16.1.00СБ	Сборочный чертеж	X	
А4			1.231.9-7.2-00.2.00	Узлы каркаса	X	
				Детали		
БЧ		1	1.231.9-7.2-08.1.01	Нижний брус, ℓ=5860	2	
БЧ		2	-16.1.01	Верхний брус, ℓ=5400	2	
			-09.1.01	ℓ=160	4	
БЧ		3	-09.1.10	Боковой брус, ℓ=2760	8	
			-10.1.13	ℓ=450	4	
				Соединительная планка		
БЧ		5	-01.1.19	ℓ=250	4	
			-09.1.12	ℓ=230	2	
БЧ		4	-01.1.18	Фиксатор, ℓ=100	5	
БЧ		6	-01.1.20	Подкос	56,7*	м
БЧ		8	1.231.9-7.2-00.1.00-02	Монтажная петля П3	4	
БЧ		7	1.231.9-7.2-10.1.14	Угловой раскос, ℓ=750	2	
				Стандартные изделия		
				Гвозди, ГОСТ 4028-63*	0,34	кг

Н.контр.	Каляпкина		
Нач.отд.	Греков		
ГИП	Шахова		
Рук. гр.	Каляпкина		
Ст. инж.	Бесценная		
Инж.	Степашкина		

1.231.9-7.2-16.1.00

Каркас деревянный КД 125

Стадия	Лист	Листов
Р		1

ЦНИИЭП учебных зданий

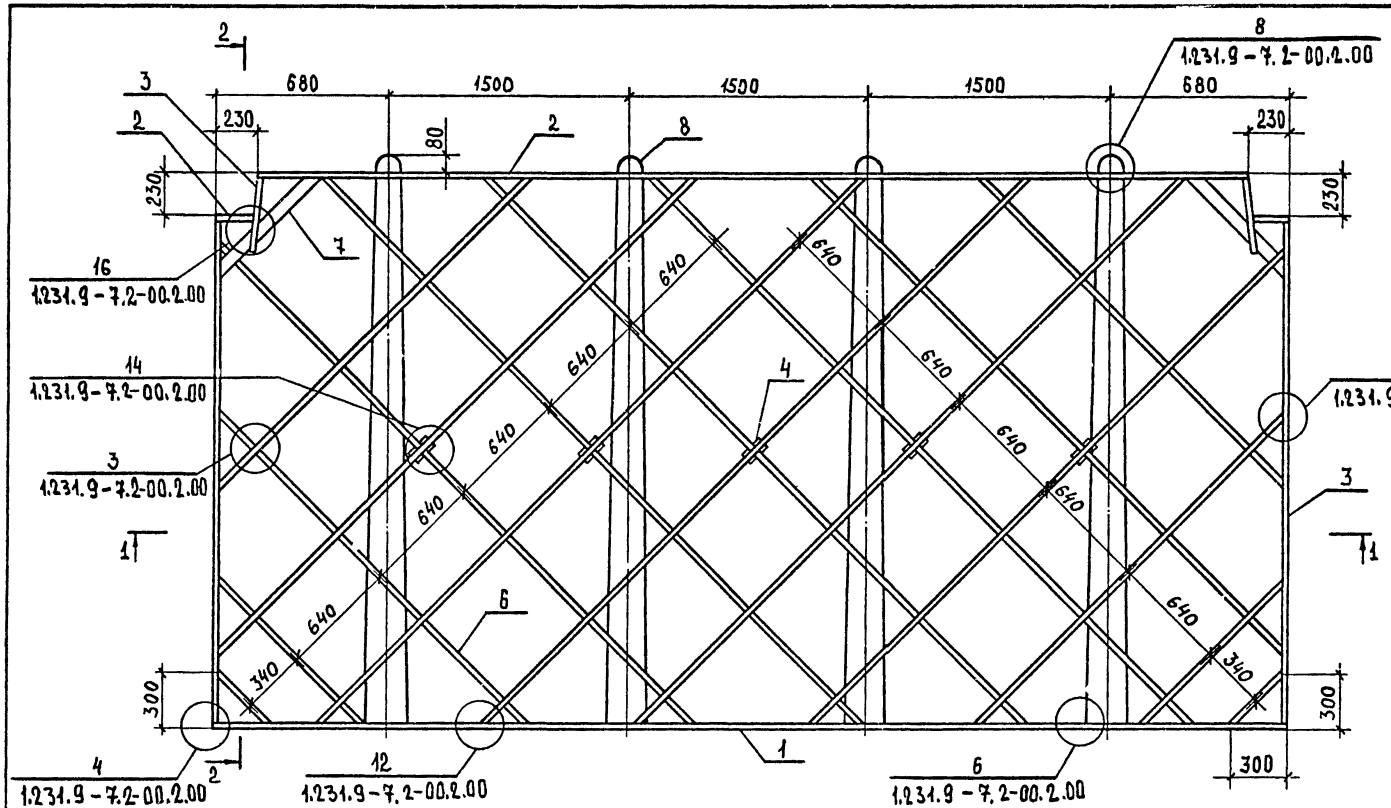

1 – 1

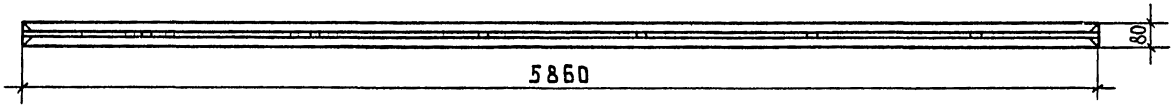

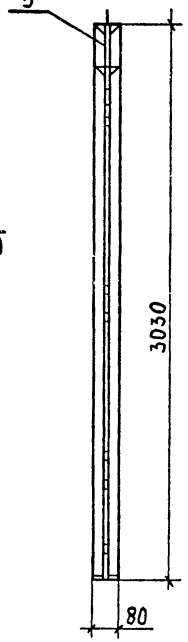

Н.контр.	Каляпкина		
Нач.отд.	Греков		
ГИП	Шахова		
Рук.гр.	Каляпкина		
Ст.инж.	Бесценная		
Инж.	Степашкина		

1.231.9 – 7.2-16.1.00СБ

Каркас деревянный КД 125

Сборочный чертеж.

Стадия	Масса	Масштаб
Р	–	1:25
Лист	Листов 1	

ЦНИИЭП учебных зданий

18971-01 103 Формат А3

Инв.№подл. | Подпись и дата | Взам.инв.№

Инв. № подл. | Подпись и дата | Взам. инв. №

Формат	Зона	Поз.	Обозначение	Наименование	Кол. на исполн. 1.231.9-7.2-17.0.00- —	01	02	03	04	05				Примечание
				Документация										
А4			1.231.9-7.2-17.0.00СБ	Сборочный чертеж	X	X	X	X	X	X				
А4			1.231.9-7.2-00.0.00ПЗ	Пояснительная записка	X	X	X	X	X	X				
				Сборочные единицы										
				Каркас деревянный										
А3		1	1.231.9-7.2-17.1.00	КД 126	1	1	1							
			-01	КД 127				1	1	1				
				Материалы										
				Бетон на гипсовом вяжущем, М 50	0,71			0,72						м³
				Бетон на гипсоцементнопуццолановом вяжущем, М50		0,71			0,72					м³
				Бетон на гипсоцементнопуццолановом вяжущем, М75			0,71			0,72				м³

Н.контр.	Каляпкина	
Нач.отд.	Греков	
ГИП	Шахова	
Рук.гр.	Каляпкина	
Ст.инж.	Бесценная	
Инж.	Степашкина	

1.231.9-7.2-17.0.00

Панель ПГВ 30,8.30.8-—ПГВ 31,3.30.8

Стадия	Лист	Листов
Р		1

ЦНИИЭП учебных зданий

Формат А4

Инв. № подл. | Подпись и дата | Взам. инв. №

Обозначение	Наименование	L, мм	Масса, кг
1.231.9-7.2-17.0.00-01	ПГВ 30,8.30.8-5ГЦ-5	3080	945
-02	ПГВ 30,8.30.8-7ГЦ-5		
-03	ПГВ 31,3.30.8-5ГЦ-5	3130	965
-04	ПГВ 31,3.30.8-5ГЦ-5		
-05	ПГВ 31,3.30.8-7ГЦ-5		

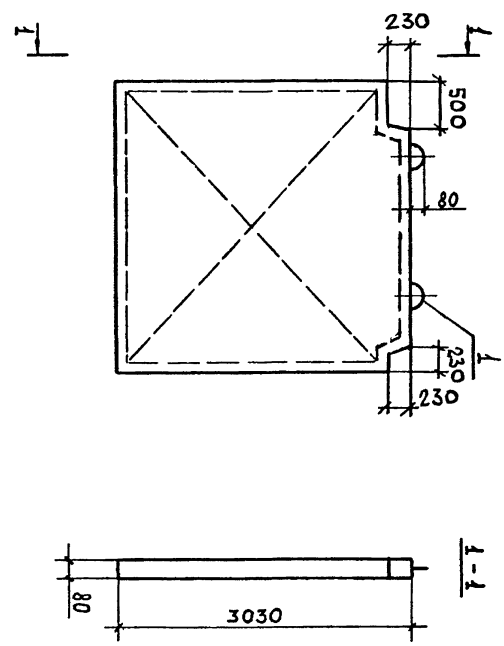

Н.контр.	Каляпкина	
Нач.отд.	Греков	
ГИП	Шахова	
Рук.гр.	Каляпкина	
Ст.инж.	Бесценная	
Инж.	Степашкина	

1.231.9-7.2-17.0.00СБ

Панель ПГВ 30,8.30.8 — —ПГВ 31,3.30.8

Сборочный чертеж.

Стадия	Масса	Масштаб
Р		1:50
Лист	Листов 1	
см. табл.		

ЦНИИЭП учебных зданий

Формат А4

18971-01 104

Инв. № подл.	Подпись и дата	Взам. инв. №

Форм.	Зона	Поз.	Обозначение	Наименование	Кол. на исполн. 1.231.9-7.2-17.1.00 —	01								Примечание
				Документация										
А3			1.231.9-7.2-17.1.00СБ	Сборочный чертеж	X	X								
А3			1.231.9-7.2-00.2.00	Узлы каркаса	X	X								
				Детали										
				Нижний брус										
БЧ		1	1.231.9-7.2-02.1.11	ℓ=3080	2									
			-03.1.01	ℓ=3130		2								
				Верхний брус										
БЧ		2	-09.1.01	ℓ=160	2	2								
			-12.1.01	ℓ=430	2	2								
			-17.1.01	ℓ=2350	2									
			-17.1.02	ℓ=2400		2								

Н. контр.	Каляпкина	[signature]
Нач. отд.	Греков	[signature]
ГИП	Шахова	[signature]
Рук. гр.	Каляпкина	[signature]
Ст. инж.	Бесценная	[signature]
Инж.	Степашкина	[signature]

1.231.9-7.2-17.1.00

Каркас деревянный КД 126-КД 127

Стадия	Лист	Листов
Р	1	2

ЦНИИЭП учебных зданий

Формат А4

Инв. № подл.	Подпись и дата	Взам. инв. №

Форм.	Зона	Поз.	Обозначение	Наименование	Кол. на исполн. 1.231.9-7.2-17.1.00 —	01								Примечание
				Боковой брус										
БЧ		3	-09.1.10	ℓ=2760	4	4								
			-10.1.13	ℓ=450	4	4								
БЧ		4	-01.1.18	Фиксатор, ℓ=100	2	2								
				Соединительная планка										
БЧ		5	-01.1.19	ℓ=250	3	3								
			-09.1.12	ℓ=230	2	2								
			-12.1.10	ℓ=520	1	1								
БЧ		6	-01.1.20	Подкос	26,0	26,3								м
БЧ		7	-12.1.11	Угловой раскос, ℓ=1100	1	1								
			-10.1.14	ℓ=750	1	1								
А4		8	1.231.9-7.2-00.1.00-04	Монтажная петля П5	2	2								
				Стандартные изделия										
				Гвозди, ГОСТ 4028-63*	0,25	0,25								кг

Размеры сечений брусков деревянного каркаса панелей смотри документ 1.231.9-7.2-01.1.00СБ

1.231.9-7.2-17.1.00

Лист 2

Формат А4

18971-01 105

104

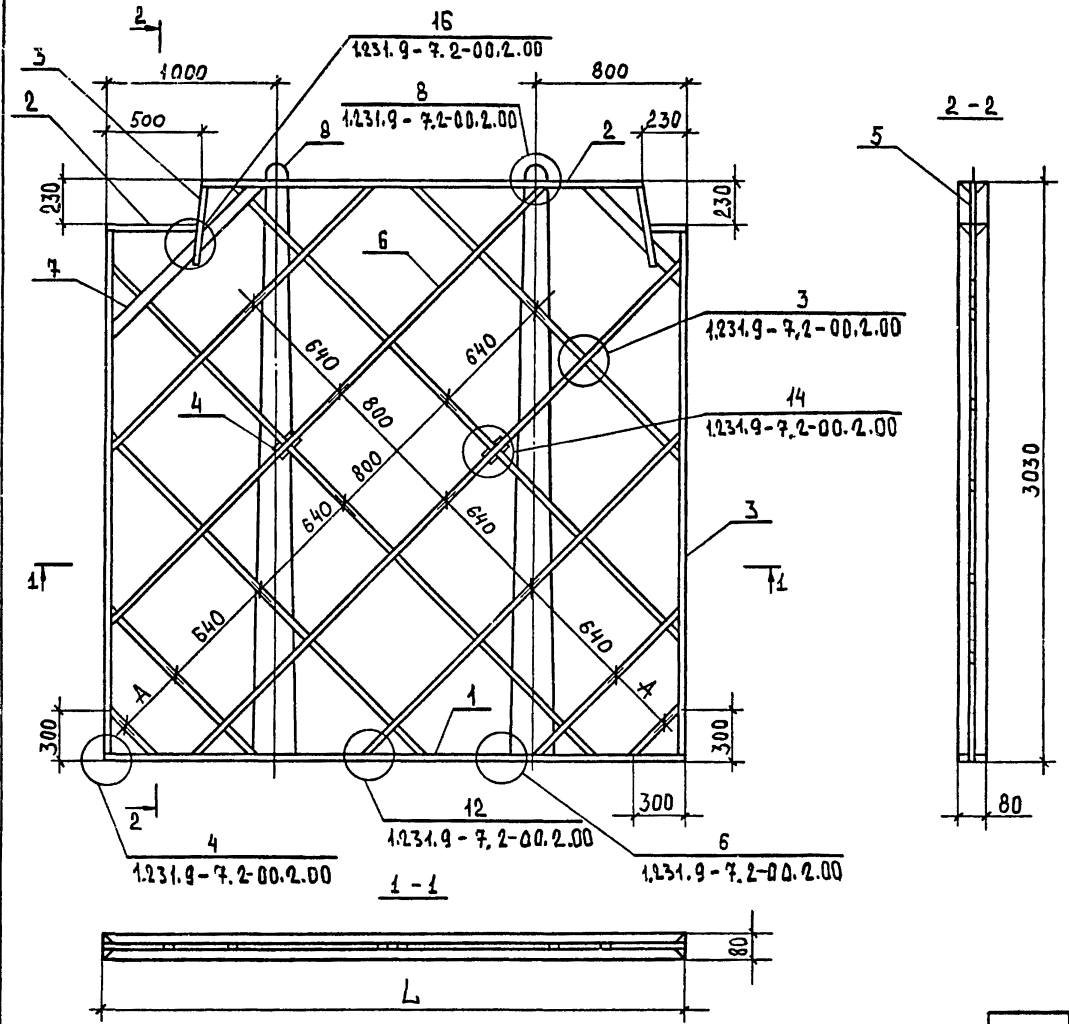

Обозначение	Марка	L, мм	A, мм
1.231.9-7.2-17.1.00	КД 126	3080	350
-01	КД 127	3130	370

Н.контр.	Калякина	
нач.отд.	Греков	
ГИП	Шахова	
рук.гр	Калякина	
ст.инж.	Бесценная	
инж.	Степашкина	

1.231.9-7.2-17.1.00СБ

Каркас деревянный КД 126-КД 127 Сборочный чертеж.

Стадия	Масса	Масштаб
Р	—	1:25
Лист	Листов 1	

ЦНИИЭП учебных зданий

Инв.№ подл. | Подпись и дата | Взам. инв.№

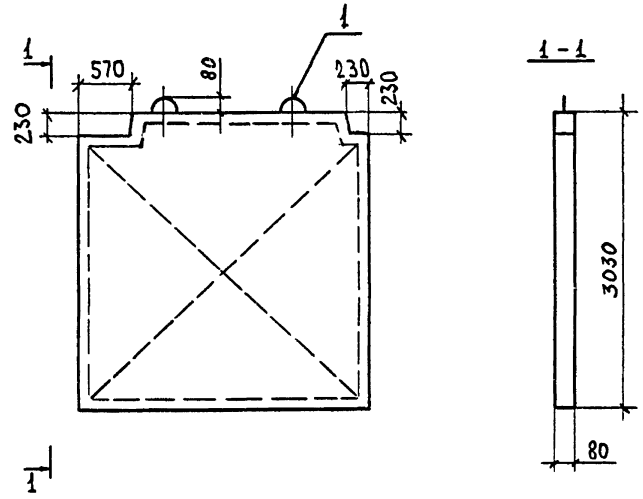

Обозначение	Наименование	L, мм	Масса, кг
1.231.9-7.2-18.0.00	ПГВ 30,8.30.8-5Г-6	3080	945
-01	ПГВ 30,8.30.8-5ГЦ-6		
-02	ПГВ 30,8.30.8-7ГЦ-6		
-03	ПГВ 31,3.30.8-5Г-6	3130	965
-04	ПГВ 31,3.30.8-5ГЦ-6		
-05	ПГВ 31,3.30.8-7ГЦ-6		

Инв. № подл. | Подпись и дата | Взам. инв. №

Н.контр.	Калякина	
нач.отд.	Греков	
ГИП	Шахова	
рук. гр.	Калякина	
ст. инж.	Бесценная	
инж.	Степашкина	

1.231.9-7.2-18.0.00Сб

Панель ПГВ 30,8.30.8-
-ПГВ 31,3.30.8
Сборочный чертеж.

Стадия	Масса	Масштаб
Р	См. табл.	1:50
Лист	Листов 1	

ЦНИИЭП учебных зданий

Инв. № подл. | Подпись и дата | Взам. инв. №

Обозначение	Наименование	Кол. на испол. 1.231.9-7.2-18.0.00						Примечание
		–	01	02	03	04	05	
	Документация							
1.231.9-7.2-18.0.00Сб	Сборочный чертеж	X	X	X	X	X	X	
1.231.9-7.2-00.0.00ПЗ	Пояснительная записка	X	X	X	X	X	X	
	Сборочные единицы							
	Каркас деревянный							
1.231.9-7.2-18.1.00	КД 128	1	1	1				
-01	КД 129				1	1	1	
	Материалы							
	Бетон на гипсовом вяжущем, М50	0,71		0,72				м³
	Бетон на гипсоцементнопуццолановом вяжущем, М50		0,71			0,72		м³
	Бетон на гипсоцементнопуццолановом вяжущем, М75			0,71			0,72	м³

Н.контр.	Калякина	
нач.отд.	Греков	
ГИП	Шахова	
рук. гр.	Калякина	
ст. инж.	Бесценная	
инж.	Степашкина	

1.231.9-7.2-18.0.00

Панель ПГВ 30,8.30.8-
-ПГВ 31,3.30.8

Стадия	Лист	Листов
Р		1

ЦНИИЭП учебных зданий

Формат А4

Инв. № подл.	Подпись и дата	Взам. инв. №

Форм.	Зона	Поз.	Обозначение	Наименование	Кол. на испол. 1.231.9-7.2-18.1.00 —	Кол. на испол. 1.231.9-7.2-18.1.00 01	Примечание
				Документация			
А3			1.231.9-7.2-18.1.00СБ	Сборочный чертеж	×	×	
А3			1.231.9-7.2-00.2.00	Узлы каркаса	×	×	
				Детали			
				Нижний брус			
БЧ		1	1.231.9-7.2-02.1.11	ℓ=3080	2		
			-03.1.01	ℓ=3130		2	
				Верхний брус			
БЧ		2	-09.1.01	ℓ=160	2	2	
			-14.1.01	ℓ=500	2	2	
			-18.1.01	ℓ=2280	2		
			-10.1.09	ℓ=2330		2	

Н.контр.	Каляпкина	
нач. отд.	Греков	
ГИП	Шахова	
рук. гр	Каляпкина	
ст. инж.	Бесценная	
инж.	Степашкина	

1.231.9-7.2-18.1.00

Каркас деревянный КД 128, КД 129

Стадия	Лист	Листов
Р	1	2

ЦНИИЭП учебных зданий

Формат А4

Инв. № подл.	Подпись и дата	Взам. инв. №

Форм.	Зона	Поз.	Обозначение	Наименование	Кол. на испол. 1.231.9-7.2-18.1.00 —	Кол. на испол. 1.231.9-7.2-18.1.00 01	Примечание
				Боковой брус			
БЧ		3	-09.1.10	ℓ=2760	4	4	
			-10.1.13	ℓ=450	4	4	
БЧ		4	-01.1.18	Фиксатор, ℓ=100	2	2	
				Соединительная планка			
БЧ		5	-01.1.19	ℓ=250	3	3	
			-09.1.12	ℓ=230	2	2	
			-14.1.07	ℓ=580	1	1	
БЧ		6	-01.1.20	Подкос	26,0	26,3	м
БЧ		7	-14.1.08	Угловой раскос, ℓ=1200	1	1	
			-10.1.14	ℓ=750	1	1	
А4		8	1.231.9-7.2-00.1.00-04	Монтажная петля П5	2	2	
				Стандартные изделия			
				Гвозди, ГОСТ 4028-63*	0,25	0,25	кг

801-10-126.81 ВОВ

Размеры сечений брусков деревянного каркаса панелей смотри документ 1.231.9-7.2-01.1.00СБ

1.231.9-7.2-18.1.00

Лист 2

Формат А4

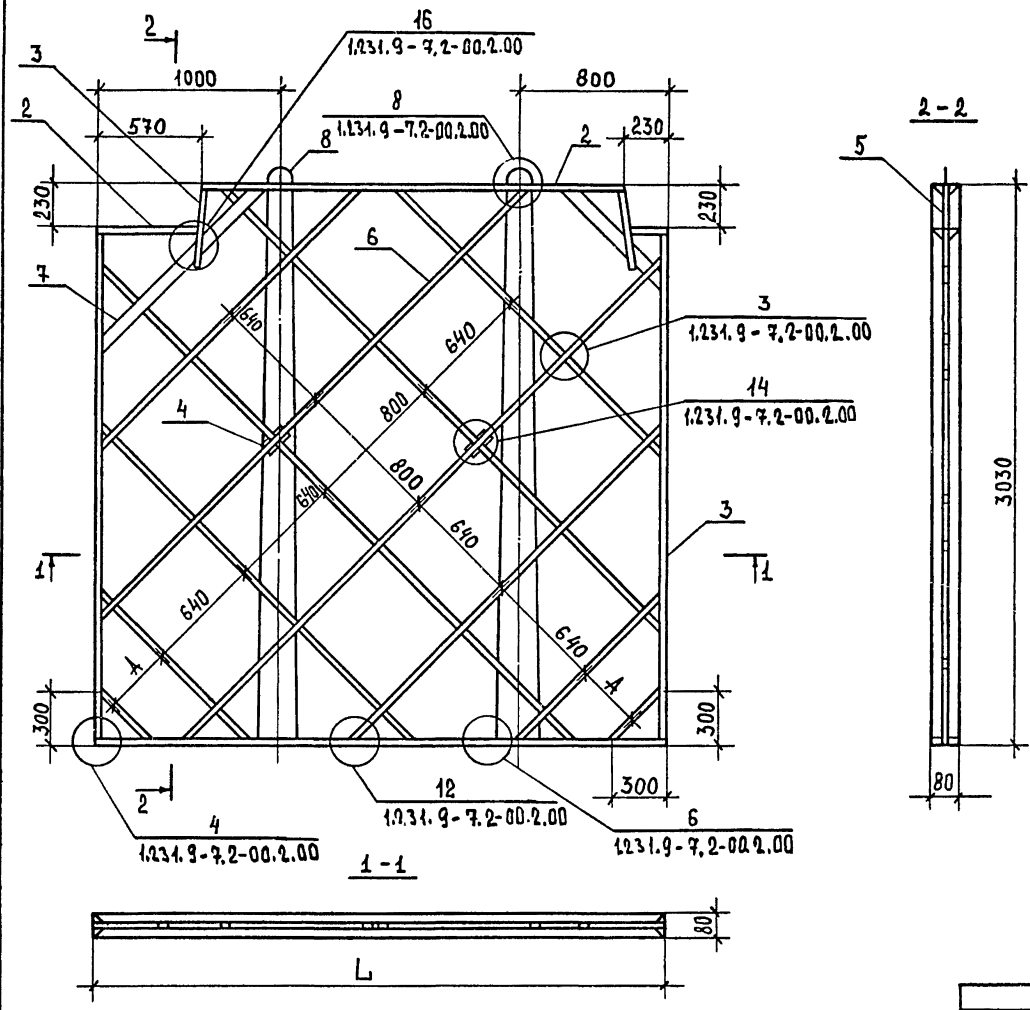

Обозначение	Марка	L, мм	A, мм
1.231.9-7.2-18.1.00	КД 128	3080	350
-01	КД 129	3130	370

Н. контр.	Каляпкина	
Нач. отд.	Греков	
ГИП	Шахова	
Рук. гр.	Каляпкина	
Ст. инж.	Бесценная	
Инж.	Степашкина	

1.231.9-7.2-18.1.00СБ

Каркас деревянный КД 128, КД 129
Сборочный чертеж.

Стадия	Масса	Масштаб
Р	–	1:25
Лист	Листов 1	

ЦНИИЭП учебных зданий

Инв. № подл. | Подпись и дата | Взам. инв. №

Инв. № подл.	Подпись и дата	Взам. инв. №

Форм.	Зона	Поз.	Обозначение	Наименование	Кол. на испол. 1.231.9-7.2-19.0.00- —	01	02	Примечание
				Документация				
А4			1.231.9-7.2-19.0.00СБ	Сборочный чертеж	X	X	X	
А4			1.231.9-7.2-00.0.00ПЗ	Пояснительная записка	X	X	X	
				Сборочные единицы				
				Каркас деревянный				
А3		1	1.231.9-7.2-19.1.00-01	КД 130	1	1	1	
				Материалы				
				Бетон на гипсовом				
				вяжущем, М50	1,40			м³

Н. контр	Калякина	
нач. отд	Греков	
ГИП	Шахова	
рук. гр.	Калякина	
ст. инж.	Бесценная	
инж.	Степашкина	

1.231.9-7.2-19.0.00

Панель ПГВ 60,8.30.8

Стадия	Лист	Листов
Р	1	2

ЦНИИЭП учебных зданий

Формат А4

Инв. № подл.	Подпись и дата	Взам. инв. №

Форм.	Зона	Поз.	Обозначение	Наименование	Кол. на испол. 1.231.9-7.2-19.0.00 —	01	02	Примечание
				Бетон на гипсоцементнопуц				
				шолановом вяжущем, М50		1,40		м³
				Бетон на гипсоцементнопуц-				
				шолановом вяжущем, М75			1,40	м³

1.231.9-7.2-19.0.00

Лист 2

Формат А4

011-10-17681

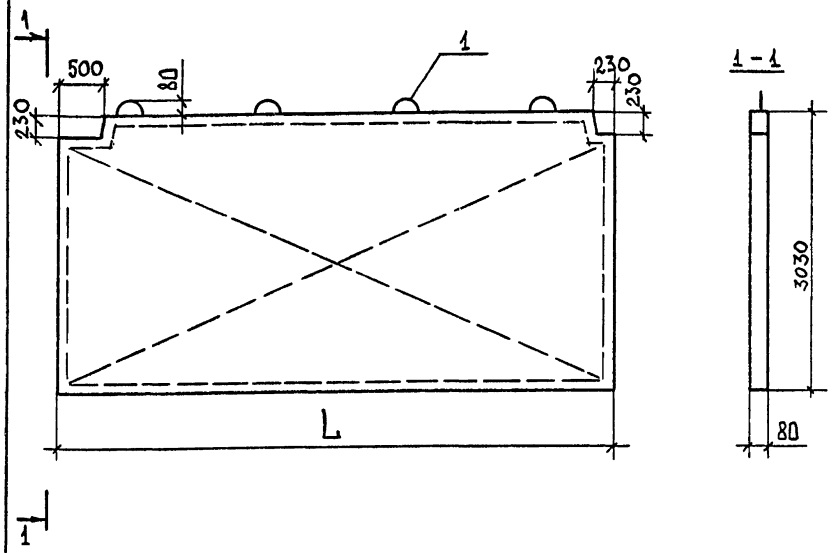

Обозначение	Марка	L, мм	Масса, кг
1.231.9 - 7.2-19.0.00	ПГВ 60,8.30.8-5Г-5	6080	1890
-01	ПГВ 60,8.30.8-5ГЦ-5		
-02	ПГВ 60,8.30.8-7ГЦ-5		

Инв. № подл. | Подпись и дата | Взам. инв. №

Н. контр.	Калякина	
Нач. отд.	Греков	
ГИП	Шахова	
Рук. гр.	Калякина	
Ст. инж.	Бесценная	
Инж.	Степашкина	

1.231.9 - 7.2-19.0.00СБ

Панель ПГВ 60,8.30.8
Сборочный чертеж.

Стадия	Масса	Масштаб
Р	см. табл.	1:50
Лист	Листов 1	

ЦНИИЭП учебных зданий

Формат А4

Форм.	Зона	Поз.	Обозначение	Наименование	Кол.	Примечание
				Документация		
А3			1.231.9 - 7.2-19.1.00СБ	Сборочный чертеж	X	
А3			1.231.9 - 7.2-00.2.00	Узлы каркаса	X	
				Детали		
БЧ		1	1.231.9 - 7.2-08.1.02	Нижний брус, ℓ=6080	2	
БЧ		2	-19.1.01	Верхний брус, ℓ=5350	2	
			-09.1.01	ℓ=160	2	
			-12.1.01	ℓ=430	2	
БЧ		3	-09.1.10	Боковой брус, ℓ=2760	8	
			-10.1.13	ℓ=450	4	
				Соединительная планка		
БЧ		5	-01.1.19	ℓ=250	3	
			-09.1.12	ℓ=230	2	
			-12.1.10	ℓ=520	1	
БЧ		4	-01.1.18	Фиксатор, ℓ=100	5	
БЧ		6	-01.1.20	Подкос	58,6	м
А4		8	1.231.9-7.2-00.1.00-04	Монтажная петля П5	4	
БЧ		7	-12.1.11	Угловой раскос, ℓ=1100	1	
			-10.1.14	ℓ=750	1	
				Стандартные изделия		
				Гвозди, ГОСТ 4028-63*	0,35	кг

Размеры сечений брусков деревянного каркаса панелей смотри документ 1.231.9-7.2-01.1.00СБ

Инв. № подл. | Подпись и дата | Взам. инв. №

Нач. отд.	Греков	
ГИП	Шахова	
Рук. гр.	Калякина	
Ст. инж.	Бесценная	
Инж.	Степашкина	

1.231.9 - 7.2-19.1.00

Каркас деревянный КД 130

Стадия	Лист	Листов
Р		1

ЦНИИЭП учебных зданий

18971-01 111 Формат А4

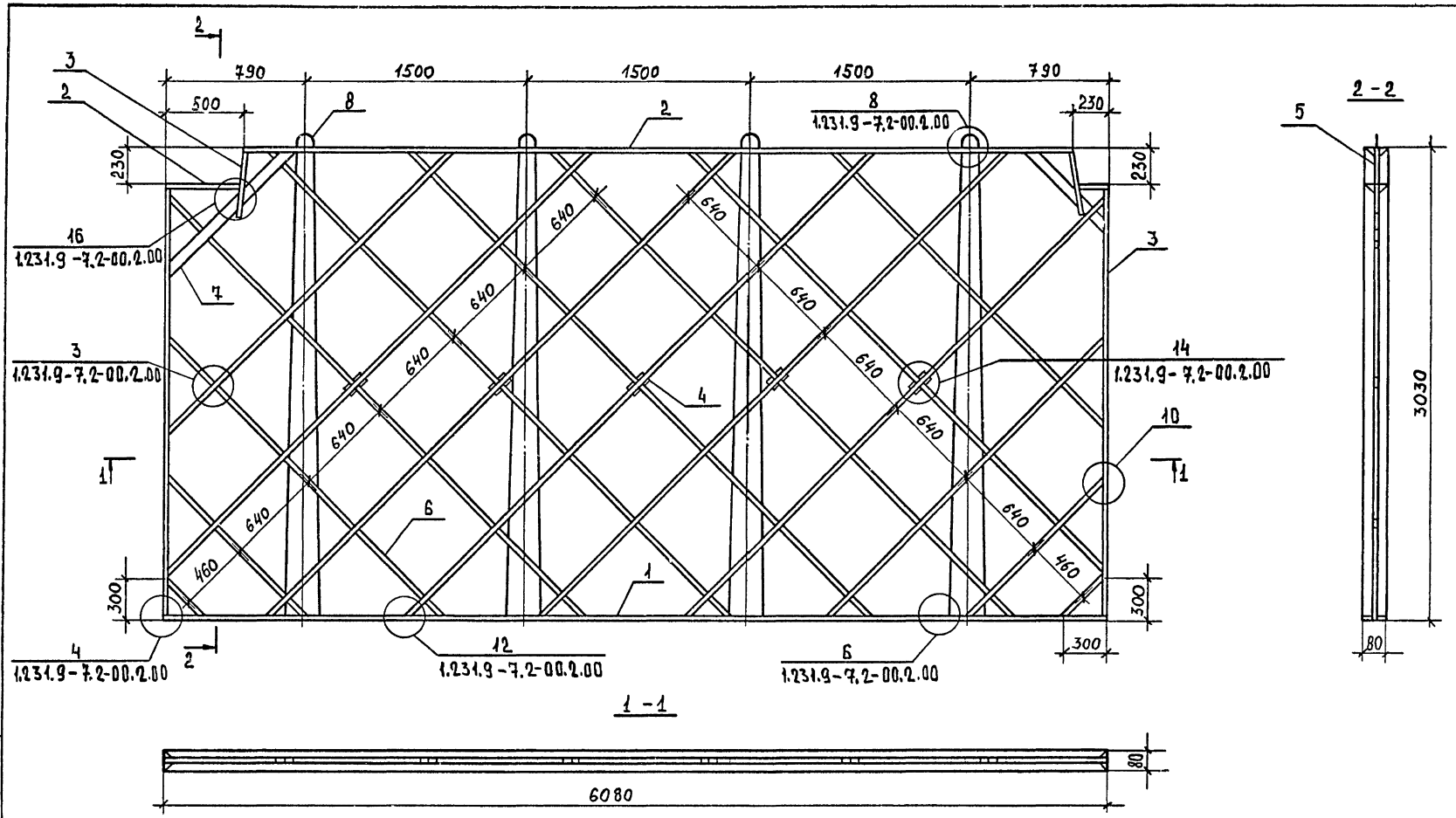

Н.контр.	Каляпкина		
Нач.отд.	Грекова		
ГИП	Шахова		
Рук.гр.	Каляпкина		
Ст. инж.	Бесценная		
Инж.	Степашкина		

1.231.9-7.2-19.1.00СБ

Каркас деревянный КД 130 Сборочный чертеж.

Стадия	Масса	Масштаб
Р	—	1:25
Лист	Листов 1	

ЦНИИЭП учебных зданий

Инв. № подл. | Подпись и дата | Взам. инв. №

18971-01 112

Формат А3

Инв. № подл.	Подпись и дата	Взам. инв. №

Форм.	Зона	Поз.	Обозначение	Наименование	Кол. на исполн. 1.231.9-7.2-20.0.00 –									Примечание
					–	01	02							
				Документация										
А4			1.231.9-7.2-20.0.00СБ	Сборочный чертеж	X	X	X							
А4			1.231.9-7.2-00.0.00ПЗ	Пояснительная записка	X	X	X							
				Сборочные единицы										
				Каркас деревянный										
А3		1	1.231.9-7.2-20.1.00-01	КД 131	1	1	1							
				Материалы										
				Бетон на гипсовом										
				вяжущем, М50	1,40									$м^3$

Н.контр.	Каляпкина	
Нач.отд.	Греков	
ГИП	Шахова	
Рук. пр.	Каляпкина	
Ст. инж.	Бесценная	
Инж.	Степашкина	

1.231.9-7.2-20.0.00

Панель ПГВ 60,8.30.8

Стадия	Лист	Листов
Р	1	2

ЦНИИЭП учебных зданий

Формат А4

Инв. № подл.	Подпись и дата	Взам. инв. №

Форм.	Зона	Поз.	Обозначение	Наименование	Кол. на исполн. 1.231.9-7.2-20.0.00 –									Примечание
					–	01	02							
				Бетон на гипсоцементнопуц-										
				цолановом вяжущем, М50		1,40								$м^3$
				Бетон на гипсоцементнопуц-										
				цолановом вяжущем, М75			1,40							$м^3$

18971-01 113

1.231.9-7.2-20.0.00

Лист 2

Формат А4

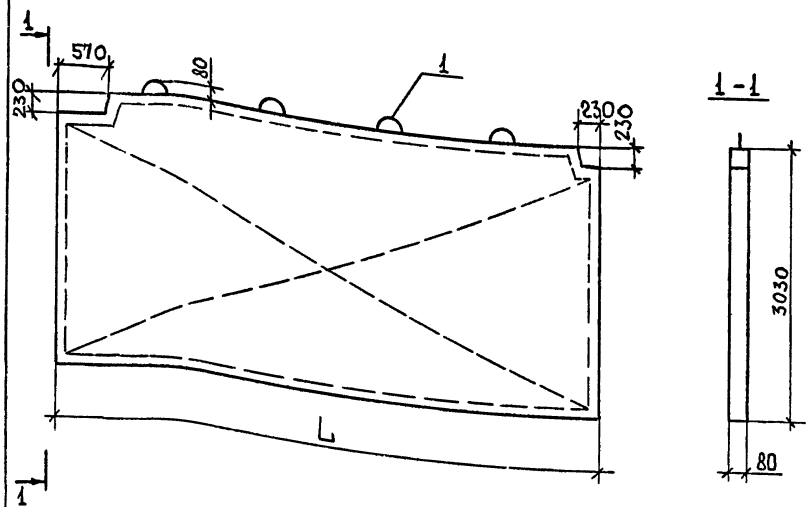

Обозначение	Марка	L, мм	Масса, кг
1.231.9-7.2-20.0.00	ПГВ 60.8.30.8-5Г-6	6080	1885
-01	ПГВ 60.8.30.8-5ГЦ-6		
-02	ПГВ 60.8.30.8-7ГЦ-6		

Н.контр	Каляпкина	
Нач.отд.	Греков	
ГИП	Шахова	
Рук.гр.	Каляпкина	
Ст.инж.	Бесценная	
Инж.	Степашкина	

1.231.9-7.2-20.0.00СБ

Панель ПГВ 60.8.30.8 Сборочный чертеж.

Стадия	Масса	Масштаб
Р	см. табл.	1:50
Лист	Листов 1	

ЦНИИЭП учебных зданий

Формат А4

Инв.№ подл. | Подпись и дата | Взам. инв.№

Форм.	Зона	Поз.	Обозначение	Наименование	Кол.	Примечание
				Документация		
А3			1.231.9-7.2-20.1.00СБ	Сборочный чертеж	X	
А3			1.231.9-7.2-00.2.00	Узлы каркаса	X	
				Детали		
БЧ		1	1.231.9-7.2-08.1.02	Нижний брус, ℓ=6080	2	
БЧ		2	-20.1.01	Верхний брус, ℓ=5280	2	
			-09.1.01	ℓ=160	2	
			-14.1.01	ℓ=500	2	
БЧ		3	-09.1.10	Боковой брус, ℓ=2760	8	
			-10.1.13	ℓ=450	4	
				Соединительная планка		
БЧ		5	-01.1.19	ℓ=250	3	
			-09.1.12	ℓ=230	2	
			-14.1.07	ℓ=580	1	
БЧ		4	-01.1.18	Фиксатор, ℓ=100	5	
БЧ		6	-01.1.20	Подкос	45,8	м
Д4		8	1.231.9-7.2-00.1.00-04	Монтажная петля П5	4	
БЧ		7	-14.1.08	Угловой раскос, ℓ=1200	1	
			-10.1.14	ℓ=750	1	
				Стандартные изделия		
				Гвозди, ГОСТ 4028-63*	0,35	кг

Инв.№ подл. | Подпись и дата | Взам. инв.№

Н.контр	Каляпкина	
Нач.отд.	Греков	
ГИП	Шахова	
Рук.гр.	Каляпкина	
Ст.инж.	Бесценная	
Инж.	Степашкина	

1.231.9-7.2-20.1.00

Каркас деревянный КД 131

Стадия	Лист	Листов
Р		1

ЦНИИЭП учебных зданий

Формат А4

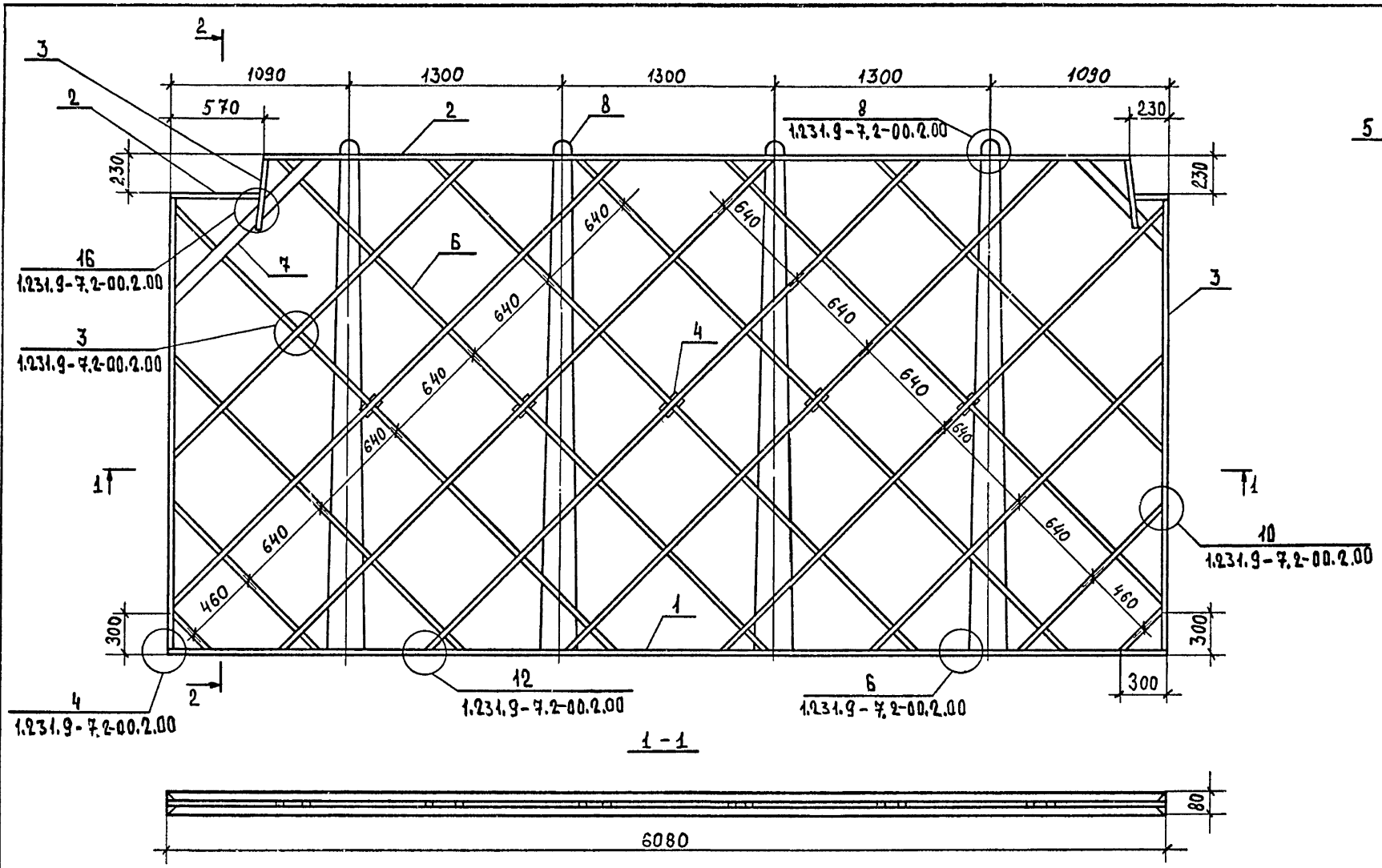

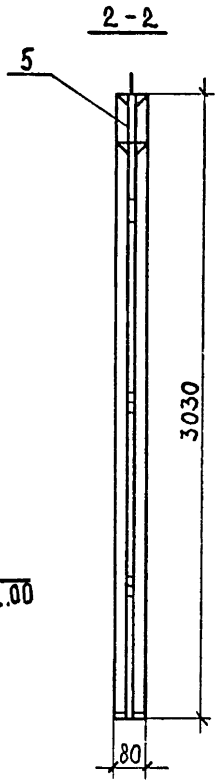

Н.контр.	Калякина		
Нач.отд.	Греков		
ГИП	Шахова		
Рук.гр.	Калякина		
Ст.инж.	Бесценная		
Инж.	Степашкина		

1.231.9-7.2-20.1.00СБ

Каркас деревянный КД 131
Сборочный чертеж.

Стадия	Масса	Масштаб
Р	—	1:25
Лист	Листов 1	

ЦНИИЭП учебных зданий

Инв. № подл. | Подпись и дата | Взам. инв. №

ФОРМ.	ЗОНА	ПОЗ.	ОБОЗНАЧЕНИЕ	НАИМЕНОВАНИЕ	КОЛ.	ПРИМЕЧАНИЕ
				Документация		
А4			1.231.9-7.2-21.0.00СБ	Сборочный чертеж	X	
А4			1.231.9-7.2-00.0.00ПЗ	Пояснительная записка	X	
				Сборочные единицы		
				Каркас деревянный		
А4			1.231.9-7.2-21.1.00	КД 132	1	
				Материалы		
				Бетон на гипсовом		
				вяжущем, М50	0,03	м3

Н.контр.	Калякина		
Нач.отд.	Греков		
ГИП	Шахова		
Рук.гр.	Калякина		
Ст.инж.	Бесценная		
Инж.	Бурова		

1.231.9-7.2-21.0.00

Панель ПГ 9,9.4.8

Стадия	Лист	Листов
Р		1

ЦНИИЭП учебных зданий

Формат А4

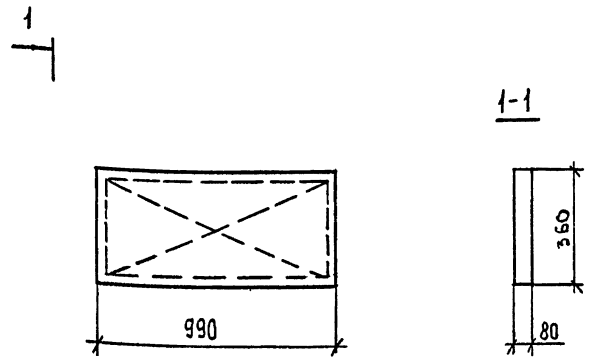

1.231.9-7.2-21.0.00СБ

Панель ПГ 9,9.4.8
Сборочный чертеж

Стадия	Масса	Масштаб
Р	35	1:15

Лист	Листов 1

Н.контр.	Калякина		
Нач.отд.	Греков		
ГИП	Шахова		
Рук.гр.	Калякина		
Ст.инж.	Бесценная		
Инж.	Бурова		

ЦНИИЭП учебных зданий

Формат А4

Инв.№ подл. | Подпись и дата | Взам.инв.№

Форм.	Зона	Поз.	Обозначение	Наименование	Кол.	Примечание
				Документация		
А4			1.231.9-7.2-21.1.00СБ	Сборочный чертеж	X	
А3			1.231.9-7.2-00.2.00П3	Узлы каркаса	X	
				Детали		
БЧ		1	1.231.9-7.2-21.1.01	Нижний брус, ℓ=990	2	
БЧ		2	-21.1.02	Верхний брус, ℓ=990	2	
БЧ		3	-21.1.03	Боковой брус, ℓ=280	4	
БЧ		5		Соединительная планка		
			-21.1.04	ℓ=360	2	
БЧ		6	-01.1.20	Подкос	1,0	м
				Стандартные изделия		
				Гвозди, ГОСТ 4028-63*	0,03	

Размеры сечений брусков деревянного каркаса панелей смотри документ 1.231.9-7.2-01.1.00СБ

Инв.№ подл. | Подпись и дата | Взам.инв.№

Н.контр.	Каляпкина	
Нач.отд.	Греков	
ГИП	Шахова	
Рук.гр	Каляпкина	
Ст.инж.	Бесценная	
Инж.	Бурова	

1.231.9-7.2-21.1.00

Каркас деревянный КД 132

Стадия	Лист	Листов
Р		1

ЦНИИЭП учебных зданий

Формат А4

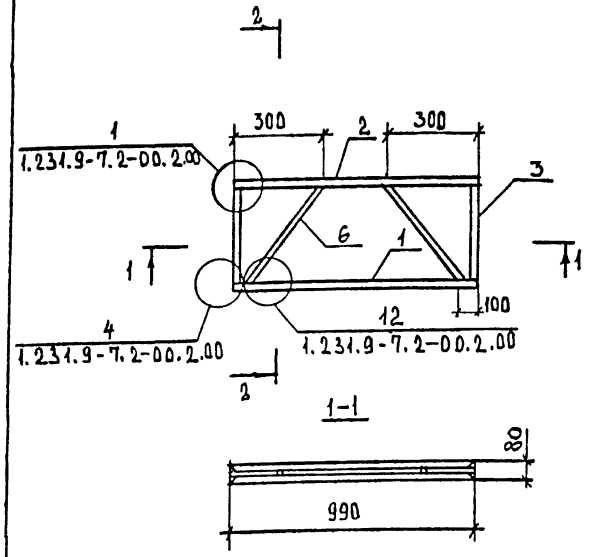

Инв.№ подл. | Подпись и дата | Взам.инв.№

Н.контр.	Каляпкина	
Нач.отд.	Греков	
ГИП	Шахова	
Рук.гр	Каляпкина	
Ст.инж.	Бесценная	
Инж	Бурова	

1.231.9-7.2-21.1.00СБ

Каркас деревянный КД 132 Сборочный чертеж

Стадия	Масса	Масштаб
Р	—	1:15
Лист	Листов 1	

ЦНИИЭП учебных зданий

Формат А4

ФОРМ.	ЗОНА	ПОЗ.	ОБОЗНАЧЕНИЕ	НАИМЕНОВАНИЕ	КОЛ.	ПРИМЕЧАНИЕ
				ДОКУМЕНТАЦИЯ		
А4			1.231.9-7.2-22.0.00СБ	СБОРОЧНЫЙ ЧЕРТЕЖ	X	
А4			1.231.9-7.2-00.0.00ПЗ	ПОЯСНИТЕЛЬНАЯ ЗАПИСКА	X	
				СБОРОЧНЫЕ ЕДИНИЦЫ		
				КАРКАС ДЕРЕВЯННЫЙ		
А4		1	1.231.9-7.2-22.1.00	КД 133	1	
				МАТЕРИАЛЫ		
				БЕТОН НА ГИПСОВОМ		
				ВЯЖУЩЕМ, М50	0,03	м3

Н.КОНТР.	КАЛЯПКИНА		
НАЧ.ОТД.	ГРЕКОВ		
ГИП	ШАХОВА		
РУК.ГР	КАЛЯПКИНА		
СТ.ИНЖ.	БЕСЦЕННАЯ		
ИНЖ.	БУРОВА		

1.231.9-7.2-22.0.00

ПАНЕЛЬ ПГ 11,9.4.8

СТАДИЯ	ЛИСТ	ЛИСТОВ
Р		1

ЦНИИЭП УЧЕБНЫХ ЗДАНИЙ

Формат А4

ИНВ.№ ПОДЛ. | ПОДПИСЬ И ДАТА | ВЗАМ.ИНВ.№

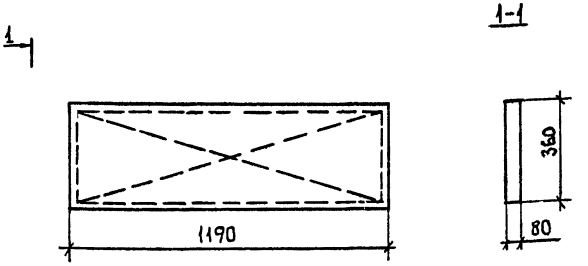

Н.КОНТР.	КАЛЯПКИНА		
НАЧ.ОТД.	ГРЕКОВ		
ГИП	ШАХОВА		
РУК.ГР	КАЛЯПКИНА		
СТ.ИНЖ.	БЕСЦЕННАЯ		
ИНЖ.	БУРОВА		

1.231.9-7.2-22.0.00СБ

ПАНЕЛЬ ПГ 11,9.4.8
СБОРОЧНЫЙ ЧЕРТЕЖ.

СТАДИЯ	МАССА	МАСШТАБ
Р	40	1:15
ЛИСТ	ЛИСТОВ 1	

ЦНИИЭП УЧЕБНЫХ ЗДАНИЙ

ИНВ.№ ПОДЛ. | ПОДПИСЬ И ДАТА | ВЗАМ.ИНВ.№

Форм.	Зона	Поз.	Обозначение	Наименование	Кол.	Примечание
				Документация		
А4			1.231.9-7.2-22.1.00СБ	Сборочный чертеж	Х	
А4			1.231.9-7.2-00.2.00	Узлы каркаса	Х	
				Деталц		
Б4		1	1.231.9-7.2-22.1.01	Нижний брус, ℓ=1190	2	
Б4		2	-22.1.02	Верхний брус, ℓ=1190	2	
Б4		3	-21.1.03	Боковой брус, ℓ=280	4	
Б4		5		Соединительная планка		
			-21.1.04	ℓ=360	2	
Б4		6	-01.1.20	Подкос	1,4	м
				Стандартные изделия		
				Гвозди, ГОСТ 4028-63*	0,04	

Размеры сечений брусков деревянного каркаса панелей смотри документ 1.231.9-7.2-01.1.00СБ

Н.контр.	Каляпкина		
Нач.отд.	Греков		
ГИП	Шахова		
Рук.гр	Каляпкина		
Ст.инж	Бесценная		
Инж	Бурова		

1.231.9-7.2-22.1.00

Каркас деревянный КД 133

Стадия	Лист	Листов
Р		1

ЦНИИЭП учебных зданий

Формат А4

Инв.№ подл. | Подпись и дата | Взам. инв.№

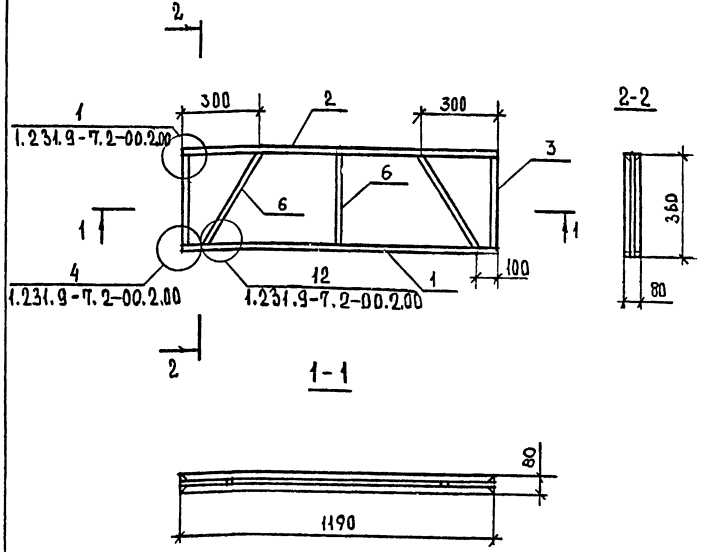

Н.контр.	Каляпкина		
Нач.отд.	Греков		
ГИП.	Шахова		
Рук.гр.	Каляпкина		
Ст.инж.	Бесценная		
Инж.	Бурова		

1.231.9-7.2-22.1.00СБ

Каркас деревянный КД 133 Сборочный чертеж.

Стадия	Масса	Масштаб
Р	—	1:15
Лист 1		Листов 1

ЦНИИЭП учебных зданий

Формат А4

Инв.№ подл. | Подпись и дата | Взам. инв.№

Форм.	Зона	Поз.	Обозначение	Наименование	Кол.	Приме-чание
				Документация		
А4			1.231.9-7.2-23.0.00СБ	Сборочный чертеж	X	
А4			1.231.9-7.2-00.0.0003	Пояснительная записка	X	
				Сборочные единицы		
				Каркас деревянный		
А4		1	1.231.9-7.2-23.1.00	КД 134	1	
				Материалы		
				Бетон на гипсовом		
				вяжущем, М50	0,04	м³

Инв. № подл. | Подпись и дата | Взам. инв. №

Н. контр.	Каляпкина		
Нач. отд.	Греков		
ГИП	Шахова		
Рук. гр	Каляпкина		
Ст. инж.	Бесценная		
Инж.	Бурова		

1.231.9-7.2-23.0.00

Панель ПГ 14,9.4.8

Стадия	Лист	Листов
Р		1

ЦНИИЭП учебных зданий

Формат А4

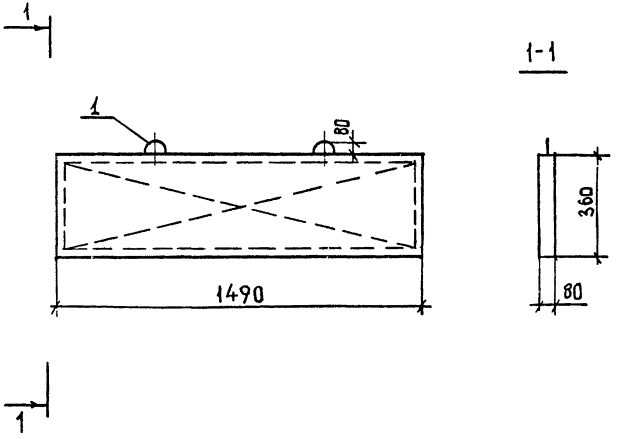

Инв. № подл. | Подпись и дата | Взам. инв. №

Н. контр	Каляпкина		
Нач. отд.	Греков		
ГИП	Шахова		
Рук. гр	Каляпкина		
Ст. инж	Бесценная		
Инж.	Бурова		

1.231.9-7.2-23.0.00СБ

Панель ПГ 14,9.4.8
Сборочный чертеж

Стадия	Масса	Масштаб
Р	55	1:15
Лист		Листов 1

ЦНИИЭП учебных зданий

Формат А4

Форм	Зона	Поз.	Обозначение	Наименование	Кол.	Примечание
				Документация		
А4			1.231.9-7.2-23.1.000СБ	Сборочный чертеж	X	
А3			1.231.9-7.2-00.2.00	Узлы каркаса	X	
				Детали		
БЧ		1	1.231.9-7.2-7.2-23.1.01	Нижний брус, ℓ=1490	2	
БЧ		2	-23.1.02	Верхний брус, ℓ=1490	2	
БЧ		3	-23.1.03	Боковой брус, ℓ=280	4	
БЧ		5		Соединительная планка		
			-23.1.04	ℓ=360	2	
БЧ		6	-01.1.20	Подкос	1,5	м
				Монтажная петля		
А4		8	1.231.9-7.2-00.1.00-33	П34	2	
				Стандартные изделия		
				Гвозди, ГОСТ 4028-63*	0,09	кг

Размеры сечений брусков деревянного каркаса панелей смотри документ 1.231.9-7.2-01.1.000СБ

Н.контр.	Калякина	
Нач.отд.	Греков	
ГИП	Шахова	
Рук.гр.	Калякина	
Ст.инж.	Бесценная	
Инж.	Бурова	

1.231.9-7.2-23.1.00

Каркас деревянный КД 134

Стадия	Лист	Листов
Р		1

ЦНИИЭП учебных зданий

Формат А4

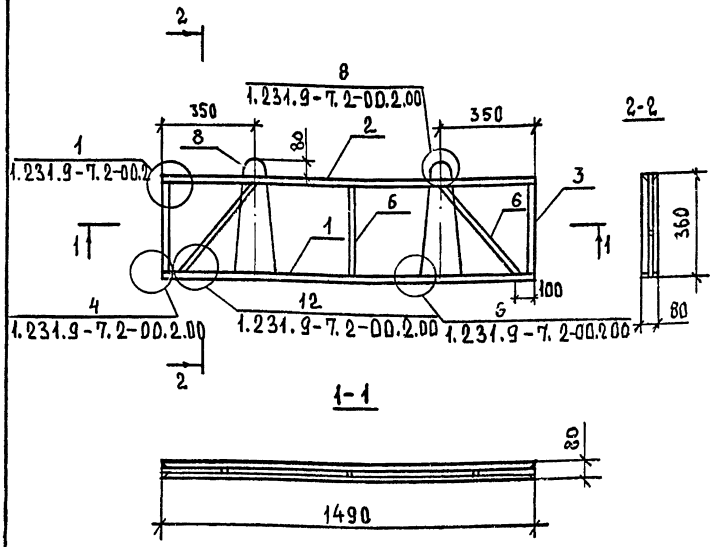

Н.контр.	Калякина	
Нач.отд.	Греков	
ГИП	Шахова	
Рук.гр	Калякина	
Ст.инж.	Бесценная	
Инж	Бурова	

1.231.9-7.2-23.1.000СБ

Каркас деревянный КД 134 Сборочный чертеж

Стадия	Масса	Масштаб
Р	—	1:15
Лист		Листов 1

ЦНИИЭП учебных зданий

Формат А4

Инв.№ подл.	Подпись и дата	Взам. инв.№

Форм.	Зона	Поз.	Обозначение	Наименование	Кол. на испол. 1.231.9-7.2-24.0.00 —	01	02	03	04	05				Примечание
				Документация										
А4			1.231.9-7.2-24.0.00СБ	Сборочный чертеж	×	×	×	×	×	×				
А4			1.231.9-7.2-00.0.00ПЗ	Пояснительная записка	×	×	×	×	×	×				
				Сборочные единицы										
				Каркас деревянный										
А4		1	1.231.9-7.2-24.1.00	КД 135	1	1	1							
			-01	КД 136				1	1	1				
				Материалы										
				Бетон на гипсовом										
				вяжущем, М50	0,03			0,04						
				Бетон на гипсоцементнопуц										
				цолановом вяжущем, М50		0,03			0,04					
				Бетон на гипсоцементнопуц										
				цолановом вяжущем, М75			0,03			0,04				

Н.контр.	Калякина	
Нач.отд	Греков	
ГИП	Шахова	
Рук.гр	Калякина	
Ст.инж.	Бесценная	
Инж.	Бурова	

1.231.9-7.2-24.0.00

Панель ПГ 6,9.7.8 — — ПГ 12,9.7.8

Стадия	Лист	Листов
Р		1

ЦНИИЭП учебных зданий

Формат А4

Инв.№ подл.	Подпись и дата	Взам. инв.№

Форм.	Зона	Поз.	Обозначение	Наименование	Кол. на испол. 1.231.9-7.2-24.0.00 06	07	08	09	10	11	12	13		Примечание
				Документация										
А4			1.231.9-7.2-24.0.00СБ	Сборочный чертеж	×	×	×	×	×	×	×	×		
А4			1.231.9-7.2-00.0.00ПЗ	Пояснительная записка	×	×	×	×	×	×	×	×		
				Сборочные единицы										
				Каркас деревянный										
А4		1	1.231.9-7.2-24.0.00-02	КД 137	1	1	1							
			-03	КД 138				1	1	1				
			-04	КД 139							1			
			-05	КД 140								1		
				Материалы										
				Бетон на гипсовом										
				вяжущем, М50	0,04			0,05			0,06	0,06		
				Бетон на гипсоцементно-										
				пуццолановом вяжущем, М50		0,04			0,05					
				Бетон на гипсоцементно-										
				пуццолановом вяжущем, М75			0,04			0,05				

1.231.9-7.2-24.0.00

Лист 2

Формат А4

221 10-17681

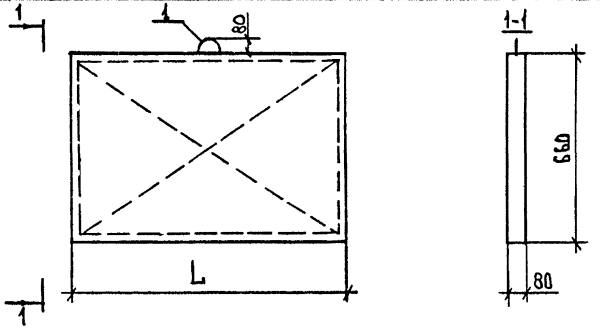

Обозначение	Марка	L, мм.	Масса, кг.
1.231.9-7.2-24.0.00	ПГ 6,9.7.8-5Г	690	45
-01	ПГ 6,9.7.8-5Гц		
-02	ПГ 6,9.7.8-7Гц		
-03	ПГ 7,9.7.8-5Г	790	55
-04	ПГ 7,9.7.8-5Гц		
-05	ПГ 7,9.7.8-7Гц		
-06	ПГ 8,9.7.8-5Г	890	60
-07	ПГ 8,9.7.8-5Гц		
-08	ПГ 8,9.7.8-7Гц		
-09	ПГ 9,9.7.8-5Г	990	65
-10	ПГ 9,9.7.8-5Гц		
-11	ПГ 9,9.7.8-7Гц		
-12	ПГ 11,9.7.8-5Г	1190	80
-13	ПГ 12,9.7.8-5Г	1290	85

Взам. инв. № | Подпись и дата | Инв. № подл.

Н.контр.	Калякина	
Нач.отд.	Греков	
ГИП	Шахова	
Рук.гр.	Калякина	
Ст.инж.	Бесценная	
Инж.	Бурова	

1.231.9-7.2-24.0.00СБ

Панель ПГ 6,9.7.8— — ПГ 12,9.7.8
Сборочный чертеж

Стадия	Масса	Масштаб
Р	См. табл.	1:15
Лист		Листов 1

ЦНИИЭП учебных зданий

Формат А4

Взам. инв. № | Подпись и дата | Инв. № подл.

Обозначение	Наименование	Кол. на испол. 1.231.9-7.2-24.1.00- 01	02	03	04	05	Примечание
	Документация						
1.231.9-7.2-24.1.00СБ	Сборочный чертеж	X	X	X	X	X	
1.231.9-7.2-00.2.00	Узлы каркаса	X	X	X	X	X	
	Детали						
1.231.9-7.2-24.1.01	Нижний брус l=690	2					
-24.1.02	l=790		2				
-24.1.03	l=890			2			
-24.1.04	l=990				2		
-22.1.01	l=1190					2	
-24.1.05	l=1290						2
-09.1.07	Верхний брус l=690	2					

1.231.9-7.2-24.1.00

Каркас деревянный КД 135-КД 140

Н.контр.	Калякина	
Нач.отд.	Греков	
ГИП	Шахова	
Рук.гр	Калякина	
Ст.инж	Бесценная	
Инж.	Бурова	

Стадия	Лист	Листов
Р	1	2

ЦНИИЭП учебных зданий

Формат А4

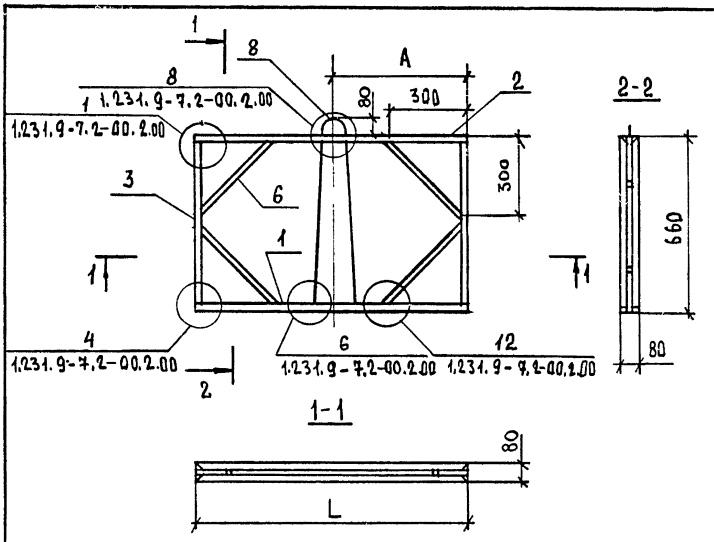

Обозначение	Марка	L, мм	A, мм
1.231.9-7.2-24.1.00	КД 135	690	345
-01	КД 136	790	395
-02	КД 137	890	445
-03	КД 138	990	495
-04	КД 139	1190	595
-05	КД 140	1290	645

Инв.№ подл. | Подпись и дата | Взам. инв.№

1.231.9-7.2-24.1.00СБ

Н.контр.	Калякина	
Нач.отд.	Греков	
ГИП	Шахова	
Рук.гр.	Калякина	
Ст.инж.	Бесценная	
Инж.	Бурова	

Каркас деревянный КД135-КД140 Сборочный чертеж.

Стадия	Масса	Масштаб
Р	см. табл.	1:15
Лист	Листов 1	

ЦНИИЭП учебных зданий

Формат А4

Инв.№ подл. | Подпись и дата | Взам. инв.№

Размеры сечений брусков деревянного каркаса панелей смотри документ 1.231.9-7.2-24.1.00СБ

1.231.9-7.2-24.1.00

Лист 2

Формат А4

Обозначение	Наименование	Кол. на исполн. 1.231.9-7.2-24.1.00-						Примечание
		-	01	02	03	04	05	
1.231.9-7.2-24.1.06	ℓ=790		2					
-24.1.07	ℓ=890			2				
-21.1.02	ℓ=990				2			
-22.1.02	ℓ=1190					2		
-10.1.05	ℓ=1290						2	
	Боковой брус							
-24.1.13	ℓ=580	4	4	4	4	4	4	
	Соединительная планка							
-24.1.14	ℓ=660	2	2	2	2	2	2	
-01.1.20	Подкос	1,7	1,7	1,7	1,7	1,7	1,7	м
	Монтажная петля							
1.231.9-7.2-00.1.00-36	П37	1	1	1	1	1	1	
	Стандартные изделия							
	Гвозди, ГОСТ 4028-63*	0,07	0,07	0,07	0,07	0,07	0,07	кг

gost.e-ecolog.ru