Типовые конструкции, изделия и узлы зданий и сооружений

СЕРИЯ 1.231.9-7

ПАНЕЛИ ПЕРЕГОРОДОК ГИПСОБЕТОННЫЕ

ВЫПУСК 1

ПАНЕЛИ ПЕРЕГОРОДОК ГИПСОБЕТОННЫЕ ДЛЯ ОБЩЕСТВЕННЫХ ЗДАНИЙ СО СТЕНАМИ ИЗ КИРПИЧА С ВЫСОТАМИ ЭТАЖЕЙ 3,3; 3,6 И 4,2м

РАБОЧИЕ ЧЕРТЕЖИ

18106

gost.e-ecolog.ru

Типовые конструкции, изделия и узлы зданий и сооружений

СЕРИЯ 1.231.9-7

ПАНЕЛИ ПЕРЕГОРОДОК ГИПСОБЕТОННЫЕ

ВЫПУСК 1

ПАНЕЛИ ПЕРЕГОРОДОК ГИПСОБЕТОННЫЕ ДЛЯ ОБЩЕСТВЕННЫХ ЗДАНИЙ СО СТЕНАМИ ИЗ КИРПИЧА С ВЫСОТАМИ ЭТАЖЕЙ 3.3; 3.6 И 4.2 м.

Разработаны:
ЦНИИЭП учебных зданий

Гл. инженер А.Ляхович
Нач. отдела В. Греков
ГИП Э.Шахова Э.ШАХОВА

Утверждены и введены
в действие с 1/VIII-82 г.
Госгражданстроем
приказ от 17/VI-82 N 159

Обозначение	Наименование	Стр.
	Содержание	2
1.231.9-7.1 00.00.ОПЗ	Пояснительная записка	4÷8
1.231.9-7.1 01.00.0	Панель ПГ 10.30.8; ПГ 11.30.8; ПГ 12.30.8	
1.231.9-7.1 01.00.0СБ	Панель ПГ 10.30.8; ПГ 11.30.8; ПГ 12.30.8 Сборочный чертеж.	9
1.231.9-7.1 01.01.0	Каркас деревянный КД1÷КД3	10
1.231.9-7.1 01.01.0СБ	Каркас деревянный КД1÷КД3. Сборочный чертеж.	11
1.231.9-7.1 02.00.0	Панель ПГ 17.30.8; ПГ 21.30.8; ПГ 24.30.8. ПГ 27.30.8	12
1.231.9-7.1 02.00.0СБ	Панель ПГ 17.30.8; ПГ 21.30.8; ПГ 24.30.8; ПГ 27.30.8. Сборочный чертеж.	
1.231.9-7.1 02.01.0	Каркас деревянный КД4÷КД7.	13
1.231.9-7.1 02.01.0СБ	Каркас деревянный КД4÷КД7. Сборочный чертеж.	14
1.231.9-7.1 03.00.0	Панель ПГ 42.30.8; ПГ 45.30.8	
1.231.9-7.1 03.00.0СБ	Панель ПГ 42.30.8; ПГ 45.30.8. Сборочный чертеж.	15
1.231.9-7.1 03.01.0	Каркас деревянный КД8, КД9	16
1.231.9-7.1 03.01.0СБ	Каркас деревянный КД8, КД9. Сборочный чертеж.	17
1.231.9-7.1 04.00.0	Панель ПГ 48.30.8; ПГ 54.30.8; ПГ 57.30.8. ПГ 60.30.8	18
1.231.9-7.1 04.00.0СБ	Панель ПГ 48.30.8; ПГ 54.30.8; ПГ 57.30.8. ПГ 60.30.8. Сборочный чертеж.	19
1.231.9-7.1 04.01.0	Каркас деревянный КД10÷КД13	20
1.231.9-7.1 04.01.0СБ	Каркас деревянный КД10÷КД13. Сборочный чертеж	21
1.231.9-7.1 05.00.0	Панель ПГ 8.6.8; ПГ 9.6.8; ПГ 10.6.8; ПГ 12.6.8.	
1.231.9-7.1 05.00.0СБ	Панель ПГ 8.6.8; ПГ 9.6.8; ПГ 10.6.8; ПГ 12.6.8. Сборочный чертеж.	22
1.231.9-7.1 05.01.0	Каркас деревянный КД14÷КД17	23
1.235.9-7.1 05.01.0СБ	Каркас деревянный КД14÷КД17. Сборочный чертеж	
1.231.9-7.1 06.00.0	Панель ПГ 15.6.8-5Г	24
1.231.9-7.1 06.00.0СБ	Панель ПГ 15.6.8-5Г. Сборочный чертеж	
1.231.9-7.1 06.01.0	Каркас деревянный КД18	25

Обозначение	Наименование	Стр.
1.231.9-7.1 06.01.0СБ	Каркас деревянный КД18. Сборочный чертеж	
1.231.9-7.1 07.00.0	Панель ПГ 7.9.8; ПГ 8.9.8; ПГ 10.9.8; ПГ 12.9.8; ПГ 9.9.8	26
1.231.9-7.1 07.00.0СБ	Панель ПГ 7.8.9; ПГ 8.9.8; ПГ 9.9.8; ПГ 10.9.8; ПГ 12.9.8. Сборочный чертеж	
1.231.9-7.1.07.01.0	Каркас деревянный КД19÷КД23.	28
1.231.9-7.1.07.01.0СБ	Каркас деревянный КД19÷КД23. Сборочный чертеж.	29
1.231.9-7.1 08.00.0	Панель ПГ 13.9.8-5Г	
1.231.9-7.1 08.00.0СБ	Панель ПГ 13.9.8-5Г. Сборочный чертеж.	30
1.231.9-7.1 08.01.0	Каркас деревянный КД24	
1.231.9-7.1 08.01.0СБ	Каркас деревянный КД24. Сборочный чертеж	31
1.231.9-7.1 09.00.0	Панель ПГ 10.33.10; ПГ 11.33.10; ПГ 12.33.10.	
1.231.9-7.1 09.00.0СБ	Панель ПГ 10.33.10; ПГ 11.33.10; ПГ 12.33.10. Сборочный чертеж	32
1.231.9-7.1 09.01.0	Каркас деревянный КД25÷КД27	33
1.231.9-7.1 09.01.0СБ	Каркас деревянный КД25÷КД27. Сборочный чертеж.	34
1.231.9-7.1 10.00.0	Панель ПГ 17.33.10; ПГ 21.33.10; ПГ 24.33.10; ПГ 27.33.10	35
1.231.9-7.1 10.00.0СБ	Панель ПГ 17.33.10; ПГ 21.33.10; ПГ 24.33.10; ПГ 27.33.10. Сборочный чертеж	36
1.231.9-7.1 10.01.0	Каркас деревянный КД28÷КД31	37
1.231.9-7.1 10.01.0СБ	Каркас деревянный КД28÷КД31 Сборочный чертеж	38
1.231.9-7.1 11.00.0	Панель ПГ 8.9.10; ПГ 9.9.10; ПГ 10.9.10	
1.231.9-7.1 11.00.0СБ	Панель ПГ 8.9.10; ПГ 9.9.10; ПГ 10.9.10 Сборочный чертеж	39
1.231.9-7.1 11.01.0	Каркас деревянный КД32÷КД34	40
1.231.9-7.1 11.01.0СБ	Каркас деревянный КД32÷КД34. Сборочный чертеж.	41
1.231.9-7.1 12.00.0	Панель ПГ 12.9.10; ПГ 15.9.10	
1.231.9-7.1 12.00.0СБ	Панель ПГ 12.9.10; ПГ 15.9.10 Сборочный чертеж	42
1.231.9-7.1 12.01.0	Каркас деревянный КД35, КД36	
1.231.9-7.1 12.01.0СБ	Каркас деревянный КД35, КД36. Сборочный чертеж	43
1.231.9-7.1 13.00.0	Панель ПГ 7.12.10; ПГ 8.12.10; ПГ 9.12.10; ПГ 10.12.10	44

Инв.№подл. | Подп. и дата | Взам.инв.№

Обозначение	Наименование	Стр.
I.23I.9-7.I I3.00.0СБ	Панель ПГ 7.I2.I0;ПГ 8.I2.I0;ПГ 9.I2.I0 ПГ I0.I2.I0.Сборочный чертёж	
I.23I.9-7.I I3.01.0	Каркас деревянный КД37 + КД40	45
I.23I.9-7.I I3.01.0СБ	Каркас деревянный КД37 + КД40 Сборочный чертёж	46
I.23I.9-7.I I4.00.0	Панель ПГ I2.I2.I0; ПГ I3.I2.I0	
I.23I.9-7.I I4.00.0СБ	Панель ПГ I2.I2.I0; ПГ I3.I2.I0 Сборочный чертёж	47
I.23I.9-7.I I4.01.0	Каркас деревянный КД4I, КД42	48
I.23I.9-7.I I4.01.0СБ	Каркас деревянный КД4I, КД42.Сборочный чертёж.	
I.23I.9-7.I I5.00.0	Панель ПГ I0.40.I0;ПГ II.40.I0; ПГI2.40.I0.	49
I.23I.9-7.I I5.00.0СБ	Панель ПГ I0.40.I0;ПГ II.40.I0; ПГ I2.40.I0 .Сборочный чертёж	
I.23I.9-7.I I5.01.0	Каркас деревянный КД43 + КД45	50
I.23I.9-7.I I5.01.0СБ	Каркас деревянный КД43 + КД45.Сборочный чертёж	5I
I.23I.9-7.I I6.00.0	Панель ПГ I7.40.I0; ПГ 2I.40.I0; ПГ 24.40.I0; ПГ 27.40.I0	52
I.23I.9-7.I I6.00.0СБ	Панель ПГ I7.40.I0; ПГ 2I.40.I0; ПГ 24.40.I0;ПГ 27.40.I0. Сборочный чертёж	53
I.23I.9-7.I I6.01.0	Каркас деревянный КД46 + КД49	54
I.23I.9-7.I I6.01.0СБ	Каркас деревянный КД46 + КД49.Сборочный чертёж.	55

Обозначение	Наименование	Стр.
I.23I.9-7.I I7.00.0	Панель ПГ 8.I5.I0;ПГ 9.I5.I0;ПГ I0.I5.I0	
I.23I.9-7.I I7.00.0СБ	Панель ПГ 8.I5.I0;ПГ 9.I5.I0;ПГ I0.I5.I0 Сборочный чертёж	56
I.23I.9-7.I I7.01.0	Каркас деревянный КД50 + КД52	57
I.23I.9-7.I I7.01.0СБ	Каркас деревянный КД50 + КД52.Сборочный чертёж.	
I,23I.9-7.I I8.00.0	Панель ПГ I2.I5.I0; ПГ I5.I5.I0	58
I.23I.9-7.I I8.00.0СБ	Панель ПГ I2.I5.I0;ПГ I5.I5.I0.Сборочный чертёж.	
I.23I.9-7.I I8.01.0	Каркас деревянный КД53, КД54	59
I.23I.9-7.I I8.01.0СБ	Каркас деревянный КД53, КД54 Сборочный чертёж	60
I.23I.9-7.I I9.00.0	Панель ПГ 7.I8.I0;ПГ 8.I8.I0;ПГ 9.I8.I0; ПГ I0.I8.I0.	6I
I.23I.9-7.I I9.00.0СБ	Панель ПГ 7.I8.I0;ПГ 8.I8.I0;ПГ 9.I8.I0; ПГ I0.I8.I0. Сборочный чертёж.	
I.23I.9-7.I I9.01.0	Каркас деревянный КД55 + КД58	62
I.23I.9-7.I I9.01.0СБ	Каркас деревянный КД55 + КД58.Сборочный чертёж	63
I.23I.9-7.I 20.00.0	Панель ПГ I2.I8.I0; ПГ I3.I8.I0.	
I.23I.9-7.I 20.00.0СБ	Панель ПГ I2.I8.I0; ПГ I3.I8.I0. Сборочный чертёж	64
I.23I.9-7.I 20.01.0	Каркас деревянный КД59, КД60	65
I.23I.9-7.I 20.01.0СБ	Каркас деревянный КД59, КД60.Сборочный чертёж.	
I,23I.9-7.I 00.00.I	Монтажная петля ПI + П24	66
I.23I.9-7.I 00.00.2	Узел I +I5	67,68

ИНВ.№ ПОДЛ. | ПОДП. И ДАТА | ВЗАМ.ИНВ.№

Настоящие рабочие чертежи гипсобетонных панелей перегородок предназначены для устройства ненесущих перегородок в помещениях с сухим, нормальным и мокрым влажностным режимом помещений жилых и общественных зданий со стенами из кирпича, возводимых в обычных условиях строительства, в I-IУ ветровых районах, в помещениях с неагрессивной средой. Допускается применять данные панели и в зданиях каркасно- панельной конструкции.

Изготовление панелей перегородок предусмотрено на специализированных заводах.

Данный альбом разработан взамен альбома рабочих чертежей серии I.23I-I, выпуск 2.

I. ТИПЫ, МАРКИ И ОСНОВНЫЕ РАЗМЕРЫ

I.I. Панели запроектированы одного типа- без проёмов на всю высоту этажа и панели-вставки, устанавливаемые над дверными проёмами.

I.2. Панели разработаны толщиной 80мм для зданий с высотой этажа 3,3м и толщиной I00мм для зданий с высотами этажей 3,6 и 4,2м.

I.3. Панели, устанавливаемые в помещениях с высотой этажа 3,3м, запроектированы длиной до 6,0м; в помещениях с высотами этажей 3,6 и 4,2м - длиной до 2,7м.

I.4. Марка панели состоит из двух буквенно-цифровых групп. В первую группу входит обозначение типа перегородки - ПГ, га - бариты панели - длина и высота округлённо в дециметрах и толщина в сантиметрах, во вторую группу входят марка бетона по прочности на сжатие, обозначаемая целым числом десятков кгс/м2, и вид бетона, обозначаемый: бетон на гипсовом вяжущем - Г, бетон на гипсоцементнопуццолановом вяжущем -ГЦ и дополнительные цифры и буквы, уточняющие индивидуальную характеристику панели (например, наличие каналов для электропроводки и т.п.) и назначаемые в конкретном проекте.

Пример условного обозначения марки панели длиной 5400мм, высотой 3030мм, толщиной 80мм из бетона марки 50 на гипсовом вяжущем:
ПГ 54.30.8-5Г.

2. ТЕХНИЧЕСКИЕ ТРЕБОВАНИЯ И РАСЧЁТНЫЕ ДАННЫЕ

2.I. Панели перегородок изготовлять по данным рабочим чертежам в соответствии с требованиями ГОСТ 9574-80

2.2. Максимальные габаритные размеры панелей приняты из условия их изготовления методом непрерывного формования на прокатном стане.

2.3. Панели для помещений в высотами этажей 3,6 и 4,2м при изготовлении укладывать высотой панели вдоль ленты прокатного стана.

2.4. В панелях перегородок допускается устройство каналов диаметром до 20мм для прокладки электропроводки и сквозных отверстий диаметром 75мм на выходе каналов для установки выключателей и розеток. При этом в конкретном проекте должен быть выполнен опалубочный чертёж панели с расположением каналов.

2.5. При изготовлении панелей-вставок и мелкоразмерных панелей с целью полного использования ширины ленты прокатного стана и предотвращения искривления краёв рекомендуется панели собирать в блоки. Деревянную обвязку по периметру блока, а также в зависимости от компановки панелей-либо вертикальную, либо горизонтальную обвязку внутри блока выполнять сплошной.

После изготовления и пропарки блок разрезается на отдельные панели путём распиловки на заводе-изготовителе или на стройплощадке.

2.6. Перегородки для помещений с сухим и нормальным влажностным режимом изготовлять из бетона проектной марки по прочности на сжатие 50 на гипсовом вяжущем, для помещений с влажным режимом - из бетона марки 50 на гипсоцементнопуццолановом вяжущем; для помещений с мокрым режимом и для вентиляционных коммуникаций - из бетона марки 75 на гипсоцементнопуццолановом вяжущем.

2.7. Плотность гипсобетона и гипсоцементобетона в высушенном до постоянной массы состоянии равна I200-I300 кгс/м^3.

2.8. Армирование панелей выполнять деревянными каркасами, состоящими из диагонально расположенных деревянных реек одинаковой толщины, скреплённых с деревянными брусками, образующими обвязку по контуру панелей. Масса деревянного каркаса не превышает 50 кг.

2.9. Рейки каркаса выполнять из здоровой древесины по ГОСТ8486-66 и ГОСТ 2695-7I. Рейки в местах пересечения скреплять гвоздями.

2.I0. Бруски обвязок каркаса выполнять из цельных брусков древесины хвойных пород не ниже Ш сорта по ГОСТ 8486-66.

Допускается изготовление обвязок, за исключением нижних брусков, из древесины лиственных пород не ниже Ш сорта по ГОСТ 2695-7I.

2.II. Требования, предъявляемые к качеству древесины каркаса и к

				I.23I.9-7.I 00.00.0ПЗ		
РУК.ОТД	ГРЕКОВ			ПОЯСНИТЕЛЬНАЯ ЗАПИСКА	СТАДИЯ	ЛИСТ	ЛИСТОВ
ГИП	ШАХОВА				Р	1	7
РУК.ГР	КАЛЯПКИНА				ЦНИИЭП учебных зданий		
ИНЖЕНЕР	БУРОВ А						

ИНВ.№ ПОДЛ | ПОДПИСЬ И ДАТА | ВЗАМ.ИНВ.№

ИНВ.№ ПОДЛ | ПОДПИСЬ И ДАТА | ВЗАМ.ИНВ.№

18106 5

его изготовлению, принять по ГОСТ 9574-80.

2.I2.Перегородки согласно ГОСТ 9574-80,относятся к группе несгораемых,предел огнестойкости равен: 2,2ч.- при толщине перегородки 80мм; 2,7ч. -при толщине перегородки I00мм.

2.I3.Для подъёма ,перемещения и монтажа панелей установить на всю высоту панели монтажные петли.

2.I4.На боковой поверхности панелей толщиной I00мм предусмотрены дополнительные петли для снятия их с прокатного стана.

2.I5.Панели снимать с прокатного стана с применением кантователя.

2.I6.Монтажные петли выполнять из горячекатаной гладкой арматурной стали класса А-I марок ВСт3пс2 и ВСт3сп2 по ГОСТ 578I-8I.Применение марок ВСт3пс2 для изготовления петель панелей,поднимаемых и монтируемых при температуре минус 40°С и ниже, не допускается.

2.I7.Расчёт петель произведён на нормативную нагрузку увеличенную в I,5 раза.

2.I8.Перегородки без дверных проёмов,сквозных отверстий и каналов для электропроводки при выполнении стыка перегородки с перекрытием,стенами и между собой в соответствии с рекомендациями,изложенными ниже, имеют следующие индексы изоляции воздушного шума,определённые в соответствии с требованиями главы СНиП П-I2-77 и приведённые в таблице:

Конструкция перегородки	Объёмная масса гипсобетона в сухом состоянии кгс/м³	Индекс изоляции воздушного шума $\bar{J}$,дб
Однослойные перегородки , толщиной 80 мм	I200	40
	I300	4I
Однослойные перегородки , толщиной I00 мм	I200	4I
	I300	42

Для повышения звукоизолирующей способности перегородок допускается применять двухслойные перегородки,выполняемые в построечных условиях из однослойных толщиной 80мм с воздушным зазором 40мм.При этом индекс изоляции воздушного шума повышается до 55дб.

2.I9.Типовые детали гипсобетонных перегородок до выхода новой типовой документации применять по серии 2.230-I выпуск I0.

Инв.№ подл. | Подпись и дата | Взам.инв.№

2.20.Нагрузки ,действующие на панели перегородок:

-вертикальные - собственная масса панели ;

-горизонтальные- ветровая нагрузка .

Расчётная ветровая нагрузка согласно главе СНиП П-6-74,п.6.8 принята равной $0,4q_0$=22 кгс/м2 (q_0-скоростной напор,принимаемый в соответствии с указаниями п.6.4 указанной главы СНиП).

2.2I.Перегородки запроектированы на основании опыта строительства и с учётом "Рекомендаций по проектированию,изготовлению и применению конструкций из бетонов на гипсоцементнопуццолановых вяжущих", разработанных МИСИ им.В.В.Куйбышева и утверждённых 5 апреля I972 г. ЦНИИСК им.В.А.Кучеренко, и письма ЦНИИСК им.В.А.Кучеренко от 29.I2. I98Iг. № 4-406.

2.22.Монтаж крупноразмерных панелей перегородок должен осуществляться строительными кранами при помощи траверс с закреплением стропов за все имеющие петли ; сгиб петли не допускается.

3. ПРАВИЛА ПРИЁМКИ

3.I.Приёмку и паспортизацию панелей перегородок производить в соответствии с требованиями ГОСТ 9574-80.

4.МАРКИРОВКА,ХРАНЕНИЕ И ТРАНСПОРТИРОВАНИЕ

4.I.Маркировку, хранение, подъём и транспортирование панелей производить в соответствии с требованиями ГОСТ 9574-80.

Инв.№ подл. | Подпись и дата | Взам.инв.№

18106 6

№№ п/п	Марка	Эскиз	Длина L, мм	Высота H, мм	Расход материалов: Бетон, м³	Древесина, м³	Сталь, кг	Масса, кг
1	ПГ 10.30.8 – 5Г; ПГ 10.30.8 – 5ГЦ; ПГ 10.30.8 – 7ГЦ	Панели перегородок при высоте этажа 3.3 м Рис. 1 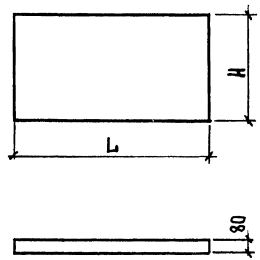 	1000	3030	0.23	0.014	2,60	310
2	ПГ 11.30.8 – 5Г; ПГ 11.30.8 – 5ГЦ; ПГ 11.30.8 – 7ГЦ		1100		0.25	0.015	2,60	345
3	ПГ 12.30.8 – 5Г; ПГ 12.30.8 – 5ГЦ; ПГ 12.30.8 – 7ГЦ		1200		0.27	0.016	2,60	375
4	ПГ 17.30.8 – 5Г; ПГ 17.30.8 – 5ГЦ; ПГ 17.30.8 – 7ГЦ		1700		0.40	0.018	5.20	535
5	ПГ 21.30.8 – 5Г; ПГ 21.30.8 – 5ГЦ; ПГ 21.30.8 – 7ГЦ		2100		0.49	0.021	5.20	660
6	ПГ 24.30.8 – 5Г; ПГ 24.30.8 – 5ГЦ; ПГ 24.30.8 – 7ГЦ		2400		0.56	0.022	5.20	750
7	ПГ 27.30.8 – 5Г; ПГ 27.30.8 – 5ГЦ; ПГ 27.30.8 – 7ГЦ		2700		0.63	0.024	5.20	845
8	ПГ 42.30.8 – 5Г; ПГ 42.30.8 – 5ГЦ; ПГ 42.30.8 – 7ГЦ		4200		0.99	0.032	12.18	1320
9	ПГ 45.30.8 – 5Г; ПГ 45.30.8 – 5ГЦ; ПГ 45.30.8 – 7ГЦ		4500		1.06	0.034	12.18	1410
10	ПГ 48.30.8 – 5Г; ПГ 48.30.8 – 5ГЦ; ПГ 48.30.8 – 7ГЦ		4800		1.13	0.036	16.24	1510
11	ПГ 54.30.8 – 5Г; ПГ 54.30.8 – 5ГЦ; ПГ 54.30.8 – 7ГЦ		5400		1.27	0.040	16.24	1695
12	ПГ 57.30.8 – 5Г; ПГ 57.30.8 – 5ГЦ; ПГ 57.30.8 – 7ГЦ		5700		1.34	0.041	16.24	1790
13	ПГ 60.30.8 – 5Г; ПГ 60.30.8 – 5ГЦ; ПГ 60.30.8 – 7ГЦ		6000		1.41	0.043	16.24	1880
14	ПГ 8.6.8 – 5Г; ПГ 8.6.8 – 5ГЦ; ПГ 8.6.8 – 7ГЦ	Панели-вставки над дверными проемами при высоте этажа 3.3 м. См. рис. 1.	790	610	0.03	0.005	0.39	50
15	ПГ 9.6.8 – 5Г; ПГ 9.6.8 – 5ГЦ; ПГ 9.6.8 – 7ГЦ		890		0.04	0.005	0.39	57
16	ПГ 10.6.8 – 5Г; ПГ 10.6.8 – 5ГЦ; ПГ 10.6.8 – 7ГЦ		990		0.05	0.006	0.39	67
17	ПГ 12.6.8 – 5Г		1190		0.06	0.006	0.39	76
18	ПГ 15.6.8 – 5Г		1490		0.06	0.008	0.78	93
19	ПГ 7.9.8 – 5Г; ПГ 7.9.8 – 5ГЦ; ПГ 7.9.8 – 7ГЦ		690	910	0.06	0.005	0.52	65
20	ПГ 8.9.8 – 5Г; ПГ 8.9.8 – 5ГЦ; ПГ 8.9.8 – 7ГЦ		790		0.06	0.006	0.52	75

Инв. № подл. | Подп. и дата | Взам. инв. №

NN п/п	Марка	Эскиз	Длина L, мм	Высота H, мм	Расход материалов: Бетон, м³	Древесина, м³	Сталь, кг	Масса, кг
21	ПГ9.9.8-5Г; ПГ9.9.8-5ГЦ; ПГ9.9.8-7ГЦ	см. рис. 1	890	910	0.06	0.006	0.52	85
22	ПГ10.9.8-5Г; ПГ10.9.8-5ГЦ; ПГ10.9.8-7ГЦ		990		0.07	0.007	0.52	94
23	ПГ12.9.8-5Г.		1190		0.08	0.007	0.52	115
24	ПГ13.9.8-5Г		1290		0.09	0.008	1.04	122
25	ПГ10.33.10-5Г; ПГ10.33.10-5ГЦ; ПГ10.33.10-7ГЦ	Панели перегородок при высоте этажа 3.6 м см. рис.2	1000	3330	0.31	0.026	4.68	430
26	ПГ11.33.10-5Г; ПГ11.33.10-5ГЦ; ПГ11.33.10-7ГЦ		1100		0.34	0.02	6.57	470
27	ПГ12.33.10-5Г; ПГ12.33.10-5ГЦ; ПГ12.33.10-7ГЦ		1200		0.37	0.028	6.73	512
28	ПГ17.33.10-5Г; ПГ17.33.10-5ГЦ; ПГ17.33.10-7ГЦ		1700		0.54	0.032	8.78	730
29	ПГ21.33.10-5Г; ПГ21.33.10-5ГЦ; ПГ21.33.10-7ГЦ		2100		0.67	0.035	9.42	902
30	ПГ24.33.10-5Г; ПГ24.33.10-5ГЦ; ПГ24.33.10-7ГЦ		2400		0.76	0.038	15.42	1035
31	ПГ27.33.10-5Г; ПГ27.33.10-5ГЦ; ПГ27.33.10-7ГЦ		2700		0.85	0.048	16.16	1160
32	ПГ8.9.10-5Г; ПГ8.9.10-5ГЦ; ПГ8.9.10-7ГЦ	Панели-вставки над дверными проемами при высоте этажа 3.6м Рис. 2 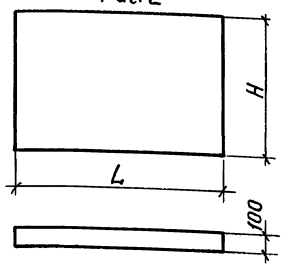 	790	910	0.06	0.010	0.52	94
33	ПГ9.9.10-5Г; ПГ9.9.10-5ГЦ; ПГ9.9.10-7ГЦ		890		0.07	0.011	0.52	105
34	ПГ10.9.10-5Г; ПГ10.9.10-5ГЦ; ПГ10.9.10-7ГЦ		990		0.08	0.012	0.52	116
35	ПГ12.9.10-5Г		1190		0.09	0.013	1.04	140
36	ПГ15.9.10-5Г		1490		0.12	0.015	1.04	174
37	ПГ7.12.10-5Г; ПГ7.12.10-5ГЦ; ПГ7.12.10-7ГЦ		690	1210	0.07	0.011	0.65	105
38	ПГ8.12.10-5Г; ПГ8.12.10-5ГЦ; ПГ8.12.10-7ГЦ		790		0.08	0.012	0.65	120
39	ПГ9.12.10-5Г;		990		0.09	0.013	0.65	135
40	ПГ10.12.10-5Г;		990		0.10	0.014	0.65	150

Взам.инв.N | Подп. и дата | Инв.N подл.

NN п/п	Марка	Эскиз	Длина L, мм	Высота H, мм	Расход материалов: Бетон, м³	Древесина, м³	Сталь, кг	Масса, кг
41	ПГ 12.12.10 - 5Г	См. рис. 2	1190	1210	0.13	0.016	1.30	182
42	ПГ 13.12.10 - 5Г		1290		0.14	0.017	1.30	200
43	ПГ 10.40.10 - 5Г; ПГ10.40.10 - 5ГЦ; ПГ10.40.10 - 7ГЦ	Панели перегородок при высоте этажа 4.2 м	1000	3930	0.36	0.029	7.93	506
44	ПГ 11.40.10 - 5Г; ПГ 11.40.10 - 5ГЦ; ПГ11.40.10 - 7ГЦ		1100		0.40	0.030	8.38	557
45	ПГ 12.40.10 - 5Г; ПГ 12.40.10 - 5ГЦ; ПГ12.40.10 - 7ГЦ		1200		0.44	0.031	8.62	608
46	ПГ 17.40.10 - 5Г; ПГ 17.40.10 - 5ГЦ; ПГ17.40.10 - 7ГЦ	См. рис. 2	1700		0.63	0.035	14.99	863
47	ПГ 21.40.10 - 5Г; ПГ 21.40.10 - 5ГЦ; ПГ21.40.10 - 7ГЦ		2100		0.79	0.039	15.95	1066
48	ПГ 24.40.10 - 5Г; ПГ 24.40.10 - 5ГЦ; ПГ24.40.10 - 7ГЦ		2400		0.90	0.041	16.64	1220
49	ПГ27.40.10 - 5Г; ПГ27.40.10 - 5ГЦ; ПГ27.40.10 - 7ГЦ		2700		1.02	0.044	17.36	1373
50	ПГ 8.15.10 - 5Г; ПГ 8.15.10 - 5ГЦ; ПГ 8.15.10 - 7ГЦ	Панели-вставки над дверными проемами при высоте этажа 4.2 м	790	1510	0.11	0.013	1.40	150
51	ПГ 9.15.10 - 5Г; ПГ 9.15.10 - 5ГЦ; ПГ 9.15.10 - 7ГЦ		890		0.12	0.014	1.40	170
52	ПГ10.15.10 - 5Г; ПГ10.15.10 - 5ГЦ; ПГ10.15.10 - 7ГЦ		990		0.14	0.015	1.40	190
53	ПГ12.15.10 - 5Г		1190		0.17	0.016	1.58	230
54	ПГ15.15.10 - 5Г		1490		0.21	0.018	1.58	290
55	ПГ 7.18.10 - 5Г; ПГ 7.18.10 - 5ГЦ; ПГ 7.18.10 - 7ГЦ	См. рис. 2	690	1810	0.11	0.014	1.64	160
56	ПГ 8.18.10 - 5Г; ПГ 8.18.10 - 5ГЦ; ПГ 8.18.10 - 7ГЦ		790		0.13	0.015	1.64	185
57	ПГ 9.18.10 - 5Г; ПГ 9.18.10 - 5ГЦ; ПГ 9.18.10 - 7ГЦ		890		0.15	0.016	1.64	205
58	ПГ10.18.10 - 5Г; ПГ10.18.10 - 5ГЦ; ПГ10.18.10 - 7ГЦ		990		0.17	0.017	1.64	230
59	ПГ12.18.10 - 5Г		1190		0.20	0.018	1.84	280
60	ПГ13.18.10 - 5Г		1290		0.22	0.019	1.84	300

Инв. N подл. | Подп. и дата | Взам. инв. N

Инв.№подл	Подпись и дата	Взам.инв№

Форм.	Зона	Поз.	Обозначение	Наименование	Кол. на исполн. 1.231.9-7.1 01.00.0 –	01	02	03	04	05	06	07	08	Примечание
				Документация										
11			1.231.9-7.1 01.00.0 СБ	Сборочный чертеж	×	×	×	×	×	×	×	×	×	
11			1.231.9-7.1 00.00.0 ПЗ	Пояснительная записка	×	×	×	×	×	×	×	×	×	
				Сборочные единицы										
				Каркас деревянный										
12		1	1.231.9-7.1 01.01.0	КД 1	1	1	1							
			-01	КД 2				1	1	1				
			-02	КД 3							1	1	1	
				Материалы										
				Бетон на гипсовом										
				вяжущем, М50	0.23			0.25			0.27			м3
				Бетон на гипсоцементнопуц										
				цолановом вяжущем, М50		0.23			0.25			0.27		м3
				Бетон на гипсоцементопуц-										
				цолановом вяжущем, М75			0.23			0.25			0.27	м3

Нач.отд	В.Греков	
ГИП	Э.Шахова	
Рук.гр.	Калякина	
Ст.инж.	Бесценная	
Инженер	Бурова	

1.231.9-7.1 01.00.0

Панель ПГ10.30.8, ПГ11.30.8, ПГ12.30.8

Стадия	Лист	Листов
Р		1

ЦНИИЭП учебных зданий

Инв.№ подл.	Подпись и дата	Взам. инв. N

Нач.отд	В.Греков	
ГИП	Э.Шахова	
Рук.гр.	Калякина	
Ст.инж.	Бесценная	
Инж.	Бурова	

1.231.9-7.1 01.00.0 СБ

Панель ПГ10.30.8, ПГ11.30.8, ПГ12.30.8

Сборочный чертеж.

Стадия	Масса	Масштаб
Р		1:50
	см. табл.	
Лист	Листов 1	

ЦНИИЭП учебных зданий

Обозначение	Марка	ℓ_2, мм	Масса, кг
1.231.9-7.1 01.00.0			
-01	ПГ 10.30.8-5Г	1000	310
-02	ПГ 10.30.8-7ГЦ	1000	
-03	ПГ 11.30.8-5Г	1100	345
-04	ПГ 11.30.8-5ГЦ	1100	
-05	ПГ 11.30.8-7ГЦ	1100	
-06	ПГ 12.30.8-5Г	1200	375
-07	ПГ 12.30.8-5ГЦ	1200	
-08	ПГ 12.30.8-7ГЦ	1200	

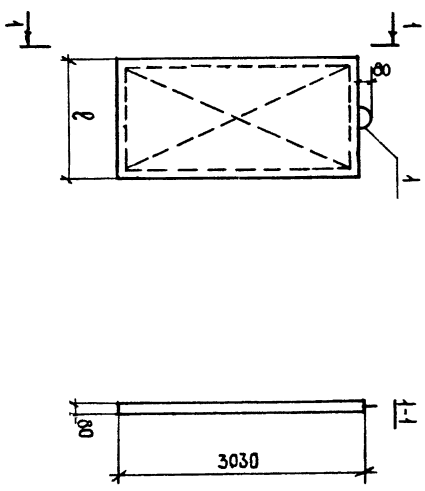

18106-10

Инв.№ подл.	Подпись и дата	Взам.инв.№

Форм.	Зона	Поз.	Обозначение	Наименование	Кол. на исполн. 1.231.9-7.1 01.01.0 —	01	02	Примечание
				Документация				
12			1.231.9-7.1 01.01.0СБ	Сборочный чертеж	×	×	×	
11			1.231.9-7.1 00.00.2	Узлы каркаса	×	×	×	
11			1.231.9-7.1 00.00.0ПЗ	Пояснительная записка	×	×	×	
				Детали				
БЧ		1		Нижний брус				
				ℓ = 1000	2			
				ℓ = 1100		2		
				ℓ = 1200			2	
БЧ		2		Верхний брус				
				ℓ = 1000	2			
				ℓ = 1100		2		
				ℓ = 1200			2	

Нач.отд	В.Греков	
ГИП	Э.Шахова	
Рук.гр	Каляпкина	
Ст.инж	Бесценная	
Инж.	Бурова	

1.231.9-7.1 01.01.0

Каркас деревянный КД 1÷КД 3

Стадия	Лист	Листов
Р	1	2

ЦНИИЭП учебных зданий

Инв.№ подл.	Подпись и дата	Взам.инв.№

Форм.	Зона	Поз.	Обозначение	Наименование	Кол. на исполн. 1.231.9-7.1 01.01.0 —	01	02	Примечание
БЧ		3		Боковой брус, ℓ=2950	4	4	4	
БЧ		5		Фиксатор, ℓ=100	4	4	4	
БЧ		6		Соединительная планка				
				ℓ=250	4	4	4	
БЧ		4		Подкос	11.2	12.0	12.8	м
11		7	1.231.9-7.1 00.00.1	Монтажная петля, П1	1	1	1	
				Материалы				
				Гвозди, ГОСТ 4028-63*	0.14	0.14	0.14	кг

Размеры сечений брусков деревянного каркаса панелей смотри документ 1.231.9-7.1 01.01.0СБ

1.231.9-7.1 01.01.0

Лист 2

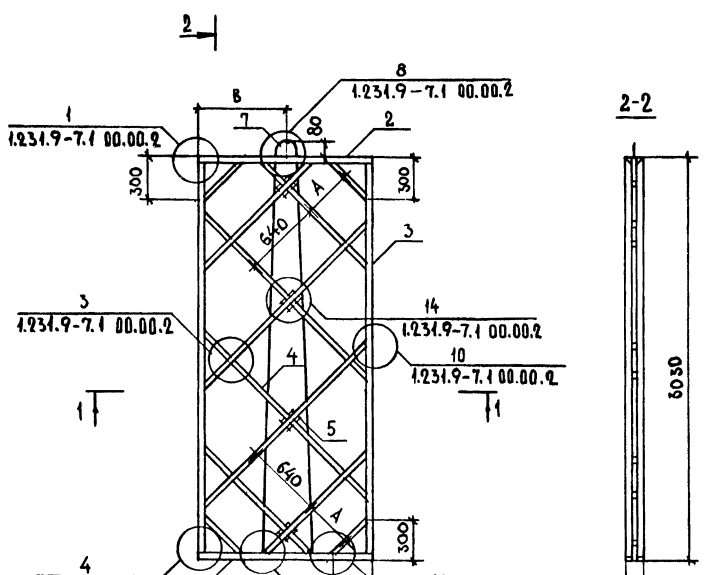

Обозначение	Марка	L, мм	A, мм	B, мм
1.231.9-7.1 01.01.0	КД1	1000	250	500
-01	КД2	1100	280	550
-02	КД3	1200	340	600

Поз.	Наименование	Сечение
1	Нижний брус	
2	Верхний брус	
3	Боковой брус	
4	Подкос	
5	Фиксатор	
6	Соединительная планка	

Нач.отд	Греков	
ГИП	Шахова	
Рук.гр	Каляпкина	
Ст.инж	Бесценная	
Инж	Бурова	

1.231.9-7.1 01.01.0СБ

Каркас деревянный КД1 ÷ КД3 Сборочный чертеж

Стадия	Масса	Масштаб
Р	-	1:25
Лист	Листов 1	

ЦИИЗП учебных зданий

Инв.№ подл. | Подпись и дата | Взам. инв. №

Форм.	Зона	Поз.	Обозначение	Наименование	Кол. на испол. 1.231.9-7.1 02.00.0												Примечание
					–	01	02	03	04	05	06	07	08	09	10	11	
				Документация													
11			1.231.9-7.1 02.00.0СБ	Сборочный чертеж	×	×	×	×	×	×	×	×	×	×	×	×	
11			1.231.9-7.1 00.00.0 ПЗ	Пояснительная записка	×	×	×	×	×	×	×	×	×	×	×	×	
				Сборочные единицы													
				Каркас деревянный													
11		1	1.231.9-7.1 02.01.0	КД 4	1	1	1										
			-01	КД 5				1	1	1							
			-02	КД 6							1	1	1				
			-03	КД 7										1	1	1	
				Материалы													
				Бетон на гипсовом													
				вяжущем, М50	0.40			0.49			0.56			0.63			м³
				Бетон на гипсоцементнопуц-													
				цолановом вяжущем, М50		0.40			0.49			0.56			0.63		м³
				Бетон на гипсоцементнопуц													
				цолановом вяжущем, М75			0.40			0.49			0.56			0.63	м³

Инв. № подл. | Подпись и дата | Взам. инв. №

Нач. отд.	В. Греков	
ГИП	Э. Шахова	
Рук. гр.	Каляпкина	
Ст. инж.	Бесценная	
Инж.	Бурова	

1.231.9-7.1 02.00.0

Панель ПГ17.30.8, ПГ21.30.8, ПГ24.30.8 ПГ27.30.8

Стадия	Лист	Листов
Р		1

ЦНИИЭП учебных зданий

18106 13

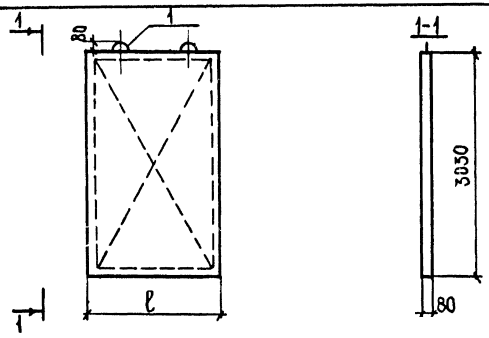

Обозначение	Марка	l, мм	Масса, кг
1.231.9-7.1 02.00.0	ПГ17.30.8-5Г	1700	535
-01	ПГ17.30.8-5Гц	1700	
-02	ПГ17.30.8-7Гц	1700	
-03	ПГ21.30.8-5Г	2100	660
-04	ПГ21.30.8-5Гц	2100	
-05	ПГ21.30.8-7Гц	2100	
-06	ПГ24.30.8-5Г	2400	750
-07	ПГ24.30.8-5Гц	2400	
-08	ПГ24.30.8-7Гц	2400	
-09	ПГ27.30.8-5Г	2700	845
-10	ПГ27.30.8-5Гц	2700	
-11	ПГ27.30.8-7Гц	2700	

Инв.№ подл. | Подпись и дата | Взам.инв.№

Нач.отд.	В.Греков	
ГИП	Э.Шахова	
Рук.гр	Каляпкина	
Ст.инж.	Бесценная	
Инж	Бурова	

1.231.9-7.1 02.00.0СБ

Панель ПГ17.30.8, ПГ21.30.8, ПГ24.30.8, ПГ27.30.8. Сборочный чертеж

Стадия	Масса	Масштаб
Р	См. табл.	1:50
Лист	Листов 1	

ЦНИИЭП учебных зданий

Инв.№ подл. | Подпись и дата | Взам.инв.№

Формат	Зона	Поз.	Обозначение	Наименование	Кол. на испол. —	01	02	03	1.231.9-7.1 02.01.0	Примечание
				Документация						
			1.231.9-7.1 02.01.0СБ	Сборочный чертеж		×	×	×		
			1.231.9-7.1 00.00.2	Узлы каркаса		×	×	×		
			1.231.9-7.1 00.00.0ПЗ	Пояснительная записка		×	×	×		
				Детали						
	Бч	1		Нижний брус	2					
				l = 1700				2		
				l = 2100			2			
				l = 2400		2				
				l = 2700				2		
	Бч	2		Верхний брус						
				l = 1700	2					
				l = 2100			2			
				l = 2400		2				

1.231.9-7.1 02.01.0

Каркас деревянный КД 4 ÷ КД 7

Стадия	Лист	Листов
Р	4	2

ЦНИИЭП учебных зданий

Нач.отд.	В.Греков	
ГИП	Э.Шахова	
Рук.гр	Каляпкина	
Ст.инж.	Бесценная	
Инж	Бурова	

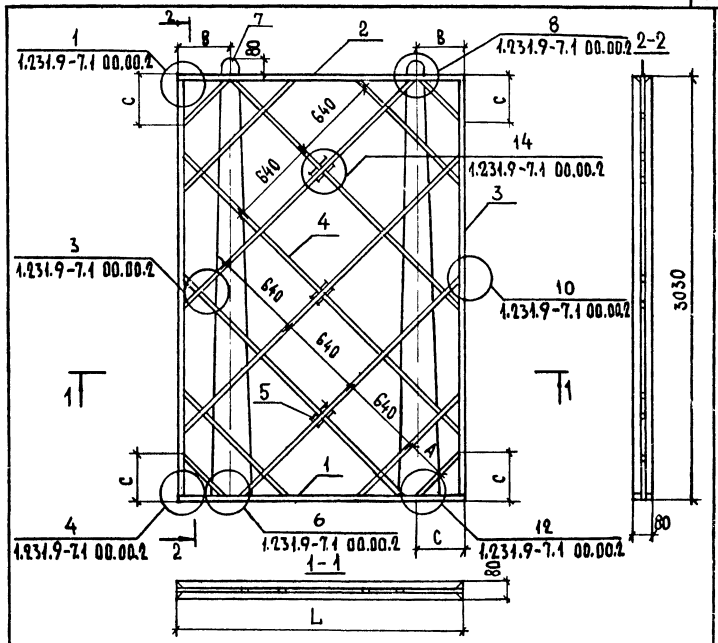

Обозначение	Марка	L, мм	A, мм	B, мм	C, мм
1.231.9-7.1 02.01.0	КД 4	1700	180	400	300
-01	КД 5	2100	320	400	300
-02	КД 6	2400	640	650	450
-03	КД 7	2700	210	650	300

Инв.№ подл. | Подпись и дата | Взам.инв.№

1.231.9-7.1 02.01.0СБ

Нач.отд	В.Греков	
ГИП	Э.Шахова	
Рук.гр	Каляпкина	
Ст.инж	Бесценная	
Инж	Бурова	

Каркас деревянный КД 4 ÷ КД 7 Сборочный чертеж

Стадия	Масса	Масштаб
Р	См. табл.	1:25
Лист	Листов 1	

ЦНИИЭП учебных зданий

18106 15

Инв.№ подл. | Подпись и дата | Взам.инв.№

Формат	Зона	Поз.	Обозначение	Наименование	Кол. на испол. 1.231.9-7.1 02.01.0 –	01	02	03	Примечание
				ℓ = 2700				2	
БЧ		3		Боковой брус, ℓ=2950	4	4	4	4	
БЧ		5		Фиксатор, ℓ=100	3	3	4	4	
БЧ		6		Соединительная планка ℓ=250	4	4	4	4	
БЧ		4		Подкос	18.5	21.6	23.8	28.0	м
БЧ		11	1.231.9-7.1 00.00.1	Монтажная петля, П1	2	2	2	2	
				Материалы					
				Гвоздь, ГОСТ 4028-63*	0.17	0.17	0.17	0.17	кг

Размеры сечений брусков деревянного каркаса панелей смотри документ 1.231.9-7.1 01.01.0СБ

1.231.9-7.1 02.01.0

Лист 2

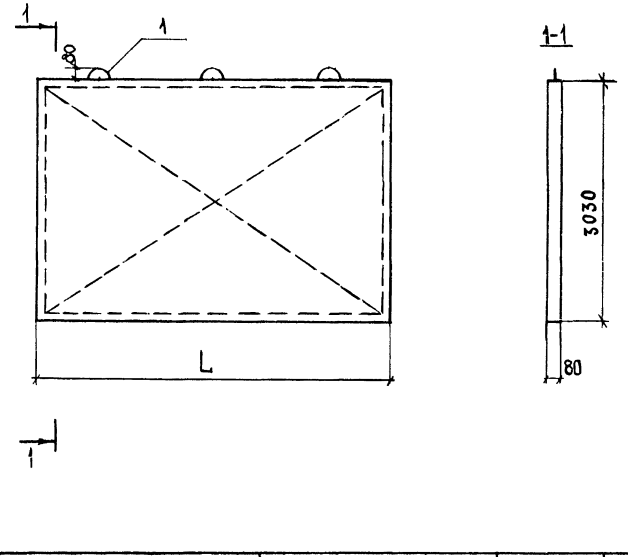

Обозначение	Марка	L, мм	Масса, кг
1.231.9-7.1 03.00.0	ПГ42.30.8-5Г	4200	1320
-01	ПГ42.30.8-5ГЦ,	4200	
-02	ПГ42.30.8-7ГЦ,	4200	
-03	ПГ45.30.8-5Г	4500	1410
-04	ПГ45.30.8-5ГЦ,	4500	
-05	ПГ45.30.8-7ГЦ,	4500	

Инв.№подл. | Подпись и дата | Взам.инв.№

1.231.9-7.1 03.00.0 СБ

Панель ПГ42.30.8, ПГ45.30.8
Сборочный чертеж

Стадия	Масса	Масштаб
Р	См. табл.	1:50
Лист	Листов 1	

ЦНИИЭП учебных зданий

Нач.отд.	В.Греков	
ГИП	Э.Шахова	
Рук.гр.	Каляпкина	
Ст.инж.	Бесценная	
Инж.	Бурова	

Инв.№подл. | Подпись и дата | Взам.инв.№

Формат	Зона	Поз.	Обозначение	Наименование	Кол. на испол. 1.231.9-7.1 03.00.0					Примечание
					-	01	02	03	04	05	
				Документация							
А4			1.231.9-7.1 03.00.0СБ	Сборочный чертеж	Х	Х	Х	Х	Х	Х	
А4			1.231.9-7.1 00.00.0ПЗ	Пояснительная записка	Х	Х	Х	Х	Х	Х	
				Сборочные единицы							
				Каркас деревянный							
А2		1	1.231.9-7.1 03.01.0	КД8	1	1	1				
			-01	КД9	1	1					
				Материалы				1	1	1	
				Бетон на гипсовом вяжущем М50	0,99			1,06			м³
				Бетон напшпсощементнопуц-цолановом вяжущем М50	0,99				1,06		м³
				Бетон на гипсощементнопуц-цолановом вяжущем М75			0,99			1,06	м³

1.231.9-7.1 03.00.0

Панель ПГ42.30.8, ПГ45.30.8

Нач.отд.	В.Греков
ГИП	Э.Шахова
Рук.гр.	Каляпкина
Ст.инж.	Бесценная
Инж.	Бурова

Стадия	Лист	Листов
Р		1

ЦНИИЭП учебных зданий

Инв. № подл	Подпись и дата	Взам. инв. №

Форм.	Зона	Поз.	Обозначение	Наименование	Кол. на исполн. 1.231.9-7.1 03.01.0 –	01	Примечание
				Документация			
12			1.231.9-7.1 03.01.0СБ	Сборочный чертеж	×	×	
11			1.231.9-7.1 00.00.2	Узлы каркаса	×	×	
11			1.231.9-7.1 00.00.0ПЗ	Пояснительная записка	×	×	
				Детали			
БЧ		1		Нижний брус			
				ℓ=4200	2		
				ℓ=4500		2	
БЧ		2		Верхний брус			
				ℓ=4200	2		
				ℓ=4500		2	
БЧ		3		Боковой брус, ℓ=2950	4	4	
БЧ		5		Фиксатор, ℓ=100	4	4	
БЧ		6		Соединительная планка, ℓ=250	4	4	

Нач.отд	В.Греков	
ГИП	Э.Шахова	
Рук.гр	Каляпкина	
Ст.инж.	Бесценная	
Инж	Бурова	

1.231.9-7.1 03.01.0

Каркас деревянный КД8, КД9

Стадия	Лист	Листов
Р	1	2

ЦНИИЭП учебных зданий

Инв. № подл	Подпись и дата	Взам. инв. №

Форм.	Зона	Поз.	Обозначение	Наименование	Кол. на исполн. 1.231.9-7.1 03.01.0 –	01	Примечание
БЧ		4		Подкос	40.0	42.4	
11		7	1.231.9-7.1 00.00.1	Монтажная петля, П2	3	3	
				Материалы			
				Гвозди, ГОСТ 4028-63*	0.22	0.22	кг

Размеры сечений брусков деревянного каркаса панелей смотри документ 1.231.9-7.1 01.01.0СБ

1.231.9-7.1 03.01.0

Лист 2

18406-17

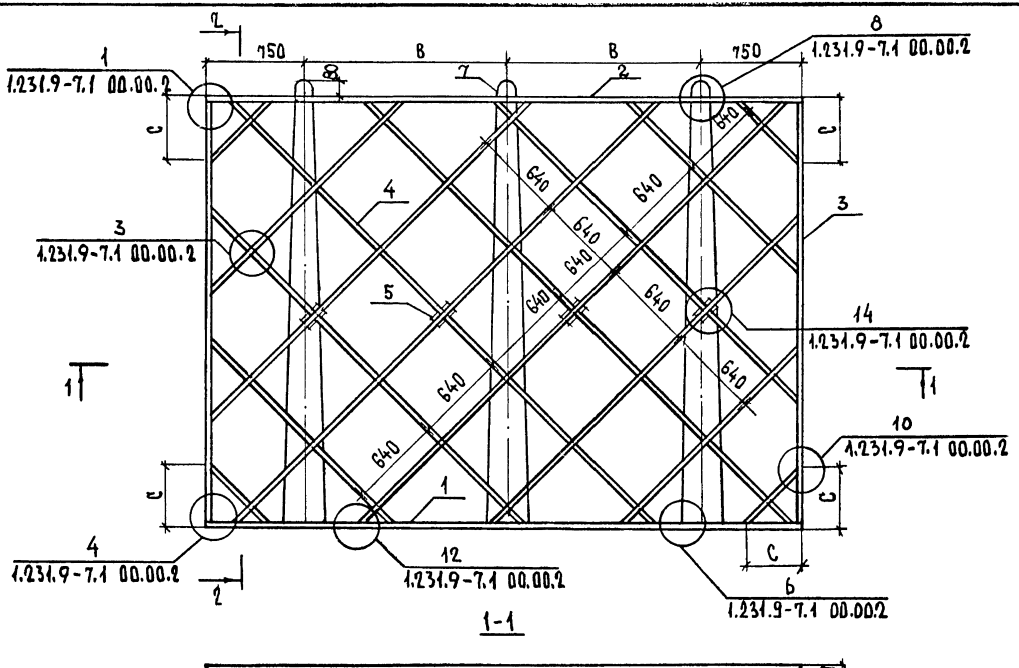

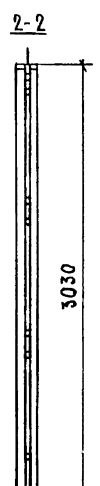

1-1

Обозначение	Марка	L, мм	С, мм	В, мм
1.231.9-7.1 03.01.0	КД8	4200	425	1350
-01	КД9	4500	575	1500

Нач.отд.	В.Греков	
ГИП	Э.Шахова	
Рук.гр.	Калякина	
Ст.инж.	Бесценная	
Инж.	Бурова	

1.231.9-7.1 03.01.0СБ

Каркас деревянный КД8, КД9 Сборочный чертеж

Стадия	Масса	Масштаб
Р	—	1:20
Лист	Листов 1	

ЦНИИЭП учебных зданий

18106 18

Инв.№ подл. | Подпись и дата | Взам. инв. №

Форм.	Зона	Поз.	Обозначение	Наименование	Кол. на исполн. 1.231.9-7.1 04.00.0												Примечание
					–	01	02	03	04	05	06	07	08	09	10	11	
				Документация													
11			1.231.9-7.1 04.00.0СБ	Сборочный чертеж	×	×	×	×	×	×	×	×	×	×	×	×	
11			1.231.9-7.1 00.00.0ПЗ	Пояснительная записка	×	×	×	×	×	×	×	×	×	×	×	×	
				Сборочные единицы													
				Каркас деревянный													
12		1	1.231.9-7.1 04.04.0	КД 10	1	1	1										
			-01	КД 11				1	1	1							
			-02	КД 12							1	1	1				
			-03	КД 13										1	1	1	
				Материалы													
				Бетон на гипсовом													
				вяжущем, М50	1.13			1.27			1.34			1.41			м3
				Бетон на гипсоцементнопуц-													
				цолановом вяжущем, М50		1.13			1.27			1.34			1.41		м3
				Бетон на гипсоцементнопуц-													
				цолановом вяжущем, М75			1.13			1.27			1.34			1.41	м3

Инв. № подл. | Подпись и дата | Взам. инв. №

Нач. отд.	В. Греков	
ГИП	Э. Шахова	
Рук. гр	Каляпкина	
Ст. инж	Бесценная	
Инж	Бурова	

1.231.9-7.1 04.00.0

Панель ПГ48.30.8, ПГ54.30.8, ПГ57.30.8, ПГ60.30.8

Стадия	Лист	Листов
Р		1

ЦНИИЭП учебных зданий

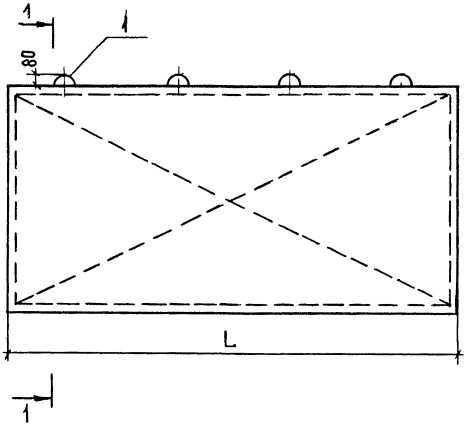

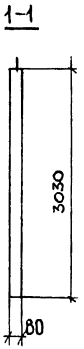

Обозначение	Марка	L, мм	масса, кг
1.231.9-7.1 04.00.0	ПГ48.30.8-5Г	4800	1510
-01	ПГ48.30.8-5ГЦ	4800	
-02	ПГ48.30.8-7ГЦ	4800	
-03	ПГ54.30.8-5Г	5400	1695
-04	ПГ54.30.8-5ГЦ	5400	
-05	ПГ54.30.8-7ГЦ	5400	

Обозначение	Марка	L, мм	масса, кг
-06	ПГ57.30.8-5Г	5700	1790
-07	ПГ57.30.8-5ГЦ	5700	
-08	ПГ57.30.8-7ГЦ	5700	
-09	ПГ60.30.8-5Г	6000	1880
-10	ПГ60.30.8-5ГЦ	6000	
-11	ПГ60.30.8-7ГЦ	6000	

Нач.отд	В.ГРЕКОВ	
ГИП	Э.ШАХОВА	
Рук.гр	КАЛЯПКИНА	
Ст.инж	БЕСЦЕННАЯ	
Инженер	БУРОВА	

1.231.9-7.1 04.00.0СБ

ПАНЕЛЬ ПГ48.30.8, ПГ54.30.8, ПГ57.30.8, ПГ60.30.8
СБОРОЧНЫЙ ЧЕРТЕЖ

Стадия	Масса	Масштаб
Р	см. табл.	1:50
Лист	Листов 1	

ЦНИИЭП учебных зданий

18106 20

Инв.№подл. | Подпись и дата | Взам.инв.№

Инв. № подл.	Подпись и дата	Взам. инв. №

Форм.	Зона	Поз.	Обозначение	Наименование	Кол. на испол. 1.231.9-7.1 04.01.0 -	01	02	03	Примечание
				Документация					
12			1.231.9-7.1 04.01.0СБ	Сборочный чертеж	×	×	×	×	
11			1.231.9-7.1 00.00.2	Узлы каркаса	×	×	×	×	
11			1.231.9-7.1 00.00.0ПЗ	Пояснительная записка	×	×	×	×	
				Детали					
БЧ		1		Нижний брус					
				ℓ = 4800	2				
				ℓ = 5400		2			
				ℓ = 5700			2		
				ℓ = 6000				2	
БЧ		2		Верхний брус					
				ℓ = 4800	2				
				ℓ = 5400		2			
				ℓ = 5700			2		
				ℓ = 6000				2	

Нач.отд.	В.Греков	
ГИП	Э.Шахова	
Рук.гр	Каляпкина	
Ст.инж	Бесценная	
Инж	Бурова	

1.231.9-7.1 04.01.0

Каркас деревянный КД 10 ÷ КД 13

Стадия	Лист	Листов
Р	1	2

ЦНИИЭП учебных зданий

Инв. № подл.	Подпись и дата	Взам. инв. №

Форм.	Зона	Поз.	Обозначение	Наименование	Кол. на испол. 1.231.9-7.1 04.01.0	01	02	03	Примечание
БЧ		3		Боковой брус, ℓ = 2950	4	4	4	4	
БЧ		5		Фиксатор, ℓ = 100	4	4	4	4	
БЧ		6		Соединительная планка					
				ℓ = 250	4	4	4	4	
БЧ		4		Подкос	47.4	53.5	55.2	58.3	м
11		7	1.231.9-7.1 00.00.1	Монтажная петля П2	4	4	4	4	
				Материалы					
				Гвозди, ГОСТ 4028-63*	0.27	0.27	0.27	0.27	кг

Размеры сечений брусков деревянного каркаса панелей смотри документ 1.231.9-7.1 04.01.0СБ

1.231.9-7.1 04.01.0

Лист 2

Альбом 21

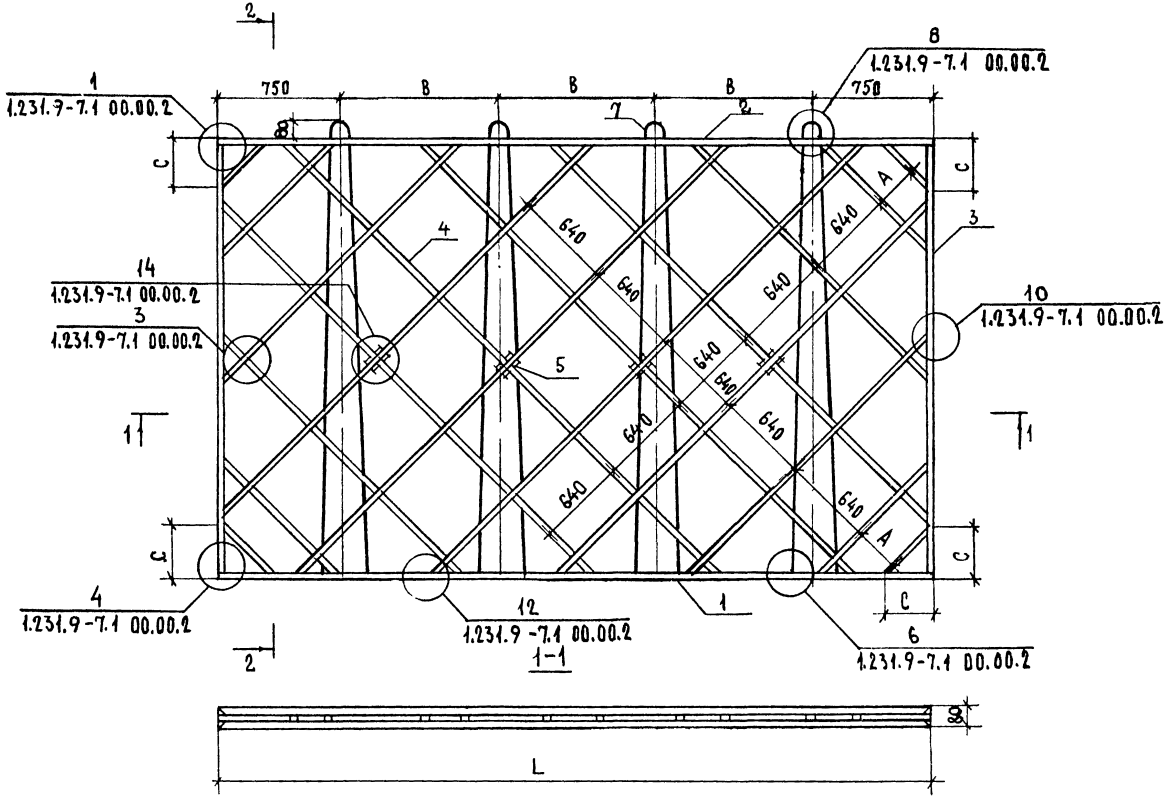

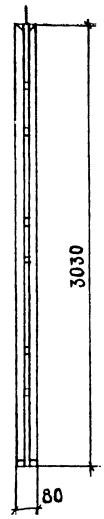

Обозначение	Марка	L, мм	A, мм	B, мм	C, мм
1.231.9-7.1 04.01.0	КД10	4800	300	1100	300
-01	КД11	5400	640	1300	250
-02	КД12	5700	300	1400	325
-03	КД13	6000	300	1500	475

Нач.отд.	В.Греков	
ГИП	Э.Шахова	
Рук.гр.	Каляпкина	
Ст.инж.	Бесценная	
Инж.	Бурова	

1.231.9-7.1 04.01.0СБ

Каркас деревянный КД10 ÷ КД13 Сборочный чертеж

Стадия	Масса	Масштаб
Р	—	1:25

Лист | Листов 1

ЦНИИЭП учебных зданий

18106 22

Инв.№ подл. | Подпись и дата | Взам. инв.№

Инв.№ подл.	Подпись и дата	Взам. инв. №

Форм	Зона	Поз.	Обозначение	Наименование	Кол. на исполн. 1.231.9-7.1 05.00.0										Приме чание
					–	01	02	03	04	05	06	07	08	09	
				Документация											
11			1.231.9-7.1 05.00.0СБ	Сборочный чертеж	×	×	×	×	×	×	×	×	×	×	
11			1.231.9-7.1 00.00.0ПЗ	Пояснительная записка	×	×	×	×	×	×	×	×	×	×	
				Сборочные единицы											
				Каркас деревянный											
11		1	1.231.9-7.1 05.01.0	КД 14	1	1	1								
			-01	КД 15				1	1	1					
			-02	КД 16							1	1	1		
			-03	КД 17										1	
				Материалы											
				Бетон на гипсовом											
				вяжущем, М50	0.03			0.04			0.05			0.06	$м^3$
				Бетон на гипсоцементном											
				цолановом вяжущем, М50		0.03			0.04			0.05			$м^3$
				Бетон на гипсоцементном											
				цолановом вяжущем, М75			0.03			0.04			0.05		$м^3$

Нач.отд.	В.Греков	
ГИП	Э.Шахова	
Рук.гр.	Калякина	
Ст.инж.	Бесценная	
Инж.	Бурова	

1.231.9-7.1 05.00.0

Панель ПГ8.6.8, ПГ9.6.8, ПГ10.6.8 ПГ12.6.8.

Стадия	Лист	Листов
Р		1

ЦНИИЭП учебных зданий

Инв.№ подл.	Подпись и дата	Взам. инв. №

Нач.отд.	В.Греков
ГИП	Э.Шахова
Рук.гр.	Калякина
Ст.инж.	Бесценная
Инж.	Бурова

1.231.9-7.1 05.00.0СБ

Панель ПГ8.6.8, ПГ9.6.8, ПГ10.6.8, ПГ12.6.8

Сборочный чертеж

Стадия	Масса	Масштаб
Р	см. табл.	1:20

Лист	Листов
	1

ЦНИИЭП учебных зданий

Обозначение	Марка	L, мм	Масса, кг
1.231.9-7.1 05.00.0			
– 01	ПГ8.6.8-5Гц	790	50
– 02	ПГ8.6.8-7Гц	790	
– 03	ПГ9.6.8-5Г	890	
– 04	ПГ9.6.8-5Гц	890	57
– 05	ПГ9.6.8-7Гц	890	
– 06	ПГ10.6.8-5Г	990	
– 07	ПГ10.6.8-5Гц	990	67
– 08	ПГ10.6.8-7Гц	990	
– 09	ПГ12.6.8-5Г	1190	76

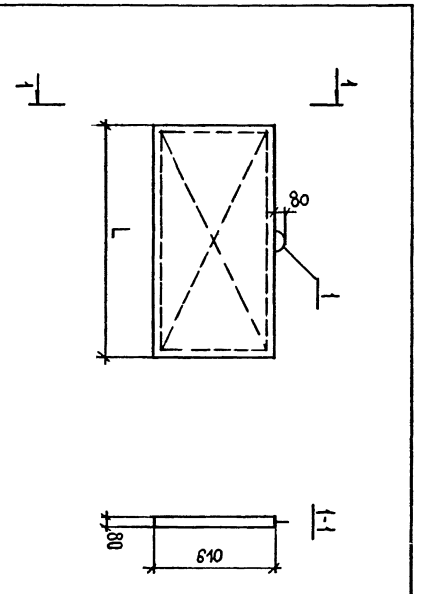

18106 23

Инв.№ подл.	Подпись и дата	Взам.инв.№

Форм.	Зона	Поз.	Обозначение	Наименование	Кол. на испол. 1.231.9-7.1 05.01.0 —	01	02	03					Примечание
				Документация									
11			1.231.9-7.1 05.01.0СБ	Сборочный чертеж	×	×	×	×					
11			1.231.9-7.1 00.00.2	Узлы каркаса	×	×	×	×					
11			1.231.9-7.1 00.00.0ПЗ	Пояснительная записка	×	×	×	×					
				Детали									
БЧ		1		Нижний брус									
				ℓ = 790	2								
				ℓ = 890		2							
				ℓ = 990			2						
				ℓ = 1190				2					
БЧ		2		Верхний брус									
				ℓ = 790	2								
				ℓ = 890		2							
				ℓ = 990			2						
				ℓ = 1190				2					

Нач.отд.	В.Греков	
ГИП	Э.Шахова	
Рук.гр.	Каляпкина	
Ст.инж.	Бесценная	
Инж.	Бурова	

1.231.9-7.1 05.01.0

Каркас деревянный КД14 ÷ КД17

Стадия	Лист	Листов
Р	1	2

ЦНИИЭП учебных зданий

Инв.№ подл.	Подпись и дата	Взам.инв.№

Форм.	Зона	Поз.	Обозначение	Наименование	Кол. на испол. 1.231.9-7.1 05.01.0 —	01	02	03					Примечание
БЧ		3		Боковой брус. ℓ = 530	4	4	4	4					
БЧ		6		Соединительная планка									
				ℓ = 250	4	4	4	4					
БЧ		4		Подкос	1.3	1.3	1.3	1.3					М
11		7	1.231.9-7.1 00.00.1	Монтажная петля, П5	1	1	1	1					
				Материалы									
				Гвозди, ГОСТ 4028-63*	0.06	0.06	0.06	0.06					КР

Размеры сечений брусков деревянного каркаса панелей смотри документ 1.231.9-7.1 01.01.0СБ

1.231.9-7.1 05.01.0

Лист 2

Альбом 24

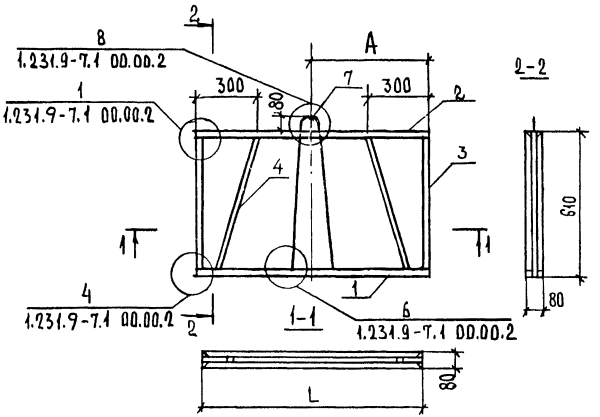

Обозначение	Марка	L, мм	A, мм
1.231.9-7.1 05.01.0	КД14	790	395
-01	КД15	890	445
-02	КД16	990	495
-03	КД17	1190	595

Взам. инв. № | Подпись и дата | Инв. № подл.

Нач. отд.	В. Греков	
ГИП	З. Шахова	
Рук. гр	Калапкина	
Ст. инж	Бесценная	
Инж	Бурова	

1.231.9-7.1 05.01.0 СБ

Каркас деревянный КД14 ÷ КД17 Сборочный чертеж

Стадия	Масса	Масштаб
Р	см. табл.	1:15
Лист	Листов 1	

ЦНИИЭП учебных зданий

Форм.	Зона	Поз.	Обозначение	Наименование	Кол.	Примечание
				Документация		
11			1.231.9-7.1 06.00.0 СБ	Сборочный чертеж	X	
11			1.231.9-7.1 00.00.0 ПЗ	Пояснительная записка	X	
				Сборочные единицы		
				Каркас деревянный		
14		1	1.231.9-7.1 06.01.0	КД 18	1	
				Материалы		
				Бетон на гипсовом вяжущем, М 50	0.06	м³

Взам. инв. № | Подп. и дата | Инв. № подл.

Нач. отд.	Греков	
ГИП	Шахова	
Рук. гр.	Калапкина	
Ст. инж.	Бесценная	
Инж.	Бурова	

1.231.9-7.1 06.00.0

Панель ПГ15.6.8-5Г

Стадия	Лист	Листов
Р		1

ЦНИИЭП учебных зданий

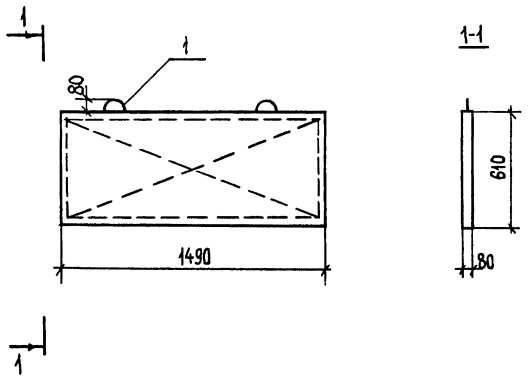

ФОРМ.	ЗОНА	ПОЗ.	ОБОЗНАЧЕНИЕ	НАИМЕНОВАНИЕ	КОЛ.	ПРИМЕЧАНИЕ
				Документация		
А1			1.231.9-7.1 06.01.0	Сборочный чертеж	Х	
А1			1.231.9-7.1 00.00.2	Узлы каркаса	Х	
А1			1.231.9-7.1 00.00.0ПЗ	Пояснительная записка	Х	
				Детали		
БЧ		1		Нижний брус, ℓ=1490	2	
БЧ		2		Верхний брус, ℓ=1490	2	
БЧ		3		Боковой брус, ℓ= 530	4	
БЧ		6		Соединительная планка		
				ℓ=250	4	
БЧ		4		Подкос	2.1	м
А1		7	1.231.9-7.1 00.00.1	Монтажная петля, П5	2	
				Материалы		
				Гвозди, ГОСТ4028-63*	0.09	кг

Размеры сечений брусков деревянного каркаса панелей смотри документ 1.231.9-7.1 01.01.0СБ

Нач.отд.	В.Греков	1.231.9-7.1 06.00.0.СБ		
ГИП	Э.Шахова	Панель ПГ15.6.8-5Г Сборочный чертеж	Стадия: Р	Масса: 93кг
Рук.гр	Каляпкина		Масштаб: 1:20	
Ст.инж.	Бесценная		Лист 1	Листов 1
Инж	Бурова		ЦНИИЭП учебных зданий	

Нач.отд.	В.Греков	1.231.9-7.1 06.01.0		
ГИП	Э.Шахова	Каркас деревянный КД.18	Стадия: Р	Лист:	Листов: 1
Рук.гр	Каляпкина		ЦНИИЭП учебных зданий	
Ст.инж.	Бесценная			
Инж	Бурова			

Инв.№подл. | Подпись и дата | Взам.инв.№

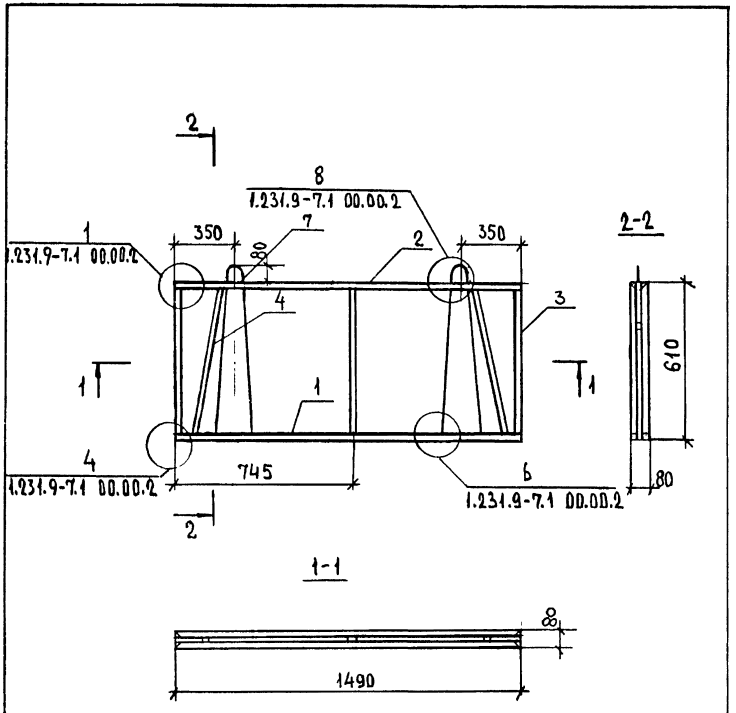

Инв.№ подл.	Подпись и дата	Взам. инв.№

Инв.№ подл.	Подпись и дата	Взам.инв.№

Форм	Зона	Поз.	Обозначение	Наименование	Кол. на испол. 1.231.9-7.1 07.00.0								Примечание
						01	02	03	04	05	06	07	08	
				Бетон на гипсоцементнопуц									
				цолановом вяжущем, М50		0,05			0,055			0,06		м³
				Бетон на гипсоцементнопуц									
				цолановом вяжущем, М75			0,05			0,055			0,06	м³

1.231.9-7.1 07.00.0	Лист 2

Инв.№ подл.	Подпись и дата	Взам.инв.№

Форм	Зона	Поз.	Обозначение	Наименование	Кол. на испол. 1.231.9-7.1 07.00.0								Примечание
					09	10	11	12					
				Документация									
11			1.231.9-7.1 07.00.0 СБ	Сборочный чертеж	X	X	X	X					
11			1.231.9-7.1 00.00.0 ПЗ	Пояснительная записка	X	X	X	X					
				Сборочные единицы									
				Каркас деревянный									
11		1	1.231.9-7.1 07.01.0	КД 22	1	1	1						
			-0.1	КД 23				1					
				Материалы									
				Бетон на гипсовом									
				вяжущем, М50	0,07			0,08					м³
				Бетон на гипсоцементнопуц-									
				цолановом вяжущем, М50		0,07							м³
				Бетон на гипсоцементнопуц									
				цолановом вяжущем, М75			0,07						м³

1.231.9-7.1 07.00.0	Лист 3

18106 28

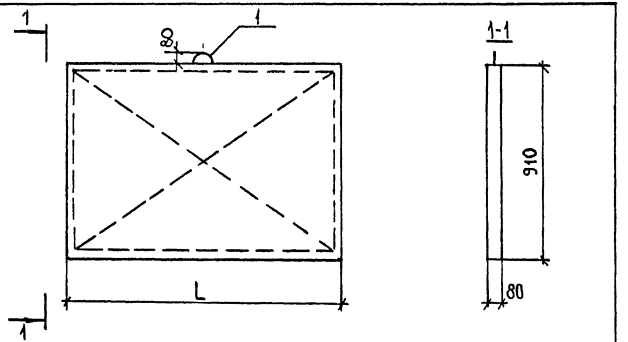

Обозначение	Марка	L, мм	Масса, кг
1.231.9-7.1 07.00.0	ПГ7.9.8-5Г	690	65
-01	ПГ7.9.8-5ГЦ	690	
-02	ПГ7.9.8-7ГЦ	690	
-03	ПГ8.9.8-5Г	790	75
-04	ПГ8.9.8-5ГЦ	790	
-05	ПГ8.9.8-7ГЦ	790	
-06	ПГ9.9.8-5Г	890	85
-07	ПГ9.9.8-5ГЦ	890	
-08	ПГ9.9.8-7ГЦ	890	
-09	ПГ10.9.8-5Г	990	94
-10	ПГ10.9.8-5ГЦ	990	
-11	ПГ10.9.8-7ГЦ	990	
-12	ПГ12.9.8-5Г	1190	115

Инв.№ подл. | Подпись и дата | Взам. инв.№

1.231.9-7.1 07.00.0.СБ

Нач.отд.	В.ГРЕКОВ	
ГИП	Э.ШАХОВА	
Рук.гр.	КАЛЯПКИНА	
Ст.инж.	БЕСЦЕННАЯ	
Инж.	БУРОВА	

Панель ПГ7.9.8, ПГ8.9.8, ПГ9.9.8, ПГ10.9.8, ПГ12.9.8
Сборочный чертеж

Стадия	Масса	Масштаб
Р	См. табл.	1:20
Лист	Листов 1	

ЦНИИЭП учебных зданий

Обозначение	Наименование	Кол. на испол. 1.231.9-7.1 07.04.0				Примечание
		–	01	02	03	04	
	Документация						
1.231.9-7.1 07.01.0СБ	Сборочный чертеж		X	X	X	X	
1.231.9-7.1 00.00.0Д	Узлы каркаса		X	X	X	X	
1.231.9-7.1 00.00.0ПЗ	Пояснительная записка		X	X	X	X	
	Детали						
1	Нижний брус						
	ℓ=690	2					
	ℓ=790		2				
	ℓ=890			2			
	ℓ=990				2		
	ℓ=1190					2	
2	Верхний брус						
	ℓ=690	2					
	ℓ=790		2				
	ℓ=890			2			

1.231.9-7.1 07.01.0

Каркас деревянный КД19 ÷ КД23

Нач.отд.	В.ГРЕКОВ	Стадия	Лист	Листов
ГИП	Э.ШАХОВА	Р	1	2
Рук.гр.	КАЛЯПКИНА	ЦНИИЭП учебных зданий		
Ст.инж.	БЕСЦЕННАЯ			
Инж.	БУРОВА			

Инв.№ подл. | Подпись и дата | Взам. инв.№

Поз.	Обозначение	Наименование	Кол. на испол. 1.231.9-7.1 07.01.0				Примечание
			01	02	03	04	
2		Верхний брус					
		ℓ = 990			2		
		ℓ = 1190				2	
3		Боковой брус, ℓ = 830	4	4	4	4	
5		Фиксатор, ℓ = 100	1	1	1	1	
6		Соединительная планка					
		ℓ = 250	4	4	4	4	
4		Подкос	2.4	2.5	2.6	2.7	2.9 м
11	1.231.9-7.1 00.00.1	Монтажная петля, П4	1	1	1	1	
		Материалы					
		Гвозди, ГОСТ 4028-63*	0.07	0.07	0.07	0.07	0.07 кг

Размеры сечений брусков деревянного каркаса панелей смотри документ 1.231.9-7.1 01.01СБ

1.231.9-7.1 07.01.0

Лист 2

Инв. № подл. | Подпись и дата | Взам. инв. №

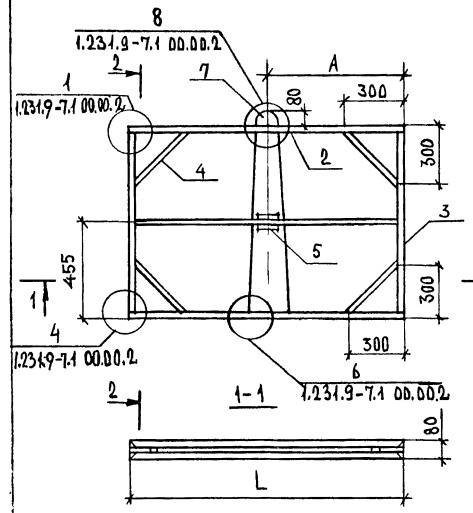

Обозначение	Марка	L, мм	A, мм
1.231.9-7.1 07.01.0	КД 19	690	345
-01	КД 20	790	395
-02	КД 21	890	445
-03	КД 22	990	495
-04	КД 23	1190	595

Инв. № подл. | Подпись и дата | Взам. инв. №

1.231.9-7.1 07.01.0СБ

Каркас деревянный КД 19 ÷ КД 23 Сборочный чертеж

Стадия	Масса	Масштаб
Р	—	1:20

Лист | Листов 1

Нач. отд	В. Греков	
ГИП	Э. Шахова	
Рук. гр	Каляпкина	
Ст. инж	Бесценная	
Инж	Бурова	

ЦНИИЭП учебных зданий

ФОРМ.	ЗОНА	ПОЗ.	ОБОЗНАЧЕНИЕ	НАИМЕНОВАНИЕ	КОЛ.	ПРИМЕЧАНИЕ
				ДОКУМЕНТАЦИЯ		
11			1.231.9-7.1 08.00.0 СБ	СБОРОЧНЫЙ ЧЕРТЕЖ	X	
11			1.231.9-7.1 00.00.0 ПЗ	ПОЯСНИТЕЛЬНАЯ ЗАПИСКА	X	
				СБОРОЧНЫЕ ЕДИНИЦЫ		
				КАРКАС ДЕРЕВЯННЫЙ		
11		1	1.231.9-7.1.08.01.0	КД 24	1	
				МАТЕРИАЛЫ		
				БЕТОН НА ГИПСОВОМ		
				ВЯЖУЩЕМ, М50	0.09	$м^3$

НАЧ.ОТД.	В.ГРЕКОВ		
ГИП	Э.ШАХОВА		
РУК.ГР	КАЛЯПКИНА		
СТ.ИНЖ	БЕСЦЕННАЯ		
ИНЖ	БУРОВА		

1.231.9-7.1 08.00.0

ПАНЕЛЬ ПГ13.9.8-5Г

СТАДИЯ	ЛИСТ	ЛИСТОВ
Р		1

ЦНИИЭП УЧЕБНЫХ ЗДАНИЙ

ИНВ.№ ПОДП. | ПОДПИСЬ И ДАТА | ВЗАМ.ИНВ.№

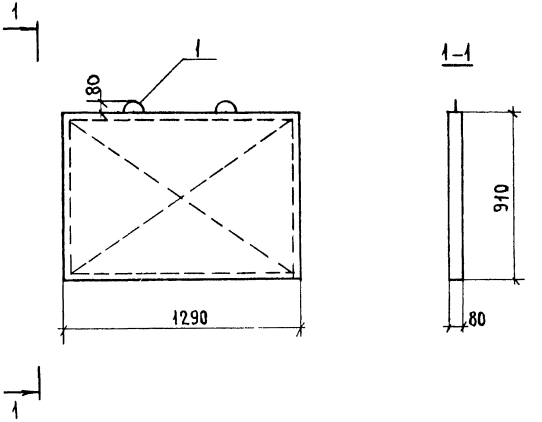

НАЧ.ОТД.	В.ГРЕКОВ		
ГИП	Э.ШАХОВА		
РУК.ГР	КАЛЯПКИНА		
СТ.ИНЖ	БЕСЦЕННАЯ		
ИНЖ	БУРОВА		

1.231.9-7.1 08.00.0 СБ

ПАНЕЛЬ ПГ13.9.8-5Г
СБОРОЧНЫЙ ЧЕРТЕЖ

СТАДИЯ	МАССА	МАСШТАБ
Р	122	1:20

ЛИСТ	ЛИСТОВ
	1

ЦНИИЭП УЧЕБНЫХ ЗДАНИЙ

ИНВ.№ ПОДП. | ПОДПИСЬ И ДАТА | ВЗАМ.ИНВ.№

18106 31

Форм.	Зона	Поз.	Обозначение	Наименование	Кол	Приме-чание
				Документация		
11			1.231.9-7.1 08.01.0СБ	Сборочный чертеж	X	
11			1.231.9-7.1 00.00.2	Узлы каркаса	X	
11			1.231.9-7.1 00.00.0 ПЗ	Пояснительная записка	X	
				Детали		
БЧ		1		Нижний брус		
				ℓ=1290	2	
БЧ		2		Верхний брус		
				ℓ=1290	2	
БЧ		3		Боковой брус		
				ℓ=830	4	
БЧ		5		Фиксатор, ℓ=100	1	
БЧ		6		Соединительная планка		
				ℓ=250	4	
БЧ		4		Подкос	3.0	м
11		7	1.231.9-7.1 00.00.1	Монтажная петля П4	2	
				Материалы		
				Гвозди, ГОСТ 4028-63*	0.10	кг

Размеры сечений брусков деревянного каркаса панелей смотри документ 1.231.9-7.1 01.01.0СБ

Нач.отд.	В.Греков	
Гип	Э.Шахова	
Рук.гр	Каляпкина	
Ст.инж	Бесценная	
Инж	Бурова	

1.231.9-7.1 08.01.0

Каркас деревянный КД 24

Стадия	Лист	Листов
Р		1

ЦНИИЭП учебных зданий

Инв.№ подл. | Подпись и дата | Взам.инв.№

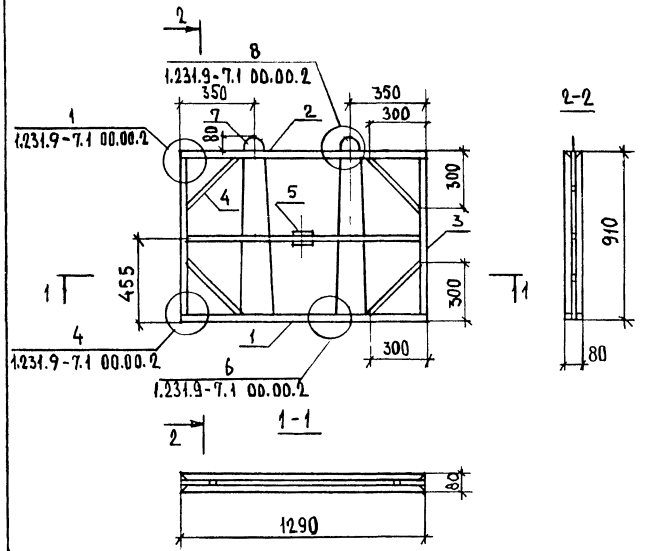

Нач.отд.	В.Греков	
Гип	Э.Шахова	
Рук.гр	Каляпкина	
Ст.инж	Бесценная	
Инж	Бурова	

1.231.9-7.1 08.01.0СБ

Каркас деревянный КД 24 Сборочный чертеж

Стадия	Масса	Масштаб
Р	—	1:20
Лист		Листов 1

ЦНИИЭП учебных зданий

18106 32

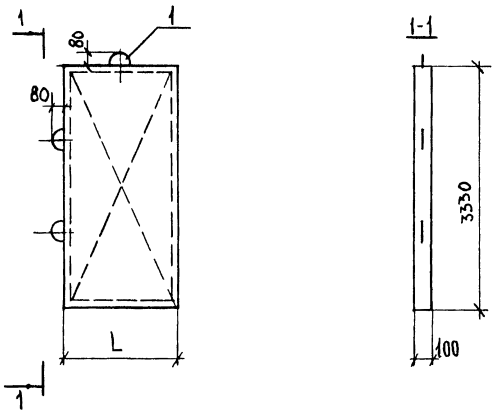

Обозначение	Марка	L, мм	Масса, кг
1.231.9-7.1 09.00.0	ПГ10.33.10-5Г	1000	430
-01	ПГ10.33.10-5ГЦ	1000	
-02	ПГ10.33.10-7ГЦ	1000	
-03	ПГ11.33.10-5Г	1100	470
-04	ПГ11.33.10-5ГЦ	1100	
-05	ПГ11.33.10-7ГЦ	1100	
-06	ПГ12.33.10-5Г	1200	512
-07	ПГ12.33.10-5ГЦ	1200	
-08	ПГ12.33.10-7ГЦ	1200	

Инв.№ подл. | Подпись и дата | Взам. инв. №

1.231.9-7.1 09.00.0 СБ

Панель ПГ10.33.10, ПГ11.33.10, ПГ12.33.10
Сборочный чертеж

			Стадия	Масса	Масштаб
			Р	см табл.	1:50
			Лист	Листов 1	
Нач.отд.	В.Греков		ЦНИИЭП учебных зданий		
ГИП	Э.Шахова				
Рук.гр.	Каляпкина				
Ст.инж.	Бесценная				
Инж.	Бурова				

18106 33

Инв.№ подл. | Подпись и дата | Взам. инв. №

Поз.	Обозначение	Наименование	Код на исполн. 1.231.9-7.1 09.00.0							Примечание
			01	02	03	04	05	06	07	08	
		Документация									
11	1.231.9-7.1 09.00.0 СБ	Сборочный чертеж	X	X	X	X	X	X	X	X	
11	1.231.9-7.1 0.0.00.0 ПЗ	Пояснительная записка	X	X	X	X	X	X	X	X	
		Сборочные единицы									
		Каркас деревянный									
12	1.231.9-7.1 09.01.0	КД 25	1	1	1						
	-01	КД 26			1	1	1				
	-02	КД 27						1	1	1	
		Материалы									
		Бетон на гипсовом вяжущем М50	0.31		0.34			0.37			м³
		Бетон на гипсоцементопуц.				0.34			0.37		м³
		Цдлановом вяжущем, М50	0.31								
		Бетон на гипсоцементопуц.					0.34		0.37		м³
		Цдлановом вяжущем, М75		0.31							

1.231.9-7.1 09.00.0

			Стадия	Лист	Листов
			Р		1
Нач.отд.	В.Греков		ЦНИИЭП учебных зданий		
ГИП	Э.Шахова				
Рук.гр.	Каляпкина				
Ст.инж.	Бесценная				
Инж.	Бурова				

Панель ПГ10.33.10, ПГ11.33.10, ПГ12.33.10

Инв.№ подл.	Подпись и дата	Взам. инв.№

Форм	Зона	Поз.	Обозначение	Наименование	Кол.на исполн. 1.231.9-7.1 09.01.0 —	01	02	Примечание
				Документация				
12			1.231.9-7.1 09.01.0СБ	Сборочный чертеж	×	×	×	
11			1.231.9-7.1 00.00.2	Узлы каркаса	×	×	×	
11			1.231.9-7.1 00.00.0ПЗ	Пояснительная записка	×	×	×	
				Детали				
БЧ		1		Нижний брус				
				ℓ=1000	2			
				ℓ=1100		2		
				ℓ=1200			2	
БЧ		2		Верхний брус				
				ℓ=1000	2			
				ℓ=1100		2		
				ℓ=1200			2	
БЧ		3		Боковой брус				
				ℓ=3210	4	4	4	

Нач.отд.	Греков	
ГИП	Шахова	
Рук.гр.	Каляпкина	
Ст.инж.	Бесценная	
Инж.	Бурова	

1.231.9-7.1 09.01.0

Каркас деревянный КД25 ÷ КД27

Стадия	Лист	Листов
Р	1	2

ЦНИИЭП учебных зданий

Инв.№ подл.	Подпись и дата	Взам.инв.№

Форм.	Зона	Поз.	Обозначение	Наименование	Кол.на исполн. 1.231.9-7.1 09.01.0 —	01	02	Примечание
БЧ		5		Фиксатор, ℓ=100	4	4	4	
БЧ		6		Соединительная планка				
				ℓ=250	4	4	4	
БЧ		4		Подкос	12.0	12.9	13,8	м
11		7	1.231.9-7.1 00.00.1	Монтажная петля				
				П6	1			
				П7		1	1	
11		8		П18	2			
				П19		2		
				П20			2	
				Материалы				
				Гвозди, ГОСТ4028-63*	0.19	0.19	0,19	кг

Размеры сечений брусков деревянного каркаса панелей смотри документ 1.231.9-7.1 09.01.0СБ

1.231.9-7.1 09.01.0

Лист 2

78106 34

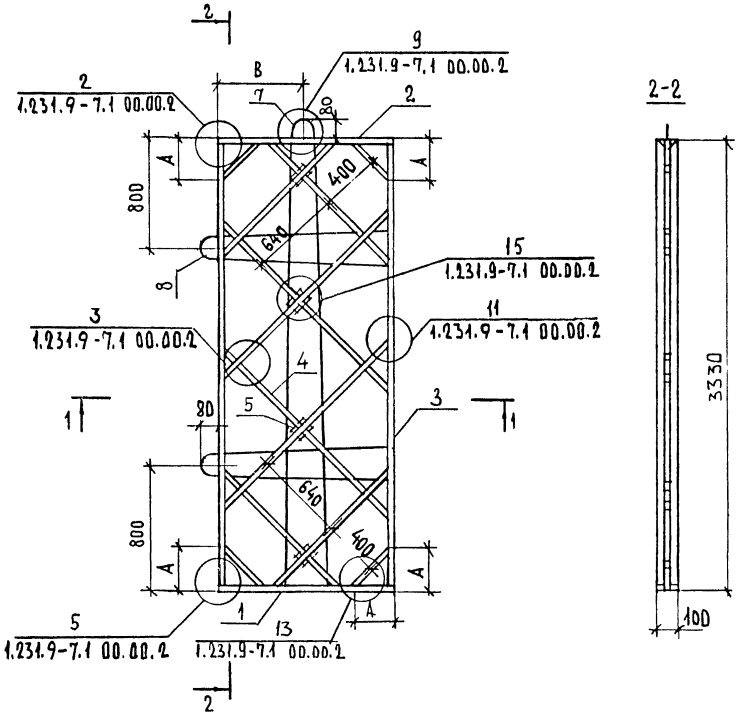

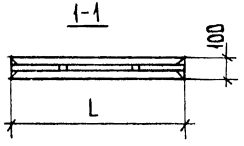

Обозначение	Марка	L, мм	A, мм	B, мм
1.231.9-7.1 09.01.0	КД25	1000	250	500
-01	КД26	1100	300	550
-02	КД27	1200	350	600

Поз.	Наименование	Сечение
1	Нижний брус	
2	Верхний брус	
3	Боковой брус	
4	Подкос	
5	Фиксатор	
6	Соединительная планка	

Нач.отд.	Греков		
ГИП	Шахова		
Рук.гр.	Каляпкина		
Ст.инж.	Бесценная		
Инж	Бурова		

1.231.9-7.1 09.01.0СБ

Каркас деревянный КД25 ÷ КД27 Сборочный чертеж

Стадия	Масса	Масштаб
Р	—	1:25
Лист		Листов 1

ЦНИИЭП учебных зданий

Инв.№ подл. | Подпись и дата | Взам.инв.№

Форм	Зона	Поз.	Обозначение	Наименование	Кол. на испол. 1.231.9-7.1 10.00.0												Примечание
						01	02	03	04	05	06	07	08	09	10	11	
				Документация													
12			1.231.9-7.1 10.00.0СБ	Сборочный чертеж	×	×	×	×	×	×	×	×	×	×	×	×	
11			1.231.9-7.1 00.00.0 ПЗ	Пояснительная записка	×	×	×	×	×	×	×	×	×	×	×	×	
				Сборочные единицы													
				Каркас деревянный													
12		1	1.231.9-7.1 10.01.0	КД 28	1	1	1										
			-0.1	КД 29				1	1	1							
			-0.2	КД 30							1	1	1				
			-03	КД 31										1	1	1	
				Материалы													
				Бетон на гипсовом													
				вяжущем, М50	0.54			0.67			0.76			0.85			м³
				Бетон на гипсоцементнопуц													
				цолановом вяжущем, М50		0.54			0.67			0.76			0.85		м³
				Бетон на гипсоцементнопуц													
				цолановом вяжущем, М75			0.54			0.67			0.76			0.85	м³

Инв. № подл. | Подпись и дата | Взам. инв. №

Нач. отд.	В. Греков	
ГИП	Э. Шахова	
Рук. гр.	Калякина	
Ст. инж.	Бесценная	
Инж.	Бурова	

1.231.9-7.1 10.00.0

Панель ПГ17.33.10, ПГ21.33.10, ПГ24.33.10, ПГ27.33.10.

Стадия	Лист	Листов
Р		1

ЦНИИЭП учебных зданий

18106 36

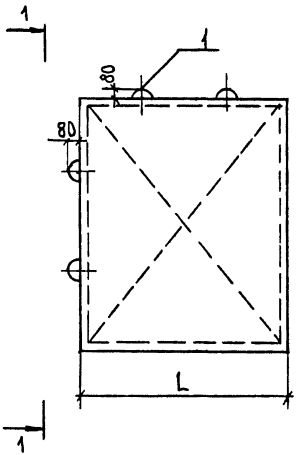

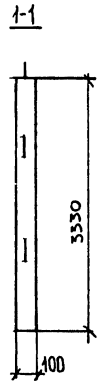

Обозначение	Марка	L, мм	Масса, кг
1.231.9-7.1 10.00.0	ПГ17.33.10-5Г	1700	730
-01	ПГ17.33.10-5ГЦ	1700	
-02	ПГ17.33.10-7ГЦ	1700	
-03	ПГ21.33.10-5Г	2100	902
-04	ПГ21.33.10-5ГЦ	2100	
-05	ПГ21.33.10-7ГЦ	2100	

Обозначение	Марка	L, мм	Масса, кг
-06	ПГ24.33.10-5Г	2400	1035
-07	ПГ24.33.10-5ГЦ	2400	
-08	ПГ24.33.10-7ГЦ	2400	
-09	ПГ27.33.10-5Г	2700	1160
-10	ПГ27.33.10-5ГЦ	2700	
-11	ПГ27.33.10-7ГЦ	2700	

Нач.отд.	Греков	
ГИП	Шахова	
Рук.гр	Каляпкина	
Ст.инж	Бесценная	
Инж	Бурова	

1.231.9-7.1 10.00.0СБ

Панель ПГ17.33.10 ПГ21.33.10, ПГ24.33.10 ПГ27.33.10. Сборочный чертеж

Стадия	Масса	Масштаб
Р	См. табл	1:50
Лист	Листов 1	

ЦНИИЭП учебных зданий

Инв.№ подл. | Подпись и дата | Взам. инв.№

Инв.№ подл	Подпись и дата	Взам. инв.№

Форм	Зона	Поз.	Обозначение	Наименование	Кол. на исполн. 1.231.9-7.1 10.01.0 —	01	02	03					Примечание
				Документация									
12			1.231.9-7.1 10.01.0СБ	Сборочный чертеж	×	×	×	×					
11			1.231.9-7.1 00.00.2	Узлы каркаса	×	×	×	×					
11			1.231.9-7.1 00.00.0ПЗ	Пояснительная записка	×	×	×	×					
				Детали									
БЧ		1		Нижний брус									
				ℓ = 1700	2								
				ℓ = 2100		2							
				ℓ = 2400			2						
				ℓ = 2700				2					
БЧ		2		Верхний брус									
				ℓ = 1700	2								
				ℓ = 2100		2							
				ℓ = 2400			2						
				ℓ = 2700				2					

Нач.отд	Греков		1.231.9-7.1 10.01.0
ГИП	Шахова		Каркас деревянный КД 28 ÷ КД 31
Рук.гр	Калякина		
Ст.инж.	Бесценная		
Инж.	Бурова		

Стадия	Лист	Листов
Р	1	2

ЦНИИЭП учебных зданий

Инв.№ подл	Подпись и дата	Взам. инв.№

Форм	Зона	Поз.	Обозначение	Наименование	Кол. на исполн. 1.231.9-7.1 10.01.0 —	01	02	03					Примечание
БЧ		3		Боковой брус, ℓ = 3210	4	4	4	4					
БЧ		5		Фиксатор, ℓ = 100	4	4	3	3					
БЧ		6		Соединительная планка									
				ℓ = 250	4	4	4	4					
БЧ		4		Подкос	17.6	22.0	24.4	28.0					м
11		7	1.231.9-7.1 00.00.1	Монтажная петля									
				П6	2	2							
				П7			2	2					
11		8		П21	2								
				П11		2							
				П3			2						
				П9				2					
				Материалы									
				Гвозди, ГОСТ 4028-63*	0.23	0.23	0.24	0.24					кг

Размеры сечений брусков деревянного каркаса смотри документ 1.231.9-7.1 09.01.0СБ

1.231.9-7.1 10.01.0

Лист 2

18106-28

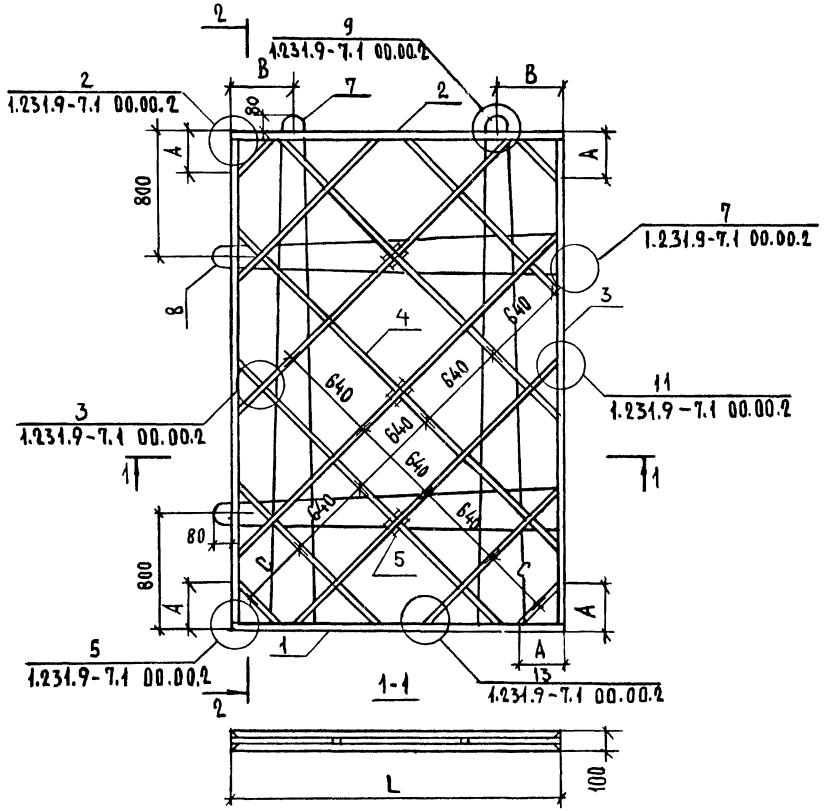

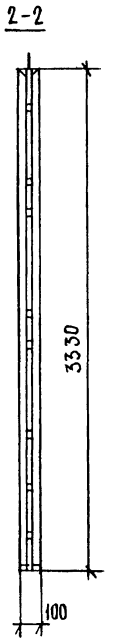

Обозначение	Марка	L, мм	A, мм	B, мм	C, мм
1.231.9-7.1 10.01.0	КД 28	1700	250	400	640
-01	КД 29	2100	430	400	640
-02	КД 30	2400	250	650	560
-03	КД 31	2700	280	650	640

Нач.отд	Греков	
ГИП	Шахова	
Рук.гр	Каляпкина	
Ст.инж	Бесценная	
Инж	Бурова	

1.231.9-7.1 10.01.0СБ

Каркас деревянный КД 28÷КД 31
Сборочный чертеж

Стадия	Масса	Масштаб
Р	—	1:25
Лист	Листов 1	

ЦНИИЭП учебных зданий

Инв.№ подл. | Подпись и дата | Взам. инв. №

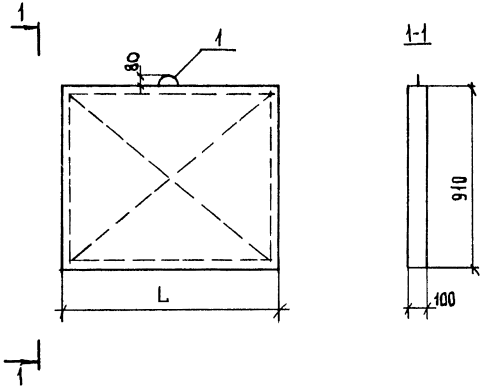

Обозначение	Марка	L, мм	Масса, кг
1.231.9-7.1 11.00.0	ПГ 8.9.10-5Г	790	94
-01	ПГ 8.9.10-5Гц	790	
-02	ПГ 8.9.10-7Гц	790	
-03	ПГ9.9.10-5Г	890	105
-04	ПГ9.9.10-5Гц	890	
-05	ПГ9.9.10-7Гц	890	
-06	ПГ10.9.10-5Г	990	116
-07	ПГ10.9.10-5Гц	990	
-08	ПГ10.9.10-7Гц	990	

1.231.9-7.1 11.00.0СБ

Панель ПГ8.9.10, ПГ9.9.10, ПГ10.9.10
Сборочный чертеж

			Стадия	Масса	Масштаб
Нач.отд.	В.Греков		Р	см. табл.	1:20
ГИП	Э.Шахова		Лист	Листов 1	
Рук.гр.	Каляпкина		ЦНИИЭП учебных зданий		
Ст.инж.	Бесценная				
Инж.	Бурова				

18106 НО

Инв.№ подл. | Подпись и дата | Взам. инв.№

Поз.	Обозначение	Наименование	Кол. на испол. 1.231.9-7.1 11.00.0								Примечание
			01	02	03	04	05	06	07	08	
		Документация									
11	1.231.9-7.1 11.00.0СБ	Сборочный чертеж	X	X	X	X	X	X	X	X	
11	1.231.9-7.1 00.00.0ПЗ	Пояснительная записка	X	X	X	X	X	X	X	X	
		Сборочные единицы									
		Каркас деревянный									
11	1.231.9-7.1 11.01.0	КД32	1	1	1						
	-01	КД33				1	1	1			
	-02	КД34							1	1	1
		Материалы									
		Бетон на гипсовом вяжущем, М50	0.06		0.07			0.08			м³
		Бетон на гипсоцементнопуц. цлановом вяжущем, М50		0.06		0.07			0.08		м³
		Бетон на гипсоцементнопуц. цлановом вяжущем, М75			0.06		0.07			0.08	м³

1.231.9-7.1 11.00.0

Панель ПГ8.9.10, ПГ9.9.10, ПГ10.9.10

			Стадия	Лист	Листов
			Р		1
Нач.отд.	В.Греков		ЦНИИЭП учебных зданий		
ГИП	Э.Шахова				
Рук.гр.	Каляпкина				
Ст.инж.	Бесценная				
Инженер	Бурова				

Инв.№ подл. | Подпись и дата | Взам. инв.№

Инв.№ подл.	Подпись и дата	Взам. инв.№

Форм.	Зона	Поз.	Обозначение	Наименование	Кол. на испол. 1.231.9-7.1 11.01.0 —	01	02	Примечание
				Документация				
11			1.231.9-7.1 11.01.0СБ	Сборочный чертеж	×	×	×	
11			1.231.9-7.1 00.00.2	Узлы каркаса	×	×	×	
11			1.231.9-7.1 00.00.0ПЗ	Пояснительная записка	×	×	×	
				Детали				
БЧ		1		Нижний брус				
				ℓ = 790	2			
				ℓ = 890		2		
				ℓ = 990			2	
БЧ		2		Верхний брус				
				ℓ = 790	2			
				ℓ = 890		2		
				ℓ = 990			2	
БЧ		3		Боковой брус				
				ℓ = 790	4	4	4	

Нач. отд.	В. Греков	
ГИП	З. Шахова	
Рук. гр.	Каляпкина	
Ст. инж.	Бесценная	
Инж.	Бурова	

1.231.9-7.1 11.01.0

Каркас деревянный КД 32 ÷ КД 34

Стадия	Лист	Листов
Р	1	2

ЦНИИЭП учебных зданий

Инв.№ подл.	Подпись и дата	Взам. инв.№

Форм.	Зона	Поз.	Обозначение	Наименование	Кол. на испол. 1.231.9-7.1 11.01.0	01	02	Примечание
БЧ		5		Фиксатор, ℓ = 100	1	1	1	
БЧ		6		Соединительная планка				
				ℓ = 250	4	4	4	
БЧ		4		Подкос	2,5	2,6	2,7	м
11		7	1.231.9-7.1 00.00.1	Монтажная петля, П4	1	1	1	
				Материалы				
				Гвозди, ГОСТ 4028-63*	0,1	0,1	0,1	кг

Инв.№ 7806

Размеры сечений брусков деревянного каркаса панелей смотри документ 1.231.9-7.1 09.01.0СБ

1.231.9-7.1 11.01.0

Лист 2

40

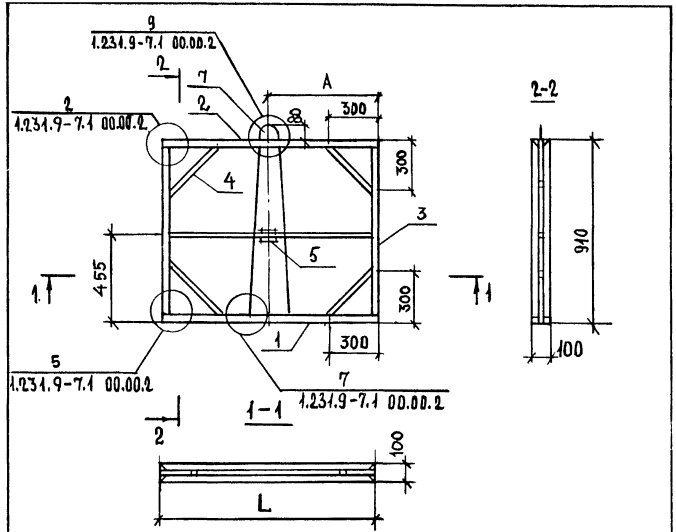

Обозначение	Марка	L_1, мм	A_1, мм
1.231.9-7.1 11.01.0	КД32	790	395
-01	КД33	890	445
-02	КД34	990	495

Взам. инв. № | Подпись и дата | Инв. № подл.

1.231.9-7.1 11.01.0СБ

Каркас деревянный КД32 ÷ КД34 Сборочный чертеж

Стадия	Масса	Масштаб
Р	—	1:20
Лист	Листов 1	

ЦНИИЭП учебных зданий

Нач.отд.	Греков	
ГИП	Шахова	
Рук.гр.	Калякина	
Ст.инж.	Бесценная	
Инж.	Бурова	

Взам. инв. № | Подпись и дата | Инв. № подл.

Формат	Зона	Поз.	Обозначение	Наименование	Кол. на испол. 1.231.9-7.1 12.00.0	Примечание
				Документация		
А1			1.231.9-7.1 12.00.0СБ	Сборочный чертеж	X	
А1			1.231.9-7.1 00.00.0ПЗ	Пояснительная записка	X	
				Сборочные единицы		
				Каркас деревянный		
А1		1	1.231.9-7.1 12.01.0	КД35	1	
			-01	КД36	1	
				Материалы		
				Бетон на гипсовом вяжущем, М50	0,09 0,12 м³	

1.231.9-7.1 12.00.0

Панель ПГ12.9.10, ПГ15.9.10

Стадия	Лист	Листов
Р		1

ЦНИИЭП учебных зданий

Нач.отд.	Греков	
ГИП	Шахова	
Рук.гр.	Калякина	
Ст.инж.	Бесценная	
Инж.	Бурова	

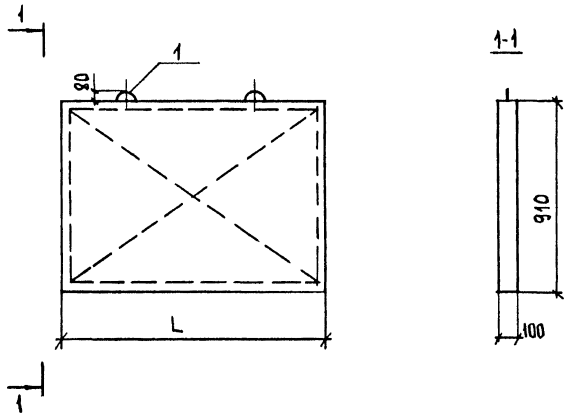

Обозначение	Марка	L, мм	Масса, кг
1.231.9-7.1 12.00.0	ПГ12.9.10-5Г	1190	140
-01	ПГ15.9.10-5Г	1490	174

Инв.№ подл. | Подпись и дата | Взам.инв.№

Нач.отд.	Греков	
ГИП	Шахова	
Рук.гр	Каляпкина	
Ст.инж	Бесценная	
Инж	Бурова	

1.231.9-7.1 12.00.0СБ

Панель ПГ12.9.10, ПГ15.9.10
Сборочный чертеж

Стадия	Масса	Масштаб
Р	см. табл	1:20
	Лист	Листов 1

ЦНИИЭП учебных зданий

Инв.№ подл. | Подпись и дата | Взам.инв.№

Форм.	Зона	Поз	Обозначение	Наименование	Кол. на испол. 1.231.9-7.1 12.01.0	Примечание
				01		
				Документация		
		12	1.231.9-7.1 12.01.0СБ	Сборочный чертеж	X	
		11	1.231.9-7.1 00.00.2	Узлы каркаса	X	
		11	1.231.9-7.1 00.00.0ПЗ	Пояснительная записка	X	
				Детали		
	БЧ	1		Нижний брус		
				ℓ = 1190	2	
				ℓ = 1490		2
				Верхний брус		
	БЧ	2		ℓ = 1190	2	
				ℓ = 1490		2
				Боковой брус		
	БЧ	3		ℓ = 790	2	2
				Фиксатор, ℓ = 100	1	1
	БЧ	5				

1.231.9-7.1 12.01.0

Каркас деревянный КД 35, КД 36

Стадия	Лист	Листов
Р	1	2

ЦНИИЭП учебных зданий

Нач.отд.	Греков	
ГИП	Шахова	
Рук.гр	Каляпкина	
Ст.инж.	Бесценная	
Инж	Бурова	

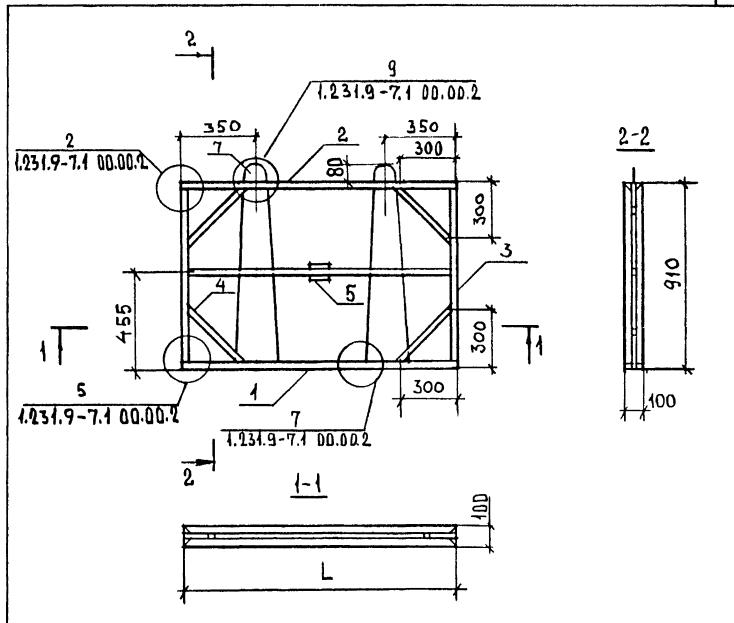

Обозначение	Марка	L, мм
1.231.9-7.1 12.01.0	КД35	1190
-01	КД36	1490

Инв.№ подл.	Подпись и дата	Взам. инв.№	

1.231.9-7.1 12.01.0СБ

Нач.отд	Греков		Каркас деревянный КД35, КД36 Сборочный чертеж	Стадия: Р; Масса: –; Масштаб: 1:20; Лист; Листов 1
ГИП	Шахова			
Рук.гр	Калякина			
Ст.инж	Бесценная			ЦНИИЭП учебных зданий
Инж	Бурова			

18106 44

Инв.№ подл.	Подпись и дата	Взам. инв.№

Форм.	Зона	Поз.	Обозначение	Наименование	Кол. на испол. 1.231.9-7.1 12.01.0	Примечание
					– 01	
БЧ		6		Соединительная планка ℓ=250	4 4	
					2.89 3.19	м
БЧ		4		Подкос	4 4	
11		7	1.231.9-7.1 00.00.1	Монтажная петля, п 4	2 2	
				Материалы		
				Гвозди ц. ГОСТ4028-63*	0.13 0.15	кг

Размеры сечений брусков деревянного каркаса панелей смотри документ 1.231.9-7.1 08.01.0СБ

1.231.9-7.1 12.01.0

Лист 2

Форм.	Зона	Поз.	Обозначение	Наименование	Кол. на исполн. 1.231.9-7.1 13.00.0 D1	D2	D3	D4	D5	D6	D7	D8	D9	D10	D11	Примечание
				Документация												
11			1.231.9-7.1 13.00.0СБ	Сборочный чертеж	×	×	×	×	×	×	×	×	×	×	×	
11			1.231.9-7.1 00.00.0ПЗ	Пояснительная записка	×	×	×	×	×	×	×	×	×	×	×	
				Сборочные единицы												
				Каркас деревянный												
11		1	1.231.9-7.1 13.01.0	КД 37	1	1	1									
			-01	КД 38				1	1	1						
			-02	КД 39							1	1	1			
			-03	КД 40										1	1	1		
				Материалы												
				Бетон на гипсовом вяжущем, М 50	0.07			0.08			0.09			0.10				м³
				Бетон на гипсоцементнопуц. цолановом вяжущем, М50		0.07			0.08			0.09			0.10				м³
				Бетон на гипсоцементнопуц. цолановом вяжущем, М 75			0.07			0.08			0.09			0.10			м³

Нач. отд.	Греков		1.231.9-7.1 13.00.0
ГИП	Шахова		Панель ПГ7.12.10, ПГ8.12.10, ПГ9.12.10, ПГ10.12.10
Рук. гр	Калякина		Стадия: Р; Лист: ; Листов: 1
Ст. инж.	Бесценная		ЦНИИЭП учебных зданий
Инж.	Бурова		

Инв. № подл. | Подпись и дата | Взам. инв. №

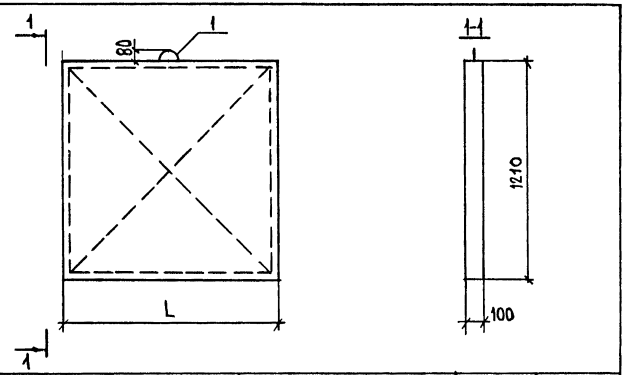

Обозначение	Марка	L, мм	Масса, кг
1.231.9-7.1 13.00.0	ПГ7.12.10 -5Г	690	105
-01	ПГ7.12.10 - 5Гц	690	
-02	ПГ7.12.10 - 7Гц	690	
-03	ПГ8.12.10-5Г	790	120
-04	ПГ8.12.10-5Гц	790	
-05	ПГ8.12.10-7Гц	790	
-06	ПГ9.12.10-5Г	890	135
-07	ПГ9.12.10-5Гц	890	
-08	ПГ9.12.10-7Гц	890	
-09	ПГ10.12.10-5Г	990	150
-10	ПГ10.12.10-5Гц	990	
-11	ПГ10.12.10-7Гц	990	

Инв.№ подл. | Подпись и дата | Взам.инв.№

Нач.отд	Греков		
ГИП	Шахова		
Рук.гр.	Каляпкина		
Ст.инж	Бесценная		
Инж	Бурова		

1.231.9-7.1 13.00.0 СБ

Панель ПГ7.12.10, ПГ8.12.10, ПГ9.12.10, ПГ10.12.10 - Сборочный чертеж

Стадия	Масса	Масштаб
Р	См. табл.	1:20
Лист	Листов 1	

ЦНИИЭП учебных зданий

Инв.№ подл. | Подпись и дата | Взам.инв.№

Формат	Зона	Поз.	Обозначение	Наименование	Кол. на испол. 1.231.9-7.1 13.01.0 –	01	02	03	Примечание
				Документация					
А1			1.231.9-7.1 13.01.0СБ	Сборочный чертеж		X	X	X	
А1			1.231.9-7.1 00.00.2	Узлы каркаса		X	X	X	
А1			1.231.9-7.1 00.00.0П3	Пояснительная записка		X	X	X	
				Деталь					
БЧ		1		Нижний брус					
				ℓ = 690	2				
				ℓ = 790		2			
				ℓ = 890			2		
				ℓ = 990				2	
БЧ		2		Верхний брус					
				ℓ = 690	2				
				ℓ = 790		2			
				ℓ = 890			2		
				ℓ = 990				2	

1.231.9-7.1 13.01.0

Каркас деревянный КД 37 – КД 40

Стадия	Лист	Листов
Р	1	2

ЦНИИЭП учебных зданий

Нач.отд	Греков	
ГИП	Шахова	
Рук.гр	Каляпкина	
Ст.инж	Бесценная	
Инж.	Бурова	

ФОРМ	ЗОНА	ПОЗ	ОБОЗНАЧЕНИЕ	НАИМЕНОВАНИЕ	КОЛ. НА ИСПОЛН. 1.231.9-7.1 13.01.0				ПРИМЕЧАНИЕ
					01	02	03		
БЧ		3		Боковой брус					
				ℓ=1090	4	4	4	4	
БЧ		5		Фиксатор					
				ℓ=100	1	1	1	1	
БЧ		6		Соединительная планка					
				ℓ=250	4	4	4	4	
									м
БЧ		4		Подкос	2.4	2.5	2.6	2.7	
ІІ		7	1.231.9-7.1 00.00.1	Монтажная петля П8	1	1	1	1	
				Материалы					
				Гвозди, ГОСТ 4028-63*	0,4	0,1	0,1	0,1	кг

Размеры сечений брусков деревянного каркаса панелей смотри документ 1.231.9-7.1 09.01.0СБ

Лист	2
1.231.9-7.1 13.01.0	

Инв.№ подл. | Подпись и дата | Взам. инв.№

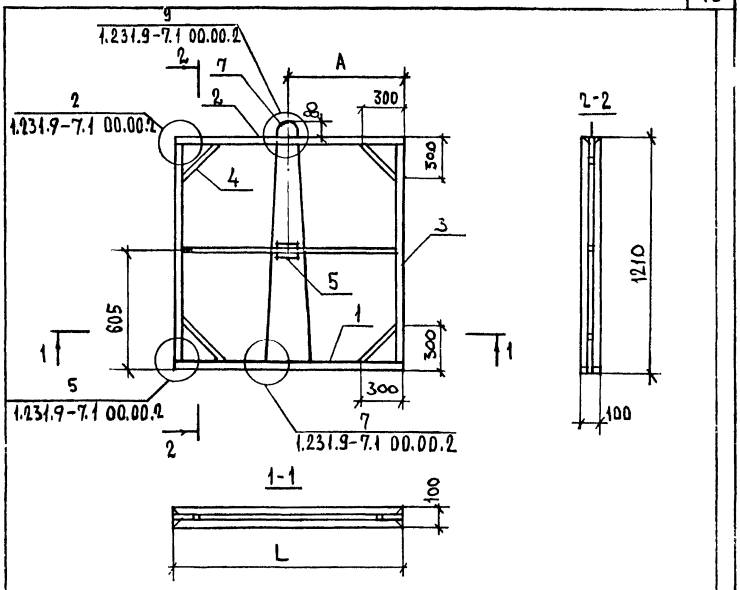

Обозначение	Марка	L, мм	A, мм
1.231.9-7.1 13.01.0	КД 37	690	345
-01	КД 38	790	395
-02	КД 39	890	445
-03	КД 40	990	495

Инв.№ подл. | Подпись и дата | Взам. инв.№

1.231.9-7.1 13.01.0СБ

Нач.отд	Греков	
ГИП	Шахова	
Рук.гр	Калякина	
Ст.инж	Бесценная	
Инж	Бурова	

Каркас деревянный КД 37 ÷ КД 40
Сборочный чертеж

Стадия	Масса	Масштаб
Р	—	1:20
Лист	Листов 1	

ЦНИИЭП учебных зданий

18106 47

Обозначение	Марка	L, мм	Масса, кг
1.231.9-7.1 14.00.0	ПГ12.12.10-5Г	11.90	182
-01	ПГ13.12.10-5Г	12.90	200

Инв.№ подл.	Подпись и дата	Взам. инв.№	
Нач.отд.	Греков		
ГИП	Шахова		
Рук.гр.	Каляпкина		
Ст.инж.	Бесценная		
Инж.	Бурова		

1.231.9-7.1 14.00.0 СБ

Панель ПГ12.12.10, ПГ13.12.10 Сборочный чертеж.

Стадия	Масса	Масштаб
Р	см. табл.	1:20
Лист	Листов 1	

ЦНИИЭП учебных зданий

18106 48

Инв.№ подл.	Подпись и дата	Взам. инв.№	Формат	Зона	Поз.	Обозначение	Наименование	Кол. на спол. 1.231.9-7.1 14.00.0	Примечание
							Документация	- 01	
			А4			1.231.9-7.1 14.00.0 СБ	Сборочный чертеж	X X	
			А4			1.231.9-7.1 00.00.0 ПЗ	Пояснительная записка	X X	
							Сборочные единицы		
							Каркас деревянный		
			А4		1	1.231.9-7.1 14.01.0	КД 41	1	
						-01	КД 42	1	
							Материалы		
							Бетон на гипсовом вяжущем, М50	0,13 / 0,14	м3

1.231.9-7.1 14.00.0

Нач.отд.	Греков			
ГИП	Шахова			
Рук.гр.	Каляпкина			
Ст.инж.	Бесценная			
Инж.	Бурова			

Панель ПГ12.12.10, ПГ13.12.10

Стадия	Лист	Листов
Р		1

ЦНИИЭП учебных зданий

ИНВ.№ ПОДЛ	ПОДПИСЬ И ДАТА	ВЗАМ ИНВ.№

ФОРМ.	ЗОНА	ПОЗ.	ОБОЗНАЧЕНИЕ	НАИМЕНОВАНИЕ	КОЛ. НА ИСПОЛН. 1.231.9-7.1 14.01.0	01								ПРИМЕЧАНИЕ
				ДОКУМЕНТАЦИЯ										
11			1.231.9-7.1 14.01.0СБ	СБОРОЧНЫЙ ЧЕРТЕЖ	X	X								
11			1.231.9-7.1 00.00.2	УЗЛЫ КАРКАСА	X	X								
11			1.231.9-7.1 00.00.0ПЗ	ПОЯСНИТЕЛЬНАЯ ЗАПИСКА	X	X								
				ДЕТАЛИ										
БЧ		1		НИЖНИЙ БРУС										
				$\ell = 1190$	2									
				$\ell = 1290$		2								
БЧ		2		ВЕРХНИЙ БРУС										
				$\ell = 1190$	2									
				$\ell = 1290$		2								
БЧ		3		БОКОВОЙ БРУС										
				$\ell = 1090$	4	4								
БЧ		5		ФИКСАТОР, $\ell = 100$	1	1								

НАЧ.ОТД	ТРЕКОВ	
ГИП	ШАХОВА	
РУК.ГР	КАЛЯПКИНА	
СТ.ИНЖ	БЕСЦЕННАЯ	
ИНЖ	БУРОВА	

1.231.9-7.1 14.01.0

КАРКАС ДЕРЕВЯННЫЙ КД 41, КД 42

СТАДИЯ	ЛИСТ	ЛИСТОВ
Р		1

ЦНИИЭП УЧЕБНЫХ ЗДАНИЙ

ИНВ.№ ПОДЛ	ПОДПИСЬ И ДАТА	ВЗАМ ИНВ.№

ФОРМ.	ЗОНА	ПОЗ.	ОБОЗНАЧЕНИЕ	НАИМЕНОВАНИЕ	КОЛ. НА ИСПОЛН. 1.231.9-7.1 14.01.0	01								ПРИМЕЧАНИЕ
БЧ		6		СОЕДИНИТЕЛЬНАЯ ПЛАНКА										
				$\ell = 250$	4	4								
БЧ		4		ПОДКОС	3.0	3.2								М
11		7	1.231.9-7.1 00.00.1	МОНТАЖНАЯ ПЕТЛЯ, П8	2	2								
				МАТЕРИАЛЫ										
				ГВОЗДИ, ГОСТ 4028-63*	0.13	0.13								КР

18106 49

РАЗМЕРЫ СЕЧЕНИЙ БРУСКОВ ДЕРЕВЯННОГО КАРКАСА ПАНЕЛЕЙ СМОТРИ ДОКУМЕНТ 1.231.9-7.1 09.01.0СБ

1.231.9-7.1 14.01.0

ЛИСТ 2

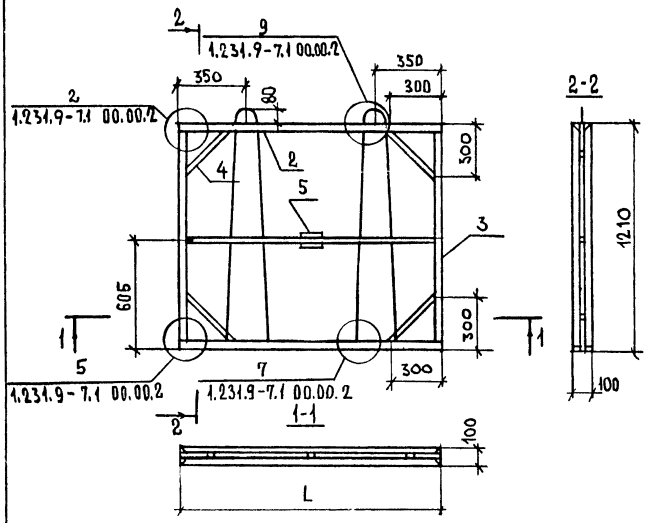

Обозначение	Марка	L, мм
1.231.9-7.1 14.01.0	КД 41	1190
-01	КД 42	1290

Нач.отд	Греков		
Гип	Шахова		
Рук.гр	Каляпкина		
Ст.инж	Бесценная		
Инж	Бурова		

1.231.9-7.1 14.01.0СБ

Каркас деревянный КД41, КД42 Сборочный чертеж

Стадия	Масса	Масштаб
Р	—	1:20

Лист | Листов 1

ЦНИИЭП учебных зданий

Инв.№ подл. | Подпись и дата | Взам.инв.№

Форм	Зона	Поз.	Обозначение	Наименование	Кол. на исполн. 1.231.9-7.1 15.00.0								Примечание
					-	01	02	03	04	05	06	07	08	
				Документация										
11			1.231.9-7.1 15.00.0СБ	Сборочный чертеж	×	×	×	×	×	×	×	×	×	
11			1.231.9-7.1 00.00.0ПЗ	Пояснительная записка	×	×	×	×	×	×	×	×	×	
				Сборочные единицы										
				Каркас деревянный										
11		1	1.231.9-7.1 15.01.0	КД 43	1	1	1							
			-01	КД 44				1	1	1				
			-02	КД 45										
				Материалы							1	1	1	
				Бетон на гипсовом вяжущем, М50	0.36			0.40			0.44			м³
				Бетон на гипсоцементнопущ. шлановом вяжущем, М50		0.36			0.40			0.44		м³
				Бетон на гипсоцементнопущ. шлановом вяжущем, М75			0.36			0.40			0.44	м³

1.231.9-7.1 15.00.0

Панель ПГ10.40.10, ПГ11.40.10, ПГ12.40.10

Стадия	Лист	Листов
Р		1

ЦНИИЭП учебных зданий

Нач.отд	Греков	
Гип	Шахова	
Рук.гр	Каляпкина	
Ст.инж	Бесценная	
Инж	Бурова	

18106 50

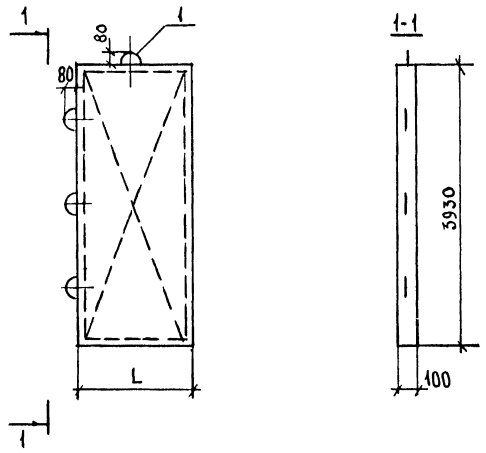

Обозначение	Марка	L, мм	Масса, кг
1.231.9-7.1 15.00.0	ПГ10.40.10-5Г	1000	506
-01	ПГ10.40.10-5ГЦ,	1000	
-02	ПГ10.40.10-7ГЦ,	1000	
-03	ПГ11.40.10-5Г	1100	557
-04	ПГ11.40.10-5ГЦ,	1100	
-05	ПГ11.40.10-7ГЦ,	1100	
-06	ПГ12.40.10-5Г	1200	608
-07	ПГ12.40.10-5ГЦ,	1200	
-08	ПГ12.40.10-7ГЦ,	1200	

1.231.9-7.1 15.00.0СБ

Панель ПГ10.40.10, ПГ11.40.10, ПГ12.40.10
Сборочный чертеж

Стадия	Масса	Масштаб
Р	см. табл	1:50
Лист	Листов 1	

ЦНИИЭП учебных зданий

Нач.отд.	Греков	
ГИП	Шахова	
Рук.группы	Калякина	
Ст.инженер	Бесценная	
Инж.	Бурова	

Инв.№ подл. | Подп. и дата | Взам.инв.№

Формат	Зона	Поз.	Обозначение	Наименование	Кол. на испол. 1.231.9-7.1 15.00.0		Примечание
					01	02	
				Документация			
А4			1.231.9-7.1 15.01.0СБ	Сборочный чертеж	X	X	
А4			1.231.9-7.1 00.00.2	Узлы каркаса	X	X	
А4			1.231.9-7.1 00.00.0ПЗ	Пояснительная записка	X	X	
				Детали			
Бч		1		Нижний брус			
				ℓ = 1000	2		
				ℓ = 1100		2	
				ℓ = 1200		2	
Бч		2		Верхний брус			
				ℓ = 1000	2		
				ℓ = 1100		2	
				ℓ = 1200		2	
Бч		3		Боковой брус, ℓ = 3810	4	4	
Бч		5		Фиксатор, ℓ = 100	4	4	

1.231.9-7.1 15.01.0

Каркас деревянный КД 43 ÷ КД 45

			Стадия	Лист	Листов
Нач.отд.	Греков		Р	1	2
ГИП	Шахова		ЦНИИЭП учебных зданий		
Рук.гр	Калякина				
Ст.инж.	Бесценная				
Инж.	Бурова				

Инв.№ подл. | Подп. и дата | Взам.инв.№

Формат	Зона	Поз.	Обозначение	Наименование	Кол. на испол. 1.231.9-7.1 15.01.0			Примечание
					- 01	02		
Бч		6		Соединительная планка				
				ℓ = 250	4	4	4	
Бч		4		Подкос	12.2	12.1	13.6	
Ш		7	1.231.9-7.1 00.00.1	Монтажная петля				м
				П10	1	1	1	
Ш		8		П18	3			
				П19		3		
				П20			3	
				Материалы				
				Гвозди, ГОСТ 4028-63*	0,19	0,19	0,19	кг

Размеры сечений брусков деревянного каркаса панелей смотри документ 1.231.9-7.1 09.01.0СБ

1.231.9-7.1 15.01.0

Лист 2

Инв.№ подл. | Подпись и дата | Взам. инв.№

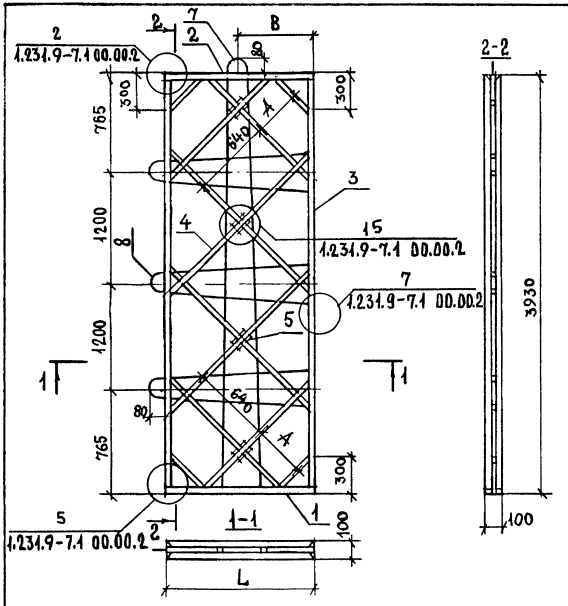

Обозначение	Марка	L, мм	A, мм	B, мм
1.231.9-7.1 15.01.0	КД 43	1000	320	500
-01	КД 44	1100	360	550
-02	КД 45	1200	400	600

Инв.№ подл. | Подпись и дата | Взам. инв.№

Нач.отд.	Греков	
Гип	Шахова	
Рук.гр.	Калякина	
Ст.инж.	Бесценная	
Инж.	Бурова	

1.231.9-7.1 15.01.0СБ

Каркас деревянный КД 43 ÷ КД 45 Сборочный чертеж

Стадия	Масса	Масштаб
Р	—	1:25
Лист	Листов 1	

ЦНИИЭП учебных зданий

Формат	Зона	Поз.	Обозначение	Наименование	Кол. на исполн. 1.231.9-7.1 16.00.0											Примечание
						01	02	03	04	05	06	07	08	09	10	11	
				Документация													
12			1.231.9-7.1 16.00.0СБ	Сборочный чертеж	×	×	×	×	×	×	×	×	×	×	×	×	
11			1.231.9-7.1 00.00.0 ПЗ	Пояснительная записка	×	×	×	×	×	×	×	×	×	×	×	×	
				Сборочные единицы													
12		1		Каркас деревянный													
			1.231.9-7.1 16.01.0	КД 46	1	1	1										
			-01	КД 47				1	1	1							
			-02	КД 48							1	1	1				
			-03	КД 49										1	1	1	
				Материалы													
				Бетон на гипсовом													
				вяжущем, М 50	0.63			0.79			0.90			1.02			м³
				Бетон на гипсоцементно-													
				пуццолановом вяжущем, М 50		0.63			0.79			0.90			1.02		м³
				Бетон на гипсоцементнопуц													
				цолановом вяжущем, М 75			0.63			0.79			0.90			1.02	м³

Инв. № подл. | Подп. и дата | Взам. инв. №

Нач. отд.	Греков	
ГИП	Шахова	
Рук. гр.	Каляпина	
Ст. инж.	Бесценная	
Инж.	Бурова	

1.231.9-7.1 16.00.0

Панель ПГ17.40.10, ПГ21.40.10, ПГ24.40.10, ПГ27.40.10

Стадия	Лист	Листов
Р		1

ЦНИИЭП учебных зданий

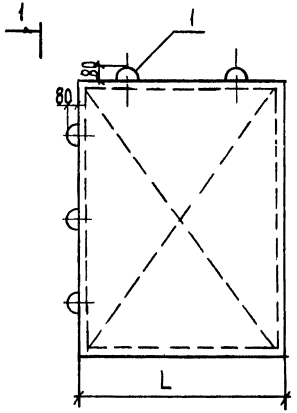

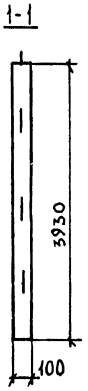

Обозначение	Марка	L, мм	Масса, кг
1.231.9-7.1 16.00.0	ПГ17.40.10-5Г	1700	863
-01	ПГ17.40.10-5Гш	1700	
-02	ПГ17.40.10-7Гш	1700	
-03	ПГ21.40.10-5Г	2100	1066
-04	ПГ21.40.10-5Гш	2100	
-05	ПГ21.40.10-7Гш	2100	

Обозначение	Марка	L, мм	Масса, кг
-06	ПГ24.40.10-5Г	2400	1220
-07	ПГ24.40.10-5Гш	2400	
-08	ПГ24.40.10-7Гш	2400	
-09	ПГ27.40.10-5Г	2700	1373
-10	ПГ27.40.10-5Гш	2700	
-11	ПГ27.40.10-7Гш	2700	

Нач.отд.	Греков	
Гип	Шахова	
Рук.гр.	Калякина	
Стинж.	Бесценная	
Инж.	Бурова	

1.231.9-7.1 16.00.0СБ

Панель ПГ17.40.10, ПГ21.40.10, ПГ24.40.10, ПГ27.40.10. Сборочный чертеж

Стадия	Масса	Масштаб
Р	см табл.	1:50
Лист	Листов 1	

ЦНИИЭП учебных зданий

Инв. № подл. | Подпись и дата | Взам. инв. №

Инв. № подл.	Подп. и дата	Взам. инв. №

Форм.	Зона	Поз.	Обозначение	Наименование	Кол. на исполн. 1.231.9-7.1 16.01.0 –	01	02	03						Примечание
				Документация										
12			1.231.9-7.1 16.01.0СБ	Сборочный чертеж	×	×	×	×						
11			1.231.9-7.1 00.00.2	Узлы каркаса	×	×	×	×						
11			1.231.9-7.1 00.00.0ПЗ	Пояснительная записка	×	×	×	×						
				Детали										
БЧ		1		Нижний брус										
				ℓ = 1700	2									
				ℓ = 2100		2								
				ℓ = 2400			2							
				ℓ = 2700				2						
БЧ		2		Верхний брус										
				ℓ = 1700	2									
				ℓ = 2100		2								
				ℓ = 2400			2							
				ℓ = 2700				2						

Нач. отд.	Греков		1.231.9-7.1 16.01.0
ГИП	Шахова		Каркас деревянный КД 46 ÷ КД 49
Рук. гр.	Мадоян		
Ст. инж.	Бесценная		
Инж.	Бурова		

Стадия	Лист	Листов
Р	1	2

ЦНИИЭП учебных зданий

Инв. № подл.	Подп. и дата	Взам. инв. №

Форм.	Зона	Поз.	Обозначение	Наименование	Кол. на исполн. 1.231.9-7.1 16.01.0									Примечание
БЧ		3		Боковой брус, ℓ = 3810	4	4	4	4						
БЧ		5		Фиксатор, ℓ = 100	4	4	4	4						
				Соединительная планка,										
БЧ		6		ℓ = 250	4	4	4	4						
БЧ		4		Подкос	18.2	20.8	24.1	27.5						м
11		7	1.231.9-7.1 00.00.1	Монтажная петля										
				П10	2	2	2	2						
11		8		П21	3									
				П11		3								
				П12			3							
				П13				3						
				Материалы										
				Гвозди, ГОСТ 4028-63*	0,22	0,22	0,22	0,22						кг

Размеры сечений брусков деревянного каркаса панелей смотри документ 1.231.9-7.1 09.01.0СБ

1.231.9-7.1 16.01.0

Лист 2

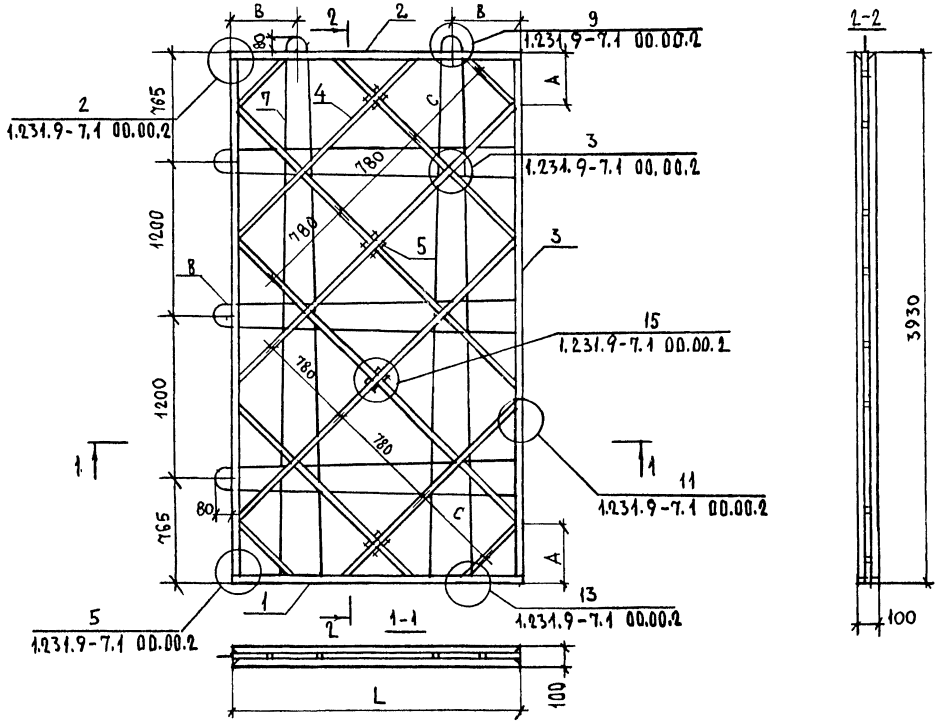

Обозначение	Марка	L, мм	A, мм	B, мм	C, мм
1.231.9-7.1 16.01.0	КД 46	1700	300	400	640
-01	КД 47	2100	300	400	780
-02	КД 48	2400	400	650	780
-03	КД 49	2700	550	650	780

Нач. отд	Грехов	
ГИП	Шахова	
Рук. гр	Каляпкина	
Ст. инж	Бесценная	
Инж	Бурова	

1.231.9-7.1 16.01.0СБ

Каркас деревянный КД 46 ÷ КД 49 Сборочный чертеж

Стадия	Масса	Масштаб
Р	—	1:25
Лист	Листов 1	

ЦНИИЭП учебных зданий

Инв. № подл. | Подпись и дата | Взам. инв. №

18106 56

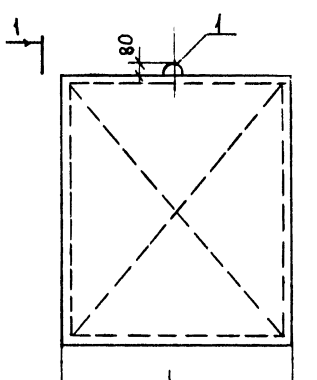

Обозначение	Марка	L, мм	Масса, кг
1.231.9-7.1 17.00.0	ПГ8.15.10-5Г	790	150
-01	ПГ8.15.10-5ГЦ	790	
-02	ПГ8.15.10-7ГЦ	790	
-03	ПГ9.15.10-5Г	890	170
-04	ПГ9.15.10-5ГЦ	890	
-05	ПГ9.15.10-7ГЦ	890	
-06	ПГ10.15.10-5Г	990	190
-07	ПГ10.15.10-5ГЦ	990	
-08	ПГ10.15.10-7ГЦ	990	

Инв.№ подл. | Подпись и дата | Взам. инв.№

1.231.9-7.1 17.00.0 СБ

Панель ПГ8.15.10, ПГ9.15.10, ПГ10.15.10
Сборочный чертеж

		Стадия	Масса	Масштаб
		Р	См. табл.	1:20
		Лист	Листов 1	

ЦНИИЭП учебных зданий

Нач.отд	Греков	
ГИП	Шахова	
Рук.гр	Каляпкина	
Ст.инж.	Бесценная	
Инж.	Бурова	

18106 57

Инв.№ подл. | Подпись и дата | Взам. инв.№

Поз.	Обозначение	Наименование	Кол. на испол. 1.231.9-7.1 17.00.0								Примечание
				01	02	03	04	05	06	07	08	
		Документация										
10	1.231.9-7.1 17.00.0СБ	Сборочный чертеж	X	X	X	X	X	X	X	X	X	
11	1.231.9-7.1 00.00.0ПЗ	Пояснительная записка	X	X	X	X	X	X	X	X	X	
		Сборочные единицы										
		Каркас деревянный										
11	1.231.9-7.1 17.01.0	КД 50	1	1	1							
	-01	КД 51				1	1	1				
	-02	КД 52							1	1	1	
		Материалы										
		Бетон на гипсовом вяжущем, М50	0,11		0,12			0,14				м³
		Бетон на гипсоцементнопуц. цолановом вяжущем, М50	0,11			0,12			0,14			м³
		Бетон на гипсоцементнопуц. цолановом вяжущем, М75		0,11			0,12			0,14		м³

1.231.9-7.1 17.00.0

Панель ПГ8.15.10, ПГ9.15.10, ПГ10.15.10

Стадия	Лист	Листов
Р		1

ЦНИИЭП учебных зданий

Нач.отд	Греков	
ГИП	Шахова	
Рук.гр	Каляпкина	
Ст.инж.	Бесценная	
Инж.	Бурова	

Инв. № подл.	Подп. и дата	Взам. инв. №

Форм.	Зона	Поз.	Обозначение	Наименование	Кол. на исполн. 1.231.9-7.1 17.01.0								Приме-чание
						01	02						
				Документация									
11			1.231.9-7.1 17.01.0СБ	Сборочный чертеж	×	×	×						
11			1.231.9-7.1 00.00.2	Узлы каркаса	×	×	×						
11			1.231.9-7.1 00.00.0ПЗ	Пояснительная записка	×	×	×						
				Детали									
БЧ		1		Нижний брус									
				ℓ=790	2								
				ℓ = 890		2							
				ℓ = 990			2						
БЧ		2		Верхний брус									
				ℓ=790	2								
				ℓ = 890		2							
				ℓ = 990			2						
БЧ		3		Боковой брус, ℓ=1390	4	4	4						
БЧ		5		Фиксатор, ℓ = 100	1	1	1						

Нач.отд	Греков	
ГИП	Шахова	
Рук.гр.	Калякина	
Ст. инж	Бесценная	
Инж	Бурова	

1.231.9-7.1 17.01.0

Каркас деревянный КД50 ÷ КД52

Стадия	Лист	Листов
Р	1	2

ЦНИИЭП учебных зданий

Инв. № подл.	Подп. и дата	Взам. инв. №

Форм.	Зона	Поз.	Обозначение	Наименование	Кол. на исполн. 1.231.9-7.1 17.01.0								Приме-чание
БЧ		6		Соединительная планка									
				ℓ = 250	4	4	4						
БЧ		4		Подкос	2.5	2.6	2.7						М
11		7	1.231.9-7.1 00.00.1	Монтажная петля П16	1	1	1						
				Материалы									
				Гвозди, ГОСТ 4028-63*	0,10	0.10	0.10						кг

Размеры сечений брусков деревянного каркаса панелей смотри документ 1.231.9-7.1 09.01.0СБ

1.231.9-7.1 17.01.0

Лист 2

78106 58

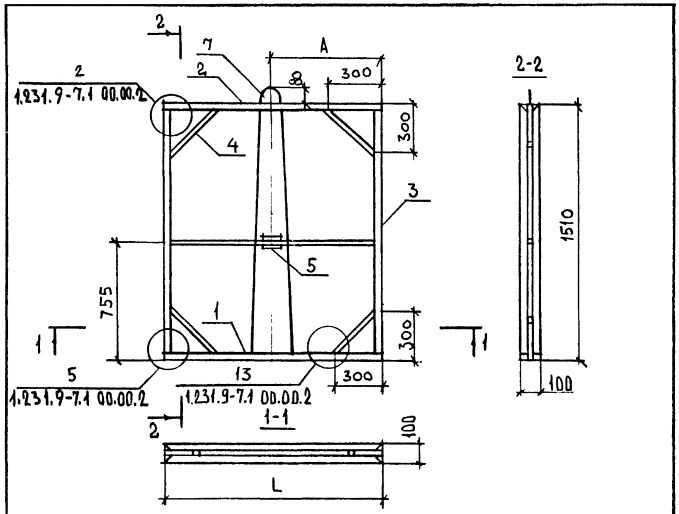

Обозначение	Марка	L, мм	A, мм
1.231.9-7.1 17.01.0	КД 50	790	395
-01	КД 51	890	445
-02	КД 52	990	495

Нач. отд.	Греков		
ГИП	Шахова		
Рук. гр.	Калялкина		
Ст. инж.	Бесценная		
Инж.	Бурова		

1.231.9-7.1 17.01.0СБ

Каркас деревянный КД50 ÷ КД52 Сборочный чертеж

Стадия	Масса	Масштаб
Р	–	1:20

Лист | Листов 1

ЦНИИЭП учебных зданий

Инв. № подл. | Подп. и дата | Взам. инв. №

Форм.	Зона	Поз.	Обозначение	Наименование	Кол. на исполн. 1.231.9-7.1 18.00.0		Примечание
				Документация			
11			1.231.9-7.1 18.00.0СБ	Сборочный чертеж	X	X	
11			1.231.9-7.1 00.00.0ПЗ	Пояснительная записка	X	X	
				Сборочные единицы			
				Каркас деревянный			
11		1	1.231.9-7.1 18.01.0	КД 53	1		
			-01	КД 54		1	
				Материалы			
				Бетон на гипсовом вяжущем, М50	0.17	0.21	м³

1.231.9-7.1 18.00.0

Панель ПГ12.15.10, ПГ15.15.10

Стадия	Лист	Листов
Р	1	1

ЦНИИЭП учебных зданий

Нач. отд.	Греков	
ГИП	Шахова	
Рук. гр.	Калялкина	
Ст. инж.	Бесценная	
Инж.	Бурова	

18106 59

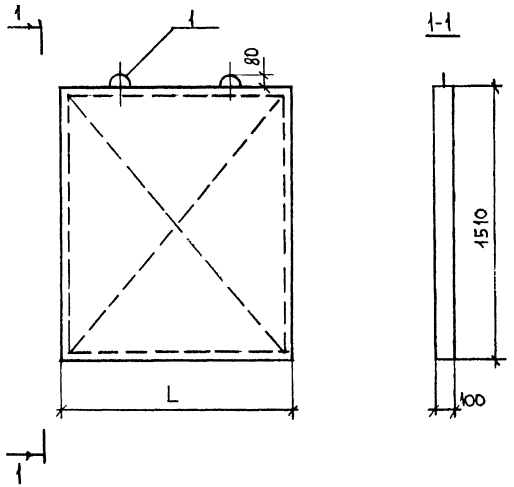

Обозначение	Марка	L, мм	Масса, кг
1.231.9-7.1 18.00.0.	ПГ12.15.10-5Г	1190	230
-01	ПГ15.15.10-5Г	1490	290

Нач.отд.	Греков		
ГИП	Шахова		
Рук.гр.	Калякина		
Ст.инж.	Бесценная		
Инж.	Бурова		

1.231.9-7.1 18.00.0СБ

Панель ПГ12.15.10, ПГ15.15.10. Сборочный чертеж

Стадия	Масса	Масштаб
Р	См. табл	1:20
Лист	Листов 1	

ЦНИИЭП учебных зданий

Инв.№ подл. | Подп. и дата | Взам.инв.№

Поз.	Обозначение	Наименование	Кол. на испол. 1.231.9-7.1 18.01.0		Примечание
			-	01	
		Документация			
11	1.231.9-7.1 18.04.0СБ	Сборочный чертеж	X	X	
11	1.231.9-7.1 00.00.2	Узлы каркаса	X	X	
11	1.231.9-7.1 00.00.0ПЗ	Пояснительная записка	X	X	
		Детали			
БЧ 1		Нижний брус	2		
		l = 1190		2	
		l = 1490			
БЧ 2		Верхний брус			
		l = 1190	2		
		l = 1490		2	
БЧ 3		Боковой брус, l = 1390	2	2	
БЧ 5		Фиксатор, l = 100	1	1	
БЧ 6		Соединительная планка			
		l = 250	4	4	

1.231.9-7.1 18.01.0

Каркас деревянный КД53, КД54

Нач.отд.	Греков		
ГИП	Шахова		
Рук.гр.	Калякина		
Ст.инж.	Бесценная		
Инж.	Бурова		

Стадия	Лист	Листов
Р	1	2

ЦНИИЭП учебных зданий

Инв.№ подл.	Подп. и дата	Взам.инв.№

Обозначение	Наименование	Кол. на испол. 1.231.9-7.1 18.01.0		Примечание
			01	
4	Подкос	4.1	4.7	м
7	Монтажная петля П14	2	2	
	Материалы			
	Гвозди, ГОСТ 4028-63*	0.12	0.13	кг

Размеры сечений брусков деревянного каркаса панелей смотри документ 1.231.9-7.1 09.01.ОСБ

1.231.9-7.1 18.01.0

Лист 2

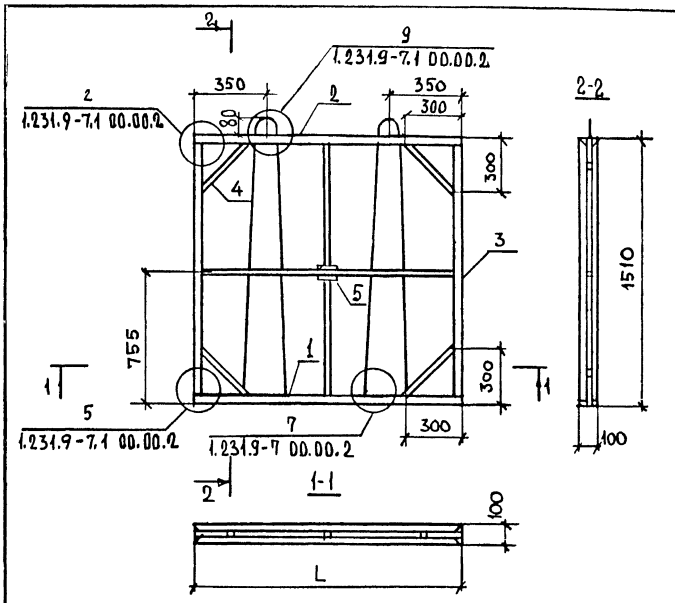

Обозначение	Марка	L, мм
1.231.9-7.1 18.01.0	КД 53	1190
-01	КД 54	1490

Инв.№ подл.	Подп. и дата	Взам.инв.№

1.231.9-7.1 18.01.ОСБ

Нач.отд	Греков	
ГИП	Шахова	
Рук.гр	Калякина	
Ст.инж.	Весценная	
Инж.	Бурова	

Каркас деревянный КД53, КД54 Сборочный чертеж

Стадия	Масса	Масштаб
Р	–	1:20
Лист	Листов 1	

ЦНИИЭП учебных зданий

Форм	Зона	Поз.	Обозначение	Наименование	Кол. на испол. 1.231.9-7.1 19.00.0												Примечание
						01	02	03	04	05	06	07	08	09	10	11	
				Документация													
11			1.231.9-7.1 19.00.0СБ	Сборочный чертеж	×	×	×	×	×	×	×	×	×	×	×	×	
11			1.231.9-7.1 00.00.0ПЗ	Пояснительная записка	×	×	×	×	×	×	×	×	×	×	×	×	
				Сборочные единицы													
				Каркас деревянный													
11		1	1.231.9-7.1 19.01.0	КД 55	1	1	1										
			-01	КД 56				1	1	1							
			-02	КД 57							1	1	1				
			-03	КД 58										1	1	1	
				Материалы													
				Бетон на гипсовом													
				вяжущем, М50	0.11			0.13			0.15			0.17			м³
				Бетон на гипсоцементнопуц													
				цолановом вяжущем, М50		0.11			0.13			0.15			0.17		м³
				Бетон на гипсоцементнопуц													
				цолановом вяжущем, М75			0.11			0.13			0.16			0.17	м³

Инв. N подл. | Подп. и дата | Взам. инв. N

Нач. отд.	Греков	
ГИП	Шахова	
Рук. гр	Калякина	
Ст. инж.	Бесценная	
Инж	Бурова	

1.231.9-7.1 19.00.0

Панель ПГ7.18.10, ПГ8.18.10, ПГ9.18.10, ПГ10.18.10

Стадия	Лист	Листов
Р		1

ЦНИИЭП учебных зданий

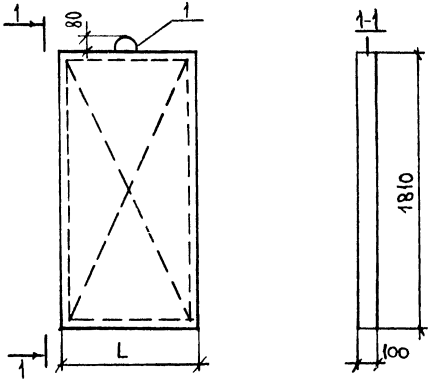

Обозначение	Марка	L, мм	Масса, кг
1.231.9-7.1 19.00.0	ПГ7.18.10-5Г	690	160
-01	ПГ7.18.10-5ГЦ	690	
-02	ПГ7.18.10-7ГЦ	690	
-03	ПГ8.18.10-5Г	790	185
-04	ПГ8.18.10-5Г	790	
-05	ПГ8.18.10-7ГЦ	790	
-06	ПГ9.18.10-5Г	890	205
-07	ПГ9.18.10-5ГЦ	890	
-08	ПГ9.18.10-7ГЦ	890	
-09	ПГ10.18.10-5Г	990	230
-10	ПГ10.18.10-5ГЦ	990	
-11	ПГ10.18.10-7ГЦ	990	

1.231.9-7.1 19.00.0СБ

ПАНЕЛЬ ПГ7.18.10, ПГ8.18.10, ПГ9.18.10, ПГ10.18.10. СБОРОЧНЫЙ ЧЕРТЕЖ

Стадия	Масса	Масштаб
Р	см. табл.	1:25
Лист	Листов 1	

ЦНИИЭП учебных зданий

Нач.отд.	Греков	
ГИП	Шахова	
Рук.гр.	Калякина	
Ст.инж.	Бесценная	
Инж.	Бурова	

Инв.№ подл. | Подп. и дата | Взам.инв.№

Обозначение	Наименование	Кол. на испол. 1.231.9-7.1 19.01.0 –	01	02	03	Примечание
	Документация					
1.231.9-7.1 19.01.0СБ	Сборочный чертеж	X	X	X	X	
1.231.9-7.1 00.00.2	Узлы каркаса	X	X	X	X	
1.231.9-7.1 00.00.0ПЗ	Пояснительная записка	X	X	X	X	
	Деталь					
1	Нижний брус					
	ℓ=690	2			2	
	ℓ=790		2			
	ℓ=890			2		
	ℓ=990				2	
2	Верхний брус					
	ℓ=690	2			2	
	ℓ=790		2			
	ℓ=890			2		
	ℓ=990				2	

1.231.9-7.1 19.01.0

Каркас деревянный КД55÷КД58

Инв.отд.	Греков	
ГИП	Шахова	
Рук.гр.	Калякина	
Ст.инж.	Бесценная	
Инж.	Бурова	

Стадия Р | Лист 1 | Листов 2

ЦНИИЭП учебных зданий

Инв.№ подл. | Подп. и дата | Взам.инв.№

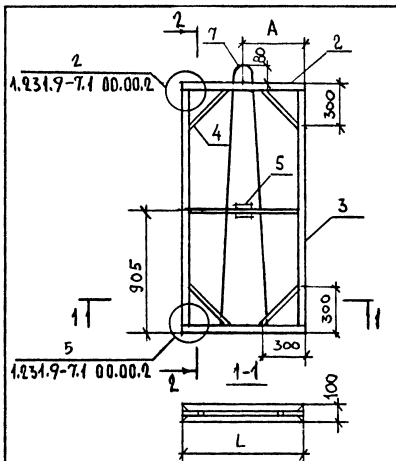

Обозначение	Марка	L, мм	A, мм
1.231.9-7.1 19.01.0	КД 55	690	345
-01	КД 56	790	395
-02	КД 57	890	445
-03	КД 58	990	495

Инв.№ подл.	Подп. и дата	Взам. инв.№

Инв.№ подл.	Подп. и дата	Взам. инв.№

Нач.отд.	Греков	
ГИП	Шахова	
Рук.гр.	Калякина	
Ст. инж.	Бесценная	
Инж.	Бурова	

1.231.9-7.1 19.01.0СБ

Каркас деревянный КД 55 ÷ КД 58
Сборочный чертеж

Стадия	Масса	Масштаб
Р	—	1:20
Лист	Листов 1	

ЦНИИЭП учебных зданий

18106 64

Формат	Зона	Поз.	Обозначение	Наименование	Кол. на испол. 1.231.9-7.1 19.01.0			Примечание
					-	01	02 03	
Бч		3		Боковой брус, ℓ = 1690	4	4	4	
Бч		5		Фиксатор, ℓ = 100	1	1	1	
Бч		6		Соединительная планка ℓ=250	4	4	4	
Бч		4		Подкос	2.4	2.5	2.6 2.7	
Чт		7	1.231.9-7.1 00.00.1	Монтажная петля П17	1	1	1	
				Материалы				
				Гвоздь, ГОСТ 4028-63*	0.10	0.10	0.10 0.10	кг

Размеры сечений брусков деревянного каркаса панелей смотри документ 1.231.9-7.1 09.01.0СБ

1.231.9-7.1 19.01.0

Лист 2

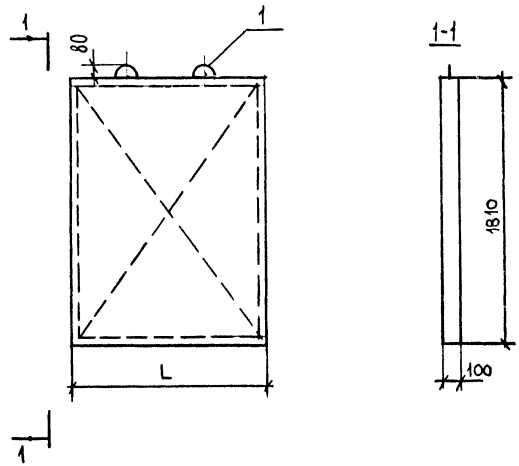

Обозначение	Марка	L, мм	Масса, кг
1.231.9-7.1 20.00.0	ПГ12.18.10-5Г	1190	280
-01	ПГ13.18.10-5Г	1290	300

Инв.№ подл.	Подп. и дата	Взам.инв.№

Нач.отд.	Греков	
Рип	Шахова	
Рук.гр.	Каляпкина	
Ст.инж.	Бесценная	
Инж.	Бурова	

1.231.9-7.1 20.00.0СБ

Панель ПГ12.18.10, ПГ13.18.10
Сборочный чертеж

Стадия	Масса	Масштаб
Р	См. табл.	1:25
Лист	Листов 1	

ЦНИИЭП учебных зданий

18106 65

Инв.№ подл.	Подп. и дата	Взам.инв.№

Нач.отд.	Греков	
Рип	Шахова	
Рук.гр.	Каляпкина	
Ст.инж.	Бесценная	
Инж.	Бурова	

1.231.9-7.1 20.00.0

Панель ПГ12.18.10, ПГ13.18.10

Стадия	Лист	Листов
Р	1	1

ЦНИИЭП учебных зданий

Форм	Зона	Поз.	Обозначение	Наименование	Кол. на испол. 1.231.9-7.1 20.00.0		Примечание
						01	
				Документация			
			1.231.9-7.1 20.00.0СБ	Сборочный чертеж			
			1.231.9-7.1 ОВ.00.0ПЗ	Пояснительная записка			
				Сборочные единицы			
				Каркас деревянный			
		1	1.231.9-7.1 20.01.0	КД 59	1		
			-01	КД 60		1	
				Материалы			
				Бетон на гипсовом			
				вяжущем, М50	0,20	0,22	м³

Инв.№ подл.	Подп. и дата	Взам. инв.№

Форм.	Зона	Поз.	Обозначение	Наименование	Кол. на испол. 1.231.9-7.1 20.01.0 –	01	Примечание
				Документация			
11			1.231.9-7.1 20.01.0СБ	Сборочный чертеж	×	×	
11			1.231.9-7.1 00.00.2	Узлы каркаса	×	×	
11			1.231.9-7.1 00.00.0ПЗ	Пояснительная записка	×	×	
				Детали			
БЧ		1		Нижний брус			
				ℓ = 1190	2		
				ℓ = 1290		2	
БЧ		2		Верхний брус			
				ℓ = 1190	2		
				ℓ = 1290		2	
БЧ		3		Боковой брус. ℓ = 1690	4	4	
БЧ		5		Фиксатор, ℓ = 100	1	1	
БЧ		6		Соединительная планка			
				ℓ = 250	4	4	

Нач.отд.	Греков	
ГИП	Шахова	
Рук.гр.	Калягина	
Ст. инж.	Бесценная	
Инж.	Бурова	

1.231.9-7.1 20.01.0

Каркас деревянный КД.59, КД.60

Стадия	Лист	Листов
Р	1	2

ЦНИИЭП учебных зданий

Инв.№ подл.	Подп. и дата	Взам.инв.№

Форм.	Зона	Поз.	Обозначение	Наименование	Кол. на испол. 1.231.9-7.1 20.01.0	01	Примечание
БЧ		4		Под.кос	2.9	4.8	М
11		7	1.231.9-7.1 00.00.1	Монтажная петля П15	2	2	
				Материалы			
				Гвозди, ГОСТ 4028-63*	0.12	0.13	КП

Размеры сечений брусков деревянного каркаса панелей смотри документ 1.231.9-7.1 09.01.0СБ

1.231.9-7.1 20.01.0

Лист 2

Альбом 66

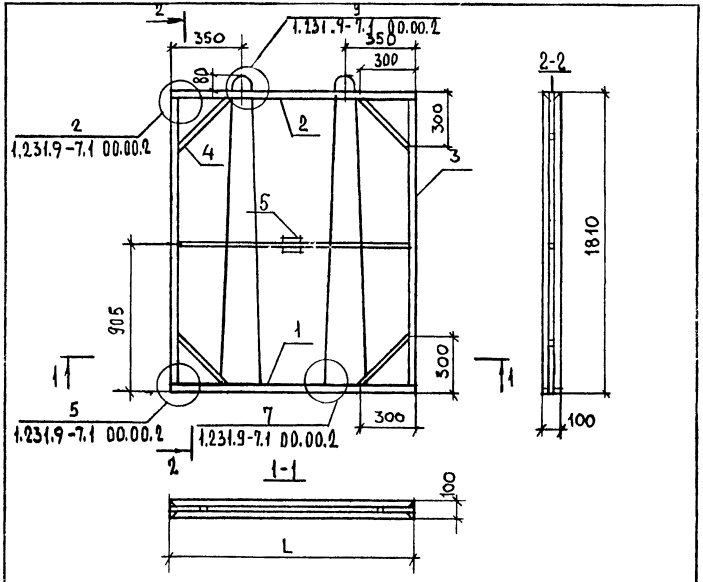

Обозначение	Марка	L, мм
1.231.9-7.1 20.01.0	КД 59	1190
- 01	КД 60	1290

Взам. инв. №

Подп. и дата

Инв. № подл.

Нач. отд	Греков		
ГИП	Шахова		
Рук. гр	Каляпкина		
Ст. инж	Бесценная		
Инж	Бурова		

1.231.9-7.1 20.01.0СБ

Каркас деревянный кд 59, кд 60 Сборочный чертеж

Стадия	Масса	Масштаб
Р	-	1:20
Лист	Листов 1	

ЦНИИЭП учебных зданий

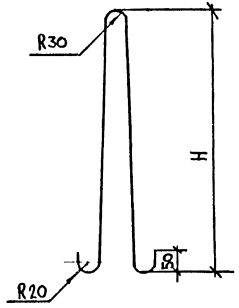

Обозначение	Марка	Диаметр ф, мм	Высота H, мм	Длина L, мм	Масса, кг
1.231.9-7.1 00.00.1	П1	8 AI	3110	6580	2.50
- 01	П2	10 AI	3110	6580	4.06
- 02	П3	10 AI	2480	5320	3.28
- 03	П4	6 AI	990	2340	0.52
- 04	П5	6 AI	690	1740	0.39

Взам. инв. №

Подп. и дата

Инв. № подл.

Нач. отд	Греков		
ГИП	Шахова		
Рук. гр	Каляпкин		
Ст. инж.	Бесценная		
Инж.	Бурова		

1.231.9-7.1 00.00.1

Монтажная петля П1 ÷ П24

Стадия	Масса	Масштаб
Р	см. табл.	-
Лист 1	Листов 2	

ГОСТ 5781-81

ЦНИИЭП учебных зданий

Обозначение	Марка	Диаметр ф, мм	Высота H, мм	Длина L, мм	Масса, кг
-05	П6	8 AI	3410	7180	2.84
-06	П7	10 AI	3410	7180	4.43
-07	П8	6 AI	1290	2940	0.65
-08	П9	10 AI	2780	5920	3.65
-09	П10	10 AI	4010	8380	5.17
-10	П11	8 AI	2180	4720	1.87
-11	П12	8 AI	2480	5320	2.10
-12	П13	8 AI	2780	5920	2.34
-13	П14	6 AI	1590	3540	0.79
-14	П15	6 AI	1890	4140	0.92
-15	П16	8 AI	1590	3540	1.40
-16	П17	8 AI	1890	4140	1.64
-17	П18	8 AI	1080	2320	0.92
-18	П19	8 AI	1180	2720	1.07
-19	П20	8 AI	1280	2920	1.15
-20	П21	8 AI	1780	3920	1.55

Инв.№ подл. | Подпись и дата | Взам. инв. №

1.231.9-7.1 00.00.1

Лист 2

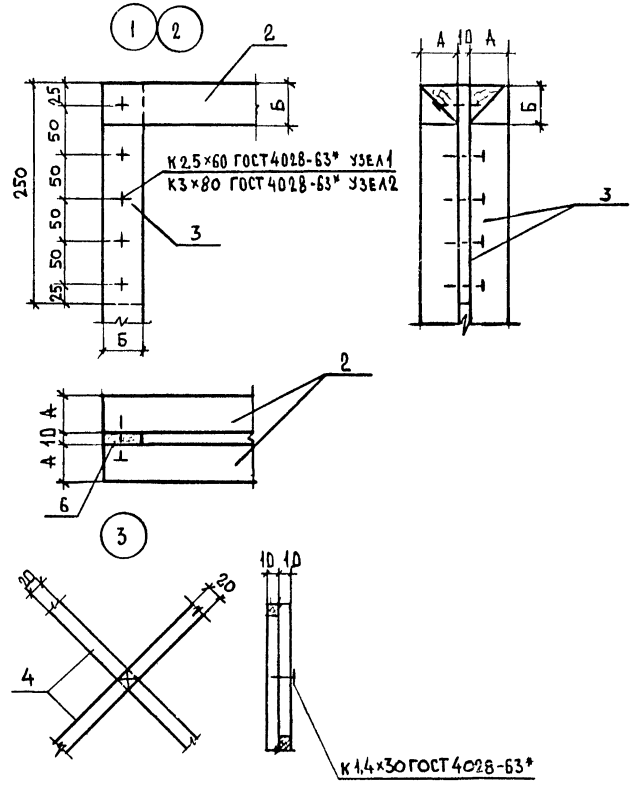

Инв.№ подл. | Подпись и дата | Взам. инв. №

1.231.9-7.1 00.00.2

Узел 1 ÷ 15

Стадия	Масса	Масштаб
Р	–	1:5
Лист 1	Листов 2	

Нач.отд	Греков	
ГИП	Шахова	
Рук.гр	Каляпкина	
Ст.инж	Бесценная	
Инж	Бурова	

ЦНИИЭП учебных зданий

4 5

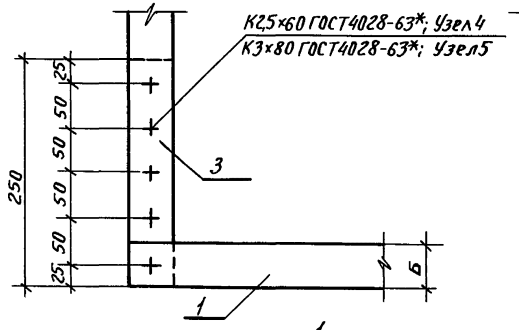

6 7

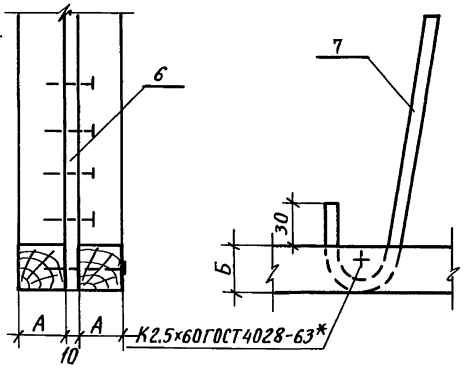

8 9

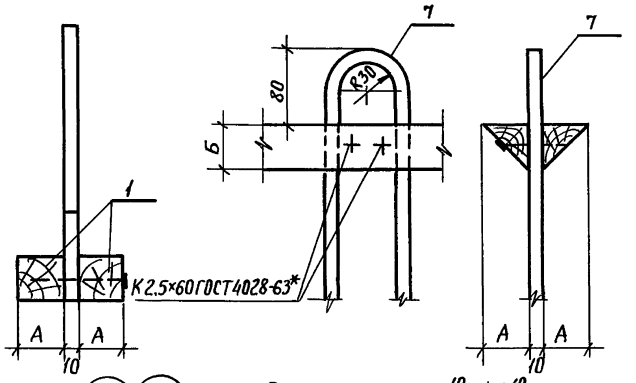

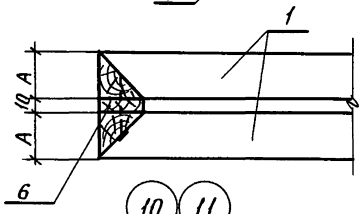

14 15

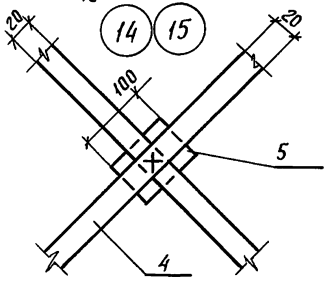

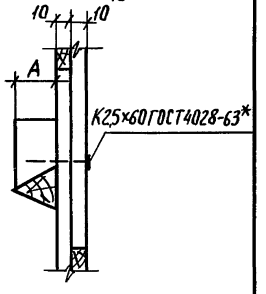

10 11

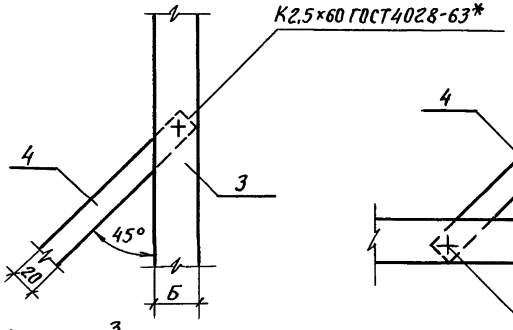

12 13

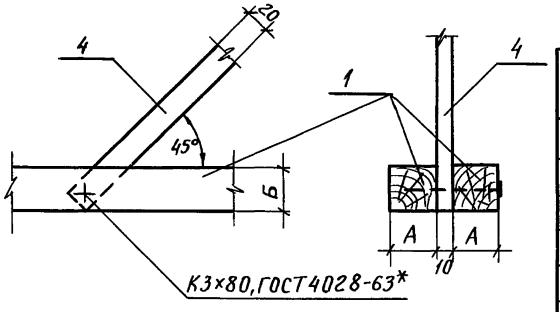

Обозначение	№ узла	А, мм	Б, мм
1.231.9-7.1 00.00.2	1	32	40
– 01	2	40	60
– 02	3	—	—
– 03	4	32	40
– 04	5	40	60
– 05	6	32	—
– 06	7	40	—
– 07	8	32	—
– 08	9	40	—
– 09	10	32	40
– 10	11	40	60
– 11	12	32	40
– 12	13	40	60
– 13	14	32	—
– 14	15	40	—

Инв № подл. | Подпись и дата | Взам инв №

gost.e-ecolog.ru