Типовые конструкции, изделия и узлы зданий и сооружений

СЕРИЯ 1.231-5
ПАНЕЛИ ПЕРЕГОРОДОК ГИПСОПЕРЛИТОВЫЕ

Выпуск 3

Панели перегородок для каркасно-панельных зданий с высотой этажа 4,2 м.

Рабочие чертежи

gost.e-ecolog.ru

Типовые конструкции, изделия и узлы зданий и сооружений

СЕРИЯ 1.231-5
ПАНЕЛИ ПЕРЕГОРОДОК ГИПСОПЕРЛИТОВЫЕ

Выпуск 3

Панели перегородок для каркасно-панельных зданий с высотой этажа 4.2 м.

Разработаны
ЦНИИЭП учебных зданий

Гл. инженер А.А.Яхович
Нач. отдела В.Греков
Гл. спец. от.дела Э.Шахова

Утверждены и введены в действие с 01.08.79 г.
Государственным комитетом по гражданскому строительству и архитектуре при Госстрое СССР

приказ N 153 от 18.07.79 г.

	Лист	Стр.
Содержание	С1	2
Пояснительная записка	П1	3
Панели ЛГП 42-5, ЛГП42-6; ЛГП 42-6,2; ЛГП42-7; ЛГП 42-5 Р; ЛГП 42-6Р; ЛГП 42-6,2Р; ЛГП 42-7Р	1	4
Панели ЛГП 42-8; ЛГП 42-9; ЛГП42-13; ЛГП42-14; ЛГП42-8 Р; ЛГП 42-9Р; ЛГП42-13Р; ЛГП42-14Р	2	5
Панели ЛГП42-14,2; ЛГП42-15 ЛГП 42-15,2; ЛГП42-16; ЛГП42-14,2Р; ЛГП42-15Р; ЛГП42-15,2Р; ЛГП42-16Р	3	6
Панели ЛГП 42-17; ЛГП42-18; ЛГП42-19; ЛГП 42-20; ЛГП42-20,3; ЛГП 42-17Р; ЛГП42-18Р; ЛГП42-19Р; ЛГП 42-20Р; ЛГП42-20,3Р	4	7
Панели ЛГП 42-23; ЛГП42-26; ЛГП42-27; ЛГП42-30; ЛГП42-23Р; ЛГП 42-26Р; ЛГП42-27Р; ЛГП 42-30Р.	5	8
Панели ЛГП 42-5А; ЛГП 42-6А; ЛГП42-6,2А; ЛГП42-7А; ЛГП42-8А; ЛГП 42-9А; ЛГП42-13А; ЛГП42-14А	6	9
Панели ЛГП 42-14,2А; ЛГП42-15А; ЛГП 42-15,2А; ЛГП42-16А	7	10
Панели ЛГП 42-17А; ЛГП42-18А; ЛГП42-19А; ЛГП42-20А; ЛГП 42-20,3А	8	11
Панели ЛГП 42-23А; ЛГП42-26А; ЛГП42-27А; ЛГП42-30А	9	12
Панели ЛГП42-17Б; ЛГП42-18Б; ЛГП42-19Б; ЛГП42-20,3Б,	10	13
Панели ЛГП42-23Б; ЛГП42-26Б; ЛГП42-27Б; ЛГП42-30Б	11	14

ЦНИИЭП учебных зданий г. Москва

НАЧ. ОТДЕЛА В. ГРЕКОВ
ГЛ. СПЕЦ. ОТД. З. ШАХОВА
РУК. ГРУППЫ З. МАЦЕЯ
СТ. ИНЖЕНЕР В. ДЕМИНА
ПРОВЕРИЛ З. МАЦЕЯ

Рабочие чертежи гипсоперлитовых перегородок разработаны на основании технических решений одобренных Госгражданстроем 1 ноября 1977 года письмом № 4-1923

Рабочие чертежи состоят из следующих выпусков:

Выпуск 0 - Панели перегородок для каркасно-панельных зданий с высотой этажа 2.8; 3.0; 3.3; 3.6 и 4.2м. Указания по изготовлению и применению панелей перегородок.

Выпуск 1 - Панели перегородок для каркасно-панельных зданий с высотой этажа 2.8 и 3м.

Выпуск 2 - Панели перегородок для каркасно-панельных зданий с высотой этажа 3.3 и 3,6 м

Выпуск 3 - Панели перегородок для каркасно-панельных зданий с высотой этажа 4.2м.

В настоящем выпуске представлены панели перегородок для каркасно-панельных зданий с высотой этажа 4,2м.

Типовые детали панелей перегородок допускается применять по серии 2.230-1 выпуск 10.

Указания по изготовлению панелей перегородок, область их применения, номенклатура изделий, распалубочные и монтажные петли, узлы деревянных каркасов и сечения перегородок представлены в выпуске 0 серии 1.231.-5

В данном выпуске принято условное обозначение узлов перегородок в виде дроби в кружке. В числителе указан номер узла, в знаменателе - номер листа выпуска 0 данной серии.

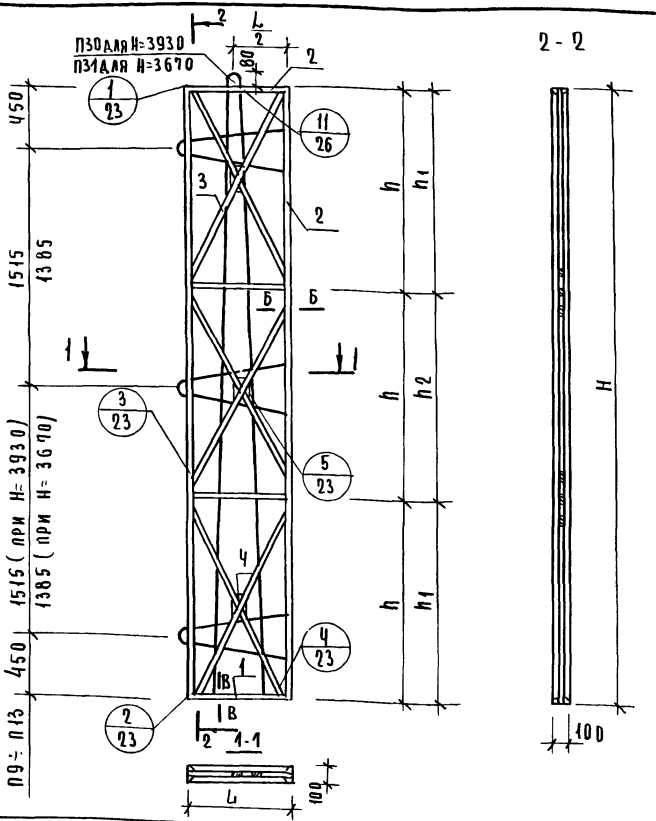

2 - 2

Характеристика изделия

Марка перегородки			ПГПЧ2-5	ПГПЧ2-6	ПГПЧ2-6,2	ПГПЧ2-7	ПГПЧ2-5Р	ПГПЧ2-6Р	ПГПЧ2-6,2Р	ПГПЧ2-7Р
Вес изделия		кг	152	183	199	230	142	171	185	215
Объем гипсоперлита		$м^3$	0,160	0,198	0,218	0,256	0,149	0,185	0,202	0,238
Расход материалов	древесины в чистоте	$м^3$	0,024	0,025	0,025	0,026	0,023	0,024	0,024	0,025
	стали	кг	5,01	5,25	5,37	5,61	4,84	5,08	5,20	5,44
	гвоздей	кг	0,26	0,26	0,26	0,26	0,26	0,26	0,26	0,26
Проектная марка гипсоперлита			35							
Отпускная прочность не менее		кг/$см^2$	25							
Объемная масса гипсоперлита		кг/$м^3$	800							

Выборка древесины

Поз	Наименование	Сечение	Общая длина, м							
			ПГПЧ2-5	ПГПЧ2-6	ПГПЧ2-6,2	ПГПЧ2-7	ПГПЧ2-5Р	ПГПЧ2-6Р	ПГПЧ2-6,2Р	ПГПЧ2-7Р
1	Нижние бруски	40×60	0,94	1,14	1,24	1,44	0,94	1,14	1,24	1,44
2	Верхние и боковые бруски	40×60	16,18	16,38	16,48	16,68	15,14	15,34	15,44	15,64
3	Подкосы	10×20	9,10	9,80	10,20	11,00	8,70	9,40	9,80	10,60
Ч	Фиксатор	40×40	0,09	0,09	0,09	0,09	0,09	0,09	0,09	0,09
5	Соединит. планка	10×40	1,00	1,00	1,00	1,00	1,00	1,00	1,00	1,00

Таблица размеров

Размеры мм	Марка перегородки							
	ПГПЧ2-5	ПГПЧ2-6	ПГПЧ2-6,2	ПГПЧ2-7	ПГПЧ2-5Р	ПГПЧ2-6Р	ПГПЧ2-6,2Р	ПГПЧ2-7Р
L	470	570	620	720	470	570	620	720
H	3930	3930	3930	3930	3670	3670	3670	3670
h	1310	1310	1310	1310	—	—	—	—
h1	—	—	—	—	1220	1220	1220	1220
h2	—	—	—	—	1230	1230	1230	1230

Примечание: сечения А-А; Б-Б; В-В см. лист 25 вып. 0.

Нач. отдела		З. Мацея
Гл. спец. отд.		З. Шахова
Рук. группы		З. Мацея
Ст. инженер		В. Демина
Проверил		В. Греков

ЦНИИЭП учебных зданий г. Москва

ТК 1978г

Панели ПГПЧ2-5; ПГПЧ2-6; ПГПЧ2-6,2; ПГПЧ2-7; ПГПЧ2-5Р; ПГПЧ2-6Р; ПГПЧ2-6,2Р; ПГПЧ2-7Р

Серия 1.231-5
Выпуск 3
Лист 1

16381-04 5

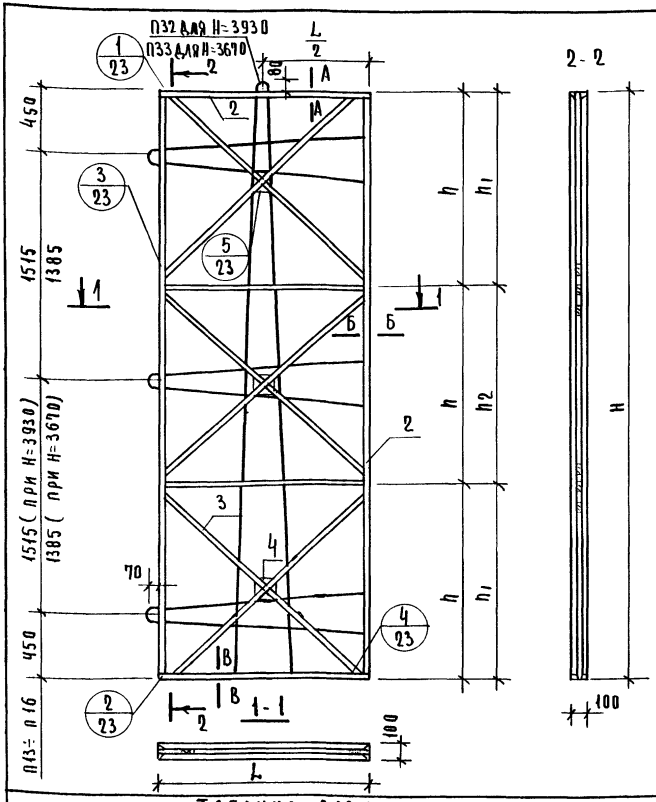

Характеристика изделия

Марка перегородки			ПГПЧ2-8	ПГПЧ2-9	ПГПЧ2-13	ПГПЧ2-14	ПГПЧ2-8Р	ПГПЧ2-9Р	ПГПЧ2-13Р	ПГПЧ2-14Р
Вес изделия		кг	265	296	423	439	247	277	395	411
Объем гипсоперлита		$м^3$	0,294	0,332	0,487	0,505	0,275	0,311	0,453	0,472
Расход материалов	древесины в чистоте	$м^3$	0,027	0,028	0,031	0,032	0,025	0,026	0,030	0,030
	стали	кг	7,68	7,92	8,85	9,00	7,44	7,68	8,61	8,73
	гвоздей	кг	0,26	0,26	0,26	0,26	0,26	0,26	0,26	0,26
Проектная марка гипсоперлита			35							
Отпускная прочность не менее		$кг/см^2$	25							
Объемная масса гипсоперлита		$кг/м^3$	800							

Выборка древесины

Поз	Наименование	Сечение	Общая длина, м							
			ПГПЧ2-8	ПГПЧ2-9	ПГПЧ2-13	ПГПЧ2-14	ПГПЧ2-8Р	ПГПЧ2-9Р	ПГПЧ2-13Р	ПГПЧ2-14Р
1	Нижние брусья	40 × 100	1,64	1,84	2,64	2,74	1,64	1,84	2,64	2,74
2	Верхние и боковые брусья	40 × 100	16,88	17,08	17,88	17,98	15,84	16,04	16,84	16,94
3	Подкосы	40 × 120	10,10	10,80	13,10	13,80	9,90	10,60	12,90	13,60
4	Фиксатор	40 × 80	0,09	0,09	0,09	0,09	0,09	0,09	0,09	0,09
5	Соединит. планка	40 × 100	1,00	1,00	1,00	1,00	1,00	1,00	1,00	1,00

Таблица размеров

Размеры мм	Марка перегородки							
	ПГПЧ2-8	ПГПЧ2-9	ПГПЧ2-13	ПГПЧ2-14	ПГПЧ2-8Р	ПГПЧ2-9Р	ПГПЧ2-13Р	ПГПЧ2-14Р
L	820	920	1320	1370	820	920	1320	1370
H	3930	3930	3930	3930	3670	3670	3670	3670
h	1310	1310	1310	1310	—	—	—	—
h1	—	—	—	—	1220	1220	1220	1220
h2	—	—	—	—	1230	1230	1230	1230

Примечание: сечения А-А; Б-Б; В-В см. лист 25 вып. 0

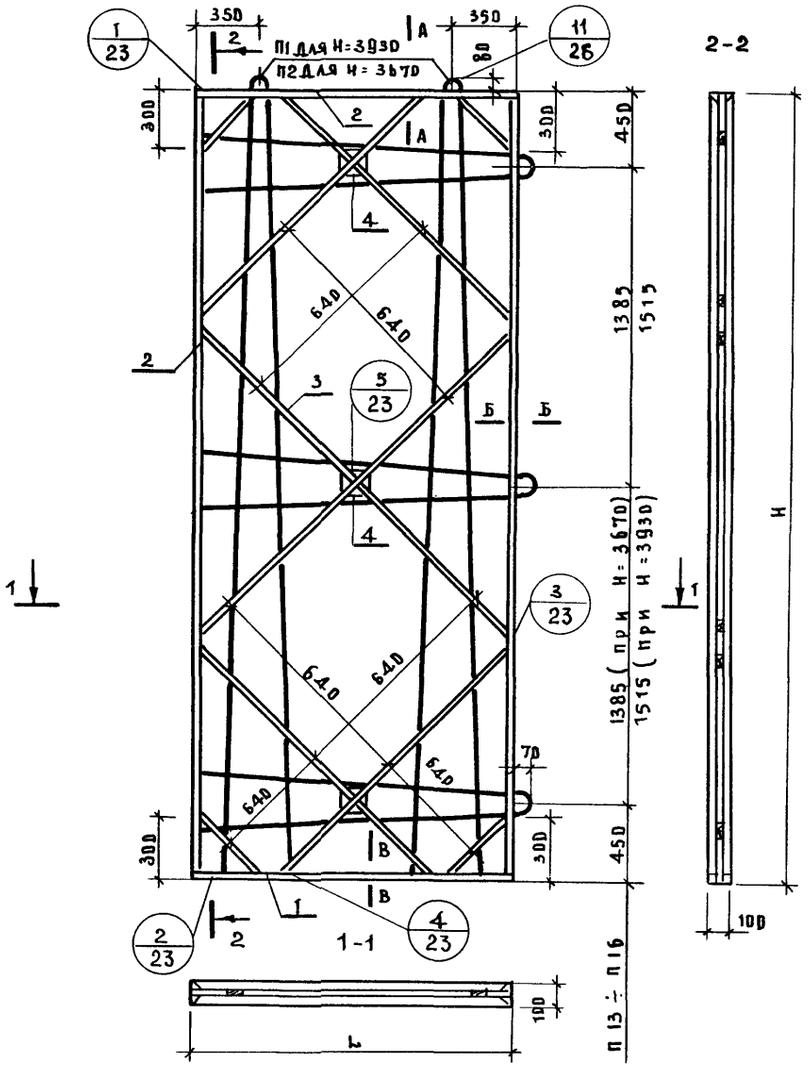

Характеристика изделия

Марка перегородки			ПГП42-14.2	ПГП42-15	ПГП42-15.2	ПГП42-16	ПГП42-14.2р	ПГП42-15р	ПГП42-15.2р	ПГП42-16р
Вес изделия		кг	462	475	493	506	432	444	461	473
Объем гипсоперлита		$м^3$	0.525	0.541	0.563	0.579	0.490	0.504	0.526	0.540
Расход материалов	древесины в чистоте	$м^3$	0.034	0.034	0.035	0.035	0.032	0.033	0.033	0.034
	стали	кг	10.53	10.62	10.77	10.86	10.19	10.28	10.43	10.52
	гвоздей	кг	0.34	0.34	0.34	0.34	0.34	0.34	0.34	0.34
Проектная масса гипсоперлита			35							
Отпускная прочность не менее		кг/$см^2$	25							
Объемная масса гипсоперлита		кг/$м^3$	800							

Выборка древесины

Поз	Наименование	Сечение	Общая длина, м							
			ПГП42-14.2	ПГП42-15	ПГП42-15.2	ПГП42-16	ПГП42-14.2р	ПГП42-15р	ПГП42-15.2р	ПГП42-16р
1	Нижние бруски	40 × 60	2.84	2.92	3.04	3.12	2.84	2.92	3.04	3.12
2	Верхние и боковые бруски	40 × 60	18.08	18.16	18.28	18.36	17.04	17.12	17.24	17.32
3	Подкосы	10 × 20	19.58	20.52	21.15	21.65	18.02	18.98	19.58	20.00
4	Фиксатор	40 × 40	0.09	0.09	0.09	0.09	0.09	0.09	0.09	0.09
5	Соединит. планка	10 × 40	1.00	1.00	1.00	1.00	1.00	1.00	1.00	1.00

Примечание: сечения А-А, Б-Б, В-В см. лист 25 вып. 0.

Таблица размеров

Размеры	Марка перегородки							
мм	ПГП42-14.2	ПГП42-15	ПГП42-15.2	ПГП42-16	ПГП42-14.2р	ПГП42-15р	ПГП42-15.2р	ПГП42-16р
L	1420	1460	1520	1560	1420	1460	1520	1560
Н	3930	3930	3930	3930	3670	3670	3670	3670

Нач. отдела	В. Греков	З. Мацея
Гл. спец. отд	З. Шахова	З. Мацея
Рук. группы	З. Мацея	В. Демина
Ст. инженер		

ЦНИИЭП учебных зданий г. Москва

ТК 1978

Панели ПГП42-14.2, ПГП42-15, ПГП42-15.2, ПГП42-16, ПГП42-14.2р, ПГП42-15р, ПГП42-15.2р, ПГП42-16р.

Серия 1.231-5

Выпуск 3 | Лист 3

16381-04 7

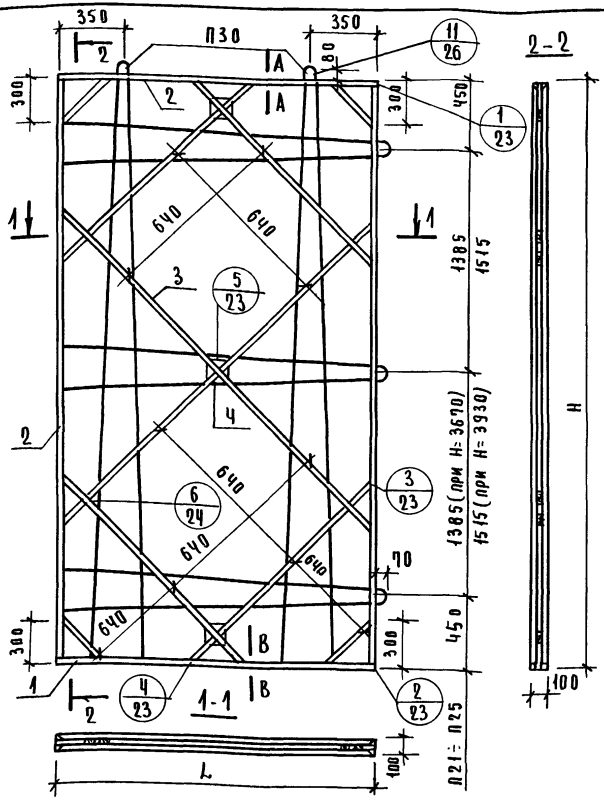

Характеристика изделия

Марка перегородки			ПГП42-17	ПГПЧ2-18	ПГПЧ2-19	ПГПЧ2-20	ПГПЧ2-20,3	ПГПЧ2-17р	ПГПЧ2-18р	ПГПЧ2-20р	ПГПЧ2-20,3р
Вес изделия		кг	538	576	601	640	656	503	538	597	613
Объем гипсоперлита		м³	0,617	0,664	0,695	0,741	0,760	0,575	0,618	0,691	0,708
Расход материалов	древесины в чистоте	м³	0,036	0,037	0,037	0,039	0,040	0,035	0,036	0,037	0,039
	стали	кг	11,10	11,40	11,58	11,64	11,97	10,66	10,96	11,20	11,53
	гвоздей	кг	0,33	0,33	0,33	0,33	0,33	0,33	0,33	0,33	0,33
Проектная марка гипсоперлита			35								
Отпускная прочность не менее		кг/см²	25								
Объемная масса гипсоперлита		кг/м³	800								

Выборка древесины

Поз	Наименование	Сечение	Общая длина, м								
			ПГПЧ2-17	ПГПЧ2-18	ПГПЧ2-19	ПГПЧ2-20	ПГПЧ2-20,3	ПГПЧ2-17р	ПГПЧ2-18р	ПГПЧ2-20р	ПГПЧ2-20,3р
1	Нижние брусья	40×60	3,32	3,56	3,72	3,96	4,06	3,32	3,56	3,96	4,06
2	Верхние и боковые брусья	40×60	18,56	18,80	18,96	19,20	19,30	17,52	17,76	18,16	18,26
3	Подкосы	40×20	22,40	23,92	24,90	26,42	27,12	22,40	23,92	26,42	27,12
4	Фиксатор	40×40	0,03	0,03	0,03	0,03	0,03	0,03	0,03	0,03	0,03
5	Соединит. планка	40×40	1,00	1,00	1,00	1,00	1,00	1,00	1,00	1,00	1,00

Примечание: сечения А-А; Б-Б; В-В см лист 25 вып. 0.

Таблица размеров

Размеры мм	Марка перегородки								
	ПГПЧ2-17	ПГПЧ2-18	ПГПЧ2-19	ПГПЧ2-20	ПГПЧ2-20,3	ПГПЧ2-17р	ПГПЧ2-18р	ПГПЧ2-20р	ПГПЧ2-20,3р
L	1660	1780	1860	1980	2030	1660	1780	1980	2030
H	3930	3930	3930	3930	3930	3670	3670	3670	3670

ТК 978г

Панели ПГ42-17; ПГП42-18; ПГП42-19; ПГП42-20; ПГПЧ2-20,3; ПГПЧ2-17р; ПГП42-18р; ПГПЧ2-20р; ПГПЧ2-20,3р.

Серия 1.231-5
Выпуск 3
Лист 4

16381-04 8

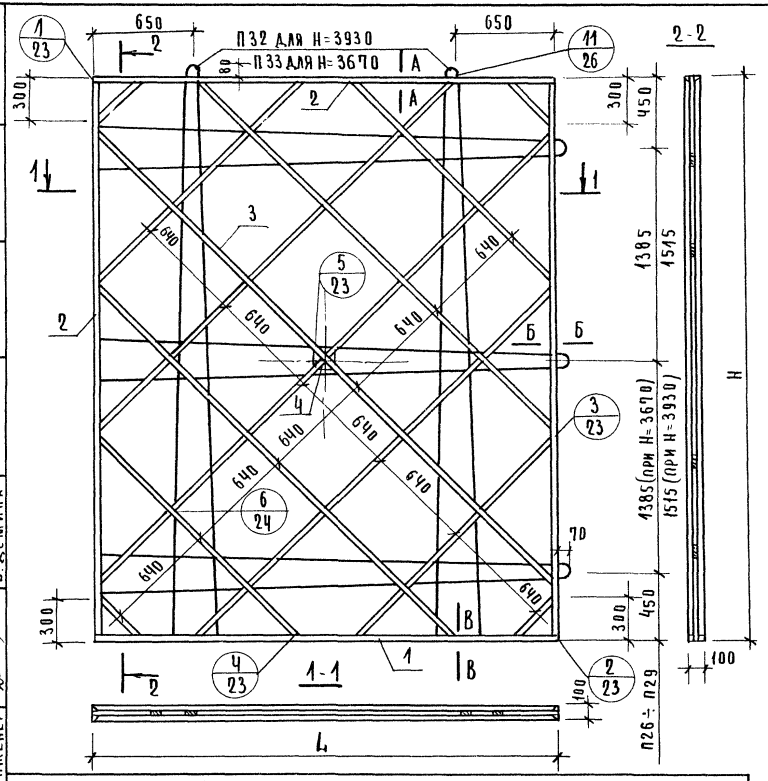

ХАРАКТЕРИСТИКА ИЗДЕЛИЯ

Марка перегородки			ПГП42-23	ПГП42-26	ПГП42-27	ПГП42-30	ПГП42-23р	ПГП42-26р	ПГП42-27р	ПГП42-30р
Вес изделия		кг	737	822	854	956	689	770	799	894
Объем гипсоперлита		м³	0,859	0,963	1,001	1,124	0,800	0,897	0,933	1,048
Расход материалов	древесины в чистоте	м³	0,041	0,044	0,045	0,049	0,041	0,044	0,044	0,047
	стали	кг	14,80	16,53	17,13	17,88	14,32	16,05	16,65	17,40
	гвоздей	кг	0,36	0,36	0,36	0,36	0,36	0,36	0,36	0,36
Проектная марка гипсоперлита			35							
Отпускная прочность не менее		кг/см²	25							
Объемная масса гипсоперлита		кг/м³	800							

ВЫБОРКА ДРЕВЕСИНЫ

Поз.	Наименование	Сечение	Общая длина, м							
			ПГП42-23	ПГП42-26	ПГП42-27	ПГП42-30	ПГП42-23р	ПГП42-26р	ПГП42-27р	ПГП42-30р
1	Нижние бруски	40×60	4,58	5,12	5,32	5,96	4,58	5,12	5,32	5,96
2	Верхние и боковые бруски	40×60	19,82	20,36	20,56	21,20	18,78	19,32	19,52	20,16
3	Подкосы	10×20	28,80	31,60	33,00	36,55	28,80	31,60	33,00	36,55
4	Фиксатор	40×140	0,03	0,03	0,03	0,03	0,03	0,03	0,03	0,03
5	Соединит. планка	10×80	1,00	1,00	1,00	1,00	1,00	1,00	1,00	1,00

Примечание сечения А-А; Б-Б; В-В см. лист 25 вып. 0

ТАБЛИЦА РАЗМЕРОВ

Размеры, мм	Марка перегородки							
	ПГП42-23	ПГП42-26	ПГП42-27	ПГП42-30	ПГП42-23р	ПГП42-26р	ПГП42-27р	ПГП42-30р
L	2290	2560	2660	2980	2290	2560	2660	2980
Н	3930	3930	3930	3930	3670	3670	3670	3670

НАЧ. ОТДЕЛА З. МАЦЕЯ
ГЛ. СПЕЦ. ОТД. В. ГРЕКОВ
РУК. ГРУППЫ Э. ШАХОВА
ОТ. ИНЖЕНЕР З. МАЦЕЯ
В. ДЕМИНА

ЦНИИЭП учебных зданий г. Москва

ТК 1978г

Панели ПГП42-23; ПГП42-26; ПГП42-27; ПГП42-30; ПГП42-23р; ПГП42-26р; ПГП42-27р; ПГП42-30р

Серия 1.231-5
Выпуск 3
Лист 5

16381-04 8

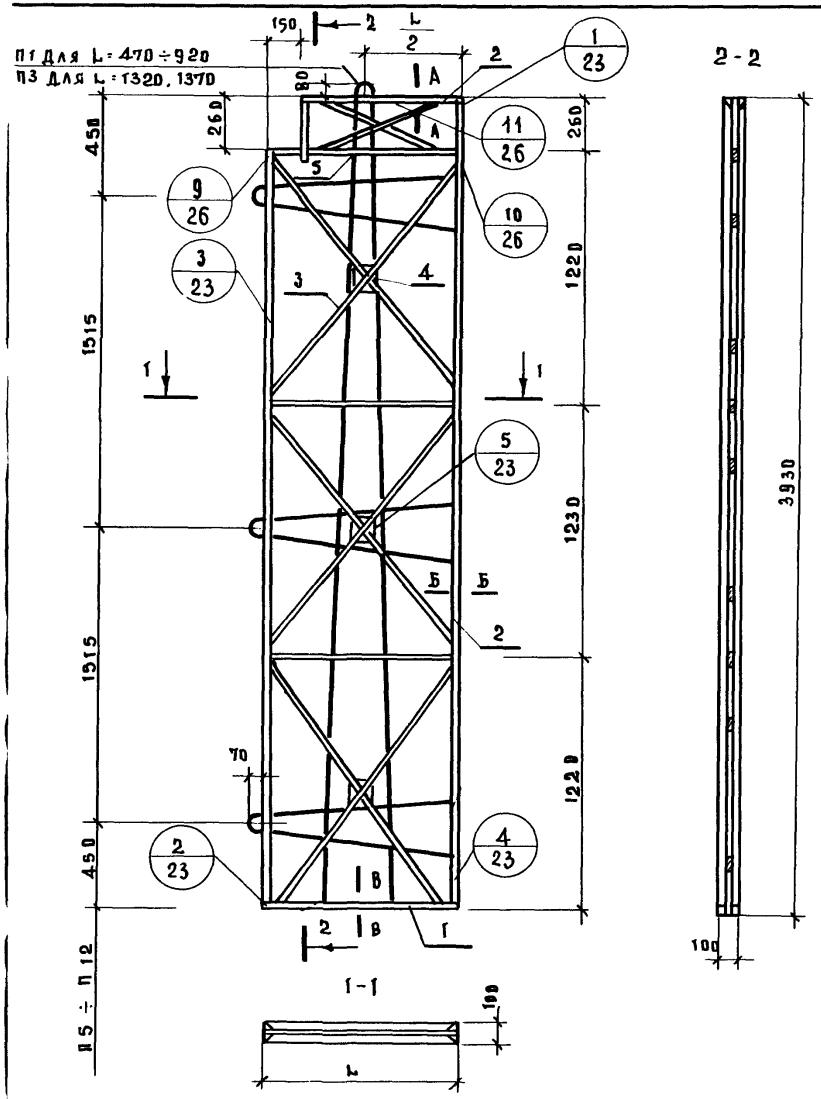

Характеристика изделия

Марка перегородки			ПГП42-5А	ПГП42-6А	ПГП42-6,2А	ПГП42-7А	ПГП42-8А	ПГП42-9А	ПГП42-13А	ПГП42-14А
Вес изделия		кг	149	181	198	229	262	294	420	436
Объем гипсоперлита		м³	0.156	0.194	0.213	0.251	0.289	0.328	0.481	0.500
Расход материалов	Древесины в чистоте	м³	0.025	0.026	0.026	0.027	0.028	0.029	0.033	0.033
	Стали	кг	5.01	5.25	5.37	5.61	7.68	7.92	8.85	9.00
	Гвоздей	кг	0.35	0.35	0.35	0.35	0.35	0.35	0.35	0.35
Проектная марка гипсоперлита			35							
Отпускная прочность не менее		кг/см²	25							
Объемная масса гипсоперлита		кг/м³	800							

Выборка древесины

Поз.	Наименование	Сечение	Общая длина, м							
			ПГП42-5А	ПГП42-6А	ПГП42-6,2А	ПГП42-7А	ПГП42-8А	ПГП42-9А	ПГП42-13А	ПГП42-14А
1	Нижние бруски	40, 60	0.94	1.14	1.24	1.44	1.64	1.84	2.64	2.74
2	Верхние и боковые бруски	40, 60	16.46	16.66	16.76	16.98	17.16	17.36	18.16	18.26
3	Под косы	10, 20	10.20	10.70	11.10	11.80	12.50	13.70	18.10	18.70
4	Фиксатор	40, 40	0.09	0.09	0.09	0.09	0.09	0.09	0.09	0.09
5	Соединит. планка	10, 40	1.47	1.57	1.62	1.72	1.82	1.92	2.32	2.37

Таблица размеров

Размеры, мм	Марка перегородки							
	ПГП42-5А	ПГП42-6А	ПГП42-6,2А	ПГП42-7А	ПГП42-8А	ПГП42-9А	ПГП42-13А	ПГП42-14А
L	470	570	620	720	820	920	1320	1370

Примечание: сечения А-А, Б-Б, В-В см. лист 25 вып. 0

ТК 1978

Панели ПГП42-5А, ПГП42-6А, ПГП42-6,2А, ПГП42-7А, ПГП42-8А, ПГП42-9А, ПГП42-13А, ПГП42-14А

Серия 1.231-5
Выпуск 3 | Лист 6

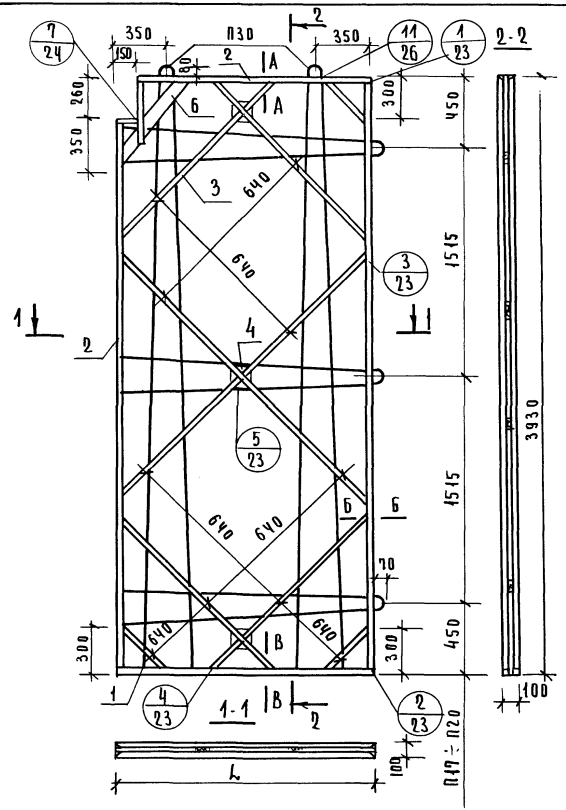

Характеристика изделия						
Марка перегородки			ПГП42-14,2А	ПГП42-15А	ПГП42-15,2А	ПГП42-16А
Вес изделия		кг	458	472	490	503
Объем гипсоперлита		$м^3$	0,520	0,536	0,558	0,574
Расход материалов	Древесина в чистоте	$м^3$	0,034	0,035	0,036	0,036
	Стали	кг	10,53	10,62	10,77	10,86
	Гвоздей	кг	0,40	0,40	0,40	0,40
Проектная марка гипсоперлита			35			
Отпускная прочность не менее		$кг/см^2$	25			
Объемная масса гипсоперлита		$кг/м^3$	800			

Выборка древесины						
Поз	Наименование	Сечение	Общая длина, м			
			ПГП42-14,2А	ПГП42-15А	ПГП42-15,2А	ПГП42-16А
1	Нижние бруски	40 × 60	2,84	2,92	3,04	3,12
2	Верхние и боковые бруски	40 × 60	18,36	18,44	18,56	18,64
3	Подкосы	10 × 20	18,90	19,80	20,40	20,88
4	Фиксатор	40 × 40	0,09	0,09	0,09	0,09
5	Соединит. планка	10 × 40	1,21	1,21	1,21	1,21
6	Угловой раскос	10 × 80	0,86	0,86	0,86	0,86

Примечание: сечения А-А; Б-Б; В-В см. лист 25 вып. 0.

Таблица размеров				
Размеры, мм	Марка перегородки			
	ПГП42-14,2А	ПГП42-15А	ПГП42-15,2А	ПГП42-16А
L	1420	1460	1520	1560

Нач. отдела	В. Греков	Проверил	З. Мацея
Гл. спец. отд.	Э. Шахова		
Рук. группы	З. Мацея		
Ст. инженер	В. Демина		

ЦНИИЭП учебных зданий г. Москва

ТК 1978г

Панели ПГП42-14,2А; ПГП42-15А; ПГП42-15,2А; ПГП42-16А

Серия 1.231-5 | Выпуск 3 | Лист 7

16381-04 11

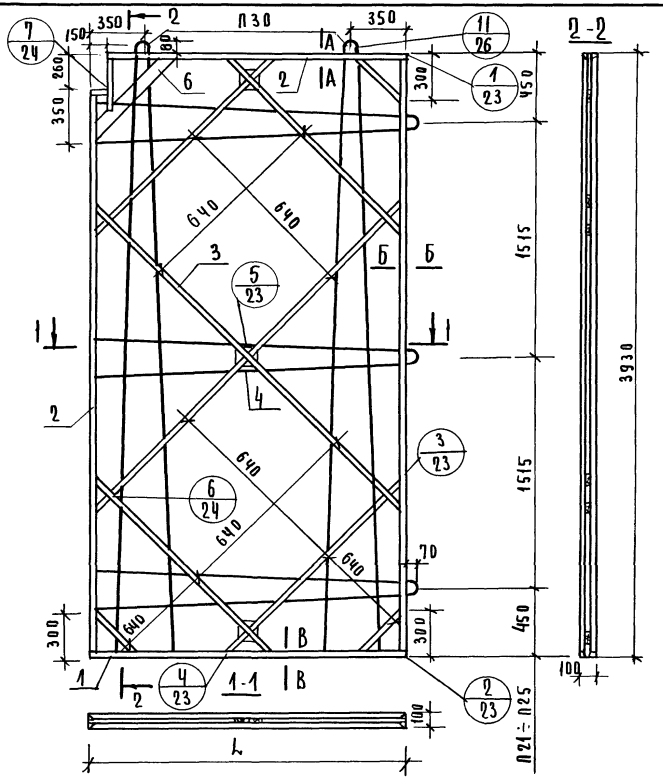

Характеристика изделия

Марка перегородки			ПГП42-17А	ПГП42-18А	ПГП42-19А	ПГП42-20А	ПГП42-20,3А
Вес изделия		кг	534	573	598	636	652
Объем гипсоперлита		м³	0,612	0,659	0,690	0,736	0,755
Расход материалов	древесины в чистоте	м³	0,037	0,038	0,038	0,039	0,040
	сталь	кг	11,10	11,40	11,58	11,64	11,97
	гвоздей	кг	0,39	0,39	0,39	0,39	0,39
Проектная марка гипсоперлита			35				
Отпускная прочность не менее		кг/см²	25				
Объемная масса гипсоперлита		кг/м³	800				

Выборка древесины

Поз.	Наименование	Сечение	Общая длина, мм. ПГП42-17А	ПГП42-18А	ПГП42-19А	ПГП42-20А	ПГП42-20,3А
1	Нижние бруски	40 × 60	3,32	3,56	3,72	3,96	4,06
2	Верхние и боковые бруски	40 × 60	18,84	19,08	19,24	19,48	19,58
3	Подкосы	40 × 20	21,75	23,20	24,12	25,60	26,22
4	Фиксатор	40 × 40	0,03	0,03	0,03	0,03	0,03
5	Соединит. планка	40 × 10	1,21	1,21	1,21	1,21	1,21
	Угловой раскос	40 × 30	0,86	0,86	0,86	0,86	0,86

Таблица размеров

Размеры мм	Марка перегородки ПГП42-17А	ПГП42А-18А	ПГП42-19А	ПГП42-20А	ПГП42-20,3А
L	1660	1780	1860	1980	2030

Примечание: сечения А-А; Б-Б; В-В см лист 25 вып. 0.

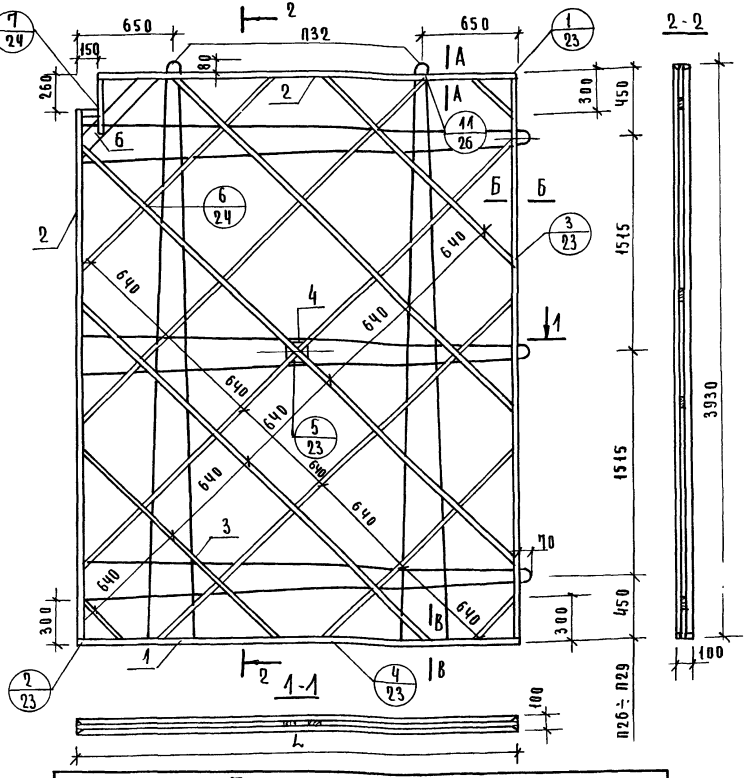

Характеристика изделия						
Марка перегородки			ПГП42-23А	ПГП42-26А	ПГП42-27А	ПГП42-30А
Вес изделия		кг	734	819	851	953
Объем гипсоперлита		$м^3$	0,854	0,958	0,996	1,119
Расход материалов	Древесины в чистоте	$м^3$	0,043	0,045	0,046	0.049
	Стали	кг	14,80	16,53	17,13	17.88
	Гвоздей	кг	0,41	0,41	0.41	0.41
Проектная марка гипсоперлита			35			
Отпускная прочность не менее		$кг/см^2$	25			
Объемная масса гипсоперлита		$кг/м^3$	800			

Выборка древесины						
Поз.	Наименование	Сечение	Общая длина, м			
			ПГП42-23А	ПГП42-26А	ПГП42-27А	ПГП42-30А
1	Нижние бруски	40 × 60	4,58	5,12	5,32	5,96
2	Верхние и боковые бруски	40 × 60	20,10	20,64	20,84	21,48
3	Подкосы	10 × 20	28,15	30,80	32,08	35,50
4	Фиксатор	40 × 40	0,03	0,03	0,03	0,03
5	Соединит. планки	10 × 40	1,21	1,21	1,21	1,21
6	Угловой раскос	10 × 80	0,85	0,86	0,86	0,86

Таблица размеров				
Размеры, мм.	Марка перегородки			
	ПГП42-23А	ПГП42-26А	ПГП42-27А	ПГП42-30А
L	2290	2560	2660	2980

Примечание: Сечения А-А; Б-Б; В-В см лист 25. вып. 0

Нач. отдела	А. Лухович	Ст. техник	І. Костюкова
Гл. спец. отд.	В. Греков	Проверил	З. Мацея
Рук. группы	З. Шахова		
Ст. инженер	З. Мацея		
	В. Демина		

ЦНИИЭП учебных зданий г. Москва

ТК 1978г

Панели ПГП42-23А; ПГП42-26А; ПГП42-27А; ПГП42-30А

Серия 1. 231-5

Выпуск 3 | Лист 9

16381-04 13

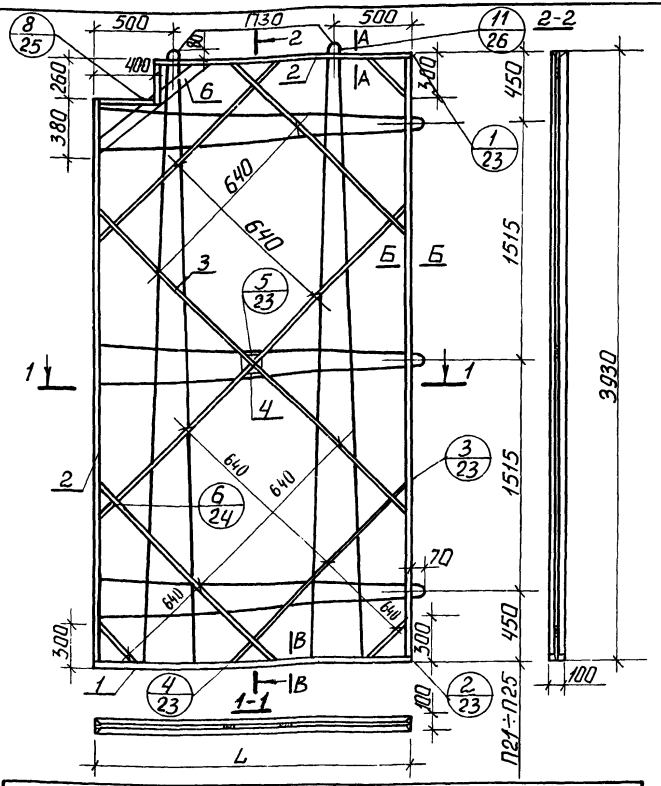

Характеристика изделия

Марки перегородки			ПГП42-17Б	ПГП42-18Б	ПГП42-19Б	ПГП42-20Б	ПГП42-20,3Б
Вес изделия		кг	529	543	593	631	647
Объем гипсоперлита		м³	0,606	0,621	0,684	0,730	0,749
Расход материалов	древесины в чистоте	м³	0,037	0,038	0,038	0,039	0,040
	стали	кг	11,10	11,40	11,58	11,64	11,97
	гвоздей	кг	0,42	0,42	0,42	0,42	0,42
Проектная марка гипсоперлита			35				
Отпускная прочность не менее		кг/см²	25				
Объемная масса гипсоперлита		кг/м³	800				

Выборка древесины

Поз.	Наименование	Сечение	Общая длина, м				
			ПГП42-17Б	ПГП42-18Б	ПГП42-19Б	ПГП42-20Б	ПГП42-20,3Б
1	Нижние бруски	40×60	3,32	3,56	3,72	3,96	4,06
2	Верхние и боковые бруски	40×150	18,68	18,92	19,08	19,32	19,42
3	Подкосы	10×20	21,75	23,20	24,12	25,60	26,22
4	Фиксатор	40×40	0,03	0,03	0,03	0,03	0,03
5	Соединит. планка	10×40	1,18	1,18	1,18	1,18	1,18
6	Угловой раскос	10×80	1,02	1,02	1,02	1,02	1,02

Таблица размеров

Размеры, мм	Марка перегородки				
	ПГП42-17Б	ПГП42-18Б	ПГП42-19Б	ПГП42-20Б	ПГП42-20,3Б
L	1660	1780	1860	1980	2030

Примечание: сечения А-А; Б-Б; В-В см. лист 25 вып. 0.

ТК 978г

Панели ПГП42-17Б; ПГП42-18Б; ПГП42-19Б; ПГП42-20Б; ПГП42-20,3Б.

Серия 1.231-5
Выпуск 3
Лист 10

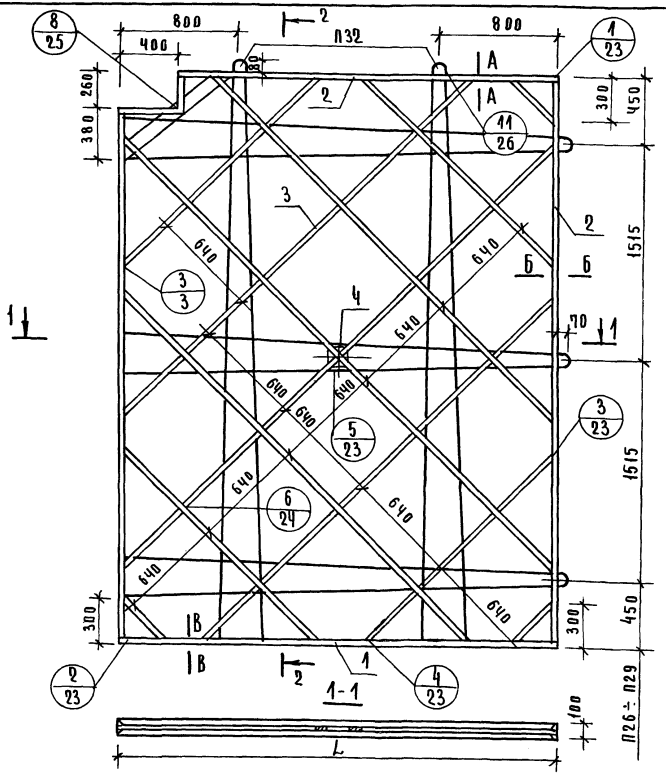

Характеристика изделия						
Марка перегородки			ПГП42-23Б	ПГП42-26Б	ПГП42-27Б	ПГП42-30Б
Вес изделия		кг	730	814	830	948
Объем гипсоперлита		$м^3$	0,848	0,952	0,970	1,113
Расход материалов	Древесина в чистоте	$м^3$	0,043	0,045	0,046	0,050
	Стали	кг	14,80	16,53	17,13	17,88
	Гвоздей	кг	0,44	0,44	0,44	0,44
Проектная марка гипсоперлита			35			
Отпускная прочность не менее		$кг/см^2$	25			
Объемная масса гипсоперлита		$кг/м^3$	800			

Выборка древесины						
Поз	Наименование	Сечение	Общая длина м			
			ПГП42-23Б	ПГП42-26,Б	ПГП42-27,Б	ПГП42-30,Б
1	Нижние бруски	40 60	4,58	5,12	5,32	5,96
2	Верхние и боковые бруски	40 60	19,94	20,48	20,68	21,32
3	Подкосы	10 20	28,15	30,80	32,80	35,50
4	Фиксатор	40 40	0,03	0,03	0,03	0,03
5	Соединит. планка	10 40	1,18	1,18	1,18	1,18
6	Угловой раскос	10 80	1,02	1,02	1,02	1,02

Таблица размеров				
Размеры, мм.	Марка перегородки			
	ПГП42-23Б	ПГП42-26,Б	ПГП42-27,Б	ПГП42-30Б
L	2290	2560	2660	2980

Примечание: сечения А-А; Б-Б; В-В см. лист 25 вып. 0.

Гл. инж. ин-та	Н. Ляхович	Ст. техник	Т. Костюкова
Нач. отдела	В. Греков	Проверил	З. Мацея
Гл. спец. отд.	З. Шахова		
Рук. группы	З. Мацея		
Ст. инженер	В. Демина		

ЦНИИЭП учебных зданий г. Москва

ТК 1978г.

Панели ПГП42-23Б; ПГП42-26Б; ПГП42-27Б; ПГП42-30Б.

Серия 1.231-5 | Выпуск 3 | Лист 11

16381-04 (15)

ЦЕНТРАЛЬНЫЙ ИНСТИТУТ ТИПОВОГО ПРОЕКТИРОВАНИЯ
ГОССТРОЯ СССР

Москва, А-445, Смольная ул., 22

Сдано в печать 1979 года

Заказ № 12535 Тираж 4200 экз.

gost.e-ecolog.ru