Типовые конструкции, изделия и узлы зданий и сооружений

# СЕРИЯ 1.231-5
# ПАНЕЛИ ПЕРЕГОРОДОК ГИПСОПЕРЛИТОВЫЕ

Выпуск 2

Панели перегородок для каркасно-панельных зданий с высотой этажа 3.3 и 3.6м.

Рабочие чертежи

gost.e-ecolog.ru

ЦЕНТРАЛЬНЫЙ ИНСТИТУТ ТИПОВОГО ПРОЕКТИРОВАНИЯ
ГОССТРОЯ СССР

Москва А-445 Смольная ул 22

Сдано в печать 1979 года

Заказ № 12548 Тираж 4200 экз

Типовые конструкции, изделия и узлы зданий и сооружений

# СЕРИЯ 1.231-5
# ПАНЕЛИ ПЕРЕГОРОДОК ГИПСОПЕРЛИТОВЫЕ

## Выпуск 2

Панели перегородок для каркасно-панельных зданий с высотой этажа 3,3 и 3,6 м.


Разработаны
ЦНИИЭП учебных зданий

Гл инженер А Ляхович
Нач отдела В.Греков
Гл спец. отдела Э Шахова



Утверждены и введены в действие с 01.08.79г.
Государственным комитетом по гражданскому строительству и архитектуре при Госстрое СССР

приказ N 153 от 18.07.79г.

| | Лист | Стр. |
|---|---|---|
| Содержание | С1 | 2 |
| Пояснительная записка. | П1 | 3 |
| Панели ПГП 33-5; ПГП33-6; ПГП33-6,2; ПГП33-7; ПГП 33-5р; ПГП33-6р; ПГП33-6,2р; ПГП33-7р. | 1 | 4 |
| Панели ПГП 33-8; ПГП33-9; ПГП33-13; ПГП33-14; ПГП 33-8р; ПГП33-9р; ПГП33-13р; ПГП33-14р. | 2 | 5 |
| Панели ПГП 33-14,2; ПГП33-15; ПГП33-15,2; ПГП33-16; ПГП 33-14,2р; ПГП33-15р; ПГП33-15,2р ПГП33-16р | 3 | 6 |
| Панели ПГП 33-17; ПГП33-18; ПГП33-19; ПГП33-20; ПГП 33-20,3; ПГП33-18р; ПГП33-20р; ПГП33-20,3р | 4 | 7 |
| Панели ПГП 33-26; ПГП33-27; ПГП33-30; ПГП33-31; ПГП 33-26р; ПГП33-27р; ПГП33-30р; ПГП33-31р | 5 | 8 |
| Панели ПГП 33-31,3; ПГП33-34; ПГП33-31,3р; ПГП33-34р | 6 | 9 |
| Панели ПГП 33-37; ПГП33-38; ПГП33-39; ПГП33-41; ПГП 33-37р; ПГП33-38р; ПГП33-39р; ПГП33-41р | 7 | 10 |
| Панели ПГП 33-42; ПГП33-43; ПГП33-43,4; ПГП33-42р ПГП 33-43р; ПГП33-43,4р. | 8 | 11 |
| Панели ПГП 33-56; ПГП33-57; ПГП33-56р; ПГП33-57р | 9 | 12 |
| Панели ПГП 33-59; ПГП33-61. | 10 | 13 |
| Панели ПГП 33-5А; ПГП33-6А; ПГП33-6,2А; ПГП33-7А; ПГП 33-8А; ПГП33-9А; ПГП33-13А; ПГП33-14А. | 11 | 14 |
| Панели ПГП 33-14,2А; ПГП33-15А; ПГП33-15,2А; ПГП33-16А. | 12 | 15 |
| Панели ПГП 33-17А; ПГП33-18А; ПГП33-20А; ПГП33-20,3А | 13 | 16 |
| Панели ПГП 33-26А; ПГП33-27А; ПГП33-30А; ПГП33-31А | 14 | 17 |
| Панели ПГП 33-31,3А; ПГП33-34А | 15 | 18 |
| Панели ПГП 33-37А; ПГП33-38А; ПГП33-39А; ПГП33-41А. | 16 | 19 |
| Панели ПГП 33-17Б; ПГП33-18Б; ПГП33-19Б; ПГП33-20Б; ПГП 33-20,3Б | 17 | 20 |
| Панели ПГП 33-26Б; ПГП33-27Б; ПГП33-30Б | 18 | 21 |
| Панели ПГП 33-31,3Б; ПГП33-34Б | 19 | 22 |
| Панели ПГП 33-37Б; ПГП33-38Б; ПГП33-39Б; ПГП33-41Б | 20 | 23 |
| Панели ПГП 33-42Б; ПГП33-43Б; ПГП33-43,4Б | 21 | 24 |
| Панели ПГП 33-59В | 22 | 25 |
| Панели ПГП 33-31Г; ПГП33-31,3Г | 23 | 26 |
| Панели ПГП 33-61Г | 24 | 27 |
| Панели ПГП 36-5; ПГП36-6; ПГП36-6,2; ПГП36-7; ПГП 36-5р; ПГП36-6р; ПГП36-6,2р; ПГП36-7р | 25 | 28 |
| Панели ПГП 36-8; ПГП36-9; ПГП36-13; ПГП36-14; ПГП 36-8р; ПГП36-9р; ПГП36-13р; ПГП36-14р | 26 | 29 |
| Панели ПГП 36-14,2; ПГП36-15; ПГП36-15,2; ПГП36-16; ПГП 36-14,2р, ПГП36-15р; ПГП36-15,2р; ПГП36-16р | 27 | 30 |
| Панели ПГП 36-17; ПГП36-18; ПГП36-19; ПГП36-20; ПГП36-20,3; ПГП36-17р; ПГП36-18р; ПГП36-20р; ПГП36-20,3р | 28 | 31 |
| Панели ПГП 36-23; ПГП36-26; ПГП36-27; ПГП36-30; ПГП 36-23р; ПГП36-26р; ПГП36-27р; ПГП36-30р | 29 | 32 |
| Панели ПГП 36-5А; ПГП36-6А; ПГП36-6,2А; ПГП36-7А; ПГП 36-8А; ПГП36-9А; ПГП36-13А; ПГП36-14А. | 30 | 33 |
| Панели ПГП 36-14,2А; ПГП36-15А; ПГП36-15,2А; ПГП36-16А | 31 | 34 |
| Панели ПГП 36-17А; ПГП36-18А; ПГП36-19А; ПГП36-20А; ПГП 36-20,3А | 32 | 35 |
| Панели ПГП 36-23А; ПГП36-26А; ПГП36-27А; ПГП36-30А | 33 | 36 |
| Панели ПГП 36-17Б; ПГП36-18Б; ПГП36-19Б; ПГП36-20Б; ПГП 36-20,3Б. | 34 | 37 |
| Панели ПГП 36-23Б; ПГП36-26Б; ПГП36-27Б; ПГП36-30Б | 35 | 38 |


Гл. спец. отд. Э. Шахова
Рук. группы З. Мацея
Ст. инженер В. Демина

УЧЕБНЫХ ЗДАНИЙ г. МОСКВА

ТК 1978г

Содержание

Серия 1.231-5
Выпуск 2
Лист С1

16381-03 3

Рабочие чертежи гипсоперлитовых перегородок разработаны на основании технических решений, одобренных Госгражданстроем 1 ноября 1977 года письмом № 4-1923.

Рабочие чертежи состоят из следующих выпусков:

Выпуск 0 Панели перегородок для каркасно-панельных зданий с высотой этажа 2.8, 3.0, 3.3, 3.6 и 4.2м. Указания по изготовлению и применению панелей перегородок.

Выпуск 1 - Панели перегородок для каркасно-панельных зданий с высотой этажа 2.8 и 3м.

Выпуск 2 - Панели перегородок для каркасно-панельных зданий с высотой этажа 3.3 и 3.6м

Выпуск 3 - Панели перегородок для каркасно-панельных зданий с высотой этажа 4.2м

В настоящем выпуске представлены панели перегородок для каркасно-панельных зданий с высотой этажа 3,3 и 3,6м.

Типовые детали панелей перегородок допускается применять по серии 2.230-1 выпуск 10.

Указания по изготовлению панелей перегородок, область их применения, номенклатура изделий распалубочные и монтажные петли, узлы деревянных каркасов и сечения перегородок представлены в выпуске 0 серии 1.231-5

В данном выпуске принято условное обозначение узлов и перегородок в виде дроби в кружке. В числителе указан номер узла, в знаменателе — номер листа выпуска 0 данной серии.

| | | | | | |
|---|---|---|---|---|---|
| ЦНИИЭП учебных зданий г. Москва | Гл. инж. ин-та | А. Лаховский | Ст. техник | Т. К. Стюкова | |
| | Нач. отдела | В. Греков | Проверил | Э. Мацея | |
| | Гл. спец. отд. | З. Шахова | | | |
| | Рук. группы | З. Мацея | | | |
| | Ст. инженер | В. Демина | | | |

ТК 1978

Пояснительная записка

Серия 1.231-5

Выпуск 2 | Лист 111

16381-03 4

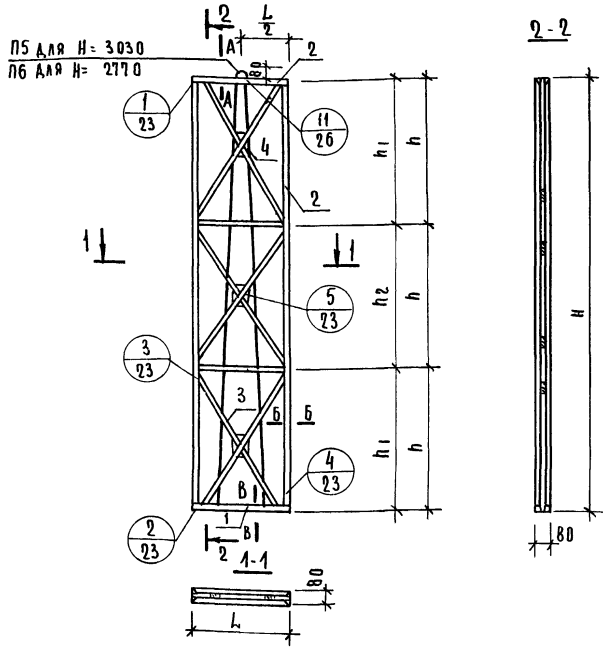


| Характеристика изделия | | | | | | | | | | |
|---|---|---|---|---|---|---|---|---|---|---|
| Марка перегородки | | | ПГП33-5 | ПГП33-6 | ПГП33-6,2 | ПГП33-7 | ПГП33-5р | ПГП33-6р | ПГП33-6,2р | ПГП33-7р |
| Вес изделия | | кг | 94 | 114 | 124 | 143 | 86 | 103 | 113 | 131 |
| Объем гипсоперлита | | $м^3$ | 0,102 | 0,126 | 0,138 | 0,162 | 0,093 | 0,115 | 0,126 | 0,148 |
| Расход материалов | Древесина в чистоте | $м^3$ | 0,012 | 0,012 | 0,013 | 0,013 | 0,011 | 0,011 | 0,012 | 0,012 |
| | Стали | кг | 2,60 | 2,60 | 2,60 | 2,60 | 2,38 | 2,38 | 2,38 | 2,38 |
| | Гвоздей | кг | 0,16 | 0,16 | 0,16 | 0,16 | 0,16 | 0,16 | 0,16 | 0,16 |
| Проектная марка гипсоперлита | | | 35 | | | | | | | |
| Отпускная прочность не менее | | $кг/см^2$ | 25 | | | | | | | |
| Объемная масса гипсоперлита | | $кг/м^3$ | 800 | | | | | | | |

| Выборка древесины | | | | | | | | | | |
|---|---|---|---|---|---|---|---|---|---|---|
| Поз | Наименование | Сечение | Общая длина, м | | | | | | | |
| | | | ПГП33-5 | ПГП33-6 | ПГП33-6,2 | ПГП33-7 | ПГП33-5р | ПГП33-6р | ПГП33-6,2р | ПГП33-7р |
| 1 | Нижние бруски | 40, 32 | 0,94 | 1,14 | 1,24 | 1,44 | 0,94 | 1,14 | 1,24 | 1,44 |
| 2 | Верхние и боковые бруски | 40, 32 | 12,74 | 12,94 | 13,04 | 13,24 | 11,70 | 11,90 | 12,00 | 12,20 |
| 3 | Подкосы | 20, 10 | 7,54 | 8,10 | 8,32 | 8,88 | 7,18 | 7,68 | 7,94 | 8,48 |
| 4 | Фиксатор | 40, 40 | 0,06 | 0,06 | 0,06 | 0,06 | 0,06 | 0,06 | 0,06 | 0,06 |
| 5 | Соединит планка | 40, 10 | 1,00 | 1,00 | 1,00 | 1,00 | 1,00 | 1,00 | 1,00 | 1,00 |

Примечание: сечения А-А; Б-Б; В-В см. лист 25 вып. 0.

| Таблица размеров | | | | | | | | |
|---|---|---|---|---|---|---|---|---|
| Размеры, мм | Марка перегородки | | | | | | | |
| | ПГП33-5 | ПГП33-6 | ПГП33-6,2 | ПГП33-7 | ПГП33-5р | ПГП33-6р | ПГП33-6,2р | ПГП33-7р |
| L | 470 | 570 | 620 | 720 | 470 | 570 | 620 | 720 |
| H | 3030 | 3030 | 3030 | 3030 | 2770 | 2770 | 2770 | 2770 |
| h | 1010 | 1010 | 1010 | 1010 | — | — | — | — |
| $h_1$ | — | — | — | — | 920 | 920 | 920 | 920 |
| $h_2$ | — | — | — | — | 930 | 930 | 930 | 930 |

ТК 1978г

Панели ПГП33-5; ПГП33-6; ПГП33-6,2; ПГП33-7; ПГП33-5р; ПГП33-6р; ПГП33-6,2р; ПГП33-7р

Серия 1.231-5 | Выпуск 2 | Лист 1

г. Москва | Ст. инженер | В. Демина

16381-03 5

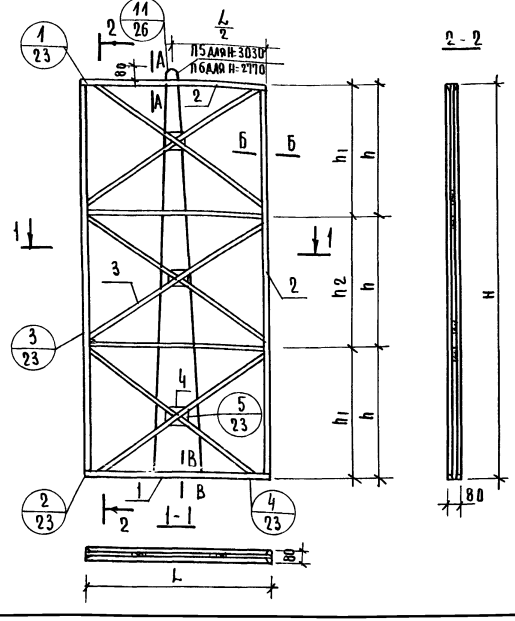


## Характеристика изделия

| Марка перегородки | | | ПГП33-8 | ПГП33-9 | ПГП33-13 | ПГП33-14 | ПГП33-8р | ПГП33-9р | ПГП33-13р | ПГП33-14р |
|---|---|---|---|---|---|---|---|---|---|---|
| Вес изделия | | кг | 161 | 180 | 260 | 262 | 147 | 165 | 237 | 246 |
| Объем гипсоперлита | | $м^3$ | 0,184 | 0,208 | 0,304 | 0,306 | 0,168 | 0,190 | 0,277 | 0,288 |
| Расход материалов | древесины в чистоте | $м^3$ | 0,014 | 0,014 | 0,016 | 0,016 | 0,013 | 0,013 | 0,015 | 0,015 |
| | стали | кг | 2,60 | 2,60 | 2,60 | 2,60 | 2,38 | 2,38 | 2,38 | 2,38 |
| | гвоздей | кг | 0,16 | 0,16 | 0,16 | 0,16 | 0,16 | 0,16 | 0,16 | 0,16 |
| Проектная марка гипсоперлита | | | 35 | | | | | | | |
| Отпускная прочность не менее | | $кг/см^2$ | 25 | | | | | | | |
| Объемная масса гипсоперлита | | $кг/м^3$ | 800 | | | | | | | |

## Выборка древесины

| Поз | Наименование | Сечение | Общая длина, м: ПГП33-8 | ПГП33-9 | ПГП33-13 | ПГП33-14 | ПГП33-8р | ПГП33-9р | ПГП33-13р | ПГП33-14р |
|---|---|---|---|---|---|---|---|---|---|---|
| 1 | Нижние бруски | 32 × 40 | 1,64 | 1,84 | 2,64 | 2,74 | 1,64 | 1,84 | 2,64 | 2,74 |
| 2 | Верхние и боковые бруски | 32 × 40 | 13,44 | 13,64 | 14,44 | 14,54 | 12,40 | 12,60 | 13,40 | 13,50 |
| 3 | Подкосы | 10 × 20 | 9,38 | 10,06 | 12,60 | 12,94 | 9,08 | 9,68 | 12,24 | 12,66 |
| 4 | Фиксатор | 40 × 40 | 0,06 | 0,06 | 0,06 | 0,06 | 0,06 | 0,06 | 0,06 | 0,06 |
| 5 | Соединит. планка | 10 × 40 | 1,00 | 1,00 | 1,00 | 1,00 | 1,00 | 1,00 | 1,00 | 1,00 |

Примечание: сечения А-А; Б-Б; В-В см лист 25, вып 0.

## Таблица размеров

| Размеры мм | Марка перегородки: ПГП33-8 | ПГП33-9 | ПГП33-13 | ПГП33-14 | ПГП33-8р | ПГП33-9р | ПГП33-13р | ПГП33-14р |
|---|---|---|---|---|---|---|---|---|
| L | 820 | 920 | 1320 | 1370 | 820 | 920 | 1320 | 1370 |
| H | 3030 | 3030 | 3030 | 3030 | 2770 | 2770 | 2770 | 2770 |
| h | 1010 | 1010 | 1010 | 1010 | — | — | — | — |
| h1 | — | — | — | — | 920 | 920 | 920 | 920 |
| h2 | — | — | — | — | 930 | 930 | 930 | 930 |

ЦНИИЭП учебных зданий г. Москва

| | | | |
|---|---|---|---|
| Гл. инж. ин-та | А. Ляхович | Ст. техник | Т. Костюкова |
| Нач. отдела | В. Греков | Проверил | З. Мацея |
| Гл. спец. отд. | Э. Шахова | | |
| Рук. группы | З. Мацея | | |
| Ст. инженер | В. Демина | | |

ТК 1978г

Панели ПГП33-8; ПГП33-9; ПГП33-13; ПГП33-14; ПГП33-8р; ПГП33-9р; ПГП33-13р; ПГП33-14р.

Серия 1.231-5 | Выпуск 2 | Лист 2

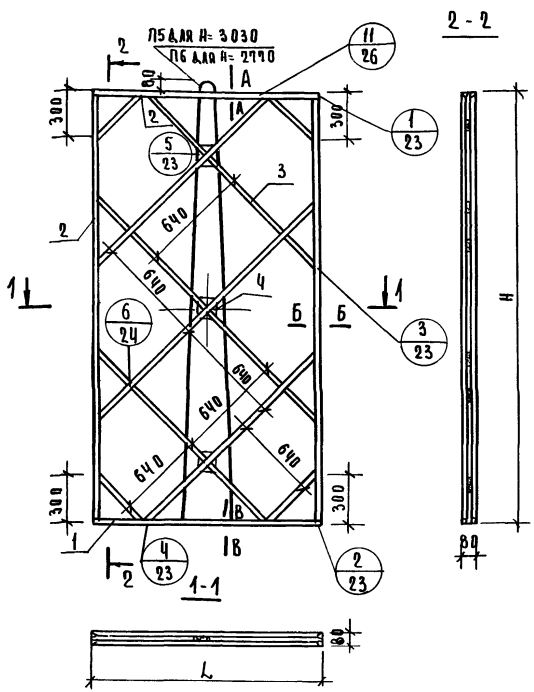


## Характеристика изделия

| Марка перегородки | | | ПГП33-14,2 | ПГП33-15 | ПГП33-15,2 | ПГП33-16 | ПГП33-14,2р | ПГП33-15р | ПГП33-15,2р | ПГП33-16р |
|---|---|---|---|---|---|---|---|---|---|---|
| Вес изделия | | кг | 280 | 289 | 299 | 307 | 256 | 263 | 274 | 279 |
| Объем гипсоперлита | | $м^3$ | 0,327 | 0,337 | 0,350 | 0,360 | 0,296 | 0,307 | 0,320 | 0,325 |
| Расход материалов | Древесины в чистоте | $м^3$ | 0,016 | 0,017 | 0,017 | 0,017 | 0,016 | 0,016 | 0,016 | 0,017 |
| | Стали | кг | 2,60 | 2,60 | 2,60 | 2,60 | 2,38 | 2,38 | 2,38 | 2,38 |
| | Гвоздей | кг | 0,16 | 0,16 | 0,16 | 0,16 | 0,16 | 0,16 | 0,16 | 0,16 |
| Проектная марка гипсоперлита | | | 35 | | | | | | | |
| Отпускная прочность не менее | | $кг/см^2$ | 25 | | | | | | | |
| Объемная масса гипсоперлита | | $кг/м^3$ | 800 | | | | | | | |

## Выборка древесины

| Поз | Наименование | Сечение | Общая длина м | | | | | | | |
|---|---|---|---|---|---|---|---|---|---|---|
| | | | ПГП33-14,2 | ПГП33-15 | ПГП33-15,2 | ПГП33-16 | ПГП33-14,2р | ПГП33-15р | ПГП33-15,2р | ПГП33-16р |
| 1 | Нижние бруски | 32 × 40 | 2,84 | 2,92 | 3,04 | 3,12 | 2,84 | 2,92 | 3,04 | 3,12 |
| 2 | Верхние и боковые бруски | 32 × 40 | 14,64 | 14,72 | 14,84 | 14,92 | 13,60 | 13,68 | 13,80 | 13,88 |
| 3 | Подкосы | 10 × 20 | 13,88 | 14,22 | 14,75 | 15,05 | 12,55 | 12,92 | 13,35 | 13,65 |
| 4 | Фиксатор | 40 × 40 | 0,06 | 0,06 | 0,06 | 0,06 | 0,06 | 0,06 | 0,06 | 0,06 |
| 5 | Соединит. планка | 10 × 40 | 1,0 | 1,0 | 1,0 | 1,0 | 1,0 | 1,0 | 1,0 | 1,0 |

Примечание: Сечения А-А, Б-Б, В-В см лист 25 вып. 0.

## Таблица размеров

| Размеры мм | Марка перегородки | | | | | | | |
|---|---|---|---|---|---|---|---|---|
| | ПГП33-14,2 | ПГП33-15 | ПГП33-15,2 | ПГП33-16 | ПГП33-14,2р | ПГП33-15р | ПГП33-15,2р | ПГП33-16р |
| L | 1420 | 1460 | 1520 | 1560 | 1420 | 1460 | 1520 | 1560 |
| H | 3030 | 3030 | 3030 | 3030 | 2770 | 2770 | 2770 | 2770 |

ТК 1978г

Панели ПГП33-14,2; ПГП33-15; ПГП33-15,2; ПГП33-16; ПГП33-14,2р; ПГП33-15р, ПГП33-15,2р, ПГП33-16р

Серия 1.231-5 | Выпуск 2 | Лист 3

В. Демина
Ст. инженер
г. Москва

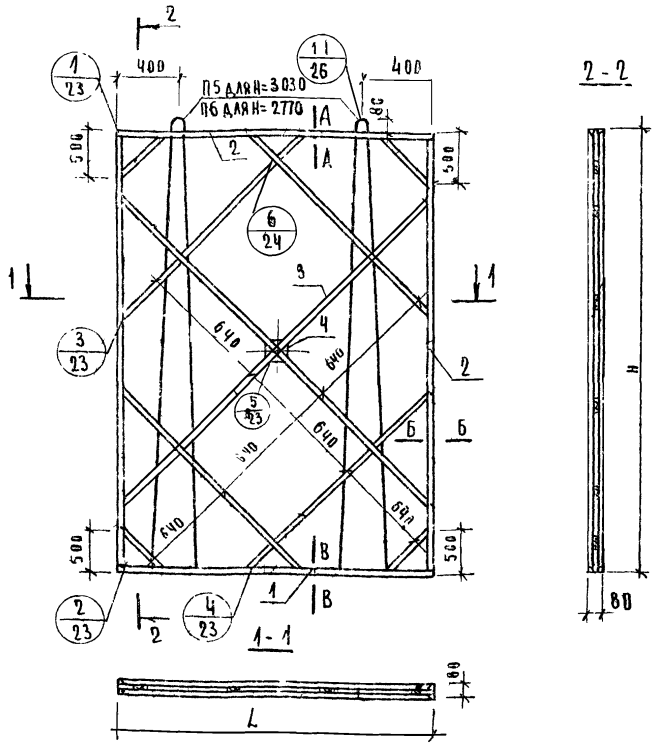





## Характеристика изделия

| Марка перегородки | | ед. | ПГП33-17 | ПГП33-18 | ПГП33-19 | ПГП33-20 | ПГП33-20,3 | ПГП33-18р | ПГП33-20р | ПГП33-20,3р |
|---|---|---|---|---|---|---|---|---|---|---|
| Вес изделия: | | кг | 328 | 350 | 366 | 389 | 400 | 321 | 357 | 367 |
| Объем гипсоперлита | | м³ | 0,385 | 0,412 | 0,432 | 0,460 | 0,473 | 0,377 | 0,424 | 0,439 |
| Расход материалов | древесина в чистоте | м³ | 0,018 | 0,019 | 0,019 | 0,020 | 0,020 | 0,018 | 0,019 | 0,019 |
| | стали | кг | 5,20 | 5,20 | 5,20 | 5,20 | 5,20 | 4,76 | 4,76 | 4,76 |
| | гвоздей | кг | 0,16 | 0,16 | 0,16 | 0,16 | 0,16 | 0,16 | 0,16 | 0,16 |
| Проектная марка гипсоперлита | | | 35 | | | | | | | |
| Отпускная прочность не менее | | кг/см² | 25 | | | | | | | |
| Объемная масса гипсоперлита | | кг/м³ | 800 | | | | | | | |

## Выборка древесины

| Поз. | Наименование | Сечение | Общая длина м | | | | | | | |
|---|---|---|---|---|---|---|---|---|---|---|
| | | | ПГП33-17 | ПГП33-18 | ПГП33-19 | ПГП33-20 | ПГП33-20,3 | ПГП33-17р | ПГП33-18р | ПГП33-20,3р |
| 1 | Нижние бруски | 32, 40 | 3 32 | 3 56 | 3 72 | 3 96 | 4 06 | 3 56 | 3 96 | 4 06 |
| 2 | Верхние и боковые бруски | 32, 40 | 15 12 | 15 36 | 15 52 | 15 76 | 15 86 | 14 32 | 14 72 | 14 82 |
| 3 | Подкосы | 10, 22 | 16 00 | 17 00 | 17 42 | 18 48 | 18 80 | 15 60 | 17 12 | 17 42 |
| 4 | Фиксатор | 40, 40 | 0 02 | 0 02 | 0 02 | 0 02 | 0.02 | 0,02 | 0.02 | 0 02 |
| 5 | Соединит планка | 10, 40 | 1 0 | 1,0 | 1,0 | 1.0 | 1.0 | 1.0 | 1.0 | 1.0 |

Примечание: сечения А-А; Б-Б; В-В см. лист 25 вып 0

## Таблица размеров

| Размеры мм | Марка перегородки | | | | | | | |
|---|---|---|---|---|---|---|---|---|
| | ПГП33-17 | ПГП33-18 | ПГП33-19 | ПГП33-20 | ПГП33-20,3 | ПГП33-18р | ПГП33-20р | ПГП33-20,3р |
| L | 1660 | 1980 | 1860 | 1980 | 2030 | 1980 | 1980 | 2030 |
| H | 3030 | 3030 | 3030 | 3030 | 3030 | 2770 | 2770 | 2770 |

Панели ПГП33-17; ПГП33-18; ПГП33-19; ПГП33-20; ПГП33-20,3; ПГП33-18р; ПГП33-20р; ПГП33-20,3р

ТК 1978г

Серия 1.231-6
Выпуск 2
Лист 4

ЦНИИЭП учебных зданий г. Москва

Нач. отдела В. Гуков
Гл. спец. отд. Э. Шахова
Рук. группы З. Мацер
Ст. инженер В. Семина

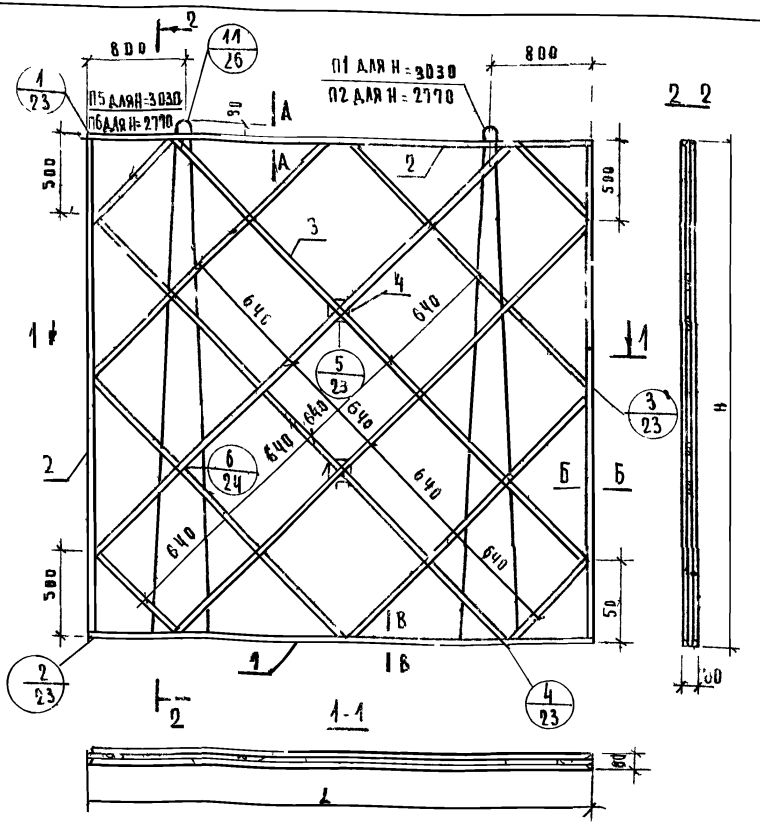


## Характеристика изделия

| Марка перегородки | | | ПГП33-26 | ПГП33-27 | ПГП33-30 | ПГП33-31 | ПГП33-26р | ПГП33-27р | ПГП33-30р | ПГП33-31р |
|---|---|---|---|---|---|---|---|---|---|---|
| Вес изделия | | кг | 506 | 525 | 587 | 607 | 461 | 479 | 536 | 554 |
| Объем гипсоперлита | | м³ | 0,598 | 0,622 | 0,697 | 0,721 | 0,545 | 0,567 | 0,636 | 0,658 |
| Расход материалов | древесины в чистоте | м³ | 0,024 | 0,024 | 0,026 | 0,026 | 0,022 | 0,023 | 0,025 | 0,025 |
| | стали | кг | 5,20 | 5,20 | 5,20 | 5,20 | 4,76 | 4,76 | 4,76 | 4,76 |
| | гвоздей | кг | 0,18 | 0,18 | 0,18 | 0,18 | 0,18 | 0,18 | 0,18 | 0,18 |
| Проектная марка гипсоперлита | | | 35 | | | | | | | |
| Отпускная прочность не менее | | кг/см² | 25 | | | | | | | |
| Объемная масса гипсоперлита | | кг/м² | 800 | | | | | | | |

## Выборка древесины

| Поз | Наименование | Сечение | Общая длина, м | | | | | | | |
|---|---|---|---|---|---|---|---|---|---|---|
| | | | ПГП33-26 | ПГП33-27 | ПГП33-30 | ПГП33-31 | ПГП33-26р | ПГП33-27р | ПГП33-30р | ПГП33-31р |
| 1 | Нижние брусок | 32×40 | 5,12 | 5,32 | 5,96 | 6,16 | 5,12 | 5,32 | 5,96 | 6,16 |
| 2 | Верхние и боковые брусок | 32×40 | 16,92 | 17,12 | 17,76 | 17,96 | 15,88 | 16,08 | 16,72 | 16,92 |
| 3 | Подкосы | 10×20 | 26,42 | 27,55 | 30,92 | 31,05 | 24,35 | 25,38 | 28,82 | 29,70 |
| 4 | Фиксатор | 40×40 | 0,04 | 0,04 | 0,04 | 0,04 | 0,04 | 0,04 | 0,04 | 0,04 |
| 5 | Соединит планка | 10×40 | 1,0 | 1,0 | 1,0 | 1,0 | 1,0 | 1,0 | 1,0 | 1,0 |

Примечание сечения А-А; Б-Б; В-В см лист 25 вып 0.

## Таблица размеров

| Размеры мм | Марка перегородки | | | | | | | |
|---|---|---|---|---|---|---|---|---|
| | ПГП33-26 | ПГП33-27 | ПГП33-30 | ПГП33-31 | ПГП33-26р | ПГП33-27р | ПГП33-30р | ПГП33-31р |
| L | 2560 | 2660 | 2980 | 3080 | 2560 | 2660 | 2980 | 3080 |
| H | 3030 | 3030 | 3030 | 3030 | 2770 | 2770 | 2770 | 2770 |

Нач. отдела Гл. спец. отд. Рук. группы От. инженер

ЦНИИЭП учебных зданий г. Москва

Гип 3 Мацея; Н. контр. Гиш; Проверила В. Грекова; Ст. инж. З. Шахова; Гип 3 Мацея; В. Асмина

ТК 11976

Панели ПГП33-26, ПГП33-27, ПГП33-30, ПГП33-31, ПГП33-26р, ПГП33-27р, ПГП33-30р, ПГП33-31р

Серия 1.231-5 | Выпуск 2 | Лист 5

6381-03 9

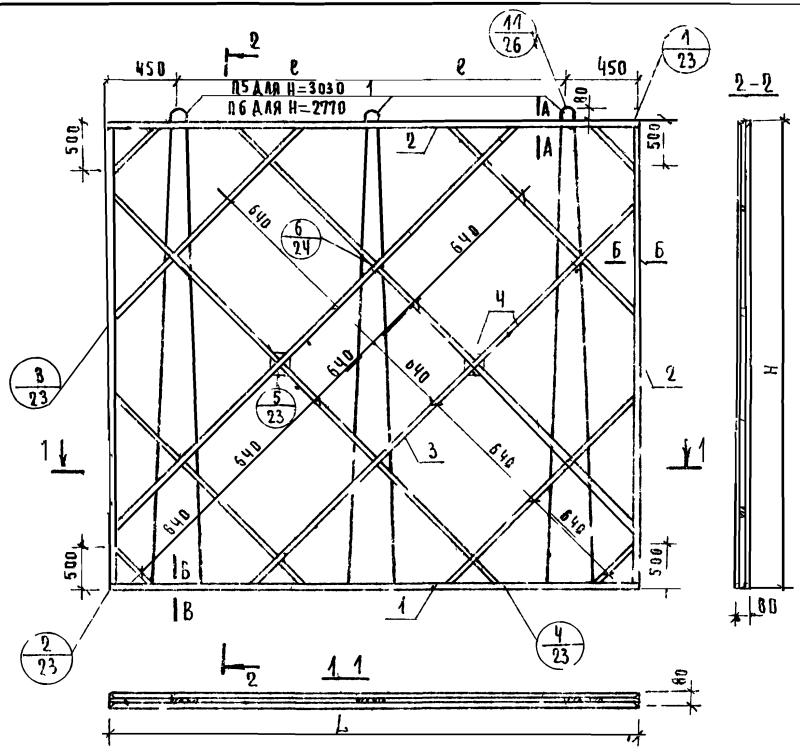


| Характеристика изделия | | | | | |
|---|---|---|---|---|---|
| Марка перегородки | | | ПГП33 31,3 | ПГП33 34 | ПГП33-313р | ПГП33-3 |
| Все изделия | | кг | 615 | 693 | 563 | 614 |
| Объем гипсоперлита | | м³ | 0,733 | 0,803 | 0,670 | 0,73 |
| Расход материалов | Древесины в чистоте | м³ | 0,026 | 0,026 | 0,025 | 0,026 |
| | стали | кг | 7,80 | 7,80 | 7,14 | 7,14 |
| | гвоздей | кг | 0,19 | 0,19 | 0,19 | 0,19 |
| Проектная марка гипсоперлита | | | 35 | | | |
| Отпускная прочность не менее | | кг/см² | 25 | | | |
| Объемная масса гипсоперлита | | кг/м³ | 800 | | | |

| Выборка древесины | | | | | | |
|---|---|---|---|---|---|---|
| | | | Общая длина, м | | | |
| Поз. | Наименование | Сечение | ПГП33-31,3 | ПГП33-34 | ПГП33-313р | ПГП33-3 |
| 1 | Нижние бруски | 32 × 40 | 6,26 | 6,84 | 6,26 | 6,84 |
| | Верхние и боковые бруски | 32 × 40 | 18,05 | 18,64 | 17,02 | 17,6 |
| 3 | Подкосы | 10 × 20 | 30,10 | 32,42 | 27,38 | 29,9 |
| 4 | Фиксатор | 40 × 40 | 0,04 | 0,04 | 0,04 | 0,04 |
| 5 | Соединит планка | 10 × 40 | 1,0 | 1,0 | 1,0 | 1,0 |

Примечание. Сечение А-А, Б-Б, В-В см. лист 25 вып. 0

| Таблица размеров | | | | |
|---|---|---|---|---|
| Размеры, мм | Марка перегородки | | | |
| | ПГП33-31,3 | ПГП33-34 | ПГП33 31,3р | ПГП33-34р |
| L | 3130 | 3420 | 3130 | 3420 |
| H | 3030 | 3030 | 2770 | 2770 |
| l | 1115 | 1260 | 1115 | 1260 |

ЦНИИЭП учебных зданий г. Москва

ТК 1978г

Панели ПГП33-31,3; ПГП33-34; ПГП33-31,3р и ПГП33-34р

Серия 1.231-9 Выпуск 2

16381-03 10

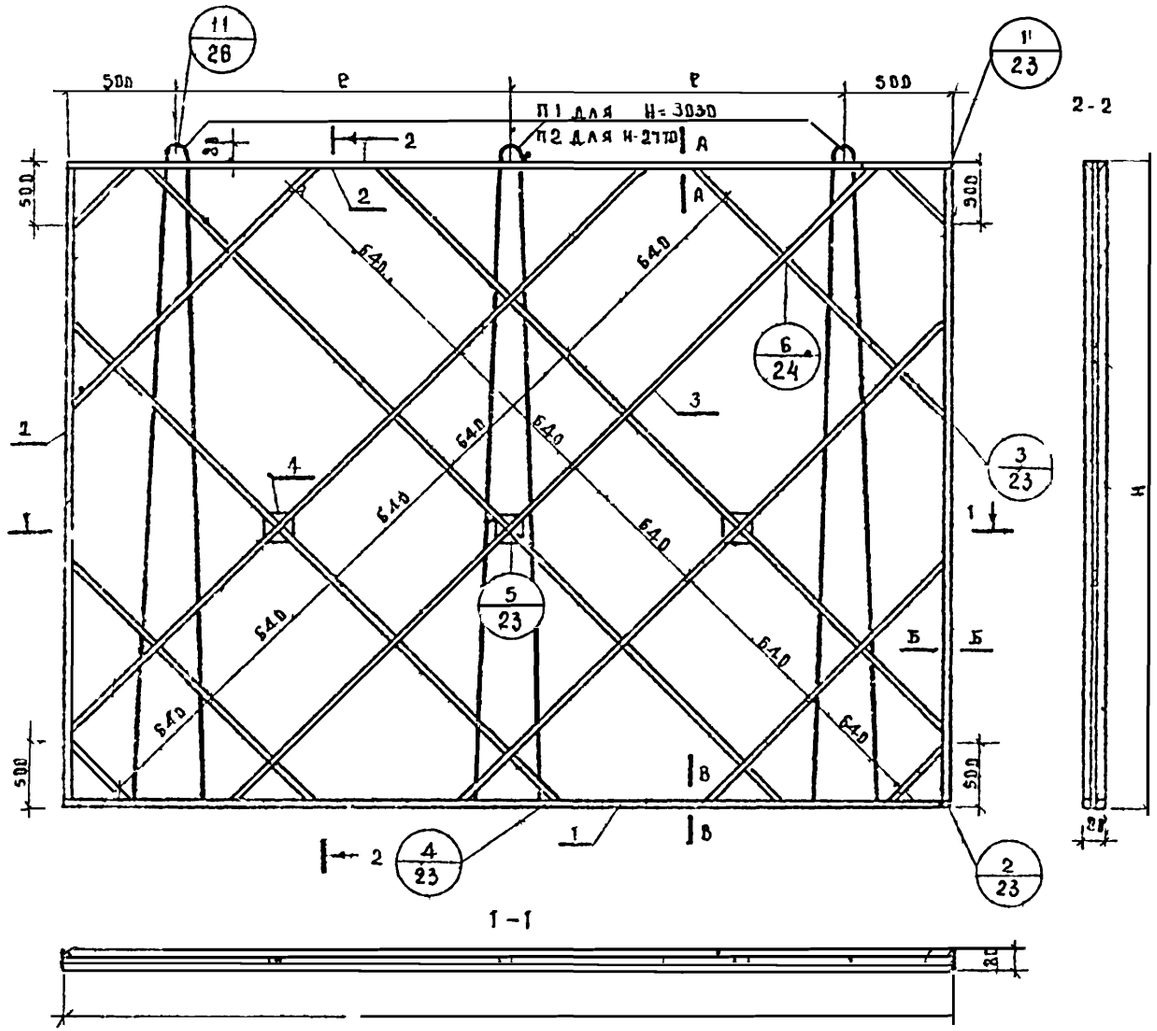


## Характеристика изделия

| | | | ПГП33-37 | ПГП33-38 | ПГП33-39 | ПГП33-41 | ПГП33-37 | ПГП33-38р | ПГП33-39р | ПГП33-41р |
|---|---|---|---|---|---|---|---|---|---|---|
| Марка перегородки | | | | | | | | | | |
| Вес изделия | | кг | 735 | 754 | 786 | 801 | 671 | 689 | 707 | 732 |
| Объем гипсобетона | | м³ | 0.873 | 0.897 | 0.920 | 0.954 | 0.797 | 0.81 | 0.841 | 0.871 |
| Расход материалов | Древесина в чистоте | м³ | 0.030 | 0.030 | 0.032 | 0.32 | 0.028 | 0.028 | 0.029 | 0.030 |
| | стали | кг | 7.80 | 7.80 | 7.80 | 7.80 | 7.14 | 7.14 | 7.14 | 7.14 |
| | Гвоздей | кг | 0.22 | 0.22 | 0.22 | 0.22 | 0.22 | 0.22 | 0.22 | 0.22 |
| Проектная марка гипсобетона | | | 35 | | | | | | | |
| Отпускная прочность не менее | | кг/см² | 25 | | | | | | | |
| Объемная масса гипсобетона | | кг/м³ | 800 | | | | | | | |

## Таблица размеров

| Размеры | Марка перегородки | | | | | | | |
|---|---|---|---|---|---|---|---|---|
| | ПГП33-37 | ПГП33-38 | ПГП33-39 | ПГП33-41 | ПГП33-37р | ПГП33-38р | ПГП33-39р | ПГП33-41р |
| м | 3720 | 3820 | 3920 | 4060 | 3720 | 3820 | 3920 | 4060 |
| h | 2830 | 3030 | 3030 | 3030 | 2770 | 2770 | 2770 | 2770 |
| P | 1360 | 1410 | 1460 | 1530 | 1460 | 1410 | 1460 | 1530 |

## Выборка древесины

| Поз | Наименование | Сечение | Общая длина м³ | | | | | | | |
|---|---|---|---|---|---|---|---|---|---|---|
| | | | ПГП33-37 | ПГП33-38 | ПГП33-39 | ПГП33-41 | ПГП33-37 | ПГП33-38р | ПГП33-39р | ПГП33-41р |
| 1 | Нижние бруски | 32 × 70 | 7,44 | 7,64 | 7,84 | 8,12 | 7,44 | 7,64 | 7,84 | 8,12 |
| 2 | Верхние боковые бруски | 32 × 40 | 19,24 | 19,44 | 19,64 | 19,92 | 18,20 | 18,40 | 18,60 | 18,88 |
| 3 | Подкосы | 10 × 20 | 36,32 | 37,42 | 38,48 | 40,15 | 32,80 | 33,80 | 34,88 | 36,50 |
| 4 | Фиксатор | 40 × 40 | 0,06 | 0,06 | 0,06 | 0,06 | 0,06 | 0,06 | 0,06 | 0,06 |
| 5 | Соединительная планка | 10 × 40 | 1,00 | 1,00 | 1,00 | 1,00 | 1,00 | 1,00 | 1,00 | 1,00 |

Примечание: сечения А–А, Б–Б, В–В см. лист 25 Вып 0

ТК 1978

Панели ПГП33-37 ПГП33-38 ПГП33-39 ПГП33-41; ПГП33-37р, ПГП33-38р, ПГП33-39р ПГП33-41р

Серия 1-231-5

Выпуск 2 | Лист 7

15381-07-11

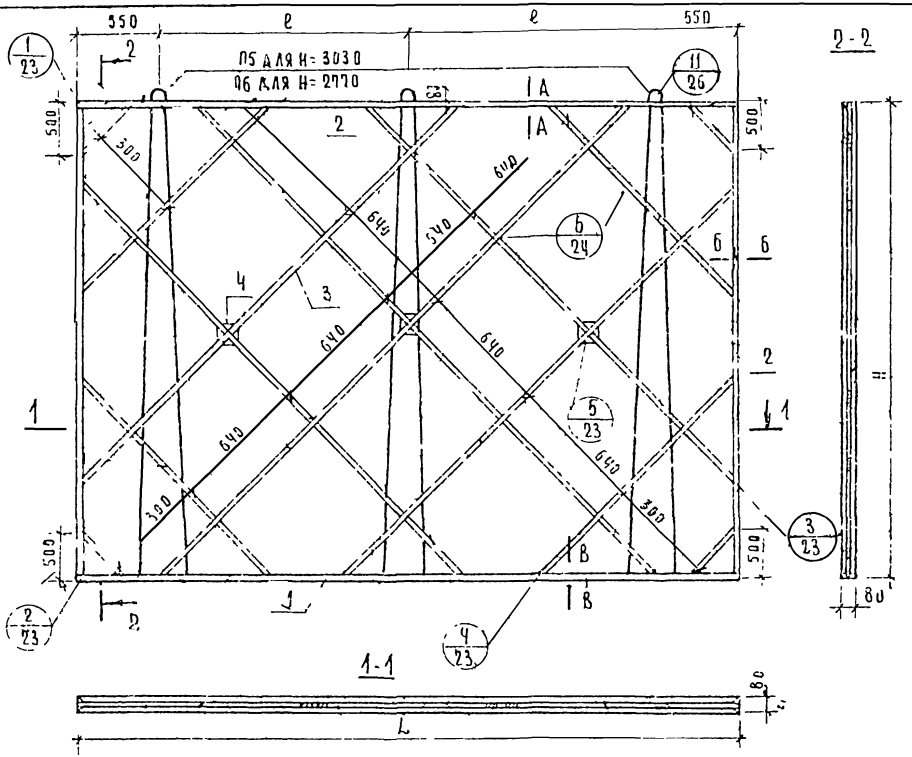


## Характеристика изделия

| Марка перегородки | | | ПГПЗ3-Ч2 | ПГПЗ3-Ч3 | ПГПЗ3-Ч3Ч | ПГПЗ3-Ч2Р | ПГПЗ3-Ч3Р | ПГПЗ3-Ч3,4Р |
|---|---|---|---|---|---|---|---|---|
| Вес изделия | | кг | 820 | 840 | 864 | 750 | 767 | 782 |
| Объем гипсобетона | | м³ | 0,977 | 1,002 | 1,030 | 0,892 | 0,913 | 0,930 |
| Расход материалов | Древесина в чистоте | м³ | 0,033 | 0,033 | 0,034 | 0,031 | 0,032 | 0,033 |
| | Стали | т | 7,80 | 7,80 | 7,88 | 7,14 | 7,14 | 7,4 |
| | Гвоздей | кг | 0,22 | 0,22 | 0,22 | 0,22 | 0,22 | 0,22 |
| Проектная марка гипсобетона | | | 35 | | | | | |
| Отпускная прочность не менее | | кг/см² | 25 | | | | | |
| Объемная масса гипсобетона | | кг/м³ | 800 | | | | | |

## Выборка древесины

| Поз. | Наименование | Сечение | Общая длина, м | | | | | |
|---|---|---|---|---|---|---|---|---|
| | | | ПГПЗ3-Ч2 | ПГПЗ3-Ч3 | ПГПЗ3-Ч3Ч | ПГПЗ3-Ч2Р | ПГПЗ3-Ч3Р | ПГПЗ3-Ч3,4Р |
| 1 | Нижние брусок | 32 × 140 | 8,32 | 8,52 | 8,68 | 8,32 | 8,52 | 8,68 |
| 2 | Верхние и боковые брусок | 32 × 140 | 20,12 | 20,32 | 20,48 | 19,08 | 19,28 | 19,44 |
| 3 | Подкосы | 40 × 70 | 41,12 | 42,22 | 43,02 | 39,80 | 38,80 | 39,52 |
| 4 | Фиксатор | 40 × 40 | 0,06 | 0,06 | 0,06 | 0,06 | 0,06 | 0,06 |
| 5 | Соединит планка | 40 × 40 | 1,00 | 1,00 | 1,00 | 1,00 | 1,00 | 1,00 |

Примечание: сечения А-А; Б-Б; В-В см. лист 25 вып. 0

## Таблица размеров

| Размеры, мм | Марка перегородки | | | | | |
|---|---|---|---|---|---|---|
| | ПГПЗ3-Ч2 | ПГПЗ3-Ч3 | ПГПЗ3-Ч3Ч | ПГПЗ3-Ч2Р | ПГПЗ3-Ч3Р | ПГПЗ3-Ч3,4Р |
| L | 4160 | 4260 | 4340 | 4160 | 4260 | 4340 |
| H | 3030 | 3030 | 3030 | 2770 | 2770 | 2770 |
| B | 1530 | 1580 | 1620 | 1530 | 1580 | 1620 |

Главный отд. Ленжилпроект
Рук. группы Ивлев
Ст. инженер Сенкевич
Гл. архитектор Ким
3 Марч
В Климчак

Учебный задания г. Москва

ТК 1978т

Панели ПГПЗ3-Ч2; ПГПЗ3-Ч3; ПГПЗ3-Ч3Ч; ПГПЗ3-Ч2Р; ПГПЗ3-Ч3Р; ПГПЗ3-Ч3,4Р

Серия 1.231-5
Выпуск 2
Лист 8

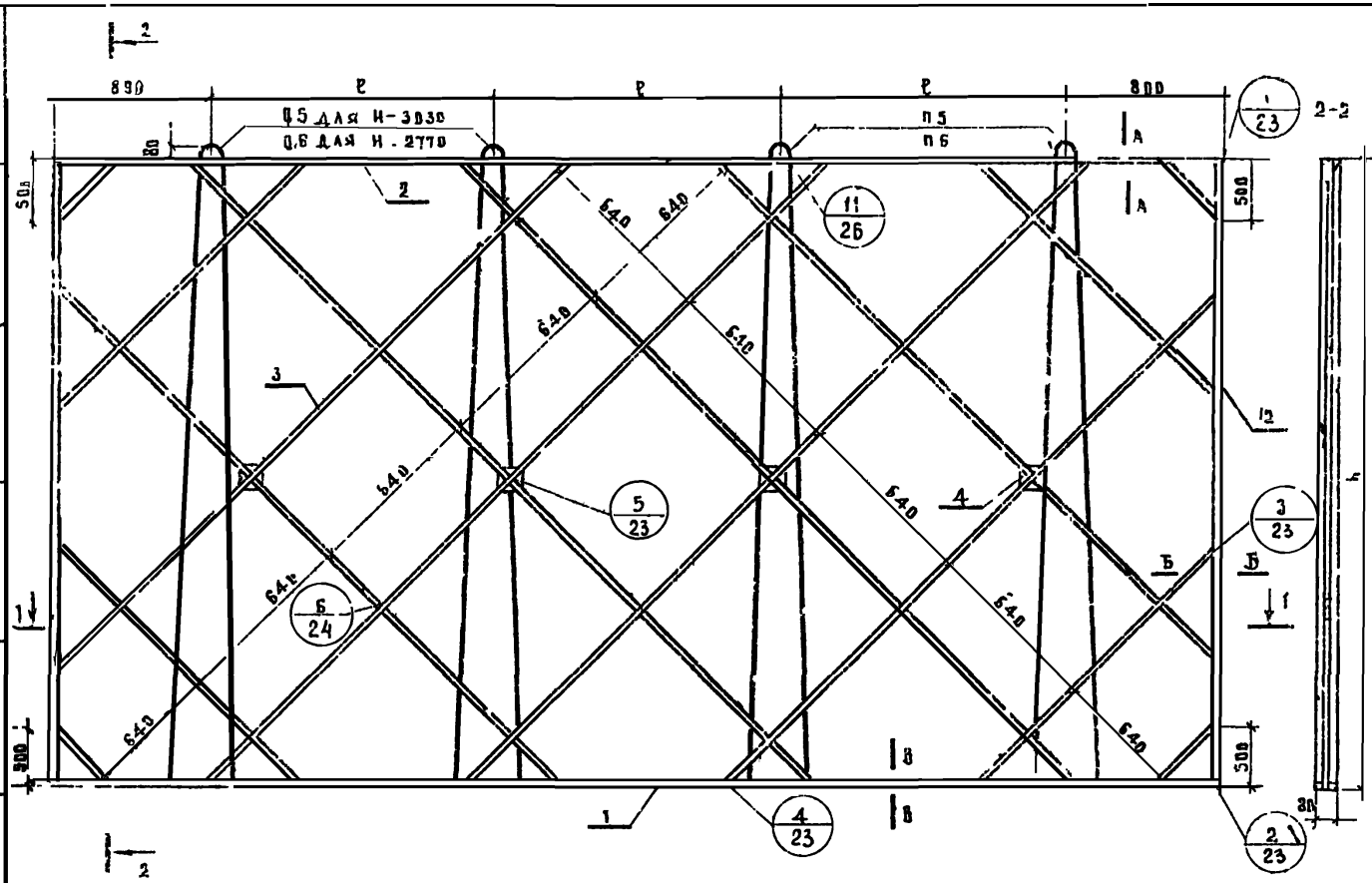


## Характеристика изделия

| Марка перегородки | | | ПГП33 56 | ПГП33 57 | ПГП33 56р | ПГП33 57р |
|---|---|---|---|---|---|---|
| Вес изделия | | кг | 1097 | 1116 | 1002 | 1020 |
| Объем гипсоперлита | | $м^3$ | 1,310 | 1,334 | 1,195 | 1,217 |
| Расход материалов | Древесины в чистоте | $м^3$ | 0,041 | 0,041 | 0,039 | 0,039 |
| | Стали | кг | 10,40 | 10,40 | 9,52 | 9,52 |
| | Гвоздей | кг | 0,28 | 0,28 | 0,28 | 0,28 |
| Проектная марка гипсоперлита | | | 35 | | | |
| Отпускная прочность не менее | | кг/$см^2$ | 25 | | | |
| Объемная масса гипсоперлита | | кг/$м^3$ | 800 | | | |

## Выборка древесины

| Поз | Наименование | Сечение | Общая длина, м | | | |
|---|---|---|---|---|---|---|
| | | | ПГП33 56 | ПГП33 57 | ПГП33-56р | ПГП33-57р |
| 1 | Нижние бруски | 32 × 48 | 11,12 | 11,32 | 11,12 | 11,32 |
| 2 | Верхние и боковые бруски | 32 × 48 | 22,92 | 23,12 | 21,88 | 22,08 |
| 3 | Под косы | 10 × 20 | 52,30 | 53,30 | 48,18 | 49,15 |
| 4 | Фиксатор | 40 × 40 | 0,08 | 0,08 | 0,08 | 0,08 |
| 5 | Соединит планка | 10 × 40 | 1,00 | 1,00 | 1,00 | 1,00 |

## Таблица размеров

| Размеры, мм | Марка перегородки | | | |
|---|---|---|---|---|
| | ПГП 33-56 | ПГП 33-57 | ПГП 33-56р | ПГП 33-57р |
| L | 5560 | 5660 | 5560 | 5660 |
| H | 3030 | 3030 | 2770 | 2770 |
| B | 1320 | 1350 | 1320 | 1350 |

Примечание. Сечения А-А Б-Б В-В см. лист 25 Вып 0

Инв. № подл. | Подпись и дата | Взам. инв. №

ТК 1978

Панель ПГП 33-56 ПГП 33-57, ПГП 33-56р, ПГП 33-57р

Серия 1.231-5

Выпуск 2 | Лист 9

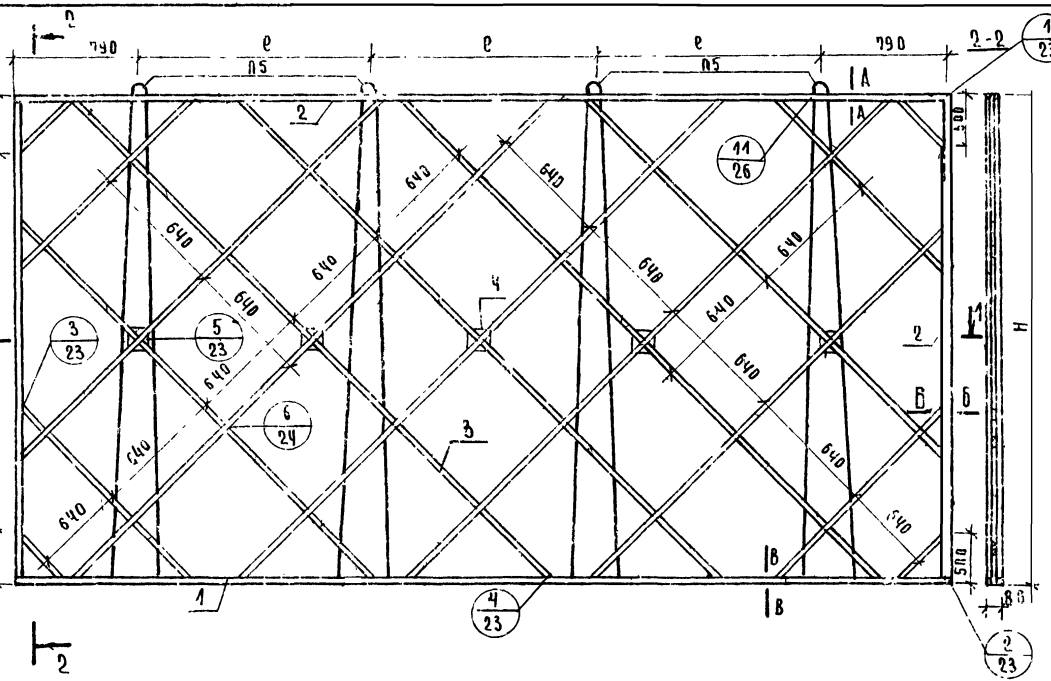


1-1

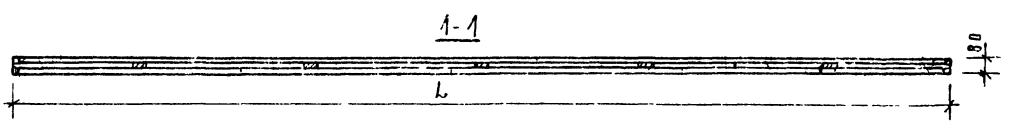


| Характеристика изделия | | | | |
|---|---|---|---|---|
| Марка перегородки | | | ПГП33-59 | ПГП33-61 |
| Вес изделия | | кг | 1154 | 1198 |
| Объем гипсоперлита | | $м^3$ | 1,380 | 1,433 |
| Расход материалов | Древесина в чистоте | $м^3$ | 0,042 | 0,044 |
| | Стали | кг | 10,40 | 10,40 |
| | Гвоздей | кг | 0,28 | 0,28 |
| Проектная марка гипсоперлита | | | 35 | |
| Отпускная прочность не менее | | $кг/см^2$ | 25 | |
| Объемная масса гипсоперлита | | $кг/м^3$ | 800 | |

| Выборка древесины | | | | |
|---|---|---|---|---|
| Поз | Наименование | Сечение | Общая длина м | |
| | | | ПГП33-59 | ПГП33-61 |
| 1 | Нижние бруски | 32, 40 | 11,72 | 12,16 |
| 2 | Верхние и боковые бруски | 32, 40 | 23,52 | 23,96 |
| 3 | Подкосы | 10, 28 | 57,32 | 59,75 |
| 4 | Фиксатор | 40, 40 | 0,10 | 0,10 |
| 5 | Соединит планка | 10, 80 | 1,00 | 1,00 |

| Таблица размеров | | |
|---|---|---|
| Размеры, мм | Марка перегородки | |
| | ПГП33-59 | ПГП33-61 |
| L | 5860 | 6080 |
| e | 1430 | 1500 |

Примечание: сечения А-А; Б-Б, В-В см лист 25 вып 0

| | | |
|---|---|---|
| Гл. спец. отд. | | В. Грекова |
| Рук. группы | | Э. Шахова |
| Ст. инженер | | З. Мацея |
| | | В. Демина |

Учебных зданий г. Москва

ТК

Панели ПГП33-59; ПГП33-61

Серия 1 231 5

Выпуск 2 | Лист 10

16381-03. 14

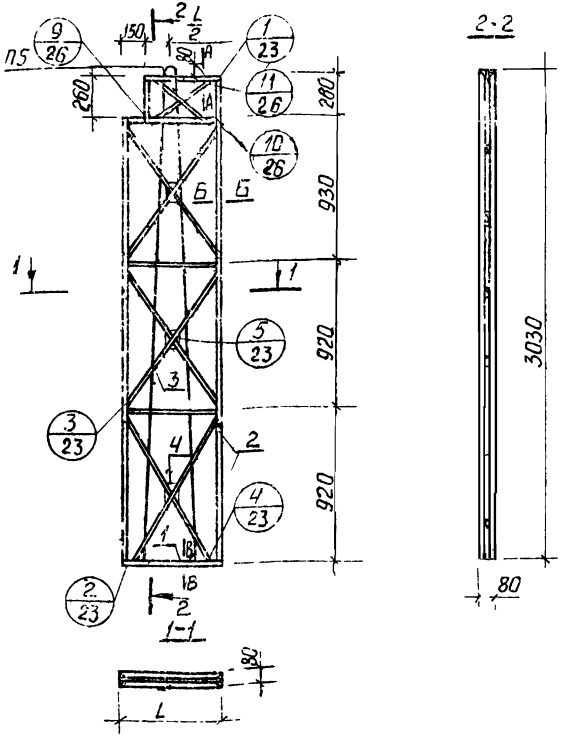


## Характеристика изделия

| Марка перегородки | | ед. | ПГП33-5А | ПГП33-6А | ПГП33-6,2А | ПГП33-7А | ПГП33-8А | ПГП33-9А | ПГП33-13А | ПГП33-14А |
|---|---|---|---|---|---|---|---|---|---|---|
| Вес изделия | | кг | 92 | 111 | 120 | 140 | 158 | 179 | 258 | 267 |
| Объем гипсоперлита | | м³ | 0,099 | 0,122 | 0,134 | 0,158 | 0,181 | 0,205 | 0,300 | 0,311 |
| Расход материалов | древесины в пиломат. | м³ | 0,012 | 0,013 | 0,013 | 0,014 | 0,014 | 0,015 | 0,017 | 0,018 |
| | стали | кг | 2,60 | 2,60 | 2,60 | 2,60 | 2,60 | 2,60 | 2,60 | 2,60 |
| | гвоздей | кг | 0,16 | 0,16 | 0,16 | 0,16 | 0,16 | 0,16 | 0,16 | 0,16 |
| Проектная марка гипсоперлита | | | 35 | | | | | | | |
| Отпускная прочность не менее | | кг/см² | 25 | | | | | | | |
| Объемная масса гипсоперлита | | кг/м³ | 800 | | | | | | | |

## Выборка древесины

| Поз. | Наименование | Сечение | Общая длина, м | | | | | | | |
|---|---|---|---|---|---|---|---|---|---|---|
| | | | ПГП33-5А | ПГП33-6А | ПГП33-6,2А | ПГП33-7А | ПГП33-8А | ПГП33-9А | ПГП33-13А | ПГП33-14А |
| 1 | Нижние бруски | 40, 32 | 0,94 | 1,14 | 1,24 | 1,44 | 1,64 | 1,84 | 2,64 | 2,74 |
| 2 | Верхние и боковые бруски | 40, 32 | 12,74 | 12,94 | 13,04 | 13,24 | 13,44 | 13,64 | 14,44 | 15,54 |
| 3 | Подкосы | 40, 10 | 8,40 | 8,15 | 9,60 | 10,50 | 11,30 | 12,16 | 15,82 | 16,45 |
| 4 | Фиксатор | 40, 40 | 0,06 | 0,06 | 0,06 | 0,06 | 0,06 | 0,06 | 0,06 | 0,06 |
| 5 | Соединит. планка | 40, 10 | 1,47 | 1,57 | 1,62 | 1,72 | 1,82 | 1,92 | 2,32 | 2,37 |

## Таблица размеров

| Размеры, мм | Марка перегородки | | | | | | | |
|---|---|---|---|---|---|---|---|---|
| | ПГП33-5А | ПГП33-6А | ПГП33-6,2А | ПГП33-7А | ПГП33-8А | ПГП33-9А | ПГП33-13А | ПГП33-14А |
| L | 470 | 570 | 620 | 720 | 820 | 920 | 1320 | 1370 |

Примечание: сечения А-А, Б-Б, В-В см. лист 25 вып. 0

Разработано: Ленцер, Демина
Рук. группы: Ст. инженер
ГПИ Стройпроект г. Москва

ТК 1978г

Панели ПГП33-5А; ПГП33-6А; ПГП33-6,2А; ПГП33-7А; ПГП33-8А; ПГП33-9А; ПГП33-13А; ПГП33-14А

Серия 1.231-5
Выпуск 2 | Лист 11

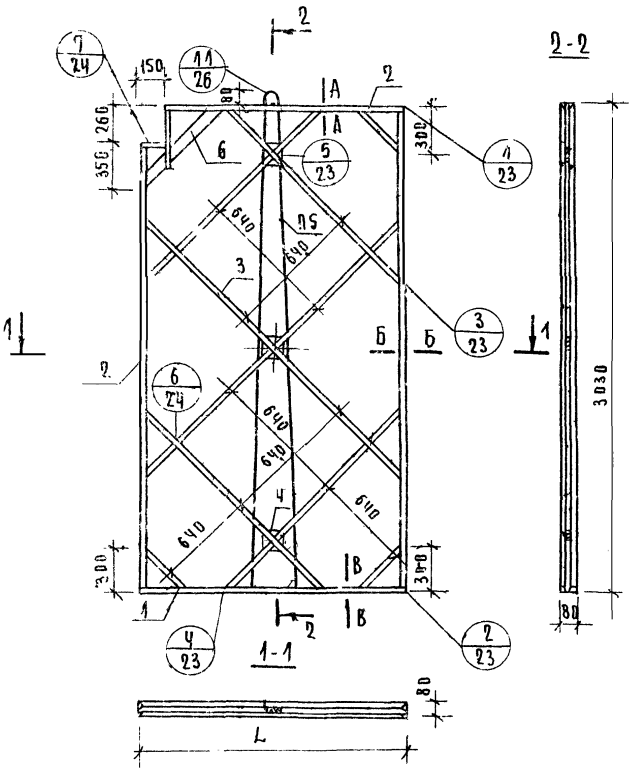


## Характеристика изделия

| Марка перегородки | | | ПГП33-14,2А | ПГП33-15А | ПГП33-15,2А | ПГП33-16А |
|---|---|---|---|---|---|---|
| Вес изделия | | кг | 278 | 286 | 297 | 305 |
| Объем гипсоперлита | | м³ | 0,324 | 0,334 | 0,347 | 0,357 |
| Расход материалов | древесины в чистоте | м³ | 0,017 | 0,017 | 0,018 | 0,018 |
| | стали | кг | 2,60 | 2,60 | 2,60 | 2,60 |
| | гвоздей | кг | 0,20 | 0,20 | 0,20 | 0,20 |
| Проектная марка гипсоперлита | | | 35 | | | |
| Отпускная прочность не менее | | кг/см² | 25 | | | |
| Объемная масса гипсоперлита | | кг/м³ | 800 | | | |

## Выборка древесины

| Поз | Наименование | Сечение | Общая длина, м | | | |
|---|---|---|---|---|---|---|
| | | | ПГП33-14,2А | ПГП33-15А | ПГП33-15,2А | ПГП33-16А |
| 1 | Нижние брусок | 32×40 | 2,84 | 2,92 | 3,04 | 3,12 |
| 2 | Верхние и боковые брусок | 32×40 | 14,96 | 15,04 | 15,16 | 15,24 |
| 3 | Подкосы | 40×40 | 13,32 | 13,62 | 14,14 | 14,48 |
| 4 | Фиксатор | 40×40 | 0,06 | 0,06 | 0,06 | 0,06 |
| 5 | Соединит. планка | 40×40 | 1,19 | 1,19 | 1,19 | 1,19 |
| 6 | Угловой раскос | 40×80 | 0,86 | 0,86 | 0,86 | 0,86 |

## Таблица размеров

| Размеры, мм | Марка перегородки | | | |
|---|---|---|---|---|
| | ПГП33-14,2А | ПГП33-15А | ПГП33-15,2А | ПГП33-16А |
| L | 1420 | 1460 | 1520 | 1560 |

Примечание: сечения А-А; Б-Б; В-В см. лист 25 вып. 0.

Гл. спец. отд. Шахова
Рук. группы Мацея
Ст. инженер Демина

Госстрой СССР
Главное управление по проектированию учебных заданий
г. Москва

ТК 1978г

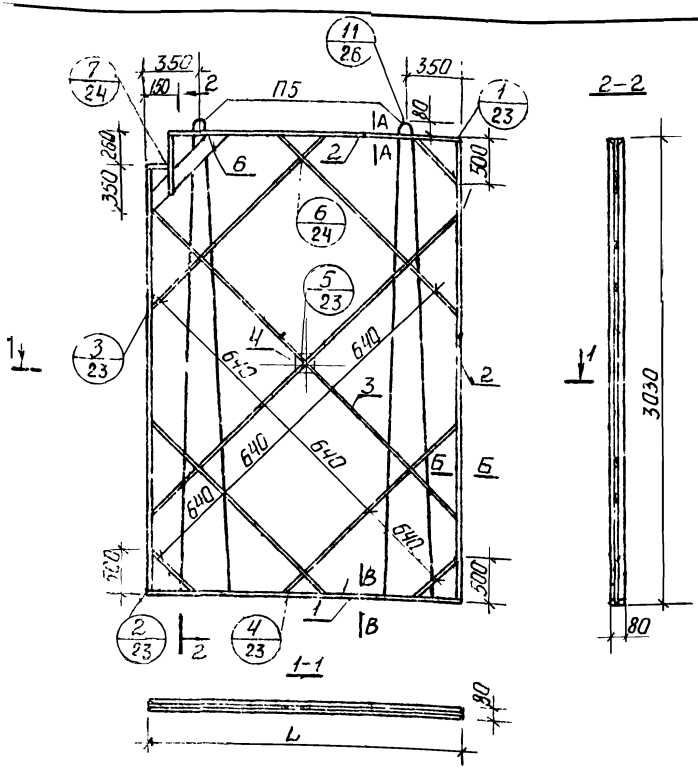


| Характеристика изделия | | | | | | |
|---|---|---|---|---|---|---|
| Марка перегородки | | | ПГП33-17А | ПГП33-18А | ПГП33-20А | ПГП33-20,3А |
| Вес изделия: | | кг | 325 | 348 | 388 | 398 |
| Объем гипсоперлита | | м³ | 0,381 | 0,409 | 0,457 | 0,469 |
| Расход материалов | древесины в чистоте | м³ | 0,019 | 0,020 | 0,021 | 0,022 |
| | стали | кг | 5,20 | 5,20 | 5,20 | 5,20 |
| | гвоздей | кг | 0,20 | 0,20 | 0,20 | 0,20 |
| Проектная марка гипсоперлита | | | 35 | | | |
| Отпускная прочность не менее | | кг/см² | 25 | | | |
| Объемная масса гипсоперлита | | кг/м³ | 800 | | | |

| Выборка древесины | | | | | | |
|---|---|---|---|---|---|---|
| Поз | Наименование | Сечение | Общая длина | | | |
| | | | ПГП33-17А | ПГП33-18А | ПГП33-20А | ПГП33-20,3А |
| 1 | Нижние бруски | 32×40 | 3,32 | 3,56 | 3,96 | 4,06 |
| 2 | Верхние и боковые бруски | 32×40 | 15,44 | 15,68 | 16,08 | 16,18 |
| 3 | Подкосы | 10×80 | 16,00 | 17,00 | 18,40 | 18,80 |
| 4 | Фиксатор | 40×40 | 0,02 | 0,02 | 0,02 | 0,02 |
| 5 | Соединит. планка | 10×80 | 1,19 | 1,19 | 1,19 | 1,19 |
| 6 | Угловой раскос | 10×80 | 0,86 | 0,86 | 0,86 | 0,86 |

| Таблица размеров | | | | |
|---|---|---|---|---|
| Размеры, мм | Марка перегородки | | | |
| | ПГП33-17А | ПГП33-18А | ПГП33-20А | ПГП33-20,3А |
| L | 1660 | 1780 | 1980 | 2030 |

Примечание. Сечения А-А, Б-Б, В-В см. лист 25 Вып 0

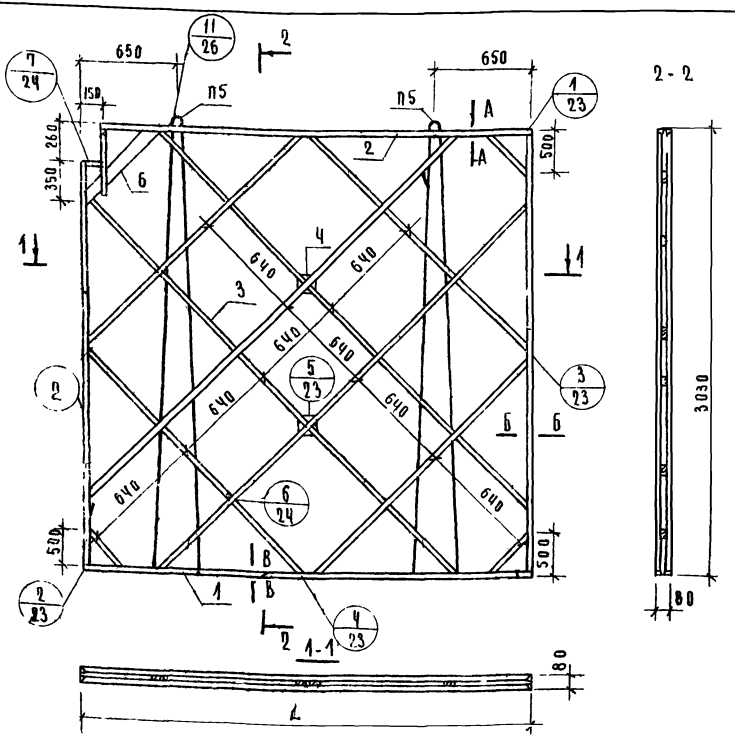


## Характеристика изделия

| Марка перегородки | | | ПГП33-26А | ПГП33-27А | ПГП33-30А | ПГП33-31 |
|---|---|---|---|---|---|---|
| Вес изделия | | кг | 503 | 523 | 584 | 604 |
| Объем гипсобетона | | м³ | 0,594 | 0,618 | 0,693 | 0,718 |
| Расход материалов | древесины в чистом виде | м³ | 0,024 | 0,025 | 0,027 | 0,027 |
| | стали | кг | 5,20 | 5,20 | 5,20 | 5,20 |
| | гвоздей | кг | 0,21 | 0,21 | 0,21 | 0,21 |
| Проектная марка гипсобетона | | | 35 | | | |
| Отпускная прочность не менее | | кг/см² | 25 | | | |
| Объемная масса гипсобетона | | кг/м³ | 800 | | | |

## Выборка древесины

| Поз | Наименование | Сечение | Общая длина, м ПГП33-26А | ПГП33-27А | ПГП33-30А | ПГП33-31 |
|---|---|---|---|---|---|---|
| 1 | Нижние бруски | 32×40 | 5,12 | 5,32 | 5,96 | 6,16 |
| 2 | Верхние и боковые бруски | 32×40 | 17,24 | 17,44 | 19,08 | 18,28 |
| 3 | Подковы | 10×20 | 26,42 | 27,55 | 30,92 | 31,05 |
| 4 | Фиксатор | 40×40 | 0,04 | 0,04 | 0,04 | 0,04 |
| 5 | Сведнит. планка | 10×40 | 1,19 | 1,19 | 1,19 | 1,19 |
| 6 | Угловой раскос | 10×80 | 0,86 | 0,86 | 0,86 | 0,86 |

## Таблица размеров

| Размеры мм. | Марка перегородки | | | |
|---|---|---|---|---|
| | ПГП33-26А | ПГП33-27А | ПГП33-30А | ПГП33-31А |
| L | 2560 | 2660 | 2980 | 3080 |

Примечание: Сечения А-А; Б-Б; В-В см. лист 23 вып 0.

| | | |
|---|---|---|
| ГИП | | Б. Гребнев |
| Гл. спец. отд. | | З. Шахова |
| Рук. гр. пп. | | З. Мацеа |
| Ст. инженер | | В. Кемина |

Типовые учебные здания г. Москва

ТК 1978

Панели ПГП33-26А; ПГП33-27А; ПГП33-30А; ПГП33-31А.

Серия 1.231-5 Выпуск 2 Лист 14

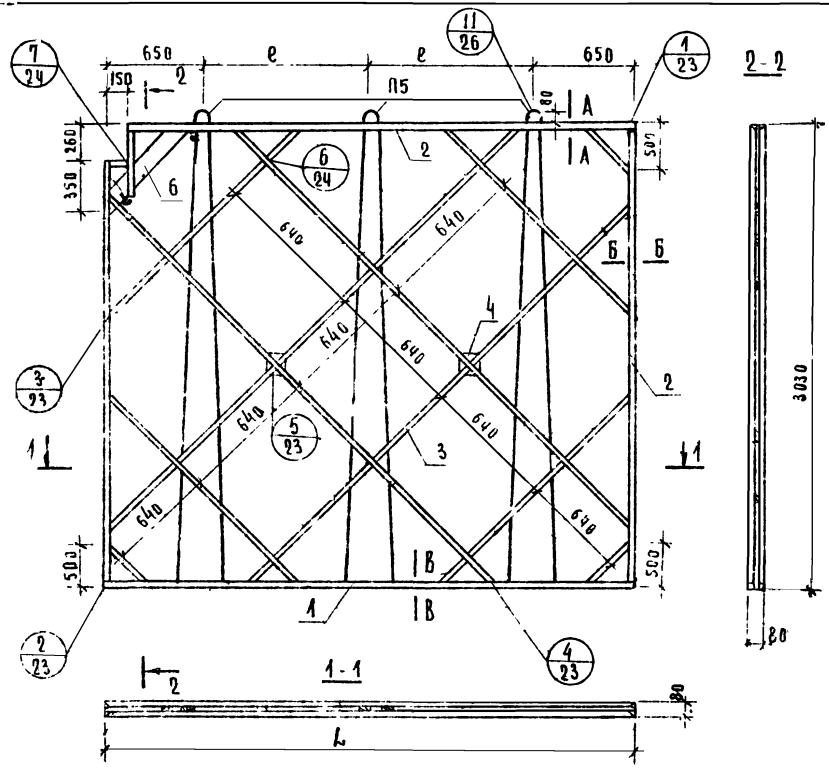


| Характеристика изделия | | | | |
|---|---|---|---|---|
| Марка перегородки | | | ПГП33-31,3А | ПГП33-34А |
| Вес изделия | | кг | 614 | 670 |
| Объем гипсоперлита | | $м^3$ | 0,730 | 0,499 |
| Расход материалов | Древесины в чистоте | $м^3$ | 0,027 | 0,029 |
| | Стали | кг | 7,80 | 7,80 |
| | Гвоздей | кг | 0,24 | 0,24 |
| Проектная марка гипсоперлита | | | 35 | |
| Отпускная прочность не менее | | $кг/см^2$ | 25 | |
| Объемная масса гипсоперлита | | $кг/м^3$ | 800 | |

| Выборка древесины | | | | |
|---|---|---|---|---|
| Поз | Наименование | Сечение | Общая длина м | |
| | | | ПГП33-31 3А | ПГП33-34А |
| 1 | Нижние бруски | 32 40 | 6,26 | 6,84 |
| 2 | Верхние и боковые бруски | 32 40 | 18,38 | 18,96 |
| 3 | Подкосы | 10 20 | 30,10 | 32,42 |
| 4 | Фиксатор | 40 40 | 0,04 | 0,04 |
| 5 | Соединит планка | 10 40 | 1,19 | 1,19 |
| 6 | Угловой раскос | 10 80 | 0,86 | 0,86 |

| Таблица размеров | | |
|---|---|---|
| Размеры, мм | Марка перегородки | |
| | ПГП33-31,3А | ПГП33-34А |
| L | 3130 | 3420 |
| l | 915 | 1060 |

Примечание: сечения А-А; Б-Б, В-В см лист 25 вып 0

Ст инженер

г Москва

ТК 1978г

Панели ПГП33-31,3А; ПГП33-34А

Серия 1 231-5

Выпуск 2 | Лист 15

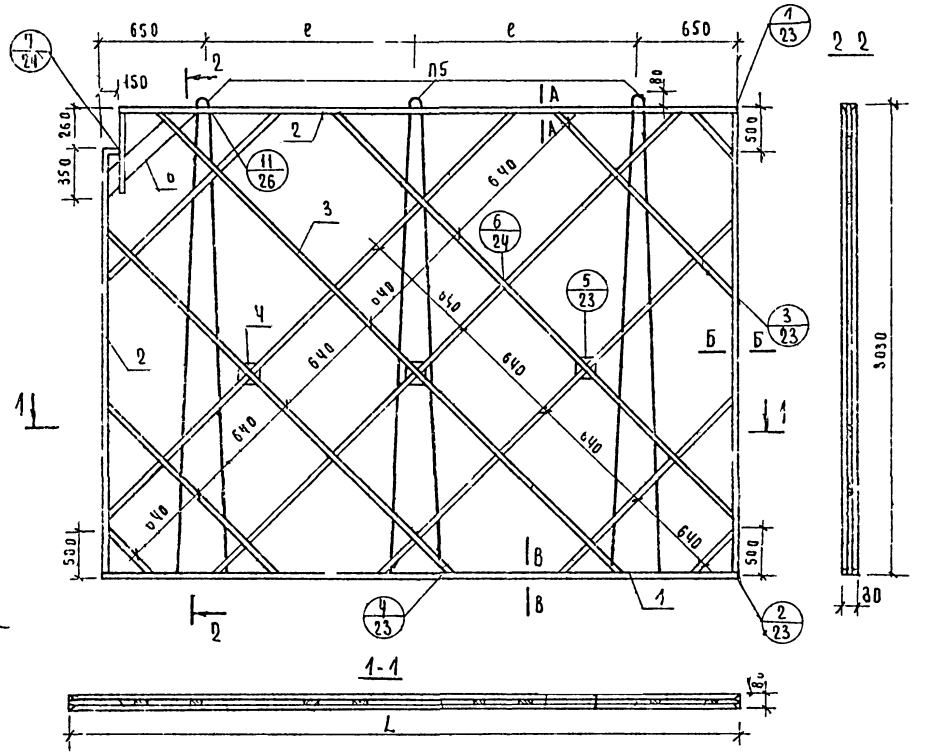


## Характеристика изделия

| Марка перегородки | | | ПГП33 37А | ПГП33 38А | ПГП33-39А | ПГП33 41А |
|---|---|---|---|---|---|---|
| Вес изделия | | кг | 732 | 752 | 772 | 799 |
| Объем гипсоперлита | | м³ | 0,869 | 0,693 | 0 915 | 0,959 |
| Расход материалов | Древесина в чистоте | м³ | 0 031 | 0 031 | 0,033 | 0,033 |
| | стали | кг | 7 80 | 780 | 7 80 | 780 |
| | гвоздей | кг | 0 25 | 0,25 | 0,25 | 0,25 |
| Проектная марка гипсоперлита | | | 35 | | | |
| Отпускная прочность не менее | | кг/см² | 25 | | | |
| Объемная масса гипсоперлита | | кг/м³ | 800 | | | |

## Выборка древесины

| Поз | Наименование | Сечение | Общая длина ПГП33-37А | ПГП33-38А | ПГП33-39А | ПГП33-41А |
|---|---|---|---|---|---|---|
| 1 | Нижние бруски | 32 × 40 | 7 44 | 7 64 | 7 84 | 8 12 |
| 2 | Верхние и боковые бруски | 32 × 40 | 19 56 | 19 76 | 19 96 | 20 24 |
| 3 | Подосвы | 10 × 20 | 36 32 | 37 42 | 38 18 | 40 15 |
| 4 | Фиксатор | 40 × 40 | 0,06 | 0,06 | 0,06 | 0,06 |
| 5 | Соединит планка | 10 × 40 | 1,19 | 1,19 | 1,19 | 1,19 |
| 6 | Угловой раскос | 10 × 8 | 0 66 | 0 66 | 0,66 | 0 66 |

## Таблица размеров

| Размеры мм | Марка перегородки | | | |
|---|---|---|---|---|
| | ПГП33 37А | ПГП33 38А | ПГП33 39А | ПГП33 41А |
| L | 3720 | 3820 | 3920 | 4060 |
| ℓ | 1210 | 1260 | 1310 | 1380 |

Примечание Сечения А А Б Б; В В см лист 25 / вып 0

ГК 1978г

Панели ПГП33 37А, ПГП33 38А; ПГП33 39А, ПГП33 41А

Серия 1-251-5 Выпуск 2 Лист 16

Учебных зданий г Москва

Гл спец ОТА Рук группы Т инженер — Н Кемина

Гл инж проекта — Э Мацеу

Н контр — О Грекова

Гл архитектор — З Шилова

Разраб — З Мацеу

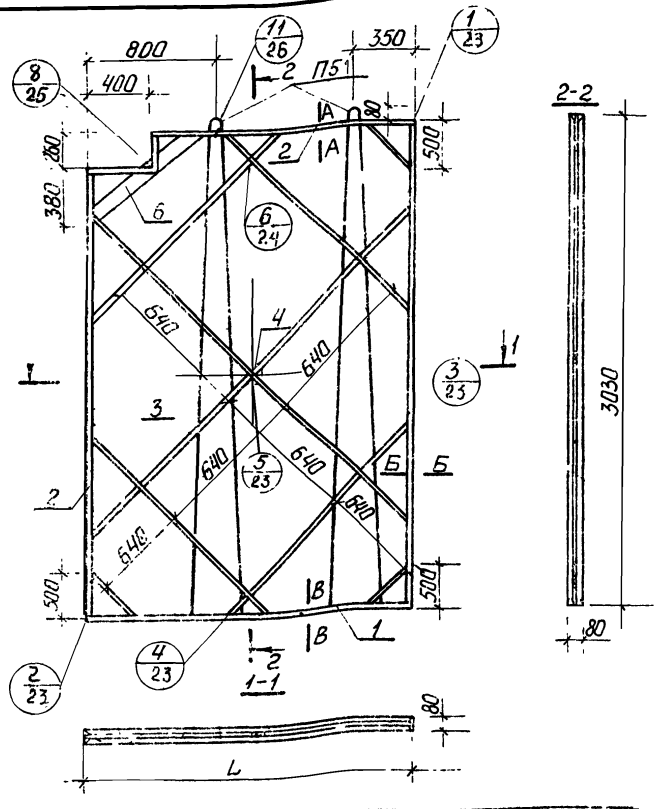


| Характеристика изделия | | | | | | | |
|---|---|---|---|---|---|---|---|
| Марка перегородки | | | ПГП33-17Б | ПГП33-18Б | ПГП33-19Б | ПГП33-20Б | ПГП33-20,3Б |
| Вес изделия | | кг | 321 | 345 | 361 | 384 | 393 |
| Объем гипсоперлита | | $м^3$ | 0,375 | 0,404 | 0,423 | 0,452 | 0,464 |
| Расход материалов | древесина в чистоте | $м^3$ | 0,020 | 0,020 | 0,021 | 0,021 | 0,021 |
| | стали | кг | 5,20 | 5,20 | 5,20 | 5,20 | 5,20 |
| | гвоздей | кг | 0,15 | 0,15 | 0,15 | 0,15 | 0,15 |
| Проектная марка гипсоперлита | | | 35 | | | | |
| Отпускная прочность не менее | | $кг/см^2$ | 25 | | | | |
| Объемная масса гипсоперлита | | $кг/м^3$ | 800 | | | | |

| Выборка древесины | | | | | | | |
|---|---|---|---|---|---|---|---|
| | | | Общая длина, м | | | | |
| Поз | Наименование | Сечение | ПГП33-17Б | ПГП33-18Б | ПГП33-19Б | ПГП33-20Б | ПГП33-20,3Б |
| 1 | Нижние бруски | 32 × 40 | 3,32 | 3,56 | 3,72 | 3,96 | 4,06 |
| 2 | Верхние и боковые бруски | 32 × 40 | 15,20 | 15,44 | 15,60 | 15,84 | 15,94 |
| 3 | Подкосы | 10 × 20 | 15,15 | 16,10 | 16,58 | 17,48 | 17,82 |
| 4 | Фиксатор | 40 × 40 | 0,02 | 0,02 | 0,02 | 0,02 | 0,02 |
| 5 | Соединит планка | 10 × 40 | 1,18 | 1,18 | 1,18 | 1,18 | 1,18 |
| 6 | Угловой раскос | 10 × 80 | 1,02 | 1,02 | 1,02 | 1,02 | 1,02 |

| Таблица размеров | | | | | |
|---|---|---|---|---|---|
| Размеры, мм | Марка перегородки | | | | |
| | ПГП33-17Б | ПГП33-18Б | ПГП33-19Б | ПГП33-20Б | ПГП33-20,3Б |
| L | 1660 | 1780 | 1860 | 1980 | 2030 |

Примечание сечения А-А; Б-Б; В-В см лист 25 вып 0

г. Москва

Ст инженер

В. Демич

ТК 1978г.

Панели ПГП33-17Б; ПГП33-18Б; ПГП33-19Б; ПГП33-20Б; ПГП33-20,3Б

Серия 1231-5 Выпуск 2 Лист 17

16381-03 21

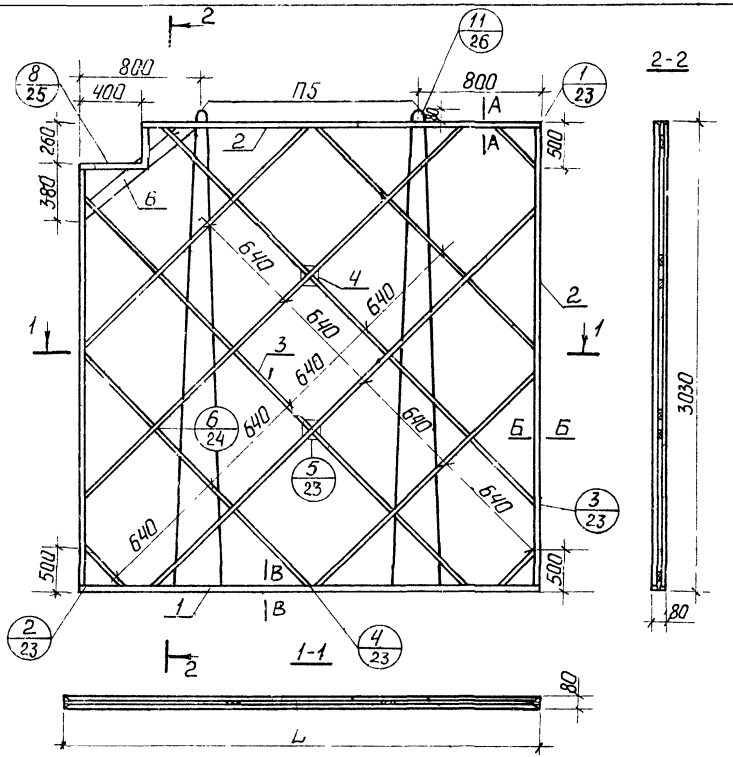


| Характеристика изделия | | | | | |
|---|---|---|---|---|---|
| Марка перегородки | | | ПГП33-26Б | ПГП33-27Б | ПГП33-30Б |
| Вес изделия | | кг | 499 | 519 | 571 |
| Объем гипсоперлита | | $м^3$ | 0.588 | 0,613 | 0,676 |
| Расход материалов | древесины в чистоте | $м^3$ | 0,025 | 0,025 | 0,027 |
| | стали | кг | 5,20 | 5,20 | 5,20 |
| | гвоздей | кг | 016 | 0,16 | 0,16 |
| Проектная марка гипсоперлита | | $кг/см^2$ | 35 | | |
| Отпускная прочность не менее | | $кг/м^2$ | 25 | | |
| Объемная масса гипсоперлита | | $кг/м^3$ | 800 | | |

| Выборка древесины | | | | | |
|---|---|---|---|---|---|
| Поз | Наименование | Сечение | Общая длина, м | | |
| | | | ПГП33-26Б | ПГП33-27Б | ПГП33-30Б |
| 1 | Нижние бруски | 32 40 | 5,12 | 5,32 | 5,96 |
| 2 | Верхние и боковые бруски | 32 40 | 17,00 | 17,20 | 17,84 |
| 3 | Подкосы | 10 20 | 25,68 | 26,75 | 29,92 |
| 4 | Фиксатор | 40 40 | 0,04 | 0,04 | 0,04 |
| 5 | Соединит. планка | 10 40 | 1,18 | 1,18 | 1,18 |
| 6 | Угловой раскос | 10 80 | 1,02 | 1,02 | 1,02 |

| Таблица размеров | | | |
|---|---|---|---|
| Размеры, мм | Марка перегородки | | |
| | ПГП33-26Б | ПГП33-27Б | ПГП33-30Б |
| L | 2560 | 2660 | 2980 |

Примечание: сечения А-А; Б-Б; В-В см лист 25 вып. 0.

| | | |
|---|---|---|
| Нач. отдела | | В. Реков |
| Гл. спец. отд. | | Э. Шахова |
| Рук. группы | | З. Мацея |
| Ст. инженер | | В. Демина |

ЦНИИЭП
УЧЕБНЫХ ЗДАНИЙ
г. МОСКВА

| | | | |
|---|---|---|---|
| ТК 1978г. | Панели ПГП33-26Б; ПГП33-27Б; ПГП33-30Б | Серия 1231-5 | |
| | | Выпуск 2 | Лист 18 |

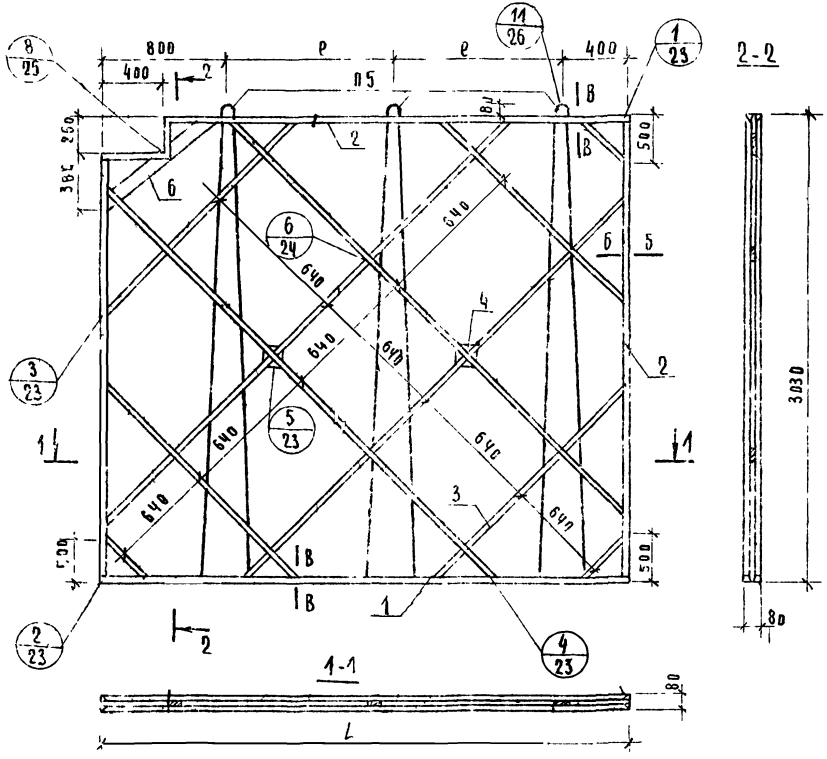


| Характеристика изделия | | | | |
|---|---|---|---|---|
| Марка перегородки | | | ПГП33-31,3Б | ПГП33-34Б |
| Вес изделия | | кг | 611 | 666 |
| Объем гипсоперлита | | $м^3$ | 0,725 | 0,794 |
| Расход материалов | Древесина в чистоте | $м^3$ | 0,027 | 0,029 |
| | Стали | кг | 7,80 | 7,80 |
| | Гвоздей | кг | 0,16 | 0,16 |
| Проектная масса гипсоперлита | | | 35 | |
| Отпускная прочность не менее | | $кг/см^2$ | 25 | |
| Объемная масса гипсоперлита | | $кг/м^3$ | 800 | |

| Выборка древесины | | | | |
|---|---|---|---|---|
| Поз | Наименование | Сечение | Общая длина, м | |
| | | | ПГП33-31,3Б | ПГП33-34Б |
| 1 | Нижние бруски | 32 40 | 6,26 | 6,84 |
| 2 | Верхние и боковые бруски | 32 40 | 18,14 | 18,72 |
| 3 | Подкосы | 10 20 | 29,60 | 31,70 |
| 4 | Фиксатор | 40 40 | 10,04 | 0,04 |
| 5 | Соединит планка | 10 40 | 1,18 | 1,18 |
| 6 | Угловой раскос | 10 80 | 1,02 | 1,02 |

| Таблица размеров | | |
|---|---|---|
| Размеры, мм | Марка перегородки | |
| | ПГП33-31,3Б | ПГП33-34Б |
| L | 3130 | 3420 |
| C | 965 | 1110 |

Примечание: сечения А-А, Б-Б, В-В см лист 25 вып 0

Панели ПГП33-31,3Б, ПГП33-34Б

Серия 1-231-5 | Выпуск 2 | Лист 1,9

ТК 1978г

Москва

Пл. инж. ин-та | Нач. отдела | Ст. инженер | Н. Ляхович | Ст. техник | Т. Костюкова

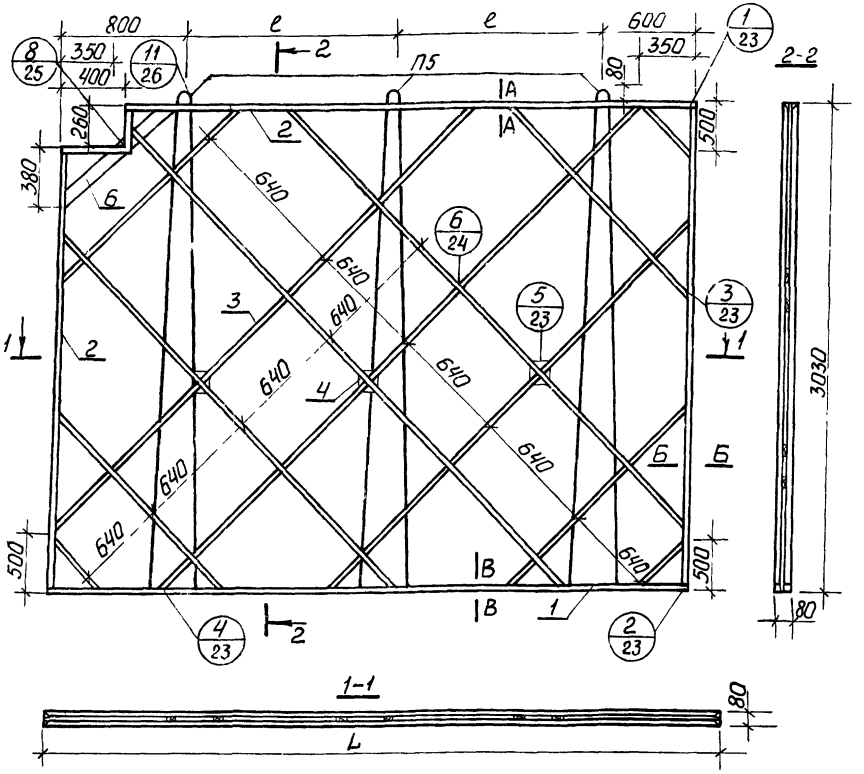


| Характеристика изделия | | | | | | |
|---|---|---|---|---|---|---|
| Марка перегородки | | | ПГП33-37Б | ПГП33-38Б | ПГП33-39Б | ПГП33-41Б |
| Вес изделия | | кг | 728 | 748 | 767 | 795 |
| Объем гипсоперлита | | $м^3$ | 0,864 | 0,888 | 0,911 | 0,945 |
| Расход материалов | древесина в чистоте | $м^3$ | 0,031 | 0,031 | 0,032 | 0,033 |
| | стали | кг | 7,80 | 7,80 | 7,80 | 7,80 |
| | гвоздей | кг | 0,27 | 0,27 | 0,27 | 0,27 |
| Проектная марка гипсоперлита | | | 35 | | | |
| Отпускная прочность не менее | | $кг/см^2$ | 25 | | | |
| Объемная масса гипсоперлита | | $кг/м^3$ | 800 | | | |

| Выборка древесины | | | | | | |
|---|---|---|---|---|---|---|
| Поз | Наименование | Сечение | Общая длина | | | |
| | | | ПГП33-37Б | ПГП33-38Б | ПГП33-39Б | ПГП33-41Б |
| 1 | Нижние бруски | 32 40 | 7,44 | 7,64 | 7,84 | 8,12 |
| 2 | Верхние и боковые бруски | 32 40 | 19,32 | 19,52 | 19,72 | 20,00 |
| 3 | Подкосы | 10 20 | 35,37 | 36,40 | 37,38 | 38,95 |
| 4 | Фиксатор | 40 40 | 0,06 | 0,06 | 0,06 | 0,06 |
| 5 | Соединит. планка | 10 40 | 1,18 | 1,18 | 1,18 | 1,18 |
| 6 | Угловой раскос | 10 80 | 1,02 | 1,02 | 1,02 | 1,02 |

| Таблица размеров | | | | |
|---|---|---|---|---|
| Размеры, мм | Марка перегородки | | | |
| | ПГП33-37Б | ПГП33-38Б | ПГП33-39Б | ПГП33-41Б |
| L | 3720 | 3820 | 3920 | 4060 |
| e | 1180 | 1210 | 1260 | 1330 |

Примечание: сечения А-А; Б-Б; В-В см лист 25 вып. 0.

Гл. спец. отд. — Э. Шахова
Рук. группы — З. Мацея
Ст. инженер — В. Демина

УЧЕБНЫХ ЗДАНИЙ г. МОСКВА

ТК 1978г.

Панели ПГП33-37Б; ПГП33-38Б, ПГП33-39Б, ПГП33-41Б.

Серия 1.231-5
Выпуск 2 | Лист 20

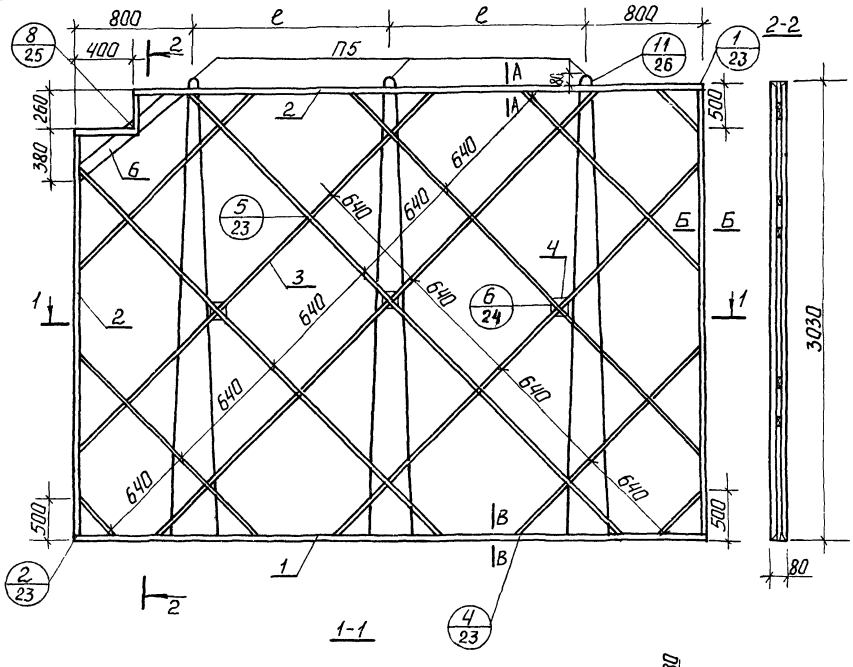


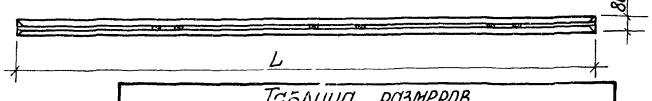


| Характеристика изделия | | | | | |
|---|---|---|---|---|---|
| Марка перегородки | | | ПГП33-42Б | ПГП33-43Б | ПГП33-43,4Б |
| Вес изделия | | кг | 814 | 833 | 849 |
| Объем гипсоперлита | | $м^3$ | 0,968 | 0,992 | 1,011 |
| Расход материалов | древесины в чистоте | $м^3$ | 0,034 | 0,034 | 0,035 |
| | стали | кг | 7,80 | 7,80 | 7,80 |
| | гвоздей | кг | 0,27 | 0,27 | 0,27 |
| Проектная марка гипсоперлита | | | 35 | | |
| Отпускная прочность не менее | | $кг/см^2$ | 25 | | |
| Объемная масса гипсоперлита | | $кг/м^3$ | 800 | | |

| Выборка древесины | | | | | |
|---|---|---|---|---|---|
| Поз | Наименование | Сечение | Общая длина, м | | |
| | | | ПГП33-42Б | ПГП33-43Б | ПГП33-43,4Б |
| 1 | Нижние бруски | 32 40 | 8,32 | 8,52 | 8,68 |
| 2 | Верхние и боковые бруски | 32 40 | 20,20 | 20,40 | 20,56 |
| 3 | Подкосы | 10 20 | 40,52 | 41,56 | 42,30 |
| 4 | Фиксатор | 40 40 | 0,06 | 0,06 | 0,06 |
| 5 | Соединит. планка | 10 40 | 1,18 | 1,18 | 1,18 |
| 6 | Угловой раскос | 10 80 | 1,02 | 1,02 | 1,02 |

| Таблица размеров | | | |
|---|---|---|---|
| Размеры, мм | Марка перегородки | | |
| | ПГП33-42Б | ПГП33-43Б | ПГП33-43,4Б |
| L | 4160 | 4260 | 4340 |
| e | 1280 | 1330 | 1370 |

Примечание: сечения А-А, Б-Б, В-В см лист 25 вып. 0.

Рук группы
Ст. инженер
3 Мацея
В. Демина
г. Москва

ТК
1978г.

Панели ПГП33-42Б; ПГП33-43Б; ПГП33-43,4Б.

Серия 1.231-5
Выпуск | Лист

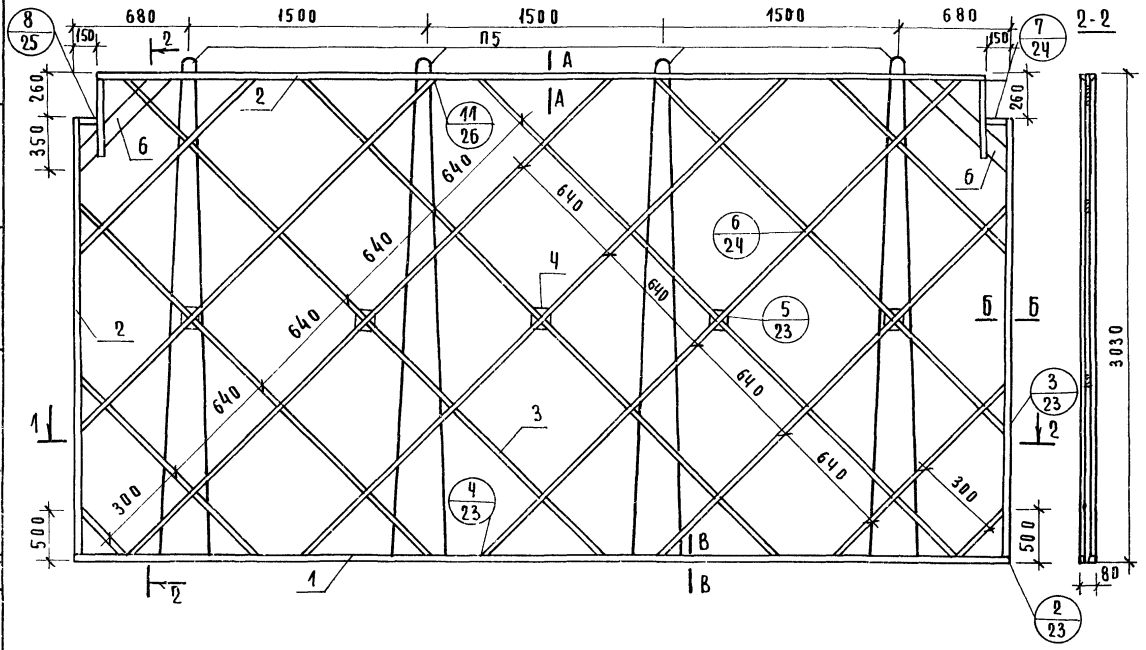


| Характеристика изделия | | | |
|---|---|---|---|
| Марка перегородки | | | ПГП33-598 |
| Вес изделия | | кг | 1149 |
| Объем гипсоперлита | | $м^3$ | 1,372 |
| Расход материалов | древесины в чистоте | $м^3$ | 0,044 |
| | стали | кг | 10,40 |
| | гвоздей | кг | 0,34 |
| Проектная марка гипсоперлита | | | 35 |
| Отпускная прочность не менее | | кг/$см^2$ | 25 |
| Объемная масса гипсоперлита | | кг/$м^3$ | 800 |

| Выборка древесины | | | | Заводам ПГП33-598 |
|---|---|---|---|---|
| Поз | Наименование | Сечение | | |
| 1 | Нижние бруски | 32 | 10м | 11,72 |
| 2 | Верхние и боковые бруски | 32 | 10м | 24,16 |
| 3 | Подкосы | 10 | 35 / 20 | 56 20 |
| 4 | Фиксатор | 40 | 10м | 0,40 |
| 5 | Соединит. планка | 10 | 10м | 1,36 |
| 6 | Угловой раскос | 19 | 1,65м | 1,72 |

Примечание: сечения А-А, Б-Б, В-В см лист 25 вып 0.

| | | |
|---|---|---|
| ГИПРОНИИ учебных зданий г. Москва | Гл. спец. СТА | З. Шахова |
| | Рук. группы | З. Мацея |
| | Ст. инженер | В. Демина |

ТК 1978г

Панель ПГП33-59 В.

Серия 1.231-5
Выпуск 2 | Лист 22

16384-03 ОС

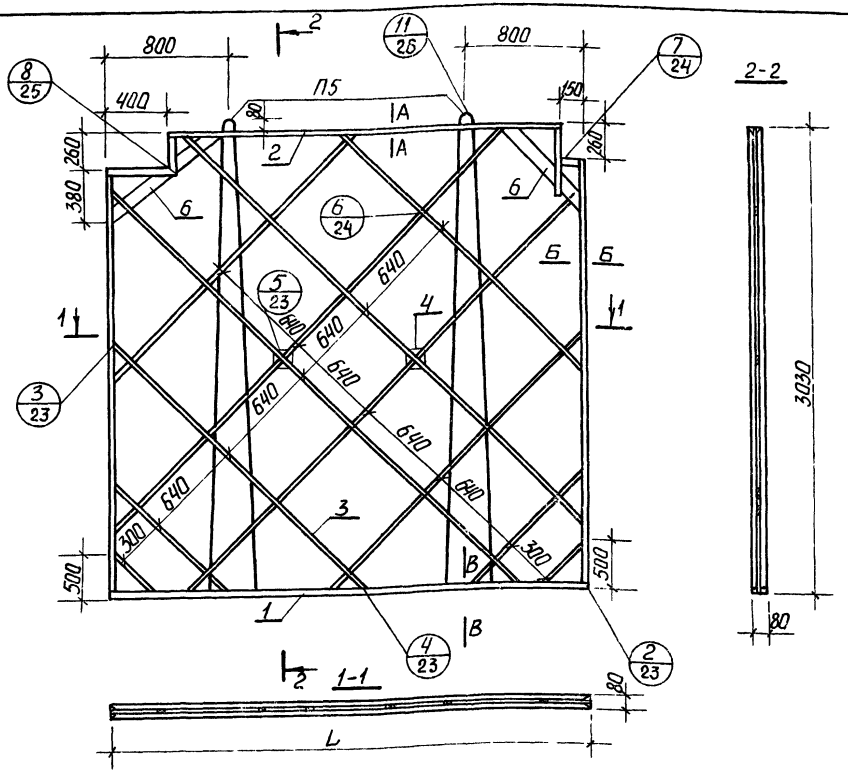


| Характеристика изделия | | | | |
|---|---|---|---|---|
| Марка перегородки | | | ПГП33-31Г | ПГП33-31,3Г |
| Вес изделия | | кг | 597 | 608 |
| Объем гипсоперлита | | $м^3$ | 0,708 | 0,721 |
| Расход материалов | древесины в чистоте | $м^3$ | 0,028 | 0,028 |
| | стали | кг | 5,20 | 5,20 |
| | гвоздей | кг | 0,25 | 0,25 |
| Проектная марка гипсоперлита | | | 35 | |
| Отпускная прочность не менее | | $кг/см^2$ | 25 | |
| Объемная масса гипсоперлита | | $кг/м^3$ | 800 | |

| Выборка древесины | | | | |
|---|---|---|---|---|
| Поз | Наименование | Сечение | Общая длина, м | |
| | | | ПГП33-31Г | ПГП33-31,3Г |
| 1 | Нижние бруски | 32 40 | 6,16 | 6,26 |
| 2 | Верхние и боковые бруски | 32 40 | 18,36 | 18,46 |
| 3 | Подкосы | 10 20 | 29,40 | 29,05 |
| 4 | Фиксатор | 40 40 | 0,04 | 0,04 |
| 5 | Соединит. планка | 10 40 | 1,37 | 1,37 |
| 6 | Угловой раскос | 10 80 | 1,88 | 1,88 |

| Таблица размеров | | |
|---|---|---|
| Размеры, мм | Марка перегородки | |
| | ПГП33-31Г | ПГП33-31,3Г |
| L | 3080 | 3130 |

Примечание: сечения А-А, Б-Б, В-В см. лист 25 вып 0.

Панели ПГП33-31Г; ПГП33-31,3Г


УЧЕБНЫХ ЗДАНИЙ г. МОСКВА
Гл. спец. отд. Рук. группы Ст. инженер
Э. Шахова З. Мацея В. Демина
ТК 1978 г.
Серия 1.231-5
Выпуск 2 Лист 23

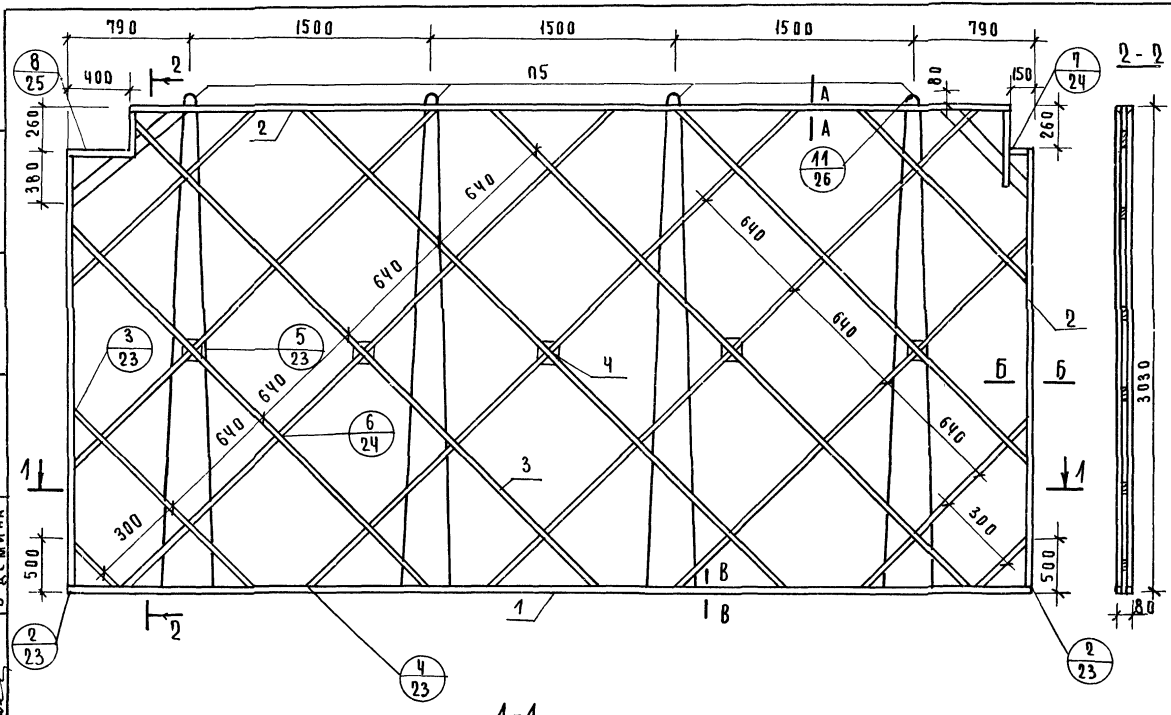
790
1500
1500
1500
790
400
2
2
80
150
260
380
640
640
640

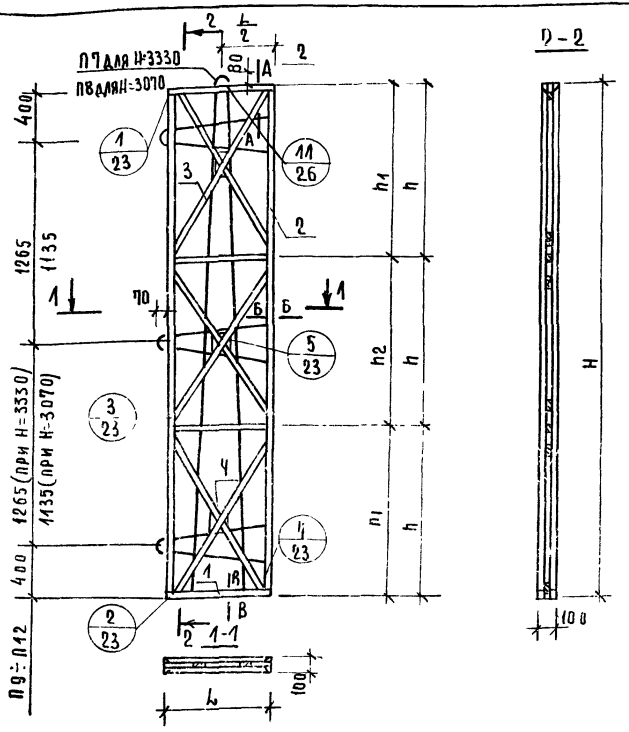





## Характеристика изделия

| Марка перегородки | | | ПГП36-5 | ПГП36-6 | ПГП3662 | ПГП36-7 | ПГП36-5р | ПГП36-6р | ПГП3662р | ПГП367р |
|---|---|---|---|---|---|---|---|---|---|---|
| Вес изделия | | кг | 129 | 156 | 166 | 196 | 119 | 144 | 156 | 181 |
| Объем гипсоперлита | | м³ | 0,135 | 0,168 | 0,183 | 0,216 | 0,124 | 0,154 | 0,169 | 0,199 |
| Расход материалов | древесина в чистоте | м³ | 0,021 | 0,022 | 0,023 | 0,024 | 0,020 | 0,021 | 0,021 | 0,022 |
| | стали | кг | 3,92 | 3,93 | 4,01 | 4,14 | 3,73 | 3,74 | 3,82 | 3,95 |
| | гвоздей | кг | 0,24 | 0,24 | 0,24 | 0,24 | 0,24 | 0,24 | 0,24 | 0,24 |
| Проектная марка гипсоперлита | | | 35 | | | | | | | |
| Отпускная прочность не менее | | кг/см² | 25 | | | | | | | |
| Объемная масса гипсоперлита | | кг/м³ | 800 | | | | | | | |

## Выборка древесины

| Поз | Наименование | Сечение | Общая длина, м | | | | | | | |
|---|---|---|---|---|---|---|---|---|---|---|
| | | | ПГП36-5 | ПГП36-6 | ПГП36-6,2 | ПГП36-7 | ПГП36-5р | ПГП36-6р | ПГП36-6,2р | ПГП36-7р |
| 1 | Нижние брусья | 32×60 | 0,94 | 1,14 | 1,24 | 1,44 | 0,94 | 1,14 | 1,24 | 1,44 |
| 2 | Верхние и боковые брусья | 40×60 | 13,78 | 13,98 | 14,08 | 14,28 | 12,74 | 12,94 | 13,04 | 13,24 |
| 3 | Подкосы | 10×20 | 8,17 | 8,62 | 8,86 | 9,39 | 7,73 | 8,20 | 8,45 | 8,98 |
| 4 | Фиксатор | 40×40 | 0,09 | 0,09 | 0,09 | 0,09 | 0,09 | 0,09 | 0,09 | 0,09 |
| 5 | Соединит. планка | 40×40 | 1,00 | 1,00 | 1,00 | 1,00 | 1,00 | 1,00 | 1,00 | 1,00 |

Примечание: сечения А-А, Б-Б, В-В см. лист 25 вып. 0.

## Таблица размеров

| Размеры, мм | Марка перегородки | | | | | | | |
|---|---|---|---|---|---|---|---|---|
| | ПГП36-5 | ПГП36-6 | ПГП36-6,2 | ПГП36-7 | ПГП36-5р | ПГП36-6р | ПГП36-6,2р | ПГП36-7р |
| L | 470 | 570 | 620 | 720 | 470 | 570 | 620 | 720 |
| H | 3330 | 3330 | 3330 | 3330 | 3070 | 3070 | 3070 | 3070 |
| h | 1110 | 1110 | 1110 | 1110 | — | — | — | — |
| h1 | — | — | — | — | 1020 | 1020 | 1020 | 1020 |
| n2 | — | — | — | — | 1030 | 1030 | 1030 | 1030 |

ТК 1978г.

Панели ПГП36-5; ПГП36-6; ПГП36-6,2; ПГП36-7; ПГП36-5р; ПГП36-6р; ПГП36-6,2р; ПГП36-7р

Серия 1.231-5
Выпуск 2
Лист 25



В. Демина
Ст. инженер
г. Москва

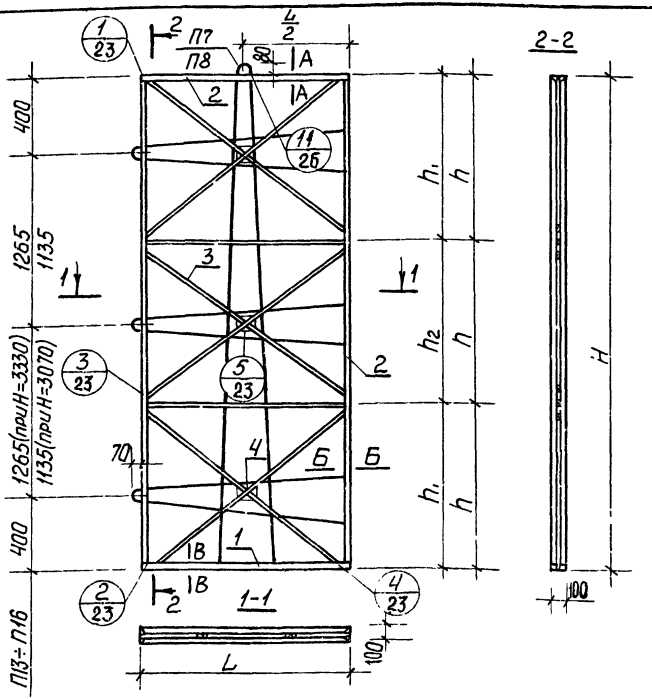


## Характеристика изделия

| Марка перегородки | | | ПГП36-8 | ПГП36-9 | ПГП36-13 | ПГП36-14 | ПГП36-8р | ПГП36-9р | ПГП36-13р | ПГП36-14р |
|---|---|---|---|---|---|---|---|---|---|---|
| Вес изделия | | кг | 226 | 252 | 359 | 373 | 208 | 233 | 332 | 344 |
| Объем гипсоперлита | | м³ | 0,249 | 0,281 | 0,411 | 0,427 | 0,229 | 0,258 | 0,378 | 0,392 |
| Расход материалов | древесины в чистоте | м³ | 0,024 | 0,025 | 0,028 | 0,029 | 0,023 | 0,024 | 0,027 | 0,028 |
| | стали | кг | 5,41 | 5,65 | 6,58 | 6,70 | 5,22 | 5,46 | 6,39 | 6,51 |
| | гвоздей | кг | 0,24 | 0,24 | 0,24 | 0,24 | 0,24 | 0,24 | 0,24 | 0,24 |
| Проектная марка гипсоперлита | | | 35 | | | | | | | |
| Отпускная прочность не менее | | кг/см² | 25 | | | | | | | |
| Объемная масса гипсоперлита | | кг/м³ | 800 | | | | | | | |

## Выборка древесины

| Поз | Наименование | Сечение | Общая длина, м | | | | | | | |
|---|---|---|---|---|---|---|---|---|---|---|
| | | | ПГП36-8 | ПГП36-9 | ПГП36-13 | ПГП36-14 | ПГП36-8р | ПГП36-9р | ПГП36-13р | ПГП36-14р |
| 1 | Нижние бруски | 40×160 | 1,64 | 1,84 | 2,64 | 2,74 | 1,64 | 1,84 | 2,64 | 2,74 |
| 2 | Верхние и боковые бруски | 40×160 | 14,48 | 14,68 | 15,48 | 15,58 | 13,44 | 13,64 | 14,44 | 14,54 |
| 3 | Подкосы | 40×120 | 9,92 | 10,48 | 12,60 | 13,30 | 9,50 | 10,12 | 12,66 | 13,00 |
| 4 | Фиксатор | 40×140 | 0,09 | 0,09 | 0,09 | 0,09 | 0,09 | 0,09 | 0,09 | 0,09 |
| 5 | Соединит. планка | 40×140 | 1,00 | 1,00 | 1,00 | 1,00 | 1,00 | 1,00 | 1,00 | 1,00 |

Примечание: сечения А-А, Б-Б, В-В см. лист 25 вып 0.

## Таблица размеров

| Размеры, мм | Марка перегородки | | | | | | | |
|---|---|---|---|---|---|---|---|---|
| | ПГП36-8 | ПГП36-9 | ПГП36-13 | ПГП36-14 | ПГП36-8р | ПГП36-9р | ПГП36-13р | ПГП36-14р |
| L | 820 | 920 | 1320 | 1370 | 820 | 920 | 1320 | 1370 |
| H | 3330 | 3330 | 3330 | 3330 | 3070 | 3070 | 3070 | 3070 |
| h | 1110 | 1110 | 1110 | 1110 | — | — | — | — |
| h1 | — | — | — | — | 1020 | 1020 | 1020 | 1020 |
| h2 | — | — | — | — | 1030 | 1030 | 1030 | 1030 |

Панели ПГП36-8; ПГП36-9; ПГП36-13; ПГП36-14; ПГП36-8р; ПГП36-9р; ПГП36-13р; ПГП36-14р

ТК 1978г.

г. Москва

Рук. группы Ст. инженер — З. Мацея, В. Дмина

Серия 123-3, Выпуск 2, Лист 26

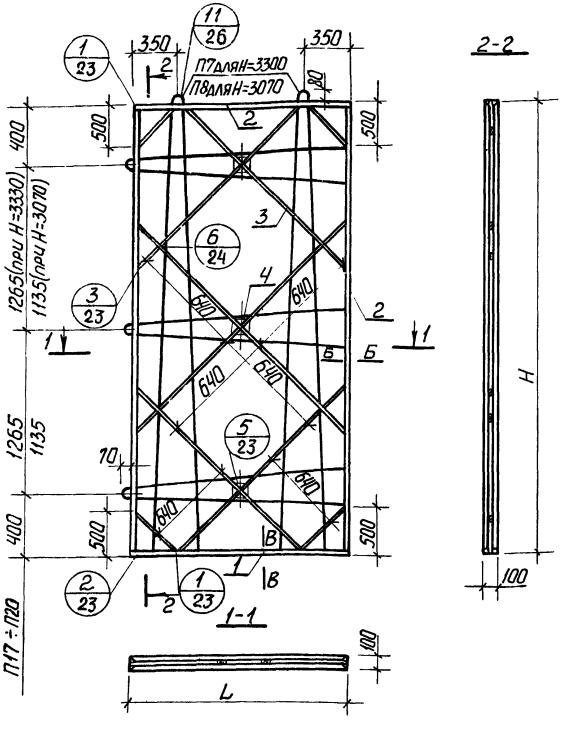


## Характеристика изделия

| Марка перегородки | | | ЛГП36-14,2 | ЛГП36-15 | ЛГП36-15,2 | ЛГП36-16 | ЛГП36-14,2р | ЛГП36-15р | ЛГП36-15,2р | ЛГП36-16р |
|---|---|---|---|---|---|---|---|---|---|---|
| Вес изделия | | кг | 388 | 400 | 416 | 426 | 358 | 369 | 384 | 394 |
| Объем гипсоперлита | | м³ | 0,444 | 0,457 | 0,476 | 0,489 | 0,408 | 0,420 | 0,438 | 0,450 |
| Расход материалов | древесины в чистоте | м³ | 0,029 | 0,030 | 0,031 | 0,031 | 0,028 | 0,029 | 0,030 | 0,030 |
| | стали | кг | 9,65 | 9,74 | 9,89 | 9,98 | 9,27 | 9,36 | 9,51 | 9,60 |
| | гвоздей | кг | 0,20 | 0,20 | 0,20 | 0,20 | 0,20 | 0,20 | 0,20 | 0,20 |
| Проектная марка гипсоперлита | | | 35 | | | | | | | |
| Отпускная прочность не менее | | кг/см² | 25 | | | | | | | |
| Объемная масса гипсоперлита | | кг/м³ | 800 | | | | | | | |

## Выборка древесины

| Поз. | Наименование | Сечение | Общая длина, м | | | | | | | |
|---|---|---|---|---|---|---|---|---|---|---|
| | | | ЛГП36-14,2 | ЛГП36-15 | ЛГП36-15,2 | ЛГП36-16 | ЛГП36-14,2р | ЛГП36-15р | ЛГП36-15,2р | ЛГП36-16р |
| 1 | Нижние бруски | 40 × 60 | 2,84 | 2,92 | 3,04 | 3,12 | 2,84 | 2,92 | 3,04 | 3,12 |
| 2 | Верхние и боковые бруски | 40 × 60 | 15,68 | 15,76 | 15,88 | 15,96 | 14,64 | 14,72 | 14,82 | 14,92 |
| 3 | Подкосы | 10 × 20 | 15,08 | 15,32 | 16,15 | 16,65 | 15,08 | 15,32 | 16,15 | 16,65 |
| 4 | Фиксатор | 40 × 40 | 0,09 | 0,09 | 0,09 | 0,09 | 0,09 | 0,09 | 0,09 | 0,09 |
| 5 | Соединит. планка | 10 × 40 | 1,0 | 1,0 | 1,0 | 1,0 | 1,0 | 1,0 | 1,0 | 1,0 |

Примечание: сечения А-А, Б-Б, В-В см. лист 25 вып. 0

## Таблица размеров

| Размеры, мм | Марка перегородки | | | | | | | |
|---|---|---|---|---|---|---|---|---|
| | ЛГП36-14,2 | ЛГП36-15 | ЛГП36-15,2 | ЛГП36-16 | ЛГП36-14,2р | ЛГП36-15р | ЛГП36-15,2р | ЛГП36-16р |
| L | 1420 | 1460 | 1520 | 1560 | 1420 | 1460 | 1520 | 1560 |
| H | 3330 | 3330 | 3330 | 3330 | 3070 | 3070 | 3070 | 3070 |

Ст инженер В Демина

ТК 1978г.

Панели ЛГП36-14,2; ЛГП36-15; ЛГП36-15,2; ЛГП36-16; ЛГП36-14,2р; ЛГП36-15р; ЛГП36-15,2р; ЛГП36-16р.

Серия 1.231-5 | Выпуск 2 | Лист 27

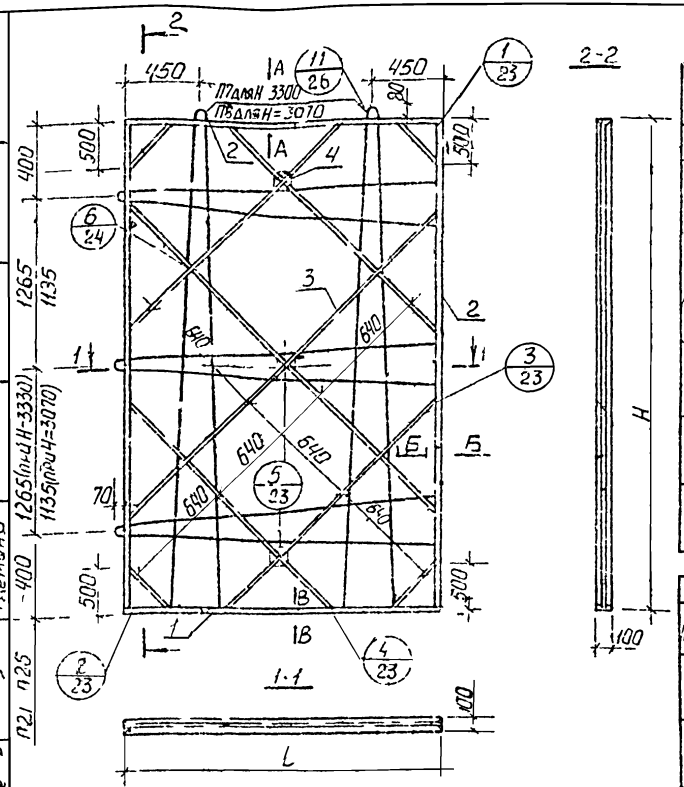


Таблица размеров

| Размеры мм | Марка перегородки ПГП36-17 | ПГП36-18 | ПГП36-19 | ПГП36-20 | ПГП36-20,3 | ПГП36-17р | ПГП36-18р | ПГП36-20р | ПГП36-20,3р |
|---|---|---|---|---|---|---|---|---|---|
| L | 1660 | 1780 | 1860 | 1980 | 2030 | 1660 | 1780 | 1980 | 2030 |
| H | 3330 | 3330 | 3330 | 3330 | 3330 | 3070 | 3070 | 3070 | 3070 |

Характеристика изделия

| Марка перегородки | | | ПГП36-17 | ПГП36-18 | ПГП36-19 | ПГП36-20 | ПГП36-20,3 | ПГП36-17р | ПГП36-18р | ПГП36-20р | ПГП36-20,3р |
|---|---|---|---|---|---|---|---|---|---|---|---|
| Вес изделия | | кг | 457 | 489 | 510 | 542 | 556 | 422 | 451 | 501 | 513 |
| Объем гипсоперлита | | м³ | 0,522 | 0,561 | 0,586 | 0,625 | 0,642 | 0,480 | 0,515 | 0,576 | 0,590 |
| Расход материалов | древесины в чистоте | м³ | 0,032 | 0,033 | 0,034 | 0,035 | 0,035 | 0,031 | 0,032 | 0,033 | 0,034 |
| | стали | кг | 10,22 | 10,52 | 10,70 | 10,76 | 11,09 | 9,84 | 10,32 | 10,38 | 10,71 |
| | гвоздей | кг | 0,32 | 0,32 | 0,32 | 0,32 | 0,32 | 0,32 | 0,32 | 0,32 | 0,32 |
| Проектная марка гипсоперлита | | | 35 | | | | | | | | |
| Отпускная прочность не менее | | кг/см² | 25 | | | | | | | | |
| Объемная масса гипсоперлита | | кг/м³ | 800 | | | | | | | | |

Выборка древесины

| Поз. | Наименование | Сечение | Общая длина м ПГП36-17 | ПГП36-18 | ПГП36-19 | ПГП36-20 | ПГП36-20,3 | ПГП36-17р | ПГП36-18р | ПГП36-20р | ПГП36-20,3р |
|---|---|---|---|---|---|---|---|---|---|---|---|
| 1 | Нижние бруски | 40×100 | 3,32 | 3,56 | 3,72 | 3,96 | 4,06 | 3,32 | 3,56 | 3,96 | 4,06 |
| 2 | Верхние и боковые бруски | 40×150 | 16,16 | 16,40 | 16,56 | 16,80 | 16,90 | 15,12 | 15,36 | 15,76 | 15,86 |
| 3 | Подкосы | 40×120 | 17,80 | 18,70 | 20,42 | 20,17 | 20,62 | 17,80 | 18,70 | 20,17 | 20,62 |
| 4 | Фиксатор | 40×140 | 0,09 | 0,09 | 0,09 | 0,09 | 0,09 | 0,09 | 0,09 | 0,09 | 0,09 |
| 5 | Сердинит плоский | 10×100 | 1,0 | 1,0 | 1,0 | 1,0 | 1,0 | 1,0 | 1,0 | 1,0 | 1,0 |

Примечание сечение А-А, Б-Б, В-В см лист 25 вып 0

3 Шатова
3 Мацев
Я Лемина

ТК 1978г

Панели ПГП36-17, ПГП36-18, ПГП36-19, ПГП36-20, ПГП36-20,3, ПГП36-17р, ПГП36-18р, ПГП36-20р, ПГП36-20,3р

Серия 1.231-5
Выпуск 2
Лист 28

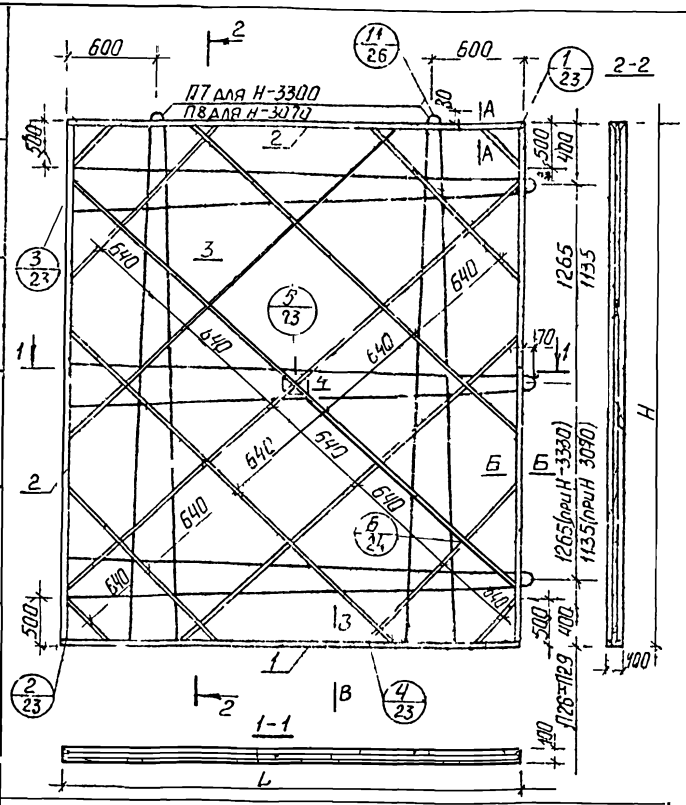


## Характеристика изделия

| Марка перегородки | | | ПГП36-23 | ПГП36-26 | ПГП36-27 | ПГП36-30 | ПГП36-23р | ПГП36-26р | ПГП36-27р | ПГП36-30р |
|---|---|---|---|---|---|---|---|---|---|---|
| Вес изделия | | кг | 625 | 698 | 745 | 812 | 578 | 645 | 670 | 750 |
| Объем гипсоперлита | | м³ | 0,725 | 0,813 | 0,845 | 0,949 | 0,667 | 0,748 | 0,779 | 0,875 |
| Расход материалов | древесины в чистоте | м³ | 0,038 | 0,040 | 0,041 | 0,045 | 0,037 | 0,039 | 0,039 | 0,044 |
| | стали | кг | 11,72 | 12,20 | 12,59 | 13,34 | 11,34 | 11,82 | 12,21 | 12,96 |
| | гвоздей | кг | 0,33 | 0,33 | 0,33 | 0,33 | 0,33 | 0,33 | 0,33 | 0,33 |
| Проектная марка гипсоперлита | | | 35 | | | | | | | |
| Отпускная прочность не менее | | кг/см² | 25 | | | | | | | |
| Объемная масса гипсоперлита | | кг/м³ | 800 | | | | | | | |

## Выборка древесины

| Поз | Наименование | Сечение | Общая длина, м | | | | | | | |
|---|---|---|---|---|---|---|---|---|---|---|
| | | | ПГП36-23 | ПГП36-26 | ПГП36-27 | ПГП36-30 | ПГП36-23р | ПГП36-26р | ПГП36-27р | ПГП36-30р |
| 1 | Нижние бруски | 40×80 | 4,58 | 5,12 | 5,32 | 5,96 | 4,58 | 5,12 | 5,32 | 5,96 |
| 2 | Верхние и боковые бруски | 40×100 | 17,42 | 17,96 | 18,16 | 18,80 | 16,38 | 16,92 | 17,12 | 17,76 |
| 3 | Подкосы | 10×120 | 26,02 | 28,82 | 29,60 | 33,75 | 26,02 | 28,62 | 29,60 | 33,75 |
| 4 | Фиксатор | 40×100 | 0,03 | 0,03 | 0,03 | 0,03 | 0,03 | 0,03 | 0,03 | 0,03 |
| 5 | Соединит. планка | 10×40 | 1,0 | 1,0 | 1,0 | 1,0 | 1,0 | 1,0 | 1,0 | 1,0 |

## Таблица размеров

| Размеры, мм | Марка перегородки | | | | | | | |
|---|---|---|---|---|---|---|---|---|
| | ПГП36-23 | ПГП36-26 | ПГП36-27 | ПГП36-30 | ПГП36-23р | ПГП36-26р | ПГП36-27р | ПГП36-30р |
| L | 2290 | 2560 | 2660 | 2980 | 2290 | 2560 | 2660 | 2980 |
| H | 3330 | 3330 | 3330 | 3330 | 3070 | 3070 | 3070 | 3070 |

Примечание: сечения А-А, Б-Б, В-В см. узел 5 вып. 0

ТК 1978г

Панели ПГП36-23, ПГП36-26, ПГП36-27 ПГП36-30; ПГП36-23р, ПГП36-26р; ПГП36-27р; ПГП36-30р

Серия 1.231-5 Выпуск 2. Лист 29

Гипростроммонтаж г. Москва

Гип 2 группы Стажинженер

3 Мацер В Демина

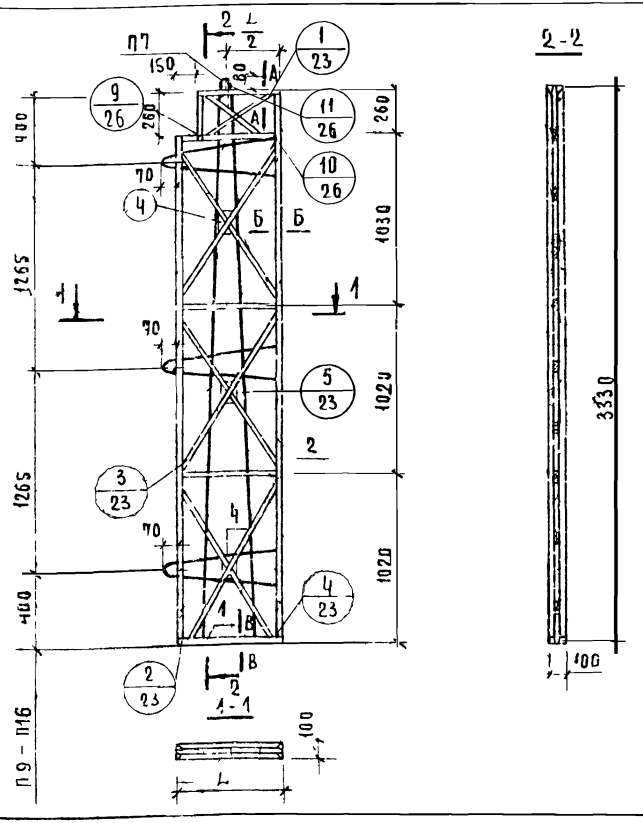





## Характеристика изделия

| Марка перегородки | | | ПГП36-5А | ПГП36-6А | ПГП36-6,2А | ПГП36-7А | ПГП36-8А | ПГП36-9А | ПГП36-13А | ПГП36-14А |
|---|---|---|---|---|---|---|---|---|---|---|
| Вес изделия | | кг | 127 | 151 | 166 | 196 | 223 | 250 | 358 | 371 |
| Объем гипсоперолита | | м³ | 0,151 | 0,165 | 0,180 | 0,213 | 0,246 | 0,278 | 0,408 | 0,424 |
| Расход материалов | древесины в чистоте | м³ | 0,022 | 0,02 | 0,023 | 0,024 | 0,024 | 0,025 | 0,029 | 0,029 |
| | стали | кг | 3,92 | 3,93 | 4,01 | 4,14 | 5,41 | 5,65 | 6,58 | 6,70 |
| | гвоздей | кг | 0,27 | 0,27 | 0,27 | 0,27 | 0,27 | 0,27 | 0,27 | 0,27 |
| Проектная, марка гипсоперолита | | | 35 | | | | | | | |
| Отпускная прочность не менее | | кг/см² | 25 | | | | | | | |
| Объемная масса гипсоперолита | | кг/м³ | 800 | | | | | | | |

## Выборка древесины

| Поз | Наименование | Сечение | Общая длина, м | | | | | | | |
|---|---|---|---|---|---|---|---|---|---|---|
| | | | ПГП36-5А | ПГП36-6А | ПГП36-6,2А | ПГП36-7А | ПГП36-8А | ПГП36-9А | ПГП36-13А | ПГП36-14А |
| 1 | Нижние бруски | 40×50 | 0,94 | 1,14 | 1,24 | 1,44 | 1,64 | 1,84 | 2,64 | 2,74 |
| 2 | Верхние и боковые бруски | 40×50 | 13,38 | 13,38 | 14,08 | 14,28 | 14,48 | 14,68 | 15,48 | 15,58 |
| 3 | Подкосы | 40×50 | 7,72 | 8,22 | 8,44 | 8,98 | 9,50 | 10,12 | 12,66 | 13,30 |
| 4 | Фиксатор | 40×40 | 0,09 | 0,09 | 0,09 | 0,09 | 0,09 | 0,09 | 0,09 | 0,09 |
| 5 | Соединит планка | 40×10 | 1,47 | 1,57 | 1,62 | 1,72 | 1,82 | 1,92 | 2,32 | 2,39 |

## Таблица размеров

| Размеры, мм | Марка перегородки | | | | | | | |
|---|---|---|---|---|---|---|---|---|
| | ПГП36-5А | ПГП36-6А | ПГП36-6,2А | ПГП36-7А | ПГП36-8А | ПГП36-9А | ПГП36-13А | ПГП36-14А |
| L | 470 | 570 | 620 | 720 | 820 | 920 | 1320 | 1370 |

Примечание. Сечения А-А, Б-Б, В-В см. лист 25 вып. 0

Главный отдела — З. Шадова
Рук. группы — З. Мацея
Ст. инженер — В. Асмича

Типовой проект
Гипсоперолитовые панели для зданий учебных заведений
г. Москва

ТК 1978г

Панели ПГП36-5А; ПГП36-6А; ПГП36-6,2А; ПГП36-7А, ПГП36-8А, ПГП36-9А, ПГП36-13А, ПГП36-14А

Серия 1.231-5
Выпуск 2
Лист 30

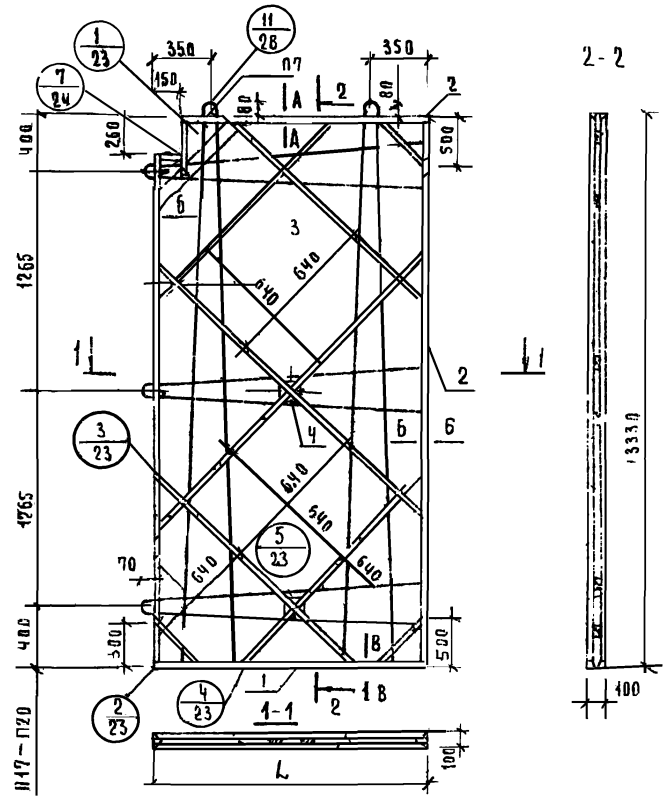


| Характеристика изделия | | | | | |
|---|---|---|---|---|---|
| Марка перегородки | | | ПГП36-14,2А | ПГП36-15А | ПГП36-15,2А | ПГП36-16А |
| Вес изделия | | кг | 386 | 396 | 412 | 423 |
| Объем гипсоперлита | | $м^3$ | 0,440 | 0,453 | 0,472 | 0,485 |
| Расход материалов | Древесина в чистоте | $м^3$ | 0,030 | 0,030 | 0,031 | 0,031 |
| | сталь | кг | 9,65 | 9,74 | 9,89 | 9,98 |
| | гвоздей | кг | 0,36 | 0,36 | 0,36 | 0,36 |
| Проектная марка гипсоперлита | | | 35 | | | |
| Отпускная прочность не менее | | $кг/см^2$ | 25 | | | |
| Объемная масса гипсоперлита | | $кг/м^3$ | 800 | | | |

| Выборка древесины | | | | | | |
|---|---|---|---|---|---|---|
| | | | Общая длина, м | | | |
| Поз | Наименование | Сечение | ПГП36-14,2А | ПГП36-15А | ПГП36-15,2А | ПГП36-16А |
| 1 | Нижние бруски | 40 × 60 | 2,84 | 2,92 | 3,04 | 3,12 |
| 2 | Верхние и боковые брусья | 40 × 50 | 16,00 | 16,08 | 16,20 | 16,28 |
| 3 | Подкосы | 10 × 20 | 14,22 | 14,45 | 15,25 | 15,68 |
| 4 | Фиксатор | 40 × 40 | 0,09 | 0,09 | 0,09 | 0,09 |
| 5 | Соединит. планка | 10 × 40 | 1,21 | 1,21 | 1,21 | 1,21 |
| 6 | Угловой раскос | 10 × 80 | 0,86 | 0,86 | 0,86 | 0,86 |

Примечание: сечения А-А Б-Б, В-В см. лист 25 вып 8

| Таблица размеров | | | | |
|---|---|---|---|---|
| Размеры мм | Марка перегородки | | | |
| | ПГП36-14,2А | ПГП36-15А | ПГП36-15,2А | ПГП36-16А |
| L | 1420 | 1460 | 1520 | 1560 |
| H | 3330 | 3330 | 3330 | 3330 |

Г. Москва, Учебных заданий

ТК 19781

Панели ПГП36-14,2А ПГП36-15А, ПГП36-15,2А; ПГП36-16А

Серия 1.231.5

Выпуск 2 | Лист 31

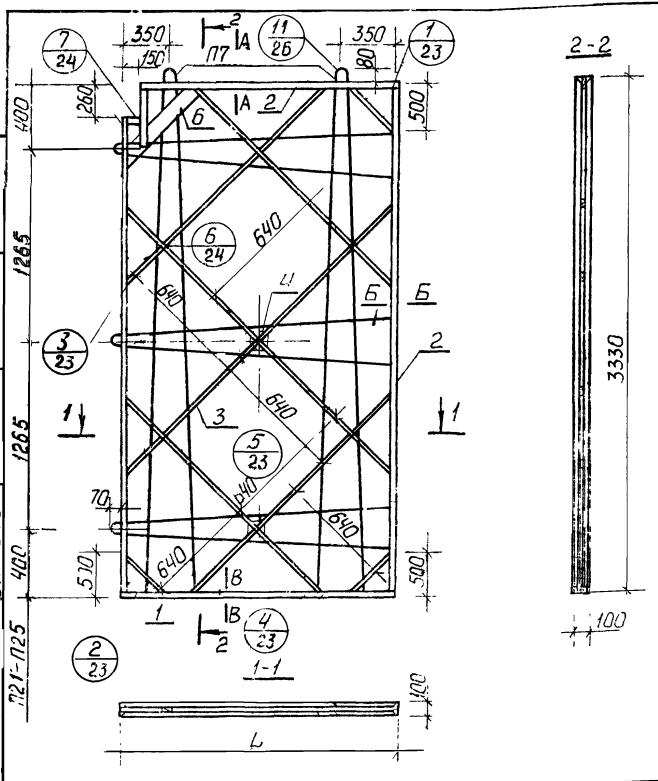


| Характеристика изделия | | | | | | | |
|---|---|---|---|---|---|---|---|
| Марка перегородки | | | ПГП36-17А | ПГП36-18А | ПГП36-19А | ПГП36-20А | ПГП36 20,3А |
| Вес изделия | | кг | 455 | 487 | 508 | 540 | 554 |
| Объем гипсоперлита | | м³ | 0,518 | 0,557 | 0,582 | 0,621 | 0,638 |
| Расход материалов | древесины в чистоте | м³ | 0,033 | 0,034 | 0,035 | 0,036 | 0,036 |
| | стали | кг | 10,22 | 10,52 | 10,70 | 10,76 | 11,09 |
| | гвоздей | кг | 0,37 | 0,37 | 0,37 | 0,37 | 0,37 |
| Проектная марка гипсоперлита | | | 35 | | | | |
| Отпускная прочность не менее | | кг/см² | 25 | | | | |
| Объемная масса гипсоперлита | | кг/м³ | 800 | | | | |

| Выборка древесины | | | | | | | |
|---|---|---|---|---|---|---|---|
| | | | Общая длина, м | | | | |
| Поз | Наименование | Сечение | ПГП36-17А | ПГП36-18А | ПГП36-19А | ПГП36 20А | ПГП36-20,3А |
| 1 | Нижние бруски | 40 × 60 | 3,32 | 3,56 | 3,72 | 3,96 | 4,06 |
| 2 | Верхние и боковые бруски | 40 × 80 | 16,48 | 16,72 | 16,88 | 17,12 | 17,22 |
| 3 | Подкосы | 10 × 20 | 16,80 | 17,62 | 19,25 | 18,92 | 19,38 |
| 4 | Фиксатор | 40 × 40 | 0,09 | 0,09 | 0,09 | 0,09 | 0,09 |
| 5 | Соединит. планка | 10 × 40 | 1,21 | 1,21 | 1,21 | 1,21 | 1,21 |
| 6 | Угловой раскос | 10 × 80 | 0,86 | 0,86 | 0,86 | 0,86 | 0,86 |

| Таблица размеров | | | | | |
|---|---|---|---|---|---|
| Размеры, мм | Марка перегородок | | | | |
| | ПГП36-17А | ПГП36-18А | ПГП36-19А | ПГП36-20А | ПГП36-20,3А |
| L | 1660 | 1780 | 1860 | 1980 | 2030 |

Примечание сечения А-А, Б-Б, В-В см. лист 25 вып 0

Шакова
Мацея
Демина

УЧЕБНЫХ ЗДАНИЙ г. МОСКВА

ТК 1978г

Панель ПГП36-17А, ПГП36-18А, ПГП36-19А; ПГП36-20А, ПГП36 20,3А

Серия 1.231-5
Выпуск 2
Лист 32

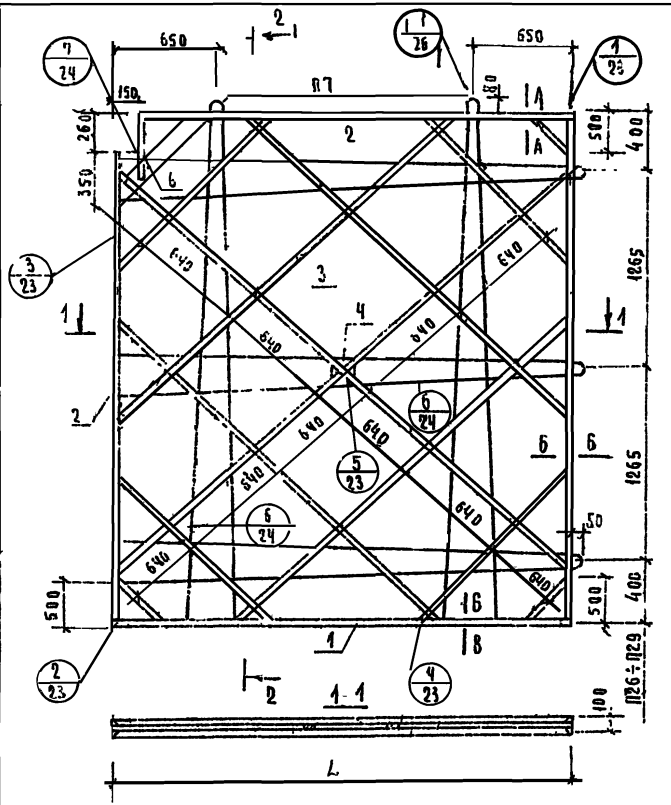
650
650
150
260
359
640
640
640

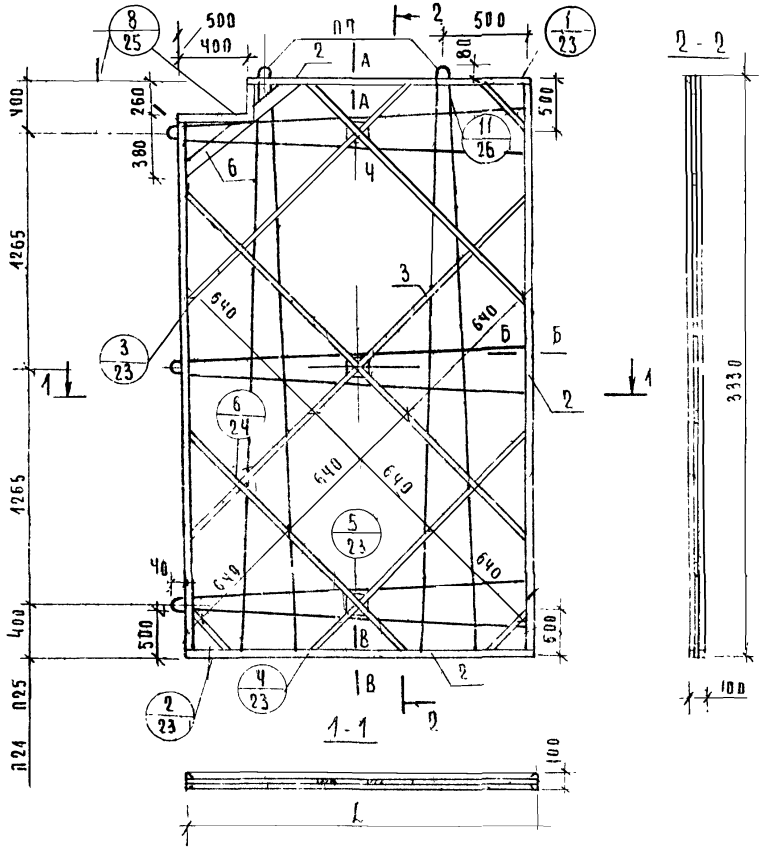


| Характеристика изд | | | | | | |
|---|---|---|---|---|---|---|
| Марка перерородки | | ПГП36-17Б | ПГП36-18Б | ПГП36-19Б | ПГП36-20Б | ПГП36-20,3Б |
| Вес изделия | кг. | 451 | 459 | 604 | 530 | 550 |
| Объем гипсоперлита | м³ | 0,513 | 0,552 | 0,577 | 0,608 | 0,633 |
| Расход материалов: Древесины в чистоте | м³ | 0,033 | 0,034 | 0,035 | 0,036 | 0,036 |
| Расход материалов: Стали | кг | 10,22 | 10,52 | 10,70 | 10,76 | 11,09 |
| Расход материалов: Гвоздей | кг | 0,40 | 0,40 | 0,40 | 0,40 | 0,40 |
| Проектная марка гипсоперлита | | 35 | | | | |
| Отпускная прочность не менее | кг/см² | 25 | | | | |
| Объемная масса гипсоперлита | кг/м³ | 800 | | | | |

| Выборка древесины | | | | | | | |
|---|---|---|---|---|---|---|---|
| По | Наименование | Сечение | Общая длина, м | | | | |
| | | | ПГП36-17Б | ПГП36-18Б | ПГП36-19Б | ПГП36-20Б | ПГП36-20,3Б |
| 1 | Нижние бруски | 40 × 60 | 3,32 | 3,56 | 3,72 | 3,96 | 4,06 |
| 2 | Верхние и боковые бруски | 40 × 60 | 16,24 | 16,48 | 16,64 | 16,88 | 16,98 |
| 3 | Подкосы | 10 × 20 | 16,80 | 17,62 | 19,25 | 18,92 | 19,38 |
| 4 | Фиксатор | 40 × 40 | 0,09 | 0,09 | 0,09 | 0,09 | 0,09 |
| 5 | Соединит планка | 10 × 40 | 1,18 | 1,18 | 1,18 | 1,18 | 1,18 |
| 6 | Угловой раскос | 10 × 80 | 1,02 | 1,02 | 1,02 | 1,02 | 1,02 |

| Таблица размеров | | | | | |
|---|---|---|---|---|---|
| Размеры мм | Марка перерородки | | | | |
| | ПГП36-17Б | ПГП36-18Б | ПГП36-19Б | ПГП36-20Б | ПГП36-20,3Б |
| L | 1660 | 1780 | 1860 | 1980 | 2030 |

Примечание: сечения А А, Б-Б, В В см лист 25 вып 0

Гл. спец. отд. — Э. Шахова
Рук. 1 ч. пр. — З. Мацея
Ст. инженер — В. Демина

ТК

Панели ПГП36-17Б, ПГП36-18Б, ПГП36-19Б; ПГП36-20Б; ПГП36-20,3Б

Серия 1 231-5
Выпуск 2

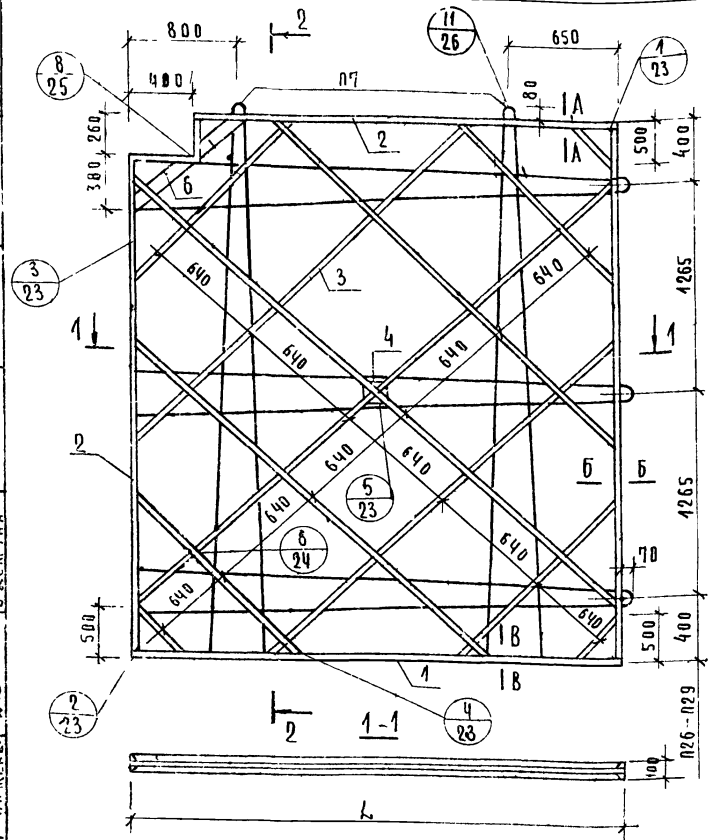


## ХАРАКТЕРИСТИКА ИЗДЕЛИЯ

| МАРКА ПЕРЕГОРОДКИ | | | ПГП36-23Б | ПГП36-26Б | ПГП36-27Б | ПГП36-30Б |
|---|---|---|---|---|---|---|
| Вес изделия | | кг | 620 | 692 | 719 | 806 |
| Объем гипсоперлита | | $м^3$ | 0,717 | 0,804 | 0,836 | 0,939 |
| Расход материалов | древесины в чистоте | $м^3$ | 0,039 | 0,041 | 0,043 | 0,047 |
| | стали | кг | 11,72 | 12,20 | 12,59 | 13,34 |
| | гвоздей | кг | 0,41 | 0,41 | 0,41 | 0,41 |
| Проектная марка гипсоперлита | | | 35 | | | |
| Отпускная прочность не менее | | кг/$см^2$ | 25 | | | |
| Объемная масса гипсоперлита | | кг/$м^3$ | 800 | | | |

## ТАБЛИЦА РАЗМЕРОВ

| Размеры, мм | Марка перегородки | | | |
|---|---|---|---|---|
| | ПГП36-23Б | ПГП36-26Б | ПГП36-27Б | ПГП36-30Б |
| L | 2290 | 2560 | 2660 | 2980 |

Примечание: сечения А-А; Б-Б; В-В см. лист 25 вып.

## ВЫБОРКА ДРЕВЕСИНЫ

| Поз. | Наименование | Сечение | Общая длина, м | | | |
|---|---|---|---|---|---|---|
| | | | ПГП36-23Б | ПГП36-26Б | ПГП36-27Б | ПГП36-30Б |
| 1 | Нижние бруски | 40×60 | 4,58 | 5,12 | 5,32 | 5,96 |
| 2 | Верхние и боковые бруски | 40×60 | 17,50 | 18,04 | 18,24 | 18,86 |
| 3 | Подкосы | 18×80 | 25,20 | 27,82 | 28,52 | 32,45 |
| 4 | Фиксатор | 40×140 | 0,03 | 0,03 | 0,03 | 0,03 |
| 5 | Соединит планка | 10×40 | 1,18 | 1,18 | 1,18 | 1,18 |
| 6 | Угловой раскос | 18×80 | 1,02 | 1,02 | 1,02 | 1,02 |

Панели ПГП36-23Б, ПГП36-26Б, ПГП36-27Б, ПГП36-30Б

Серия 2, Лист 35

gost.e-ecolog.ru