Типовые конструкции, изделия и узлы зданий и сооружений

СЕРИЯ 1.231-5
ПАНЕЛИ ПЕРЕГОРОДОК ГИПСОПЕРЛИТОВЫЕ

Выпуск 1

Панели перегородок для каркасно-панельных зданий с высотой этажа 2.8 и 3.0 м.

Рабочие чертежи

gost.e-ecolog.ru

ЦЕНТРАЛЬНЫЙ ИНСТИТУТ ТИПОВОГО ПРОЕКТИРОВАНИЯ
ГОССТРОЯ СССР

Москва, А-445, Смольная ул., 22

Сдано в печать 1979 года

Заказ № 12484 Тираж 4200 экз

Типовые конструкции, изделия и узлы зданий и сооружений

СЕРИЯ 1.231-5
ПАНЕЛИ ПЕРЕГОРОДОК ГИПСОПЕРЛИТОВЫЕ

Выпуск 1

Панели перегородок для каркасно-панельных зданий с высотой этажа 2.8 и 3.0 м.

Разработаны
ЦНИИЭП учебных зданий

Гл. инженер А. Ляхович
Нач. отдела В. Греков
Гл. спец. отдела Л. Шахова

Утверждены и введены в действие с 01.08.79 г. Государственным Комитетом по гражданскому строительству и архитектуре при Госстрое СССР

приказ N 153 от 18.07.79 г.

	Лист	Стр
Содержание	С1	2
Пояснительная записка	П1	3
Панели ПГП 28-5; ПГП 28-6; ПГП 28-6,2, ПГП 28-7; ПГП 28-8; ПГП 28-6р; ПГП 28-6,2р; ПГП 28-7р	1	4
Панели ПГП 28-8, ПГП 28-9; ПГП 28-13; ПГП 28-14; ПГП 28-8р; ПГП 28-9р; ПГП 28-13р; ПГП 28-14р	2	5
Панели ПГП 28-14,2; ПГП 28-15, ПГП 28-15,2; ПГП 28-16; ПГП 28-14,2р, ПГП 28-15р, ПГП 28-15,2р; ПГП 28-16р	3	6
Панели ПГП 28-17; ПГП 28-18; ПГП 28-19; ПГП 28-20; ПГП 28-20,3; ПГП 28-18р, ПГП 28-20р ПГП 28-20,3р.	4	7
Панели ПГП 28-26; ПГП 28-27; ПГП 28-30; ПГП 28-31; ПГП 28-26р; ПГП 28-27р; ПГП 28-30р; ПГП 28-31р	5	8
Панели ПГП 28-31,3; ПГП 28-34; ПГБ 28-31,3р; ПГП 28-34р	6	9
Панели ПГП 28-37; ПГП 28-38; ПГП 28-39; ПГП 28-41; ПГП 28-37р; ПГП 28-38р; ПГП 28-39р; ПГП 28-41р	7	10
Панели ПГП 28-42; ПГП 28-43; ПГП 28-43,4, ПГП 28-42р; ПГП 28-43р; ПГП 28-43,4р	8	11
Панели ПГП 28-56; ПГП 28-57; ПГП 28-56р; ПГП 28-57р	9	12
Панели ПГП 28-59; ПГП 28-61	10	13
Панели ПГП 28-5А; ПГП 28-6А; ПГП 28-6,2А; ПГП 28-7А; ПГП 28-8А; ПГП 28-9А; ПГП 28-13А; ПГП 28-14А	11	14
Панели ПГП 28-14,2А; ПГП 28-15А; ПГП 28-15,2А; ПГП 28-16А	12	15
Панели ПГП 28-17А; ПГП 28-18А; ПГП 28-20А; ПГП 28-20,3А	13	16
Панели ПГП 28-26А; ПГП 28-27А; ПГП 28-30А; ПГП 28-31А	14	17
Панели ПГП 28-31,3А, ПГП 28-34,2А	15	18
Панели ПГП 28-37А; ПГП 28-38А; ПГП 28-39А; ПГП 28-41А	16	19
Панели ПГП 28-17Б; ПГП 28-18Б; ПГП 28-19Б; ПГП 28-20Б; ПГП 28-20,3Б.	17	20
Панели ПГП 28-26Б; ПГП 28-27Б; ПГП 28-30Б	18	21
Панели ПГП 28-31,3Б; ПГП 28-34Б	19	22
Панели ПГП 28-37Б; ПГП 28-38Б; ПГП 28-39Б; ПГП 28-41Б	20	23
Панели ПГП 28-42Б; ПГП 28-43Б; ПГП 28-43,4Б	21	24
Панели ПГП 28-59Б	22	25
Панели ПГП 28-31Г; ПГП 28-31,3Г	23	26
Панели ПГП 28-61Г	24	27
Панели ПГП 30-5; ПГП 30-6; ПГП 30-6,2; ПГП 30-7; ПГП 30-5р; ПГП 30-6р; ПГП 30-6,2р; ПГП 30-7р	25	28
Панели ПГП 30-8; ПГП 30-9; ПГП 30-13; ПГП 30-14; ПГП 30-8р; ПГП 30-9р; ПГП 30-13р; ПГП 30-14р	26	29
Панели ПГП 30-14,2; ПГП 30-15; ПГП 30-15,2; ПГП 30-16; ПГП 30-14,2р; ПГП 30-15р; ПГП 30-15,2р; ПГП 30-16р	27	30
Панели ПГП 30-17; ПГП 30-18; ПГП 30-19; ПГП 30-20; ПГП 30-20,3; ПГП 30-18р; ПГП 30-20р; ПГП 30-20,3р	28	31
Панели ПГП 30-26; ПГП 30-27; ПГП 30-30; ПГП 30-31 ПГП 30-26р; ПГП 30-27р; ПГП 30-30р; ПГП 30-31р	29	32
Панели ПГП 30-31,3; ПГП 30-34; ПГП 30-31,3р; ПГП 30-34р	30	33
Панели ПГП 30-37; ПГП 30-38; ПГП 30-39; ПГП 30-41; ПГП 30-37р; ПГП 30-38р; ПГП 30-39р; ПГП 30-41р	31	34
Панели ПГП 30-42; ПГП 30-43; ПГП 30-43,4; ПГП 30-42р; ПГП 30-43р; ПГП 30-43,4р	32	35
Панели ПГП 30-56; ПГП 30-57; ПГП 30-56р; ПГП 30-57р	33	36
Панели ПГП 30-59; ПГП 30-61	34	37
Панели ПГП 30-5А; ПГП 30-6А; ПГП 30-6,2А; ПГП 30-7А; ПГП 30-8А; ПГП 30-9А; ПГП 30-13А; ПГП 30-14А	35	38
Панели ПГП 30-14,2А; ПГП 30-15А; ПГП 30-15,2А; ПГП 30-16А	36	39
Панели ПГП 30-17А; ПГП 30-18А; ПГП 30-20А; ПГП 30-20,3А	37	40
Панели ПГП 30-26А; ПГП 30-27А; ПГП 30-30А; ПГП 30-31А	38	41
Панели ПГП 30-31,3А; ПГП 30-34А	39	42
Панели ПГП 30-37А; ПГП 30-38А; ПГП 30-39А; ПГП 30-41А	40	43
Панели ПГП 30-17Б; ПГП 30-18Б; ПГП 30-19Б; ПГП 30-20Б; ПГП 30-20,3Б	41	44
Панели ПГП 30-26Б; ПГП 30-27Б; ПГП 30-30Б	42	45
Панели ПГП 30-31,3Б; ПГП 30-34Б	43	46
Панели ПГП 30-37Б; ПГП 30-38Б; ПГП 30-39Б; ПГП 30-41Б	44	47
Панели ПГП 30-42Б; ПГП 30-43Б; ПГП 30-43,4Б	45	48
Панели ПГП 30-59В	46	49
Панели ПГП 30-31; ПГП 30-31,3Г	47	50
Панели ПГП 30-61Г	48	51

г. МОСКВА

Сп. инженер

В. Мацея

В. Демина

ТК 1978г.

Содержание

Серия 1.231-5

Выпуск 1

Лист С1

16381-02 3

Рабочие чертежи гипсоперлитовых перегородок разработаны на основании технических решений, одобренных Госгражданстроем 1 ноября 1977 года письмом № 4-1923.

Рабочие чертежи состоят из следующих выпусков

Выпуск 0- Панели перегородок для каркасно-панельных зданий с высотой этажа 2,8, 3,0, 3,3, 3,6 и 4,2 м Указания по изготовлению и применению панелей перегородок

Выпуск 1- Панели перегородок для каркасно-панельных зданий с высотой этажа 2,8 и 3 м

Выпуск 2- Панели перегородок для каркасно-панельных зданий с высотой этажа 3,3 и 3,6 м

Выпуск 3- Панели перегородок для каркасно-панельных зданий с высотой этажа 4,2 м

В настоящем выпуске представлены панели перегородок для каркасно панельных зданий с высотой этажа 2,8 и 3,0 м.

Типовые детали панелей перегородок допускается применять по серии 2.230-1 выпуск 10

Указания по изготовлению панелей перегородок, область их применения, номенклатура изделий, распалубочные и монтажные петли, узлы деревянных каркасов и сечения перегородок представлены в выпуске 0 серии 1.231-5

В данном выпуске принято условное обозначение узлов перегородок в виде дроби в кружке В числителе указан номер узла, в знаменателе номер листа выпуска 0 данной серии

Нач. отдела	В. Грекова	Проверил
ГА спец. отд.	З. Шахова	
Рук. группы	З. Мацея	
Ст. инженер	В. Демина	

учебных зданий г. Москва

ТК 1978

Пояснительная записка

Серия 1.231-5

Выпуск 1 | Лист П1

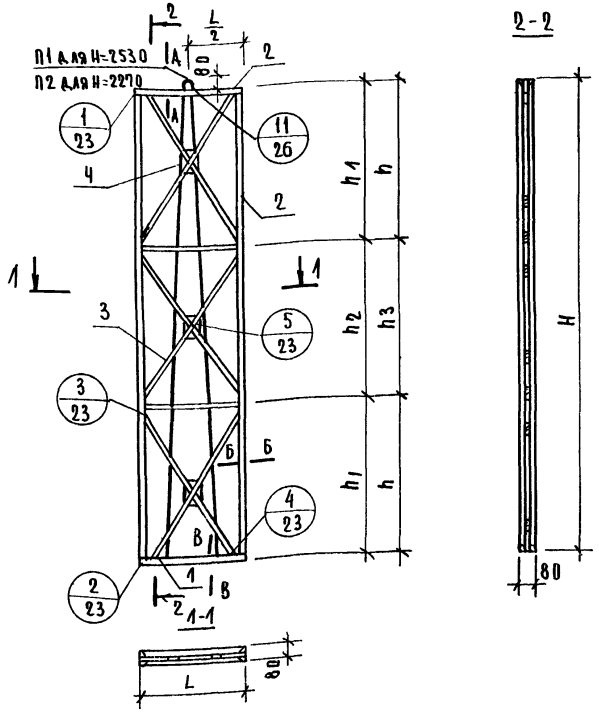

Характеристика изделия

Марка перегородки			ПГП28-5	ПГП28-6	ПГП28-6,2	ПГП28-7	ПГП28-5р	ПГП28-6р	ПГП28-6,2р	ПГП28-7р
Вес изделия		кг	76	92	100	117	68	83	90	105
Объем гипсоперлита		м³	0,085	0,105	0,114	0,135	0,076	0,095	0,103	0,121
Расход материалов	древесины в чистоте	м³	0,010	0,010	0,010	0,011	0,009	0,009	0,010	0,010
	стали	кг	2,20	2,20	2,20	2,20	2,00	2,00	2,00	2,00
	гвоздей	кг	0,16	0,16	0,16	0,16	0,16	0,16	0,16	0,16
Проектная марка гипсоперлита			35							
Отпускная прочность не менее		кг/см²	25							
Объемная масса гипсоперлита		кг/м³	800							

Выборка древесины

Поз	Наименование	Сечение	Общая длина, м							
			ПГП28-5	ПГП28-6	ПГП28-6,2	ПГП28-7	ПГП28-5р	ПГП28-6р	ПГП28-6,2р	ПГП28-7р
1	Нижние брусски	32, 40	0,94	1,14	1,24	1,44	0,94	1,14	1,24	1,44
2	Верхние и боковые брусски	32, 40	10,74	10,94	11,04	11,24	9,70	9,90	10,00	10,20
3	Подкосы	10, 20	6,80	6,84	6,94	7,14	6,24	6,44	6,54	6,74
4	Фиксатор	40, 40	0,06	0,06	0,06	0,06	0,06	0,06	0,06	0,06
5	Соединит. планка	10, 40	1,00	1,00	1,00	1,00	1,00	1,00	1,00	1,00

Примечание: Сечения А-А; Б-Б; В-В; см лист 25 вып 0.

Таблица размеров

Размеры, мм	Марка перегородки							
	ПГП28-5	ПГП28-6	ПГП28-6,2	ПГП28-7	ПГП28-5р	ПГП28-6р	ПГП28-6,2р	ПГП28-7р
L	470	570	620	720	470	570	620	720
H	2530	2530	2530	2530	2270	2270	2270	2270
h	840	840	840	840	—	—	—	—
h1	—	—	—	—	760	760	760	760
h2	—	—	—	—	750	750	750	750
h3	850	850	850	850	—	—	—	—

Нач. отдела	З. Мацея	
Гл. спец. отд.	З. Шахова	
Рук. группы	В. Треков	
Ст. инженер	В. Демина	
	Провесил	

ЦНИИЭП учебных зданий г. Москва

ТК 1978г

Панели ПГП28-5; ПГП28-6; ПГП28-6,2; ПГП28-7; ПГП28-5р; ПГП28-6р; ПГП28-6,2р; ПГП28-7р

Серия 1.231-5
Выпуск 1 | Лист 1

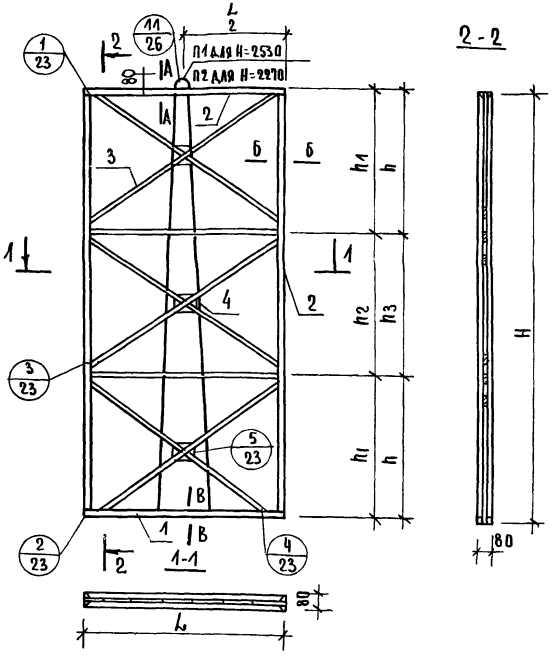

Характеристика изделия

Марка перегородки			ПГП28-8	ПГП28-9	ПГП28-13	ПГП28-14	ПГП28-8р	ПГП28-9р	ПГП28-13р	ПГП28-14р
Вес изделия		кг	133	149	214	222	119	134	192	199
Объем гипсоперлита		$м^3$	0,154	0,174	0,253	0,262	0,139	0,156	0,227	0,235
Расход материалов	древесины в чистом виде	$м^3$	0,012	0,012	0,014	0,015	0,010	0,011	0,013	0,014
	стали	кг	2,20	2,20	2,20	2,20	2,00	2,00	2,00	2,00
	гвоздей	кг	0,16	0,16	0,16	0,16	0,16	0,16	0,16	0,16
Проектная марка гипсоперлита			35							
Отпускная прочность не менее		кг/$см^2$	25							
Объемная масса гипсоперлита		кг/$м^3$	800							

Таблица размеров

Размеры мм.	Марка перегородки							
	ПГП28-8	ПГП28-9	ПГП28-13	ПГП28-14	ПГП28-8Р	ПГП28-9Р	ПГП28-13Р	ПГП28-14Р
L	820	920	1320	1370	820	920	1320	1370
H	2530	2530	2530	2530	2270	2270	2270	2270
h	840	840	840	840	—	—	—	—
h1	—	—	—	—	760	760	760	760
h2	—	—	—	—	750	750	750	750
h3	850	850	850	850	—	—	—	—

Выборка древесины

Поз.	Наименование	Сечение	Общая длина, м							
			ПГП28-8	ПГП28-9	ПГП28-13	ПГП28-14	ПГП28-8Р	ПГП28-9Р	ПГП28-13Р	ПГП28-14Р
1	Нижние бруски	140×32	1,64	1,84	2,64	2,74	1,64	1,84	2,64	2,74
2	Верхние и боковые бруски	140×32	11,12	11,32	12,12	12,22	10,10	10,28	11,08	11,22
3	Подкосы	200×10	8,64	9,34	11,94	12,74	8,34	9,14	11,69	11,99
4	Фиксатор	140×140	0,06	0,06	0,06	0,06	0,06	0,06	0,06	0,06
5	Соединительная планка	140×10	1,00	1,00	1,00	1,00	1,00	1,00	1,00	1,00

Примечание: Сечения А-А; Б-Б; В-В см. лист 25 вып. 0.

Руководитель группы — Ст. инженер — И. Мацея
Гип — В. Демина
Учебных зданий г. Москва
ТК 1978г

Панели ПГП28-8; ПГП28-9; ПГП28-13; ПГП28-14; ПГП28-8Р ПГП28-9Р, ПГП28-13Р; ПГП28-14Р

Серия 1.231-5
Выпуск 1 | Лист 2

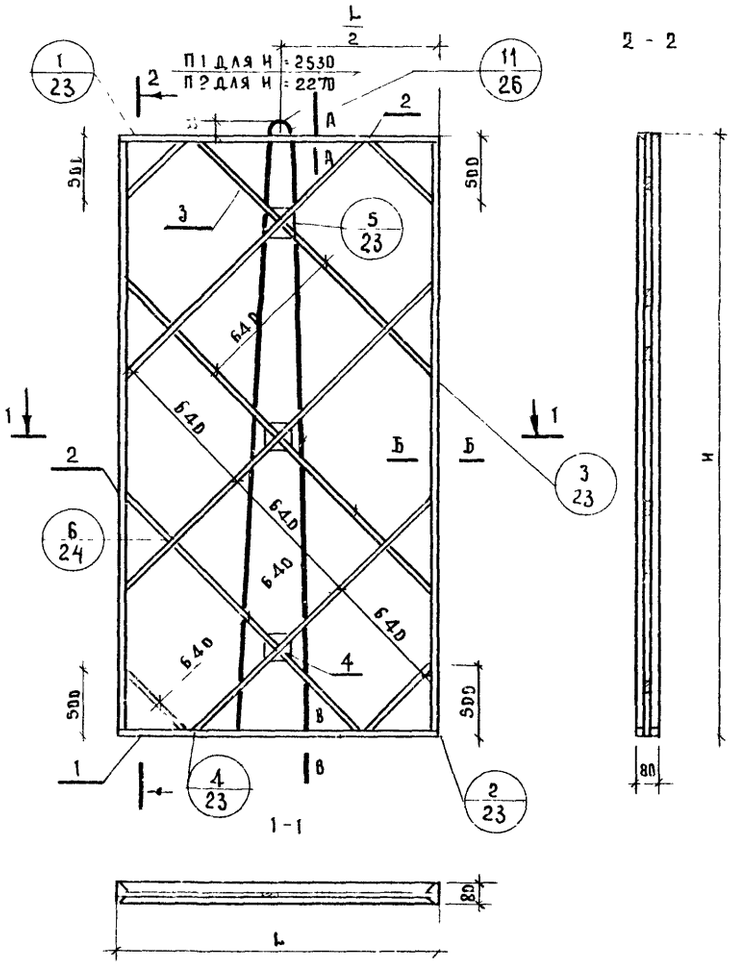

Характеристика изделия

Марка перегородки			ПГП 28-14 2	ПГП 28 15	ПГП 28-15 2	ПГП 28-16	ПГП 28 14 2р	ПГП 28 15р	ПГП 28 15 2р	ПГП 28-16р
Вес изделия		кг	230	236	246	253	206	212	221	226
Объем гипсоперлита		$м^3$	0 273	0 281	0 294	0 302	0 245	0,252	0 263	0 270
Расход материалов	Древесины в чистоте	$м^3$	0 015	0 015	0 015	0 015	0 014	0 014	0 014	0 014
	Стали	кг	2 20	2 20	2 20	2 20	2 00	2 00	2 00	2 00
	Гвоздей	кг	0 16	0 16	0 16	0 16	0 16	0,16	0 16	0 16
Проектная марка гипсоперлита			35							
Отпускная прочность не менее		$кг/см^2$	25							
Объемная масса гипсоперлита		$кг/м^3$	800							

Выборка древесины

Поз	Наименование	Сечение	Общая длина, м							
			ПГП 28-14 2	ПГП 28-15	ПГП 28-15,2	ПГП 28-16	ПГП 28-14,2р	ПГП 28-15р	ПГП 28 15 2р	ПГП 28-16р
1	Нижние бруски	40 / 32	2 84	2 92	3 04	3 12	2 84	2 92	3 04	3 12
2	Верхние и боковые бруски	40 / 32	12 64	12,72	12 84	12 92	11 60	11 62	11 70	11 88
3	Подкосы	20 / 10	12 10	12 10	12 60	12 90	10,90	11 55	11 65	12 10
4	Фиксатор	40 / 40	0 06	0 06	0 06	0 06	0 06	0 06	0 06	0 06
5	Соединит планка	40 / 10	1 0	1 0	1 0	1 0	1 0	1 0	1 0	1 0

Примечание сечения А-А, Б-Б, В-В см лист 25 Вып 0

Таблица размеров

Размеры, мм	Марка перегородки							
	ПГП 28-14 2	ПГП 28-15	ПГП 28-15 2	ПГП 28-16	ПГП 28-14 2р	ПГП 28-15р	ПГП 28 15 2р	ПГП 28-16р
L	1420	1460	1520	1560	1420	1460	1520	1560
H	2530	2530	2530	2530	2270	2270	2270	2270

Нач отдела
Гл спец отд
Рук группы
Ст инженер
Э Шахова
Э Мацея
В Демина

Учебных зданий г Москва

ТК 1978

Панели ПГП 28-14 2, ПГП 28-15, ПГП 28-15,2, ПГП 28-16, ПГП 28-14 2р, ПГП 28-15р, ПГП 28-15 2р, ПГП 28-16р

Серия 1231-5
Выпуск
Лист 3

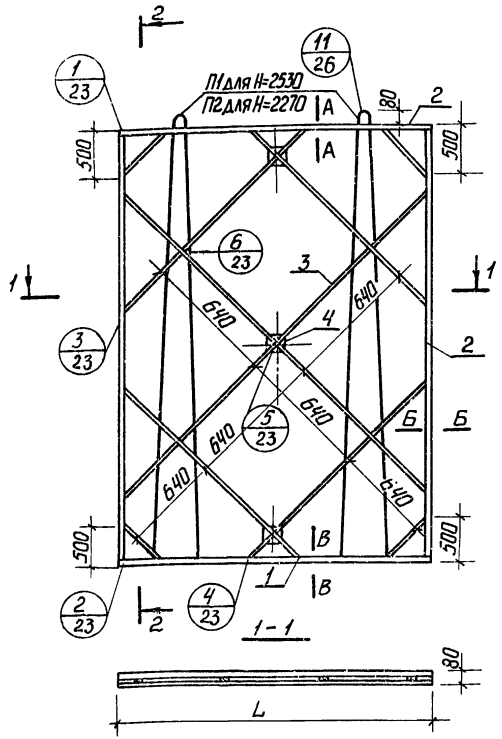

Характеристика изделия

Марка перегородки			ПГП28-17	ПГП28-18	ПГП28-19	ПГП28-20	ПГП28-20,3	ПГП28-18р	ПГП28-20р	ПГП28-20,3р
Вес изделия		кг	269	288	301	320	329	258	287	295
Объем гипсоперлита		$м^3$	0,320	0,344	0,359	0,383	0,393	0,307	0,343	0,352
Расход материалов	древесины в чистоте	$м^3$	0,016	0,016	0,017	0,017	0,018	0,016	0,016	0,017
	стали	кг	4,4	4,4	4,4	4,4	4,4	4,0	4,0	4,0
	гвоздей	кг	0,16	0,16	0,16	0,16	0,16	0,16	0,16	0,16
Проектная марка гипсоперлита			35							
Отпускная прочность не менее		$кг/см^2$	25							
Объемная масса гипсоперлита		$кг/м^3$	800							

Выборка древесины

Поз.	Наименование	Сечение	Общая длина, м							
			ПГП 28-17	ПГП28-18	ПГП28-19	ПГП28-20	ПГП28-20,3	ПГП28-18р	ПГП28-20р	ПГ28-20,3р
1	Нижние бруски	32×140	3,32	3,56	3,72	3,96	4,06	3,56	3,96	4,06
2	Верхние и боковые бруски	32×140	13,12	13,36	13,52	13,76	13,86	12,32	12,72	12,82
3	Подкосы	10×20	13,20	13,95	14,20	15,20	15,90	13,60	14,20	14,80
4	Фиксатор	40×40	0,06	0,06	0,06	0,06	0,06	0,06	0,06	0,06
5	Соединительная планка	10×140	1,0	1,0	1,0	1,0	1,0	1,0	1,0	1,0

Примечание: сечения А-А; Б-Б; В-В см. 23 Вып. 0.

Таблица размеров

Размеры, мм	Марка перегородки							
	ПГП28-17	ПГП28-18	ПГП28-19	ПГП28-20	ПГП28-20,3	ПГП28-18р	ПГП28-20р	ПГП28-20,3р
L	1660	1780	1860	1980	2030	1780	1980	2030
H	2530	2530	2530	2530	2530	2270	2270	2270

Панели ПГП28-17; ПГП28-18; ПГП28-19; ПГП28-20; ПГП28-20,3; ПГП28-18р; ПГП28-20р; ПГП28-20,3р

ТК 1978г.

Серия 1.231-5 Выпуск 1 Лист 4

г. Москва

Рук. группы Ст. инженер З. Мосцеев В. Дегтярь

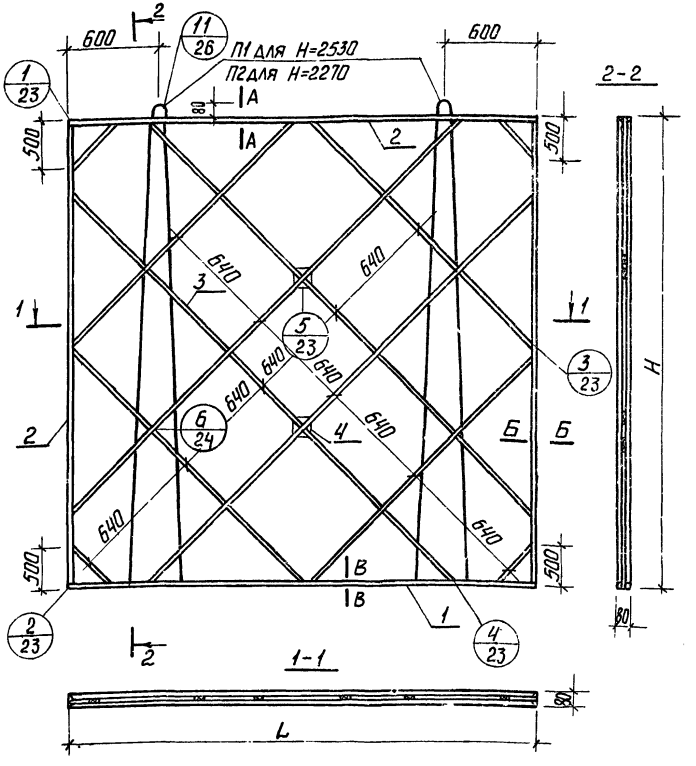

Характеристика изделия

Марка перегородки			ПГП28-26	ПГП28-27	ПГП28-30	ПГП28-31	ПГП28-26р	ПГП28-27р	ПГП28-30р	ПГП28-31р
Вес изделия		кг	414	430	482	498	372	386	441	441
Объем гипсоперлита		м³	0,497	0,517	0,580	0,60	0,445	0,463	0,528	0,528
Расход материалов	древесины в чистоте	м³	0,021	0,021	0,023	0,023	0,020	0,020	0,022	0,022
	стали	кг	4,40	4,40	4,40	4,40	4,00	4,00	4,00	4,00
	гвоздей	кг	0,18	0,18	0,18	0,18	0,18	0,18	0,18	0,18
Проектная марка гипсоперлита			35							
Отпускная прочность не менее		кг/см²	25							
Объемная масса гипсоперлита		кг/м³	800							

Выборка древесины

Поз.	Наименование	Сечение	Общая длина, м							
			ПГП28-26	ПГП28-27	ПГП28-30	ПГП28-31	ПГП28-26р	ПГП28-27р	ПГП28-30р	ПГП28-31р
1	Нижние бруски	32 × 140	5,12	5,32	5,96	6,16	5,12	5,32	5,96	6,16
2	Верхние и боковые бруски	32 × 140	14,92	15,12	15,76	15,95	13,92	14,12	14,76	14,96
3	Подкосы	10 × 40	20,50	21,00	23,90	24,80	18,90	19,30	22,50	22,95
4	Фиксатор	30 × 40	0,04	0,04	0,04	0,04	0,04	0,04	0,04	0,04
5	Соединит. планка	10 × 40	1,0	1,0	1,0	1,0	1,0	1,0	1,0	1,0

Примечание: сечения А-А; Б-Б; В-В см. лист 25 зыо 0.

Таблица размеров

Размеры, мм	Марка перегородки							
	ПГП28-26	ПГП28-27	ПГП28-30	ПГП28-31	ПГП28-26р	ПГП28-27р	ПГП28-30р	ПГП28-31р
L	2560	2660	2980	3080	2560	2660	2980	3080
H	2530	2530	2530	2530	2270	2270	2270	2270

Нач. отдела Гипрокров
Гл. спец. отд. Рыб
Рук. гр. Шашкова
Ст. инженер Демина
Проверил Мочуев
Разраб. Мочуев

УЧЕБНЫХ ЗДАНИЙ г. МОСКВА

ТК 1978 г.

Панели ПГП28-26; ПГП28-27; ПГП28-30; ПГП28-31; ПГП28-26р; ПГП28-27р; ПГП28-30р; ПГП28-31р.

Серия 1.231-5
Выпуск 1 | Лист 5

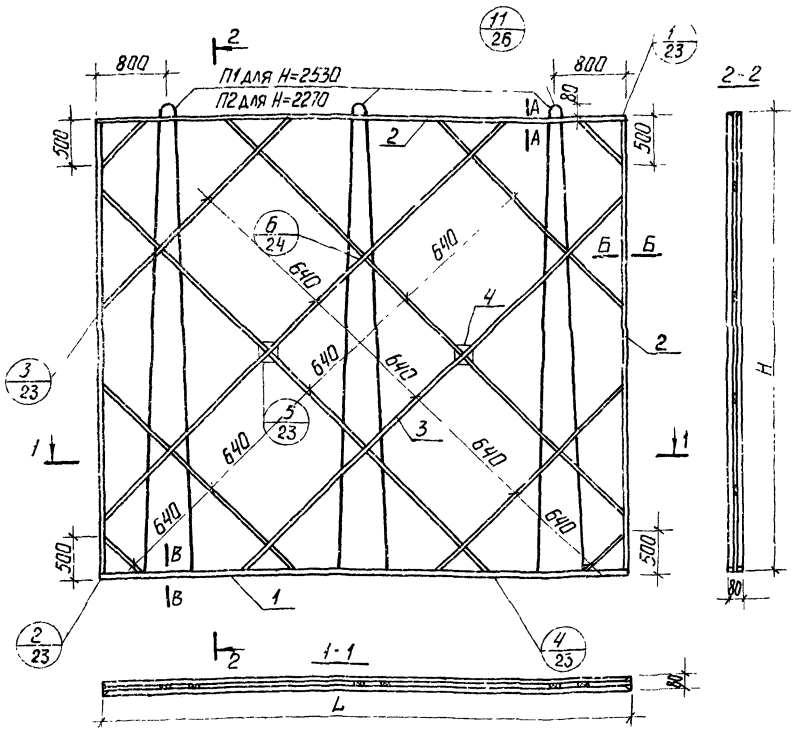

Характеристика изделия						
Марка перегородки			ПГП28-31,3	ПГП28-34	ПГП28-31,3р	ПГП28-34р
Вес изделия		кг	507	554	454	497
Объем гипсоперлита		$м^3$	0,610	0,667	0,545	0,597
Расход материалов	Древесины в чистоте	$м^3$	0,024	0,025	0,023	0,024
	стали	кг	6,60	6,60	6,00	6,00
	гвоздей	кг	0,19	0,19	0,19	0,19
Проектная марка гипсоперлита			35			
Отпускная прочность не менее		$кг/см^2$	25			
Объемная масса гипсоперлита		$кг/м^3$	800			

Выборка древесины						
Поз	Наименование	Сечение	Общая длина, м			
			ПГП28-31,3	ПГП28-34	ПГП28-31,3р	ПГП28-34р
1	Нижние бруски	32 40	6,26	6,84	6,26	6,84
2	Верхние и боковые бруски	32 40	16,06	16,64	14,86	15,44
3	Подкосы	10 20	25,70	27,00	23,66	25,34
4	Фиксатор	40 40	0,04	0,04	0,04	0,04
5	Соединительн. планка	10 40	1,0	1,0	1,0	1,0

Таблица размеров				
Размеры, мм	Марка перегородки			
	ПГП 28-31,3	ПГП 28-34	ПГП 28-31,3р	ПГП 28-34р
L	3130	3420	3130	3120
H	2530	2530	2270	2270

Примечание: сечения А-А; Б-Б; В-В см лист 25 вып 0

Ст. инженер В. Демина

ТК 1978г.

Панели ПГП 28-31,3; ПГП 28-34; ПГП 28-31,3р; ПГП 28-34р

Серия 1.231-5

Выпуск 1 Лист 6

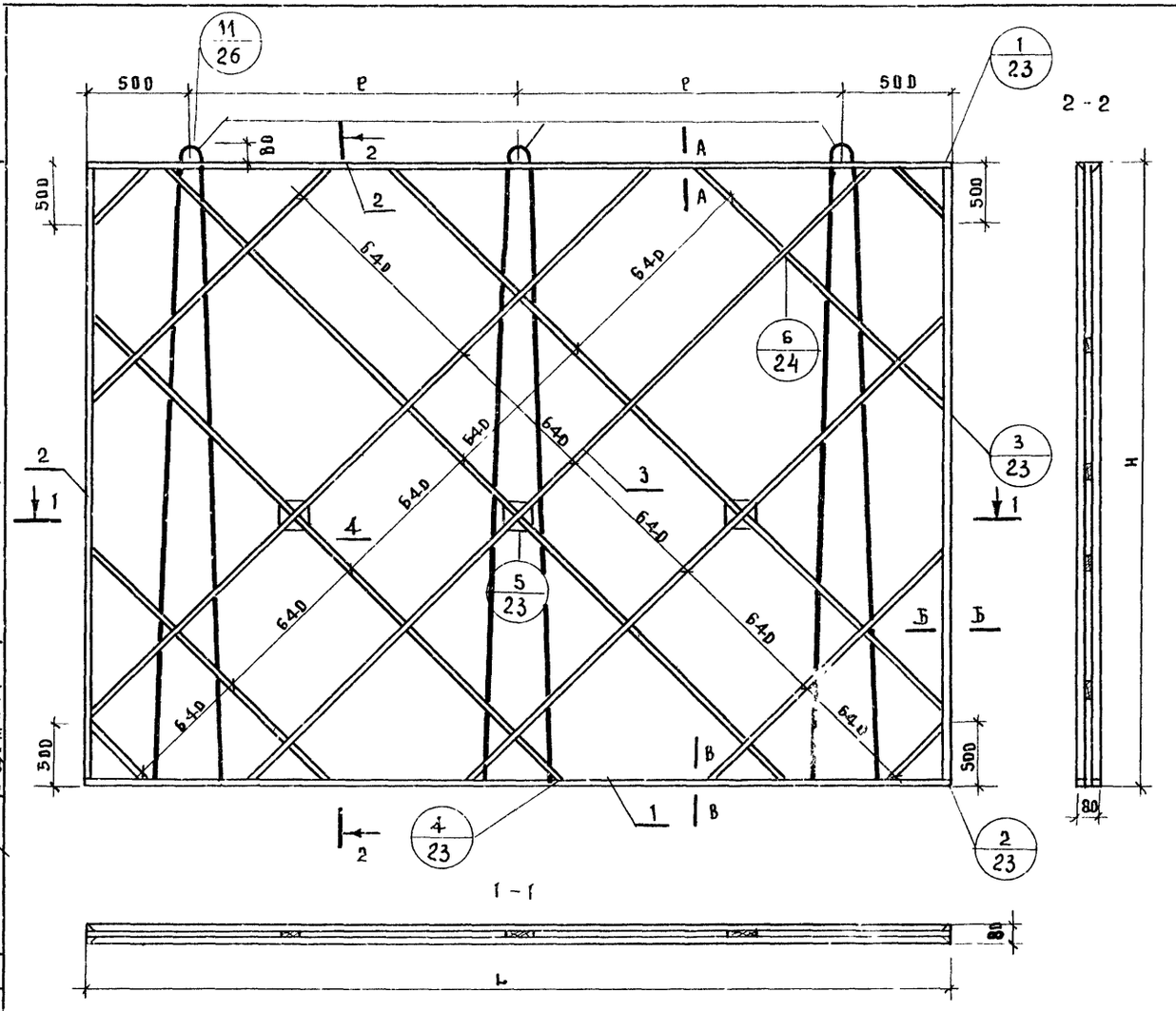

Характеристика изделия

Марка перегородки			ПГП 28-37	ПГП 28-38	ПГП 28-39	ПГП 28-41	ПГП 28-37р	ПГП 28-38р	ПГП 28-39р	ПГП 28-41р
Вес изделия		кг	601	609	634	658	541	555	568	589
Объем гипсоперлита		$м^3$	0 724	0 744	0 765	0 793	0 650	0 660	0 685	0 709
Расход материалов	Древесина в чистоте	$м^3$	0 027	0 027	0 028	0 029	0 026	0 026	0 027	0 028
	Стали	кг	6 6	6 6	6 6	6 6	6 0	6 0	6 0	6 0
	Гвоздей	кг	0 22	0 22	0 22	0 22	0 22	0 22	0 22	0 22
Проектная марка гипсоперлита			35							
Отпускная прочность не менее		кг/$см^2$	25							
Объемная масса гипсоперлита		кг/$м^3$	800							

Выборка древесины

Поз	Наименование	Сечение	Общая длина, м							
			ПГП 28-37	ПГП 28-38	ПГП 28-39	ПГП 28-41	ПГП 28-37р	ПГП 28-38р	ПГП 28-39р	ПГП 28-41р
1	Нижние бруски	40, 32	7 44	7 64	7 84	8 12	7 44	7 64	7 84	8 12
2	Верхние и боковые бруски	40, 32	17 21	17 44	17 64	17 92	16 20	16 40	16 60	16 88
3	Подкосы	20, 10	29 08	30 20	30 80	32 20	26 10	27 63	28 62	29 41
4	Фиксатор	40, 40	0 06	0 06	0 06	0 06	0 06	0 06	0 06	0 06
5	Соединительная планка	40, 10	1 00	1 00	1 00	1 00	1 00	1 00	1 00	1 00

Таблица размеров

Размеры, мм	Марка перегородки							
	ПГП 28-37	ПГП 28-38	ПГП 28-39	ПГП 28-41	ПГП 28-37р	ПГП 28-38р	ПГП 28-39р	ПГП 28-41р
L	3720	3820	3920	4060	3720	3820	3920	4060
Н	2530	2530	2530	2530	2270	2270	2270	2270
t	1360	1410	1460	1530	1360	1410	1460	1530

Примечание: сечения А-А, Б-Б, В-В см. лист 25 вып. 0

Нач. отдела Гл. спец. отд. рук. группы ст. инженер

Проверил Гриценко, Шахова, Мацея, Демина

учебных зданий г. Москва

ТК 1978

Панели ПГП 28-37, ПГП 28-38, ПГП 28-39, ПГП 28-41, ПГП 28-37р, ПГП 28-38р, ПГП 28-39р, ПГП 28-41р

Серия 1.231-5

Выпуск 1 | Лист 7

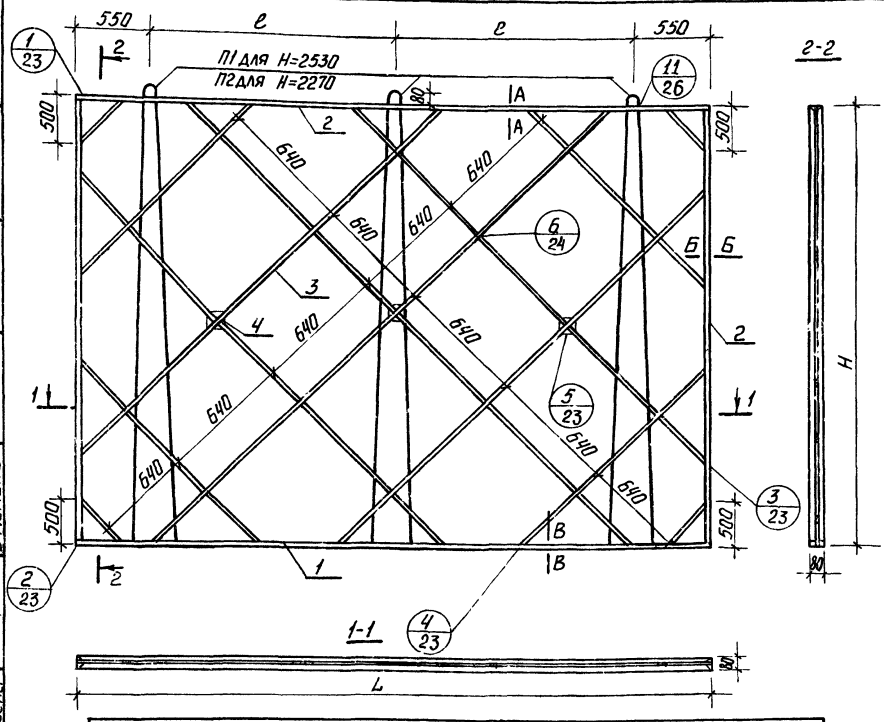

Характеристика изделия								
Марка перегородки			ПГП 28-42	ПГП 28-43	ПГП 28-43,4	ПГП 28-42р	ПГП 28-43р	ПГП 28-43,4р
Вес изделия		кг	675	690	702	604	595	630
Объем гипсоперлита		м³	0,815	0,832	0,848	0,727	0,745	0,759
Расход материалов	древесина в чистоте	м³	0,029	0,030	0,030	0,028	0,029	0,029
	стали	кг	6,60	6,60	6,60	6,00	6,00	6,00
	гвоздей	кг	0,22	0,22	0,22	0,22	0,22	0,22
Проектная марка гипсоперлита			35					
Отпускная прочность не менее		кг/см²	25					
Объемная масса гипсоперлита		кг/м³	800					

Выборка древесины								
Поз	Наименование	Сечение	Общая длина, м					
			ПГП 28-42	ПГП 28-43	ПГП 28-43,4	ПГП 28-42р	ПГП 28-43р	ПГП 28-43,4р
1	Нижние бруски	32 × 40	8,32	8,52	8,68	8,32	8,52	8,68
2	Верхние и боковые бруски	32 × 40	18,12	18,32	18,48	17,08	17,28	17,44
3	Подкосы	10 × 20	33,00	34,0	34,60	31,70	32,30	33,00
4	Фиксатор	40 × 40	0,06	0,06	0,06	0,06	0,06	0,06
5	Соединительн. планка	10 × 40	1,00	1,00	1,00	1,00	1,00	1,00

Примечание сечения А-А, Б-Б; В-В см. лист 25 вып. 0

Таблица размеров						
Размеры, мм	Марка перегородки					
	ПГП28-42	ПГП28-43	ПГП28-43,4	ПГП28-42р	ПГП28-43р	ПГП28-43,4р
L	4160	4260	4340	4160	4260	4340
H	2530	2530	2530	2270	2270	2270
l	1530	1580	1620	1530	1580	1620

В. Демина

Ст. инженер

г. Москва

ТК 1978г.

Панели ПГП28-42; ПГП28-43; ПГП28-43,4; ПГП28-42р; ПГП28-43р; ПГП28-43,4р.

Серия 1.231-5

Выпуск 1 | Лист 8

16381-02 12

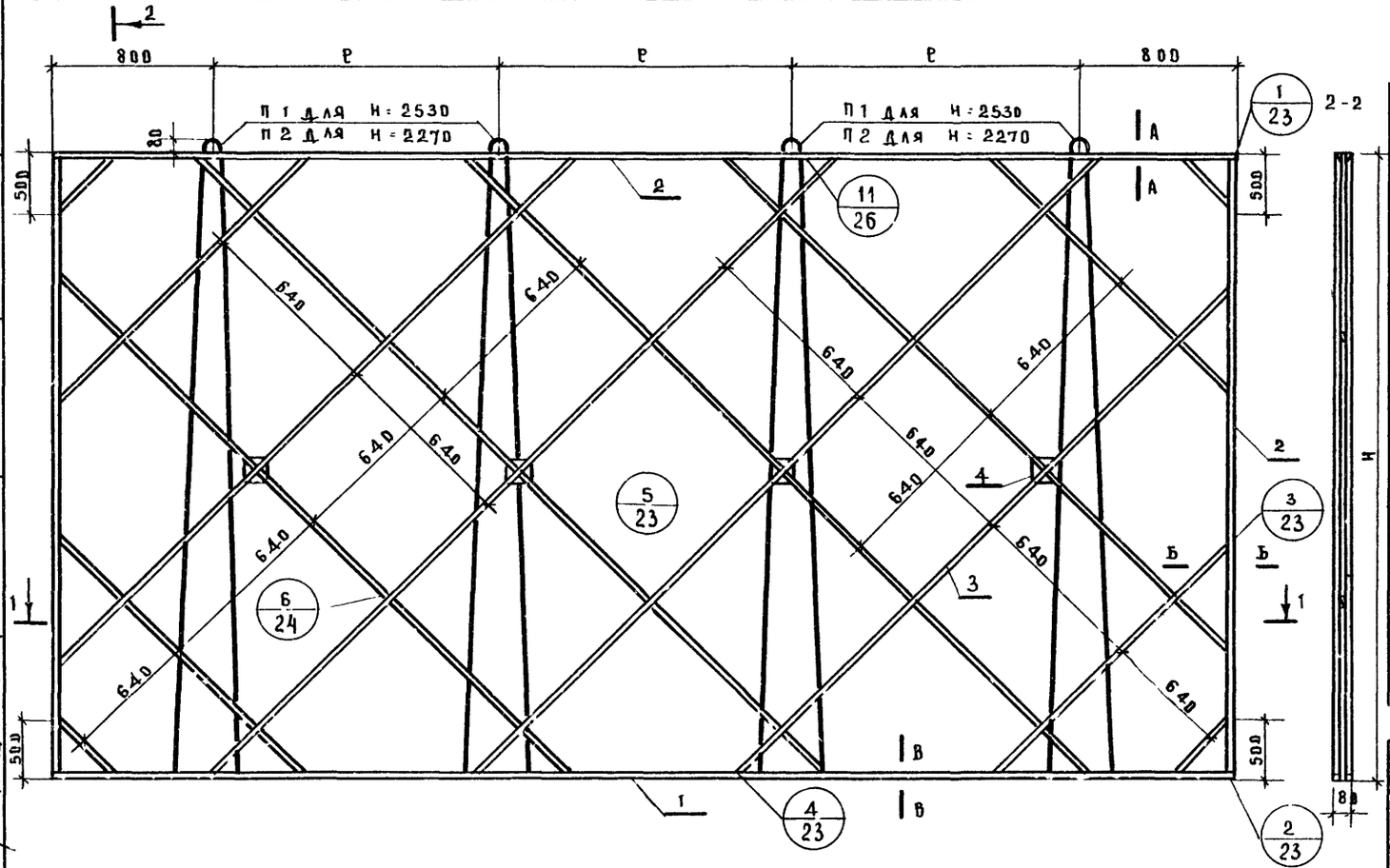

Характеристика изделия

Марка перегородки			ПГП 28-56	ПГП 28-57	ПГП 28-56р	ПГП 28-57р
Вес изделия		кг	900	916	808	816
Объем гипсоперлита		м³	1088	1107	0975	0984
Расход материалов	Древесины в чистоте	м³	0037	0038	0035	0036
	Стали	кг	8 80	8 80	8.00	8 00
	Гвоздей	кг	0 28	0 28	0 28	0 28
Проектная марка гипсоперлита			35			
Отпускная прочность не менее		кг/см²	25			
Объемная масса гипсоперлита		кг/м³	800			

Выборка древесины

Поз	Наименование	Сечение	Общая длина, м ПГП 28-56	ПГП 28-57	ПГП 28-56р	ПГП 28-57р
1	Нижние бруски	40×32	11,12	11,32	11,12	11,32
2	Верхние и боковые бруски	40×32	20 92	21 12	19 88	20 08
3	Подкосы	20×10	44 72	45 65	39 75	40.70
4	Фиксатор	40×40	0 08	0 08	0 08	0 08
5	Соединит планка	40×10	1 00	1.00	1 00	1 00

Примечание сечения А-А, Б-Б, В-В, см лист 25В.1

Таблица размеров

Размеры, мм	Марка перегородки ПГП 28-56	ПГП 28-57	ПГП 28-56р	ПГП 28-57р
L	5560	5660	5560	5660
H	2530	2530	2270	2270
ℓ	1320	1350	1320	1350

Панели ПГП 28-56, ПГП 28-57, ПГП 28-56р, ПГП 28-57р

ТК 1978

Серия 1.231-5

Выпуск 1 | Лист 9

16381-02 13

Н. отдела Гоголев; Гл. спец. отд. Шахова; Рук. группы Мацея; Ст. инженер Демина; Проверил Мацея; Учебных зданий г. Москва

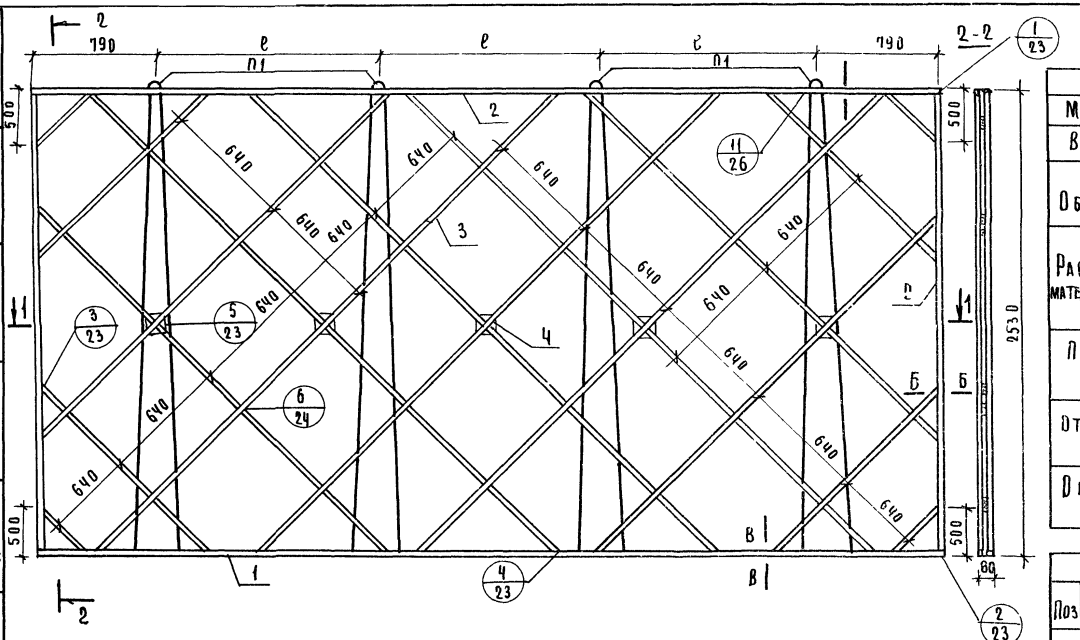
790
e
e
e
790
П1
П1
2-2
500
500
500
500
640
640
640

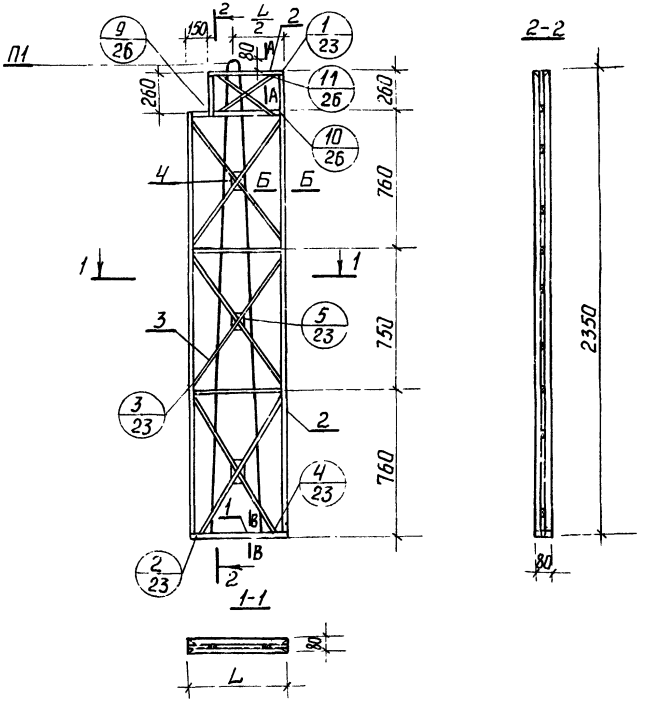

Характеристика изделия

Марка перегородки			ПГП28-5А	ПГП28-6А	ПГП28-6,2А	ПГП28-7А	ПГП28-8А	ПГП28-9А	ПГП28-13А	ПГП28-14А
Вес изделия		кг	73	90	98	120	130	146	212	220
Объем гипсоперлита		м³	0,081	0,101	0,111	0,137	0,151	0,170	0,248	0,250
Расход материалов	древесины в чистоте	м³	0,011	0,011	0,012	0,012	0,012	0,013	0,016	0,016
	стали	кг	2,20	2,20	2,20	2,20	2,20	2,20	2,20	2,20
	гвоздей	кг	0,16	0,16	0,16	0,16	0,16	0,16	0,16	0,16
Проектная марка гипсоперлита			35							
Отпускная прочность не менее		кг/см²	25							
Объемная масса гипсоперлита		кг/м³	800							

Выборка древесины

Поз	Наименование	Сечение	Общая длина, м							
			ПГП28-5А	ПГП28-6А	ПГП28-6,2А	ПГП28-7А	ПГП28-8А	ПГП28-9А	ПГП28-13А	ПГП28-14А
1	Нижние бруски	40 / 32	0,94	1,14	1,24	1,44	1,64	1,84	2,64	2,74
2	Верхние и боковые бруски	40 / 32	11,38	11,78	11,98	12,38	11,71	12,09	13,29	13,48
3	Подкосы	20 / 10	7,07	7,43	7,61	8,07	9,78	10,77	14,07	14,49
4	Фиксатор	40 / 40	0,06	0,06	0,06	0,06	0,06	0,06	0,06	0,06
5	Соединительная планка	40 / 10	1,47	1,57	1,62	1,72	1,82	1,92	2,32	2,37

Таблица размеров

Размеры, мм	Марка перегородки							
	ПГП28-5А	ПГП28-6А	ПГП28-6,2А	ПГП28-7А	ПГП28-8А	ПГП28-9А	ПГП28-13А	ПГП28-14А
L	470	570	620	720	820	920	1320	1370

Примечание:
сечения А-А; Б-Б, В-В см лист 25 Вып. 0.

ЦНИИЭП учебных зданий г. Москва

Гл. инж. ин-та	Гаврилович	
Рук. отдела	Шкиндер	
Гл. спец. отд.	Шкиндер	
Рук. группы	Шкиндер	
Ст. инженер	Демина	
Ст. техник	Обергин	
Констр.	Лисиц	
Констр.	Костюкова	

ТК 1978г

Панели ПГП28-5А; ПГП28-6А, ПГП28-6,2А, ПГП28-7А, ПГП28-8А, ПГП28-9А, ПГП28-13А; ПГП28-14А

Серия 1.231-5
Выпуск 1 | Лист 11

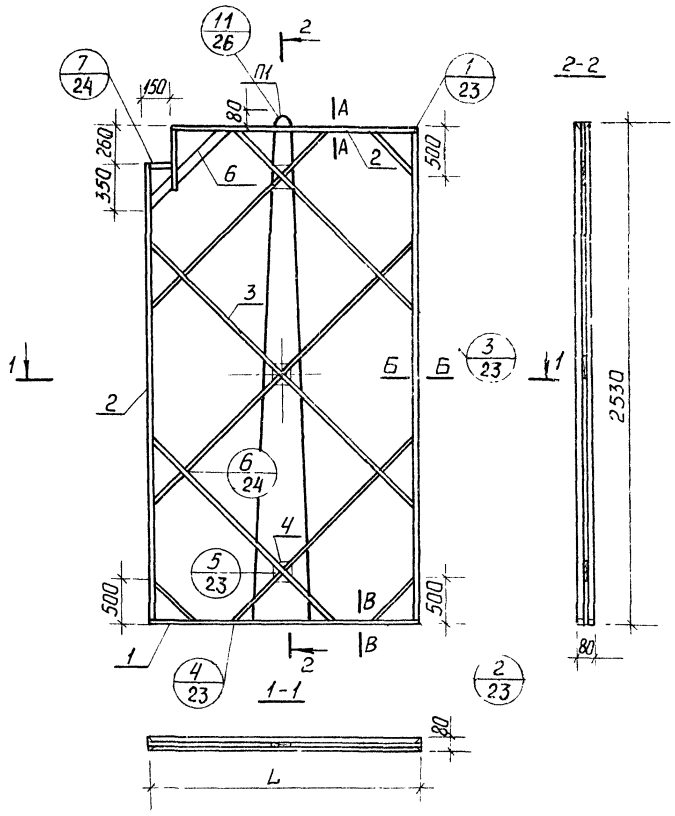

Характеристика изделия						
Марка перегородки			ПГП28-14,2А	ПГП28-15А	ПГП28-15,2А	ПГП28-16А
Вес изделия		кг	216	222	233	239
Объем гипсоперлита		$м^3$	0,252	0,260	0,272	0,280
Расход материалов	древесина в чистоте	$м^3$	0,018	0,018	0,019	0,019
	стали	кг	2,20	2,20	2,20	2,20
	гвоздей	кг	0,20	0,20	0,20	0,20
Проектная марка гипсоперлита			35			
Отпускная прочность не менее		$кг/см^2$	25			
Объемная масса гипсоперлита		$кг/м^3$	800			

Выборка древесины						
Поз	Наименование	Сечение	Общая длина, м			
			ПГП28-14,2А	ПГП28-15А	ПГП28-15,2А	ПГП28-16А
1	Нижние бруски	32 40	2,84	2,92	3,04	3,12
2	Верхние и боковые бруски	32 40	12,96	13,00	13,16	13,24
3	Подкосы	10 20	12,53	12,53	13,03	13,39
4	Фиксатор	40 40	0,06	0,06	0,06	0,06
5	Соединительн планка	10 40	1,19	1,19	1,19	1,19
6	Угловой раскос	10 80	0,86	0,86	0,86	0,86

Таблица размеров				
Размеры, мм	Марка перегородки			
	ПГП28-14,2А	ПГП28-15А	ПГП28-15,2А	ПГП28-16А
L	1420	1460	1520	1560

Примечание: сечения А-А, Б-Б, В-В см лист 25 вып 0

Рук группв. Ст. инженер Де В Демина

г МОСКВА

ТК 1978 г

Панели ПГП28-14,2А; ПГП28-15А; ПГП28-15,2А; ПГП28-16А

Серия 1.231-5 Выпуск 1 Лист 12

16381-02 16

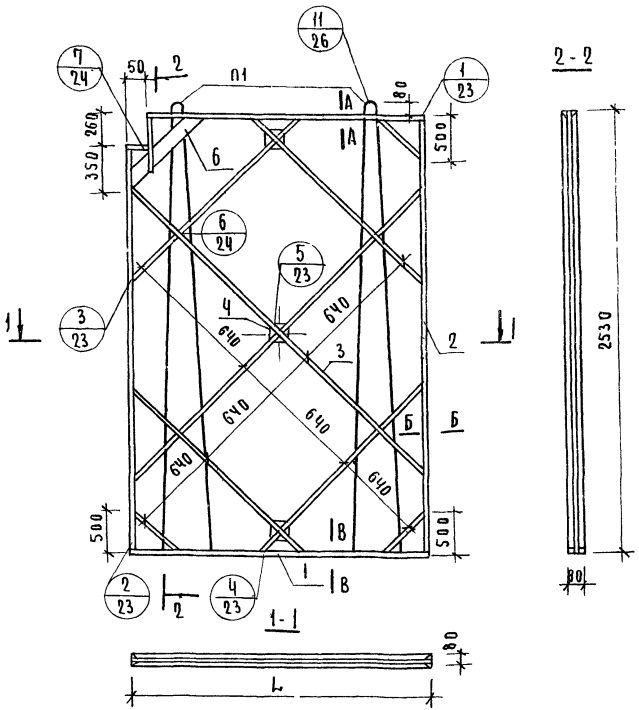

ТАБЛИЦА РАЗМЕРОВ				
Размеры, мм	Марки перерородки			
	ПГП28-17А	ПГП28-18А	ПГП28-20А	ПГП28-20,3А
L	1660	1780	1980	2030

Примечание: сечения А-А; Б-Б; В-В см лист 25 вып 0.

ХАРАКТЕРИСТИКА ИЗДЕЛИЯ					
Марка перерородки			ПГП28-17А	ПГП28-18А	ПГП28-20А	ПГП28-20,3А
Вес изделия		кг	266	278	318	324
Объем гипсоперлита		м³	0,316	0,330	0,380	0,386
Расход материалов	Древесина в чистоте	м³	0,020	0,020	0,021	0,021
	стали	кг	4,40	4,40	4,40	4,40
	гвоздей	кг	0,20	0,20	0,20	0,20
Проектная марка гипсоперлита			35			
Отпускная прочность не менее		кг/см²	25			
Объемная масса гипсоперлита		кг/м3	800			

ВЫБОРКА ДРЕВЕСИНЫ						
Поз	Наименование	Сечение	Общая длина, м			
			ПГП28-17А	ПГП28-18А	ПГП28-20А	ПГП28-20,3А
1	Нижние бруски	32×40	3,32	3,56	3,96	4,06
2	Верхние и боковые бруски	32×40	13,44	13,68	14,08	14,18
3	Подкосы	10×25	12,77	13,52	14,77	15,47
4	Фиксатор	40×40	0,06	0,06	0,06	0,06
5	Соединитель планка	10×40	1,19	1,19	1,19	1,19
6	Угловой раскос	10×80	0,86	0,86	0,86	0,86

ГИП	А. Дядюнич		
Нач. отдела	В. Грехов		
Гл. спец. отд.	Э. Шахова		
Рук. группы	З. Мацея		
Ст. инженер	В. Демина		
Ст. техник	А. Дядюнич		
Проверил			
Зам. нач.			

ЦНИИЭП учебных зданий г. Москва

ТК 1978г

Панели ПГП28-17А; ПГП28-18А; ПГП28-20А; ПГП28-20,3А

Серия 1.231-5 | Выпуск 1 | Лист 15

16381-02 17

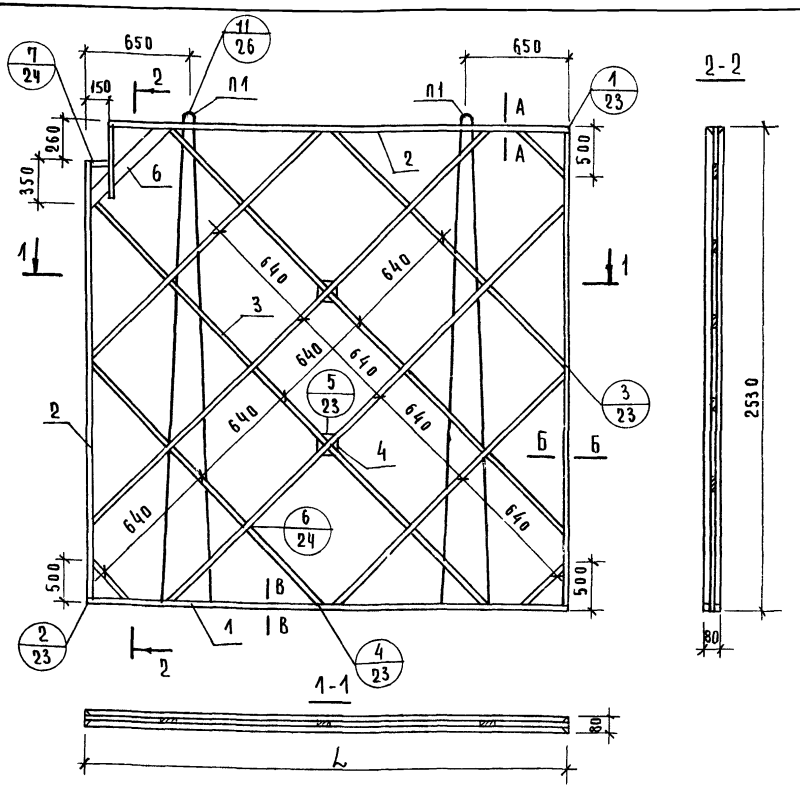

Характеристика изделия					
Марка перегородки			ПГП28-26А	ПГП28-27А	ПГП28-30А	ПГП28-31А
Вес изделия		кг	412	428	480	496
Объем гипсоперлита		м³	0,493	0,543	0,576	0,595
Расход материалов	древесина в чистоте	м³	0,022	0,022	0,024	0,025
	стали	кг	4,40	4,40	4,40	4,40
	гвоздей	кг	0,21	0,21	0,21	0,21
Проектная марка гипсоперлита			35			
Отпускная прочность не менее		кг/см²	25			
Объемная масса гипсоперлита		кг/м³	800			

Выборка древесины						
Поз	Наименование	Сечение	Общая длина, м			
			ПГП28-26А	ПГП28-27А	ПГП28-30А	ПГП28-31А
1	Нижние бруски	32×40	5,12	5,32	5,96	6,16
2	Верхние и боковые бруски	32×40	15,24	15,44	16,08	16,28
3	Подкосы	10×20	20,07	20,57	23,47	24,37
4	Фиксатор	40×40	0,04	0,04	0,04	0,04
5	Соединительная планка	10×40	1,19	1,19	1,19	1,19
6	Угловой раскос	10×80	0,86	0,86	0,86	0,86

Таблица размеров				
Размеры, мм	Марки перегородки			
	ПГП28-26А	ПГП28-27А	ПГП28-30А	ПГП28-31А
L	2560	2660	2980	3080

Примечание: сечения А-А; Б-Б; В-В см. лист 25 вып. 0

ТК 1978г

Панели ПГП28-26А; ПГП28-27А; ПГП28-30А; ПГП28-31А.

Серия И.231-5 | Выпуск 1 | Лист 14

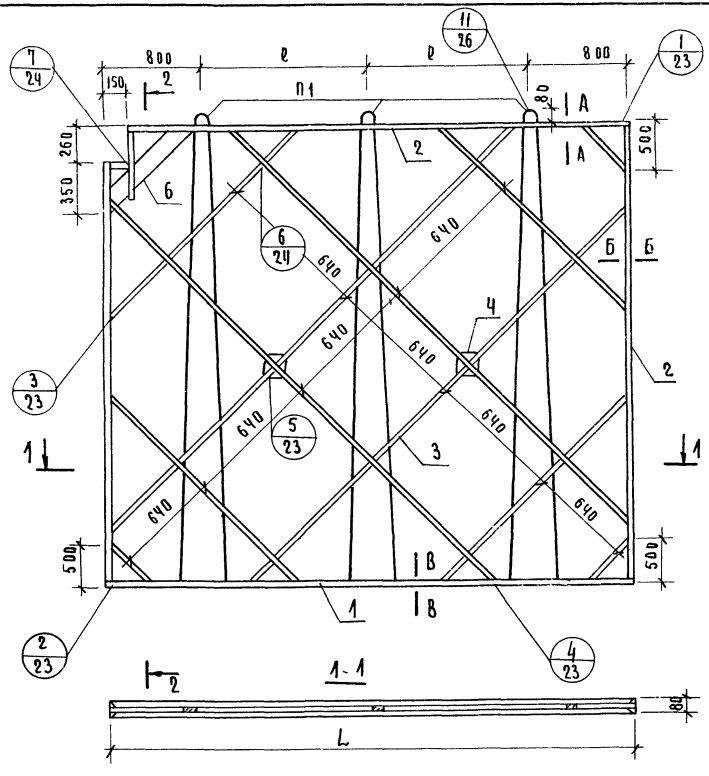

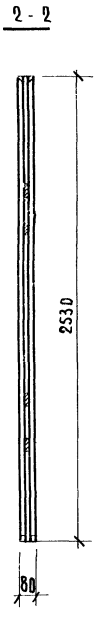

Характеристика изделия			
Марка перегородки		ПГП28-31,3А	ПГП28-34,2А
Вес изделия	кг	504	551
Объем гипсоперлита	м³	0,606	0,663
Расход материалов: древесины в чистоте	м²	0,025	0,026
Расход материалов: стали	кг	6.6	6.6
Расход материалов: гвоздей	кг	0,24	0,24
Проектная марка гипсоперлита		35	
Отпускная прочность не менее	кг/см²	25	
Объемная масса гипсоперлита	кг/м³	800	

Выборка древесины				
Поз	Наименование	Сечение	Общая длина, м ПГП28-31,3А	Общая длина, м ПГП28-34,2А
1	Нижние бруски	32 × 40	6,26	6,84
2	Верхние и боковые бруски	32 × 40	16,38	16,96
3	Подкосы	10 × 20	25,32	26,62
4	Фиксатор	40 × 40	0,04	0,04
5	Соединит. планки	10 × 40	1,19	1,19
6	Угловой раскос	10 × 80	0,86	0,86

Таблица размеров		
Размеры, мм	Марка перегородки	
	ПГП 28-31,3А	ПГП28-34,2А
L	3130	3420
l	765	910

Примечание: сечения А-А; Б-Б; В-В см лист 25 вып. 0

Учебных зданий г. Москва.

Гл спец отд		Э. Шахова
Рук группы		З. Мацея
Ст инженер		В. Демина

ТК 1978 г

Панели ПГП 28-31,3А; ПГП28-34,2А

Серия 1 231-5

Выпуск 1 | Лист 15

16381-02 19

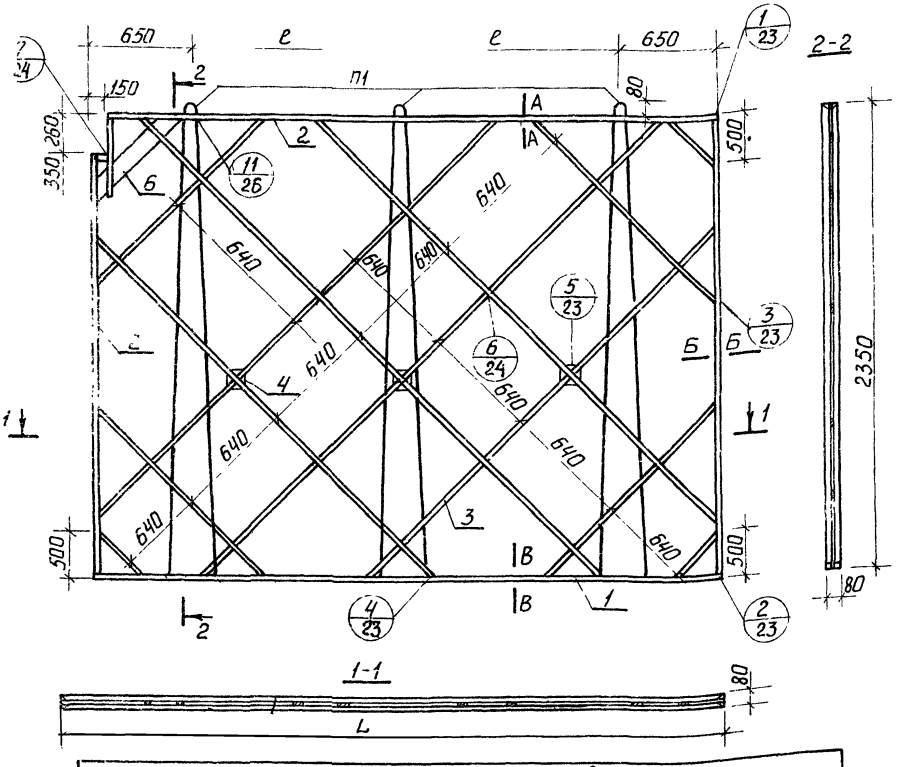

Характеристика изделия						
Марка перегородки			ПГП28-37А	ПГП28-38А	ПГП28-39А	ПГП28-41А
Вес изделия		кг	600	616	632	655
Объем гипсоперлита		м³	0,722	0,742	0,761	0,789
Расход материалов	древесина в чистоте	м³	0,028	0,028	0,029	0,030
	стали	кг	6,60	6,60	6,60	6,60
	гвоздей	кг	0,25	0,25	0,25	0,25
Проектная марка гипсоперлита			35			
Отпускная прочность не менее		кг/см²	25			
Объемная масса гипсоперлита		кг/м³	800			

Выборка древесины						
Поз	Наименование	Сечение	Общая длина, м			
			ПГП28-37А	ПГП28-38А	ПГП28-39А	ПГП28-41А
1	Нижние бруски	32 40	7,44	7,64	7,84	8,12
2	Верхние и боковые бруски	32 40	17,56	17,76	17,96	18,24
3	Подкосы	10 20	28,66	29,78	30,38	31,78
4	Фиксатор	40 40	0,06	0,06	0,06	0,06
5	Соединит планка	10 40	1,19	1,19	1,19	1,19
6	Угловой раскос	10 80	0,86	0,86	0,86	0,86

Таблица размеров				
Размеры, мм	Марка перегородки			
	ПГП28-37А	ПГП28-38А	ПГП28-39А	ПГП28-41А
L	3720	3820	3920	4060
ℓ	1210	1260	1310	1380

Примечание: сечения А-А; Б-Б; В-В см лист 25 вып 0.

Ст инженер В Демина

г. Москва

ТК 1978 г

Панели ПГП28-37А; ПГП28-38А, ПГП28-39А, ПГП28-41А

Серия 1231-5

Выпуск 1 | Лист 16

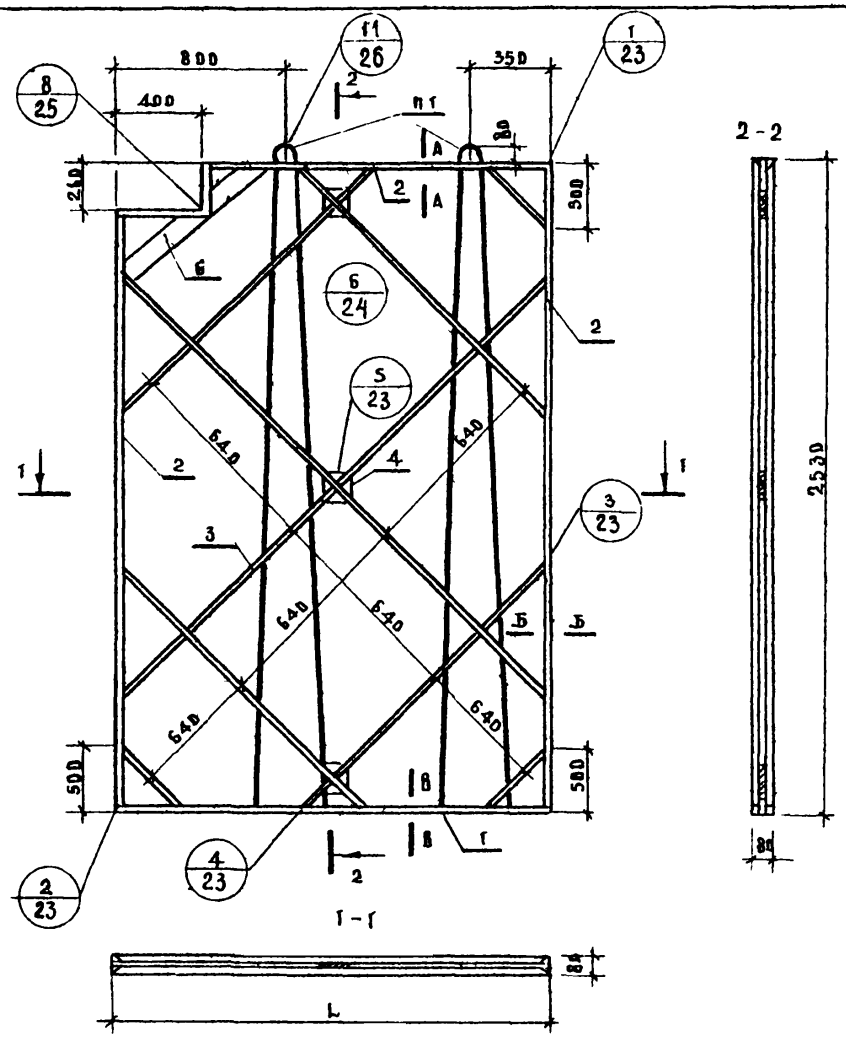

Характеристика изделия

Марка перегородки			ПГП 28 17Б	ПГП 28-18Б	ПГП28 19Б	ПГП28 20Б	ПГП28 20,3Б
Вес изделия		кг	262	282	294	314	322
Объем гипсоперлита		м³	0 311	0 335	0 350	0 374	0 384
Расход материалов	Древесина в чистоте	м³	0 017	0 017	0 018	0 018	0 019
	Стали	кг	4 40	4 40	4 40	4 40	4 40
	Гвоздей	кг	0 15	0 15	0 15	0 15	0 15
Проектная марка гипсоперлита			35				
Отпускная прочность не менее		кг/см²	25				
Объемная масса гипсоперлита		кг/м³	800				

Выборка древесины

Поз	Наименование	Сечение	Общая длина, м				
			ПГП 28-17Б	ПГП 28-18Б	ПГП 28-19Б	ПГП 28-20Б	ПГП28-20,3Б
1	Нижние бруски	32 × 40	3 32	3 56	3 72	3.96	4 06
2	Верхние и боковые бруски	32 × 40	13 20	13 44	13 60	13 84	13 94
3	Под Коги	10 × 25	12 77	13 52	13 77	14 77	15 47
4	Фиксатор	40 × 40	0 06	0 06	0 06	0 06	0 06
5	Соединит планка	10 × 40	1 18	1 18	1 18	1 18	1 18
6	Угловой раскос	10 × 80	1 02	1 02	1 02	1 02	1 02

Таблица размеров

Размеры мм	ПГП 28-17Б	ПГП 28-18Б	ПГП 28-19Б	ПГП 28 20Б	ПГП 28-20,3Б
L	1660	1780	1860	1980	2030

Примечание: сечения А-А Б-Б, В-В см лист 25 Вып 0

ТК 1978	Панели ПГП 28-17Б, ПГП 28-18Б, ПГП 28-19Б, ПГП 28-20Б, ПГП 28-20,3Б	Серия 1.231-5 Выпуск 1 Лист 17

16381-02 21

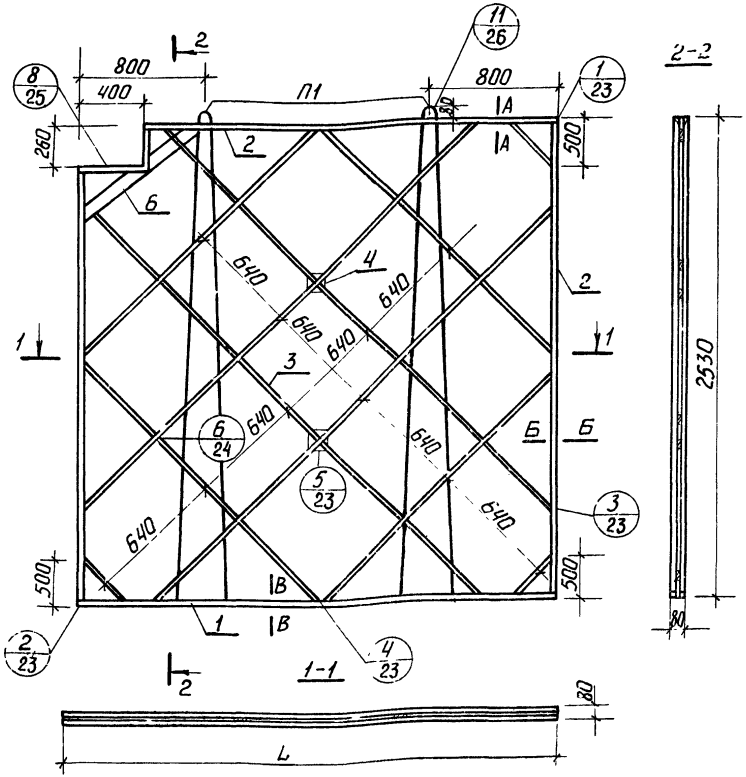

Характеристика изделия					
Марка перегородки			ПГП 28-26Б	ПГП 28-27Б	ПГП28-30Б
Вес изделия		кг	408	424	464
Объем гипсоперлита		$м^3$	0,488	0,508	0,556
Расход материалов	древесины в чистоте	$м^3$	0,022	0,022	0,024
	стали	кг	4,40	4,40	4,40
	гвоздей	кг	0,16	0,16	0,16
Проектная марка гипсоперлита			35		
Отпускная прочность не менее		$кг/см^2$	25		
Объемная масса гипсоперлита		$кг/см^2$	800		

Выборка древесины					
Поз	Наименование	Сечение	Общая длина, м		
			ПГП 28-26Б	ПГП 28-27Б	ПГП28-30Б
1	Нижние бруски	32 40	5,12	5,32	5,96
2	Верхние и боковые бруски	32 40	15,00	15,20	15,84
3	Подкосы	10 20	20,07	20,57	23,47
4	Фиксатор	40 40	0,04	0,04	0,04
5	Соединител. планка	10 40	1,18	1,18	1,18
6	Угловой раскос	10 80	1,02	1,02	1,02

	Таблица размеров		
Размеры, мм	Марка перегородки		
	ПГП 28-26Б	ПГГ28-27Б	ПГП 28-30Б
L	2560	2660	2980

Примечание сечения А-А, Б-Б, В-В см лист 25 вып 0.

Ст инженер | З Мацея В.Демина

г МОСКВА

ТК 1978 г.

Панели ПГП 28-26Б, ПГП 28-27Б, ПГП 28-30Б

Серия 1.231-5 | Выпуск 1 | Лист 18

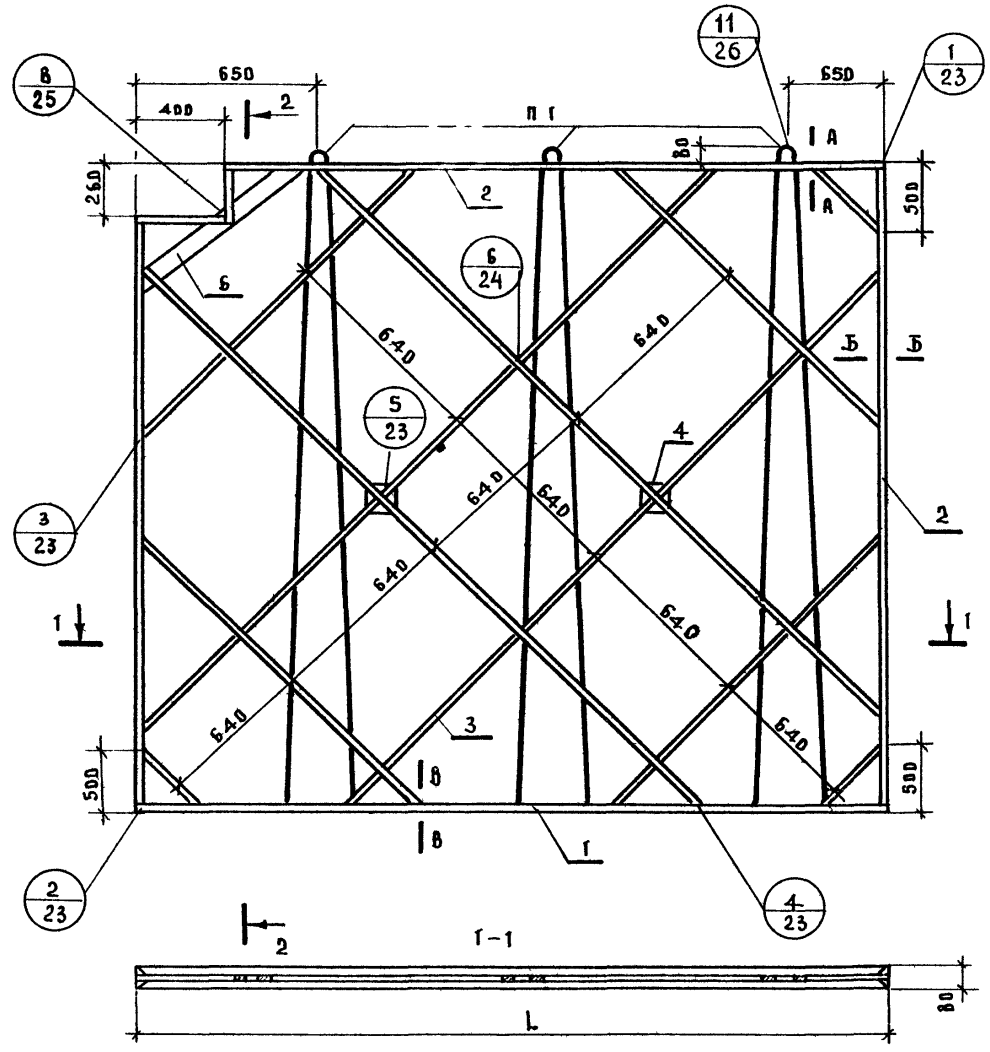

Характеристика изделия				
Марка перегородки			ПГП 28-31 3Б	ПГП 28 34Б
Вес изделия		кг	300	347
Объем гипсоперлита		$м^3$	0 601	0 658
Расход материалов	Древесина в чистоте	$м^3$	0 024	0 026
	Стали	кг	6 6	6,6
	Гвоздей	кг	0 16	0 16
Проектная марка гипсоперлита			35	
Отпускная прочность не менее		кг/$см^2$	25	
Объемная масса гипсоперлита		кг/$м^3$	800	

Выборка древесины				
			Общая длина м	
Поз	Наименование	Сечение	ПГП 28-31,3Б	ПГП 28 34Б
1	Нижние бруски	32 40	6 26	6 84
2	Верхние и боковые бруски	32 40	16 14	16 72
3	Подкосы	10 25	25,32	26 62
4	Фиксатор	40 40	0 04	0 04
5	Соединит планка	10 40	1 18	1 18
6	Угловой раскос	10 80	1 02	1 82

Таблица размеров		
Размеры, мм	Марка перегородки	
	ПГП 28-31 3Б	ПГП 28 34Б
L	3130	3420

Примечание сечения А-А, Б-Б, В-В см лист 25 Вып 0

Гип инж-ти	А Ахович	Ст техник	Г Кристюкова
Нач отдела	З Глек	Проверил	Корецк
Гл спец отд	З Шалева		Мань
Рук группы	З Мацея		
Ст инженер	В Демина		

ЦНИИЭП учебных зданий г Москва

ТК 1978

Панели ПГП 28-31 3Б, ПГП 28-34Б

Серия 1 231-5

Выпуск	Лист
1	19

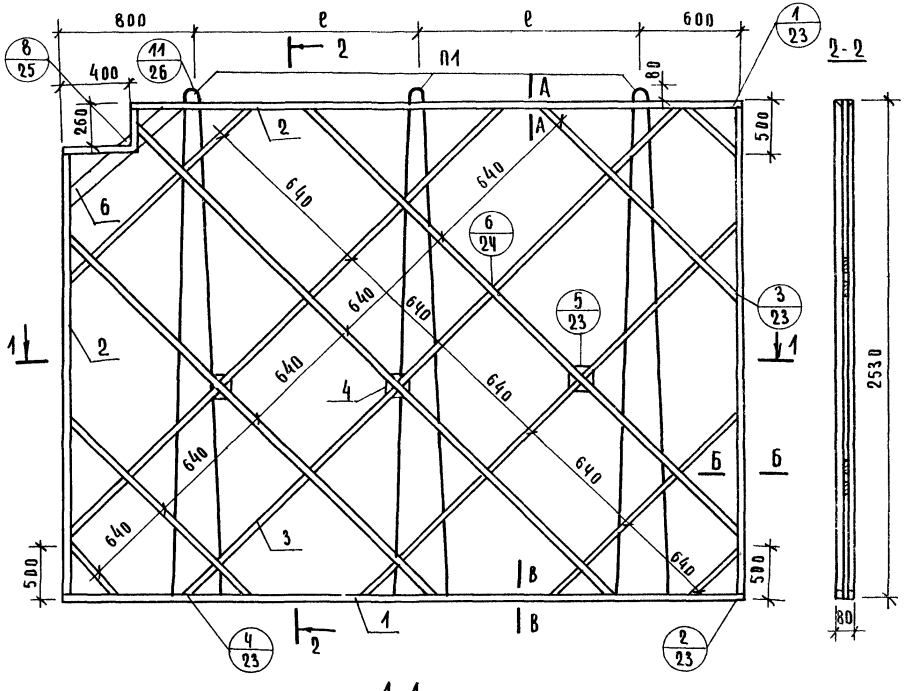

Характеристика изделия

Марка перегородки			ПГП28-37Б	ПГП28-38Б	ПГП28-39Б	ПГП28-41Б
Вес изделия		кг	596	608	612	651
Объем гипсоперлита		м³	0,717	0,732	0,736	0,784
Расход материалов	Древесина в чистоте	м³	0,028	0,028	0,029	0,030
	стали	кг	6,60	6,60	6,60	6,60
	гвоздей	кг	0,27	0,27	0,27	0,27
Проектная марка гипсоперлита			35			
Отпускная прочность не менее		кг/см²	25			
Объемная масса гипсоперлита		кг/м³	800			

Выборка древесины

Поз.	Наименование	Сечение	Общая длина, м			
			ПГП28-37Б	ПГП28-38Б	ПГП28-39Б	ПГП28-41Б
1	Нижние бруски	32×40	7,44	7,64	7,84	8,12
2	Верхние и боковые бруски	32×40	17,32	17,52	17,72	18,00
3	Подкосы	10×20	28,66	29,78	30,38	31,78
4	Фиксатор	40×40	0,06	0,06	0,06	0,06
5	Соединительная планка	10×40	1,18	1,18	1,18	1,18
6	Угловой раскос	10×80	1,02	1,02	1,02	1,02

Таблица размеров

Размеры, мм	Марка перегородки			
	ПГП28-37Б	ПГП28-38Б	ПГП28-39Б	ПГП28-41Б
L	3720	3820	3920	4060
ℓ	1180	1210	1260	1330

Примечание: сечения А-А; Б-Б; В-В. см лист 25 вып 0

ТК 1978г

Панели ПГП28-37Б; ПГП28-38Б; ПГП28-39Б; ПГП28-41Б.

Серия 1.231-5
Выпуск 1 | Лист 20

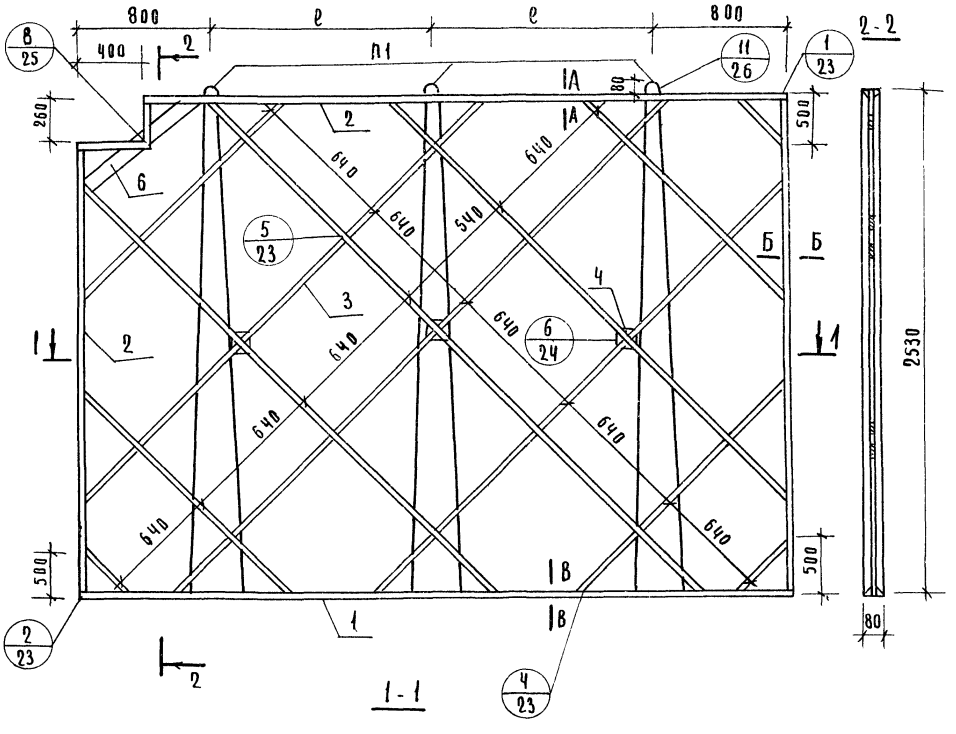

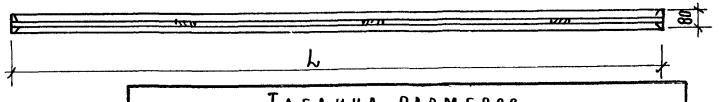

Характеристика изделия					
Марка перегородки			ПГП28-42Б	ПГП28-43Б	ПГП28-43,4Б
Вес изделия		кг	667	683	696
Объем гипсоперлита		м³	0,804	0,823	0,839
Расход материалов	Древесины в чистоте	м³	0,030	0,031	0,031
	Стали	кг	6,60	6,60	6,60
	Гвоздей	кг	0,27	0,27	0,27
Проектная марка гипсоперлита			35		
Отпускная прочность не менее		кг/см²	25		
Объемная масса гипсоперлита		кг/м³	800		

Таблица размеров			
Размеры, мм	Марка перегородки		
	ПГП28-42Б	ПГП28-43Б	ПГП28-43,4Б
L	4160	4260	4340
ℓ	1280	1330	1370

Выборка древесины					
Поз	Наименование	Сечение	Общая длина, м		
			ПГП28-42Б	ПГП28-43Б	ПГП28-43,4Б
1	Нижние брусски	32 × 40	8,32	8,52	8,68
2	Верхние и боковые брусски	32 × 40	18,20	18,40	18,56
3	Подкосы	10 × 20	32,57	33,57	34,17
4	Фиксатор	40 × 40	0,06	0,06	0,06
5	Соединит. планка	10 × 80	1,18	1,18	1,18
6	Угловой раскос	10 × 80	1,02	1,02	1,02

Примечание: сечения А-А; Б-Б; В-В см лист 25 вып 0.

ЦНИИЭП учебных зданий г. Москва	ТК 1978г	Панели ПГП28-42Б; ПГП28-43Б; ПГП28-43,4Б

Серия 1.231-5
Выпуск 1 | Лист 21

16381-02 25

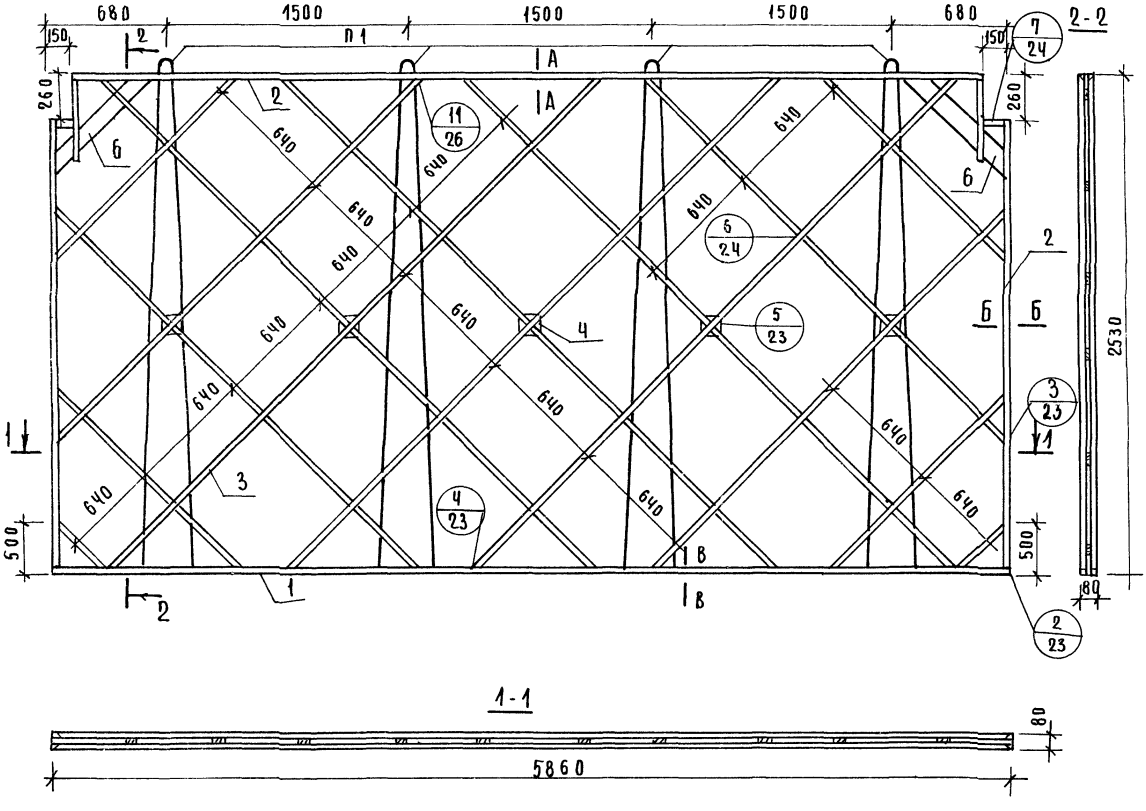

Характеристика изделия			
Марка перегородки			ПГП28-59б
Вес изделия		кг	944
Объем гипсоперлита		$м^3$	1,139
Расход материалов	Древесины в чистоте	$м^3$	0,041
	Стали	кг	8,80
	Гвоздей	кг	0,34
Проектная марка гипсоперлита			35
Отпускная прочность не менее		$кг/см^2$	25
Объемная масса гипсоперлита		$кг/м^3$	800

Выборка древесины			
Поз	Наименование	Сечение	Общая дл. м ПГП28-59б
1	Нижние бруски	32 40	11,72
2	Верхние и боковые бруски	32 40	22,16
3	Подкосы	10 20	46,58
4	Фиксатор	40 40	0,10
5	Соединител. планка	10 40	1,38
6	Угловой раскос	10 80	1,72

Примечание: сечения А-А; Б-Б; В-В, см лист 25 вып 0

ТК 1978г	Панель ПГП28-59б	Серия 1 231-5	
		Выпуск 1	Лист 22

Ст инженер | В Демина

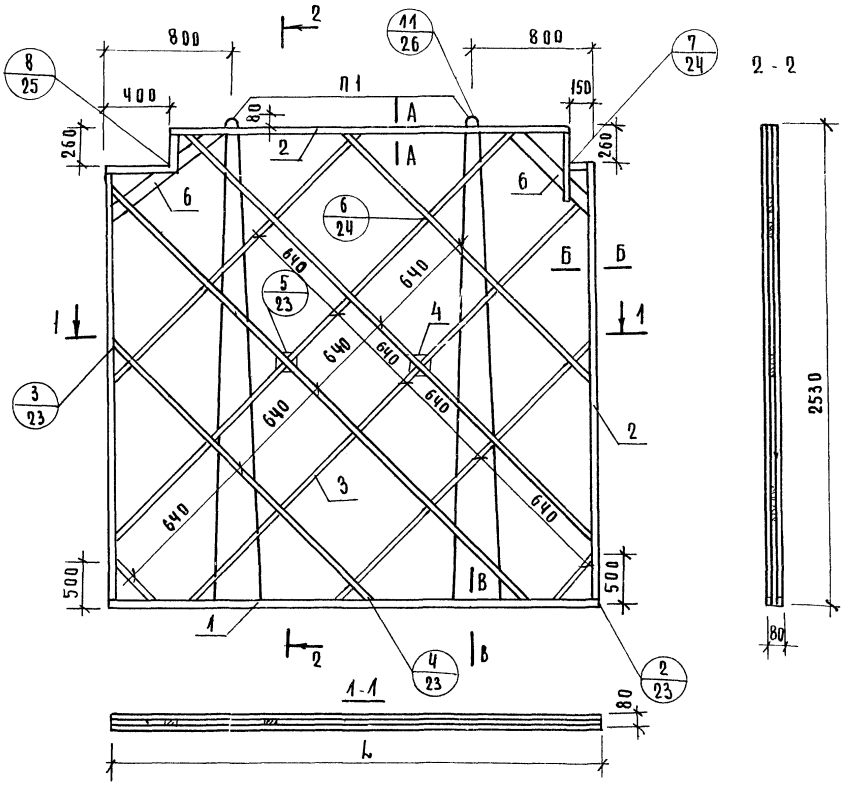

Характеристика изделия			
Марка перегородки		ПГП 28-31г	ПГП 28-31,3г
Вес изделия	кг	450	498
Объем гипсоперлита	$м^3$	0,586	0,597
Расход материалов: древесины в чистоте	$м^3$	0,026	0,026
Расход материалов: стали	кг	4,40	4,40
Расход материалов: гвоздей	кг	0,25	0,25
Проектная марка гипсоперлита		35	
Отпускная прочность не менее	$кг/см^2$	25	
Объемная масса гипсоперлита	$кг/м^3$	800	

Выборка древесины				
Поз	Наименование	Сечение	Общая длина, м: ПГП 28-31г	Общая длина, м: ПГП 28-31,3г
1	Нижние бруски	32 × 40	6,16	6,26
2	Верхние и боковые бруски	32 × 40	16,36	16,46
3	Подкосы	10 × 20	23,95	24,85
4	Фиксатор	40 × 40	0,04	0,04
5	Соединител. планка	10 × 40	1,37	1,37
6	Угловой раскос	10 × 80	1,88	1,88

Таблица размеров		
Размеры, мм	Марка перегородки	
	ПГП 28-31г	ПГП 28-31,3г
L	3080	3130

Примечание: сечения А-А; Б-Б; В-В см. лист 25 вып. 0.

Панели: ПГП28-31г; ПГП28-31,3г

Гл. опец. отд.		Э. Шахова
Рук. группы		З. Мацея
Ст. инженер		В. Демина

Учебных зданий г. Москва

ТК 1978

Серия 1-231-5 | Выпуск 1 | Лист 23

16381-02 27

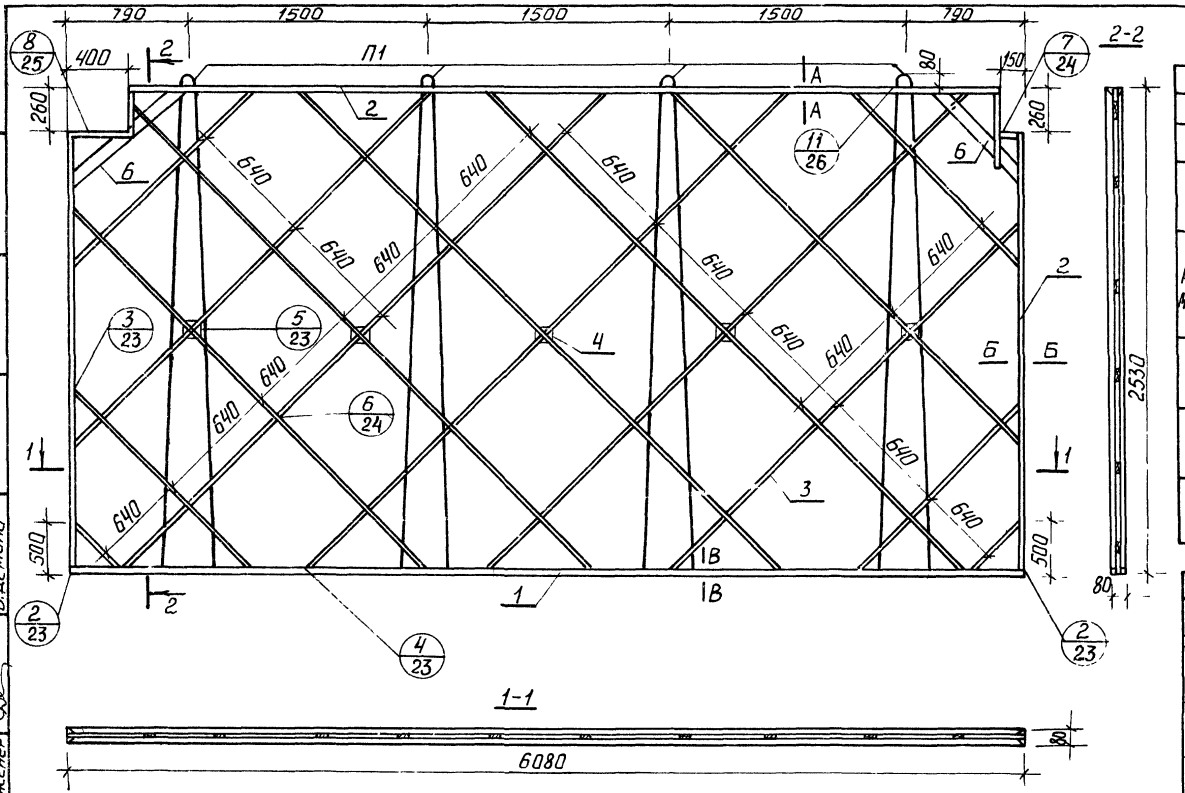

Характеристика изделия			
Марка перегородки			ПГП28-61Г
Вес изделия		кг	975
Объем гипсоперлита		м³	1,178
Расход материалов	древесины в чистоте	м³	0.041
	стали	кг	8,80
	гвоздей	кг	0,35
Проектная марка гипсоперлита			35
Отпускная прочность не менее		кг/см²	25
Объемная масса гипсоперлита		кг/м³	800

Выборка древесины			
Поз	Наименование	Сечение	Общая дл, м ПГП28-61Г
1	Нижние бруски	32 40	12,16
2	Верхние и боковые бруски	32 40	22,36
3	Подкосы	10 20	48,02
4	Фиксатор	40 40	0,10
5	Соединительн. планка	10 40	1,37
6	Угловой раскос	10 80	1,88

Примечание: сечения А-А, Б-Б; В-В см лист 25 вып. 0.

Рук группы
Ст. инженер
З. Мацея
В. Демина

УЧЕБНЫХ ЗДАНИЙ г МОСКВА

ТК 1978г.

Панель ПГП 28-61г.

Серия 1.231-5
Выпуск 1
Лист 24

16381-02 28

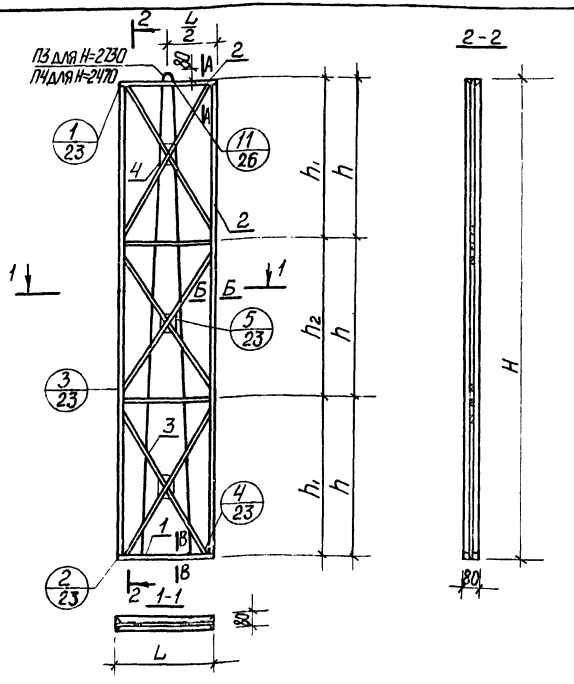

Характеристика изделия

Марка перегородки			ПГП30-5	ПГП30-6	ПГП30-6,2	ПГП30-7	ПГП30-5р	ПГП30-6р	ПГП30-6,2р	ПГП30-7р
Вес изделия		кг	82	99	108	126	74	90	98	114
Объем гипсоперлита		м³	0,092	0,113	0,123	0,145	0,083	0,103	0,112	0,131
Расход материалов	древесины в чистоте	м³	0,011	0,011	0,012	0,012	0,010	0,010	0,011	0,011
	стали	кг	2,36	2,36	2,36	2,36	2,16	2,16	2,16	2,16
	гвоздей	кг	0,16	0,16	0,16	0,16	0,16	0,16	0,16	0,16
Проектная марка гипсоперлита			35							
Отпускная прочность не менее		кг/см²	25							
Объемная масса гипсоперлита		кг/м³	800							

Выборка древесины

Поз.	Наименование	Сечение	Общая длина, м							
			ПГП30-5	ПГП30-6	ПГП30-6,2	ПГП30-7	ПГП30-5р	ПГП30-6р	ПГП30-6,2р	ПГП30-7р
1	Нижние бруски	40×60	0,94	1,14	1,24	1,44	0,94	1,14	1,24	1,44
2	Верхние и боковые бруски	40×60	11,54	11,74	11,84	12,04	10,50	10,70	10,80	11,00
3	Подкосы	10×20	7,18	7,68	7,94	8,48	6,47	7,05	7,63	7,74
4	Фиксатор	40×40	0,06	0,06	0,06	0,06	0,06	0,06	0,06	0,06
5	Соединительная планка	10×40	1,00	1,00	1,00	1,00	1,00	1,00	1,00	1,00

Примечание сечения А-А, Б-Б; В-В см лист 25 вып. 0.

Таблица размеров

Размеры, мм	Марка перегородки							
	ПГП30-5	ПГП30-6	ПГП30-6,2	ПГП30-7	ПГП30-5р	ПГП30-6р	ПГП30-6,2р	ПГП30-7р
L	470	570	620	720	470	570	620	720
H	2730	2730	2730	2730	2470	2470	2470	2470
h	910	910	910	910	—	—	—	—
h1	—	—	—	—	820	820	820	820
h2	—	—	—	—	830	830	830	830

Гл. спец. отд. Ст. инженер Рук. группы — Гл. арх. проекта: Г. Шолудько, З. Мацея, В. Демина

УЧЕБНЫХ ЗДАНИЙ г. МОСКВА

ТК 1978 г.

Панели ПГП30-5, ПГП30-6; ПГП30-6,2; ПГП30-7; ПГП30-5р; ПГП30-6р; ПГП30-6,2р, ПГП30-7р.

Серия 1.231-5 Выпуск 1 Лист 25

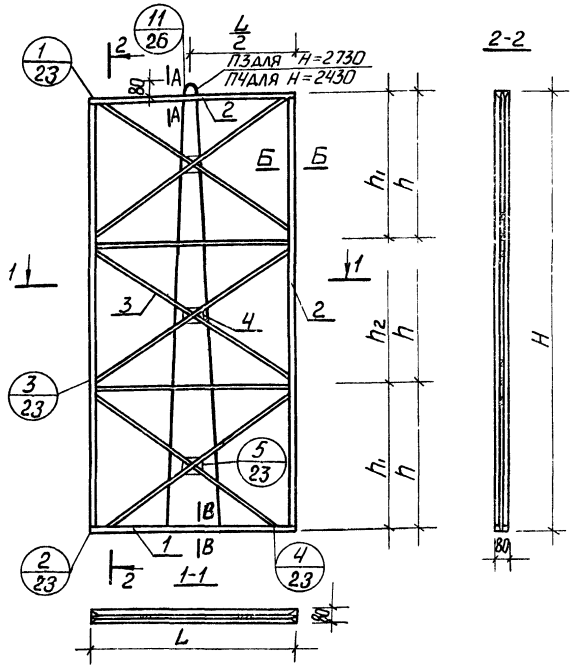

Характеристика изделия

Марка перегородки			ПГП30-8	ПГП30-9	ПГП30-13	ПГП30-14	ПГП30-8р	ПГП30-9р	ПГП30-13р	ПГП30-14р
Вес изделия		кг	143	161	230	239	130	146	209	216
Объем гипсоперлита		м³	0,166	0,188	0,273	0,284	0,150	0,170	0,247	0,256
Расход материалов	древесины в чистоте	м³	0,013	0,013	0,015	0,015	0,012	0,012	0,014	0,014
	стали	кг	2,36	2,36	2,36	2,36	2,16	2,16	2,16	2,16
	гвоздей	кг	0,16	0,16	0,16	0,16	0,16	0,16	0,16	0,16
Проектная марка гипсоперлита			35							
Отпускная прочность не менее		кг/см²	25							
Объемная масса гипсоперлита		кг/м³	800							

Выборка древесины

Поз	Наименование	Сечение	Общая длина, м							
			ПГП30-8	ПГП30-9	ПГП30-13	ПГП30-14	ПГП30-8р	ПГП30-9р	ПГП30-13р	ПГП30-14р
1	Нижние бруски	32 × 40	1,64	1,84	2,64	2,74	1,64	1,84	2,64	2,74
2	Верхние и боковые бруски	32 × 40	12,24	12,44	13,24	13,34	11,20	11,40	12,20	12,30
3	Подкосы	10 × 20	8,55	9,20	11,80	12,20	8,50	8,90	11,80	12,05
4	Фиксатор	40 × 40	0,06	0,06	0,06	0,06	0,06	0,06	0,06	0,06
5	Соединител. планка	10 × 40	1,00	1,00	1,00	1,00	1,00	1,00	1,00	1,00

Примечание сечения А-А; Б-Б, В-В см лист 25 вып. 0.

Таблица размеров

Размеры, мм	Марка перегородки							
	ПГП30-8	ПГП30-9	ПГП30-13	ПГП30-14	ПГП30-8р	ПГП30-9р	ПГП30-13р	ПГП30-14р
L	820	920	1320	1370	820	920	1320	1370
H	2730	2730	2730	2730	2470	2470	2470	2470
h	910	910	910	910	—	—	—	—
h_1	—	—	—	—	820	820	820	820
h_2	—	—	—	—	830	830	830	830

Рук группы — З. Мацея
Ст инженер — В Демина

г. Москва

ТК 1978г.

Панели ПГП30-8, ПГП30-9; ПГП30-13; ПГП30-14; ПГП30-8р; ПГП30-9р; ПГП30-13р; ПГП30-14р.

Серия 1,231-5 | Выпуск 1 | Лист 26

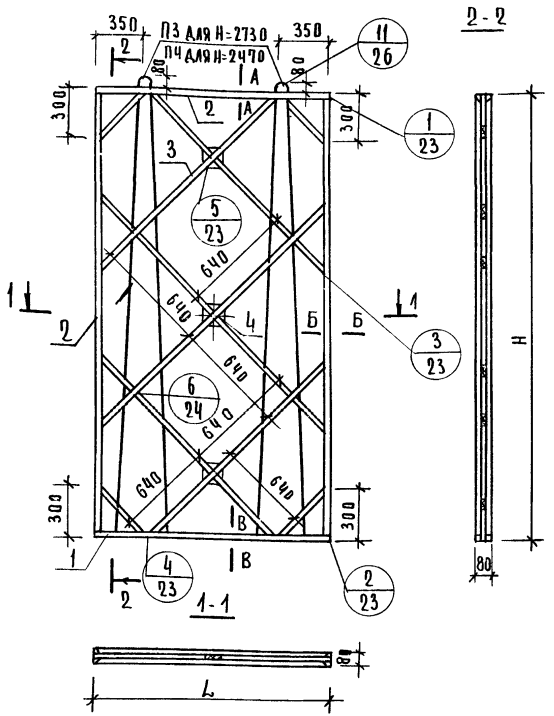

Характеристика изделия

Марка перегородки			ПГП30-14,2	ПГП30-15	ПГП30-15,2	ПГП30-16	ПГП30-14,2р	ПГП30-15р	ПГП30-15,2р	ПГП30-16р
Вес изделия		кг	248	254	266	273	225	230	240	246
Объем гипсоперлита		$м^3$	0,294	0,303	0,316	0,324	0,266	0,273	0,285	0,292
Расход материалов	древесины в чистоте	$м^3$	0,016	0,016	0,016	0,017	0,015	0,015	0,015	0,016
	стали	кг	4,72	4,72	4,72	4,72	4,32	4,32	4,32	4,32
	гвоздей	кг	0,16	0,16	0,16	0,16	0,16	0,16	0,16	0,16
Проектная марка гипсоперлита			35							
Отпускная прочность не менее		$кг/см^2$	25							
Объемная масса гипсоперлита		$кг/м^3$	800							

Выборка древесины

Поз	Наименование	Сечение	Общая длина, м							
			ПГП30-14,2	ПГП30-15	ПГП30-15,2	ПГП30-16	ПГП30-14,2р	ПГП30-15р	ПГП30-15,2р	ПГП30-16р
1	Нижние бруски	40 / 32	2,84	2,92	3,04	3,12	2,84	2,92	3,04	3,12
2	Верхние и боковые бруски	40 / 32	13,44	13,52	13,64	13,72	12,40	12,48	12,60	12,68
3	Подкосы	20 / 10	12,55	12,92	13,35	13,65	11,20	11,45	11,75	12,05
4	Фиксатор	40 / 40	0,06	0,06	0,06	0,06	0,06	0,06	0,06	0,06
5	Соединител. планка	40 / 10	1,0	1,0	1,0	1,0	1,0	1,0	1,0	1,0

Примечание сечения А-А; Б-Б; В-В, см лист 25 вып 0

Таблица размеров

Размеры мм	Марка перегородки							
	ПГП30-14,2	ПГП30-15	ПГП30-15,2	ПГП30-16	ПГП30-14,2р	ПГП30-15р	ПГП30-15,2р	ПГП30-16
L	1420	1460	1520	1560	1420	1460	1520	1560
H	2730	2730	2730	2730	2470	2470	2470	2470

Нач отдела — В. Ірсков
Гл спец отд — Э. Шахова
Рук группы — З. Мацея
Ст. инженер — В. Демина

Учебных зданий г. Москва

ТК 1978г.

Панели ПГП30-14,2; ПГП30-15; ПГП30-15,2; ПГП30-16; ПГП30-14,2р; ПГП30-15р; ПГП30-15,2р; ПГП30-16р

Серия 1.231-5
Выпуск 1 | Лист 27

16381-02 31

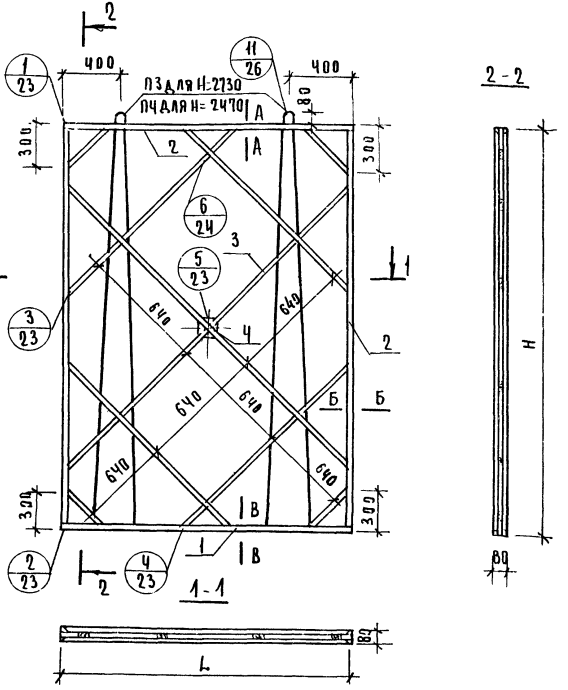

Характеристика изделия

Марка перегородки		ПГП30-17	ПГП30-18	ПГП30-19	ПГП30-20	ПГП30-20,3	ПГП30-18р	ПГП30-20р	ПГП30-20,3р
Вес изделия	кг	290	310	325	346	354	282	313	321
Объем гипсоперлита	м³	0,345	0,370	0,388	0,413	0,424	0,335	0,373	0,383
Расход материалов: древесины в чистоте	м³	0,017	0,18	0,18	0,19	0,19	0,017	0,018	0,018
Расход материалов: стали	кг	4,72	4,72	4,72	4,72	4,32	4,32	4,32	4,32
Расход материалов: гвоздей	кг	0,16	0,16	0,16	0,16	0,16	0,16	0,16	0,16
Проектная марка гипсоперлита		35							
Отпускная прочность не менее	кг/см²	25							
Объемная масса гипсоперлита	кг/м³	800							

Выборка древесины

Поз	Наименование	Сечение	Общая длина, м: ПГП30-17	ПГП30-18	ПГП30-19	ПГП30-20	ПГП30-20,3	ПГП30-18р	ПГП30-20р	ПГП30-20,3р
1	Нижние бруски	32 × 40	3,32	3,56	3,72	3,96	4,06	3,56	3,96	4,06
2	Верхние и боковые бруски	32 × 40	13,92	14,16	14,32	14,56	14,66	13,12	13,52	13,62
3	Подкосы	10 × 20	14,60	15,60	16,02	17,12	17,42	14,10	15,55	15,85
4	Фиксатор	40 × 40	0,02	0,02	0,02	0,02	0,02	0,02	0,02	0,02
5	Соединител планка	10 × 40	1,0	1,0	1,0	1,0	1,0	1,0	1,0	1,0

Примечание: сечения А-А; Б-Б; В-В см лист 25 вып. 0

Таблица размеров

Размеры мм	Марка перегородки: ПГП30-17	ПГП30-18	ПГП30-19	ПГП30-20	ПГП30-20,3	ПГП30-18р	ПГП30-20р	ПГП30-20,3р
L	1660	1780	1860	1980	2030	1780	1980	2030
H	2730	2730	2730	2730	2730	2470	2470	2470

Рук. группы — З. Мацея
Ст. инженер — В. Демина
г. Москва

ТК 1978г

Панели ПГП30-17; ПГП30-18; ПГП30-19; ПГП30-20; ПГП30-20,3; ПГП30-18р; ПГП30-20р; ПГП30-20,3р

Серия 1 231-5
Выпуск 1
Лист 28

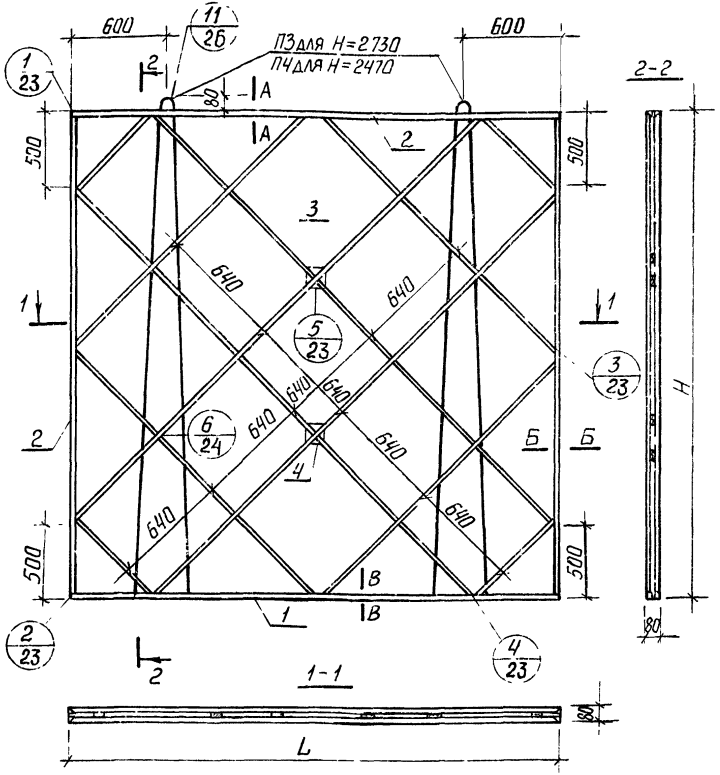

Характеристика изделия

Марка перегородки			ПГП30-26	ПГП30-27	ПГП30-30	ПГП30-31	ПГП30-26р	ПГП30-27р	ПГП30-30р	ПГП30-31р
Вес изделия		кг	447	465	521	538	405	421	471	487
Объем гипсоперлита		м³	0,536	0,558	0,626	0,647	0,484	0,504	0,565	0,585
Расход материалов	древесины в чистоте	м³	0,023	0,023	0,025	0,026	0,022	0,022	0,024	0,024
	стали	кг	4,72	4,72	4,72	4,72	4,32	4,32	4,32	4,32
	гвоздей	кг	0,18	0,18	0,18	0,18	0,18	0,18	0,18	0,18
Проектная марка гипсоперлита			35							
Отпускная прочность не менее		кг/см²	25							
Объемная масса гипсоперлита		кг/м³	800							

Выборка древесины

Поз	Наименование	Сечение	Общая длина, м							
			ПГП30-26	ПГП30-27	ПГП30-30	ПГП30-31	ПГП30-26р	ПГП30-27р	ПГП30-30р	ПГП30-31р
1	Нижние бруски	32 × 40	5,12	5,32	5,96	6,16	5,12	5,32	5,96	6,16
2	Верхние и боковые бруски	32 × 40	15,72	15,92	16,56	16,76	14,68	14,88	15,52	15,72
3	Подкосы	10 × 20	24,35	25,38	28,82	29,70	22,05	23,05	25,15	25,75
4	Фиксатор	40 × 40	0,04	0,04	0,04	0,04	0,04	0,04	0,04	0,04
5	Соединител. планка	10 × 40	1,0	1,0	1,0	1,0	1,0	1,0	1,0	1,0

Примечание: сечения А-А; Б-Б; В-В см лист 25 вып 0.

Таблица размеров

Размеры, мм	Марка перегородки							
	ПГП30-26	ПГП30-27	ПГП30-30	ПГП30-31	ПГП30-26р	ПГП30-27р	ПГП30-30р	ПГП30-31р
L	2560	2660	2980	3080	2560	2660	2980	3080
H	2730	2730	2730	2730	2470	2470	2470	2470

Гл спец отд — Э Шахова
Рук группы — З Мацея
Ст инженер — В Демина

УЧЕБНЫХ ЗДАНИЙ г МОСКВА

ТК 1978г

Панели ПГП30-26; ПГП30-27; ПГП30-30, ПГП30-31, ПГП30-26р ПГП30-27р, ПГП30-30р, ПГП30-31р

Серия 1.231-5
Выпуск 1 | Лист 29

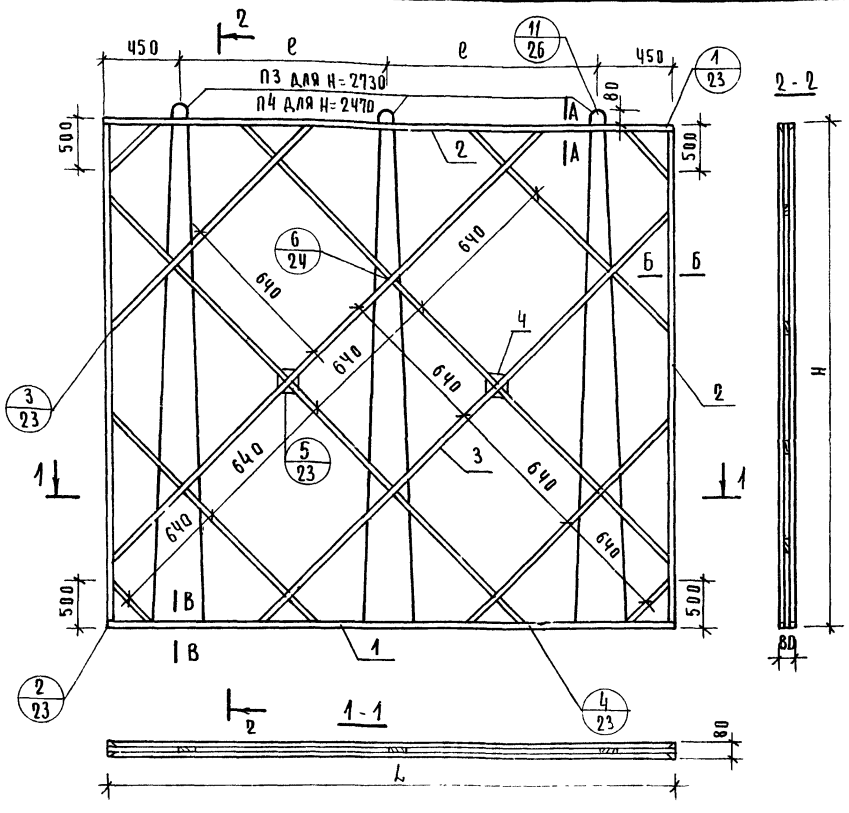

Таблица размеров				
Размеры, мм	Марка перегородки			
	ПГП30-31,3	ПГП30-34	ПГП30-31,3р	ПГП30-34р
L	3130	3420	3130	3420
H	2730	2730	2470	2470
e	1115	1260	1115	1260

Характеристика изделия						
Марка перегородки			ПГП30-31,3	ПГП30-34	ПГП30-31,3р	ПГП30-34р
Вес изделия		кг	547	598	494	541
Объем гипсоперлита		$м^3$	0,659	0,721	0,594	0,651
Расход материалов	древесины в чистоте	$м^3$	0,025	0,026	0,024	0,025
	стали	кг	7,08	7,08	6,48	6,48
	гвоздей	кг	0,19	0,19	0,19	0,19
Проектная марка гипсоперлита			35			
Отпускная прочность не менее		$кг/см^2$	25			
Объемная масса гипсоперлита		$кг/м^3$	800			

Выборка древесины						
Поз	Наименование	Сечение	Общая длина, м			
			ПГП30-31,3	ПГП30-34	ПГП30-31,3р	ПГП30-34р
1	Нижние бруски	32 × 40	6,26	6,84	6,26	6,84
2	Верхние и боковые бруски	32 × 40	16,85	17,44	15,82	16,40
3	Подкосы	10 × 20	27,38	29,90	26,60	28,70
4	Фиксатор	40 × 40	0,04	0,04	0,04	0,04
5	Соединит планка	10 × 40	1,0	1,0	1,0	1,0

Примечание: сечения А-А; Б-Б; В-В см лист 25 вып 0.

Панели ПГП30-31,3; ПГП30-34; ПГП30-31,3р; ПГП30-34р.

Рук группы | Ст. инженер | З. Мацея | В. Демина | г. Москва

ТК 1978г

Серия 1 231-5 | Выпуск 1 | Лист 30

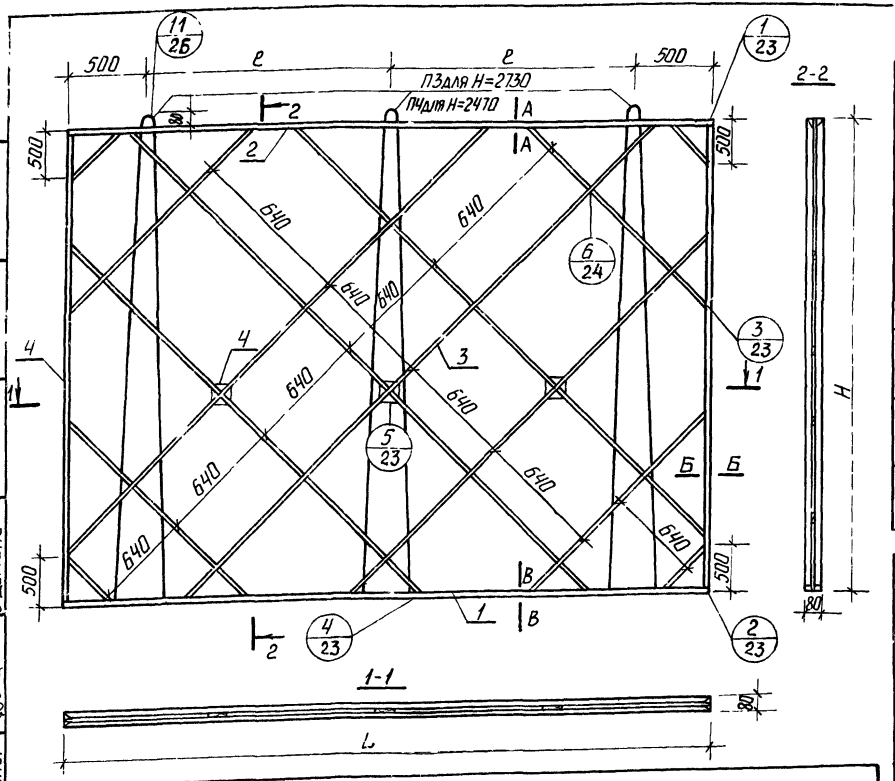

Характеристика изделия

Марка перегородки			ПГП30-37	ПГП30-38	ПГП30-39	ПГП30-41	ПГП30-37р	ПГП30-38р	ПГП30-39р	ПГП30-41р
Вес изделия		кг	650	667	685	709	588	604	620	642
Объем гипсоперлита		м³	0,783	0,805	0,827	0,857	0,708	0,728	0,747	0,774
Расход материалов	древесина в чистоте	м³	0,029	0,029	0,030	0,030	0,027	0,027	0,028	0,028
	стали	кг	7,08	7,08	7,08	7,08	6,48	6,48	6,48	6,48
	гвоздей	кг	0,22	0,22	0,22	0,22	0,22	0,22	0,22	0,22
Проектная марка гипсоперлита			35							
Отпускная прочность не менее		кг/см²	25							
Объемная масса гипсоперлита		кг/м³	800							

Выборка древесины

Поз	Наименование	Сечение	Общая длина, м							
			ПГП30-37	ПГП30-38	ПГП30-39	ПГП30-41	ПГП30-37р	ПГП30-38р	ПГП30-39р	ПГП30-41р
1	Нижние бруски	32 × 40	7,44	7,64	7,84	8,12	7,44	7,64	7,84	8,12
2	Верхние и боковые бруски	32 × 40	18,01	18,24	18,44	18,72	17,00	17,20	17,40	17,68
3	Подкосы	10 × 20	32,80	33,80	34,88	36,50	29,20	30,00	30,95	32,10
4	Фиксатор	40 × 40	0,06	0,06	0,06	0,06	0,06	0,06	0,06	0,06
5	Соединител. планка	10 × 40	1,00	1,00	1,00	1,00	1,00	1,00	1,00	1,00

Таблица размеров

Размеры, мм	ПГП30-37	ПГП30-38	ПГП30-39	ПГП30-41	ПГП30-37р	ПГП30-38р	ПГП30-39р	ПГП30-41р
L	3720	3820	3920	4060	3720	3820	3920	4060
H	2730	2730	2730	2730	2470	2470	2470	2470
ℓ	1360	1410	1460	1530	1360	1410	1460	1530

Примечание. сечения А-А; Б-Б; В-В см лист 25 вып 0.

Рук группы Ст инженер | З Мацея В Демина

УЧЕБНЫХ ЗДАНИЙ г Москва

ТК 1978г

Панели ПГП30-37; ПГП30-38, ПГП30-39; ПГП30-41; ПГП30-37р, ПГП30-38р, ПГП30-39р; ПГП30-41р

Серия 1.231-5 | Выпуск 1 | Лист 31

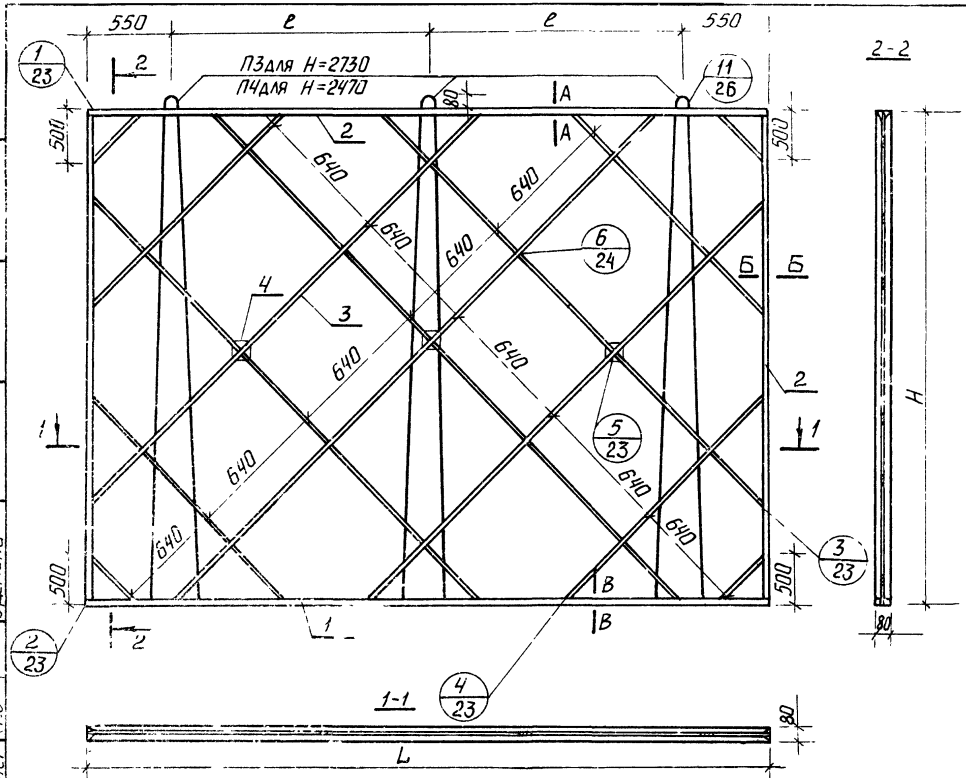

Характеристика изделия

Марка перегородки			ПГП30-42	ПГП30-43	ПГП30-43,4	ПГП30-42р	ПГП30-43р	ПГП30-43,4р
Вес изделия		кг	727	747	758	658	674	686
Объем гипсоперлита		м³	0,878	0,899	0,915	0,792	0,812	0,827
Расход материалов	древесина в чистоте	м³	0,031	0,031	0,033	0,030	0,030	0,031
	стали	кг	7,08	7,08	7,08	6,48	6,48	6,48
	гвоздей	кг	0,22	0,22	0,22	0,22	0,22	0,22
Проектная марка гипсоперлита			35					
Отпускная прочность не менее		кг/см²	25					
Объемная масса гипсоперлита		кг/м³	800					

Выборка древесины

Поз	Наименование	Сечение	Общая длина, м					
			ПГП30-42	ПГП30-43	ПГП30-43,4	ПГП30-42р	ПГП30-43р	ПГП30-43,4р
1	Нижние бруски	32×40	8,32	8,52	8,68	8,32	8,52	8,68
2	Верхние и боковые бруски	32×40	18,92	19,12	19,28	17,98	18,08	18,24
3	Подкосы	10×120	37,80	38,80	39,52	32,80	33,65	34,25
4	Фиксатор	40×40	0,06	0,06	0,06	0,06	0,06	0,06
5	Соединительная планка	10×40	1,00	1,00	1,00	1,00	1,00	1,00

Примечание: сечения А-А, Б-Б; В-В см. лист 25 вып. 0.

Таблица размеров

Размеры, мм	Марка перегородки					
	ПГП30-42	ПГП30-43	ПГП30-43,4	ПГП30-42р	ПГП30-43р	ПГП30-43,4р
L	4160	4260	4340	4160	4260	4340
H	2730	2730	2730	2470	2470	2470
ℓ	1530	1580	1620	1530	1580	1620

Панели ПГП30-42; ПГП30-43; ПГП30-43,4, ПГП30-42р; ПГП30-43р; ПГП30-43,4р

Серия 1.231-5
Выпуск 1
Лист 32

ТК 1978г

Учебных зданий г. Москва

Рук. группы Гинженер — Т. Мосьева
Н. контр. — В. Демина

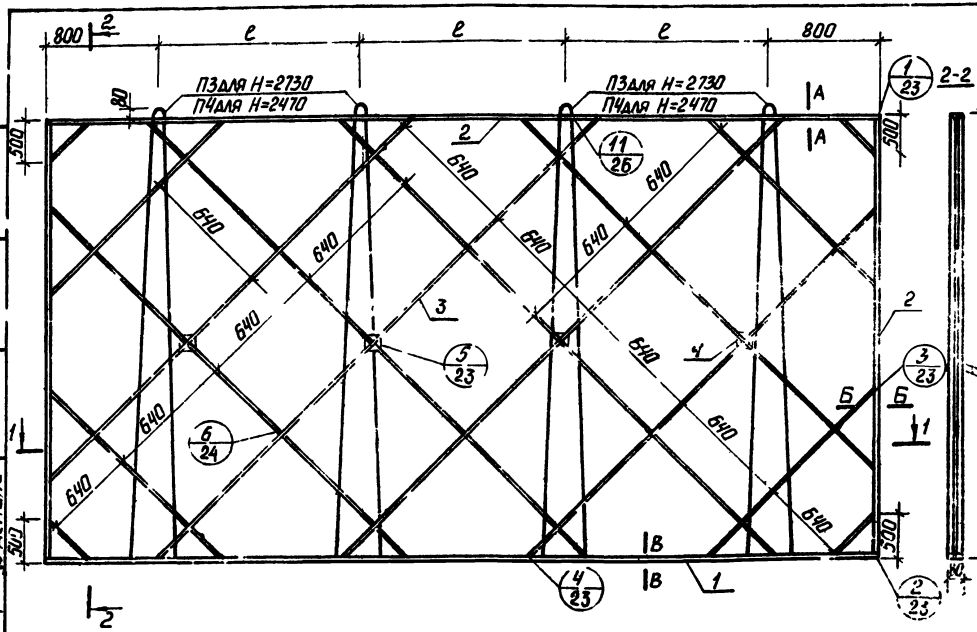

Характеристика изделия

Марка перегородки			ПГП30-56	ПГП30-57	ПГП30-56р	ПГП30-57р
Вес изделия		кг	971	989	879	894
Объем гипсоперлита		м³	1,175	1,197	1,062	1,081
Расход материалов	древесины в чистоте	м³	0,039	0,039	0,037	0,037
	стали	кг	9,44	9,44	8,72	8,72
	гвоздей	кг	0,28	0,28	0,28	0,28
Проектная марка гипсоперлита			35			
Отпускная прочность не менее		кг/см²	25			
Объемная масса гипсоперлита		кг/м³	800			

Выборка древесины

Поз.	Наименование	Сечение	Общая длина, м			
			ПГП30-56	ПГП30-57	ПГП30-56р	ПГП30-57р
1	Нижние брусья	32 × 40	11,12	11,32	11,12	11,32
2	Верхние и наклонные брусья	32 × 140	21,72	21,92	20,68	20,88
3	Подкосы	10 × 120	48,18	49,15	43,35	44,35
4	Фиксатор	40 × 140	0,08	0,08	0,08	0,08
5	Соединительная планка	10 × 140	1,00	1,00	1,00	1,00

Примечание: сечения А-А, Б-Б, В-В см. лист 25 вып. 2

Таблица размеров

Размеры, мм	Марка перегородки			
	ПГП30-56	ПГП30-57	ПГП30-56р	ПГП30-57р
L	5560	5660	5560	5660
H	2730	2730	2470	2470
e	1320	1350	1320	1350

Гл. архитектор института — Г. Синкевич
Гл. инженер проекта — Э. Ашмарин
Н. контр. — З. Мотева

г. Москва

ТК 1978г

Панели ПГП30-56, ПГП30-57, ПГП30-56р, ПГП30-57р

Серия 1.231-5
Выпуск 1
Лист 33

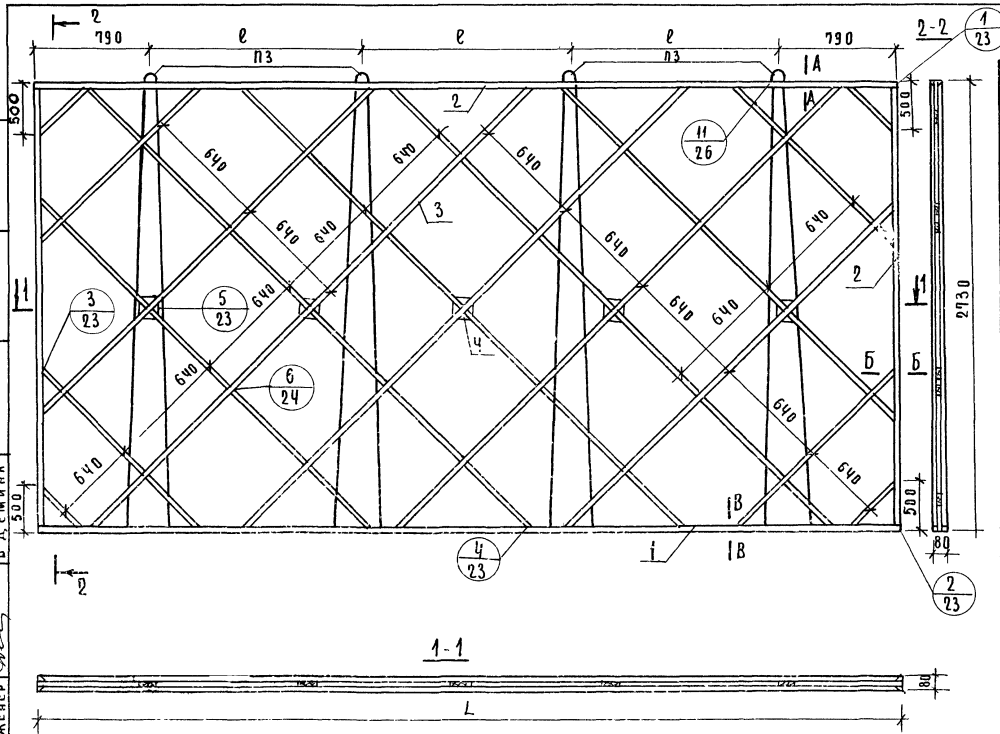

Характеристика изделия				
Марка перегородки			ПГП30-59	ПГП30-61
Вес изделия		кг	1024	1062
Объем гипсоперлита		$м^3$	1,240	1,287
Расход материалов	Древесины в чистоте	$м^3$	0,040	0,041
	Стали	кг	9,44	9,44
	Гвоздей	кг	0,28	0,28
Проектная марка гипсоперлита			35	
Отпускная прочность не менее		$кг/см^2$	25	
Объемная масса гипсоперлита		$кг/м^3$	800	

Выборка древесины				
Поз	Наименование	Сечение	Общая длина, м	
			ПГП30-59	ПГП30-61
1	Нижние бруски	32 × 40	11,72	12,16
2	Верхние и боковые бруски	32 × 40	22,32	22,76
3	Подкосы	10 × 20	50,92	52,25
4	Фиксатор	40 × 40	0,10	0,10
5	Соединител планка	10 × 80	1,00	1,00

Таблица размеров		
Размеры, мм	Марка перегородки	
	ПГП30-59	ПГП30-61
L	5860	6080
l	1430	1500

Примечание: сечения А-А; Б-Б; В-В см. лист 25 вып. 0

Гл. спец. отд. Э. Шахова
Рук. группы З. Мацев
Ст. инженер В. Демина

Учебных зданий г. Москва

ТК 1978г

Панели ПГП30-59; ПГП30-61.

Серия 1.231-5
Выпуск 1
Лист 34

16381-02 38

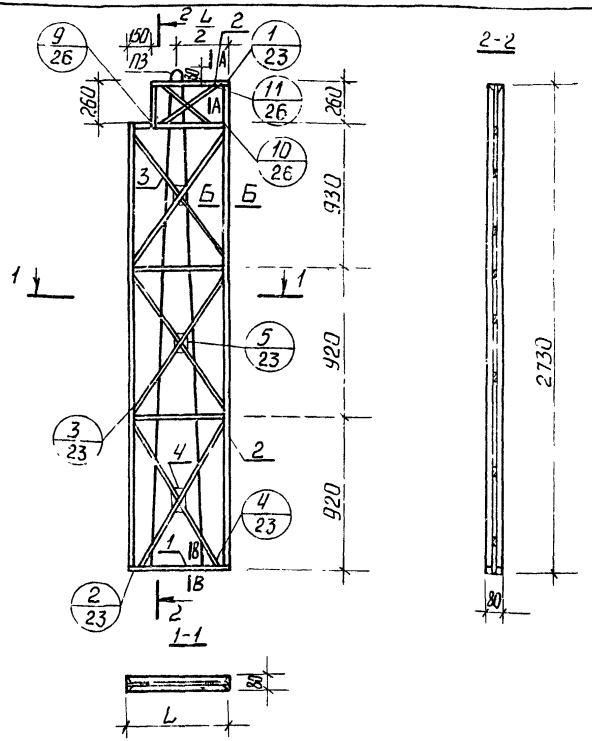

Характеристика изделия										
Марка перегородки			ПГП30-5А	ПГП30-6А	ПГП30-6,2А	ПГП30-7А	ПГП30-8А	ПГП30-9А	ПГП30-13А	ПГП30-14А
Вес изделия		кг	80	97	106	123	141	158	228	237
Объем гипсоперлита		$м^3$	0,089	0,109	0,120	0,141	0,163	0,184	0,269	0,279
Расход материалов	древесины в чистоте	$м^3$	0,011	0,012	0,012	0,013	0,013	0,14	0,016	0,017
	стали	кг	2,36	2,36	2,36	2,36	2,36	2,36	2,36	2,36
	гвоздей	кг	0,16	0,16	0,16	0,16	0,16	0,16	0,16	0,16
Проектная марка гипсоперлита			35							
Отпускная прочность не менее		$кг/см^2$	25							
Объемная масса гипсоперлита		$кг/м^3$	800							

Выборка древесины										
Поз	Наименование	Сечение	Общая длина, м							
			ПГП30-5А	ПГП30-6А	ПГП30-6,2А	ПГП30-7А	ПГП30-8А	ПГП30-9А	ПГП30-13А	ПГП30-14А
1	Нижние бруски	40 / 32	0,94	1,14	1,24	1,44	1,64	1,84	2,64	2,74
2	Верхние и боковые бруски	40 / 32	11,54	11,74	11,84	12,04	12,24	12,44	13,24	14,34
3	Подкосы	20 / 10	8,40	9,15	9,60	10,50	11,30	12,16	15,82	16,45
4	Фиксатор	40 / 40	0,06	0,06	0,06	0,06	0,06	0,06	0,06	0,06
5	Соединительн. планка	40 / 10	1,47	1,57	1,62	1,72	1,82	1,92	2,32	2,37

Таблица размеров								
Размеры, мм	Марка перегородки							
	ПГП30-5А	ПГП30-6А	ПГП30-6,2А	ПГП30-7А	ПГП30-8А	ПГП30-9А	ПГП30-13А	ПГП30-14А
L	470	570	620	720	820	920	1320	1370

Примечание: сечения А-А; Б-Б; В-В см лист 25 вып. 0.

Начальник отдела — Э. Грехов
Гл. спец. отд. — Э. Шахова
Рук. группы — З. Мацея
Ст. инженер — В. Демина

УЧЕБНЫХ ЗДАНИЙ г. МОСКВА

ТК 1978г

Панели ПГП30-5А; ПГП30-6А; ПГП30-6,2А, ПГП30-7А; ПГП30-8А, ПГП30-9А; ПГП30-13А, ПГП-14А

Серия 1231-5 | Выпуск 1 | Лист 35

16381-02 39

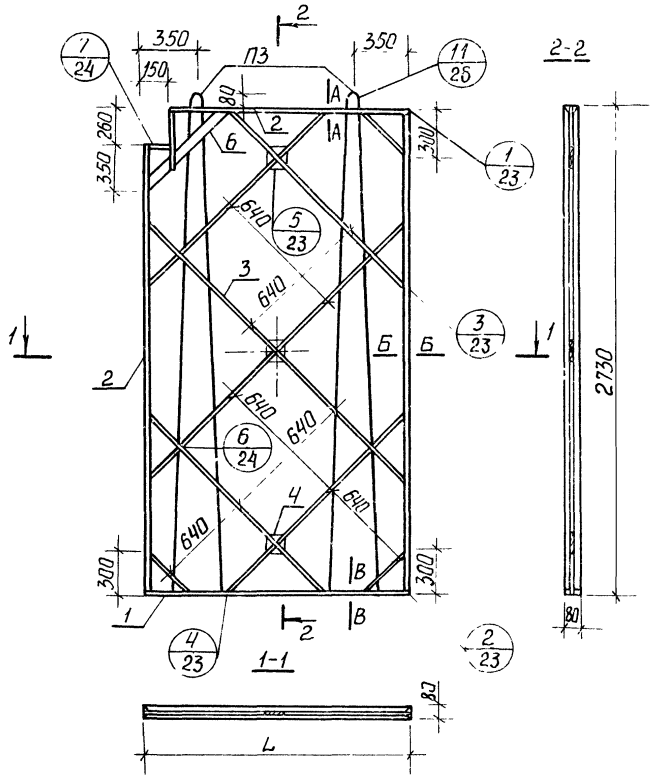

Характеристика изделия						
Марка перегородки			ПГП30-14,2А	ПГП30-15А	ПГП30-15,2А	ПГП30-16А
Вес изделия		кг	246	252	263	270
Объем гипсоперлита		м³	0,291	0,299	0,311	0,320
Расход материалов	древесина в чистоте	м³	0,017	0,017	0,018	0,018
	стали	кг	4,72	4,72	4,72	4,72
	гвоздей	кг	0,20	0,20	0,20	0,20
Проектная марка гипсоперлита			35			
Отпускная прочность не менее		кг/см²	25			
Объемная масса гипсоперлита		кг/м³	800			

Выборка древесины						
Поз	Наименование	Сечение	Общая длина, м			
			ПГП30-14,2А	ПГП30-15А	ПГП30-15,2А	ПГП30-16А
1	Нижние бруски	32×40	2,84	2,92	3,04	3,12
2	Верхние и боковые бруски	32×40	13,76	13,84	13,96	14,04
3	Подкосы	10×40	11,92	12,22	12,72	13,00
4	Фиксатор	40×40	0,06	0,06	0,06	0,06
5	Соединительная планка	10×40	1,19	1,19	1,19	1,19
6	Угловой раскос	10×80	0,86	0,86	0,86	0,86

Таблица размеров				
Размеры, мм	Марка перегородки			
	ПГП30-14,2А	ПГП30-15А	ПГП30-15,2А	ПГП30-16А
L	1420	1460	1520	1560

Примечание: сечения А-А, Б-Б; В-В см лист 25 вып 0

г. Москва | Ст инженер | В Демина

ТК 1978г

Панели ПГП30-14,2А; ПГП30-15А; ПГП30-15,2А, ПГП30-16А

Серия 1.231-5 | Выпуск 1 | Лист 35

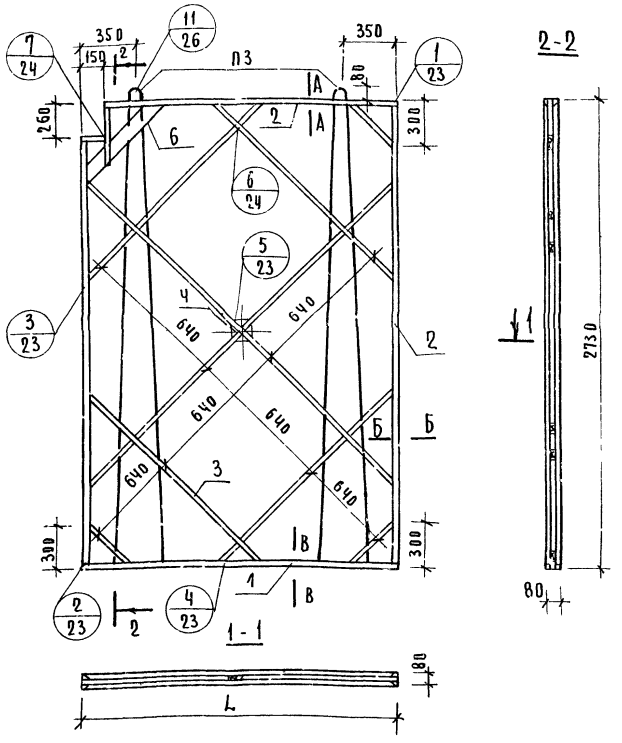

ХАРАКТЕРИСТИКА ИЗДЕЛИЯ						
Марка перегородки			ПГП30-17А	ПГП30-18А	ПГП30-20А	ПГП30-20,3А
Вес изделия		кг	287	309	343	352
Объем гипсоперлита		$м^3$	0,341	0,367	0,409	0,419
Расход материалов	древесина в чистоте	$м^3$	0,018	0,019	0,020	0,021
	стали	кг	4,72	4,72	4,72	4,72
	гвоздей	кг	0,20	0,20	0,20	0,20
Проектная марка гипсоперлита			35			
Отпускная прочность не менее		$кг/см^2$	25			
Объемная масса гипсоперлита		$кг/м^3$	800			

ВЫБОРКА ДРЕВЕСИНЫ						
Поз	Наименование	Сечение	Общая длина, м			
			ПГП30-17А	ПГП30-18А	ПГП30-20А	ПГП30-20,3А
1	Нижние бруски	32 40	3,32	3,56	3,96	4,06
2	Верхние и боковые бруски	32 40	14,24	14,48	14,88	14,98
3	Подкосы	10 20	14,60	15,60	17,00	17,40
4	Фиксатор	40 40	0,02	0,02	0,02	0,02
5	Соединит планка	10 40	1,19	1,19	1,19	1,19
6	Угловой раскос	10 80	0,86	0,86	0,86	0,86

ТАБЛИЦА РАЗМЕРОВ				
Размеры, мм	Марка перегородки			
	ПГП30-17А	ПГП30-18А	ПГП30-20А	ПГП30-20,3А
L	1660	1780	1980	2030

Примечание: сечения А-А; Б-Б В-В, см. лист 25 вып. 0

Гл. спец. ОТА Э. Шахова
Рук. группы З. Мацей
Ст. инженер В. Демина

Учебных зданий г. Москва

ТК 1978г

Панели ПГП30-17А; ПГП30-18А; ПГП30-20А; ПГП30.20,3А

Серия 1.231-5
Выпуск 1 | Лист 37

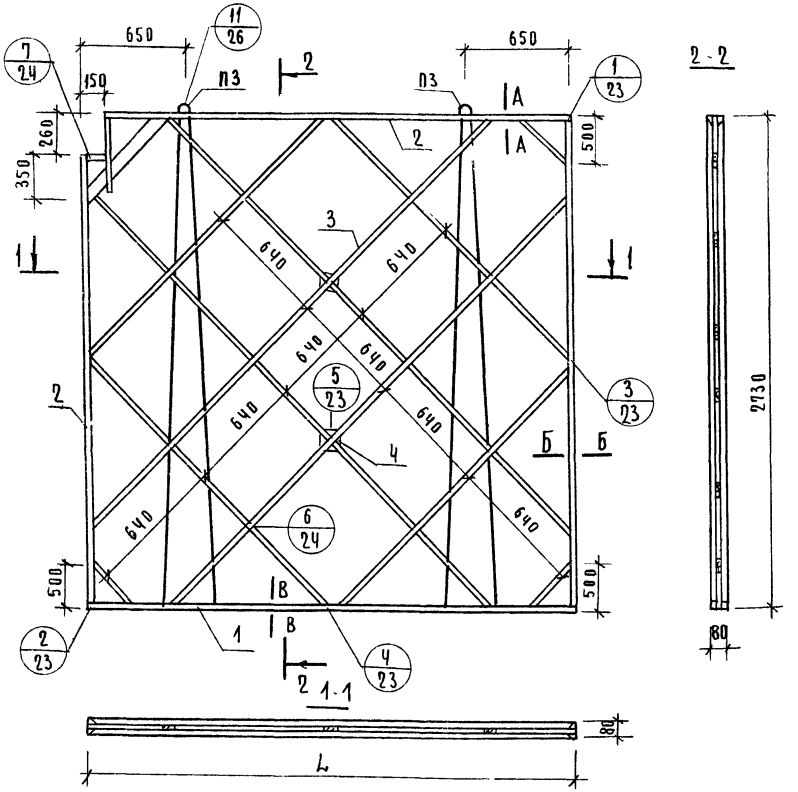

Характеристика изделия

Марка перегородки			ПГП30-26А	ПГП30-27А	ПГП30-30А	ПГП30-31А
Вес изделия		кг	445	462	518	536
Объем гипсоперлита		м³	0,533	0,554	0,622	0,644
Расход материалов	древесины в чистоте	м³	0,023	0,024	0,026	0,026
	стали	кг	4,72	4,72	4,72	4,72
	гвоздей	кг	0,21	0,21	0,21	0,21
Проектная марка гипсоперлита			35			
Отпускная прочность не менее		кг/см²	25			
Объемная масса гипсоперлита		кг/м³	800			

Выборка древесины

Поз	Наименование	Сечение	Общая длина, м			
			ПГП30-26А	ПГП30-27А	ПГП30-30А	ПГП30-31А
1	Нижние брусок	32 × 40	5,12	5,32	5,96	6,16
2	Верхние и боковые брусок	32 × 40	16,04	16,24	16,88	17,08
3	Подкосы	10 × 20	24,32	25,45	28,82	28,95
4	Фиксатор	40 × 40	0,04	0,04	0,04	0,04
5	Соединитель планка	10 × 40	1,19	1,19	1,19	1,19
6	Угловой раскос	10 × 80	0,86	0,86	0,86	0,86

Таблица размеров

Размеры, мм	Марка перегородки			
	ПГП30-26А	ПГП30-27А	ПГП30-30А	ПГП30-31А
L	2560	2660	2980	3080

Примечание: сечения А-А; Б-Б; В-В см. лист 25 вып. 0

ТК 1978г

Панели ПГП30-26А; ПГП30-27А; ПГП30-30А; ПГП30-31А

Серия 1.231-5
Выпуск 1
Лист 38

16381-02 42

г. Москва ст. инженер В. Демина

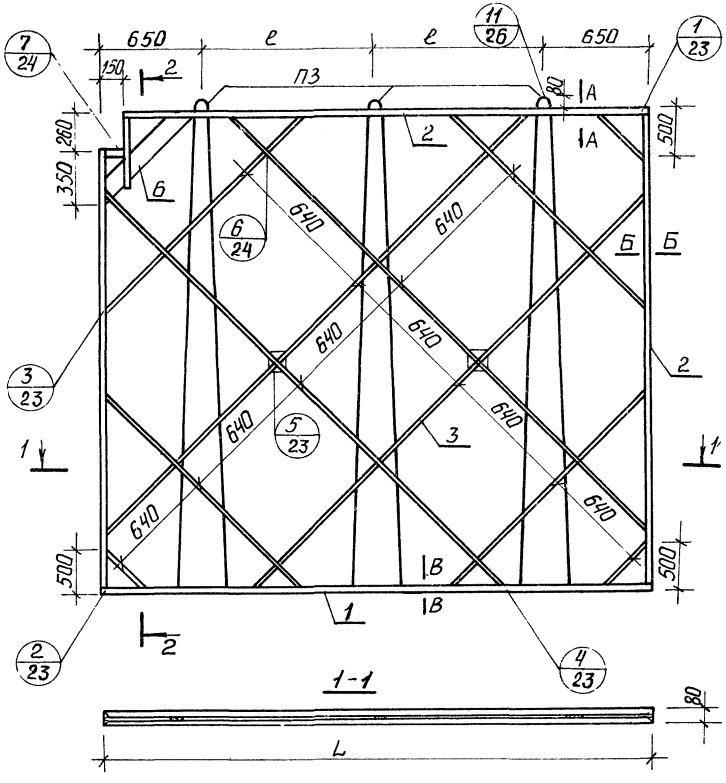

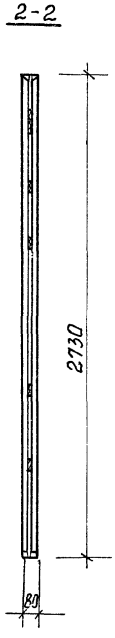

Характеристика изделия				
Марка перегородки			ПГП30-31,3А	ПГП30-34А
Вес изделия		кг	545	595
Объем гипсоперлита		$м^3$	0,655	0,716
Расход материалов	древесина в чистоте	$м^3$	0,026	0,028
	стали	кг	7,08	7,08
	гвоздей	кг	0,24	0,24
Проектная марка гипсоперлита			35	
Отпускная прочность не менее		$кг/см^2$	25	
Объемная масса гипсоперлита		$кг/м^3$	800	

Выборка древесины				
Поз	Наименование	Сечение	Общая длина, м	
			ПГП30-31,3А	ПГП30-34А
1	Нижние бруски	32 40	6,26	6,84
2	Верхние и боковые бруски	32 40	17,18	17,76
3	Подкосы	10 20	28,00	30,32
4	Фиксатор	40 40	0,04	0,04
5	Соединител. планка	10 40	1,19	1,19
6	Угловой раскос	10 80	0,86	0,86

Таблица размеров		
Размеры, мм	Марка перегородки	
	ПГП30-31,3А	ПГП30-34А
L	3130	3420
l	915	1060

Примечание: сечения А-А; Б-Б, В-В см лист 25 вып 0.

Гл. спец		Э. Шахова
Рук группы		З. Мацея
Ст. инженер		В. Демина

УЧЕБНЫХ ЗДАНИЙ г. МОСКВА

ТК 1978г.

Панели ПГП30-31,3А; ПГП30-34А

Серия 1.231-5

Выпуск 1 | Лист 39

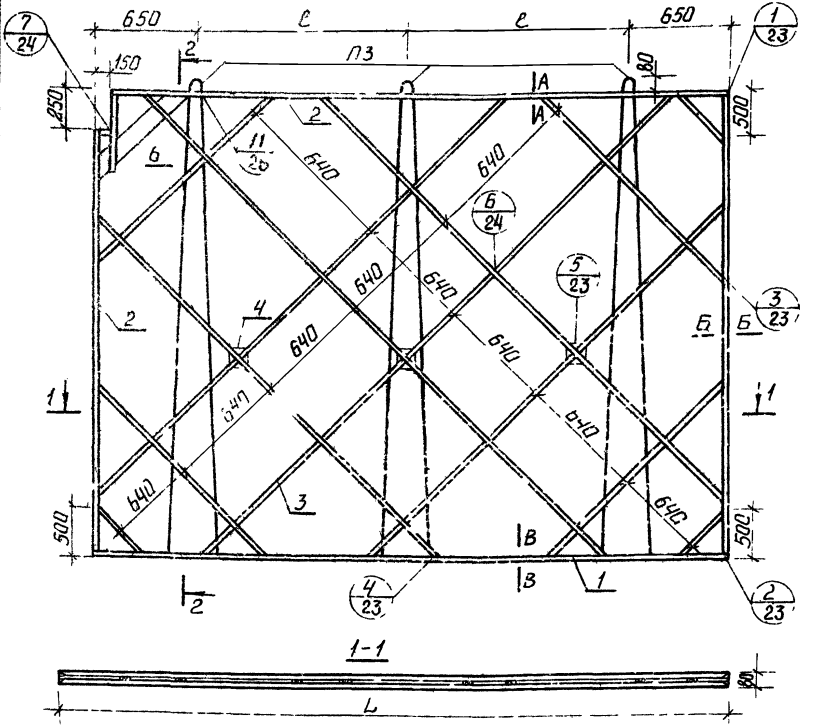

Характеристики изделия

Марки перегородки			ПГП30-37А	ПГП30-38А	ПГП30-39А	ПГП30-41А
Вес изделия		кг	647	665	682	706
Объем гипсоперлита		м³	0,779	0,801	0,822	0,851
Расход материалов	древесины в чистом	м³	0,030	0,030	0,031	0,032
	стали	кг	7,08	7,08	7,08	7,08
	гвоздей	кг	0,25	0,25	0,25	0,25
Проектная марка гипсоперлита			35			
Отпускная прочность не менее		кг/см²	25			
Объемная масса гипсоперлита		кг/м³	800			

Выборка древесины

Поз	Наименование	Сечение	Общая длина, м			
			ПГП30-37А	ПГП30-38А	ПГП30-39А	ПГП30-41А
1	Нижние бруски	32×40	7,44	7,64	7,84	8,12
2	Верхние и боковые бруски	32×40	18,36	18,56	18,76	19,04
3	Подкосы	10×20	32,82	33,92	34,98	36,65
4	Фиксатор	40×40	0,06	0,06	0,06	0,06
5	Соединительная планка	10×40	1,19	1,19	1,19	1,19
6	Угловой раскос	10×80	0,86	0,86	0,86	0,86

Таблица размеров

Размеры, мм	Марки перегородки			
	ПГП30-37А	ПГП30-38А	ПГП30-39А	ПГП30-41А
L	3720	3820	3920	4060
e	1210	1260	1310	1380

Примечание сечения А-А, Б-Б, В-В см лист 25 вып 0

г. Москва | Ст. инженер | В. Демина

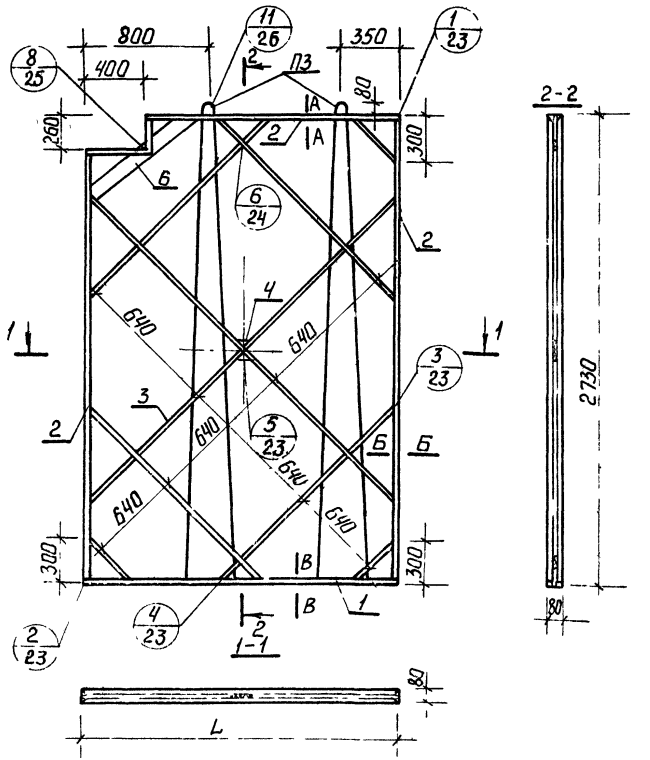

Характеристика изделия

Марка перегородки			ПГП30-17Б	ПГП30-18Б	ПГП30-19Б	ПГП30-20Б	ПГП30-20,3Б
Вес изделия		кг	283	304	318	339	348
Объем гипсоперлита		м³	0,335	0,361	0,378	0,404	0,415
Расход материалов	древесины в чистоте	м³	0,019	0,019	0,020	0,020	0,020
	стали	кг	4,72	4,72	4,72	4,72	4,72
	гвоздей	кг	0,15	0,15	0,15	0,15	0,15
Проектная марка гипсоперлита			35				
Отпускная прочность не менее		кг/см²	25				
Объемная масса гипсоперлита		кг/м³	800				

Выборки древесины

Поз	Наименование	Сечение	Общая длина, м				
			ПГП30-17Б	ПГП30-18Б	ПГП30-19Б	ПГП30-20Б	ПГП30-20,3Б
1	Нижние бруски	32×40	3,32	3,56	3,72	3,96	4,06
2	Верхние и боковые бруски	32×40	14,20	14,24	14,40	14,64	14,74
3	Подкосы	10×20	13,75	14,70	15,18	16,08	16,42
4	Фиксатор	20×40	0,02	0,02	0,02	0,02	0,02
5	Соединитель планка	10×40	1,18	1,18	1,18	1,18	1,18
6	Угловой раскос	10×80	1,02	1,02	1,02	1,02	1,02

Таблица размеров

Размеры мм	Марка перегородки				
	ПГП30-17Б	ПГП30-18Б	ПГП30-19Б	ПГП30-20Б	ПГП30-20,3Б
L	1660	1780	1860	1980	2030

Примечание сечения А-А, Б-Б; В-В см лист 25 Вып 0

Гл. специалист Руб. группы — Ст. инженер

Чертежи: З. Мазер, В. Демина

г. Москва

ТК 1978г

Панели ПГП30-17Б, ПГП30-18Б, ПГП30-19Б, ПГП30-20Б, ПГП30-20,3Б

Серия 1.231-5 Выпуск 1 Лист 41

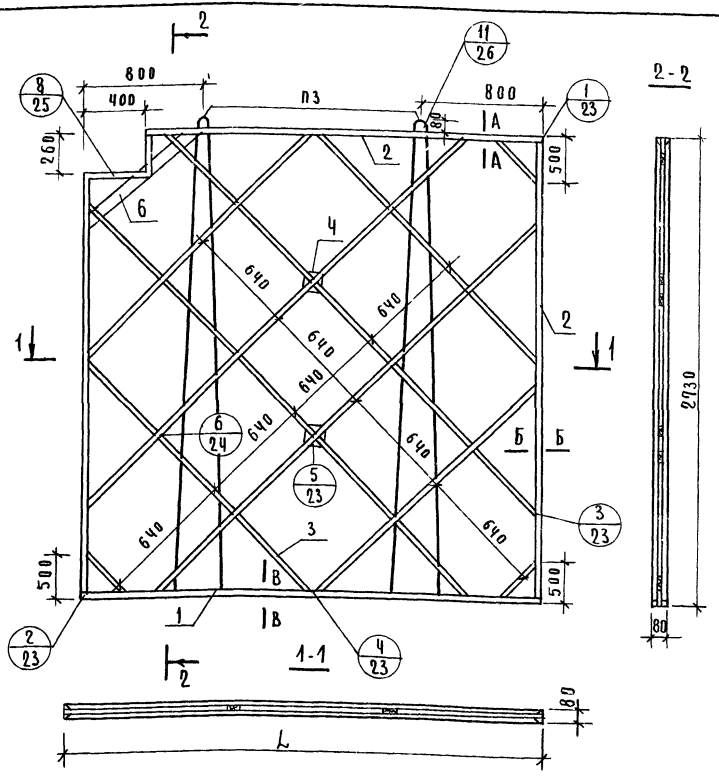

Характеристика изделия					
Марка перегородки			ПГП30-26Б	ПГП30-27Б	ПГП30-30Б
Вес изделия		кг	441	458	514
Объем гипсоперлита		$м^3$	0,527	0,549	0,617
Расход материалов	Древесины в чистоте	$м^3$	0,024	0,024	0,026
	Стали	кг	4,72	4,72	4,72
	Гвоздей	кг	0,16	0,16	0,16
Проектная марка гипсоперлита			35		
Отпускная прочность не менее		$кг/см^2$	25		
Объемная масса гипсоперлита		$кг/м^3$	800		

Выборка древесины					
Поз	Наименование	Сечение	Общая длина, м		
			ПГП30-26Б	ПГП30-27Б	ПГП30-30Б
1	Нижние брчски	32 × 40	5,12	5,32	5,96
2	Верхние и боковые брчски	32 × 40	15,80	16,00	16,64
3	Подкосы	10 × 20	23,58	24,65	27,82
4	Фиксатор	40 × 40	0,04	0,04	0,04
5	Соединит. планка	10 × 40	1,18	1,18	1,18
6	Угловой раскос	10 × 80	1,02	1,02	1,02

Таблица размеров			
Размеры, мм	Марка перегородки		
	ПГП30-26Б	ПГП30-27Б	ПГП30-30Б
L	2560	2660	2980

Примечание: сечения А-А; Б-Б; В-В см лист 25 вып 0.

Э. Мацев
В. Демина
Рук. группы
Ст. инженер
г. Москва

ТК
1978г

Панели ПГП30-26Б; ПГП30-27Б; ПГП30-30Б

Серия 1-231-5
Выпуск 1
Лист 42

16381-02 46

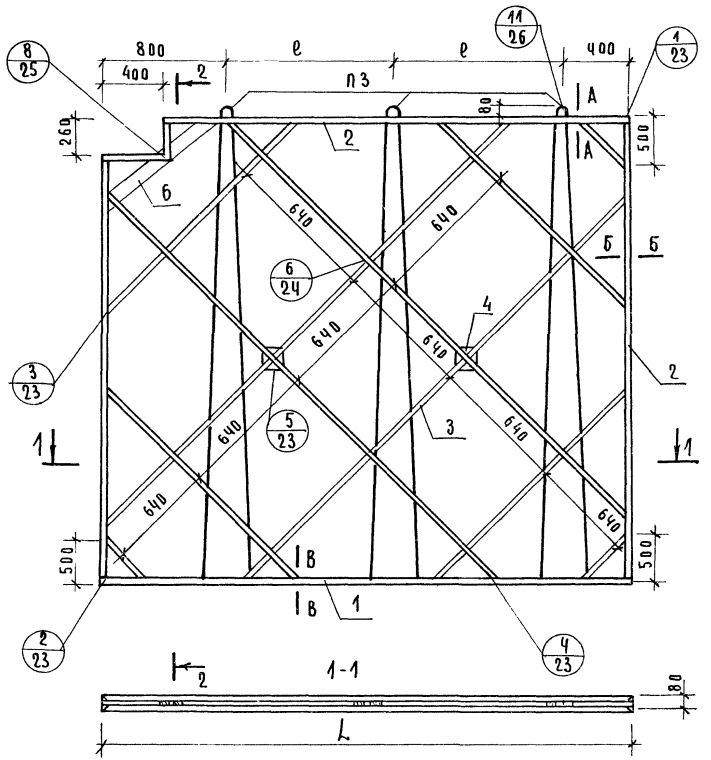

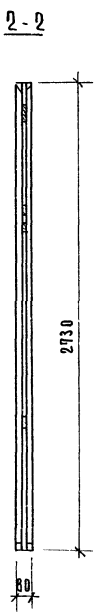

Характеристика изделия			
Марка перегородки		ПГПЗ0-31,3Б	ПГПЗ0-34Б
Вес изделия	кг	547	598
Объем гипсоперлита	$м^3$	0,685	0,720
Расход материалов: древесины в чистоте	$м^3$	0,026	0,027
Расход материалов: стали	кг	7,08	7,08
Расход материалов: гвоздей	кг	0,16	0,16
Проектная марка гипсоперлита		35	
Отпускная прочность не менее	$кг/см^2$	25	
Объемная масса гипсоперлита	$кг/м^3$	800	

Таблица размеров		
Размеры, мм	Марка перегородки	
	ПГПЗ0-31,3Б	ПГПЗ0-34Б
L	3130	3420
ℓ	965	1110

Выборка древесины

Поз.	Наименование	Сечение	Общая длина, м: ПГПЗ0-31,3Б	Общая длина, м: ПГПЗ0-34Б
1	Нижние брусски	32×40	6,26	6,84
2	Верхние и боковые брусски	32×40	16,94	17,52
3	Подкосы	10×20	27,50	29,60
4	Фиксатор	40×40	0,04	0,04
5	Соединитель планка	10×40	1,18	1,18
6	Угловой раскос	10×80	1,02	1,02

Примечание: сечения А-А; Б-Б; В-В см лист 25 вып 0.

Нач отдела	В. Грекова
Гл спец отд	Э. Шалова
Рук. группы	З. Мацея
Ст. инженер	В. Демина
Проверил	З. Мацея

ЦНИИЭП учебных зданий г. Москва

ТК 1978г

Панели ПГПЗ0-31,3Б; ПГПЗ0-34Б

Серия 1.231-5 Выпуск 1 Лист 43

16381-02 47

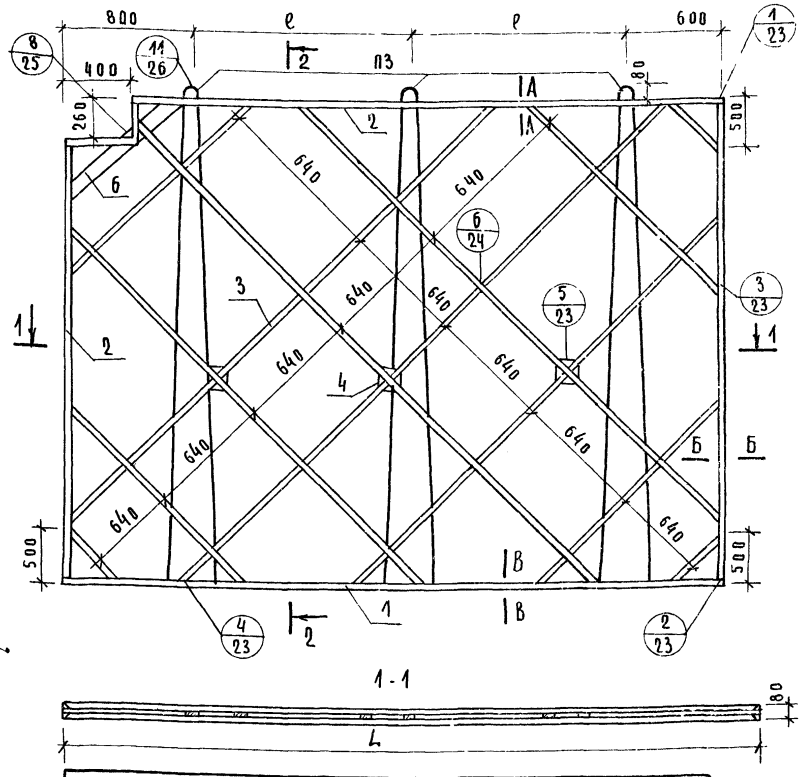

Характеристика изделия

Марка перегородки			ПГП30-37Б	ПГП30-38Б	ПГП30-39Б	ПГП30-41Б
Вес изделия		кг	643	661	678	703
Объем гипсоперлита		м³	0,774	0,796	0,817	0,848
Расход материалов	Древесина в чистоте	м³	0,030	0,030	0,031	0,031
	стали	кг	7,08	7,08	7,08	7,08
	гвоздей	кг	0,27	0,27	0,27	0,27
Проектная марка гипсоперлита			35			
Отпускная прочность не менее		кг/см²	25			
Объемная масса гипсоперлита		кг/м³	800			

Выборка древесины

Поз	Наименование	Сечение	Общая длина, м			
			ПГП30-37Б	ПГП30-38Б	ПГП30-39Б	ПГП30-41Б
1	Нижние бруски	32×40	7,44	7,64	7,84	8,12
2	Верхние и боковые бруски	32×40	18,12	18,32	18,52	18,80
3	Подкосы	10×20	31,87	32,90	33,88	35,45
4	Фиксатор	40×40	0,06	0,06	0,06	0,06
5	Соединительная планка	10×40	1,18	1,18	1,18	1,18
6	Угловой раскос	10×80	1,02	1,02	1,02	1,02

Таблица размеров

Размеры, мм	Марка перегородки			
	ПГП30-37Б	ПГП30-38Б	ПГП30-39Б	ПГП30-41Б
L	3720	3820	3920	4060
e	1180	1210	1260	1330

Примечание: сечения А-А; Б-Б, В-В см лист 25 вып. 0

Учебных зданий г. Москва
Рук. группы З. Мацея
Ст. инженер В. Демина

ТК 1978г

Панели ПГП30-37Б; ПГП30-38Б; ПГП30-39Б; ПГП30-41Б

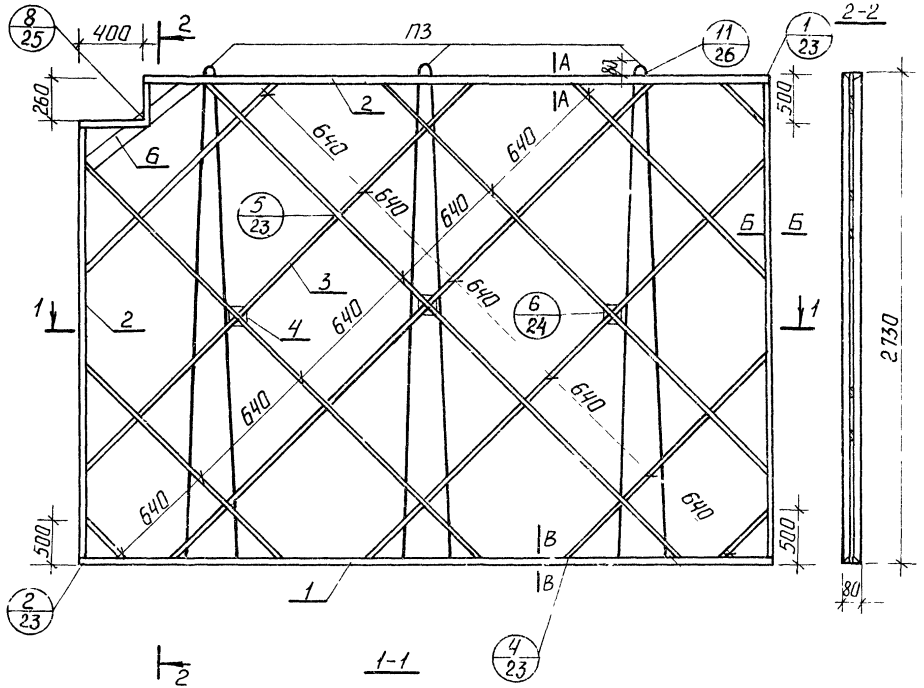

Характеристика изделия

Марка перегородки			ПГП30-42Б	ПГП30-43Б	ПГП30-43,4Б
Вес изделия		кг	721	738	752
Объем гипсоперлита		м³	0,869	0,889	0,906
Расход материалов	древесины в чистоте	м³	0,032	0,033	0,034
	стали	кг	7,08	7,08	7,08
	гвоздей	кг	0,27	0,27	0,27
Проектная марка гипсоперлита			35		
Отпускная прочность не менее		кг/см²	25		
Объемная масса гипсоперлита		кг/м³	800		

Выборка древесины

Поз	Наименование	Сечение	Общая длина, м ПГП30-42Б	ПГП30-43Б	ПГП30-43,4Б
1	Нижние брусья	32×40	8,32	8,52	8,68
2	Верхние и боковые брусья	32×40	19,00	19,20	19,30
3	Подкосы	10×20	37,02	38,05	38,80
4	Фиксатор	40×40	0,06	0,06	0,06
5	Соединительная планка	10×40	1,18	1,18	1,18
6	Угловой раскос	10×80	1,02	1,02	1,02

Таблица размеров

Размеры, мм	Марка перегородки ПГП30-42Б	ПГП30-43Б	ПГП30-43,4Б
L	4160	4260	4340
e	1280	1330	1370

Примечание. Сечения А-А, Б-Б, В-В см лист 25 вып 0

Гл. инженер проекта Ю. Никитин
Нач. отд. Л. Шохова
Рук. группы З. Мочеря
Ст. инженер В. Демина
Проверил А. Ашуев
Н. контр. З. Мочеря

УЧЕБНЫХ ЗДАНИЙ г МОСКВА

ТК 1978г

Панели ПГП30-42Б, ПГП30-43Б, ПГП30-43,4Б

Серия 1.231-5
Выпуск 1
Лист 45

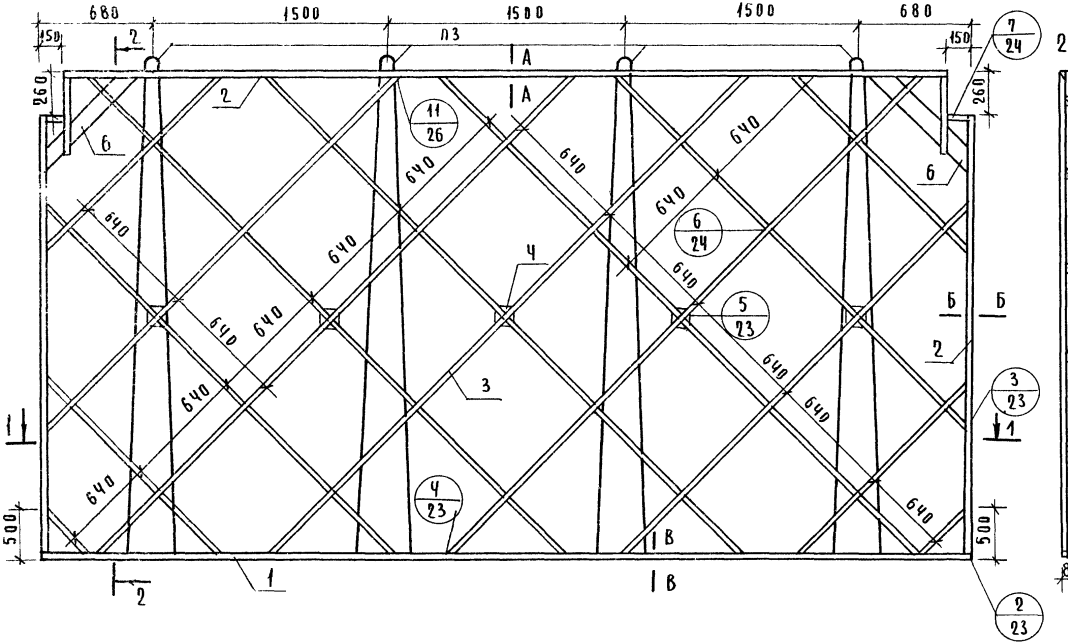

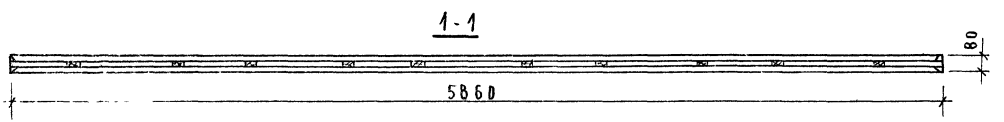

Примечание: сечения А-А; Б-Б; В-В см лист 25 вып 0

Характеристика изделия			
Марка перегородки			ПГП30-59В
Вес изделия		кг	1019
Объем гипсоперлита		$м^3$	1.232
Расход материалов	древесины в чистоте	$м^3$	0,042
	стали	кг	944
	гвоздей	кг	0,34
Проектная марка гипсоперлита			35
Отпускная прочность не менее		$кг/см^2$	25
Объемная масса гипсоперлита		$кг/м^3$	800

Выборка древесины			
Поз	Наименование	Сечение	ПГП30-59В
1	Нижние бруски	32 × 40	11,72
2	Верхние и боковые бруски	32 × 40	22,96
3	Подкосы	10 × 20	51,30
4	Фиксатор	40 × 40	0,10
5	Соеднительн планка	10 × 40	1,38
6	Угловой раскос	10 × 80	1,72

В. Демина

Ст инженер

г. Москва

ТК 1978г	Панель ПГП30-59В	Серия 1 231-5	
		Выпуск 1	Лист 46

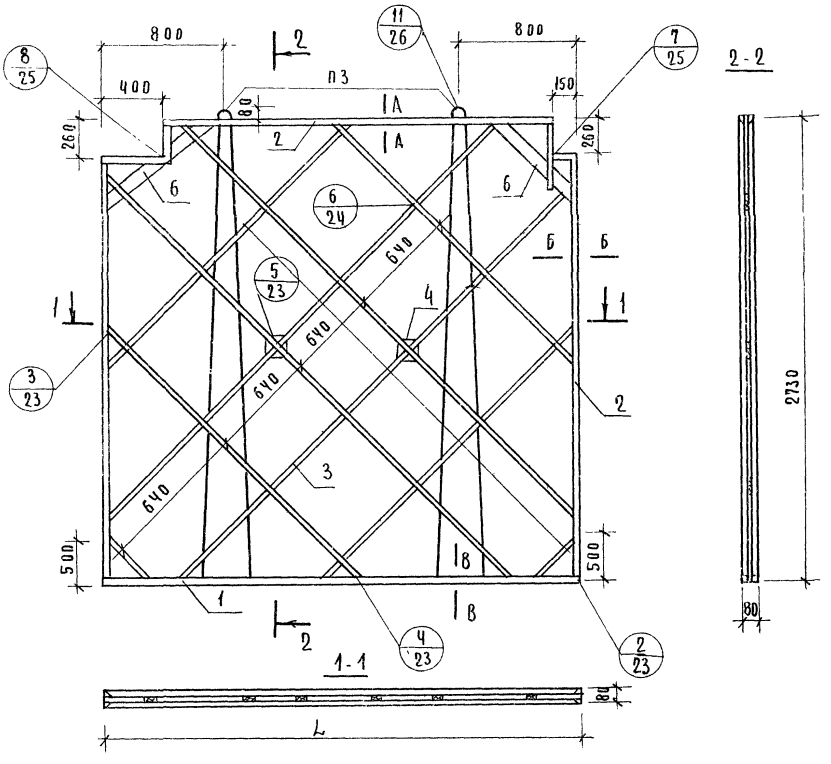

Характеристика изделия				
Марка перегородки			ПГП30-31г	ПГП30-31,3г
Вес изделия		кг	530	538
Объем гипсоперлита		$м^3$	0,635	0,645
Расход материалов	Древесины в чистоте	$м^3$	0,027	0,027
	Стали	кг	7,08	7,08
	Гвоздей	кг	0,25	0,25
Проектная марка гипсоперлита			35	
Отпускная прочность не менее		$кг/см^2$	25	
Объемная масса гипсоперлита		$кг/м^3$	800	

Выборка древесины				
Поз	Наименование	Сечение	Общая длина, м	
			ПГП30-31г	ПГП30-31,3г
1	Нижние бруски	32 40	6,16	6,26
2	Верхние и боковые бруски	32 40	17,16	17,26
3	Подкосы	10 20	27,30	26,95
4	Фиксатор	40 40	0,04	0,04
5	Соединител планка	10 40	1,37	1,37
6	Угловой раскос	10 80	1,88	1,88

Таблица размеров		
Размеры, мм	Марка перегородки	
	ПГП30-31г	ПГП30-31,3г
L	3080	3130

Примечание: сечение А-А; Б-Б; В-В см лист 25 вып 0

Нач отдела		В Греков
Гл спец отд		Э. Шахова
Рук группы		З Мацея
Ст инженер		В Демина

Учебных зданий г Москва

ТК 1978г

Панели ПГП30-31г; ПГП30-31,3г

Серия 1.231-5 | Выпуск 1 | Лист 47

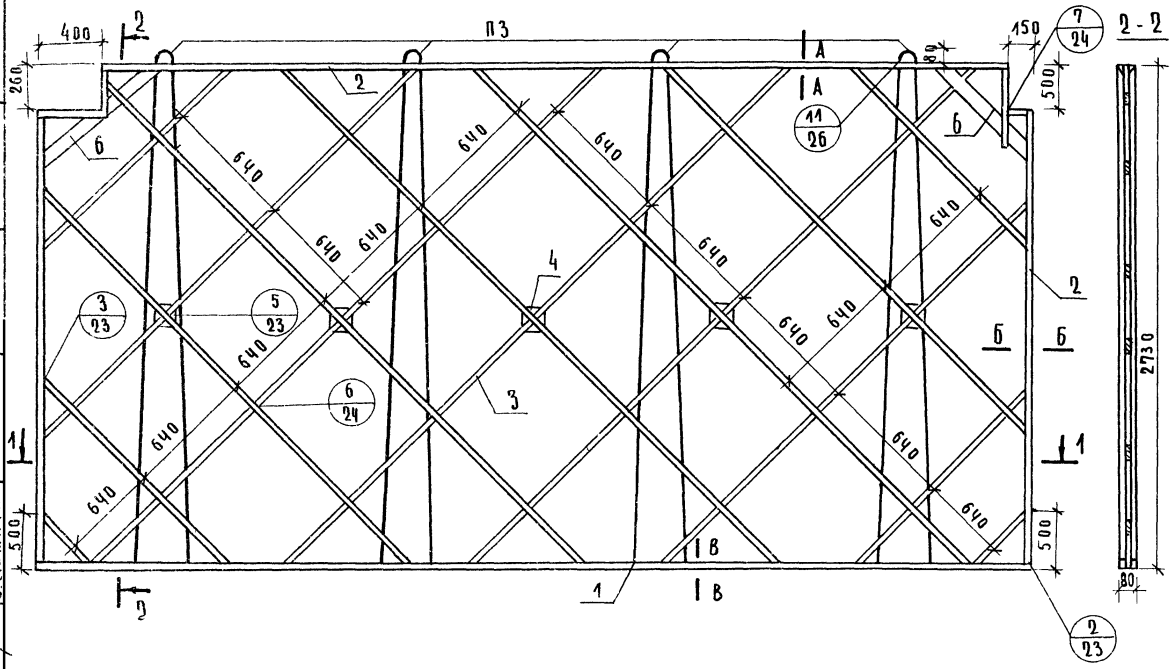

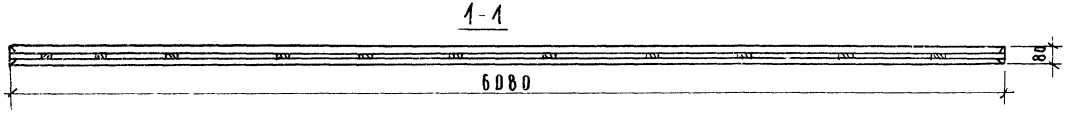

Характеристика изделия			
Марка перегородки			ПГП30-61Г
Вес изделия		кг	1054
Объем гипсоперлита		$м^3$	1,275
Расход материалов	Древесины в чистоте	$м^3$	0,042
	Стали	кг	9,44
	Гвоздей	кг	0,35
Проектная марка гипсоперлита			35
Отпускная прочность не менее		$кг/см^2$	25
Объемная масса гипсоперлита		$кг/м^3$	800

Выборка древесины			
Поз	Наименование	Сечение	ПГП30-61Г
1	Нижние бруски	32 / 40	12,16
2	Верхние и боковые бруски	32 / 40	23,16
3	Подкосы	10 / 20	53,42
4	Фиксатор	40 / 40	0,10
5	Соединительн планка	10 / 40	1,37
6	Угловой раскос	10 / 80	1,88

Примечание: сечения А-А; Б-Б; В-В см. лист 25. вып. 0.

Рук. группы	З. Мацея		
Ст. инженер	В. Демина		

Учебн. зданий г. Москва

gost.e-ecolog.ru

ТК 1978г	Панель ПГП30-61Г	Серия 1 231-5	
		Выпуск 1	Лист 48