ТИПОВЫЕ КОНСТРУКЦИИ, ИЗДЕЛИЯ И УЗЛЫ ЗДАНИЙ И СООРУЖЕНИЙ

СЕРИЯ 1.231.9-10

УНИФИЦИРОВАННЫЕ ПЕРЕГОРОДКИ ИЗ ЛИСТОВЫХ МАТЕРИАЛОВ ДЛЯ ОБЩЕСТВЕННЫХ ЗДАНИЙ

ВЫПУСК 4

ПЕРЕГОРОДКИ ПОЭЛЕМЕНТНОЙ СБОРКИ ИЗ ЦЕМЕНТНОСТРУЖЕЧНЫХ ПЛИТ НА МЕТАЛЛИЧЕСКОМ КАРКАСЕ

РАБОЧИЕ ЧЕРТЕЖИ

21250

Отпускная цена на момент реализации указана в счет-накладной

gost.e-ecolog.ru

ТИПОВЫЕ КОНСТРУКЦИИ, ИЗДЕЛИЯ И УЗЛЫ ЗДАНИЙ И СООРУЖЕНИЙ

СЕРИЯ 1.231.9-10

УНИФИЦИРОВАННЫЕ ПЕРЕГОРОДКИ ИЗ ЛИСТОВЫХ МАТЕРИАЛОВ ДЛЯ ОБЩЕСТВЕННЫХ ЗДАНИЙ

ВЫПУСК 4

ПЕРЕГОРОДКИ ПОЭЛЕМЕНТНОЙ СБОРКИ ИЗ ЦЕМЕНТНОСТРУЖЕЧНЫХ ПЛИТ НА МЕТАЛЛИЧЕСКОМ КАРКАСЕ

РАБОЧИЕ ЧЕРТЕЖИ

Разработаны
ЦНИИЭП торгово-бытовых зданий
и туристских комплексов
Главный инженер института Носков В.И.
Начальник отдела Юдицкий А.Н.

Утверждены с 01.05.86
Государственным комитетом
по гражданскому строительству
и архитектуре при Госстрое СССР
Приказ №114от 28.03.86
Введены в действие с 01.05.86

© ГУП ЦПП, 2000

Обозначение	Наименование	Стр.
1.231.9-10.4-00.00ПЗ	Пояснительная записка	2-8
1.231.9-10.4-00.00ВД	Ведомость ссылочных документов	
1.231.9-10.4-01.00	Перегородка ПЦМ-1м /ПЦМ-1/ (фрагмент) Узлы I – IX. Пример.	9-14
1.231.9-10.4-02.00	Перегородка ПЦМ-2м /ПЦМ-2/ (фрагмент) Узлы I – IX. Пример.	15-20
1.231.9-10.4-03.00	Примеры установки анкера падающего, анкера проходного, крючка и дюбеля разжимного	21
1.231.9-10.4-00.01	Крючок	22
1.231.9-10.4-00.02	Анкер проходной	
1.231.9-10.4-00.03	Анкер падающий	23
1.231.9-10.4-00.04	Дюбель разжимной	
1.231.9-10.4-00.05	Профиль стойка ПС3... ПС7	24
1.231.9-10.4-00.06	Профиль направляющий ПН3... ПН7	
1.231.9-10.4-00.07	Дюбель-гвоздь пистолетный	25
1.231.9-10.4-00.08	Винт	26

Инв.№ подл. | Подпись и дата | Взам. инв.№

1.231.9-10.4-00.00

Нач.отд.	Юдицкий		
Н.контр.	Пельтихина		
ГИП	Лыков		
Рук.гр.	Мошкина		
Ст.техн.	Назарова		

Содержание

Стадия	Лист	Листов
Р		1

ЦНИИЭП торгово-бытовых зданий и туристских комплексов

Формат А4

1. Общая часть

Выпуск содержит перечень типов перегородок, монтажные узлы, комплектующие элементы и детали по заделке швов и методам отделки лицевых поверхностей. Расход материалов на 1 м² перегородки и типы перегородок см. таблицу (докум. 00.00 ПЗ, лист 2).

2. Область применения

Перегородки поэлементной сборки предназначены для применения в проектах общественных зданий (предприятий общественного питания, торговли, бытового обслуживания, школ, учебных, лечебных и детских учреждений), а также в гостиницах, административно-бытовых зданиях и др., с высотами этажей равными 2,8 м; 3,3 м; 3,6 м; 4,2 м. В перегородках гостиниц, школ, детских садов, учебных и лечебно-профилактических учреждений в качестве звукоизоляционного слоя применять прошивные минераловатные маты по ТУ 21-РСФСР-1.301-86, в прочих общественных зданиях разрешаются минераловатные плиты по ГОСТ 9573-82.

Перегородки следует применять в помещениях с нормальным температурно-влажностным режимом (СНиП II-3-79), в зданиях с неагрессивной средой. Индекс изоляции воздушного шума в пределах от $У_в$ – 37 дБ до $У_в$ – 51 дБ. Согласно СНиП II-2-80 и заключению ЦНИИСК №5-3478 от 5.08.85 перегородки можно применять для зданий I, II степени огнестойкости. Пределы огнестойкости перегородок см. таблицу (докум. 00.00 ПЗ, лист 2...5), предел распространения огня – 0. Для отделки перегородок на путях эвакуации, а также в помещениях лечебных и детских дошкольных учреждений следует применять несгораемые материалы (рекомендуется применять керамические плитки, асбестоцементные листы, водоэмульсионные, клеевые краски и др.

Инв.№ подл. | Подпись и дата | Взам. инв.№

1.231.9-10.4-00.00ПЗ

Нач.отд.	Юдицкий		
Н.контр.	Пельтихина		
ГИП	Лыков		
Рук.гр.	Мошкина		
Ст.техн.	Назарова		

Пояснительная записка

Стадия	Лист	Листов
Р	1	7

ЦНИИЭП торгово-бытовых зданий и туристских комплексов

Формат А4

Типы перегородок поэлементной сборки и расход материалов

Таблица

Тип	Эскиз	Толщина перегородки, мм	Индекс изоляции воздушного шума, $У_в$, дБ	Предел огнестойкости, час	Высота перегородки, Н мм	Расход материалов на 1 м² перегородки												Масса 1 м² перегородки, кг
						цементно стружечная плита, м²	металл: стойка, кг	металл: направляющая, кг	прошивной мат или минераловатная плита, м³	бумажная или тканевая лента, пм	плинтус, пм	наличник, пм	пористая резина, пм	гипсовая шпатлевка, кг	крепежные нормали: винты 5×25, кг	крепежные нормали: винты 5×35, кг	крепежные нормали: дюбель, шт	
1	2	3	4	5	6	7	8	9	10	11	12	13	14	15	16	17	18	19
ПЦМ-1	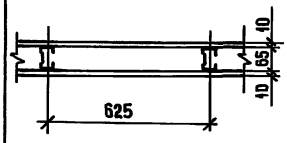	85	37	0,25	2500	2,0	1,12	0,31	—	2,5	0,8	0,2	0,8	0,20	0,060	—	2	26,3
					3000	2,0	1,12	0,27	—	2,3	0,7	0,2	0,7	0,17	0,058	—	2	26,3
					3300	2,0	1,12	0,24	—	2,3	0,6	0,2	0,6	0,16	0,056	—	2	26,3
					3900	2,0	1,12	0,40	—	2,7	0,5	0,2	0,5	0,15	0,063	—	2	26,7
ПЦМ-1м	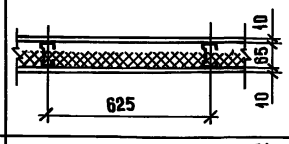	85	44	0,5	2500	2,0	1,12	0,31	0,05	2,5	0,8	0,2	0,8	0,20	0,060	—	2	32,5
					3000	2,0	1,12	0,27	0,05	2,3	0,7	0,2	0,7	0,17	0,058	—	2	32,5
					3300	2,0	1,12	0,24	0,05	2,3	0,6	0,2	0,6	0,16	0,056	—	2	32,5
					3900	2,0	1,12	0,40	0,05	2,7	0,5	0,2	0,5	0,15	0,063	—	2	33,0
ПЦМ-2	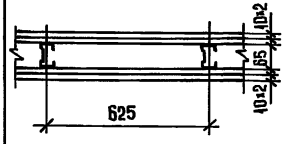	105	43	0,5	2500	4,0	1,12	0,31	—	2,5	0,8	0,2	0,8	0,20	0,034	0,069	2	50,3
					3000	4,0	1,12	0,27	—	2,3	0,7	0,2	0,7	0,17	0,033	0,066	2	50,3
					3300	4,0	1,12	0,24	—	2,3	0,6	0,2	0,6	0,16	0,033	0,066	2	50,3
					3900	4,0	1,12	0,40	—	2,7	0,5	0,2	0,5	0,15	0,034	0,077	2	50,7
ПЦМ-2м	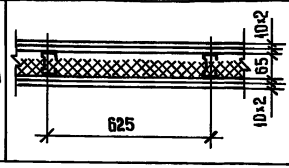	105	49	0,75	2500	4,0	1,12	0,31	0,05	2,5	0,8	0,2	0,8	0,20	0,034	0,069	2	56,5
					3000	4,0	1,12	0,27	0,05	2,3	0,7	0,2	0,7	0,17	0,033	0,066	2	56,5
					3300	4,0	1,12	0,24	0,05	2,3	0,6	0,2	0,6	0,16	0,033	0,066	2	56,5
					3900	4,0	1,12	0,40	0,05	2,7	0,5	0,2	0,5	0,15	0,034	0,077	2	57,0

Расход материалов дан на 1 м² глухой перегородки без запасов по объему и весу.

Продолжение

1	2	3	4	5	6	7	8	9	10	11	12	13	14	15	16	17	18	19
ПЦМ-3	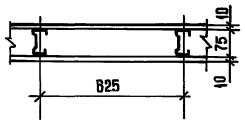	95	39	0,25	2500	2,0	1,25	0,36	–	2,5	0,8	0,2	0,8	0,20	0,060	–	2	26,3
					3000	2,0	1,25	0,30	–	2,3	0,7	0,2	0,7	0,17	0,058	–	2	26,3
					3300	2,0	1,25	0,27	–	2,3	0,6	0,2	0,6	0,16	0,056	–	2	26,3
					3900	2,0	1,25	0,47	–	2,7	0,5	0,2	0,5	0,15	0,063	–	2	26,7
ПЦМ-3м	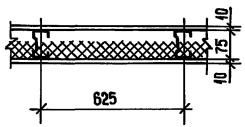	95	45	0,5	2500	2,0	1,25	0,36	0,05	2,5	0,8	0,2	0,8	0,20	0,060	–	2	32,6
					3000	2,0	1,25	0,30	0,05	2,3	0,7	0,2	0,7	0,17	0,058	–	2	32,6
					3300	2,0	1,25	0,27	0,05	2,3	0,6	0,2	0,6	0,16	0,056	–	2	32,6
					3900	2,0	1,25	0,47	0,05	2,7	0,5	0,2	0,5	0,15	0,063	–	2	33,0
ПЦМ-4	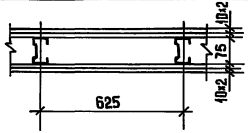	115	45	0,75	2500	4,0	1,25	0,36	–	2,5	0,8	0,2	0,8	0,20	0,034	0,069	2	50,4
					3000	4,0	1,25	0,30	–	2,3	0,7	0,2	0,7	0,17	0,033	0,068	2	50,4
					3300	4,0	1,25	0,27	–	2,3	0,6	0,2	0,6	0,16	0,033	0,066	2	50,4
					3900	4,0	1,25	0,47	–	2,7	0,5	0,2	0,5	0,15	0,034	0,077	2	50,8
ПЦМ-4м	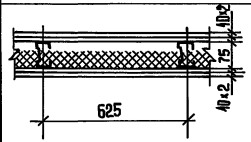	115	51	0,75	2500	4,0	1,25	0,36	0,05	2,5	0,8	0,2	0,8	0,20	0,034	0,069	2	56,7
					3000	4,0	1,25	0,30	0,05	2,3	0,7	0,2	0,7	0,17	0,033	0,068	2	56,7
					3300	4,0	1,25	0,27	0,05	2,3	0,6	0,2	0,6	0,16	0,033	0,066	2	56,7
					3900	4,0	1,25	0,47	0,05	2,7	0,5	0,2	0,5	0,15	0,034	0,077	2	57,0
ПЦМ-5	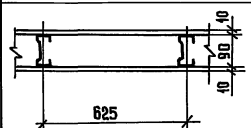	110	39	0,25	2500	2,0	1,37	0,40	–	2,5	0,8	0,2	0,8	0,20	0,060	–	2	26,5
					3000	2,0	1,37	0,32	–	2,3	0,7	0,2	0,7	0,17	0,058	–	2	26,5
					3300	2,0	1,37	0,30	–	2,3	0,6	0,2	0,6	0,16	0,056	–	2	26,5
					3900	2,0	1,37	0,50	–	2,7	0,5	0,2	0,5	0,15	0,063	–	2	26,8
ПЦМ-5м	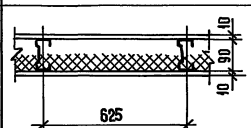	110	45	0,5	2500	2,0	1,37	0,40	0,05	2,5	0,8	0,2	0,8	0,20	0,060	–	2	32,8
					3000	2,0	1,37	0,32	0,05	2,3	0,7	0,2	0,7	0,17	0,058	–	2	32,8
					3300	2,0	1,37	0,30	0,05	2,3	0,6	0,2	0,6	0,16	0,056	–	2	32,8
					3900	2,0	1,37	0,50	0,05	2,7	0,5	0,2	0,5	0,15	0,063	–	2	33,2

Инв.№ подл. | Подпись и дата | Взам.инв.№

Продолжение

1	2	3	4	5	6	7	8	9	10	11	12	13	14	15	16	17	18	19
ПЦМ-6	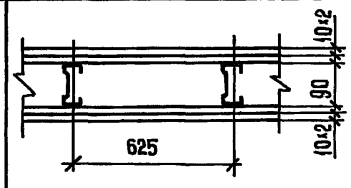	130	45	0,5	2500	4,0	1,37	0,40	—	2,5	0,8	0,2	0,8	0,20	0,034	0,069	2	50,5
					3000	4,0	1,37	0,32	—	2,3	0,7	0,2	0,7	0,17	0,033	0,068	2	50,5
					3300	4,0	1,37	0,30	—	2,3	0,6	0,2	0,6	0,16	0,033	0,066	2	50,5
					3900	4,0	1,37	0,50	—	2,7	0,5	0,2	0,5	0,15	0,034	0,077	2	50,9
ПЦМ-6м	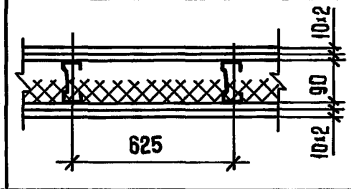	130	51	0,75	2500	4,0	1,37	0,40	0,05	2,5	0,8	0,2	0,8	0,20	0,034	0,069	2	56,8
					3000	4,0	1,37	0,32	0,05	2,3	0,7	0,2	0,7	0,17	0,033	0,068	2	56,8
					3300	4,0	1,37	0,30	0,05	2,3	0,6	0,2	0,6	0,16	0,033	0,066	2	56,8
					3900	4,0	1,37	0,50	0,05	2,7	0,5	0,2	0,5	0,15	0,034	0,077	2	57,6
ПЦМ-7	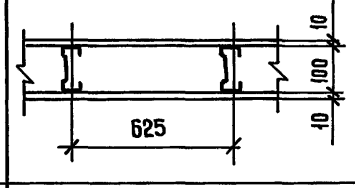	120	39	0,25	2500	2,0	1,73	0,44	—	2,5	0,8	0,2	0,8	0,20	0,060	—	2	27,0
					3000	2,0	1,73	0,37	—	2,3	0,7	0,2	0,7	0,17	0,056	—	2	27,0
					3300	2,0	1,73	0,34	—	2,3	0,6	0,2	0,6	0,16	0,056	—	2	27,0
					3900	2,0	1,73	0,57	—	2,7	0,5	0,2	0,5	0,15	0,063	—	2	27,4
ПЦМ-7м	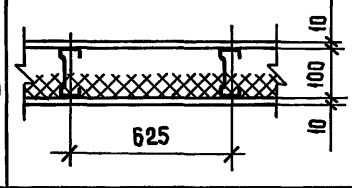	120	45	0,5	2500	2,0	1,73	0,44	0,05	2,5	0,8	0,2	0,8	0,20	0,060	—	2	33,3
					3000	2,0	1,73	0,37	0,05	2,3	0,7	0,2	0,7	0,17	0,056	—	2	33,3
					3300	2,0	1,73	0,34	0,05	2,3	0,6	0,2	0,6	0,16	0,056	—	2	33,3
					3900	2,0	1,73	0,57	0,05	2,7	0,5	0,2	0,5	0,15	0,063	—	2	33,7
ПЦМ-8	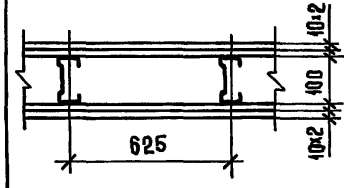	140	45	0,5	2500	4,0	1,73	0,44	—	2,5	0,8	0,2	0,8	0,20	0,034	0,069	2	51,0
					3000	4,0	1,73	0,37	—	2,3	0,7	0,2	0,7	0,17	0,033	0,068	2	51,0
					3300	4,0	1,73	0,34	—	2,3	0,6	0,2	0,6	0,16	0,033	0,066	2	51,0
					3900	4,0	1,73	0,57	—	2,7	0,5	0,2	0,5	0,15	0,034	0,077	2	51,4
ПЦМ-8м	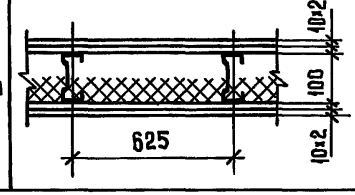	140	51	0,75	2500	4,0	1,73	0,44	0,05	2,5	0,8	0,2	0,8	0,20	0,034	0,069	2	57,3
					3000	4,0	1,73	0,37	0,05	2,3	0,7	0,2	0,7	0,17	0,033	0,068	2	57,3
					3900	4,0	1,73	0,34	0,05	2,3	0,6	0,2	0,6	0,16	0,033	0,066	2	57,3
					3900	4,0	1,73	0,57	0,05	2,7	0,5	0,2	0,5	0,15	0,034	0,077	2	57,7

Взам.инв.№ | Подпись и дата | Инв.№ подл.

Продолжение

1	2	3	4	5	6	7	8	9	10	11	12	13	14	15	16	17	18	19
ПЦМ-9	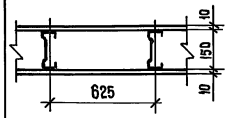	170	39	0,25	2500	2,0	2,57	0,63	—	2,5	0,8	0,2	0,8	0,20	0,060	—	2	28,0
					3000	2,0	2,57	0,53	—	2,3	0,7	0,2	0,7	0,17	0,058	—	2	28,0
					3300	2,0	2,57	0,48	—	2,3	0,6	0,2	0,6	0,16	0,056	—	2	28,0
					3900	2,0	2,57	0,81	—	2,7	0,5	0,2	0,5	0,15	0,053	—	2	28,4
ПЦМ-9м	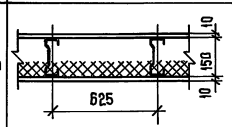	170	45	0,75	2500	2,0	2,57	0,63	0,05	2,5	0,8	0,2	0,8	0,20	0,060	—	2	34,3
					3000	2,0	2,57	0,53	0,05	2,3	0,7	0,2	0,7	0,17	0,058	—	2	34,3
					3300	2,0	2,57	0,48	0,05	2,3	0,6	0,2	0,6	0,15	0,056	—	2	34,3
					3900	2,0	2,57	0,81	0,05	2,7	0,5	0,2	0,5	0,15	0,053	—	2	34,7
ПЦМ-10	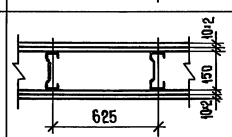	190	46	0,6	2500	4,0	2,57	0,63	—	2,5	0,8	0,2	0,8	0,20	0,034	0,069	2	52,0
					3000	4,0	2,57	0,53	—	2,3	0,7	0,2	0,7	0,17	0,033	0,068	2	52,0
					3300	4,0	2,57	0,48	—	2,3	0,6	0,2	0,6	0,16	0,033	0,066	2	52,0
					3900	4,0	2,57	0,81	—	2,7	0,5	0,2	0,5	0,15	0,034	0,077	2	52,4
ПЦМ-10м	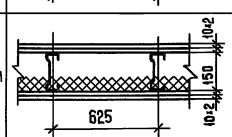	190	51	0,75	2500	4,0	2,57	0,63	0,05	2,5	0,8	0,2	0,8	0,20	0,034	0,069	2	58,3
					3000	4,0	2,57	0,53	0,05	2,3	0,7	0,2	0,7	0,17	0,033	0,068	2	58,3
					3300	4,0	2,57	0,48	0,05	2,3	0,6	0,2	0,6	0,16	0,033	0,066	2	58,3
					3900	4,0	2,57	0,81	0,05	2,7	0,5	0,2	0,5	0,15	0,034	0,077	2	58,7

Расход материалов дан на 1 м² перегородки без запасов по объему и весу.

Инв. № подл. | Подпись и дата | Взам. инв. №

3. Технические характеристики перегородок

Перегородки поэлементной сборки представляют собой каркасную конструкцию, обшитую с двух сторон цементностружечными плитами.

Каркас перегородок запроектирован из гнутых профилей, изготовленных путем профилирования рулонной тонколистовой оцинкованной стали на профилегибочных станках. Для изготовления профилей принята листовая сталь $\frac{Б\text{-}0,5\times1000 \quad ГОСТ\ 19904\text{-}74}{0,8\ кп\text{-}ВГ\text{-}2 \quad ГОСТ\ 14918\text{-}80}$, толщиной 0,5; 0,6 мм.

В стенках стоек предусмотрены отверстия 40×40 мм для пропуска силовой и слаботочной электропроводок.

Материалом обшивки каркаса являются цементностружечные плиты по ТУ 66-184-83, толщиной 10 мм. Перед установкой обшивок в проектное положение в них просверливаются и зенкуются отверстия под винты. Для крепления обшивок к металлическому каркасу приняты винты самосверлящие самонарезающие по ТУ 14-4-958-78.

Для повышения звукоизоляции перегородок предусмотрены прошивные минераловатные маты γ= 125 кг/м³ по ТУ 21-РСФСР-1.301-86 или полужесткие минераловатные плиты толщиной 50 мм, γ= 125 кг/м³ на синтетической связке по ГОСТ 9573-82.

В процессе эксплуатации перегородок возникает необходимость в креплении к ним различного оборудования и предметов интерьера, которые должны навешиваться на специальные анкерные изделия. Возможность применения того или иного анкерного изделия определяется в зависимости от несущей способности перегородки и навешиваемого оборудования на эти перегородки. Основные виды анкерных изделий, монтажные узлы и их максимальная несущая способность представлены в выпуске (докум.00.01...-00.04). Для отделки поверхностей цементностружечных перегородок можно применять:

пленки декоративные отделочные самоклеящиеся ПДСО по ГОСТ 24944-81;

поливинилхлоридный отделочный материал "Дивилон" по ТУ 400-1-235-82;

обои;

клеевые, водоэмульсионные краски, эмали;

синтетические краски.

Полимерные и синтетические материалы для отделки перегородок должны быть из числа разрешенных для применения в строительстве Министерством здравоохранения СССР.

Заделку и шпатлевку стыков между цементностружечными плитами производить гипсополимерным составом (гипсовая шпатлевка). Рецептура гипсовой шпатлевки в % по массе:

гипсоцементнопуццолановые вяжущие – 78;

поливинилацетатная 50%-ная дисперсия – 10;

клей малярный – 4;

вода до удобоукладываемой консистенции.

Приготовление состава производить в растворомешалке до получения однородной массы. Жизнеспособность состава – 4 часа.

4. Указания по монтажу перегородок

Устройство цементностружечных перегородок на металлическом каркасе может осуществляться только при наличии у строительных (монтажных) организаций инструмента, обеспечивающего механизацию процессов сборки металлического каркаса перегородки, крепления к нему цементностружечных плит, а также инструмента для заделки стыков, нанесения шпатлевочного слоя и др. работ, согласно "Рекомендации по монтажу гипсокартонных перегородок" утвержденной Главмонтажспецстроем 28.10.81г приказ № 194.

Монтаж перегородок производится только в период отделочных работ (в зимнее время при подключении отопления) и до устройства чистого пола в следующей последовательности:

выполняется разметка и к бетонным, кирпичным и т.п. конструкциям крепятся верхние и нижние направляющие дюбелями "ДГП" с шагом 500 мм, размер дюбелей зависит от марки бетона и определяется согласно

Инв.№ подл. | Подпись и дата | Взам. инв.№

инструкции на монтажно-поршневой пистолет ПЦ-52-1 от 1973 г. Главэлектромонтаж Минмонтажспецстроя СССР, точка забивки дюбеля должна отстоять от края строительного основания на расстояние не менее 100мм;

В направляющие с шагом 625 мм устанавливаются стойки каркаса и крепятся с помощью просечных клещей с последующим отгибом, установка и выравнивание стоек каркаса производится по обычному отвесу или магнитному уровню;

через отверстия в стойках пропускается силовая и слаботочная проводка, вывод наружу проводки производится через отверстия в обшивке перегородки, обозначенные в проекте;

устанавливаются дверные коробки и крепятся к стойкам каркаса;

устанавливаются и крепятся плиты ЦСП самосверлящими винтами впотай;

между стойками каркаса устанавливаются минераловатные плиты или прошивные минераловатные маты;

крепятся плиты ЦСП с противоположной стороны каркаса, при одинарной и дублированной облицовке плиты ЦСП устанавливаются вразбежку;

Все стыки цементностружечных плит, углы и примыкания проклеиваются перфорированной бумажной или тканевой лентой и шпатлюются безусадочной гипсовой шпатлевкой;

выполнение наружного отделочного слоя (моющиеся обои, синтетические пленки, обычные обои, покраска) производится после подготовки поверхности перегородки (шпатлевка заподлицо, зачистка);

по окончании отделочных работ устанавливается электротехнический плинтус по ГОСТ 19111-77 или деревянный по ГОСТ 8242-75.

Расшифровка типа перегородки:

ПЦМ-1м

ПЦМ- перегородка цементностружечная на металлическом каркасе;
1 - толщина перегородки 85 мм;
м - наличие минераловатного звукоизоляционного слоя.

Инв.№ подл. | Подпись и дата | Взам. инв.№

Формат А4

Обозначение	Наименование	Примечание
ТУ 400-28-287-81	Металлические профили	
ТУ 14-4-231-83	Дюбель-гвоздь ДГП	
ТУ 14-4-953-78	Винты	
ТУ 400-28-370-80	Анкер падающий	
ТУ 36-941-79Е	Дюбель разжимной	
ТУ 400-28-371-80	Крючок	
ТУ 400-28-369-80	Анкер проходной	
ТУ 38.10816-84Р	Пористая резина	
ТУ 400-1-235-82	Поливинилхлоридный отделочный материал "Дивилон"	
ТУ 21-РСФСР-1.301-86	Маты минераловатные прошивные	

В выпуске представлены чертежи основных комплектующих и крепежных изделий с указаниями по их применению (см. докум. 00.01 ... 00.08).

Инв.№ подл. | Подпись и дата | Взам. инв.№

1.231.9-10.4-00.008ВД

Нач.отд.	Юдицкий	
Н.контр.	Пельтихина	
ГИП	Лыков	
Рук.гр.	Машкина	
Ст.техн.	Назарова	

Ведомость ссылочных документов

Стадия	Лист	Листов
Р		1

ЦНИИЭП торгово-бытовых зданий и туристских комплексов

21250 9

Формат А4

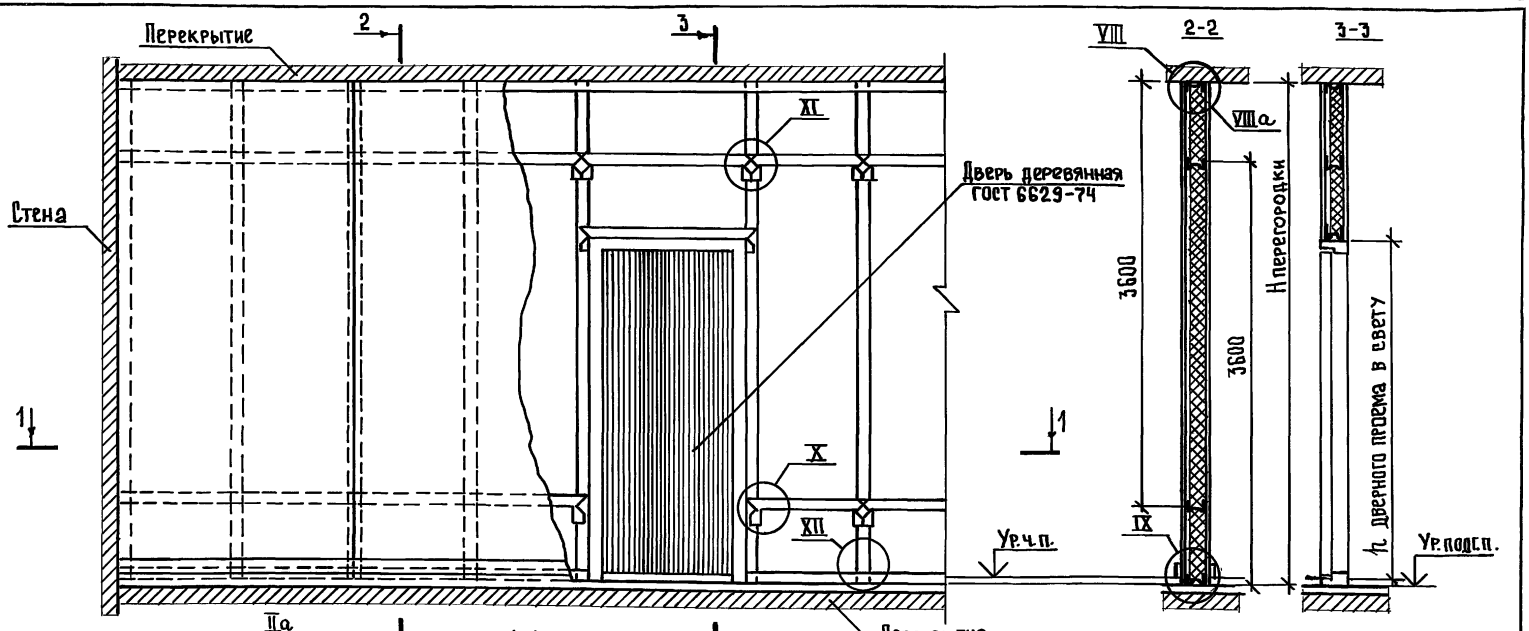

Вариант плана перегородок

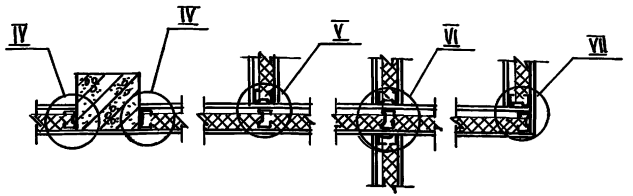

Перегородка ПЦМ-1 без звукоизоляционного слоя.
Узлы, замаркированные на листе см. докум.- 01.00 , листы 2...6; докум.-02.00 , лист 6.

Нач.отд.	Юлицкий		
Н.контр.	Пельтихина		
ГИП	Лыков		
Рук.гр.	Машкина		
Ст.техн.	Назарова		

1.231.9-10.4-01.00

Перегородка ПЦМ-1м /ПЦМ-1/ (фрагмент). Узлы I-IX, IIа, VIIIа Пример.

Стадия	Лист	Листов
Р	1	6

ЦНИИЭП торгово-бытовых зданий и туристских комплексов

21250 10

Формат А3

Инв.№ подл. | Подпись и дата | Взам.инв.№

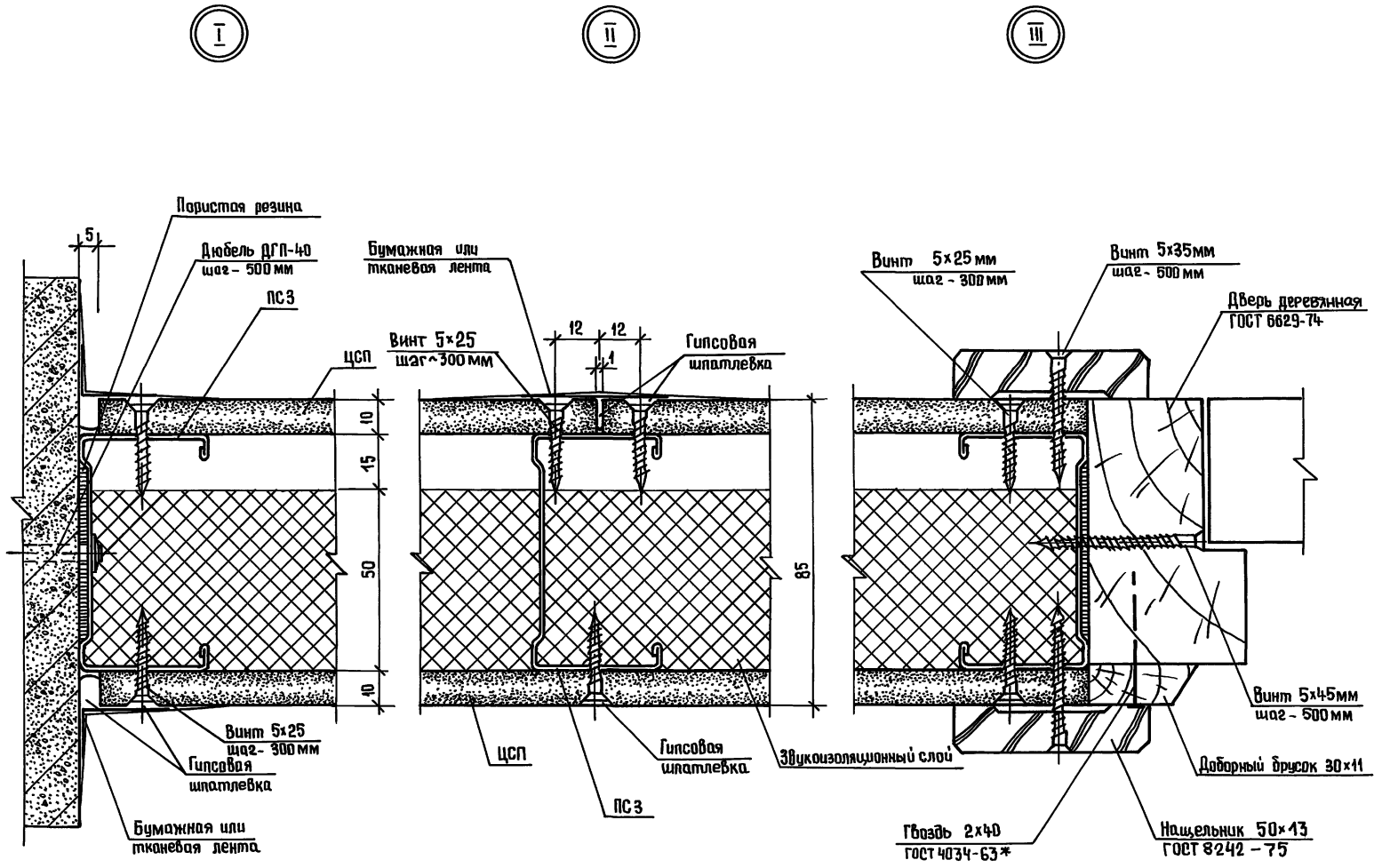

Инв.№ подл.	Подпись и дата	Взам. инв.№

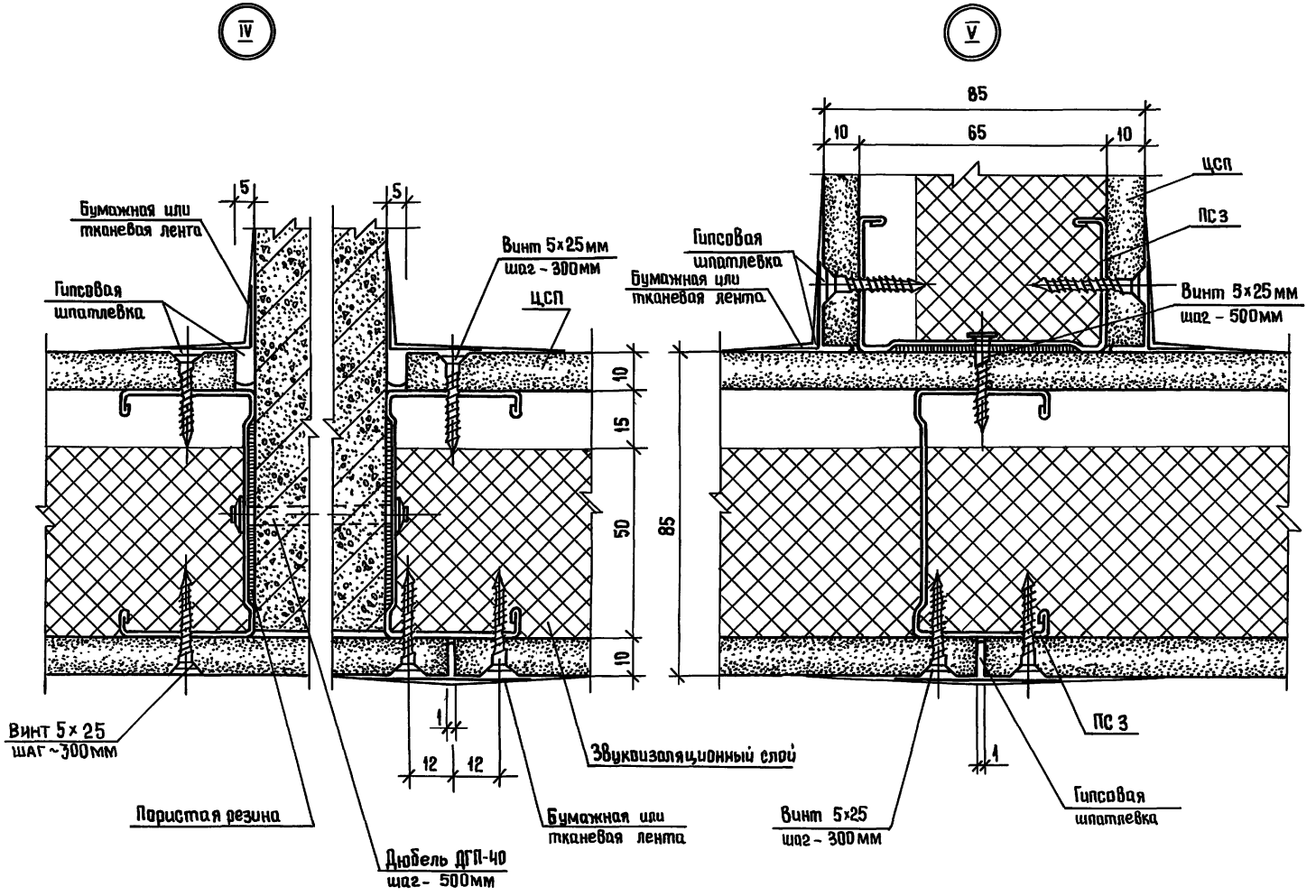

Инв.№ подл. | Подпись и дата | Взам. инв.№

1.231.9-10.4-01.00	Лист 3

21250 12

Формат А3

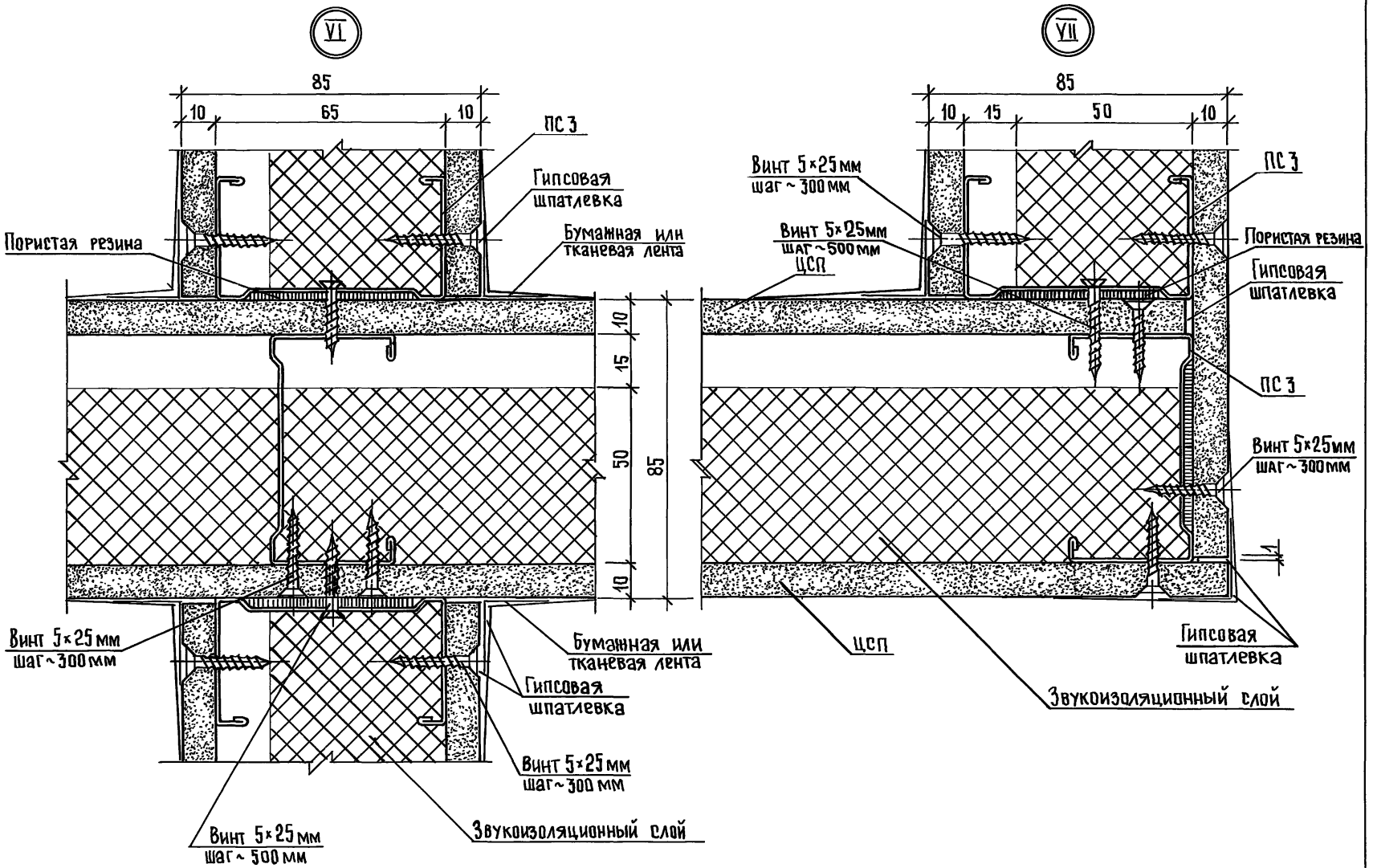

Инв.№подл. | Подпись и дата | Взам.инв.№

1.231.9-10.4-01.00	Лист 4

Формат А3

VIII

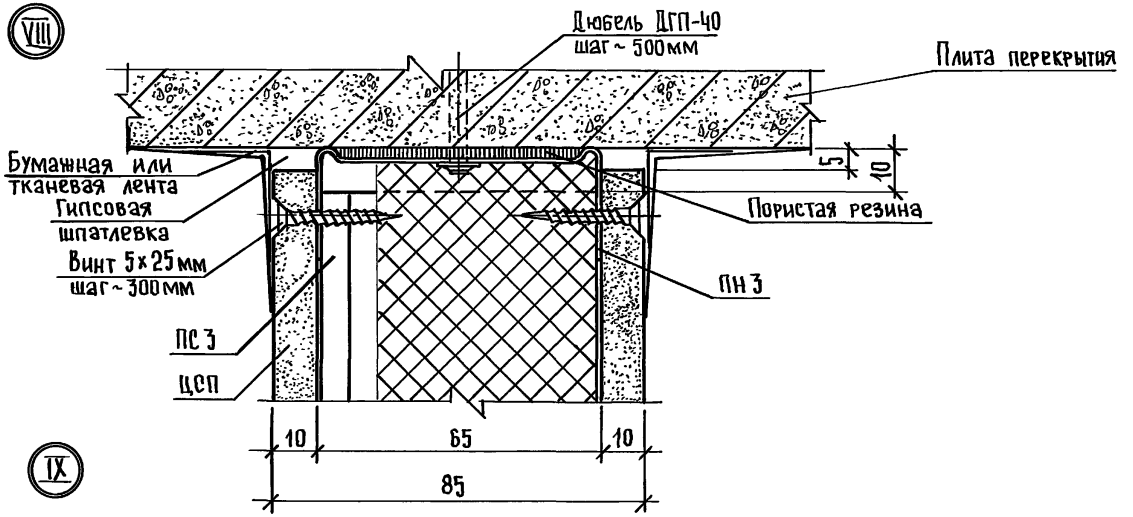

IX

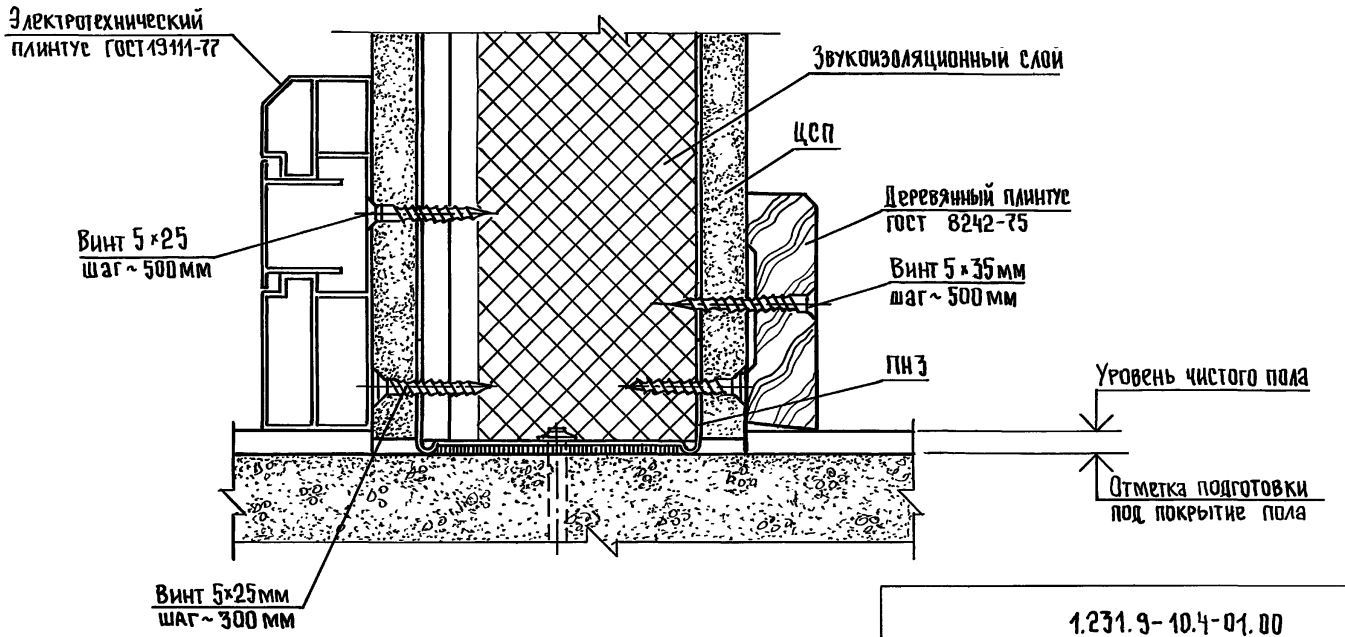

Инв.№ подл. | Подпись и дата | Взам.инв.№

1.231.9-10.4-01.00	Лист 5

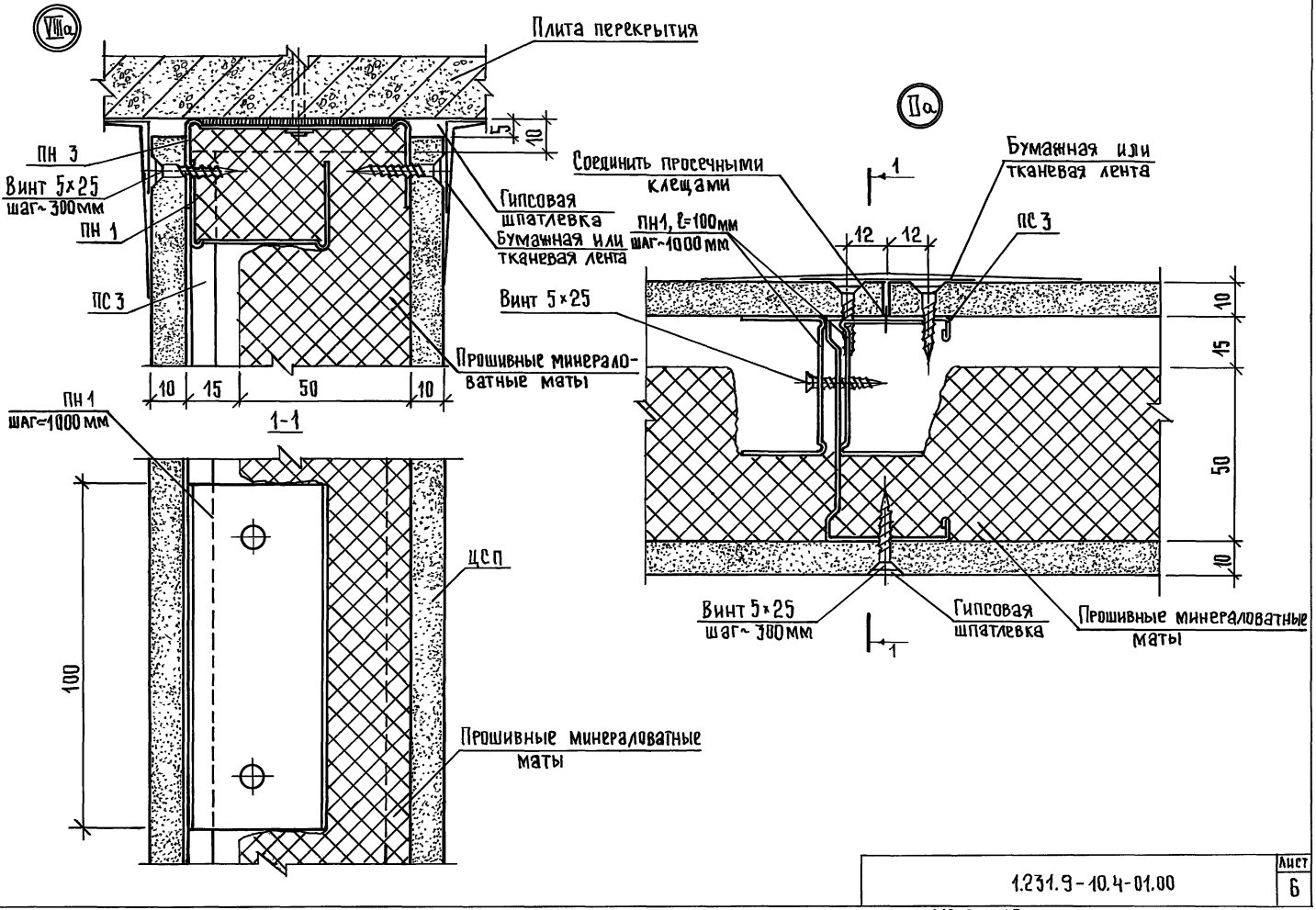
VIIIа
Плита перекрытия
3
10
ПН 3
Винт 5×25
шаг~300мм
ПН 1
ПС 3
Гипсовая шпатлевка
Бумажная или тканевая лента
Прошивные минераловатные маты
10
15
50
10
1-1
ПН 1
шаг=1000 мм
100
ЦСП
Прошивные минераловатные маты
IIа
Соединить просечными клещами
1
Бумажная или тканевая лента
ПН1, ℓ=100мм
шаг~1000 мм
12
12
ПС 3
Винт 5×25
10
15
50
10
Винт 5×25
шаг~300мм
Гипсовая шпатлевка
Прошивные минераловатные маты
1

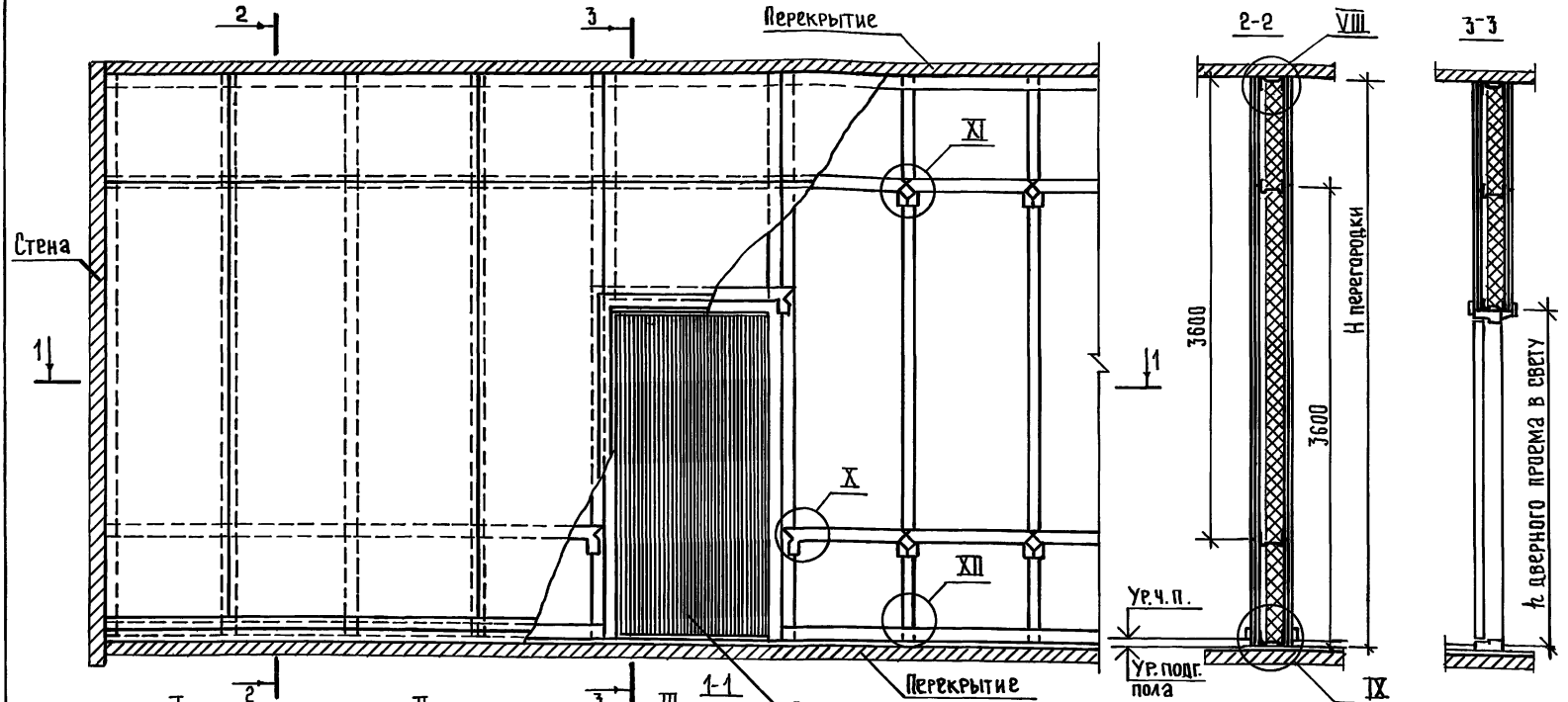

Перегородка ПЦМ-2 без звукоизоляционного слоя.
Узлы замаркированные на листе см. докум-02.00, листы 2...6.

Вариант плана перегородок

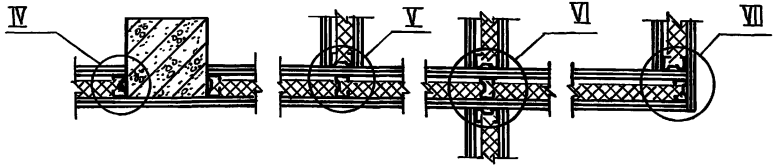

Нач. отд.	Юдицкий	
Н. контр.	Пелытихина	
ГИП	Лыков	
Ст. техн.	Назарова	

1.231.9-10.4 - 02.00

Перегородка ПЦМ-2м /ПЦМ-2/ (фрагмент) Узлы I-XII. Пример.

Стадия	Лист	Листов
Р	1	6

ЦНИИЭП торгово-бытовых зданий и туристских комплексов

Инв.№ подл. | Подпись и дата | Взам. инв.№

Формат А3

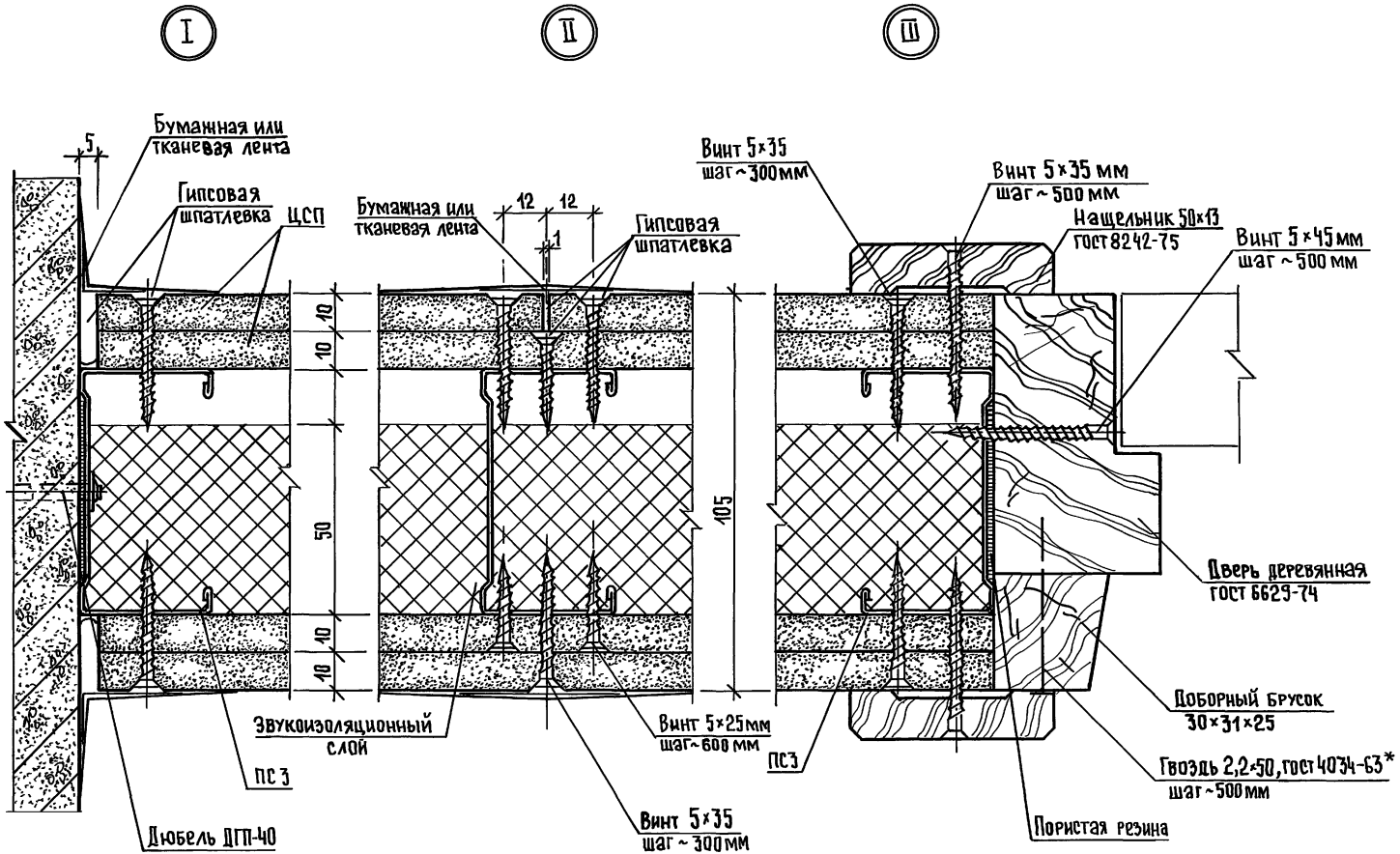

Инв.№ подл.	Подпись и дата	Взам. инв.№

1.231.9-10.4-02.00	Лист 2

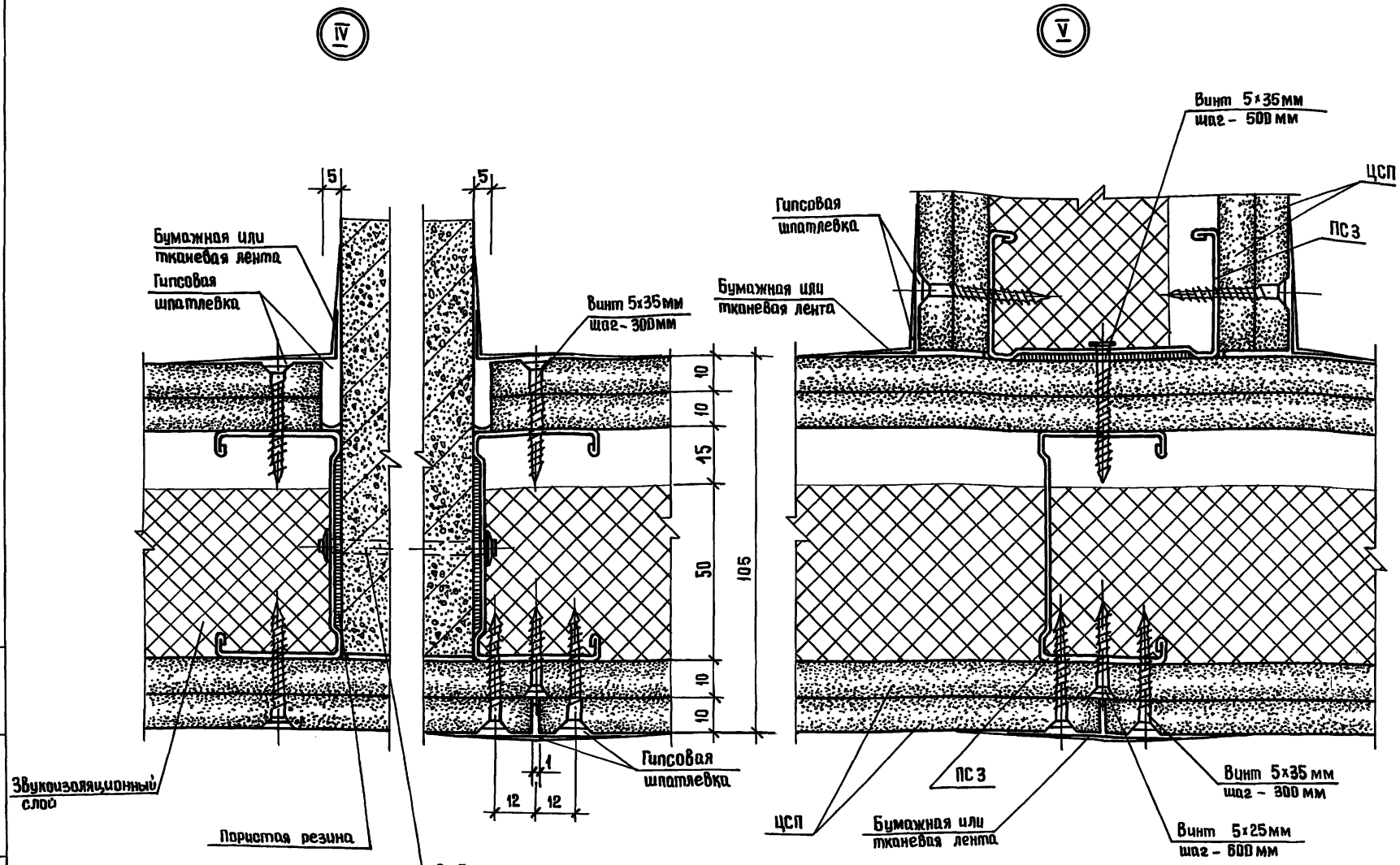

Инв.№ подл. | Подпись и дата | Взам.инв.№

1.231.9-10.4-02.00	Лист 3

Формат А3

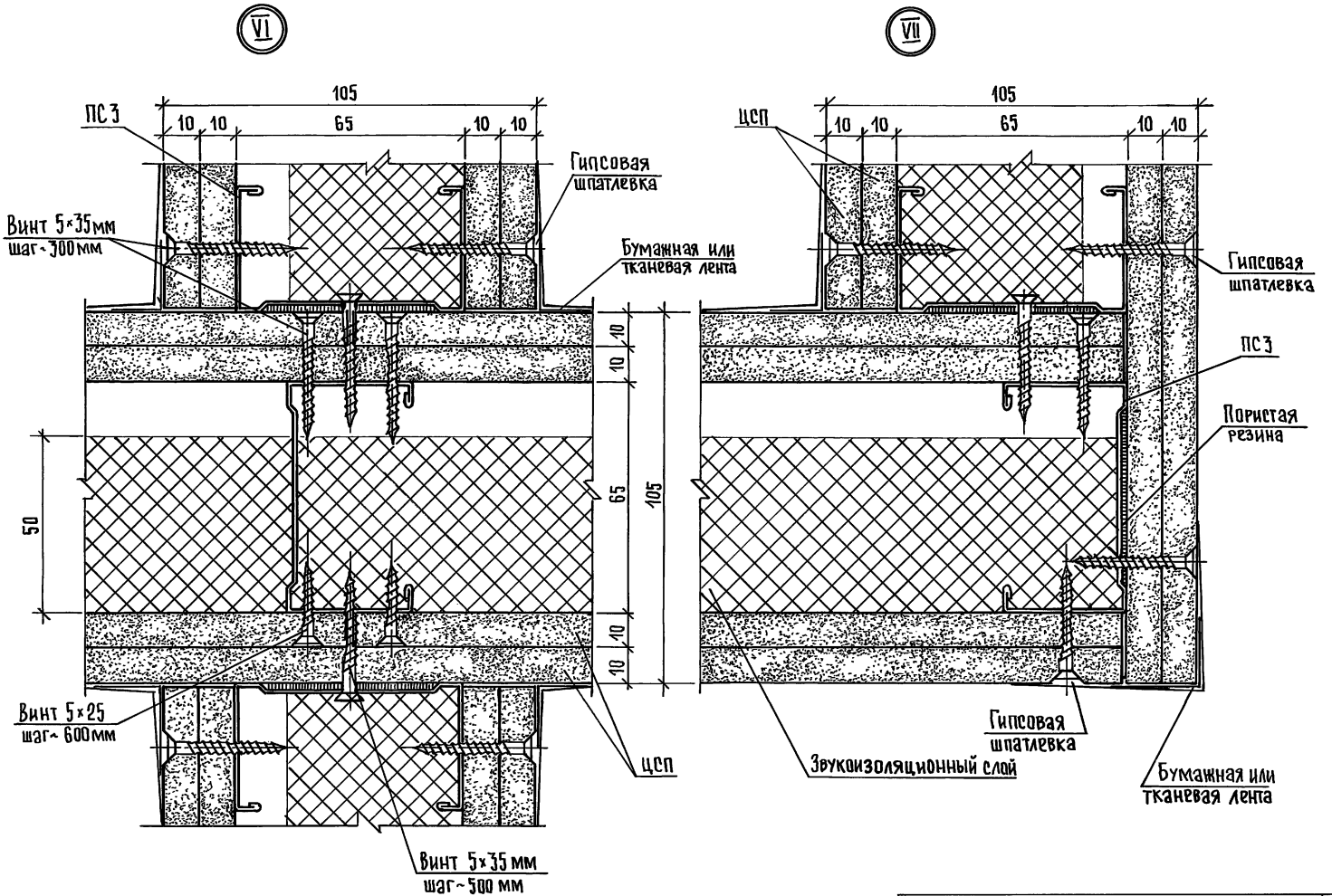

Инв.№ подл. | Подпись и дата | Взам. инв.№

1.231.9-10.4-02.00

Лист 4

21250 19

Формат А3

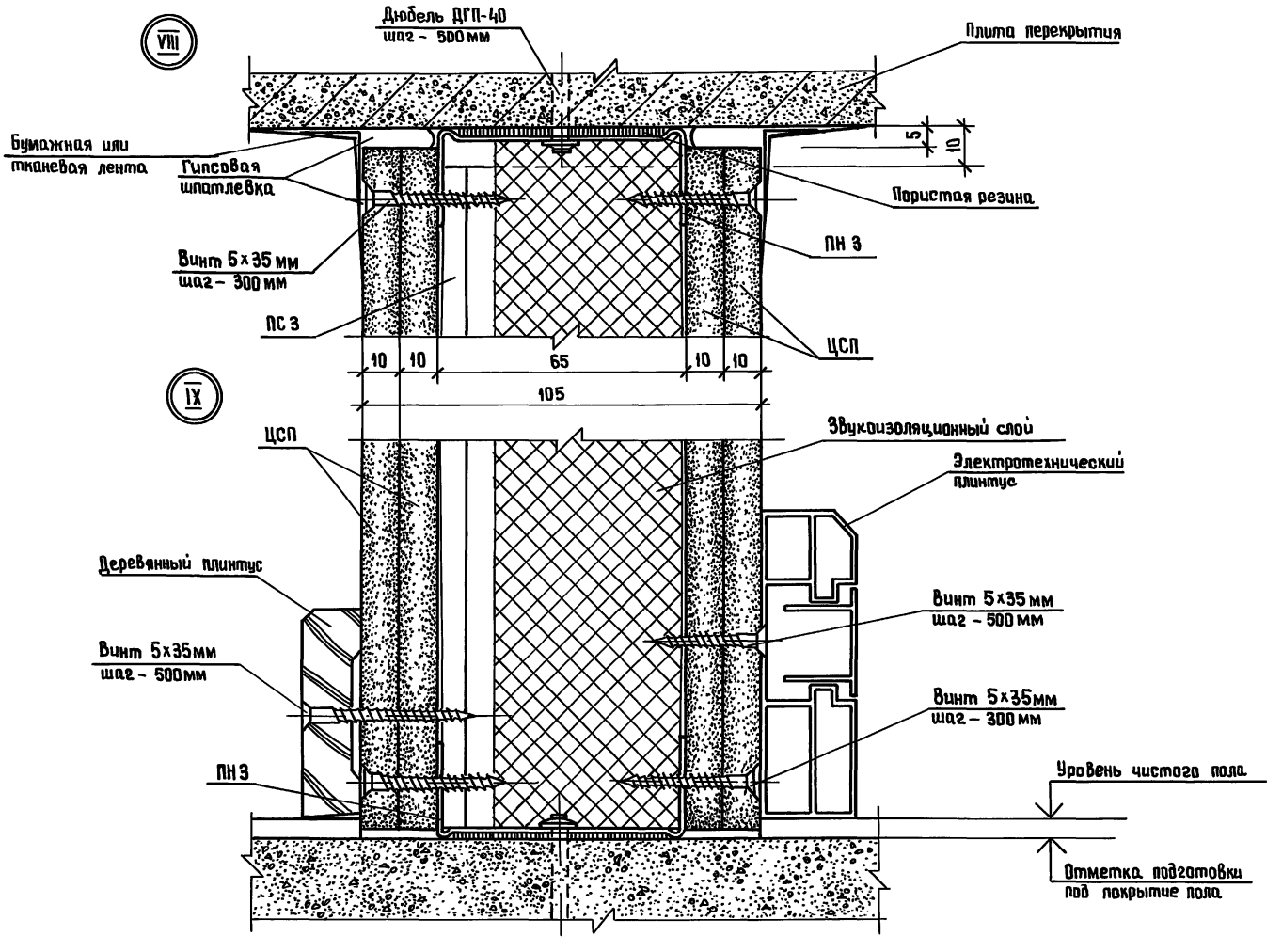

Инв. № подл. | Подпись и дата | Взам. инв. №

1.231.9-10.4-02.00	Лист 5

21250 20

Формат А3

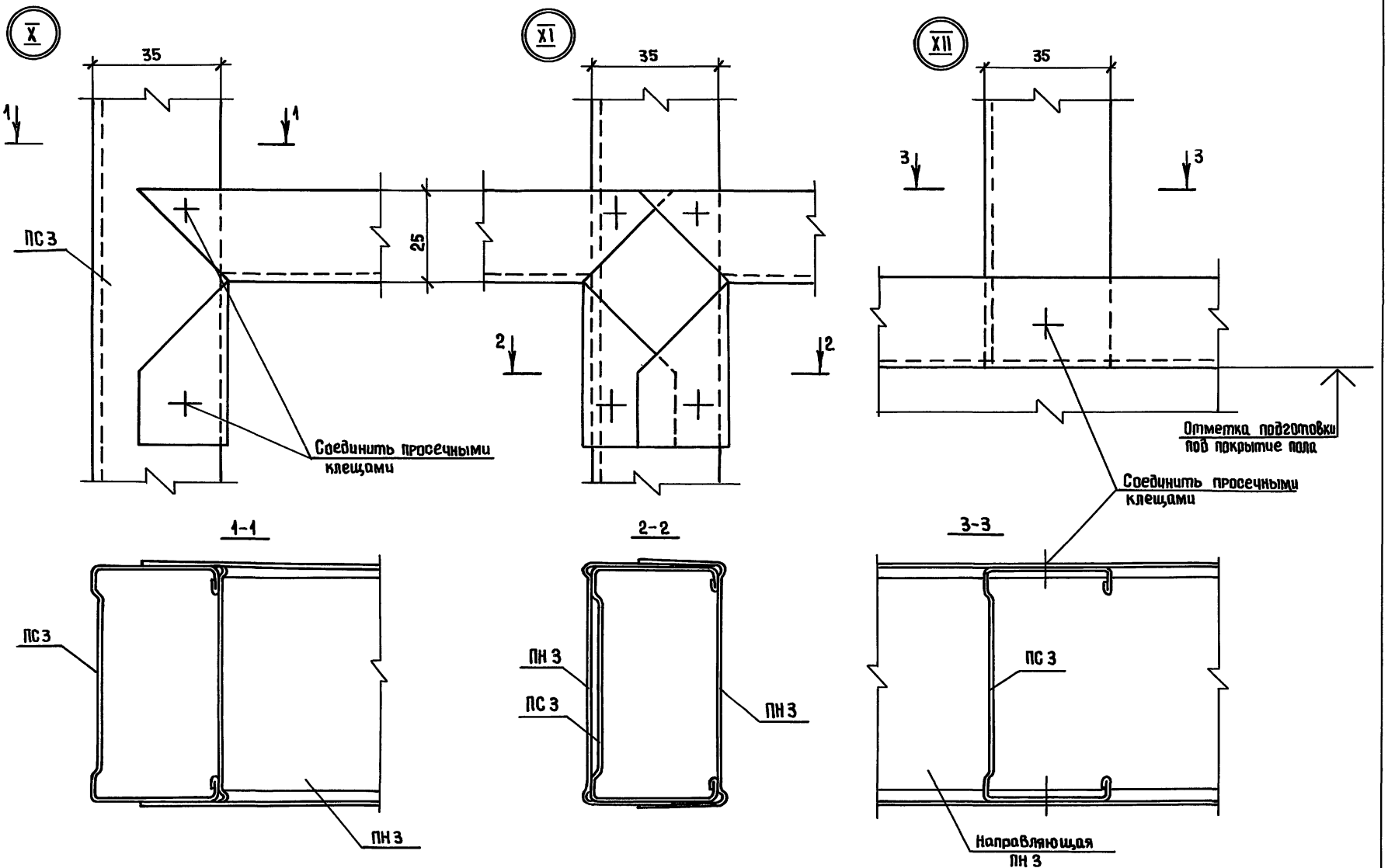

Инв.№ подл.	Подпись и дата	Взам.инв.№

1.231.9-10.4-02.00	Лист 6

21250 21

Формат А3

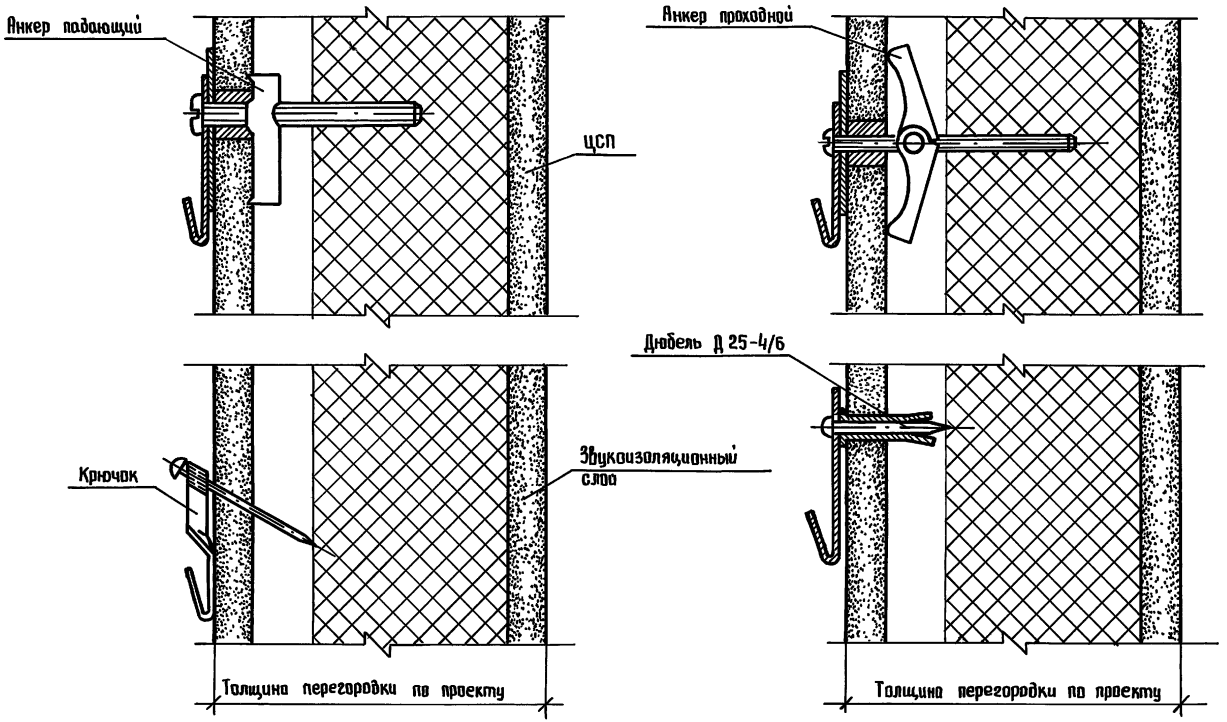

Нач. отд.	Юдицкий		
Н. контр.	Пельтцина		
ГИП	Лыков		
Рук. гр.	Мамкина		
Ст. техн.	Назарова		

1.231.9-10.4-03.00

Примеры установки анкера падающего, анкера проходного крючка и дюбеля разжимного

Стадия	Лист	Листов
Р		1

ЦНИИЭП торгово-бытовых зданий и туристских комплексов

21250 22

Формат А3

Инв.№ подл. | Подпись и дата | Взам. инв.№

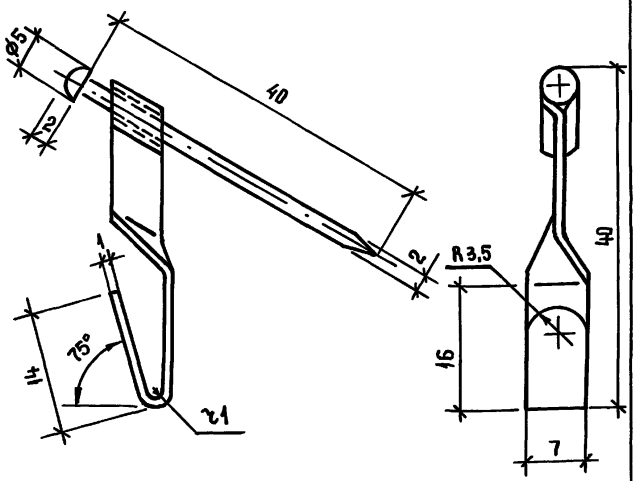

Максимальная нагрузка 15 кгс

				1.231.9-10.4-00.01		
				Крючок	Стадия: Р	Масса: –	Масштаб: 2:1
					Лист	Листов 1
Нач.отд.	Юдицкий			ТУ 400-28-371-80	ЦНИИЭП торгово-бытовых зданий и туристских комплексов	
Н.контр.	Пельтихина					
ГИП	Лыков					
Рук.гр.	Машкина					
Ст.техн.	Назарова					

Инв.№ подл. | Подпись и дата | Взам. инв.№

Формат А4

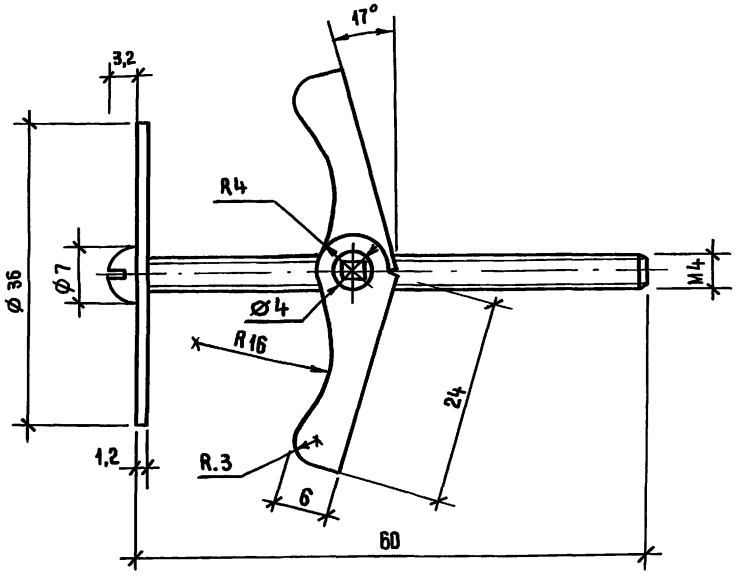

Максимальная нагрузка 45 кгс

				1.231.9-10.4-00.02		
				Анкер проходной	Стадия: Р	Масса: –	Масштаб: 2:1
					Лист	Листов 1
Нач.отд.	Юдицкий			ТУ 400-28-369-80	ЦНИИЭП торгово-бытовых зданий и туристских комплексов	
Н.контр.	Пельтихина					
ГИП	Лыков					
Рук.гр.	Машкина					
Ст.техн.	Назарова					

Инв.№ подл. | Подпись и дата | Взам. инв.№

Формат А4

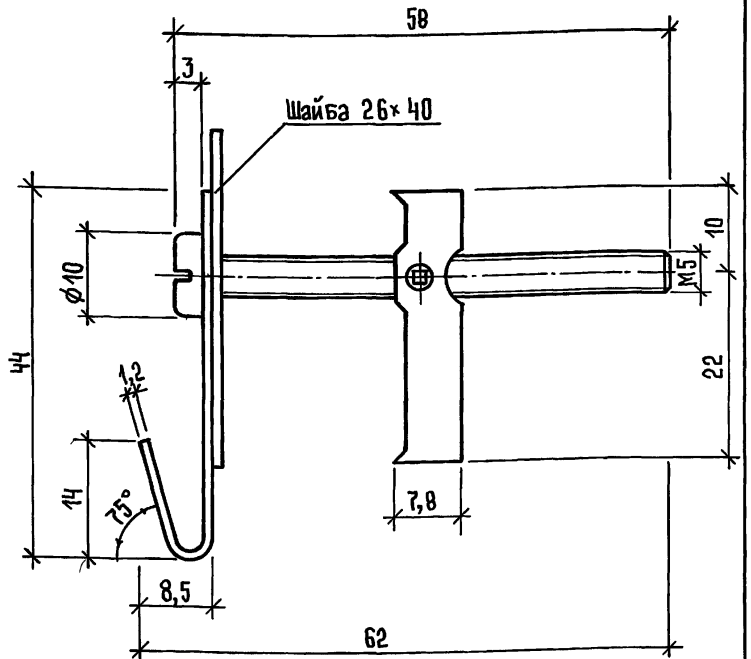

Максимальная нагрузка 45 кгс

				1.231.9-10.4-00.03			
				Анкер падающий	Стадия	Масса	Масштаб
					Р	–	2:1
					Лист	Листов 1	
Нач.отд.	Юдицкий			ТУ 400-28-370-80	ЦНИИЭП торгово-бытовых зданий и туристских комплексов		
Н.контр.	Пельтихина						
ГИП	Лыков						
Рук.гр	Мошкина						
Ст.техн.	Назарова						

Инв.№ подл. | Подпись и дата | Взам.инв.№

Формат А4

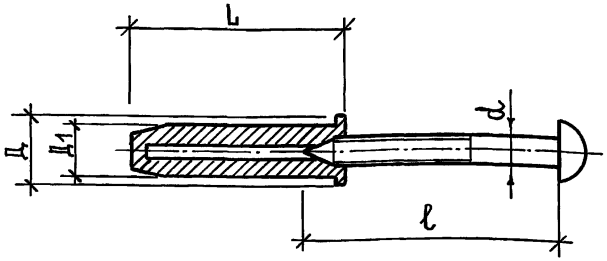

Обозначение	L, мм	Д, мм	Д1, мм	d, мм	l, мм
Д 25 - 4/6	25	8	6	3,5	30
Д 35 - 5/8	35	11	8	5	70

Максимальная нагрузка 30 кгс

				1.231.9-10.4-00.04			
				Дюбель разжимной	Стадия	Масса	Масштаб
					Р	–	2:1
					Лист	Листов 1	
Нач.отд	Юдицкий			ТУ36-941-79Е	ЦНИИЭП торгово-бытовых зданий и туристских комплексов		
Н контр.	Пельтихина						
ГИП	Лыков						
Рук.гр.	Мошкина						
Ст.техн.	Назарова						

Инв.№ подл. | Подпись и дата | Взам.инв.№

Формат А4

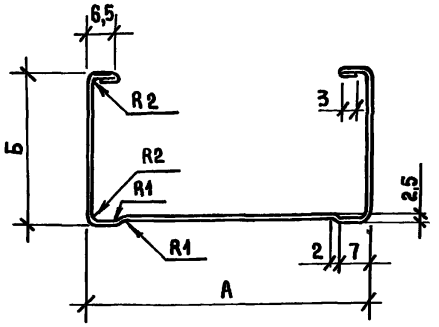

Марка профиля	Размеры профиля			Масса 1 пм, кг
	А	Б	δ	
ПС 3	65	35	0,5 (0,6)	0,559 (0,676)
ПС 4	75	35	0,5 (0,6)	0,624 (0,749)
ПС 5	90	35	0,5 (0,6)	0,683 (0,819)
ПС 6	100	35	0,6	0,866
ПС 7	150	35	0,7	1,283

По согласованию с потребителем и организацией автором проекта допускается поставка профилей из ленты толщиной 0,6 мм вместо 0,5 мм.

Нач.отд.	Юдицкий		
Н.контр.	Пельтихина		
ГИП	Лыков		
Рук.гр.	Мошкина		
Ст.техн.	Назарова		

1.231.9-10.4-00.05

Профиль стойка ПС3... ПС7

Стадия	Масса	Масштаб
Р	см.табл.	1:1
Лист	Листов 1	

Сталь листовая оцинкованная В 0,5×1000 ГОСТ 19904-74 / 0,8 кп-ВГ-2 ГОСТ 14918-80

ЦНИИЭП торгово-бытовых зданий и туристских комплексов

Формат А4

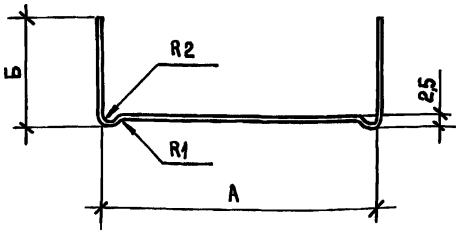

Марка профиля	Размеры профиля			Масса 1 пм, кг
	А	Б	δ	
ПН 3	65	25	0,5 (0,6)	0,392 (0,471)
ПН 4	75	25	0,5 (0,6)	0,451 (0,542)
ПН 5	90	25	0,5 (0,6)	0,495 (0,595)
ПН 6	100	25	0,5 (0,6)	0,554 (0,665)
ПН 7	150	25	0,5 (0,6)	0,788 (0,945)

По согласованию с потребителем и организацией автором проекта допускается поставка профилей из ленты толщиной 0,6 мм вместо 0,5 мм.

Нач.отд.	Юдицкий		
Н.контр.	Пельтихина		
ГИП	Лыков		
Рук.гр.	Мошкина		
Ст.техн.	Назарова		

1.231.9-10.4-00.06

Профиль направляющий ПН3... ПН7

Стадия	Масса	Масштаб
Р	см.табл.	1:1
Лист	Листов 1	

Сталь листовая оцинкованная В 0,5×1000 ГОСТ 19904-74 / 0,8 кп-ВГ-2 ГОСТ 14918-80

ЦНИИЭП торгово-бытовых зданий и туристских комплексов

Формат А4

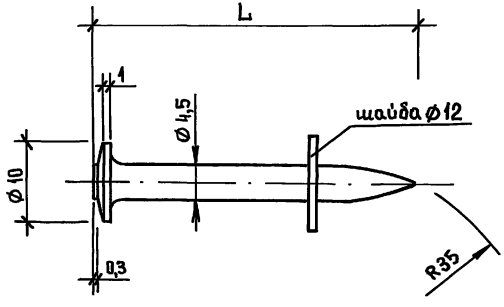

Обозначение	Наименование	L, мм
ДГП	Дюбель - гвоздь пистолетный	20 30 40 50 60

Для пристрелки верхней направляющей рекомендуется применять дюбель-гвоздь L=30; 40 мм

Для пристрелки нижней направляющей рекомендуется применять дюбель-гвоздь L=50; 60 мм

Нач отд.	Юдицкий		
Н.контр.	Левытихина		
ГИП	Лыков		
Рук гр.	Машкина		
Ст. техн.	Назарова		

1.231.9-10.4-00.07

Дюбель - гвоздь пистолетный

Стадия	Масса	Масштаб
Р		2:1
Лист	Листов 1	

ТУ 14-4-1231-83

ЦНИИЭП торгово-бытовых зданий и туристских комплексов

Инв. № подл. | Подпись и дата | Взам. инв. №

Формат А3

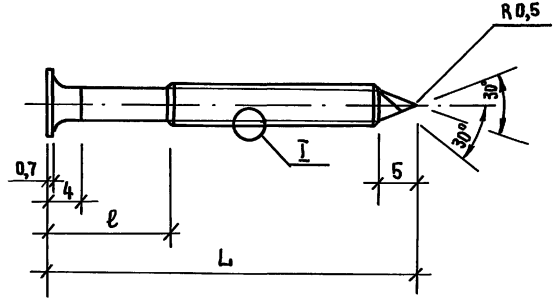

I
М 10:1

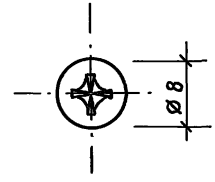

Номинальный диаметр резьбы, мм	5		
Длина винта L, мм	25	35	45
Недорез резьбы ℓ, мм	6	10	15
Номер шлица	2	2	2
Максимальная толщина металлического профиля, мм	0,7	0,7	0,7
Масса, кг 1000 шт	2,51	3,28	4,06

Резьба двухзаходная разновысотная

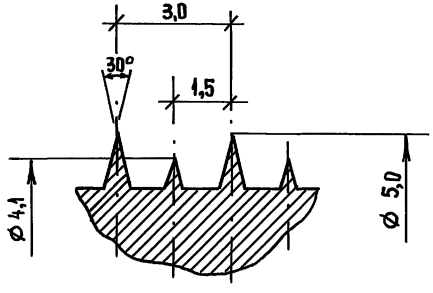

Нач. отд.	Юдицкий		
Н. контр.	Пельтихина		
ГИП	Лыков		
Рук. гр.	Машкина		
Ст. техн.	Назарова		

1.231.9-10.4-00.08

Винт

Стадия	Масса	Масштаб
Р	см. табл.	2:1
Лист	Листов 1	

ТУ 14-4-953-78

ЦНИИЭП торгово-бытовых зданий и туристских комплексов

Инв. № подл. | Подпись и дата | Взам. инв. №

gost.e-ecolog.ru

Формат А3