ТИПОВЫЕ КОНСТРУКЦИИ, ИЗДЕЛИЯ И УЗЛЫ ЗДАНИЙ И СООРУЖЕНИЙ

# СЕРИЯ 1.231.9-10

# УНИФИЦИРОВАННЫЕ ПЕРЕГОРОДКИ ИЗ ЛИСТОВЫХ МАТЕРИАЛОВ ДЛЯ ОБЩЕСТВЕННЫХ ЗДАНИЙ

## ВЫПУСК 3

ПЕРЕГОРОДКИ ПОЭЛЕМЕНТНОЙ СБОРКИ
ИЗ ЦЕМЕНТНОСТРУЖЕННЫХ ПЛИТ НА ДЕРЕВЯННОМ КАРКАСЕ

РАБОЧИЕ ЧЕРТЕЖИ

21249
ЦЕНА

gost.e-ecolog.ru

ТИПОВЫЕ КОНСТРУКЦИИ, ИЗДЕЛИЯ И УЗЛЫ ЗДАНИЙ И СООРУЖЕНИЙ

СЕРИЯ 1.231.9-10

# УНИФИЦИРОВАННЫЕ ПЕРЕГОРОДКИ ИЗ ЛИСТОВЫХ МАТЕРИАЛОВ ДЛЯ ОБЩЕСТВЕННЫХ ЗДАНИЙ

## ВЫПУСК 3

ПЕРЕГОРОДКИ ПОЭЛЕМЕНТНОЙ СБОРКИ
ИЗ ЦЕМЕНТНОСТРУЖЕЧНЫХ ПЛИТ НА ДЕРЕВЯННОМ КАРКАСЕ

РАБОЧИЕ ЧЕРТЕЖИ

Разработаны
ЦНИИЭП торгово-бытовых зданий
и туристских комплексов
Главный инженер института Носков В.И.
Начальник отдела Юдицкий А.Н.

Утверждены: с 01.05.86
Государственным комитетом
по гражданскому строительству
и архитектуре при Госстрое СССР
Приказ №114 от 28.03.86
Введены в действие с 01.05.86

| Обозначение | Наименование | Стр. |
|---|---|---|
| 1.231.9-10.3-00.00 ПЗ | Пояснительная записка | 2-5 |
| 1.231.9-10.3-00.00 ВД | Ведомость ссылочных документов | |
| 1.231.9-10.3-01.00 | Перегородка ПЦП-1м/ПЦП-1/ (фрагмент) Узлы I- IX, II а, VIII а Пример | 6-11 |
| 1.231.9-10.3-02.00 | Перегородка ПЦД-2м/ПЦД-2/ (фрагмент) Узлы I- IX Пример | 12-16 |
| 1.231.9-10.3-03.00 | Примеры установки анкера падающего, анкера проходного, крючка и дюбеля разжимного. | 17 |
| 1.231.9-10.3-00.01 | Крючок | 18 |
| 1.231.9-10.3-00.02 | Анкер проходной | |
| 1.231.9-10.3-00.03 | Анкер падающий | 19 |
| 1.231.9-10.3-00.04 | Дюбель разжимной | |


Взам. инв.№ | Подп. и дата | Инв.№ подл.

| | | | |
|---|---|---|---|
| Нач. отд. | Юдичкий | Подп. | |
| Н.контр. | Пельтихина | " | |
| ГИП | Лыков | " | |
| Рук.гр. | Мошкина | " | |
| Ст. техн. | Назарова | " | |

1.231.9-10.3-00.00

Содержание

| Стадия | Лист | Листов |
|---|---|---|
| Р | | 1 |

ЦНИИЭП Торгово-бытовых зданий и туристских комплексов

Пров. Начц 25.3.91г. Коп. Фр

## 1. Общая часть

Выпуск содержит перечень типов перегородок, монтажные узлы, комплектующие элементы и детали, рекомендации по заделке швов и методам отделки лицевых поверхностей. Расход материалов на 1 м² перегородки и типы перегородок см. таблицу (докум. 00.00.03, лист 2).

## 2. Область применения

Перегородки поэлементной сборки предназначены для применения в проектах общественных зданий (предприятия общественного питания, торговли, бытового обслуживания школ, учебных, лечебных и детских учреждений), а также в гостиницах, административно- бытовых зданиях и др., с высотами этажей равными 2,8 м; 3,3 м; 3,6 м; 4,2 м. В перегородках гостиниц, школ, детских садов, учебных и лечебно- профилактических учреждений в качестве звукоизоляционного слоя применять прошивные минераловатные маты по ТУ 21- РСФСР- 1.301- 86, в прочих общественных зданиях разрешаются минераловатные плиты по ГОСТ 9573-82.

Перегородки следует применять в помещениях с нормальным температурно-влажностным режимом (СНиП II-3-79) в зданиях с неагрессивной средой. Индекс изоляции воздушного шума в пределах от $У_в$ - 36 дБ до $У_в$ - 47 дБ. Согласно СНиП II-2-80 и заключению ЦНИИСК №5-3478 от 5.08.85 г., перегородки можно применять для зданий II степени огнестойкости. Пределы огнестойкости перегородок см. таблицу (докум. 00.00.03, лист 2). Предел распространения огня < 40 см.

Для отделки перегородок на путях эвакуации, а также в помещениях лечебных и детских дошкольных учреждений следует применять несгораемые материалы (рекомендуется применять керамические плитки, асбестоцементные листы, водоэмульсионные, клеевые краски и др.)

Взам. инв.№ | Подп. и дата | Инв.№ подл.

| | | | |
|---|---|---|---|
| Нач. отд. | Юдичкий | Подп. | |
| Н.контр. | Пельтихина | " | |
| ГИП | Лыков | " | |
| Рук.гр. | Мошкина | " | |
| Ст. техн. | Назарова | " | |

1.231.9-10.3-00.00 ПЗ

Пояснительная записка

| Стадия | Лист | Листов |
|---|---|---|
| Р | 1 | 4 |

ЦНИИЭП Торгово-бытовых зданий и туристских комплексов

Типы перегородок поэлементной сборки и расход материалов. Таблица

| Тип | Эскиз | Толщина перегородки, мм | Индекс изоляции воздушного шума, $У_в$, дБ | Предел огнестойкости, час | Высота перегородки, мм | Расход материалов на 1 м² перегородки: цементно-стружечная плита, м² | пиломатериалы, м³ | прошивные маты или минераловатная плита, м³ | бумажная или тканевая лента, пм | плинтус, пм | наличник, пм | пористая резина, пм | гипсовая шпатлевка, кг | Крепежные нормали: шурупы 3×30, кг | шурупы 3,5×40, кг | шурупы 5×70, кг | дюбели, шт | Масса 1 м² перегородки, кг |
|---|---|---|---|---|---|---|---|---|---|---|---|---|---|---|---|---|---|---|
| 1 | 2 | 3 | 4 | 5 | 6 | 7 | 8 | 9 | 10 | 11 | 12 | 13 | 14 | 15 | 16 | 17 | 18 | 19 |
| ПЦД-1 | 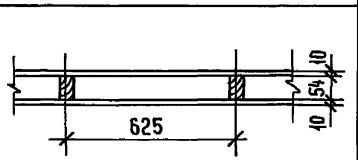 | 74 | 36 | 0,25 | 2500 | 2,0 | 0,005 | — | 2,5 | 0,8 | 0,2 | 0,8 | 0,20 | 0,026 | — | 0,017 | 2 | 27,5 |
| | | | | | 3000 | 2,0 | 0,005 | — | 2,3 | 0,7 | 0,2 | 0,7 | 0,17 | 0,025 | — | 0,017 | 2 | 27,5 |
| | | | | | 3300 | 2,0 | 0,005 | — | 2,3 | 0,6 | 0,2 | 0,6 | 0,16 | 0,022 | — | 0,017 | 2 | 27,5 |
| | | | | | 3900 | 2,0 | 0,006 | — | 2,7 | 0,5 | 0,2 | 0,5 | 0,15 | 0,030 | — | 0,017 | 2 | 27,5 |
| ПЦД-1м | 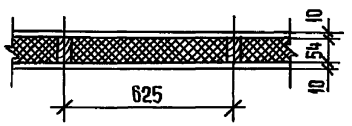 | 74 | 42 | 0,5 | 2500 | 2,0 | 0,005 | 0,05 | 2,5 | 0,8 | 0,2 | 0,8 | 0,20 | 0,026 | — | 0,017 | 2 | 34,0 |
| | | | | | 3000 | 2,0 | 0,005 | 0,05 | 2,3 | 0,7 | 0,2 | 0,7 | 0,17 | 0,025 | — | 0,017 | 2 | 34,0 |
| | | | | | 3300 | 2,0 | 0,005 | 0,05 | 2,3 | 0,6 | 0,2 | 0,6 | 0,16 | 0,022 | — | 0,017 | 2 | 34,0 |
| | | | | | 3900 | 2,0 | 0,006 | 0,05 | 2,7 | 0,5 | 0,2 | 0,5 | 0,15 | 0,030 | — | 0,017 | 2 | 34,0 |
| ПЦД-2 | 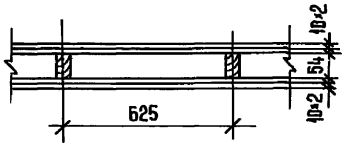 | 94 | 43 | 0,5 | 2500 | 4,0 | 0,005 | — | 2,5 | 0,8 | 0,2 | 0,8 | 0,20 | 0,013 | 0,046 | 0,017 | 2 | 51,5 |
| | | | | | 3000 | 4,0 | 0,005 | — | 2,3 | 0,7 | 0,2 | 0,7 | 0,17 | 0,012 | 0,045 | 0,017 | 2 | 51,5 |
| | | | | | 3300 | 4,0 | 0,005 | — | 2,3 | 0,6 | 0,2 | 0,6 | 0,16 | 0,011 | 0,043 | 0,017 | 2 | 51,5 |
| | | | | | 3900 | 4,0 | 0,006 | — | 2,7 | 0,5 | 0,2 | 0,5 | 0,15 | 0,015 | 0,055 | 0,017 | 2 | 51,5 |
| ПЦД-2м | 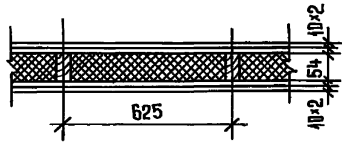 | 94 | 47 | 0,75 | 2500 | 4,0 | 0,005 | 0,05 | 2,5 | 0,8 | 0,2 | 0,8 | 0,20 | 0,013 | 0,046 | 0,017 | 2 | 58,0 |
| | | | | | 3000 | 4,0 | 0,005 | 0,05 | 2,3 | 0,7 | 0,2 | 0,7 | 0,17 | 0,012 | 0,045 | 0,017 | 2 | 58,0 |
| | | | | | 3300 | 4,0 | 0,005 | 0,05 | 2,3 | 0,6 | 0,2 | 0,6 | 0,16 | 0,011 | 0,043 | 0,017 | 2 | 58,0 |
| | | | | | 3900 | 4,0 | 0,006 | 0,05 | 2,7 | 0,5 | 0,2 | 0,5 | 0,15 | 0,015 | 0,055 | 0,017 | 2 | 58,0 |

Взам. инв. N | Подпись и дата | Инв. N подл.

### 3. Технические характеристики перегородок

Перегородки поэлементной сборки представляют собой каркасную конструкцию, обшитую с двух сторон цементностружечными плитами (ЦСП).

Каркас перегородок (вертикальные стойки и горизонтальные направляющие) следует изготавливать из пиломатериалов хвойных пород по ГОСТ 8486-66. Бруски каркаса следует антисептировать согласно СНиП II-19-76. Максимальная влажность древесины каркаса допускается не выше 15-17%. Материалом обшивки каркаса являются цементностружечные плиты по ТУ 66-164-83, толщиной 10 мм. Перед установкой обшивок в проектное положение в них просверливаются и зенкуются отверстия под шурупы. Крепление ЦСП к каркасу осуществляется шурупами 3х30 мм; 3,5х40 мм по ГОСТ 1145-80* с шагом 300 мм.

Для повышения звукоизоляции перегородок предусмотрены прошивные минераловатные маты $\gamma$=125 кг/м³ по ТУ 21-РСФСР-1.301-86 или полужесткие минераловатные плиты толщиной 50 мм, $\gamma$=125 кг/м³ на синтетической связке по ГОСТ 9573-82.

В процессе эксплуатации перегородок возникает необходимость в креплении к ним различного оборудования и предметов интерьера, которые должны навешиваться на специальные анкерные изделия. Возможность применения того или иного анкерного изделия определяется в зависимости от несущей способности перегородки и навешиваемого оборудования на эти перегородки. Основные виды анкерных изделий, монтажные узлы и их максимальная несущая способность представлены в выпуске (см. докум. 00.01...-00.04).

Для отделки поверхностей цементностружечных перегородок можно применять:

пленки декоративные отделочные самоклеющиеся ПДСО по ГОСТ 24944-81;

поливинилхлоридный отделочный материал "Дивилон" по ТУ 400-1-235-82;

обои;

клеевые, водоэмульсионные краски, эмали;

синтетические краски.

Полимерные и синтетические материалы для отделки перегородок должны быть из числа разрешенных для применения в строительстве Министерством здравоохранения СССР.

Заделку и шпатлевку стыков между цементностружечными плитами производить гипсополимерным составом (гипсовая шпатлевка).

Рецептура гипсовой шпатлевки в % по массе:

гипсоцементнопуццолановые вяжущие-76;

поливинилацетатная 50%-ная дисперсия - 10;

клей малярный - 4;

вода до удобоукладываемой консистенции.

Приготовление состава производить в растворомешалке до получения однородной массы. Жизнеспособность состава - 4 часа.

### 4. Указания по монтажу перегородок

Устройство цементностружечных перегородок на деревянном каркасе (см. докум. 01.00;-02.00) может осуществляться только при наличии у строительных (монтажных) организаций специального инструмента, обеспечивающего механизацию процессов сборки каркаса, крепления к нему цементностружечных плит, а также инструмента для заделки стыков, нанесения шпатлевочного слоя и др. работ, согласно "Рекомендации по монтажу гипсокартонных перегородок", утвержденной Главмонтажспецстроем 26.10.81 г. приказ №194.

Монтаж перегородок производится только в период отделочных работ (в зимнее время при подключении отопления) и до устройства чистого пола в следующей последовательности:

выполняется разметка и к бетонным, кирпичным и т.п. конструкциям

Инв.№ подл. | Подпись и дата | Взам. инв.№

крепятся направляющие бруски с помощью разжимных дюбелей с шагом 500 мм;

к направляющим с шагом 625 мм устанавливаются по отвесу и крепятся гвоздями стойки;

устанавливаются и крепятся шурупами цементностружечные плиты;

устанавливаются и крепятся к стойкам каркаса стандартные дверные коробки;

между стойками каркаса устанавливаются минераловатные плиты или прошивные минераловатные маты;

крепятся плиты ЦСП с противоположной стороны каркаса, при однарной и дублированной облицовке плиты ЦСП устанавливаются вразбежку;

все стыки цементностружечных плит, углы и примыкания проклеиваются перфорированной бумажной или тканевой лентой и шпатлюются безусадочной гипсовой шпатлевкой;

выполнение наружного отделочного слоя (моющиеся обои, синтетические пленки, обычные обои, покраска) производится после подготовки поверхности перегородки (шпатлевка, зачистка);

по окончании отделочных работ устанавливается электротехнический плинтус по ГОСТ 19111-77 или деревянный по ГОСТ 8242-75.

Расшифровка типа перегородки:

ПЦД-1м (2м)

ПЦД– перегородка цементностружечная на деревянном каркасе;

1 – толщина перегородки 74 мм (2 – 94 мм);

м – наличие минераловатного звукоизоляционного слоя.

В выпуске разработаны перегородки и монтажные узлы с внутренним звукоизоляционным слоем. Пустотелые перегородки аналогичны указанным за исключением звукоизоляционного слоя.

Инв.№ подл. | Подпись и дата | Взам. инв.№

1.231 9-10 3-00 ОД ПЗ

Лист 4

Формат А4



| Обозначение | Наименование | Примечание |
|---|---|---|
| ТУ 400-28-370-80 | Анкер падающий | |
| ТУ 36-941-79Е | Дюбель разжимной | |
| ТУ 400-28-374-80 | Крючок | |
| ТУ 400-28-369-80 | Анкер проходной | |
| ТУ 38.10616-81 | Пористая резина | |
| ТУ 400-1-235-84 | Поливинилхлоридный отделочный материал „Дивилон" | |
| ТУ 21-РСФСР-1.301-86 | Маты минераловатные прошивные | |

В выпуске представлены чертежи основных комплектующих и крепежных изделий с указаниями по их применению (см. докум. 00.01 ... 00.04).

Инв.№ подл. | Подпись и дата | Взам. инв.№

1 231 9-10 3-00 00 ВД

| | | | |
|---|---|---|---|
| Нач отд | Юдицкий | | |
| Н контр | Лельтикина | | |
| ГИП | Лыжов | | |
| Рук гр. | Машкина | | |
| Ст.техн | Назарова | | |

Ведомость ссылочных документов

| Стадия | Лист | Листов |
|---|---|---|
| Р | | 1 |

ЦНИИЭП торгово-бытовых зданий и туристских комплексов

21249 6

Формат А4

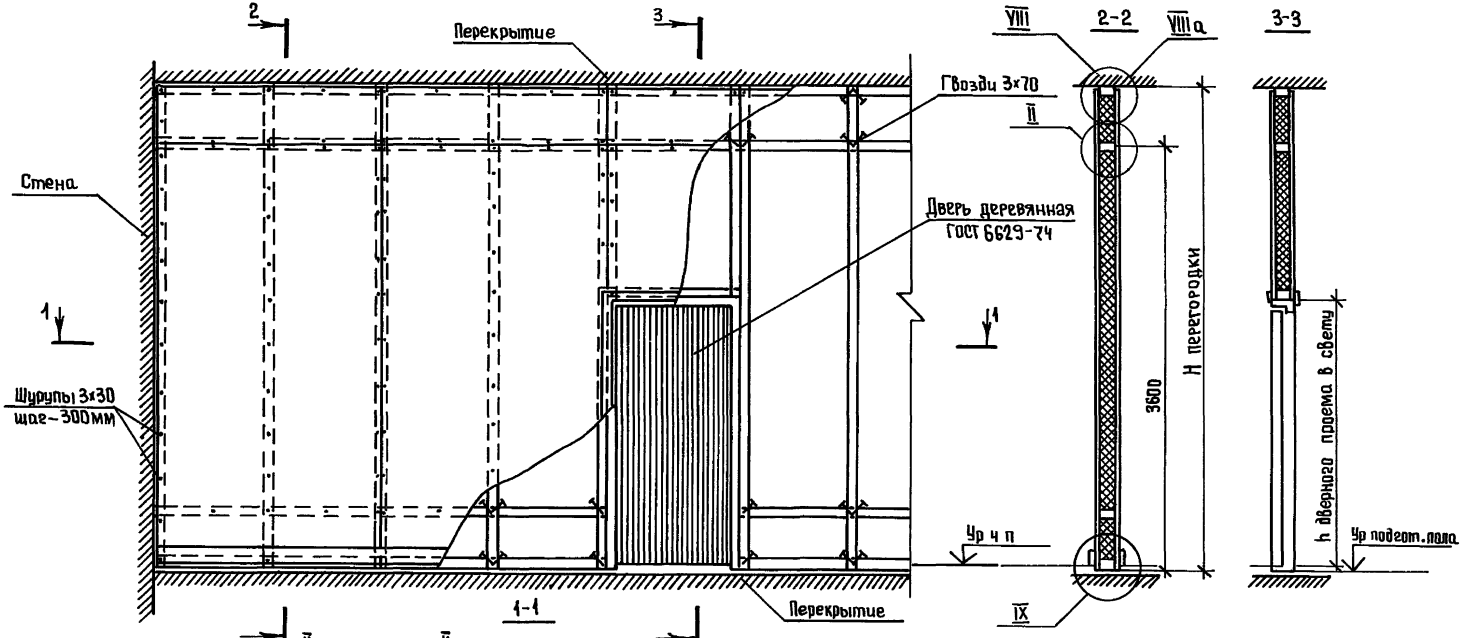


Перегородка ПЦД-1 без звукоизоляционного слоя
Узлы замаркированные на листе см. докум-01 ОО листы 2...6

Вариант плана перегородок

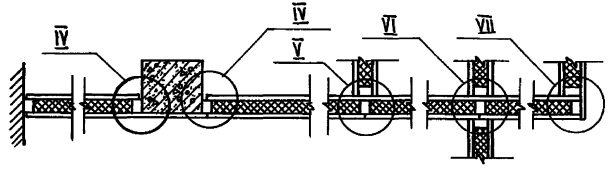


| | | | |
|---|---|---|---|
| Нач отд | Юдицкий | | |
| Н контр | Пельтихина | | |
| ГИП | Лыков | | |
| Рук гр | Мошкина | | |
| Ст техн | Назарова | | |

1231 9-103-01 ОО

Перегородка ПЦД-1м /ПЦД-1/ (фрагмент) Узлы I-IX, IIа, VIIIа. Пример.

| Стадия | Лист | Листов |
|---|---|---|
| Р | 1 | 6 |

ЦНИИЭП торгово-бытовых зданий и туристских комплексов

21249 7

Формат А3

Инв № подл. | Подпись и дата | Взам. инв №

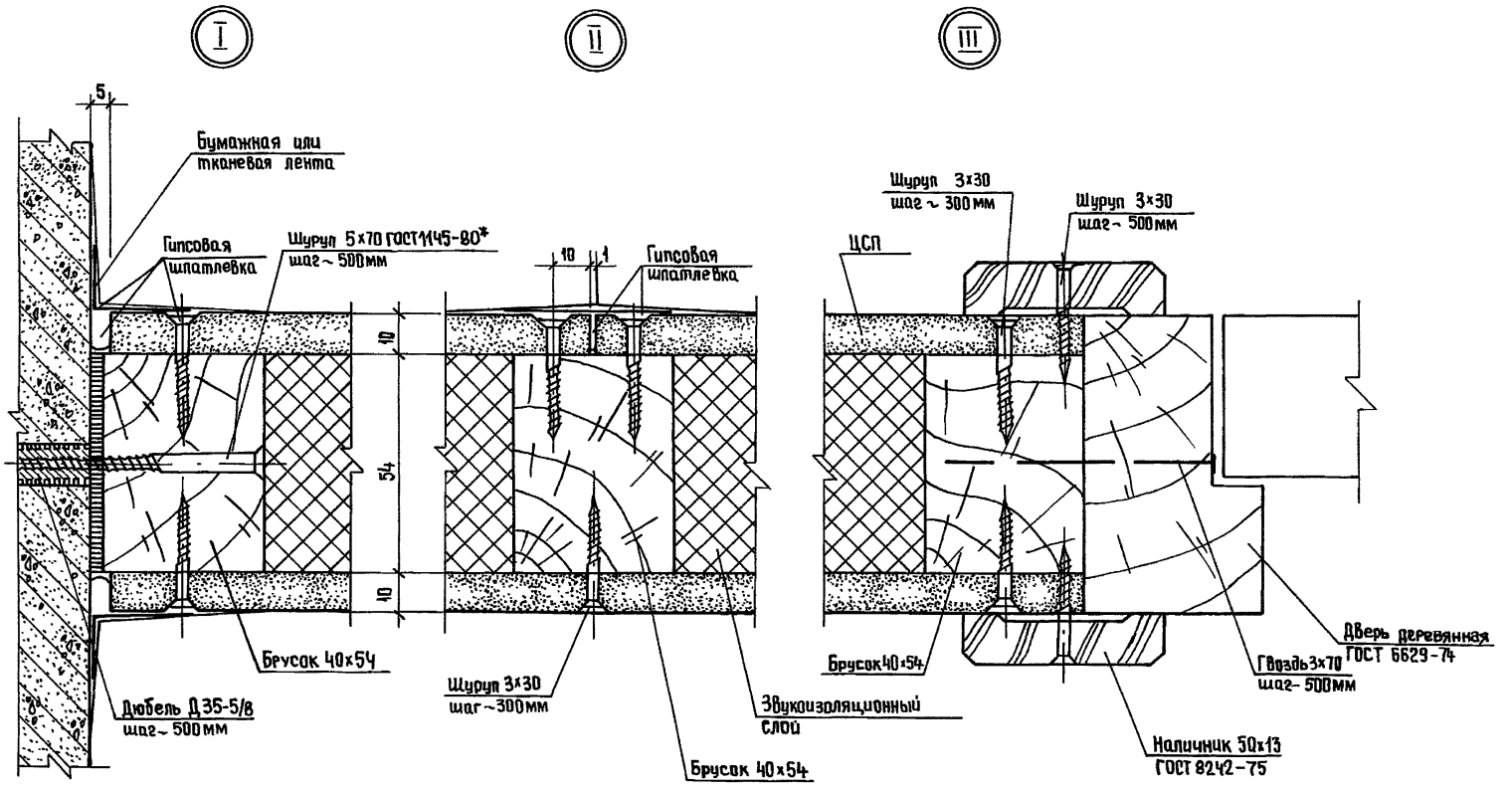


Инв. № подл. | Подпись и дата | Взам. инв. №

| | |
|---|---|
| 1.231.9-10.3-01.00 | Лист 2 |

21249 8

Формат А3

IV

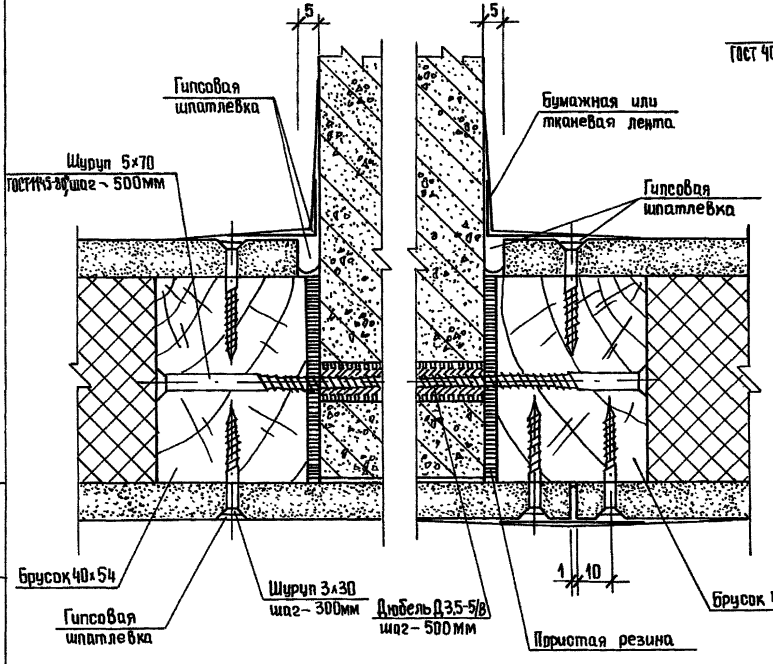


V

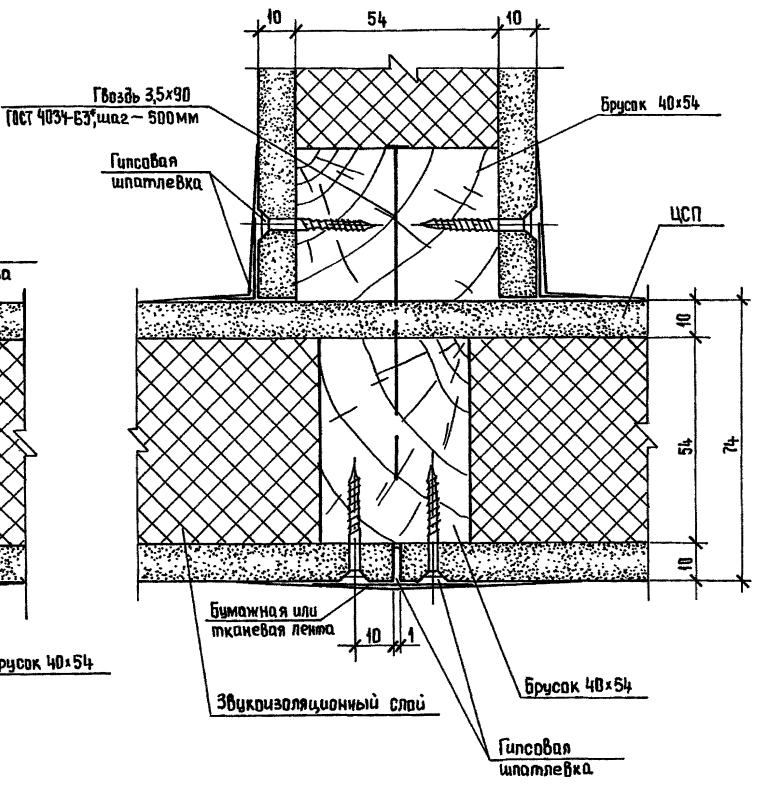


Инв.№ подл. | Подпись и дата | Взам.инв.№

| | |
|---|---|
| 1.231.9-10.3-01.00 | Лист 3 |

21249 9

Формат А3

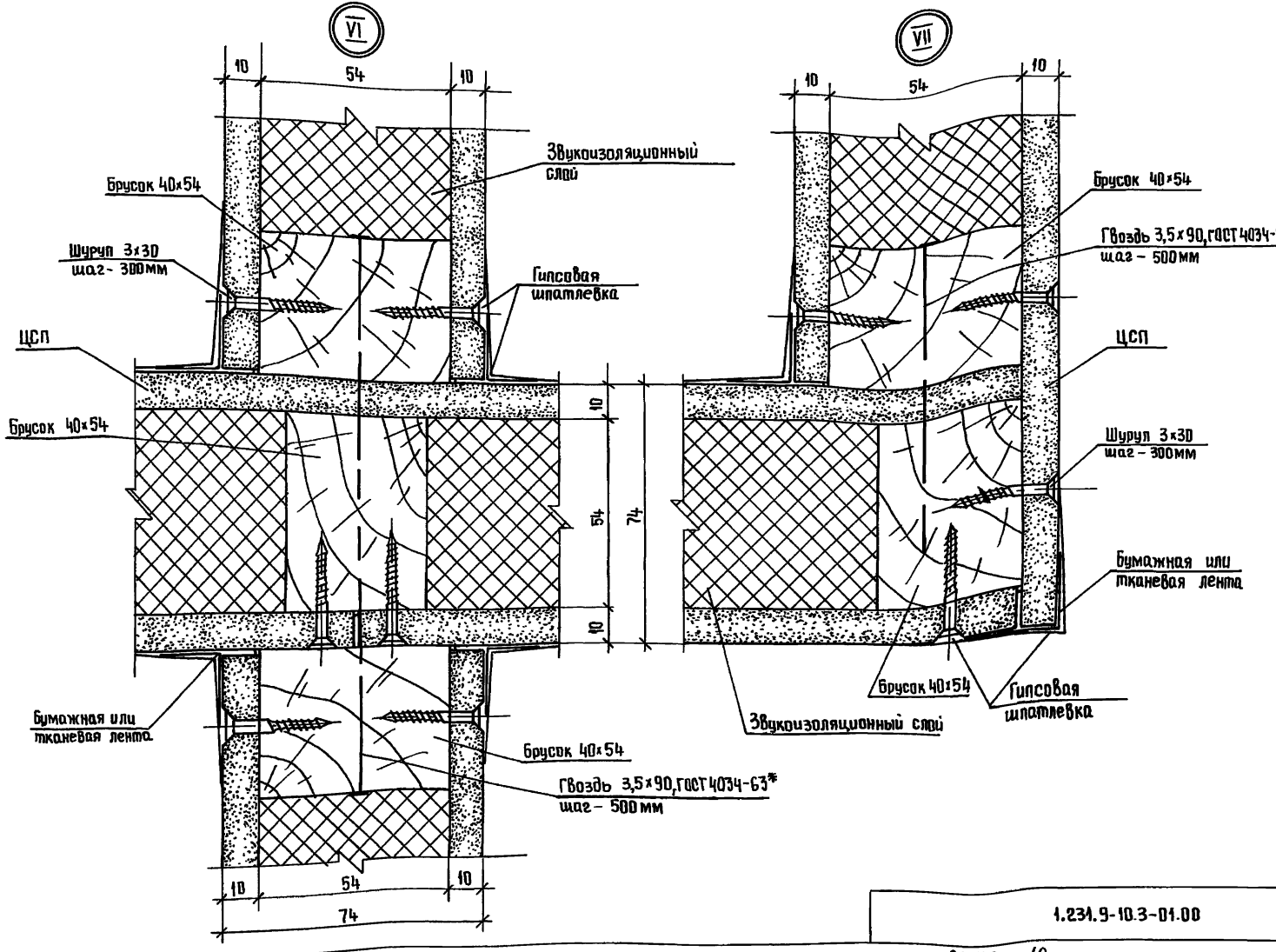


| Инв.№ подл. | Подпись и дата | Взам.инв.№ |
|---|---|---|
| | | |

| | |
|---|---|
| 1.231.9-10.3-01.00 | Лист 4 |

21249 10

Формат А3

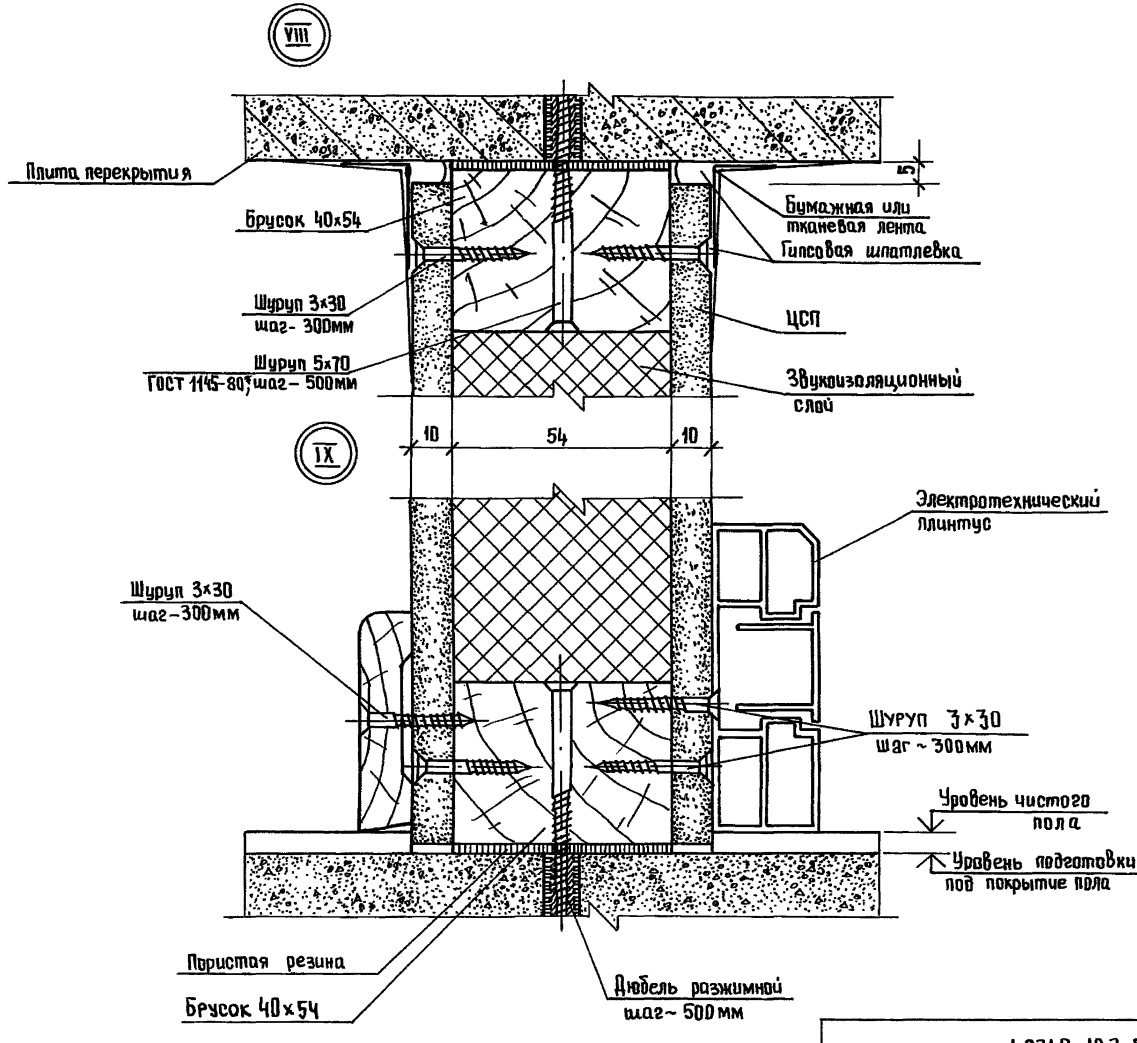


| Инв.№ подл. | Подпись и дата | Взам.инв.№ |
|---|---|---|
| | | |

| | | |
|---|---|---|
| | 1.231.9-10.3-01.00 | Лист 5 |

21249 11

Формат А3

VIIIа

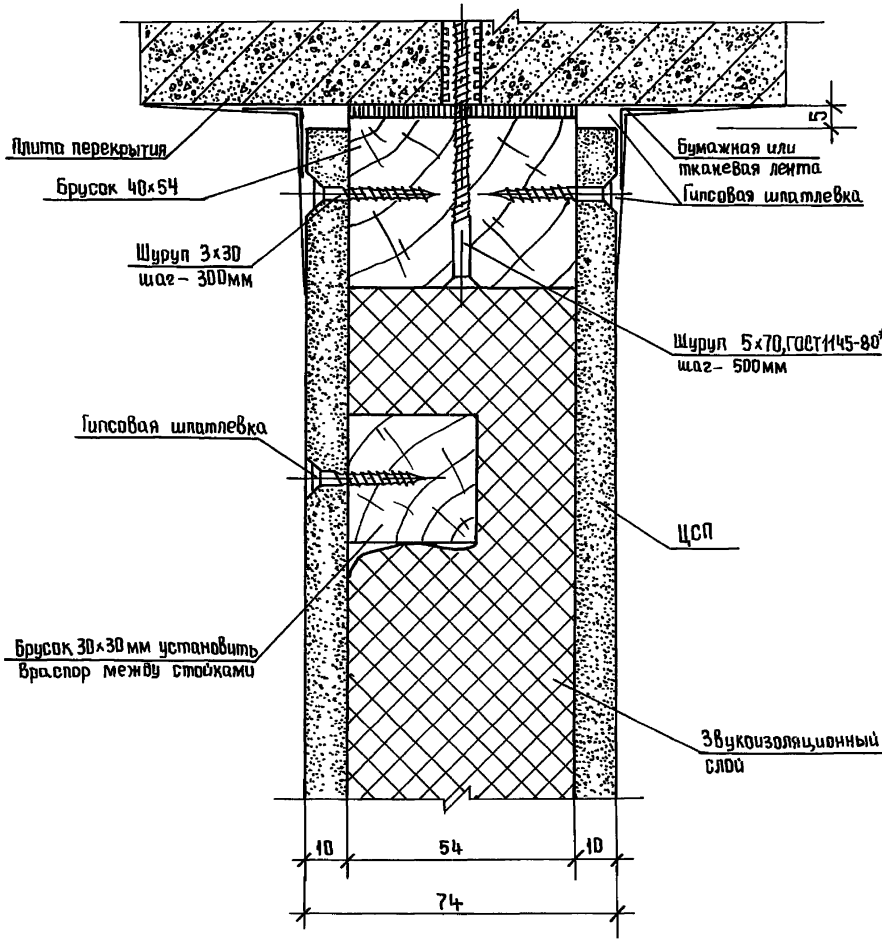
Плита перекрытия
Брусок 40×54
Шуруп 3×30
шаг – 300мм
Гипсовая шпатлевка
Брусок 30×30 мм установить
враспор между стойками
Бумажная или
тканевая лента
Гипсовая шпатлевка
Шуруп 5×70, ГОСТ1145-80*
шаг – 500мм
ЦСП
Звукоизоляционный
слой
5
10
54
10
74

IIа

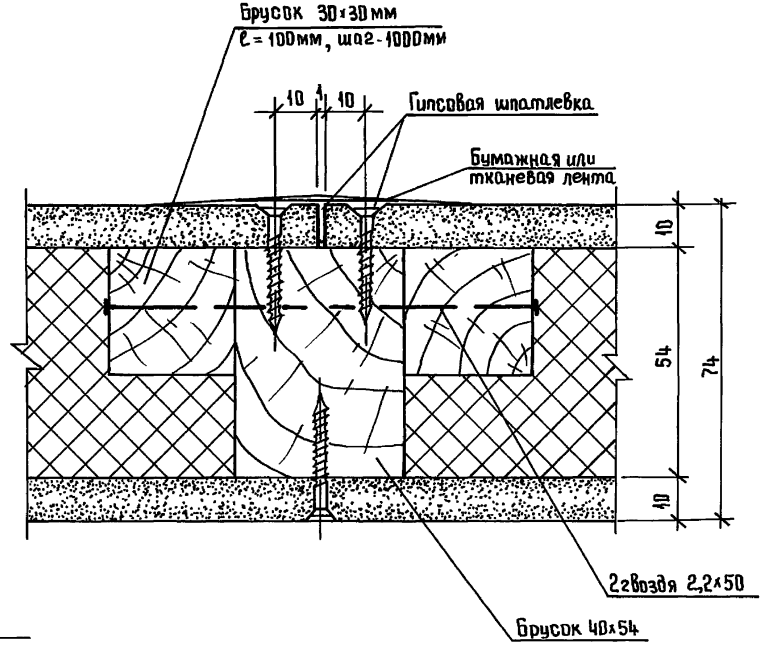
Брусок 30×30мм
ℓ = 100мм, шаг-1000мм
10
10
Гипсовая шпатлевка
Бумажная или
тканевая лента
10
54
74
10
2гвоздя 2,2×50
Брусок 40×54

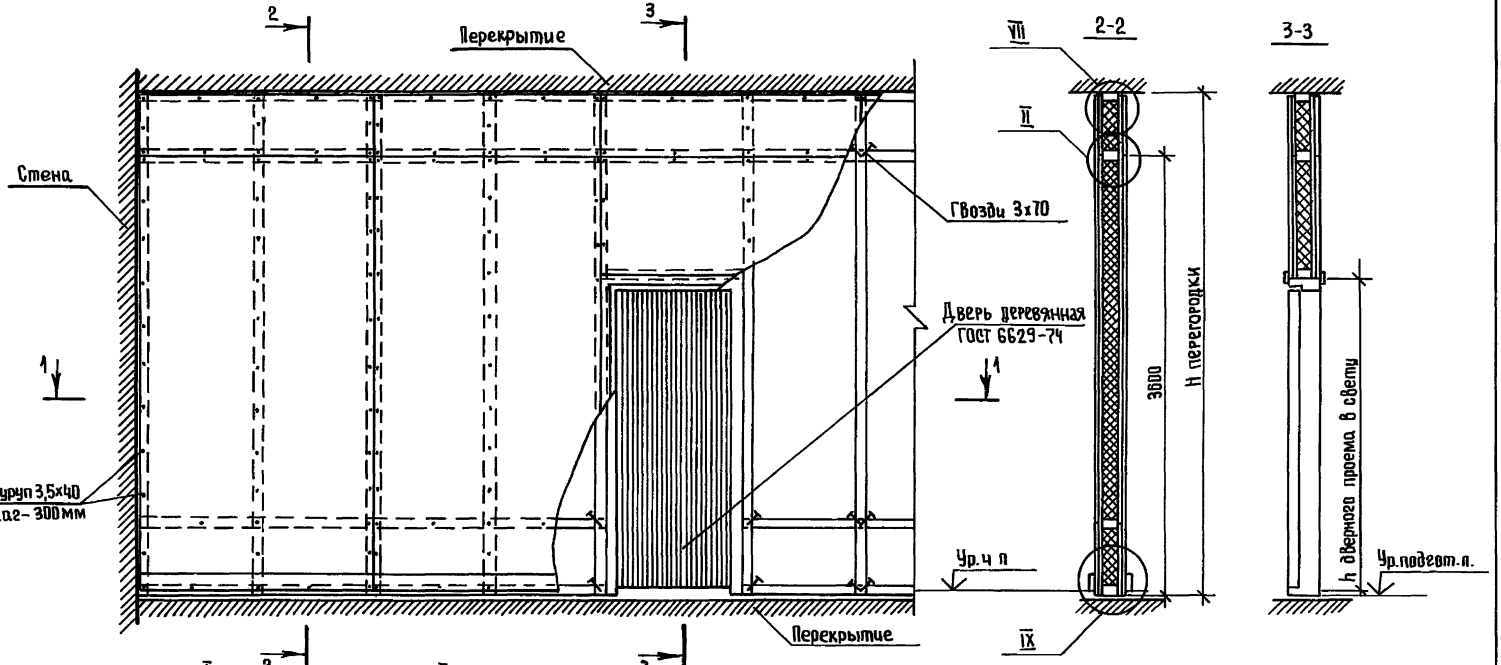


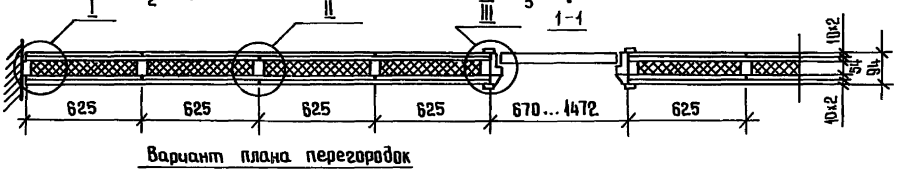


Вариант плана перегородок

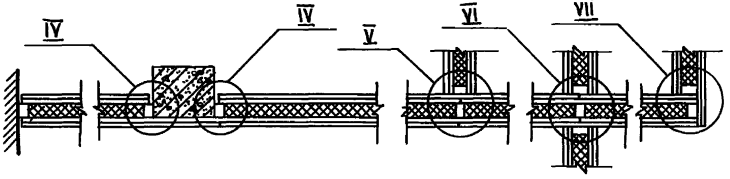


Перегородка ПЦД-2 без звукоизоляционного слоя.
Узлы замаркированные на листе см. докум-02.00 листы 2.5.

| | | | |
|---|---|---|---|
| Нач.отд | Юдицкий | | |
| Н.контр. | Пелытихина | | |
| ГИП | Лыков | | |
| Рук.гр. | Машкина | | |
| Ст.техн. | Назарова | | |

1.231 9-10.3-02.00

Перегородка ПЦД-2м /ПЦД-2/ (фрагмент) Узлы I-IX. Пример.

| Стадия | Лист | Листов |
|---|---|---|
| Р | 1 | 5 |

ЦНИИЭП торгово-бытовых зданий и туристских комплексов

21249 13

Формат А3

Инв.№ подл. | Подпись и дата | Взам. инв.№

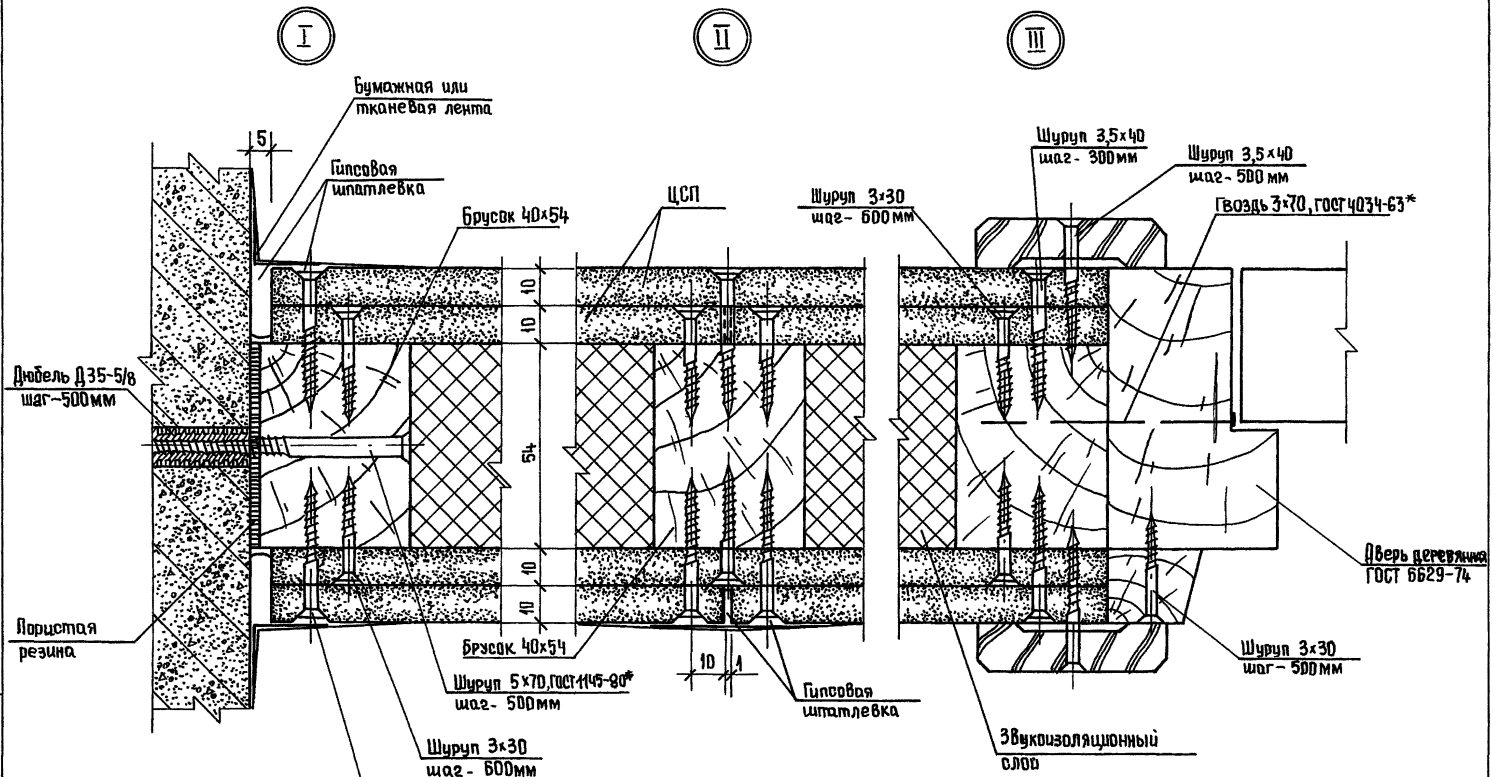


Инв.№ подл. | Подпись и дата | Взам.инв.№

1.231.9-10.3-02.00

Лист 2

21249 14

Формат А3

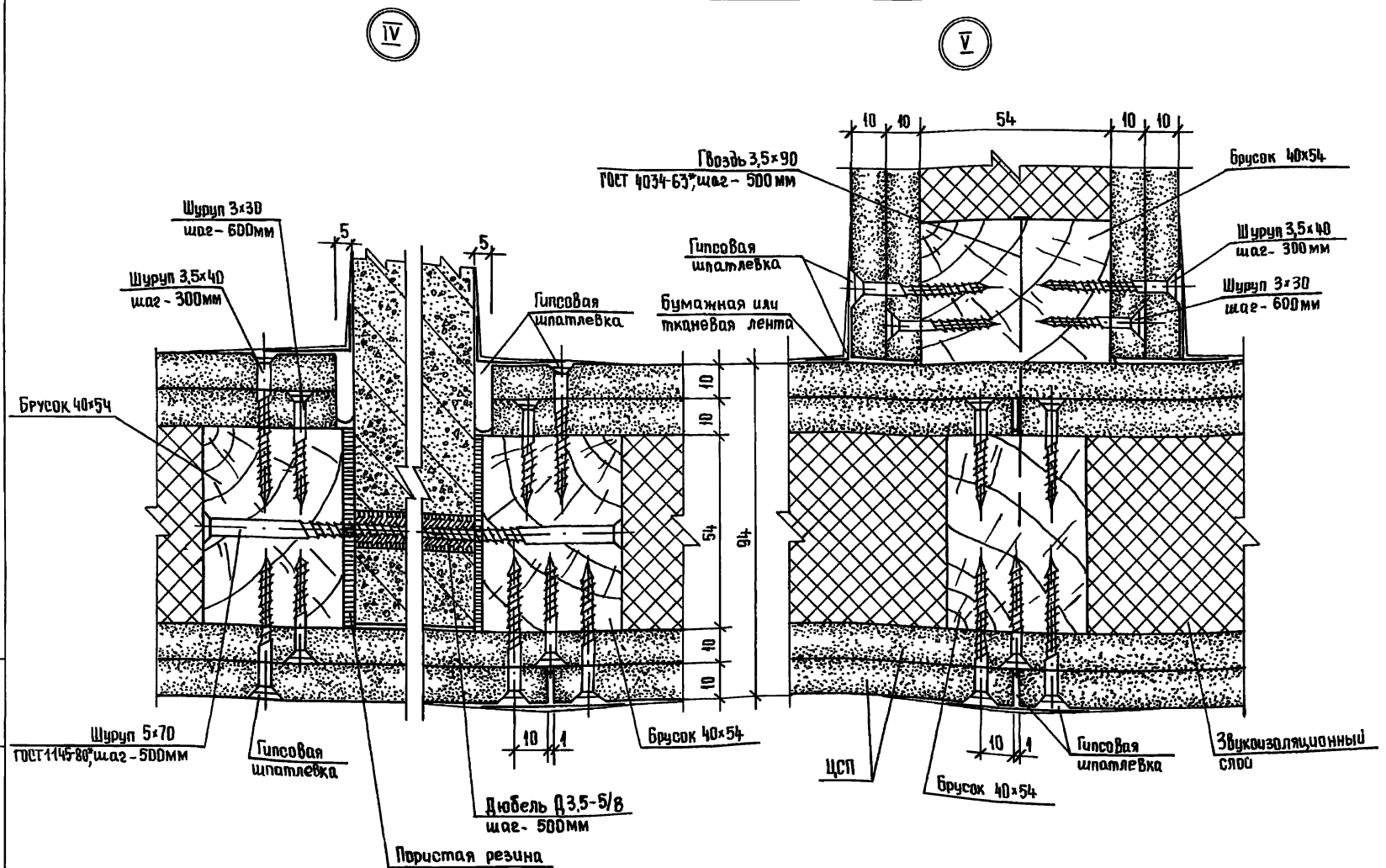


| Инв. № подл. | Подпись и дата | Взам. инв. № |
|---|---|---|

| | |
|---|---|
| 1.231.9-10.3-02.00 | Лист 3 |



Формат А3

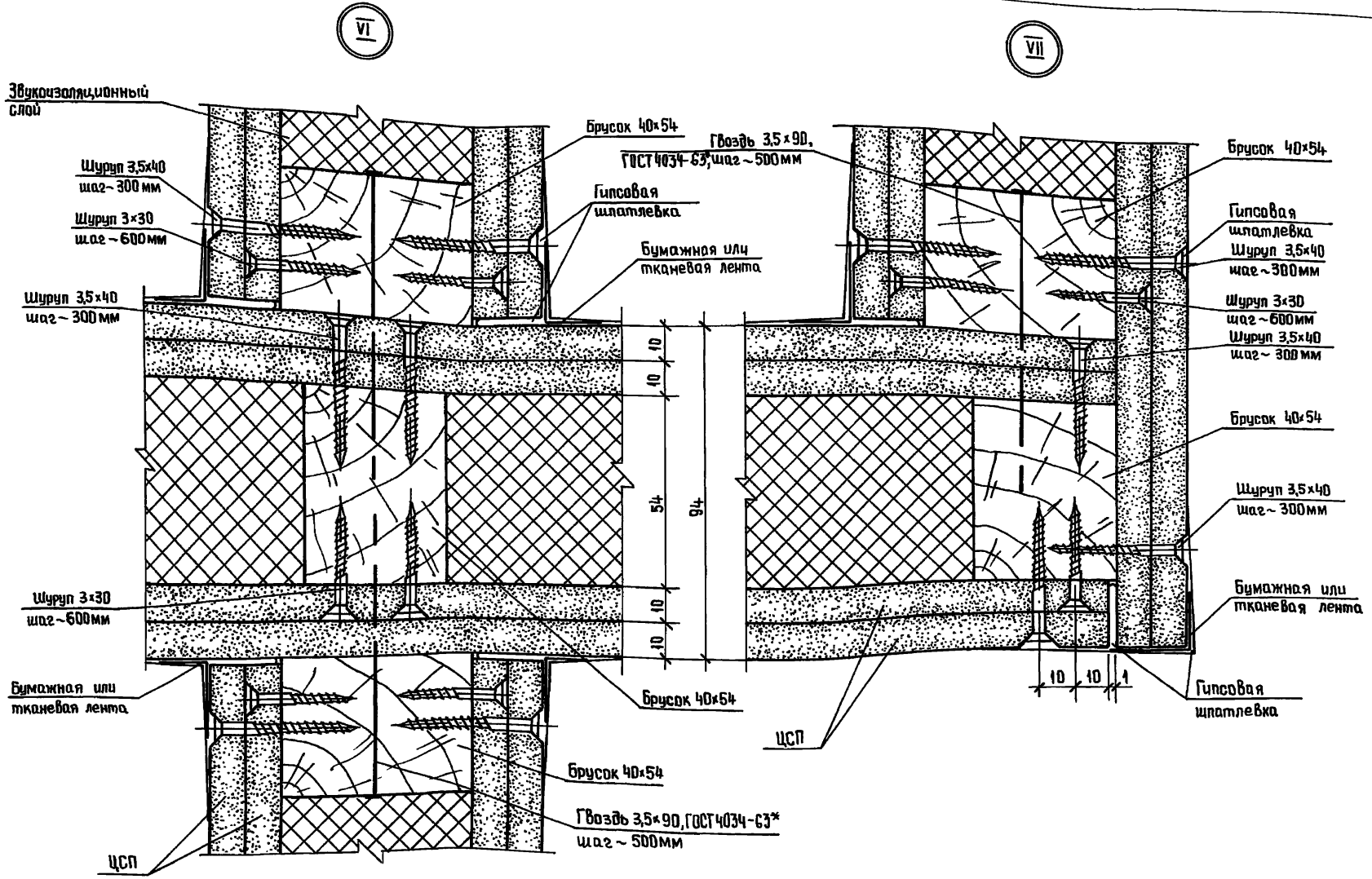


Инв.№ подл. | Подпись и дата | Взам.инв.№

| | |
|---|---|
| 1.231.9-10.3-02.00 | Лист 4 |

21249 16

Формат А3

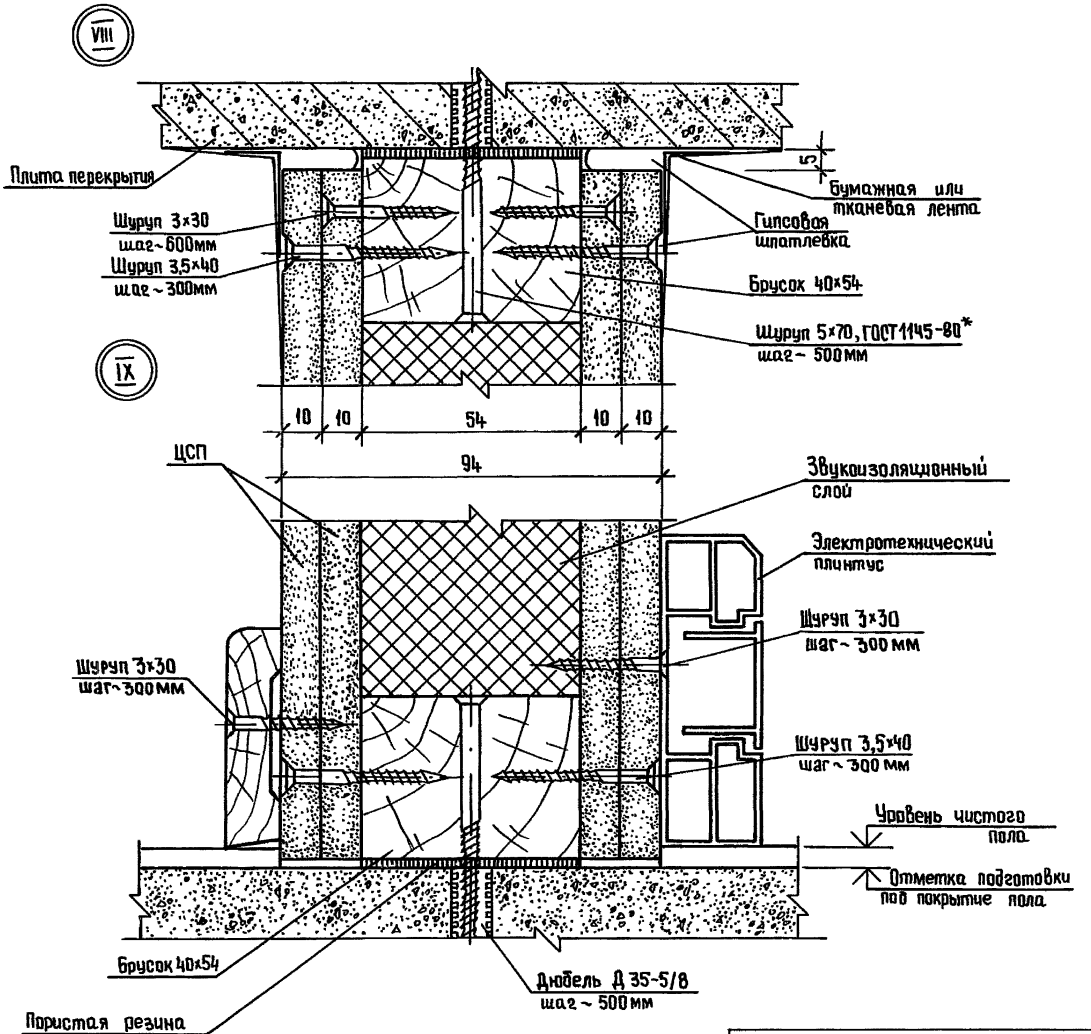


| Инв.№ подл. | Подпись и дата | Взам.инв.№ |
|---|---|---|
| | | |

| 1.231.9-10.3-02.00 | Лист 5 |
|---|---|

21249 17

Формат А3

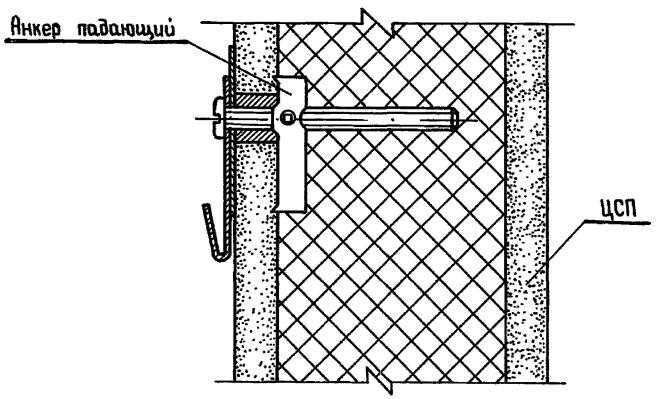


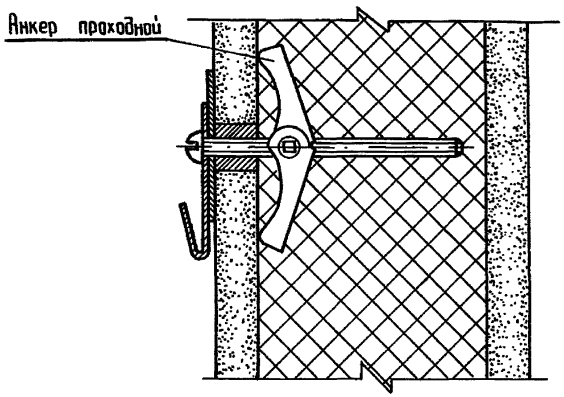


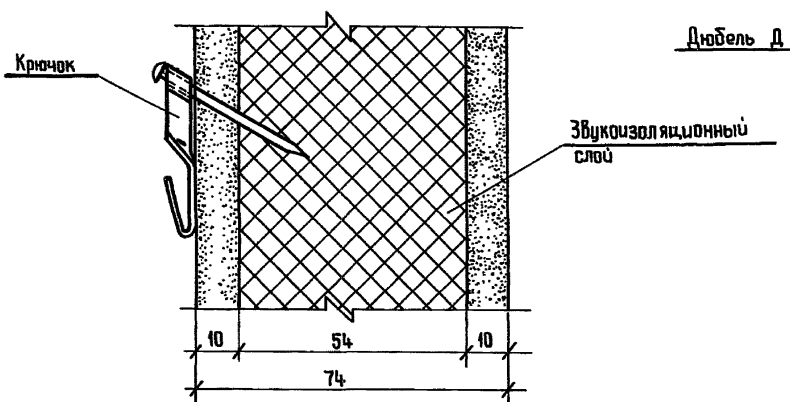


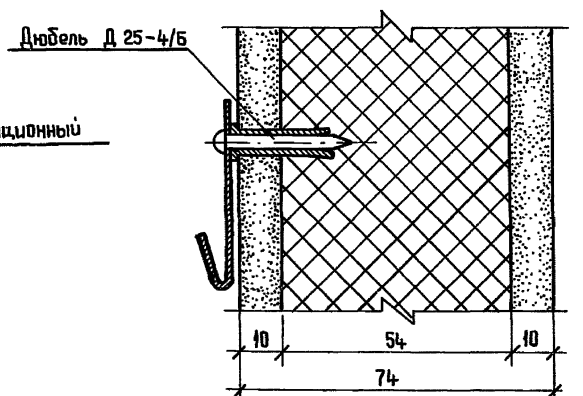


| | | | |
|---|---|---|---|
| Нач.отд. | Юдицкий | | |
| Н.контр. | Пелыпихина | | |
| ГИП | Лыков | | |
| Рук.гр. | Машкина | | |
| Ст.техн. | Назарова | | |

1.231.9-10.3-03.00

Примеры установки анкера падающего, анкера проходного, крючка и дюбеля разжимного

| Стадия | Лист | Листов |
|---|---|---|
| Р | | 1 |

ЦНИИЭП торгово-бытовых зданий и туристских комплексов

Инв. № подл. | Подпись и дата | Взам. инв. №



Формат А3

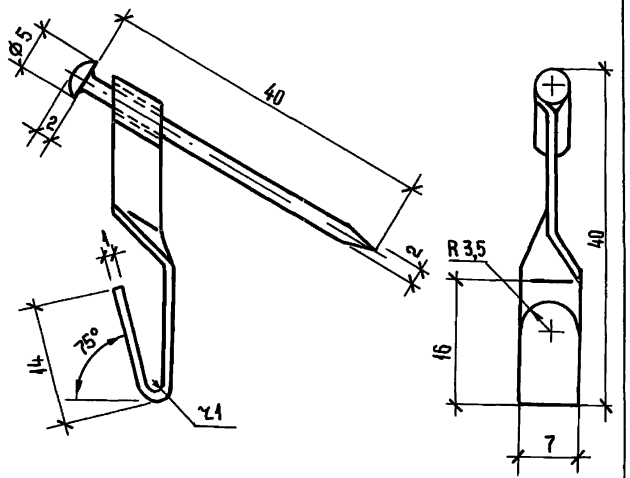


Максимальная нагрузка 15 кгс

| | | | |
|---|---|---|---|
| | | 1.231.9-10 3-00 01 | |
| Крючок | Стадия: Р | Масса: — | Масштаб: 2:1 |
| | Лист | Листов 1 | |
| ТУ-400-28-371-80 | ЦНИИЭП торгово-бытовых зданий и туристских комплексов | | |
| Нач отд Юдицкий; Н контр Пельтихина; ГИП Лыков; Рук гр Машкина; Ст техн Назарова | | | |

Инв № подл | Подпись и дата | Взам инв №

Формат А4

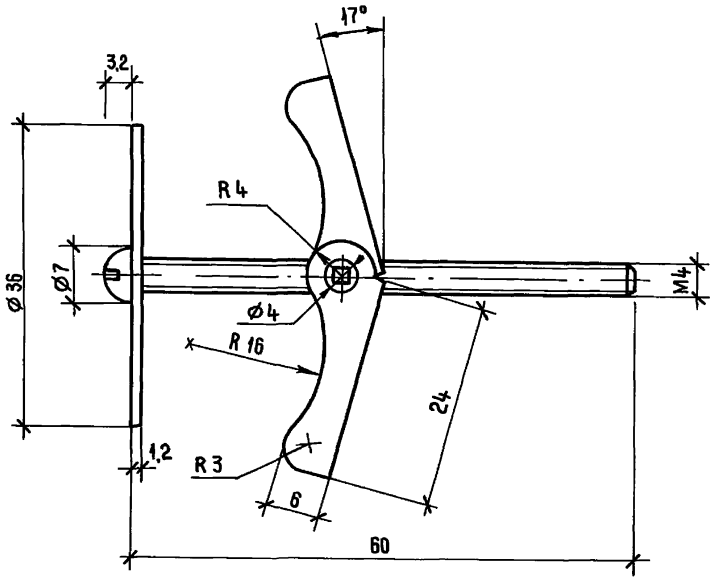


Максимальная нагрузка 45 кгс

| | | | |
|---|---|---|---|
| | | 1 231 9-10 3-00 02 | |
| Анкер проходной | Стадия: Р | Масса: — | Масштаб: 2:1 |
| | Лист | Листов 1 | |
| ТУ 400-28-369-80 | ЦНИИЭП торгово-бытовых зданий и туристских комплексов | | |
| Нач отд Юдицкий; Н контр Пельтихина; ГИП Лыков; Рук гр Машкина; Ст техн Назарова | | | |

Инв № подл | Подпись и дата | Взам инв №

21249 19

Формат А4

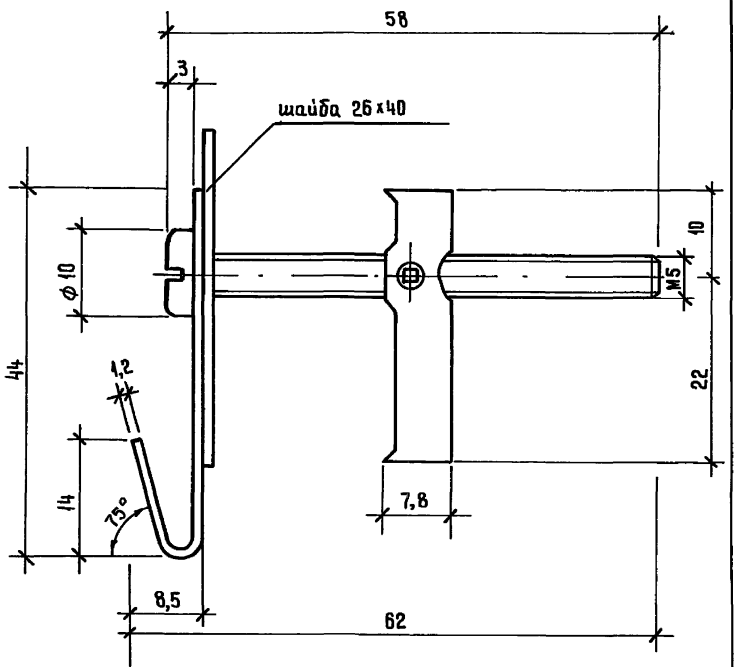


Максимальная нагрузка 45 кгС

| | | | | |
|---|---|---|---|---|
| Взам. инв. № | | | | |
| Подпись и дата | | | | |
| Инв. № подл. | | | | |
| | Н. контр. | Пельтихина | | |
| | ГИП | Лыков | | |
| | Рук. гр | Мошкина | | |
| | Ст. техн | Назарова | | |

1.231.9-10.3-00 03

Анкер падающий

| Стадия | Масса | Масштаб |
|---|---|---|
| Р | | 2:1 |
| Лист | Листов 1 | |

ТУ 400-28-370-80

ЦНИИЭП торгово-бытовых зданий и туристских комплексов

Формат А4

gost.e-ecolog.ru

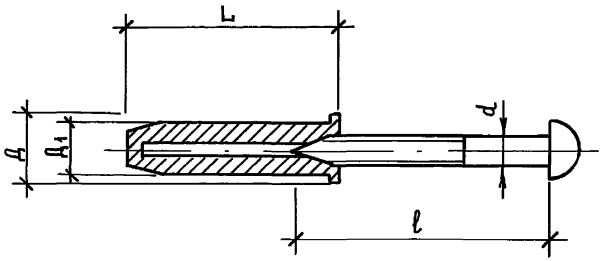


| Обозначение | L, мм | Д, мм | Д1, мм | d, мм | l, мм |
|---|---|---|---|---|---|
| Д 25 - 4/6 | 25 | 8 | 6 | 3,5 | 30 |
| Д 35 - 5/8 | 35 | 11 | 8 | 5 | 70 |

Максимальная нагрузка 30 кгС

| | | | | |
|---|---|---|---|---|
| Взам. инв. № | | | | |
| Подпись и дата | | | | |
| Инв. № подл. | | | | |
| | Нач. отд. | Юдицкий | | |
| | Н. контр. | Пельтихина | | |
| | ГИП | Лыков | | |
| | Рук. гр. | Мошкина | | |
| | Ст. техн. | Назарова | | |

1.231.9-10.3-00.04

Дюбель разжимной

| Стадия | Масса | Масштаб |
|---|---|---|
| Р | | 2:1 |
| Лист | Листов 1 | |

ТУ 36-941-79 Е

ЦНИИЭП торгово-бытовых зданий и турстских комплексов

21249



Формат А4