ТИПОВЫЕ КОНСТРУКЦИИ, ИЗДЕЛИЯ И УЗЛЫ ЗДАНИЙ И СООРУЖЕНИЙ

СЕРИЯ 1.231.9-10

УНИФИЦИРОВАННЫЕ ПЕРЕГОРОДКИ ИЗ ЛИСТОВЫХ МАТЕРИАЛОВ ДЛЯ ОБЩЕСТВЕННЫХ ЗДАНИЙ

ВЫПУСК 2

ПЕРЕГОРОДКИ ПОЭЛЕМЕНТНОЙ СБОРКИ
ИЗ ГИПСОКАРТОННЫХ ЛИСТОВ НА МЕТАЛЛИЧЕСКОМ КАРКАСЕ

РАБОЧИЕ ЧЕРТЕЖИ

21248
ЦЕНА 1-56

gost.e-ecolog.ru

ЦЕНТРАЛЬНЫЙ ИНСТИТУТ ТИПОВОГО ПРОЕКТИРОВАНИЯ
ГОССТРОЯ СССР

Москва, А-445 Смольная ул. 22

Сдано в печать VI 1986 года

Заказ № 7546 Тираж 2680 экз

ТИПОВЫЕ КОНСТРУКЦИИ, ИЗДЕЛИЯ И УЗЛЫ ЗДАНИЙ И СООРУЖЕНИЙ

СЕРИЯ 1.231.9-10

УНИФИЦИРОВАННЫЕ ПЕРЕГОРОДКИ ИЗ ЛИСТОВЫХ МАТЕРИАЛОВ ДЛЯ ОБЩЕСТВЕННЫХ ЗДАНИЙ

ВЫПУСК 2

ПЕРЕГОРОДКИ ПОЭЛЕМЕНТНОЙ СБОРКИ
ИЗ ГИПСОКАРТОННЫХ ЛИСТОВ НА МЕТАЛЛИЧЕСКОМ КАРКАСЕ

РАБОЧИЕ ЧЕРТЕЖИ

Разработаны
ЦНИИЭП торгово-бытовых зданий
и туристских комплексов
Главный инженер института Носков В.И.
Начальник отдела Юдицкий А.Н.

Утверждены с 01.05.86
Государственным комитетом
по гражданскому строительству и
архитектуре при Госстрое СССР
Приказ №114 от 28.03.86
Введены в действие с 01.05.86

Обозначение	Наименование	Стр.
1.231.9-10.2-00.00ПЗ	Пояснительная записка	2-8
1.231.9-10.2-00.006Д	Ведомость ссылочных документов	
1.231.9-10.2-01.00	Перегородка ПГКМ-1м /ПГКМ-1/ (фрагмент) Узлы I-IX; Ia-IIIa, VIIa, VIIIa, VIIIб, IXa Пример	9-17
1.231.9-10.2-02.00	Перегородка ПГКМ-2м /ПГКМ-2/ (фрагмент) Узлы I-XIV; Ia, IIIa, VIIa-IXa Пример	18-28
1.231.9-10.2-03.00	Устройство деформационного шва в перегородке ПГКМ-1м	29
1.231.9-10.2-04.00	Устройство деформационного шва в перегородке ПГКМ-2м	30
1.231.9-10.2-05.00	Примеры установки анкера падающего, крючка, анкера проходного и дюбеля разжимного	31
1.231.9-10.2-00.01	Профиль стойка ПС3... ПС7	32
1.231.9-10.2-00.02	Профиль направляющий ПН3... ПН7	
1.231.9-10.2-00.03	Профили дверной коробки ПДК-1... ПДК-3	33
1.231.9-10.2-00.04	Профиль торцевой ПБ1 (буртик)	34
1.231.9-10.2-00.05	Профиль угловой ПУ2	35
1.231.9-10.2-00.06	Анкер падающий	36
1.231.9-10.2-00.07	Дюбель разжимной	
1.231.9-10.2-00.08	Крючок	37
1.231.9-10.2-00.09	Анкер проходной	
1.231.9-10.2-00.10	Винт	38
1.231.9-10.2-00.11	Дюбель-гвоздь пистолетный	39

Взам. инв. № | Подпись и дата | Инв. № подл.

1.231.9-10.2-00.00

Нач.отд.	Юдицкий	
Н.контр.	Пельтихина	
ГИП	Лыков	
Рук.гр.	Мошкина	
Ст.тех.	Назарова	

Содержание

Стадия	Лист	Листов
Р	—	1

ЦНИИЭП торгово-бытовых зданий и туристских комплексов

Формат А4

1. Общая часть

Выпуск содержит перечень типов перегородок, монтажные узлы, комплектующие элементы и детали, рекомендации по заделке швов и методам отделки лицевых поверхностей. Расход материалов на 1 м² перегородки и типы перегородок см. таблицы (докум. 00.00 ПЗ, лист 2).

2. Область применения

Перегородки поэлементной сборки предназначены для применения в проектах общественных зданий (предприятий общественного питания, торговли, бытового обслуживания, школ, учебных, лечебных и детских учреждений), а также в гостиницах, административно-бытовых зданиях и др., с высотами этажей равными 2,8м; 3,0м; 3,6м; 4,2м. В перегородках гостиниц, школ, детских садов, учебных и лечебно-профилактических учреждений в качестве звукоизоляционного слоя применять прошивные минераловатные маты по ТУ 21-РСФСР-1.301-86, в прочих общественных зданиях разрешаются минераловатные плиты по ГОСТ 9573-82.

Перегородки следует применять в помещениях с нормальным температурно-влажностным режимом (СНиП II-3-79), в зданиях с неагрессивной средой. Индекс изоляции воздушного шума в пределах $J_в$ - 38 дБ до $J_в$ - 50 дБ. Согласно СНиП II-2-80 и заключению ГУПО МВД СССР №7/61126 от 14.04.83г. перегородки на металлическом каркасе можно применять для зданий II степени огнестойкости. Пределы огнестойкости перегородок см. таблицу (докум. 00.00 ПЗ, лист 2...5). Предел распространения огня < 40 см.

Для отделки перегородок на путях эвакуации, а также в помещениях лечебных и детских дошкольных учреждений следует применять несгораемые материалы (рекомендуется применять керамические плитки, асбестоцементные листы, водоэмульсионные, клеевые краски и др.).

3. Технические характеристики перегородок

Перегородки поэлементной сборки представляют собой каркасную конструкцию, обшитую с двух сторон гипсокартонными листами. Каркас перегородок запроектирован из гнутых профилей, изготовленных путем профилирования рулонной тонколистовой оцинкованной стали на профилегибочных станках. Для изготовления профилей принята листовая сталь по 6-О, 5х1000 ГОСТ 19904-74, толщиной 0,5; 0,6 мм. 0,8 кп-ВГ-2 ГОСТ 14918-80.

Взам. инв. № | Подпись и дата | Инв. № подл.

1.231.9-10.2-00.00 ПЗ

Нач.отд.	Юдицкий	
Н.контр.	Пельтихина	
ГИП	Лыков	
Рук.гр.	Мошкина	
Ст.тех.	Назарова	

Пояснительная записка

Стадия	Лист	Листов
Р	1	7

ЦНИИЭП торгово-бытовых зданий и туристских комплексов

Формат А4

Типы перегородок поэлементной сборки и расход материалов

Таблица

Тип	Эскиз	Толщина перегородки, мм	Индекс изоляции воздушного шума, $J_в$ дБ	Предел огнестойкости, час	Высота перегородки, H мм	Расход материалов на 1 м² перегородки: гипсокартонный лист, м²	металл: стойка, кг	металл: направляющая, кг	прошивные маты или минераловатная плита, м³	бумажная или тканевая лента, пм	плинтус, пм	обрамляющие элементы: ПУ-2, пм	обрамляющие элементы: ПБ-1, пм	пористая резина, пм	шпатлевка, кг	крепежные нормали: винты 5×25, кг	крепежные нормали: винты 5×35, кг	крепежные нормали: дюбель, шт	Масса перегородки, кг
1	2	3	4	5	6	7	8	9	10	11	12	13	14	15	16	17	18	19	20
ПГКМ-1	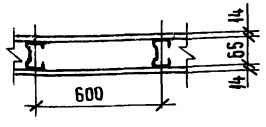	93	38	0,5	2500	2,0	1,12	0,31	—	2,5 / 1,8	0,8	— / 0,1	— / 0,6	0,8	0,40	0,060	—	2	26,3
					3000	2,0	1,12	0,27	—	2,3 / 1,7	0,7	— / 0,1	— / 0,5	0,7	0,38	0,058	—	2	26,3
ПГКМ-1м	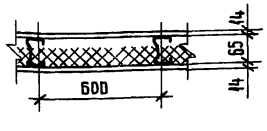	93	45	0,6	2500	2,0	1,12	0,31	0,05	2,5 / 1,8	0,8	— / 0,1	— / 0,6	0,8	0,40	0,060	—	2	32,5
					3000	2,0	1,12	0,27	0,05	2,3 / 1,7	0,7	— / 0,1	— / 0,5	0,7	0,38	0,058	—	2	32,5
ПГКМ-2	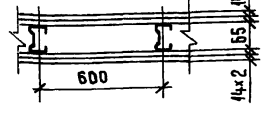	121	45	1,2	2500	4,0	1,12	0,31	—	2,5 / 1,8	0,8	— / 0,1	— / 0,6	0,8	0,40	0,034	0,069	2	50,3
					3000	4,0	1,12	0,27	—	2,3 / 1,7	0,7	— / 0,1	— / 0,5	0,7	0,38	0,033	0,068	2	50,3
					3300	4,0	1,12	0,48	—	2,8 / 2,2	0,6	— / 0,1	— / 0,5	0,6	0,48	0,035	0,080	2	50,7
					3900	4,0	1,12	0,40	—	2,7 / 2,2	0,5	— / 0,1	— / 0,4	0,5	0,46	0,034	0,077	2	50,7
ПГКМ 2м	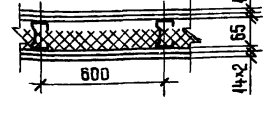	121	50	1,3	2500	4,0	1,12	0,31	0,05	2,5 / 1,8	0,8	— / 0,1	— / 0,6	0,8	0,40	0,034	0,069	2	56,5
					3000	4,0	1,12	0,27	0,05	2,3 / 1,7	0,7	— / 0,1	— / 0,5	0,7	0,38	0,033	0,068	2	56,5
					3300	4,0	1,12	0,48	0,05	2,8 / 2,2	0,6	— / 0,1	— / 0,5	0,6	0,48	0,035	0,080	2	57,0
					3900	4,0	1,12	0,40	0,05	2,7 / 2,2	0,5	— / 0,1	— / 0,4	0,5	0,46	0,034	0,077	2	57,0

1. Расход материалов дан на 1 м² глухой перегородки без запасов по объему и весу.
2. В графах 11,13,14 в числителе дан расход материалов для варианта перегородок без обрамляющих металлических элементов, в знаменателе – с обрамляющими элементами (см. докум.01.00 листы 6,8; докум.02.00 листы 6,8)

Инв. № подл. | Подпись и дата | Взам. инв. №

1.231.9-10.2-00.00 ПЗ

Лист 2

21248 4

Формат А3

Продолжение

1	2	3	4	5	6	7	8	9	10	11	12	13	14	15	16	17	18	19	20
ПГКМ-3	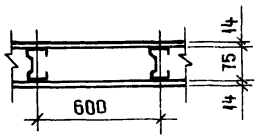	103	38	0,5	2500	2,0	1,25	0,36	—	2,5/1,8	0,8	—/0,1	—/0,6	0,8	0,40	0,060	—	2	27,0
					3000	2,0	1,25	0,30	—	2,3/1,7	0,7	—/0,1	—/0,5	0,7	0,38	0,058	—	2	27,0
					3300	2,0	1,25	0,55	—	2,8/2,2	0,6	—/0,1	—/0,5	0,6	0,48	0,065	—	2	27,5
					3900	2,0	1,25	0,47	—	2,7/2,2	0,5	—/0,1	—/0,4	0,5	0,46	0,063	—	2	27,5
ПГКМ-3м	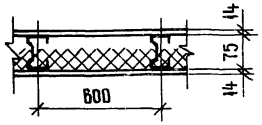	103	45	0,6	2500	2,0	1,25	0,36	0,05	2,5/1,8	0,8	—/0,1	—/0,6	0,8	0,40	0,060	—	2	33,0
					3000	2,0	1,25	0,30	0,05	2,3/1,7	0,7	—/0,1	—/0,5	0,7	0,38	0,058	—	2	33,0
					3300	2,0	1,25	0,55	0,05	2,8/2,2	0,6	—/0,1	—/0,5	0,6	0,48	0,065	—	2	33,5
					3900	2,0	1,25	0,47	0,05	2,7/2,2	0,5	—/0,1	—/0,4	0,5	0,46	0,063	—	2	33,5
ПГКМ-4	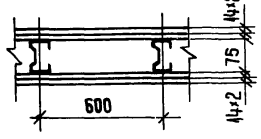	131	45	1,2	2500	4,0	1,25	0,36	—	2,5/1,8	0,8	—/0,1	—/0,6	0,8	0,40	0,034	0,069	2	51,0
					3000	4,0	1,25	0,30	—	2,3/1,7	0,7	—/0,1	—/0,5	0,7	0,38	0,033	0,068	2	51,0
					3300	4,0	1,25	0,55	—	2,8/2,2	0,6	—/0,1	—/0,5	0,6	0,48	0,035	0,080	2	51,5
					3900	4,0	1,25	0,47	—	2,7/2,2	0,5	—/0,1	—/0,4	0,5	0,46	0,034	0,077	2	51,5
ПГКМ-4м	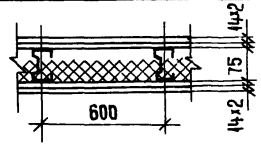	131	50	1,3	2500	4,0	1,25	0,36	0,05	2,5/1,8	0,8	—/0,1	—/0,6	0,8	0,40	0,034	0,069	2	57,0
					3000	4,0	1,25	0,30	0,05	2,3/1,7	0,7	—/0,1	—/0,5	0,7	0,38	0,033	0,068	2	57,0
					3300	4,0	1,25	0,55	0,05	2,8/2,2	0,6	—/0,1	—/0,5	0,6	0,48	0,035	0,080	2	57,5
					3900	4,0	1,25	0,47	0,05	2,7/2,2	0,5	—/0,1	—/0,4	0,5	0,46	0,034	0,077	2	57,5
ПГКМ-5	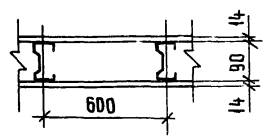	118	38	0,5	2500	2,0	1,37	0,40	—	2,5/1,8	0,8	—/0,1	—/0,6	0,8	0,40	0,060	—	2	27,0
					3000	2,0	1,37	0,32	—	2,3/1,7	0,7	—/0,1	—/0,5	0,7	0,38	0,058	—	2	27,0
					3300	2,0	1,37	0,60	—	2,8/2,2	0,6	—/0,1	—/0,5	0,6	0,48	0,065	—	2	27,5
					3900	2,0	1,37	0,50	—	2,7/2,2	0,5	—/0,1	—/0,4	0,5	0,46	0,063	—	2	27,5
ПГКМ-5м	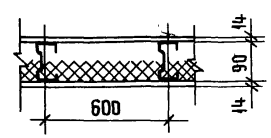	118	45	0,6	2500	2,0	1,37	0,40	0,05	2,5/1,8	0,8	—/0,1	—/0,6	0,8	0,40	0,060	—	2	33,0
					3000	2,0	1,37	0,32	0,05	2,3/1,7	0,7	—/0,1	—/0,5	0,7	0,38	0,058	—	2	33,0
					3300	2,0	1,37	0,60	0,05	2,8/2,2	0,6	—/0,1	—/0,5	0,6	0,48	0,065	—	2	33,5
					3900	2,0	1,37	0,50	0,05	2,7/2,2	0,5	—/0,1	—/0,4	0,5	0,46	0,063	—	2	33,5

Инв.№ подл. | Подпись и дата | Взам.инв.№

Продолжение

1	2	3	4	5	6	7	8	9	10	11	12	13	14	15	16	17	18	19	20
ПГКМ-6	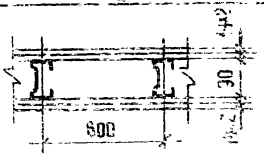	146	45	1,2	2500	4,0	1,37	0,40	–	2,5/1,8	0,8	–/0,1	–/0,6	0,8	0,40	0,034	0,069	2	51,0
					3000	4,0	1,37	0,32	–	2,3/1,7	0,7	–/0,1	–/0,5	0,7	0,38	0,033	0,068	2	51,0
					3300	4,0	1,37	0,60	–	2,8/2,2	0,6	–/0,1	–/0,5	0,6	0,48	0,035	0,080	2	51,5
					3900	4,0	1,37	0,50	–	2,7/2,2	0,5	–/0,1	–/0,4	0,5	0,46	0,034	0,077	2	51,5
ПГКМ-6м	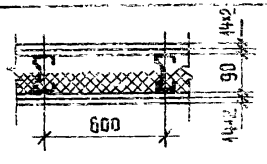	146	50	1,3	2500	4,0	1,37	0,40	0,05	2,5/1,8	0,8	–/0,1	–/0,6	0,8	0,40	0,034	0,069	2	57,0
					3000	4,0	1,37	0,32	0,05	2,3/1,7	0,7	–/0,1	–/0,5	0,7	0,38	0,033	0,068	2	57,0
					3300	4,0	1,37	0,60	0,05	2,8/2,2	0,6	–/0,1	–/0,5	0,6	0,48	0,035	0,080	2	57,5
					3900	4,0	1,37	0,50	0,05	2,7/2,2	0,5	–/0,1	–/0,4	0,5	0,46	0,034	0,077	2	57,5
ПГКМ-7	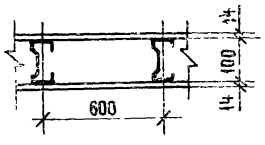	128	38	0,5	2500	2,0	1,73	0,44	–	2,5/1,8	0,8	–/0,1	–/0,6	0,8	0,40	0,060	–	2	27,0
					3000	2,0	1,73	0,37	–	2,3/1,7	0,7	–/0,1	–/0,5	0,7	0,38	0,058	–	2	27,0
					3300	2,0	1,73	0,68	–	2,8/2,2	0,6	–/0,1	–/0,5	0,6	0,48	0,065	–	2	27,5
					3900	2,0	1,73	0,57	–	2,7/2,2	0,5	–/0,1	–/0,4	0,5	0,46	0,063	–	2	27,5
ПГКМ-7м	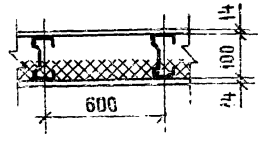	128	45	0,6	2500	2,0	1,73	0,44	0,05	2,5/1,8	0,8	–/0,1	–/0,6	0,8	0,40	0,060	–	2	33,3
					3000	2,0	1,73	0,37	0,05	2,3/1,7	0,7	–/0,1	–/0,5	0,7	0,38	0,058	–	2	33,3
					3300	2,0	1,73	0,68	0,05	2,8/2,2	0,6	–/0,1	–/0,5	0,6	0,48	0,065	–	2	33,8
					3900	2,0	1,73	0,67	0,05	2,7/2,2	0,5	–/0,1	–/0,4	0,5	0,46	0,063	–	2	33,8
ПГКМ-8	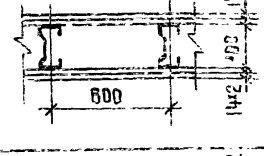	156	45	1,2	2500	4,0	1,73	0,44	–	2,5/1,8	0,8	–/0,1	–/0,6	0,8	0,40	0,034	0,069	2	51,0
					3000	4,0	1,73	0,37	–	2,3/1,7	0,7	–/0,1	–/0,5	0,7	0,30	0,033	0,068	2	51,0
					3300	4,0	1,73	0,68	–	2,8/2,2	0,6	–/0,1	–/0,5	0,6	0,48	0,035	0,080	2	51,5
					3900	4,0	1,73	0,57	–	2,7/2,2	0,5	–/0,1	–/0,4	0,5	0,46	0,034	0,077	2	51,5
ПГКМ-8м	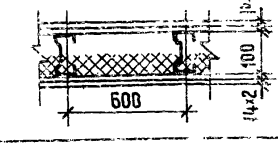	156	50	1,3	2500	4,0	1,73	0,44	0,05	2,5/1,8	0,8	–/0,1	–/0,6	0,8	0,40	0,034	0,069	2	57,3
					3000	4,0	1,73	0,37	0,05	2,3/1,7	0,7	–/0,1	–/0,5	0,7	0,30	0,033	0,068	2	57,3
					3300	4,0	1,73	0,68	0,05	2,8/2,2	0,6	–/0,1	–/0,5	0,6	0,48	0,035	0,080	2	57,8
					3900	4,0	1,73	0,57	0,05	2,7/2,2	0,5	–/0,1	–/0,4	0,5	0,46	0,034	0,077	2	57,8

Инв.№ подл. | Подпись и дата | Взам.инв.№

Продолжение

1	2	3	4	5	6	7	8	9	10	11	12	13	14	15	16	17	18	19	20
ПГКМ-9	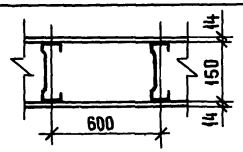	178	38	0,5	2500	2,0	2,57	0,63	—	2,5/1,8	0,8	—/0,1	—/0,6	0,8	0,40	0,060	—	2	28,0
					3000	2,0	2,57	0,53	—	2,3/1,7	0,7	—/0,1	—/0,5	0,7	0,38	0,058	—	2	28,0
					3300	2,0	2,57	0,95	—	2,8/2,2	0,6	—/0,1	—/0,5	0,6	0,48	0,065	—	2	28,5
					3900	2,0	2,57	0,81	—	2,7/2,2	0,5	—/0,1	—/0,4	0,5	0,46	0,063	—	2	28,5
ПГКМ-9м	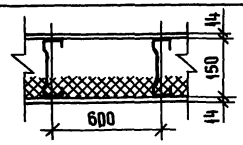	178	45	0,6	2500	2,0	2,57	0,63	0,05	2,5/1,8	0,8	—/0,1	—/0,6	0,8	0,40	0,060	—	2	34,3
					3000	2,0	2,57	0,53	0,05	2,3/1,7	0,7	—/0,1	—/0,5	0,7	0,38	0,058	—	2	34,3
					3300	2,0	2,57	0,95	0,05	2,8/2,2	0,6	—/0,1	—/0,5	0,6	0,48	0,065	—	2	35,0
					3900	2,0	2,57	0,81	0,05	2,7/2,2	0,5	—/0,1	—/0,4	0,5	0,46	0,063	—	2	35,0
ПГКМ-10	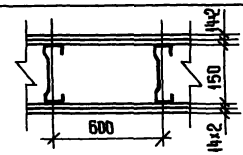	206	45	1,2	2500	4,0	2,57	0,63	—	2,5/1,8	0,8	—/0,1	—/0,6	0,8	0,40	0,034	0,069	2	52,0
					3000	4,0	2,57	0,53	—	2,3/1,7	0,7	—/0,1	—/0,5	0,7	0,38	0,033	0,068	2	52,0
					3300	4,0	2,57	0,95	—	2,8/2,2	0,6	—/0,1	—/0,5	0,6	0,48	0,035	0,080	2	52,5
					3900	4,0	2,57	0,81	—	2,7/2,2	0,5	—/0,1	—/0,4	0,5	0,46	0,034	0,077	2	52,5
ПГКМ-10м	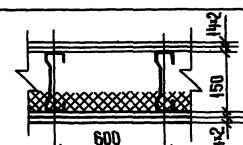	206	50	1,3	2500	4,0	2,57	0,63	0,05	2,5/1,8	0,8	—/0,1	—/0,6	0,8	0,40	0,034	0,069	2	58,3
					3000	4,0	2,57	0,53	0,05	2,3/1,7	0,7	—/0,1	—/0,5	0,7	0,38	0,033	0,068	2	58,3
					3300	4,0	2,57	0,95	0,05	2,8/2,2	0,6	—/0,1	—/0,5	0,6	0,48	0,035	0,080	2	59,0
					3900	4,0	2,57	0,81	0,05	2,7/2,2	0,5	—/0,1	—/0,4	0,5	0,46	0,034	0,077	2	59,0

Инв. № подл. | Подпись и дата | Взам. инв. №

В стенках стоек предусмотрены отверстия 40×40 мм для пропуска силовой и слаботочной электропроводок. Толщина профилей дверных коробок принята равной 1,2 мм. Материалом обшивки каркаса являются гипсокартонные листы по ГОСТ 6266-81 с прямоугольными и обжатыми по всей длине листа кромками, толщиной 14 мм. Гипсокартонные листы с прямоугольной кромкой применяются для внутреннего слоя при двухслойном варианте обшивки перегородки. Для крепления обшивок к металлическому каркасу приняты винты самосверлящие самонарезающие по ТУ 14-4-953-78.

Для повышения звукоизоляции перегородок предусмотрены прошивные минераловатные маты $\gamma = 125$ кг/м³ по ТУ 21-РСФСР-1.301-86 или полужесткие минераловатные плиты толщиной 50мм, $\gamma = 125$ кг/м³ на синтетической связке по ГОСТ 9573-82.

В процессе эксплуатации перегородок возникает необходимость в креплении к ним различного оборудования и предметов интерьера, которые должны навешиваться на специальные анкерные изделия. Возможность применения того или иного анкерного изделия определяется в зависимости от несущей способности перегородки и навешиваемого оборудования на эти перегородки. Основные виды анкерных изделий, монтажные узлы и их максимальная несущая способность представлены в выпуске (докм 00.06...-00.09). Для отделки поверхностей гипсокартонных перегородок можно применять:

пленки декоративные отделочные самоклеющиеся ПДСО по ГОСТ 24944-81;

поливинилхлоридный отделочный материал "Дивилон" по ТУ 400-1-235-82;

обои;

клеевые, водоэмульсионные краски, эмали;

синтетические краски.

Полимерные и синтетические материалы для отделки перегородок должны быть из числа разрешенных для применения в строительстве Министерством здравоохранения СССР.

Заделку и шпатлевку стыков между гипсокартонными листами производить гипсополимерным составом (гипсовая шпатлевка). Рецептура гипсовой шпатлевки В% по массе:

гипсоцементнопуццолановые вяжущие – 76;

поливинилацетатная 50%-ная дисперсия – 10;

клей малярный – 4;

вода до удобоукладываемой консистенции.

Приготовление состава производить в растворомешалке до получения однородной массы. Жизнеспособность состава – 4 часа.

4. Указания по монтажу перегородок

Устройство гипсокартонных перегородок на металлическом каркасе может осуществляться только при наличии у строительных (монтажных) организаций инструмента, обеспечивающего механизацию процессов сборки металлического каркаса перегородки, крепления к нему гипсокартонных листов, а также инструмента для заделки стыков, нанесения шпатлевочного слоя и др. работ согласно "Рекомендации по монтажу гипсокартонных перегородок" утвержденной Главмонтажспецстроем 28.10.81 г. приказ № 194.

Монтаж перегородок производится только в период отделочных работ (в зимнее время при подключении отопления) и до устройства чистого пола в следующей последовательности:

выполняется разметка и к бетонным, кирпичным и т.п. конструкциям крепятся верхние и нижние направляющие дюбелями "ДГП" с шагом 500 мм, размер дюбелей зависит от марки бетона и определяется согласно инструкции на монтажно-поршневой пистолет ПЦ-52-1 от 1973 г. Главэлектромонтаж Минмонтажспецстроя СССР, точка забивки дюбеля должна отстоять от края строительного основания на расстоянии не менее 100 мм;

в направляющие с шагом 600мм устанавливаются стойки каркаса и крепятся с помощью просечных клещей с последующим отгибом, установка и выравнивание стоек каркаса производится по обычному отвесу или магнитному уровню;

через отверстия в стойках пропускается силовая и слаботочная проводка, вывод наружу проводки производится через отверстия в обшивке перегородки, обозначенные в проекте;

устанавливаются дверные коробки и крепятся к стойкам каркаса;

устанавливаются и крепятся листы ГКЛ самосверлящими винтами впотай;

между стойками каркаса устанавливаются минераловатные плиты или прошивные минераловатные маты;

крепятся листы ГКЛ с противоположной стороны каркаса, при одинарной и дублированной облицовке листы ГКЛ устанавливаются вразбежку, гипсокартонные листы с прямоугольными кромками используются для внутреннего слоя при двухслойной облицовке;

все стыки гипсокартонных листов, углы и примыкания проклеиваются перфорированной бумажной или тканевой лентой и шпатлюются безусадочной гипсовой шпатлевкой;

Инв. № подл. | Подпись и дата | Взам. инв. №

выполнение наружного отделочного слоя (моющиеся обои, синтетические пленки, обычные обои, покраска) производится после подготовки поверхности перегородки (шпатлевка заподлицо, зачистка); по окончании отделочных работ устанавливается электротехнический плинтус по ГОСТ 19111-77 или деревянный по ГОСТ 8242-75.

Расшифровка типа перегородки:

ПГКМ-1м
ПГКМ – перегородка гипсокартонная на металлическом каркасе;
1 – толщина перегородки 93 мм;
м – наличие минераловатного звукоизоляционного слоя.

В выпуске разработаны перегородки и монтажные узлы с внутренним звукоизоляционным слоем. Пустотелые перегородки аналогичны указанным за исключением звукоизоляционного слоя.

Обозначение	Наименование	Примеч.
ТУ 400-28-267-81	Металлические профили	
ТУ 14-4-1231-83	Дюбель-гвоздь ДГП	
ТУ 14-4-953-78	Винты	
ТУ 400-28-370-80	Анкер падающий	
ТУ 36-941-79Е	Дюбель разжимной	
ТУ 400-28-371-80	Крючок	
ТУ 400-28-369-80	Анкер проходной	
ТУ 38.10616-81	Пористая резина	
ТУ 400-1-235-82	Поливинилхлоридный отделочный материал „Дивилон"	
ТУ 21-РСФСР-1.301-86	Маты минераловатные прошивные	

В выпуске представлены чертежи основных комплектующих и крепежных изделий с указаниями по их применению (см. докум. 00.01 ... 00.11).

Инв.№ подл. | Подпись и дата | Взам. инв.№

1.231.9-10.2-00.00 ПЗ — Лист 7

Инв.№ подл. | Подпись и дата | Взам. инв.№

1.231.9-10.2-00.00 ВД

Нач.отд.	Ювицкий	
Н.контр.	Пельтихина	
ГИП	Лыков	
Рук.гр.	Мошкина	
Гл.техн.	Назарова	

Ведомость ссылочных документов

Стадия	Лист	Листов
Р		1

ЦНИИЭП торгово-бытовых зданий и туристских комплексов

21248 9

Формат А4

Формат А4

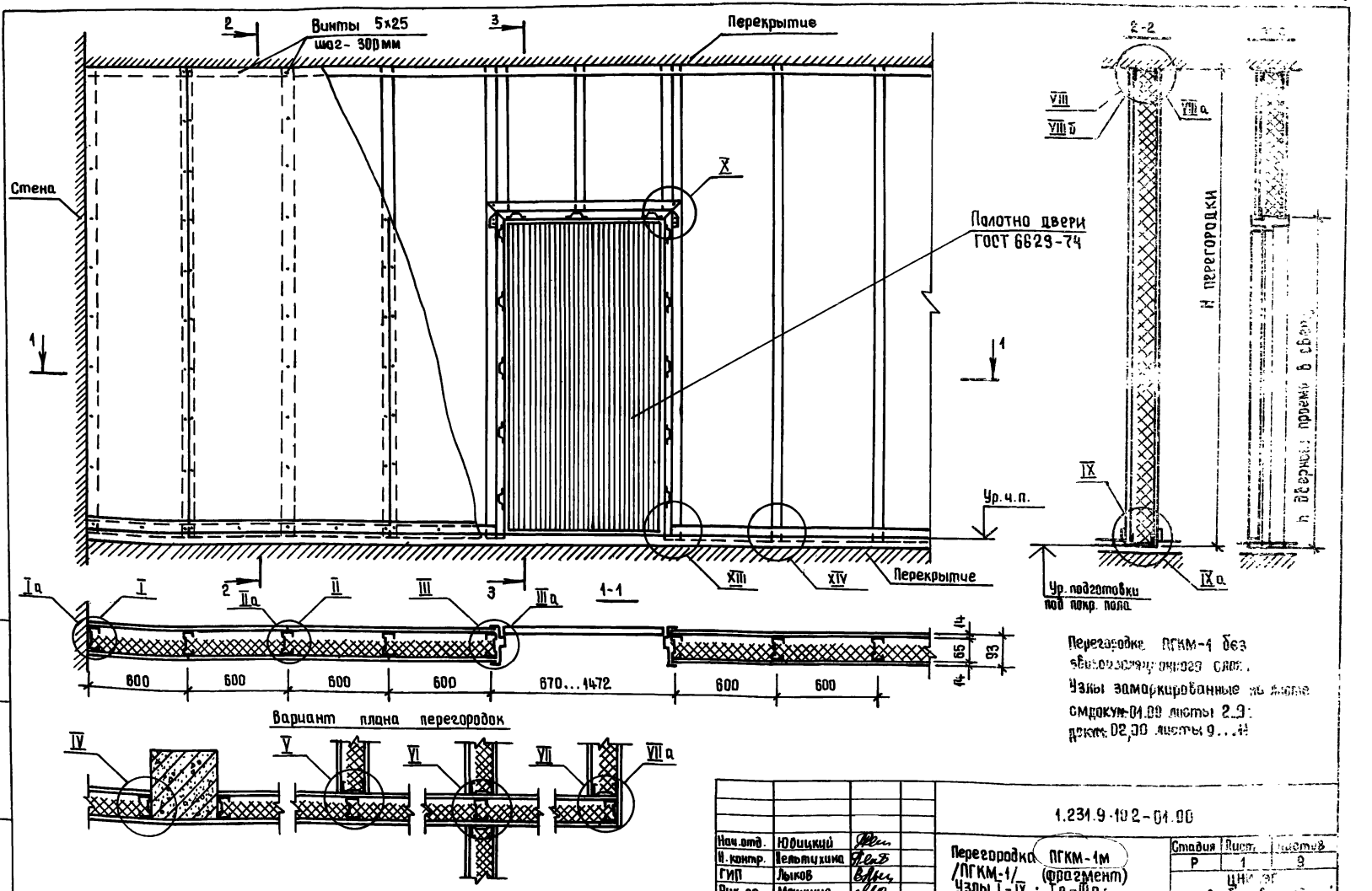

Нач.отд.	Юдицкий		
Н.контр.	Пельтихина		
ГИП	Лыков		
Рук.гр	Машкина		
Ст.техн	Назорова		

1.231.9-10.2-01.00

Перегородка ПГКМ-1м /ПГКМ-1/ (фрагмент)
Узлы I-IX; Ia-IIIa; VIIa; VIIIa; VIIIб. Пример.

Стадия	Лист	Листов
Р	1	9

ЦНИИЭП торгово-бытовых зданий и туристских комплексов

21248 10

Формат А3

Инв.№ подл. | Подпись и дата | Взам. инв.№

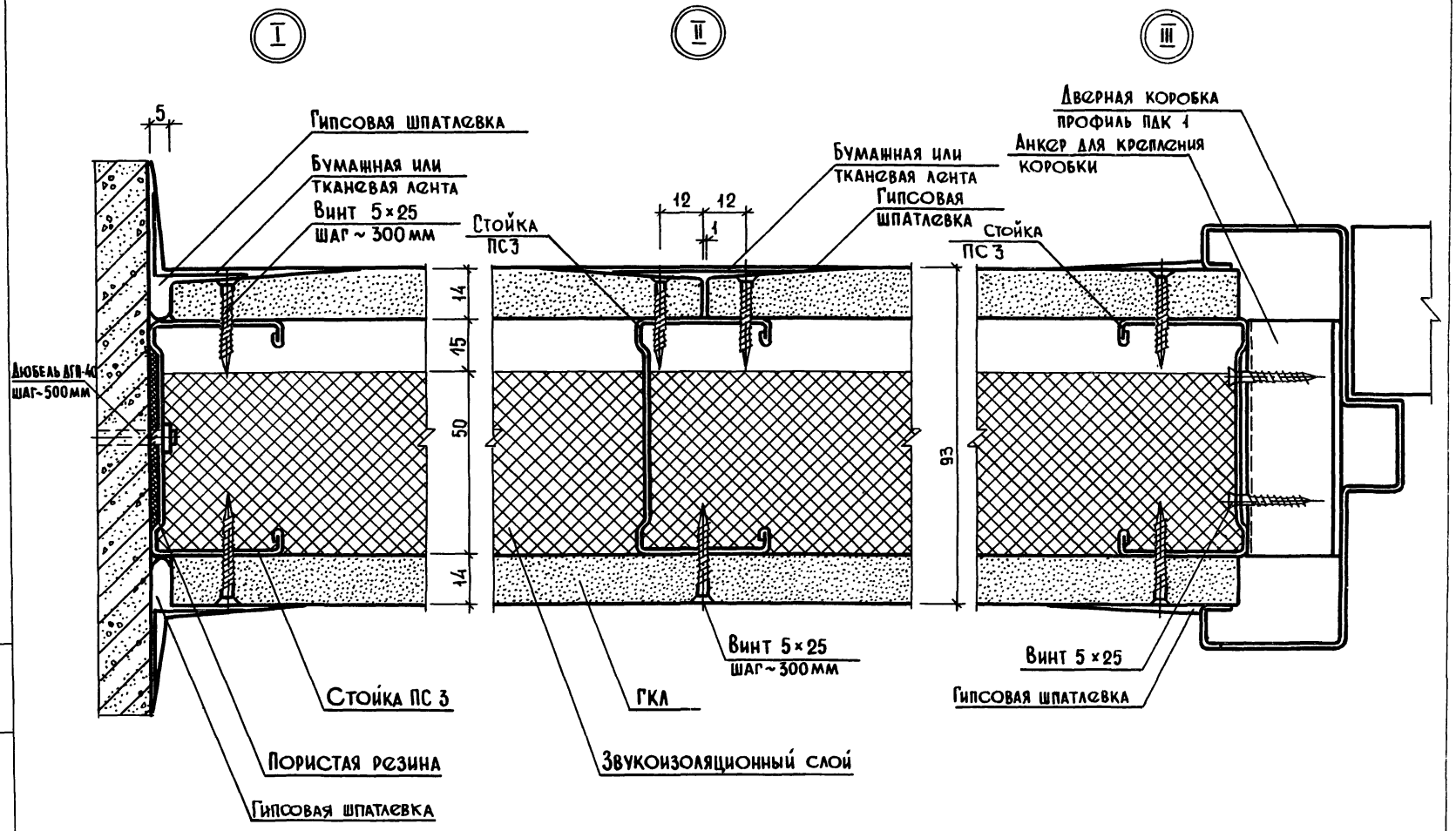

Инв. № подл. | Подпись и дата | Взам. инв. №

1.231.9-10.2-01.00

Лист 2

21248 11

Формат А3

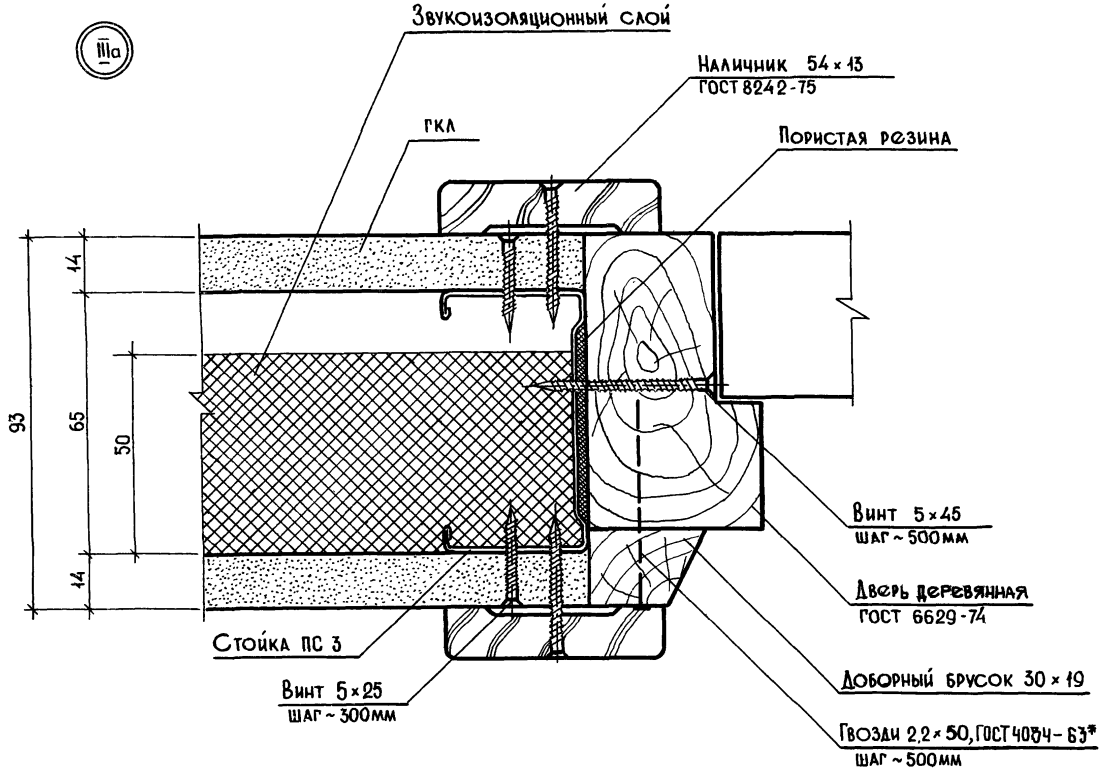

Инв.№ подл. | Подпись и дата | Взам. инв.№

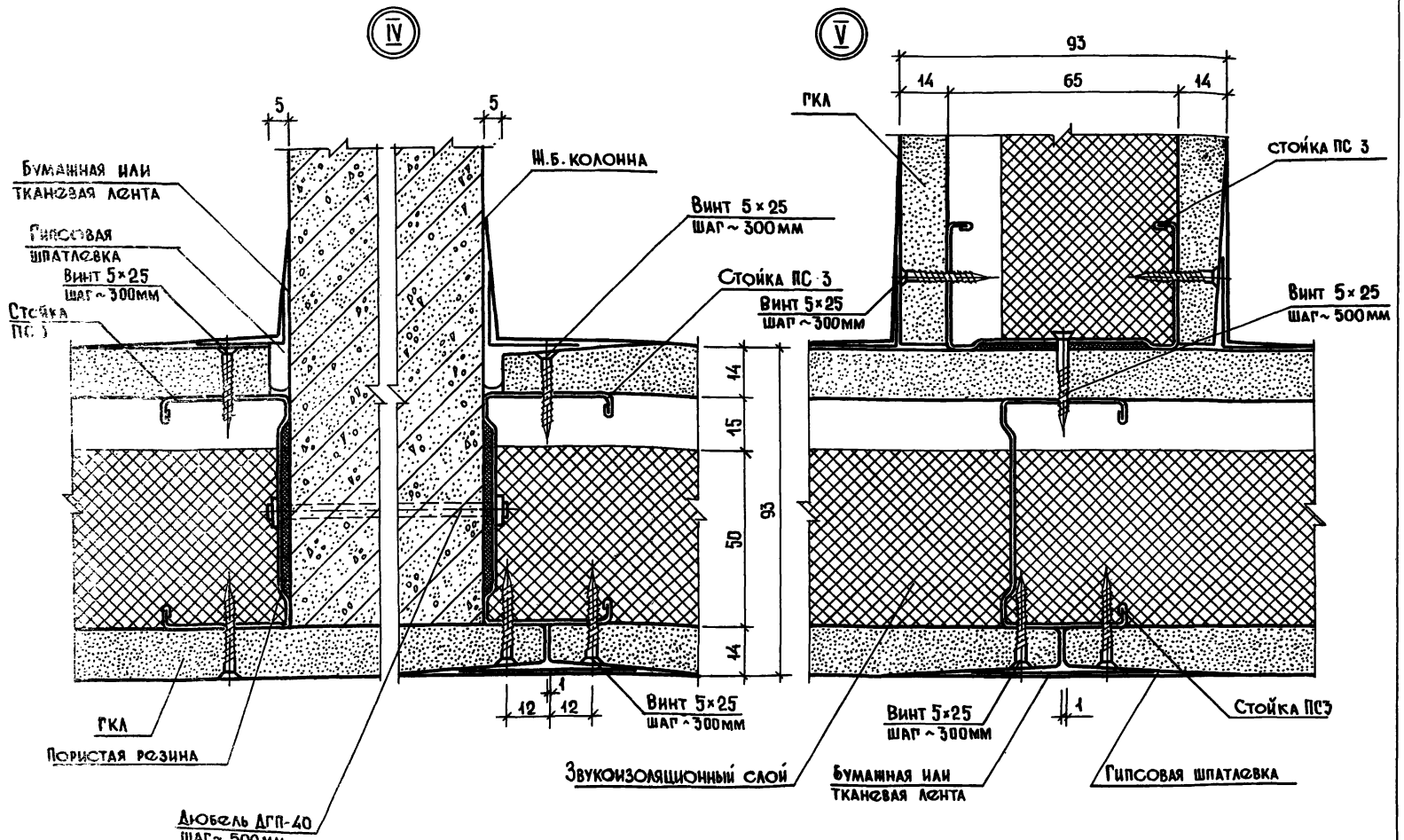

Инв. № подл. | Подпись и дата | Взам. инв. №

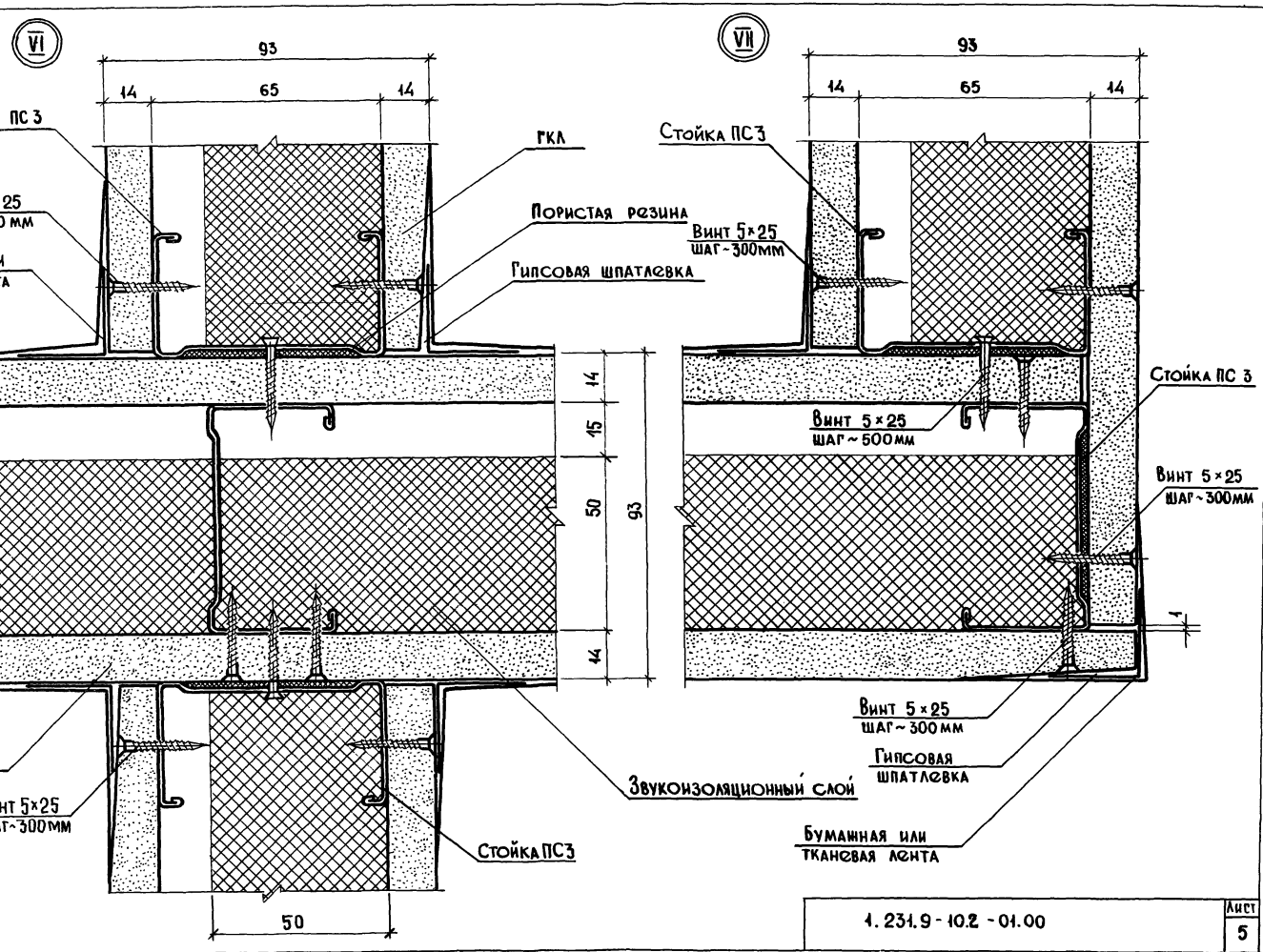

Инв. № подл.	Подпись и дата	Взам. инв. №

1.231.9-10.2-01.00

Лист 5

I а

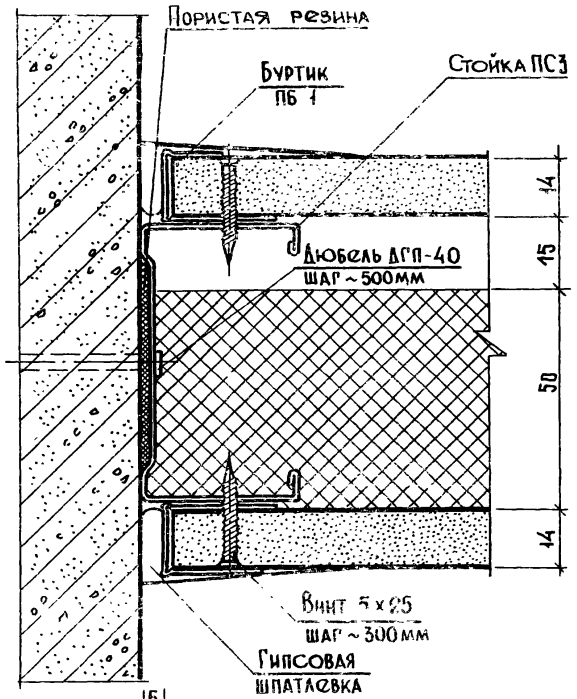

VII а

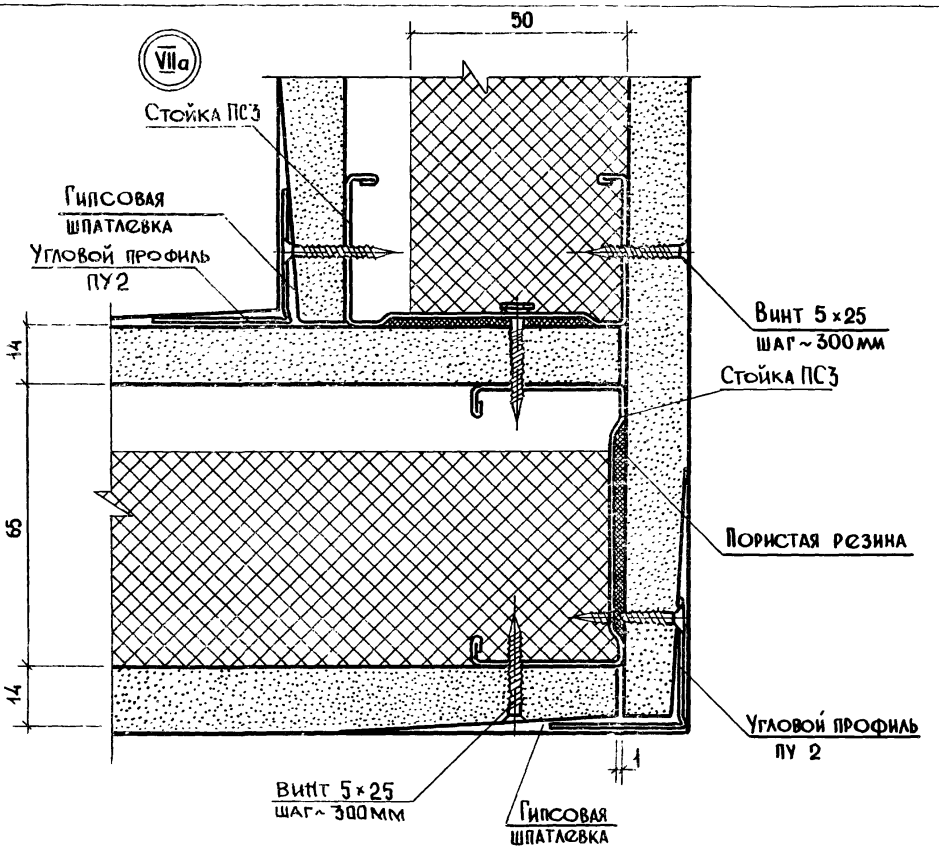

Инв.№ подл. | Подпись и дата | Взам. инв.№

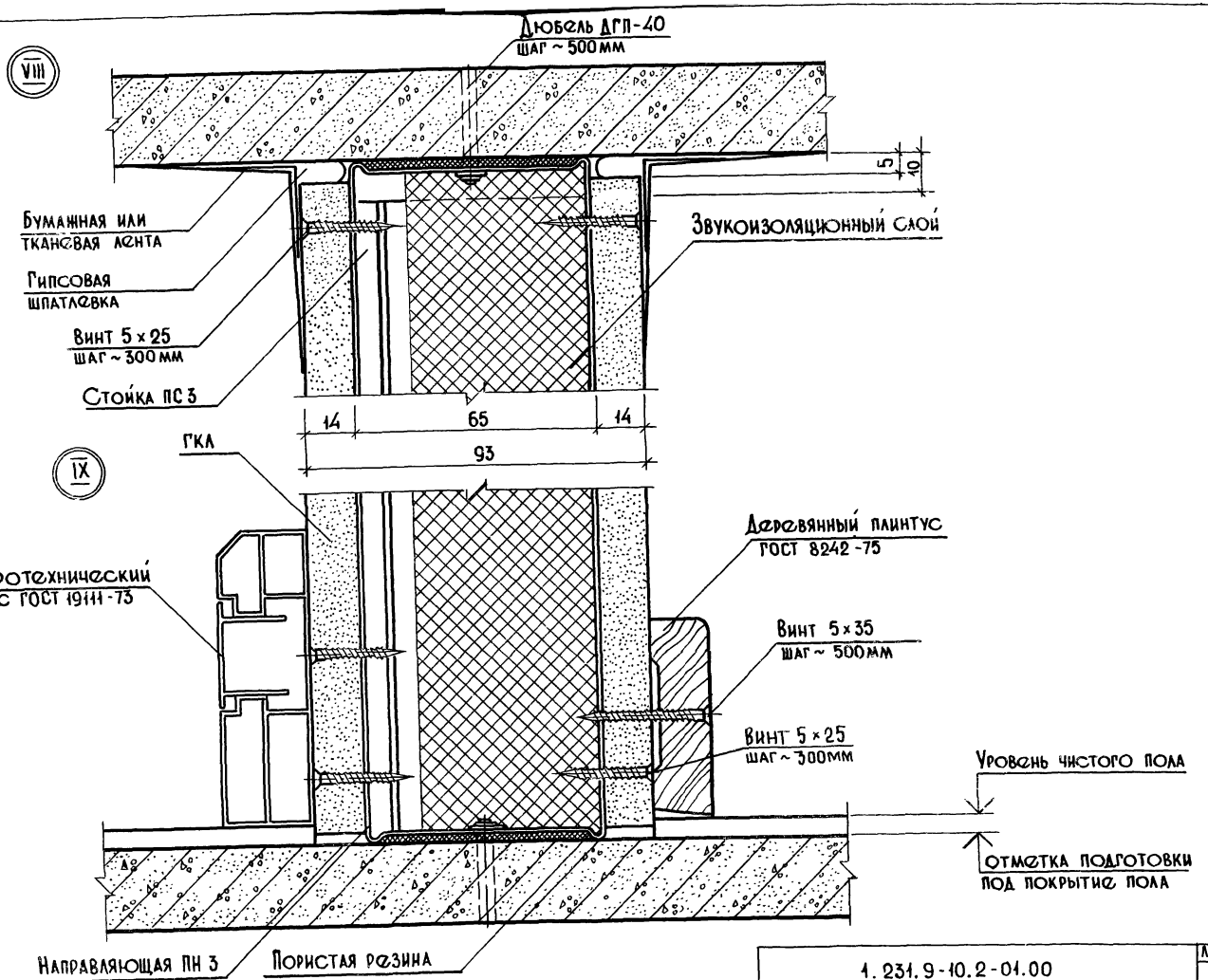

Инв.№ подл. | Подпись и дата | Взам.инв.№

1.231.9-10.2-01.00

Лист 7

21248 16

Формат А3

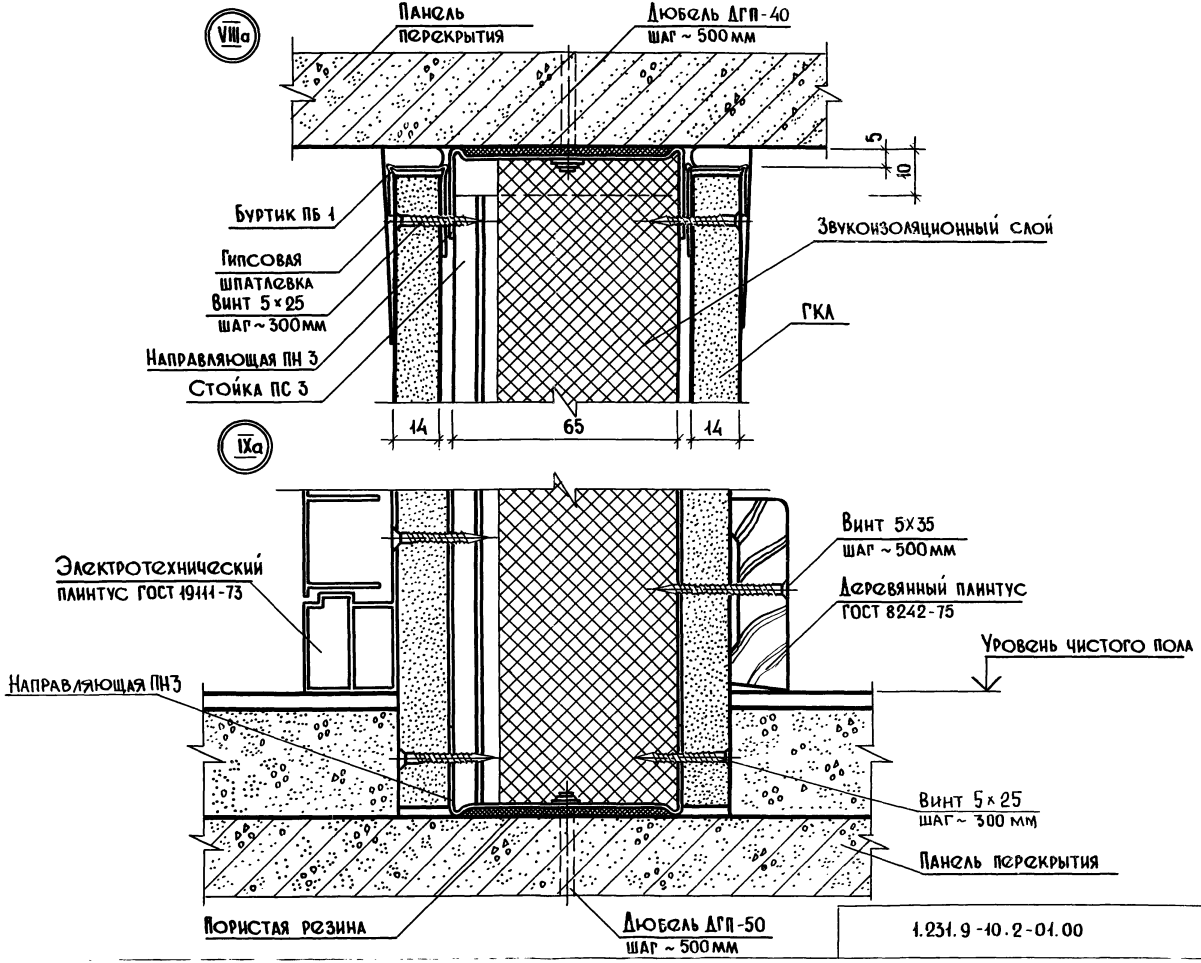

Инв.№ подл. | Подпись и дата | Взам.инв.№

1.231.9-10.2-01.00

Лист 8

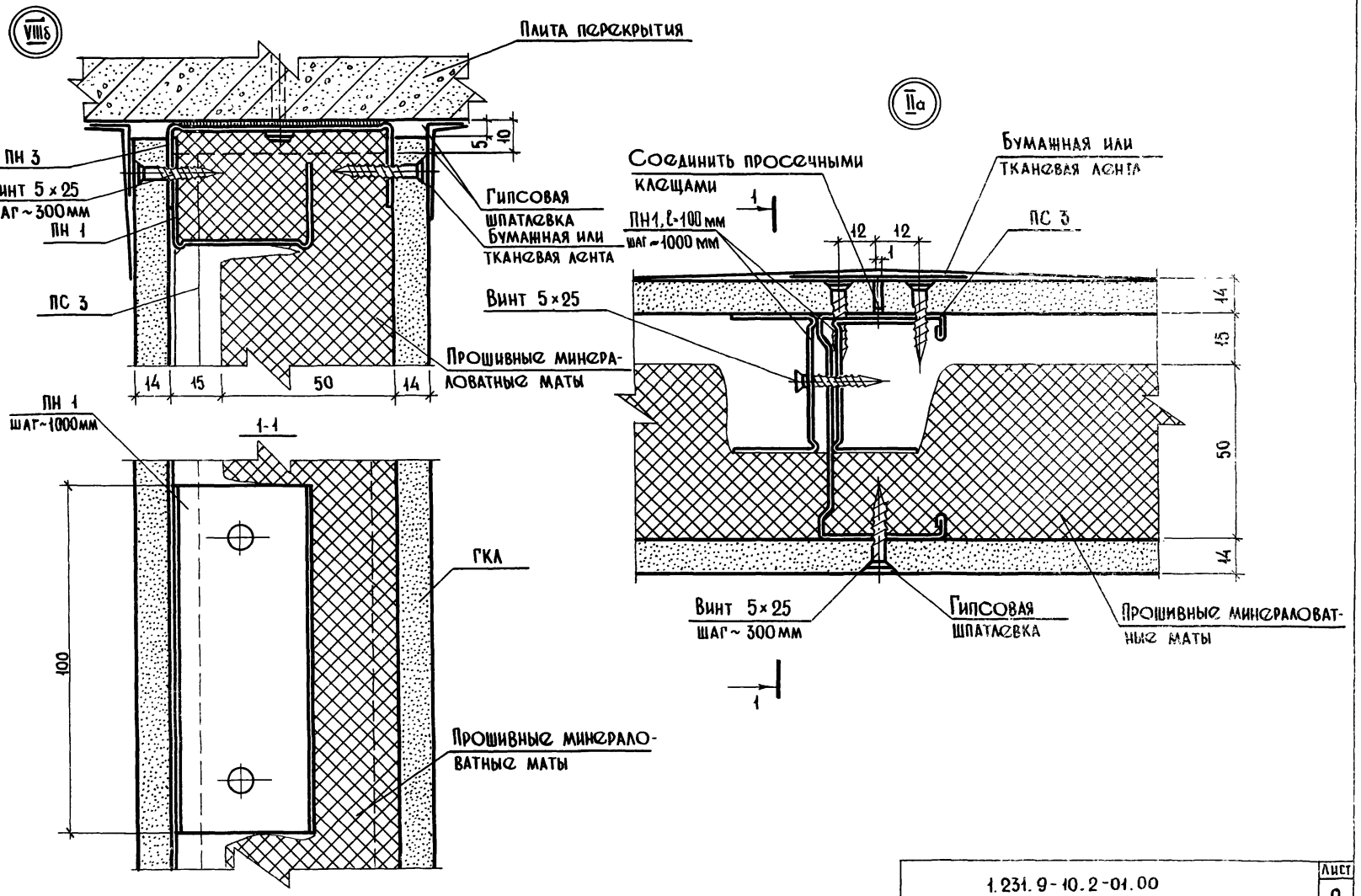

Инв. № подл.	Подпись и дата	Взам. инв. №

1.231.9-10.2-01.00

Лист 9

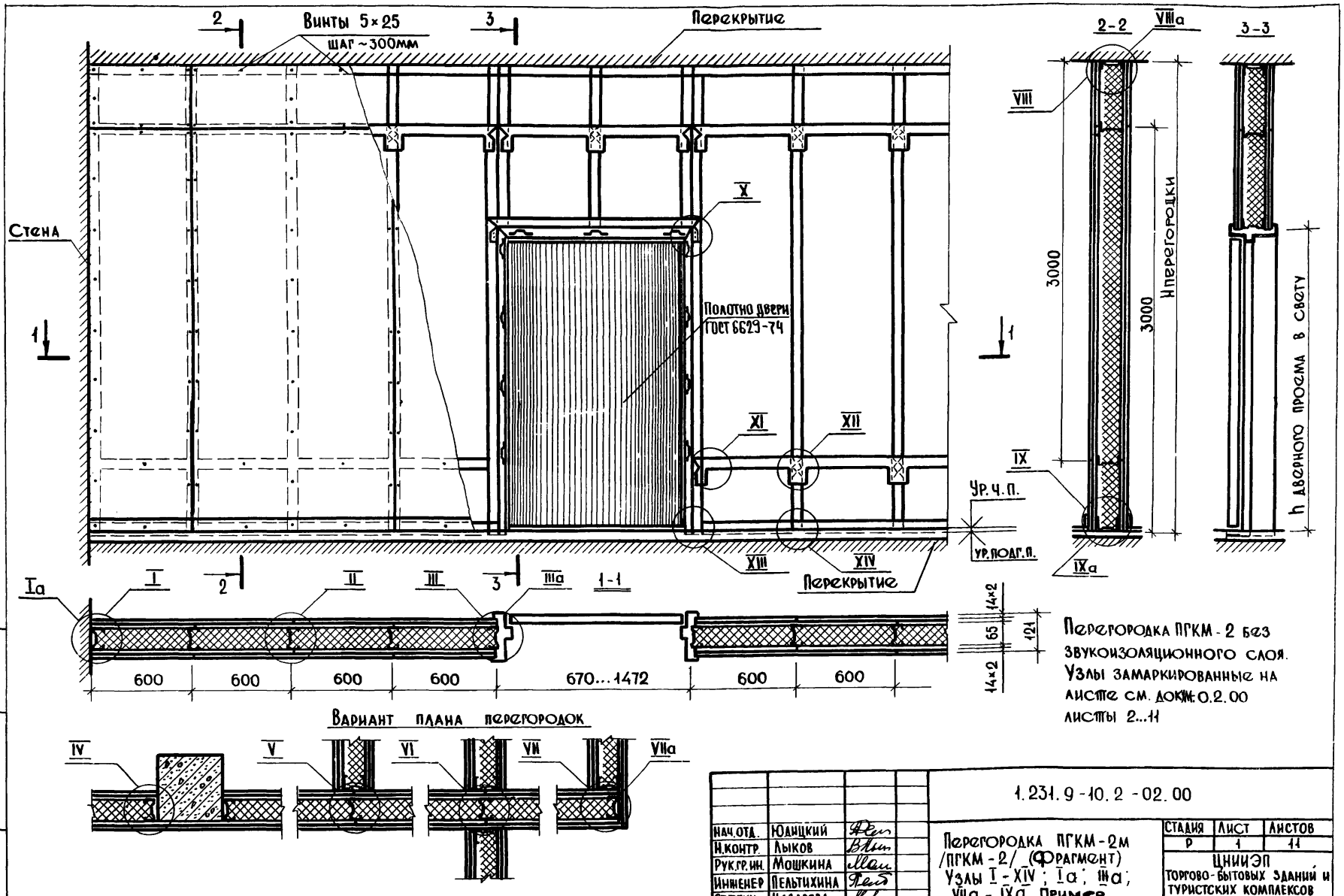

Перегородка ПГКМ-2 без звукоизоляционного слоя. Узлы замаркированные на листе см. докум. 0.2.00 листы 2...11

Нач.отд.	Юдицкий			1.231.9-10.2-02.00	
Н.контр.	Лыков				
Рук.гр.ин.	Мошкина			Перегородка ПГКМ-2м /ПГКМ-2/ (Фрагмент) Узлы I-XIV; Ia; IIIa; VIIa-IXa Пример.	Стадия: Р; Лист: 1; Листов: 11
Инженер	Пельтихина				ЦНИИЭП торгово-бытовых зданий и туристских комплексов
Ст.техн.	Назарова				

Инв.№ подл. | Подпись и дата | Взам.инв.№

21248 19

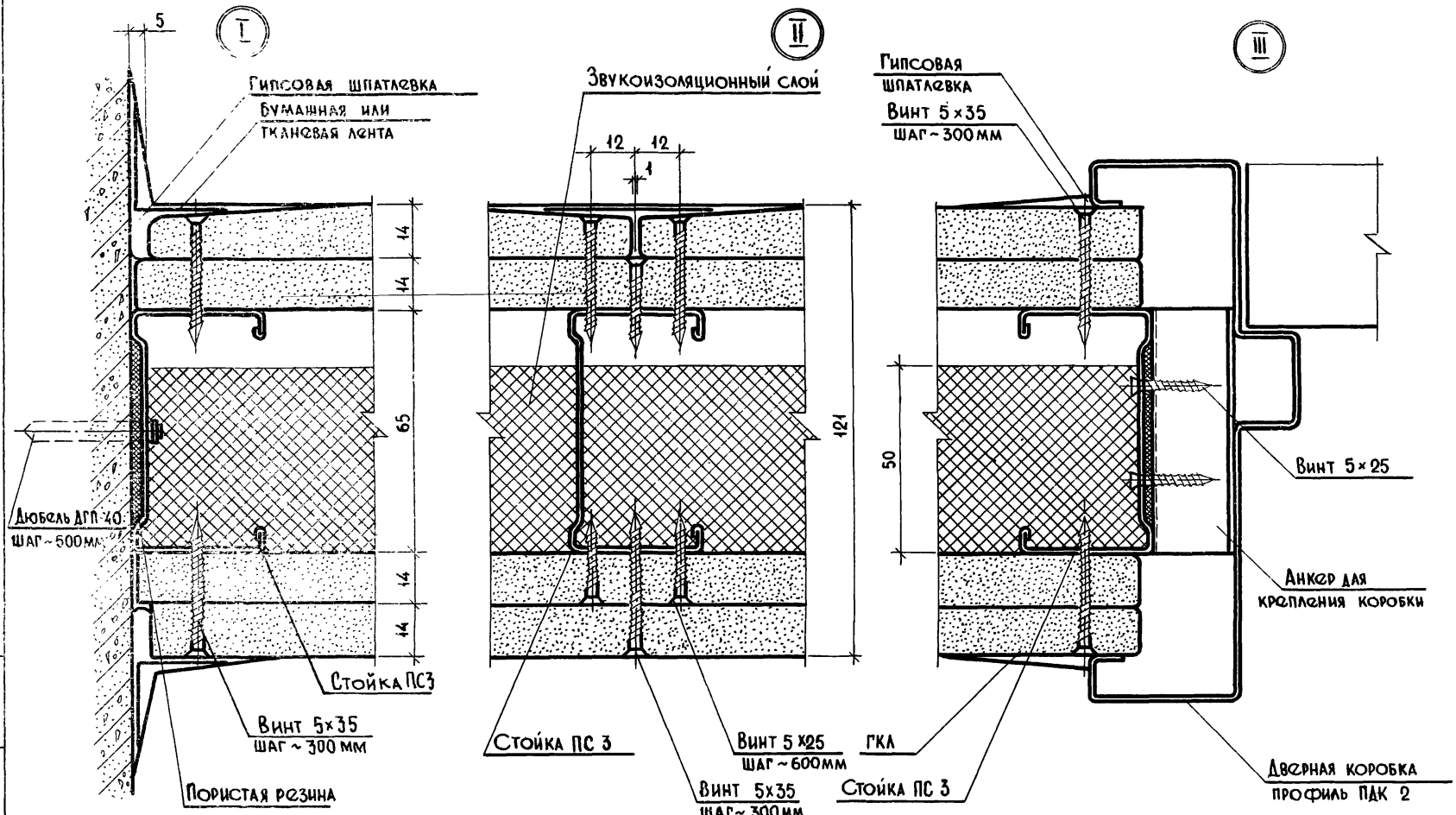

Инв. № подл. | Подпись и дата | Взам. инв. №

1.231.9-10.2-02.00	Лист 2

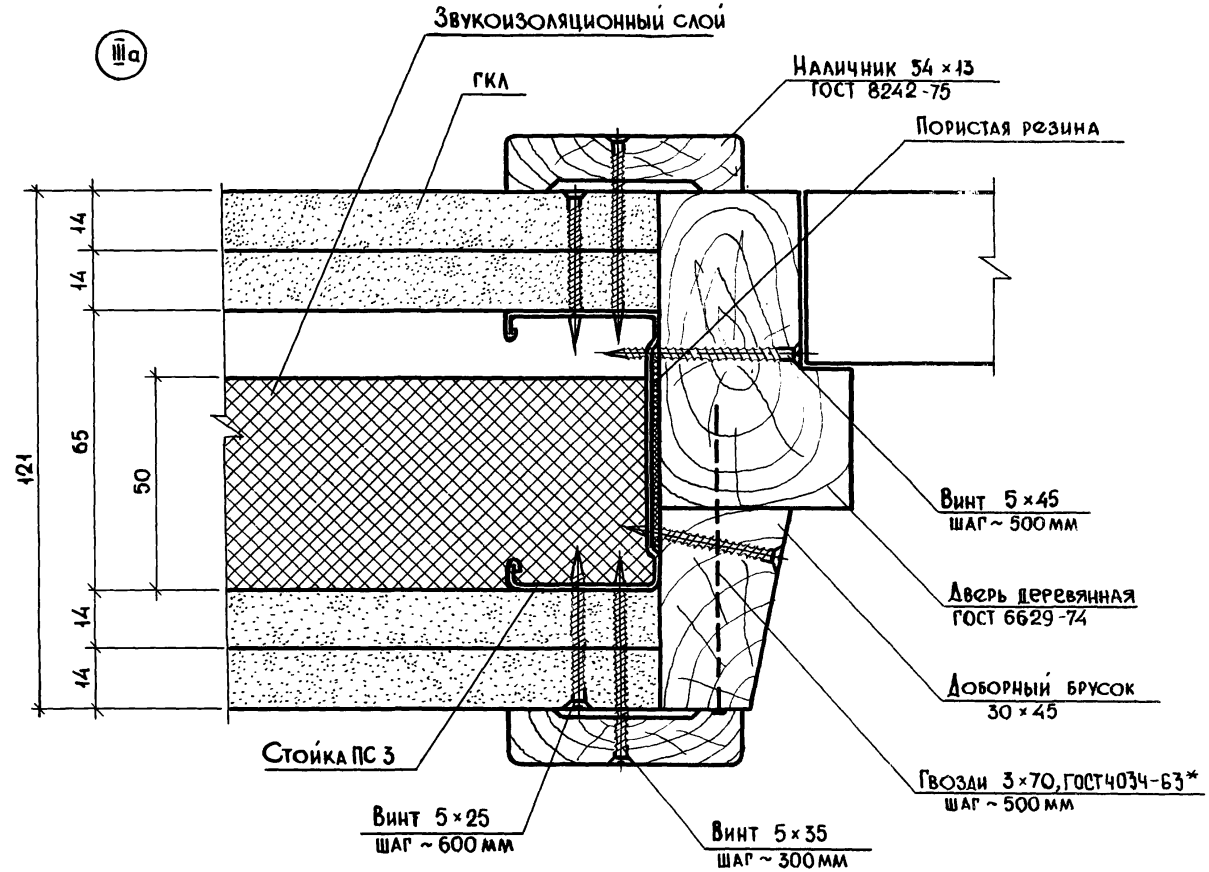

Инв. № подл.	Подпись и дата	Взам. инв. №

1.231.9-10.2-02.00	Лист 3

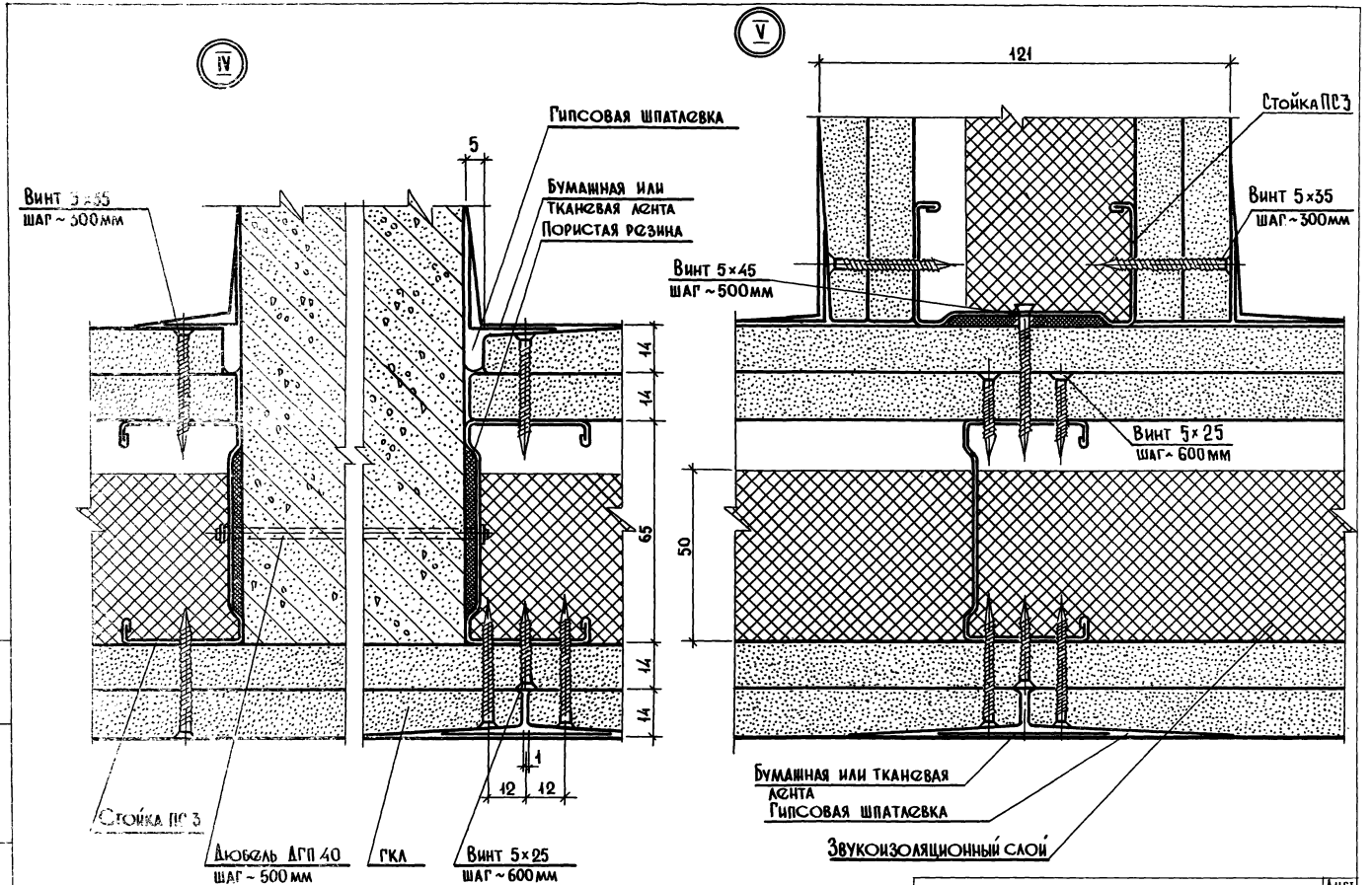

Инв.№ подл.	Подпись и дата	Взам. инв.№

1.231.9 - 10.2 - 02.00	Лист 4

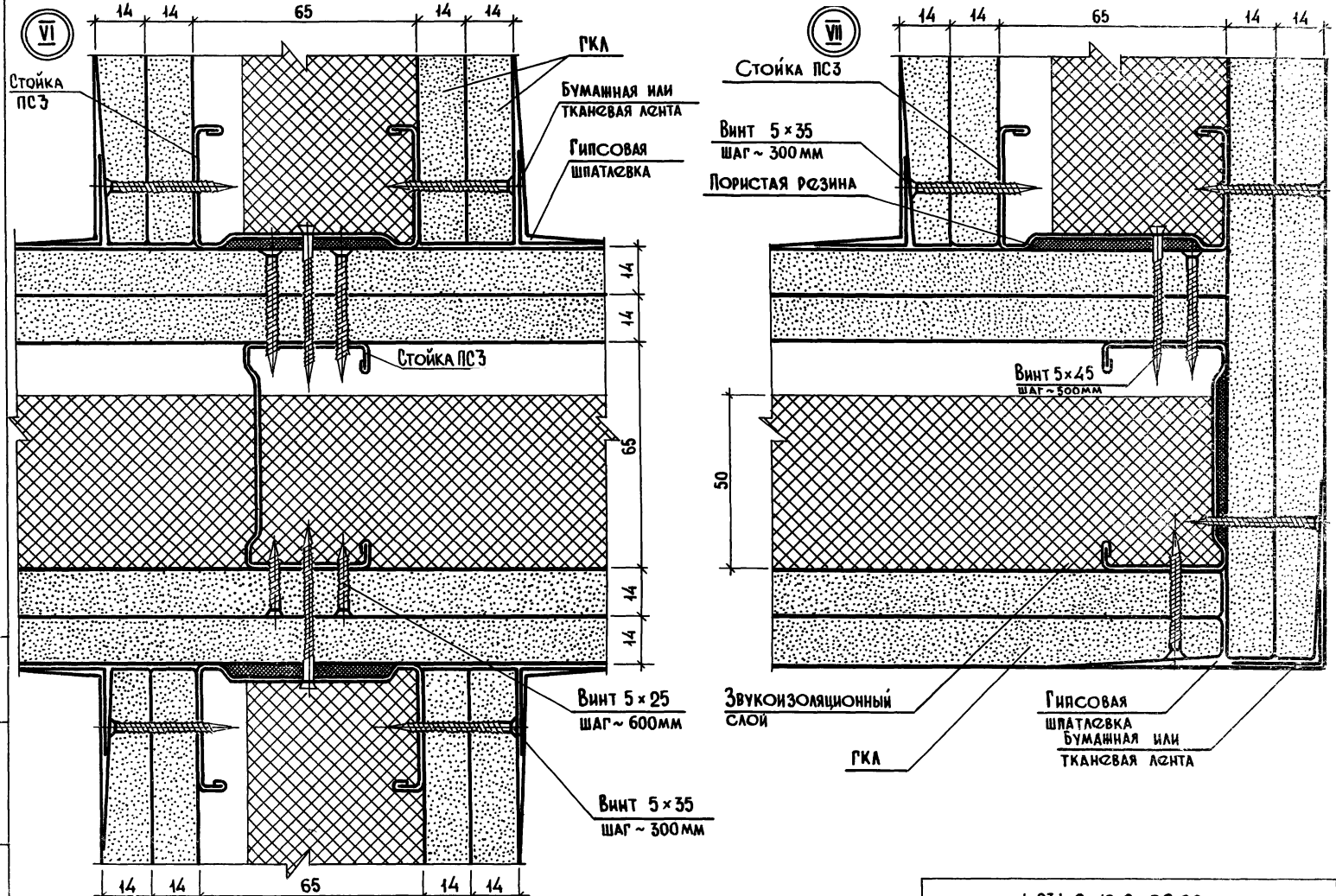

Инв.№ подл. | Подпись и дата | Взам.инв.№

1.231.9-10.2-02.00

Лист 5

21248 23

Формат А3

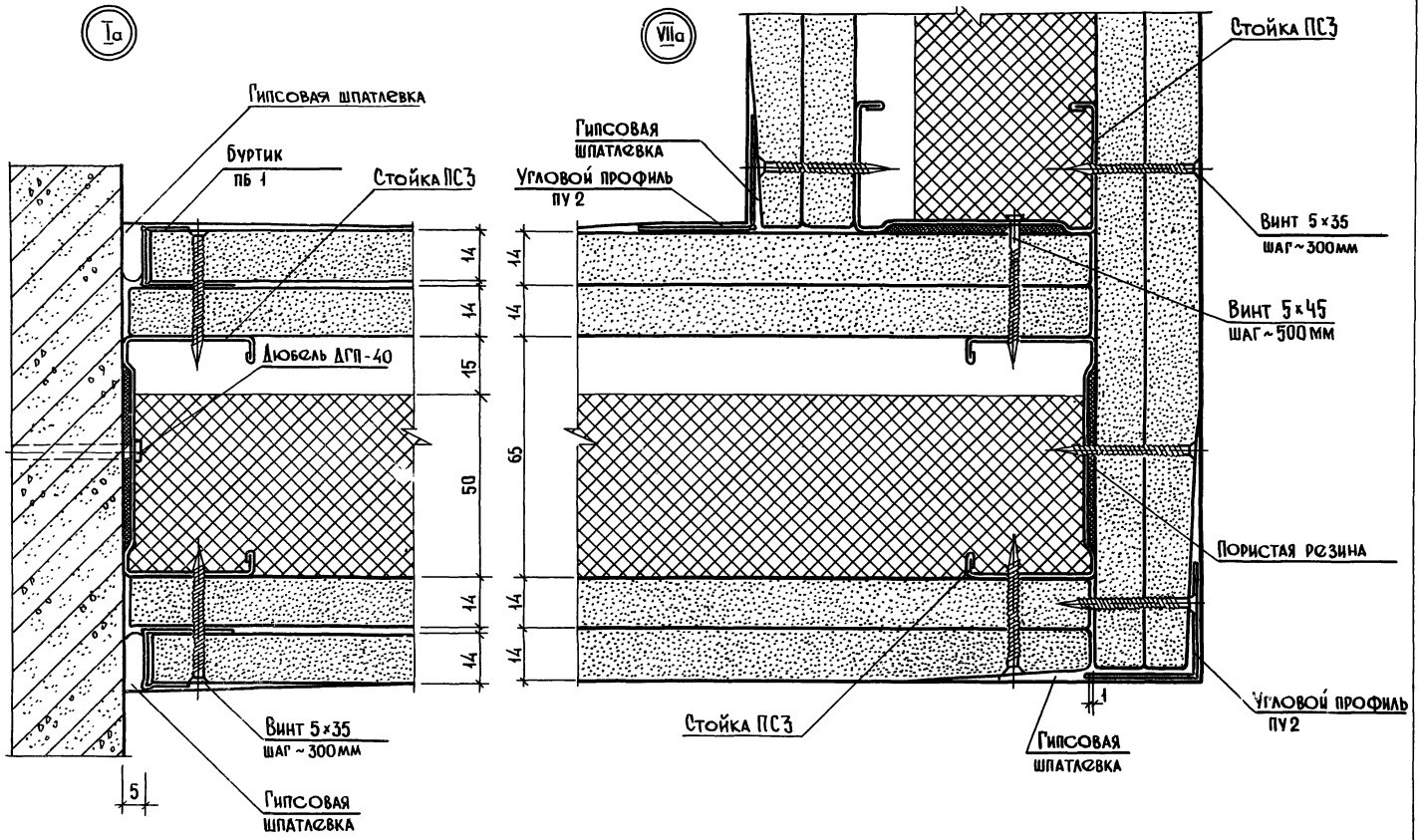
Ia
Гипсовая шпатлевка
Буртик
ПБ 1
Стойка ПС3
Дюбель ДГП-40
Винт 5×35
шаг ~ 300мм
Гипсовая
шпатлевка
5
14
14
15
50
14
14
VIIa
Гипсовая
шпатлевка
Угловой профиль
ПУ2
Стойка ПС3
Винт 5×35
шаг ~300мм
Винт 5×45
шаг ~500мм
Пористая резина
Угловой профиль
ПУ2
Гипсовая
шпатлевка
14
14
65
14
14
1

VIII

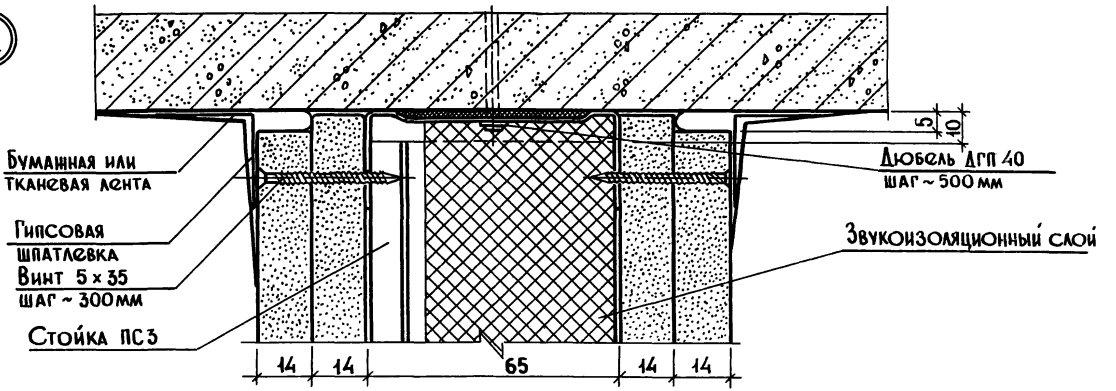

IX

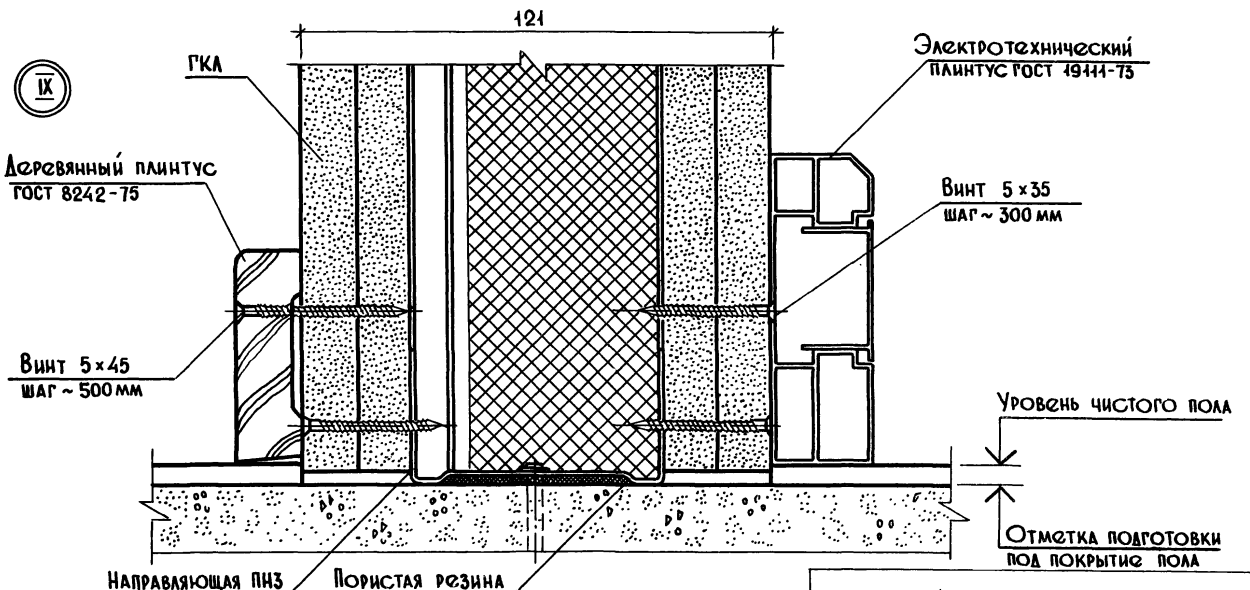

Инв. № подл.	Подпись и дата	Взам.инв.№

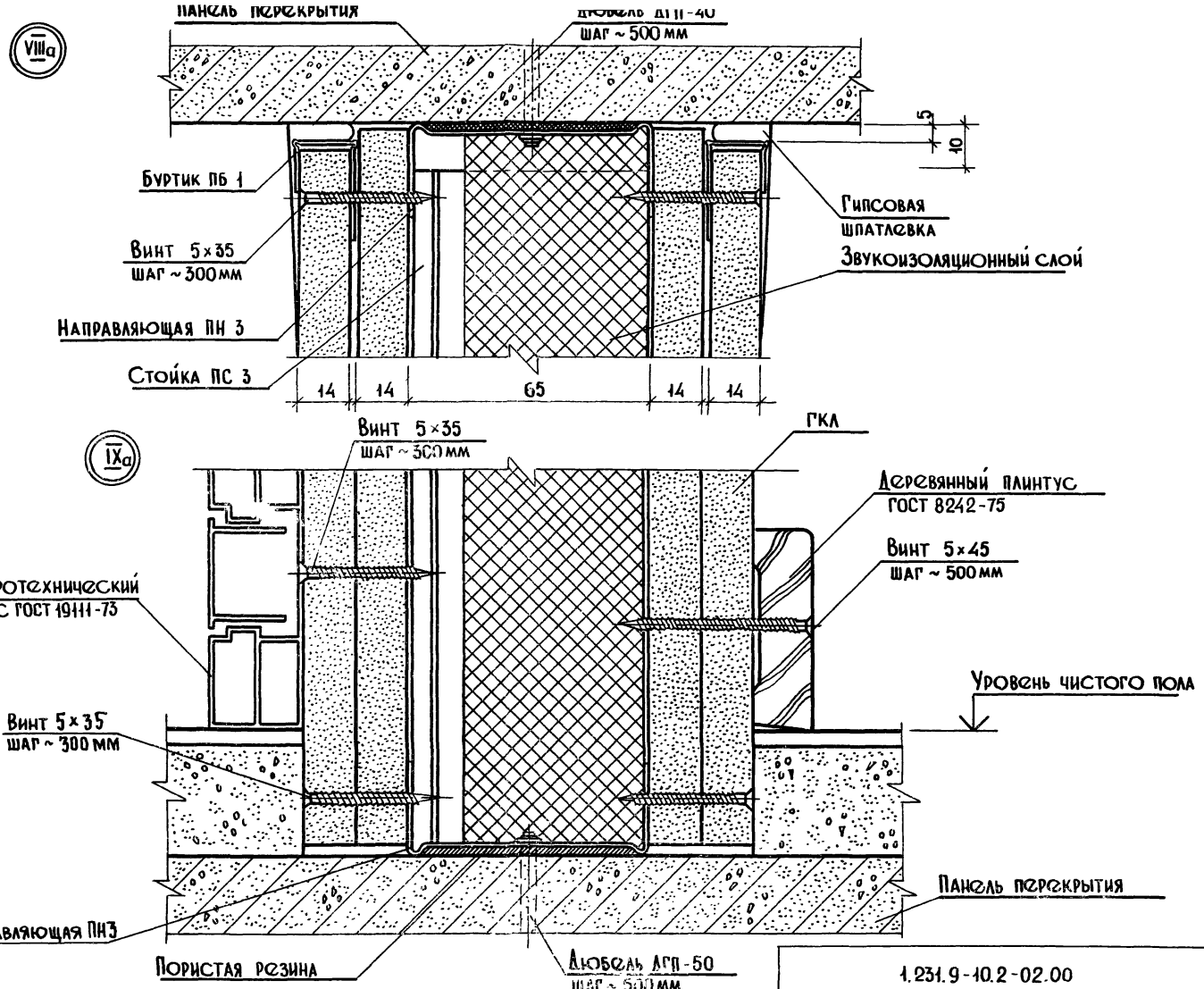

Инв.№ подл. | Подпись и дата | Взам. инв.№

1.231.9-10.2-02.00

Лист 8

21248 26

Формат А3

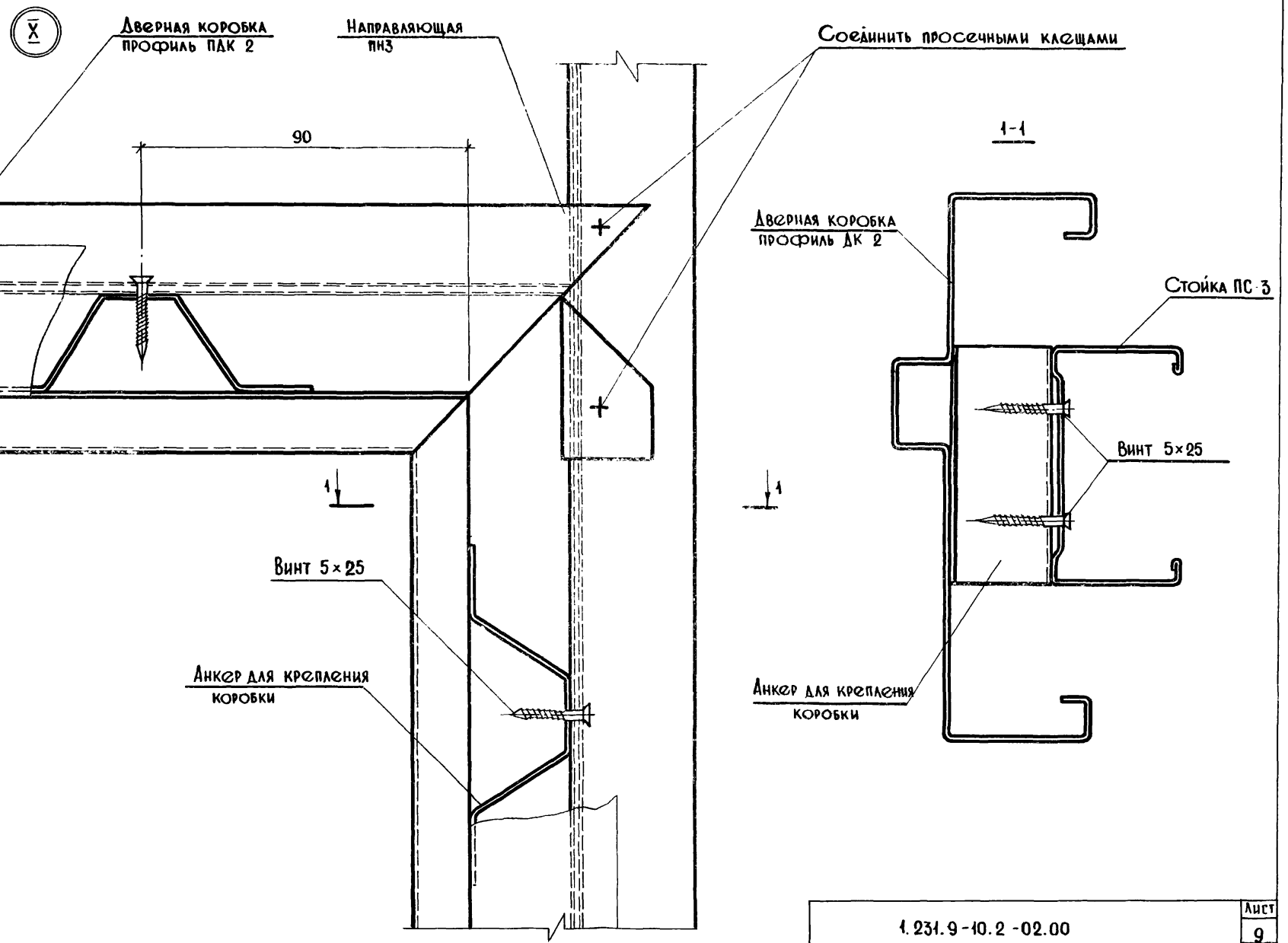

Инв. № подл.	Подпись и дата	Взам. инв. №

1.231.9-10.2-02.00

Лист 9

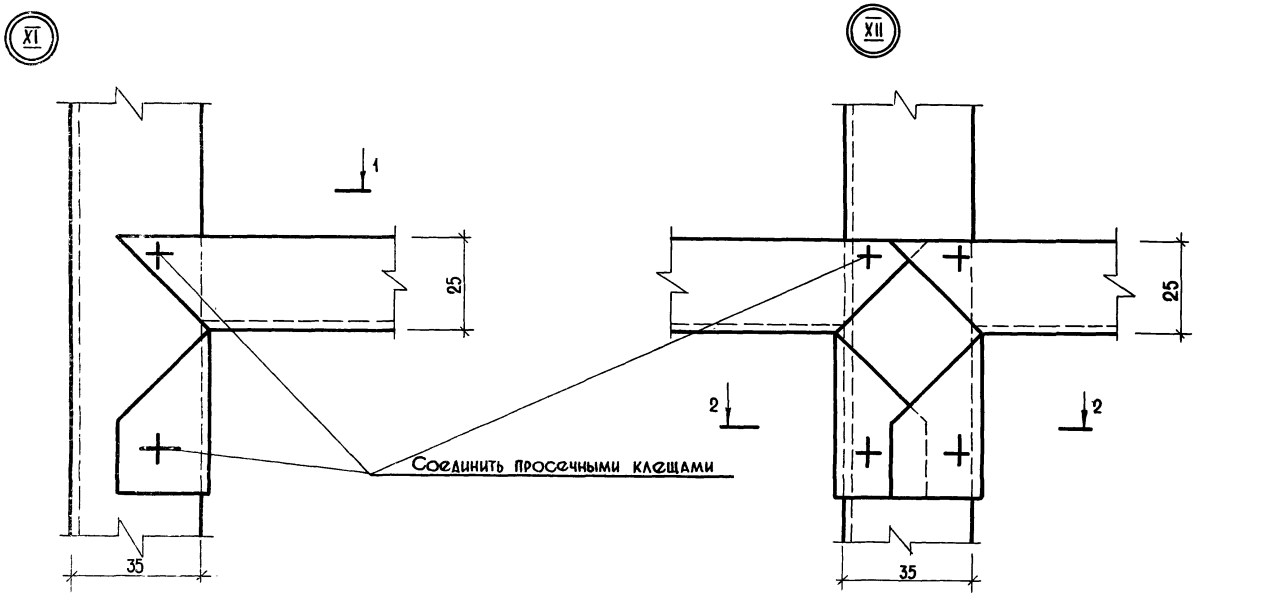

Инв. № подл.	Подпись и дата	Взам. инв. №

1.231.9-10.2-02.00	Лист 10

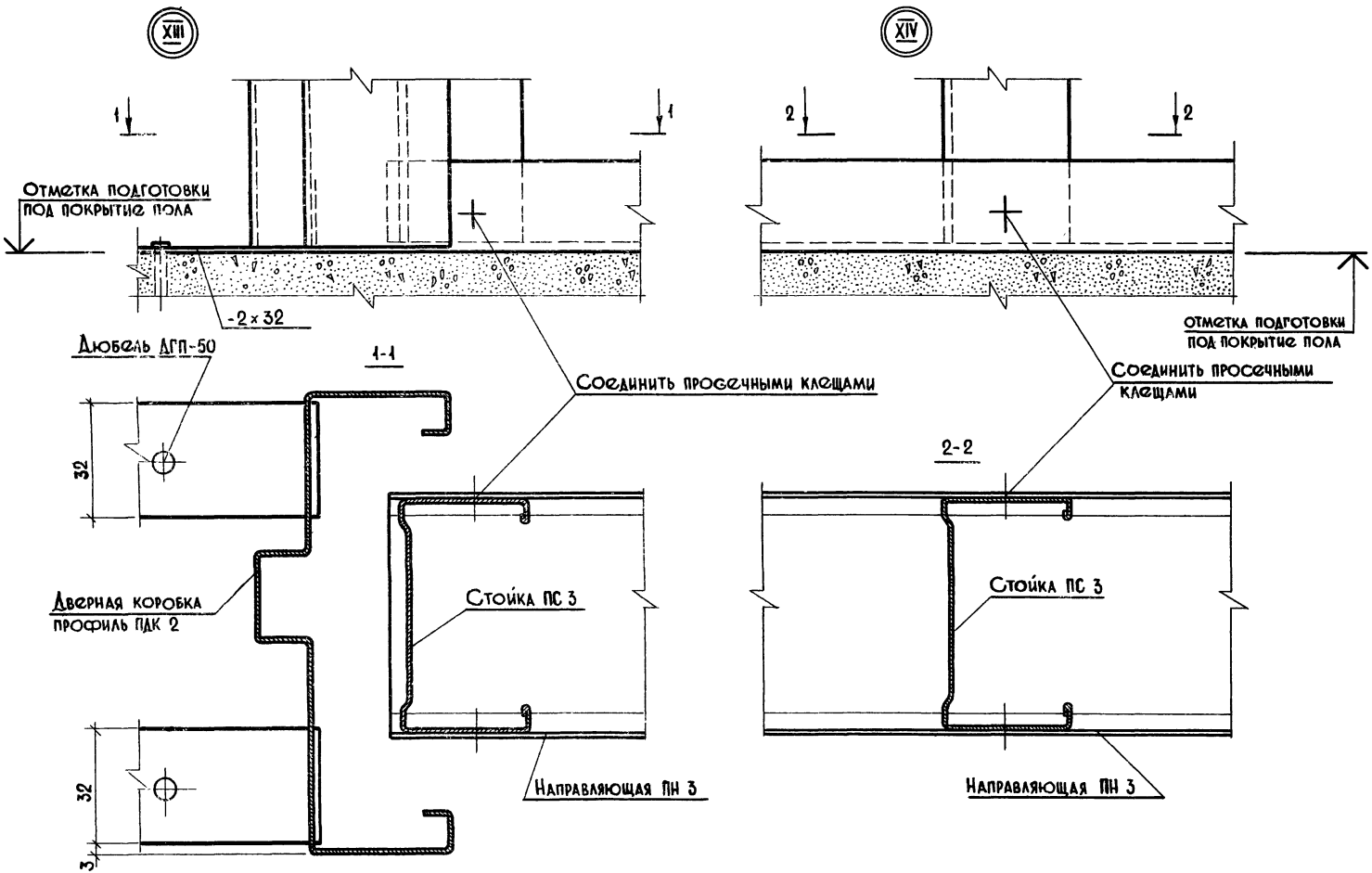

Инв.№ подл. | Подпись и дата | Взам.инв.№

1.231.9-10.2-02.00

Лист 11

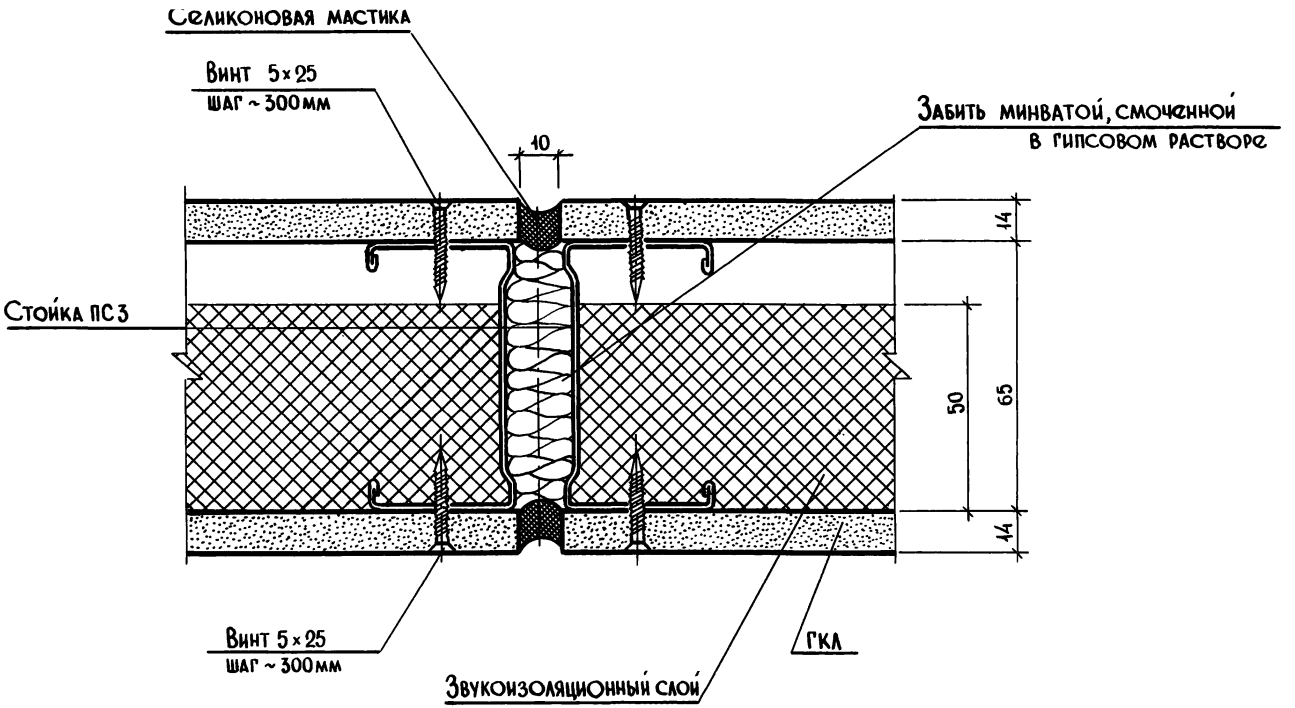

Инв.№ подл. | Подпись и дата | Взам. инв.№

Нач.отд	Юдицкий		
Н.контр.	Лыков		
Рук.гр.	Мошкина		
Инженер	Пельтихина		
Ст.техн.	Назарова		

1.231.9-10.2-03.00

Устройство деформационного шва в перегородке ПГКМ-1м

Стадия	Лист	Листов
Р		1

ЦНИИЭП торгово-бытовых зданий и туристских комплексов

21248 30

Формат А3

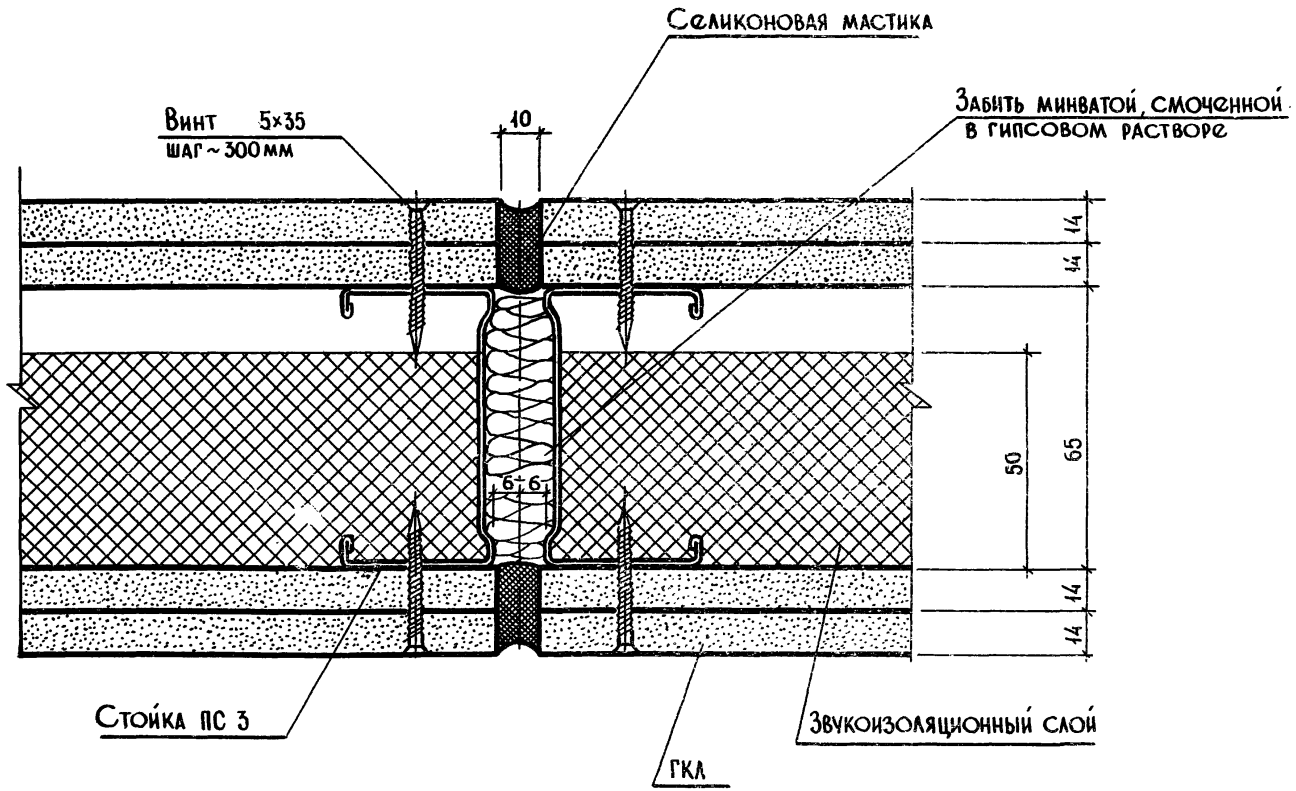

Инв.№ подл. | Подпись и дата | Взам. инв.№

Нач.отд.	Юдицкий		
Н.контр.	Лыков		
Рук.гр.	Мошкина		
Инженер	Пельтихина		
Ст.техн.	Назарова		

1.231.9-10.2-04.00

Устройство деформационного шва в перегородке ПГКМ-2м

Стадия	Лист	Листов
Р		1

ЦНИИЭП торгово-бытовых зданий и туристских комплексов

21248 31

Формат А3

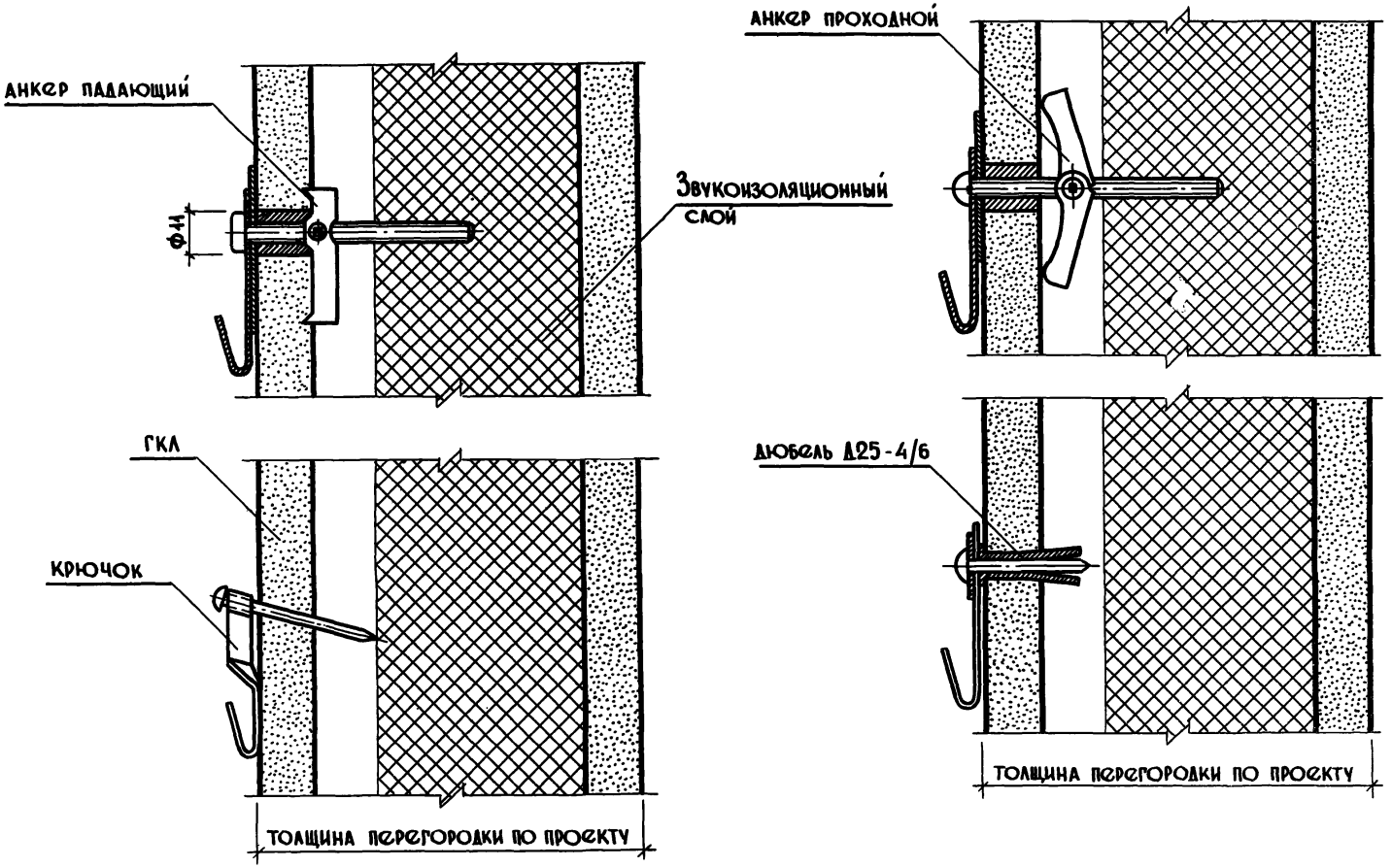

Нач.отд	Юдицкий		
Н.контр.	Лыков		
Рук.гр.	Мошкина		
Инженер	Пельтихина		
Ст.техн.	Назарова		

1.231.9-10.2-05.00

Примеры установки анкера падающего, крючка, анкера проходного и дюбеля разжимного

Стадия	Лист	Листов
Р		1

ЦНИИЭП торгово-бытовых зданий и туристских комплексов

Инв.№ подл. | Подпись и дата | Взамин.№

21248 32

Формат А3

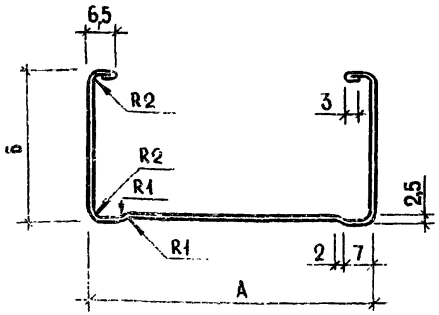

Марка профиля	Размеры профиля, мм			Масса 1 пм, кг
	А	Б	δ	
ПС3	65	35	0,5 (0,6)	0,559 (0,676)
ПС4	75	35	0,5 (0,6)	0,624 (0,749)
ПС5	90	35	0,5 (0,6)	0,683 (0,819)
ПС6	100	35	0,6	0,866
ПС7	150	35	0,7	1,283

По согласованию с потребителем и организацией автором проекта допускается поставка профилей из ленты толщиной 0,6мм вместо 0,5мм

Нач.отд.	Юдицкий		
Н.контр.	Пельтихина		
ГИП	Лыков		
Рук.гр.	Мошкина		
Ст.техник	Назарова		

1.231.9-10.2-00.01

Профиль стойка ПС3 ... ПС7

Стадия	Масса	Масштаб
Р	см.табл	1:1
Лист	Листов 1	

Сталь листовая оцинкованная Б 0,5×1000 ГОСТ 19904-74
0,8 КП-ВГ-2 ГОСТ 14918-80

ЦНИИЭП торгово-бытовых зданий и туристских комплексов

Формат А4

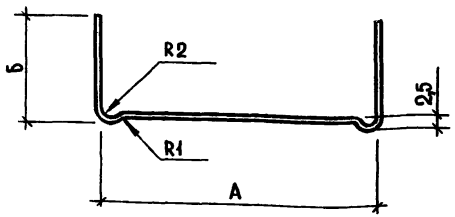

Марка профиля	Размеры профиля, мм			Масса 1 п м, кг
	А	Б	δ	
ПН3	65	25	0,5 (0,6)	0,392 (0,471)
ПН4	75	25	0,5 (0,6)	0,451 (0,542)
ПН5	90	25	0,5 (0,6)	0,495 (0,595)
ПН6	100	25	0,5 (0,6)	0,554 (0,665)
ПН7	150	25	0,5 (0,6)	0,788 (0,945)

По согласованию с потребителем и организацией автором проекта допускается поставка профилей из ленты толщиной 0,6мм вместо 0,5мм

Нач.отд.	Юдицкий		
Н.контр.	Пельтихина		
ГИП	Лыков		
Рук.гр.	Мошкина		
Ст.техник	Назарова		

1.231.9-10.2-00.02

Профиль направляющий ПН3 ... ПН7

Стадия	Масса	Масштаб
Р	см.табл	1:1
Лист	Листов 1	

Сталь листовая оцинкованная Б 0,5×1000 ГОСТ 19904-74
0,8 КП-ВГ-2 ГОСТ 14918-80

ЦНИИЭП торгово-бытовых зданий и туристских комплексов

Формат А4

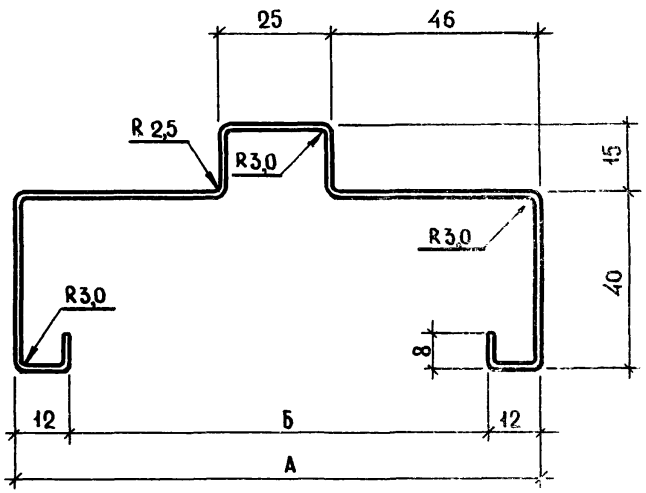

Марка профиля	Размеры профиля, мм			Масса 1 м, кг
	А	Б	δ	
ПДК 1	117	93	1,2	2,3
ПДК 2	152	128	1,2	2,6
ПДК 3	202	178	1,2	3,1

Допускается применять сталь рулонную холоднокатанную А-1,2×1000 ГОСТ 19904-72 / Ст. 10 кп ГОСТ 1050-60

Нач. отд.	Юдицкий		
Н. контр.	Лыков		
Рук. гр.	Мошкина		
Инженер	Пельтихина		
Ст. техн.	Назарова		

1.231.9-10.2-00.03

Профили дверной коробки ПДК 1... ПДК 3

Стадия	Масса	Масштаб
Р	вм. таб.	1:1
Лист	Листов 1	

Лента 03 кп-м-Нт-3-0-1,2×32,5 ГОСТ 503-71 или лента А-1,2×1000 ГОСТ 19904-74 / Б ст 1 кп-1 ГОСТ 14918-69

ЦНИИЭП торгово-бытовых зданий и туристских комплексов

Инв. № подл. | Подпись и дата | Взам. инв. №

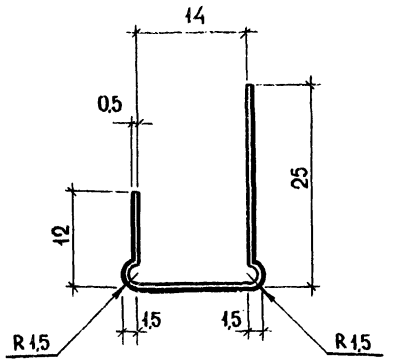

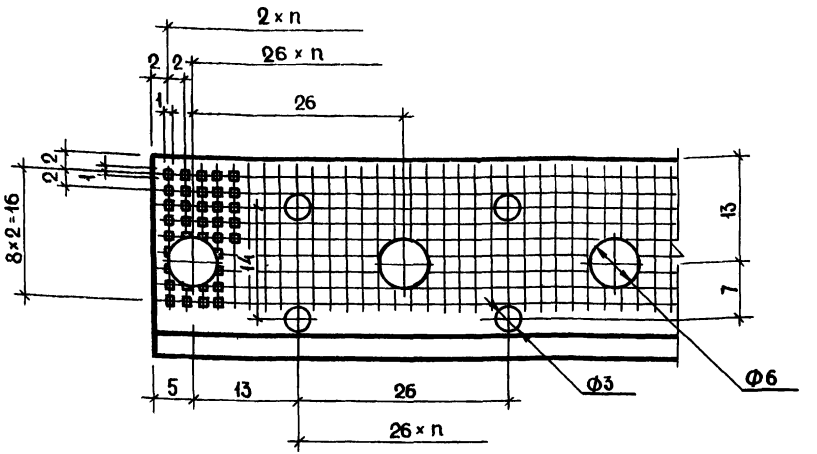

1. Разрешается изготавливать из рулонной оцинкованной стали $\frac{\text{Б-0,6 х 1000 ГОСТ 19904-74}}{\text{Ст3 кп-2 ГОСТ 14918-68.}}$
2. Пропеллерность профиля на длине 3000мм не более 10°.
3. Неуказанные радиусы гиба принять равным толщине металла.

				1.231.9-10.2-00.04	
				Профиль торцевой ПБ1 (буртик)	Стадия: Р; Масса: -; Масштаб: 2:1; Лист; Листов 1
Нач.отд.	Юдицкий				
Н.контр.	Лыков				
Рук.гр.	Мошкина			Рулонная оцинкованная Б-0,5х1000 ГОСТ 19904-74 Ст3 кп-2 ГОСТ 14918-68	ЦНИИЭП торгово-бытовых зданий и туристских комплексов
Инженер	Пельтина				
Ст.техн.	Назарова				

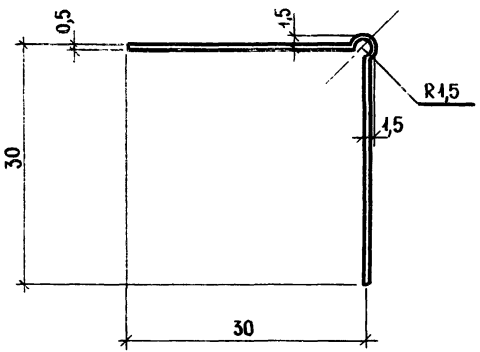

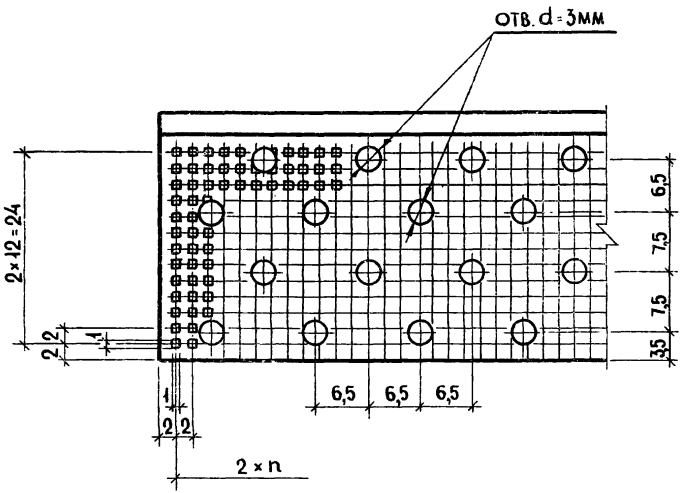

1. Пропеллерность профиля на длине 3000 мм не более 10°.
2. Неуказанные радиусы гиба принять равным толщине металла.

Нач. отд.	Юдицкий		
Н. контр	Лыков		
Рук. гр.	Мошкина		
Инженер	Пельтихина		
Ст. техн.	Назарова		

1.231.9-10.2-00.05

Профиль угловой ПУ2

Стадия	Масса	Масштаб
Р	~	2:1
Лист	Листов 1	

Жесть белая 32-321-ГЖР-А-П ГОСТ 15580-70

ЦНИИЭП торгово-бытовых зданий и туристских комплексов

Инв. № подл. | Подпись и дата | Взам. инв. №

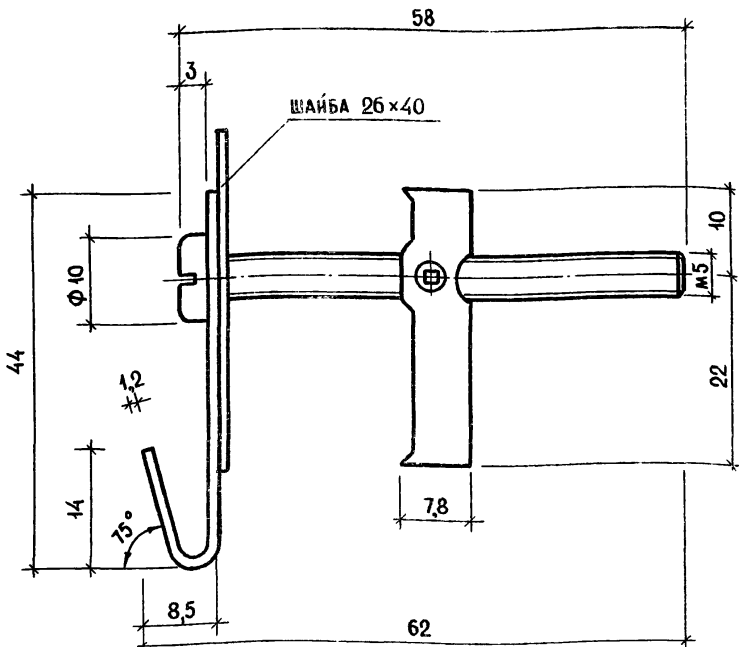

Максимальная нагрузка, кг	
1 слой ГКЛ	2 слоя ГКЛ
35	45

1.231.9-10.2-00.06

Анкер падающий	Стадия	Масса	Масштаб
	Р	–	2:1
	Лист	Листов 1	
ТУ 400-28-370-80	ЦНИИЭП торгово-бытовых зданий и туристских комплексов		

Нач.отд.	Юдицкий	
Н.контр.	Пельтихина	
ГИП	Лыков	
Рук.гр.	Мошкина	
Ст.техн.	Назарова	

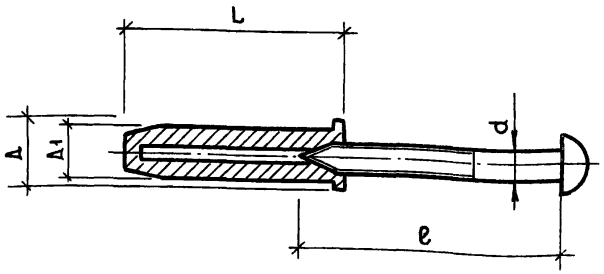

Обозначение	L, мм	A, мм	A1, мм	d, мм	e, мм
А 25 - 4/6	25	8	6	3,5	30
А 35 - 5/8	35	11	8	5	70

Максимальная нагрузка, кг	
1 слой ГКЛ	2 слоя ГКЛ
25	30

1.231.9-10.2-00.07

Дюбель разжимной	Стадия	Масса	Масштаб
	Р	–	2:1
	Лист	Листов 1	
ТУ 36-941-79Е	ЦНИИЭП торгово-бытовых зданий и туристских комплексов		

Нач.отд.	Юдицкий	
Н.контр.	Пельтихина	
ГИП	Лыков	
Рук.гр.	Мошкина	
Ст.техн.	Назарова	

Инв.№ подл. | Подпись и дата | Взам.инв.№

21248 37

Формат А4

Формат А4

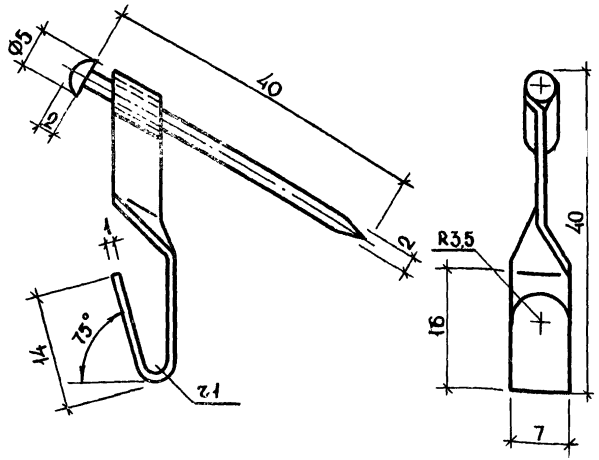

Максимальная нагрузка, кг	
1 слой ГКЛ	2 слоя ГКЛ
10	15

		1.231.9-10.2-00.08	
		Крючок	Стадия: Р; Масса: -; Масштаб: 2:1
			Лист; Листов 1
Нач.отд.	Юдицкий	ТУ-400-28-371-80	ЦНИИЭП торгово-бытовых зданий и туристских комплексов
Н.контр.	Пельтихина		
ГИП	Лыков		
Рук.гр.	Мошкина		
Ст.техн.	Назарова		

Инв.№ подл. | Подпись и дата | Взам.инв.№

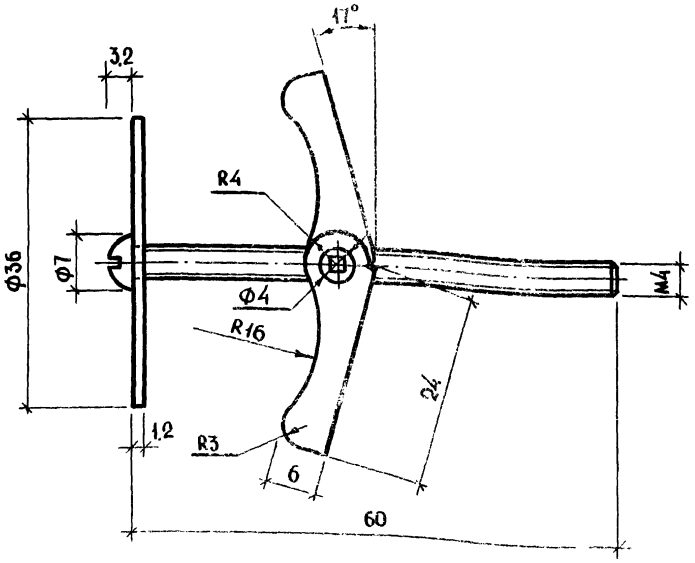

Максимальная нагрузка, кг	
1 слой ГКЛ	2 слоя ГКЛ
35	45

		1.231.9-10.2-00.09	
		Анкер проходной	Стадия: Р; Масса: -; Масштаб: 2:1
			Лист; Листов 1
Нач.отд.	Юдицкий	ТУ 400-28-369-80	ЦНИИЭП торгово-бытовых зданий и туристских комплексов
Н.контр.	Пельтихина		
ГИП	Лыков		
Рук.гр.	Мошкина		
Ст.техн.	Назарова		

Инв.№ подл. | Подпись и дата | Взам.инв.№

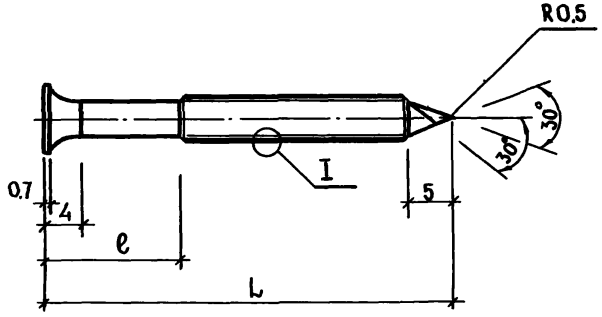

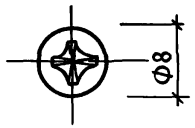

I
М 10:1

РЕЗЬБА ДВУХЗАХОДНАЯ РАЗНОВЫСОТНАЯ

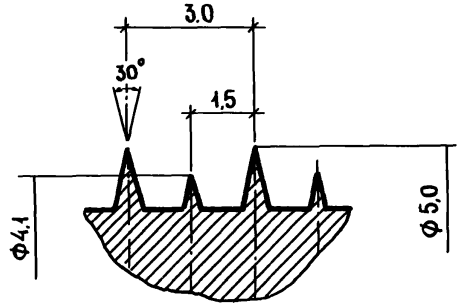

НОМИНАЛЬНЫЙ ДИАМЕТР РЕЗЬБЫ, мм	5		
ДЛИНА ВИНТА L, мм	25	35	45
НЕДОРЕЗ РЕЗЬБЫ ℓ, мм	5	10	15
НОМЕР ШЛИЦА	2	2	2
МАКСИМАЛЬНАЯ ТОЛЩИНА МЕТАЛЛИЧЕСКОГО ПРОФИЛЯ, мм	0,7	0,7	0,7
МАССА, КГ 1000 ШТ.	2,51	3,28	4,06

НАЧ. ОТД.	Юдицкий	
Н. КОНТР	Лыков	
РУК. ГР.	Мошкина	
ИНЖЕНЕР	Пельтихина	
СТ. ТЕХН.	Назарова	

1.231.9-10.2-00.10

Винт

СТАДИЯ	МАССА	МАСШТАБ
Р	-	2:1
ЛИСТ	ЛИСТОВ 1	

ТУ 14-4-953-78

ЦНИИЭП торгово-бытовых зданий и туристских комплексов

Инв. № подл. | Подпись и дата | Взам. инв. №

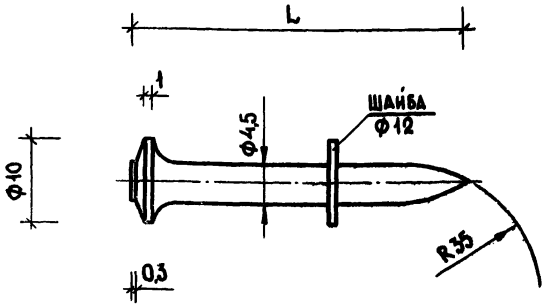

Обозначение	Наименование	L, мм
ДГП	Дюбель-гвоздь пистолетный	20 30 40 50 60

Для пристрелки верхней направляющей рекомендуется применять дюбель-гвоздь L = 30...40мм

Для пристрелки нижней направляющей рекомендуется применять дюбель-гвоздь L = 50...60мм

				1.231.9-10.2-00.11		
Нач.отд.	Юдицкий			Дюбель-гвоздь пистолетный	Стадия: Р	Масса: -	Масштаб: 2:1
Н.контр.	Лыков				Лист	Листов 1
Рук.гр.	Мошкина			ТУ 14-4-1231-83	ЦНИИЭП торгово-бытовых зданий и туристских комплексов	
Инженер	Пельтихина					
Ст.техн.	Назарова					

Инв. № | Подпись и дата | Взам. инв.

21248 (40)

Формат А 3

gost.e-ecolog.ru