ТИПОВЫЕ КОНСТРУКЦИИ, ИЗДЕЛИЯ И УЗЛЫ ЗДАНИЙ И СООРУЖЕНИЙ

СЕРИЯ 1.231.9-10

УНИФИЦИРОВАННЫЕ ПЕРЕГОРОДКИ ИЗ ЛИСТОВЫХ МАТЕРИАЛОВ ДЛЯ ОБЩЕСТВЕННЫХ ЗДАНИЙ

ВЫПУСК I

ПЕРЕГОРОДКИ ПОЭЛЕМЕНТНОЙ СБОРКИ
ИЗ ГИПСОКАРТОННЫХ ЛИСТОВ НА ДЕРЕВЯННОМ КАРКАСЕ

РАБОЧИЕ ЧЕРТЕЖИ

21247
ЦЕНА

gost.e-ecolog.ru

ТИПОВЫЕ КОНСТРУКЦИИ, ИЗДЕЛИЯ И УЗЛЫ ЗДАНИЙ И СООРУЖЕНИЙ

СЕРИЯ 1.231.9-10

УНИФИЦИРОВАННЫЕ ПЕРЕГОРОДКИ ИЗ ЛИСТОВЫХ МАТЕРИАЛОВ ДЛЯ ОБЩЕСТВЕННЫХ ЗДАНИЙ

ВЫПУСК I

ПЕРЕГОРОДКИ ПОЭЛЕМЕНТНОЙ СБОРКИ
ИЗ ГИПСОКАРТОННЫХ ЛИСТОВ НА ДЕРЕВЯННОМ КАРКАСЕ

РАБОЧИЕ ЧЕРТЕЖИ

Разработаны
ЦНИИЭП торгово-бытовых зданий
и туристских комплексов
Главный инженер института Носков В.И.
Начальник отдела Юдицкий А.Н.

Утверждены с 01.05.86
Государственным комитетом
по гражданскому строительству
и архитектуре при Госстрое СССР
Приказ №114от 26.03.86
Введены в действие с 01.05.86

21247 2

Обозначение	Наименование	Стр.
1.231.9-10.1-00.00 ПЗ	Пояснительная записка	2-5
1.231.9-10.1-00.00ВД	Ведомость ссылочных документов	
1.231.9-10.1-01.00	Перегородка ПГКД-1м /ПГКД-1/ (Фрагмент) Узлы I - IX, IIа, VIIIа Пример	6-11
1.231.9-10.1-02.00	Перегородка ПГКД-2м /ПГКД-2/ (Фрагмент) Узлы I - IX Пример	12-16
1.231.9-10.1-03.00	Примеры установки анкера падающего, крючка, анкера проходного и дюбеля разжимного	17
1.231.9-10.1-00.01	Крючок	18
1.231.9-10.1-00.02	Анкер проходной	
1.231.9-10.1-00.03	Анкер падающий	19
1.231.9-10.1-00.04	Дюбель разжимной	

Взам. инв. № | Подпись и дата | Инв. № подл.

Нач.отд.	Юдицкий		1.231.9-10.1-00.00		
Н.контр.	Пельтихина		Содержание	Стадия	Лист	Листов
ГИП	Лыков			Р		1
Рук.гр.	Мошкина			ЦНИИЭП торгово-бытовых зданий и туристских комплексов	
Ст.техн.	Назарова				

Формат А4

1. Общая часть

Выпуск содержит перечень типов перегородок, монтажные узлы, комплектующие элементы и детали, рекомендации по заделке швов и методам отделки лицевых поверхностей. Расход материалов на 1 м^2 перегородки и типы перегородок см. таблицу (докум. 00.00 ПЗ, лист 2).

2. Область применения

Перегородки поэлементной сборки предназначены для применения в проектах общественных зданий (предприятия общественного питания, торговли, бытового обслуживания, школ, учебных, лечебных и детских учреждений), а также в гостиницах, административно-бытовых зданиях и др., с высотами этажей равными 2,8 м; 3,3 м; 3,6 м; 4,2 м. В перегородках гостиниц, школ, детских садов, учебных и лечебно-профилактических учреждений в качестве звукоизоляционного слоя применять прошивные минераловатные маты по ТУ 21-РСФСР-1.301-86, в прочих общественных зданиях разрешаются минераловатные плиты по ГОСТ 9573-82.

Перегородки следует применять в помещениях с нормальным температурно-влажностным режимом (СНиП II-3-79), в зданиях с неагрессивной средой. Индекс изоляции воздушного шума в пределах от $I_в$-38 дБ до $I_в$-47 дБ. Согласно СНиП II-2-80 и заключению ГУПО МВД СССР № 7/6/1126 от 14.04.83 года перегородки можно применять для зданий II степени огнестойкости. Пределы огнестойкости перегородок см. таблицу (докум. 00.00 ПЗ, лист 2). Предел распространения огня < 40 см. Для отделки перегородок на путях эвакуации, а также в помещениях лечебных и детских дошкольных учреждений следует применять несгораемые материалы (рекомендуется применять керамические плитки, асбестоцементные листы, водоэмульсионные, клеевые краски и др.).

3. Технические характеристики перегородок

Перегородки поэлементной сборки представляют собой каркасную конструкцию обшитую с двух сторон гипсокартонными листами.

Каркас перегородок (вертикальные стойки и горизонтальные направляющие) следует изготавливать из пиломатериалов хвойных пород

Взам. инв. № | Подпись и дата | Инв. № подл.

Нач.отд.	Юдицкий		1.231.9-10.1-00.00 ПЗ		
Н.контр.	Пельтихина		Пояснительная записка	Стадия	Лист	Листов
ГИП	Лыков			Р	1	4
Рук.гр.	Мошкина			ЦНИИЭП торгово-бытовых зданий и туристских комплексов	
Ст.техн.	Назарова				

Формат А4

Таблица

Тип	Эскиз	Толщина перегородки, мм	Индекс изоляции воздушного шума, $R_в$, дБ	Предел огнестойкости, час	Высота перегородки, H, мм	Расход материалов на 1 м² перегородки: гипсокартонный лист, м²	пиломатериалы, м³	прошивные минераловатные маты или минераловатная плита, м³	бумажная или тканевая лента, пм	плинтус, пм	наличник, пм	пористая резина, пм	гипсовая шпатлевка, кг	Крепежные нормали: шурупы 3×30, кг	шурупы 3,5×40, кг	шурупы 5×70, кг	дюбель, шт	гвозди 2×40, кг	гвозди 2,2×50, кг	Масса 1 м² перегородки, кг
1	2	3	4	5	6	7	8	9	10	11	12	13	14	15	16	17	18	19	20	21
ПГКД-1	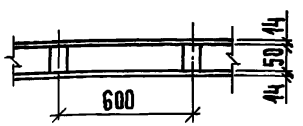	78	38	0,75	2500	2,0	0,005	—	2,5	0,8	0,2	0,8	0,40	0,026	—	0,017	2	0,03	—	28,0
					3000	2,0	0,005	—	2,5	0,7	0,2	0,7	0,38	0,025	—	0,017	2	0,03	—	28,0
ПГКД-1м	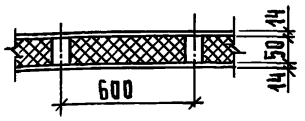	78	44	1,0	2500	2,0	0,005	0,05	2,5	0,8	0,2	0,8	0,40	0,026	—	0,017	2	0,03	—	34,0
					3000	2,0	0,005	0,05	2,5	0,7	0,2	0,7	0,38	0,025	—	0,017	2	0,03	—	34,0
ПГКД-2	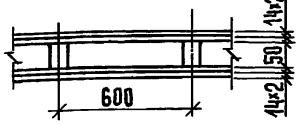	106	43	1,5	2500	4,0	0,005	—	2,5	0,8	0,2	0,8	0,40	0,013	0,046	0,017	2	0,03	0,05	52,0
					3000	4,0	0,005	—	2,5	0,7	0,2	0,7	0,38	0,012	0,045	0,017	2	0,03	0,05	52,0
					3300	4,0	0,006	—	2,9	0,6	0,2	0,6	0,48	0,016	0,058	0,017	2	0,04	0,06	52,4
					3900	4,0	0,006	—	2,7	0,5	0,2	0,5	0,46	0,015	0,055	0,017	2	0,04	0,06	52,4
ПГКД-2м	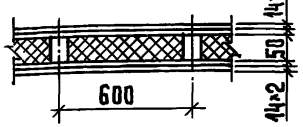	106	47	1,5	2500	4,0	0,005	0,05	2,5	0,8	0,2	0,8	0,40	0,013	0,046	0,017	2	0,03	0,05	58,0
					3000	4,0	0,005	0,05	2,5	0,7	0,2	0,7	0,38	0,012	0,045	0,017	2	0,03	0,05	58,0
					3300	4,0	0,006	0,05	2,9	0,6	0,2	0,6	0,48	0,016	0,058	0,017	2	0,04	0,06	58,6
					3900	4,0	0,006	0,05	2,7	0,5	0,2	0,5	0,46	0,015	0,055	0,017	2	0,04	0,06	58,6

1. Расход материалов дан на 1 м² глухой перегородки без запасов по объему и весу.
2. Расход шурупов для варианта крепления ГКЛ шурупами приведен в графах „15" и „16".

Взам. инв. № | Подпись и дата | Инв. № подл.

1.231.9-10.1-00.00ПЗ

Лист 2

21247 4

Формат А3

по ГОСТ 8486-66. Бруски каркаса следует антисептировать и антипирировать по СНиП-19-76. Максимальная влажность древесины каркаса допускается не выше 15 - 17%. Материалом обшивки каркаса являются гипсокартонные листы по ГОСТ 6266-81 с прямоугольными и обжатыми по всей длине листа кромками, толщиной 14мм. Гипсокартонные листы с прямоугольной кромкой применяются для внутреннего слоя при двухслойном варианте обшивки перегородки.

Крепление ГКЛ к каркасу осуществляется гвоздями 2,0 × 40 мм, 2,2×50 мм по ГОСТ 4034-63*с шагом 200 мм или шурупами 3×30 мм, 3,5 ×40 мм по ГОСТ 1145-80*с шагом 300 мм.

Для повышения звукоизоляции перегородок предусмотрены прошивные минераловатные маты γ= 125 кг/м^3 по ТУ 21-РСФСР-1.301-86 или полужесткие минераловатные плиты толщиной 50 мм, γ= 125 кг/м^3 на синтетической связке по ГОСТ 9573-82.

В процессе эксплуатации перегородок возникает необходимость в креплении к ним различного оборудования и предметов интерьера, которые должны навешиваться на специальные анкерные изделия. Возможность применения того или иного анкерного изделия определяется в зависимости от несущей способности перегородки и навешиваемого оборудования на эти перегородки. Основные виды анкерных изделий, монтажные узлы и их максимальная несущая способность представлены в выпуске (см. докум:00.01...-00.04).

Для отделки поверхностей гипсокартонных перегородок можно применять:

пленки декоративные отделочные самоклеющиеся ПДСО по ГОСТ 24944-81;

поливинилхлоридный отделочный материал "Дивилон" по ТУ 400-1-235-82;

обои;

клеевые, водоэмульсионные краски, эмали;

синтетические краски.

Полимерные и синтетические материалы для отделки перегородок должны быть из числа разрешенных для применения в строительстве Министерством здравоохранения СССР.

Заделку и шпатлевку стыков между гипсокартонными листами производить гипсополимерным составом (гипсовая шпатлевка).

Рецептура гипсовой шпатлевки в %% по массе:

гипсоцементнопуццолановые вяжущие - 76;

поливинилацетатная 50 %-ная дисперсия - 10;

клей малярный - 4;

вода до удобоуптребимой консистенции.

Приготовление состава производить в растворомешалке до получения однородной массы. Жизнеспособность состава – 4 часа.

4. Указания по монтажу перегородок

Устройство гипсокартонных перегородок на деревянном каркасе (см. докум:01.00;-02.00) может осуществляться только при наличии у строительных (монтажных) организаций специального инструмента, обеспечивающего механизацию процессов сборки каркаса, крепления к нему гипсокартонных листов, а также инструмента для заделки стыков, нанесения шпатлевочного слоя и др. работ, согласно "Рекомендации по монтажу гипсокартонных перегородок", утвержденной Главмонтажспецстроем 28.10.81 г. приказ №194.

Монтаж перегородок производится только в период отделочных работ (в зимнее время при подключении отопления) и до устройства чистого пола в следующей последовательности:

выполняется разметка и к бетонным, кирпичным и т.п. конструкциям крепятся направляющие бруски с помощью разжимных дюбелей с шагом 500 мм;

к направляющим с шагом 600 мм устанавливаются по отвесу и крепятся гвоздями стойки;

устанавливаются и крепятся гвоздями или шурупами гипсокартонные листы;

устанавливаются и крепятся к стойкам каркаса стандартные дверные коробки;

между стойками каркаса устанавливаются минераловатные плиты или прошивные минераловатные маты;

крепятся листы ГКЛ с противоположной стороны каркаса, при одинарной и дублированной облицовке листы ГКЛ устанавливаются вразбежку, гипсокартонные листы с прямоугольными кромками используются для внутреннего слоя при двухслойной облицовке;

все стыки листов ГКЛ, углы и примыкания шпатлюются с одновременной прокладкой бумажной или тканевой ленты, головки гвоздей при забивке должны быть утоплены на 1 мм в плиты и зашпатлеваны заподлицо гипсовой шпатлевкой;

выполнение наружного отделочного слоя (моющиеся обои, синтетические пленки, обычные обои, покраска) производится после подготовки поверхностей перегородки (шпатлевка заподлицо, зачистка);
по окончании отделочных работ устанавливается электротехнический плинтус по ГОСТ 19111-77 или деревянный по ГОСТ 8242-75.

Расшифровка типа перегородки:

ПГКД-1м (2м)

ПГКД – перегородка гипсокартонная на деревянном каркасе;

1 - толщина перегородки 78 мм (2- 106 мм);

м- наличие минераловатного звукоизоляционного слоя.

В выпуске разработаны перегородки и монтажные узлы с внутренним звукоизоляционным слоем. Пустотелые перегородки аналогичны указанным за исключением звукоизоляционного слоя.

Инв.№ подл. | Подпись и дата | Взам.инв.№

1.231.9-10.1-00.00 ПЗ

Лист 4

Формат А4

Обозначение	Наименование	Примечание
ТУ 400-28-370-80	Анкер падающий	
ТУ 36-941-68	Дюбель разжимной	
ТУ 400-28-371-80	Крючок	
ТУ 400-28-369-80	Анкер проходной	
ТУ 38108816-81	Пористая резина	
ТУ 400-1-235-84	Поливинилхлоридный отделочный материал „Дивилан"	
ТУ 21-РСФСР-1.301-86	Маты минераловатные прошивные	

В выпуске представлены чертежи основных комплектующих и крепежных изделий с указаниями по их применению (см. докум. -00.01... 00.04).

Инв.№ подл. | Подпись и дата | Взам.инв.№

1.231.9-10.1-00.00 ВД

Нач.отд.	Юдицкий		
Н.контр.	Пельтихина		
ГИП	Лыков		
РГИ	Мошкина		
Ст.техн.	Назарова		

Ведомость ссылочных документов

Стадия	Лист	Листов
Р		1

ЦНИИЭП торгово-бытовых зданий и туристских комплексов

21247 6

Формат А4

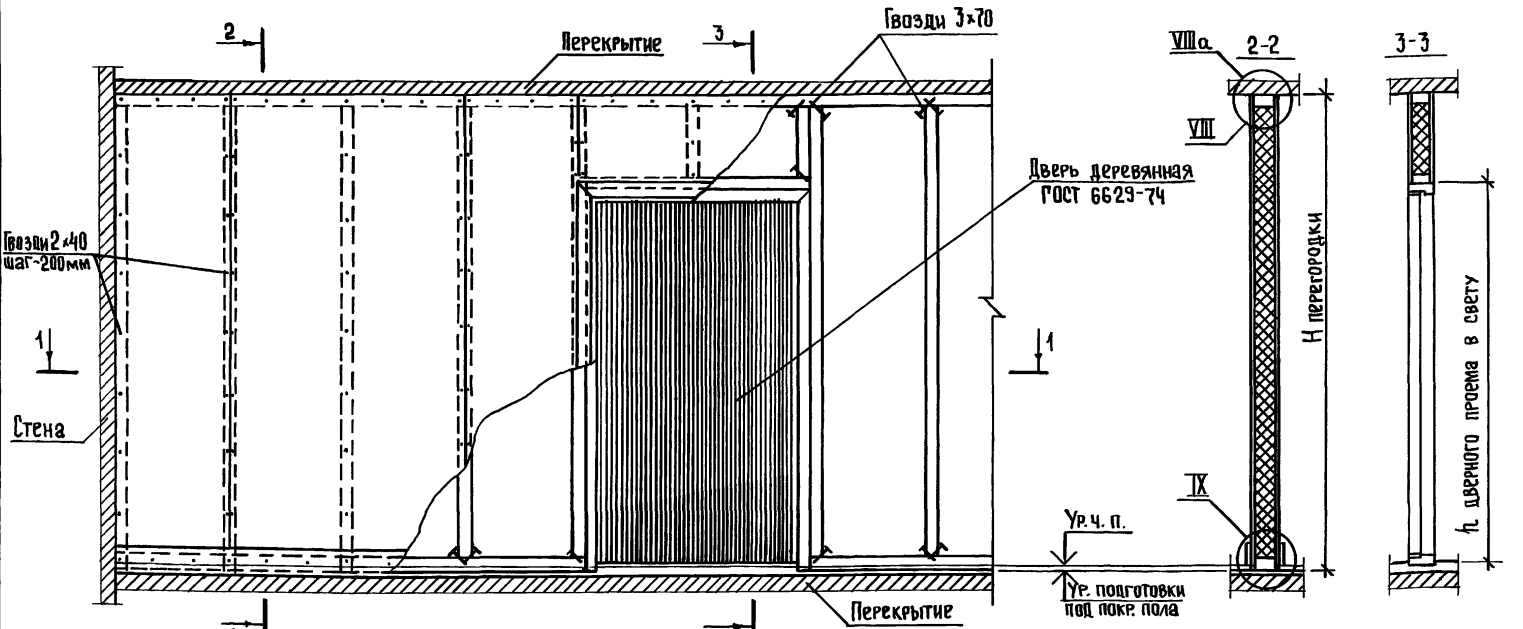

Перегородка ПГКД-1 без звукоизоляционного слоя. Узлы, замаркированные на листе см. докум.01.00, листы 2...6.

Вариант плана перегородок

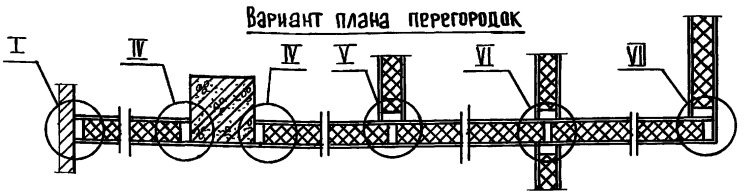

Нач.отд.	Юдицкий		
Н.контр.	Пельтихина		
ГИП	Лыков		
Рук.гр	Мошкина		
Ст.техн.	Назарова		

1.231.9-10.1-01.00

Перегородка ПГКД-1м /ПГКД-1/ (фрагмент). Узлы I-IX, IIа, VIIIа. Пример.

Стадия	Лист	Листов
Р	1	6

ЦНИИЭП торгово-бытовых зданий и туристских комплексов

21247 7

Формат А3

Инв.№ подл. | Подпись и дата | Взам.инв.№

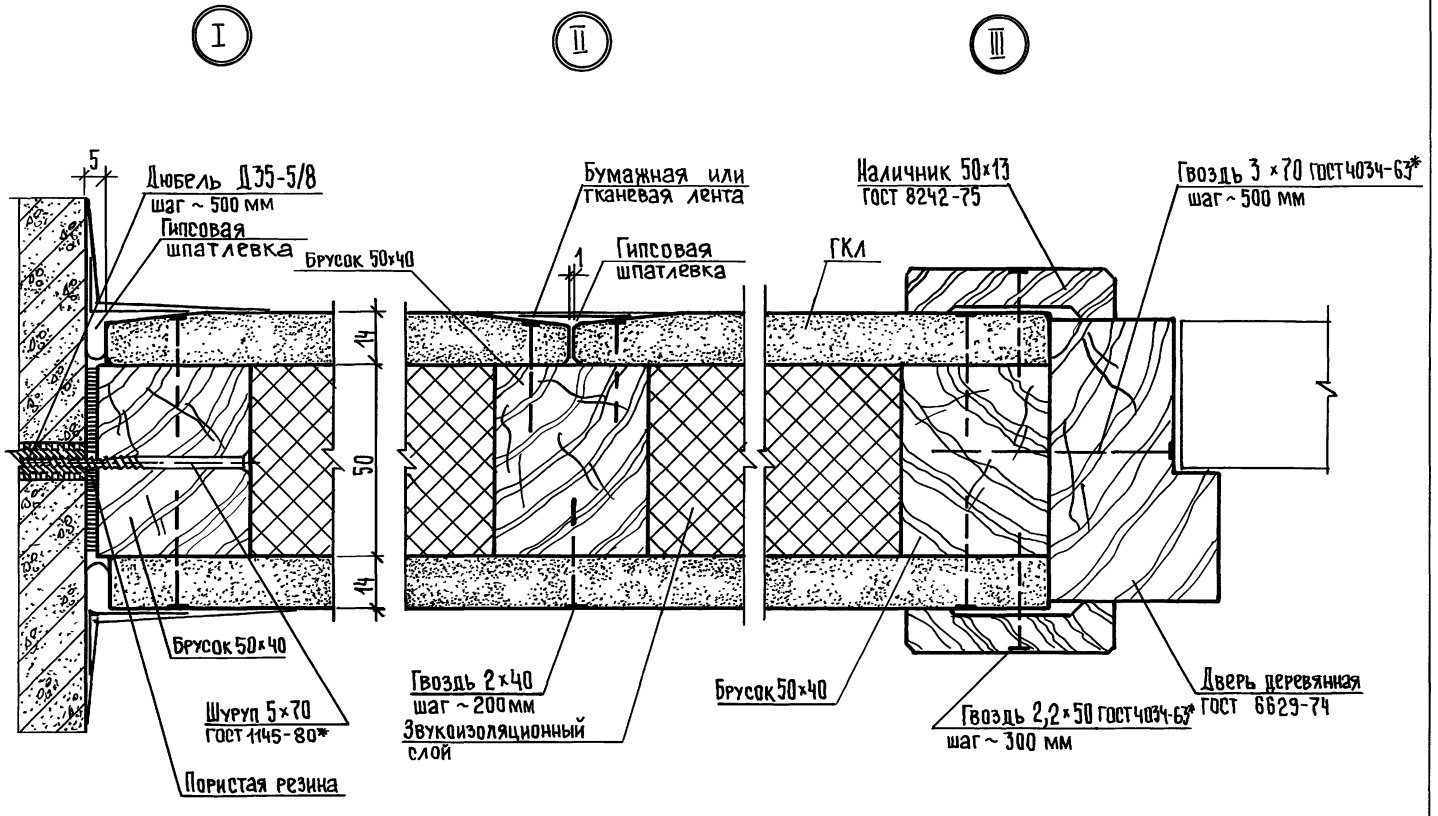

Инв. № подл. | Подпись и дата | Взам. инв. №

1.231.9-10.1-01.00	Лист 2

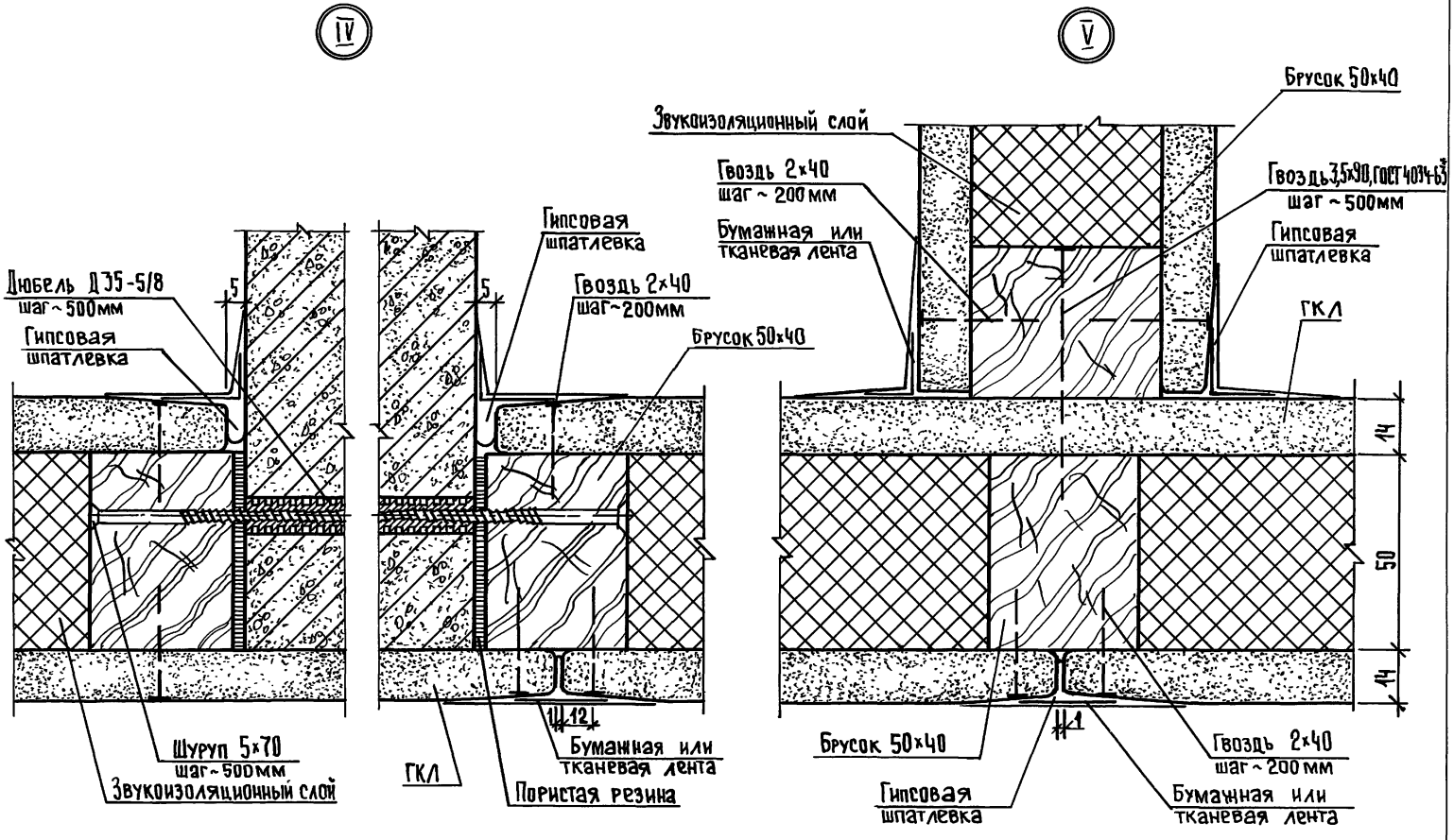

Инв. № подл. | Подпись и дата | Взам. инв. №

1.231.9-10.1-01.00	Лист 3

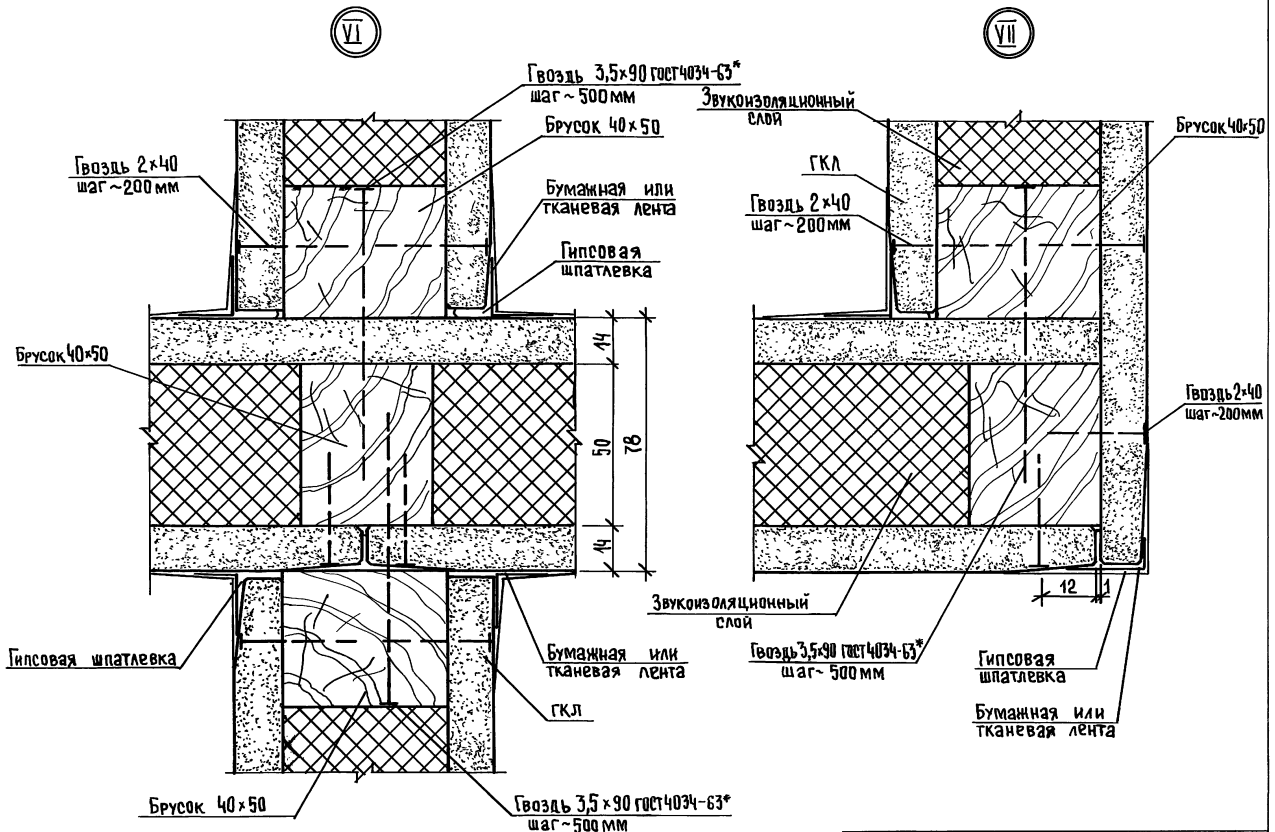

Инв. № подл.	Подпись и дата	Взам. инв. №

1.231.9 - 10.1 - 01.00	Лист 4

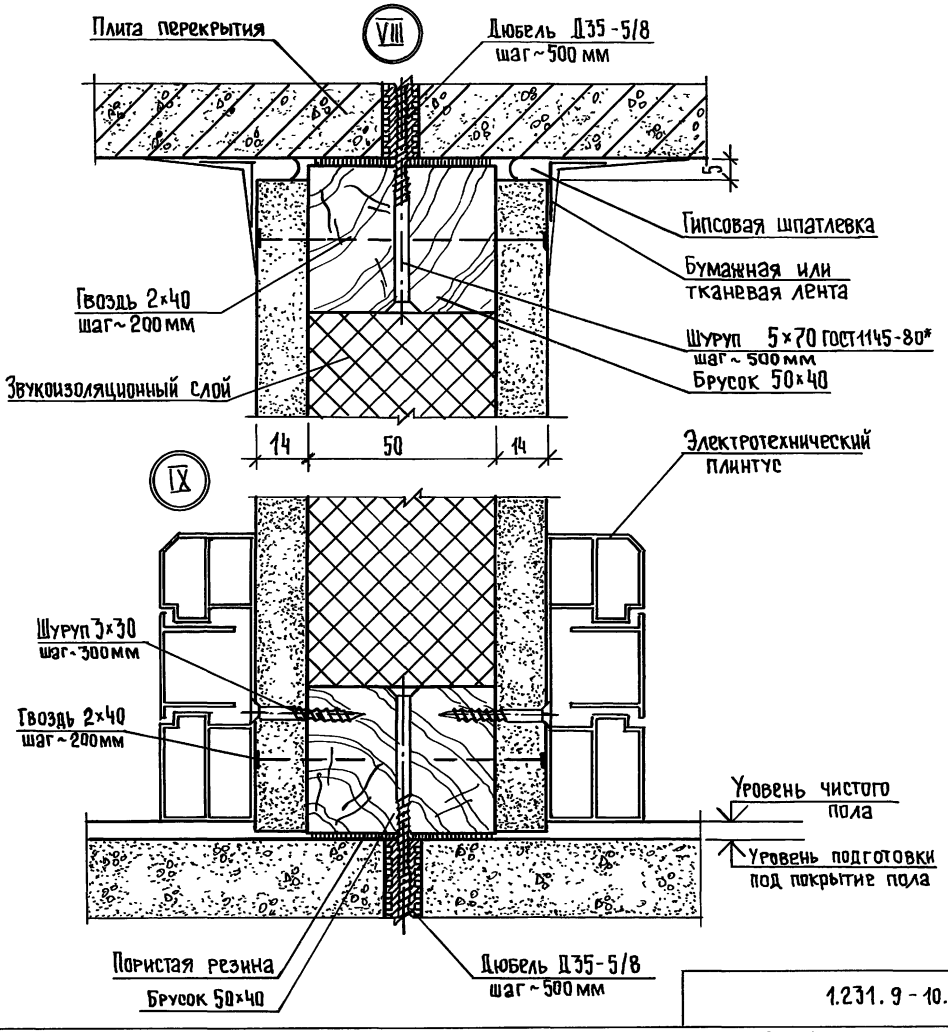

Инв.№ подл. | Подпись и дата | Взам.инв.№

1.231.9-10.1-01.00	Лист 5

21247 11

Формат А3

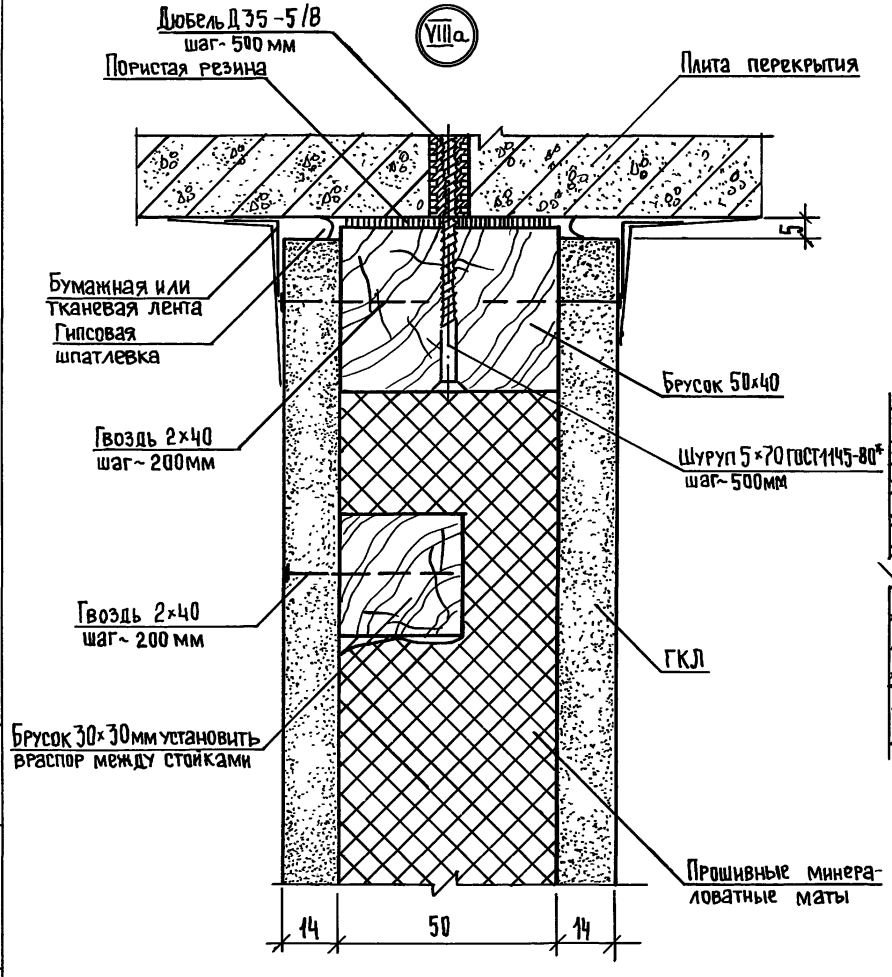

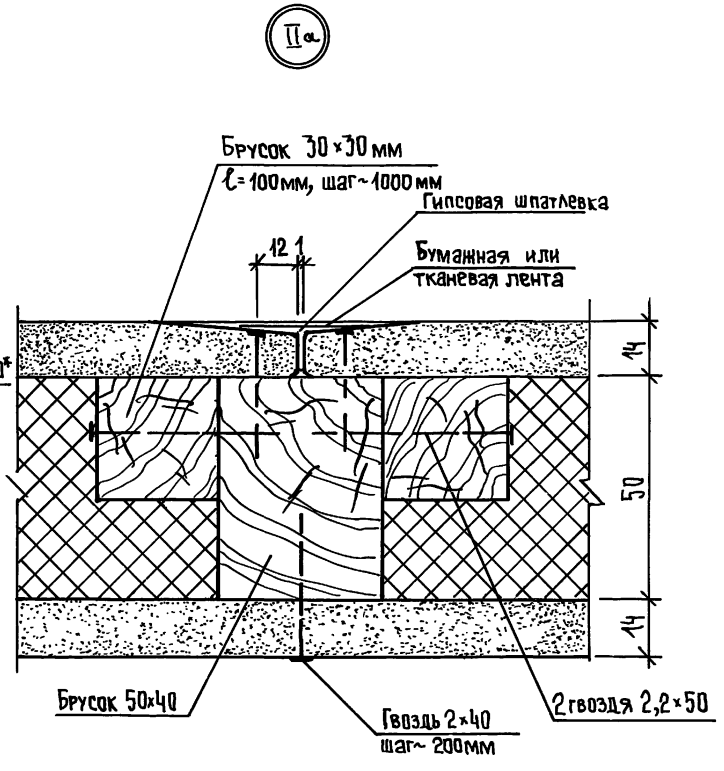

ИНВ.№ ПОДЛ. | ПОДПИСЬ И ДАТА | ВЗАМ.ИНВ.№

1.231.9-10.1-01.00	Лист 6

21247 12

ФОРМАТ А3

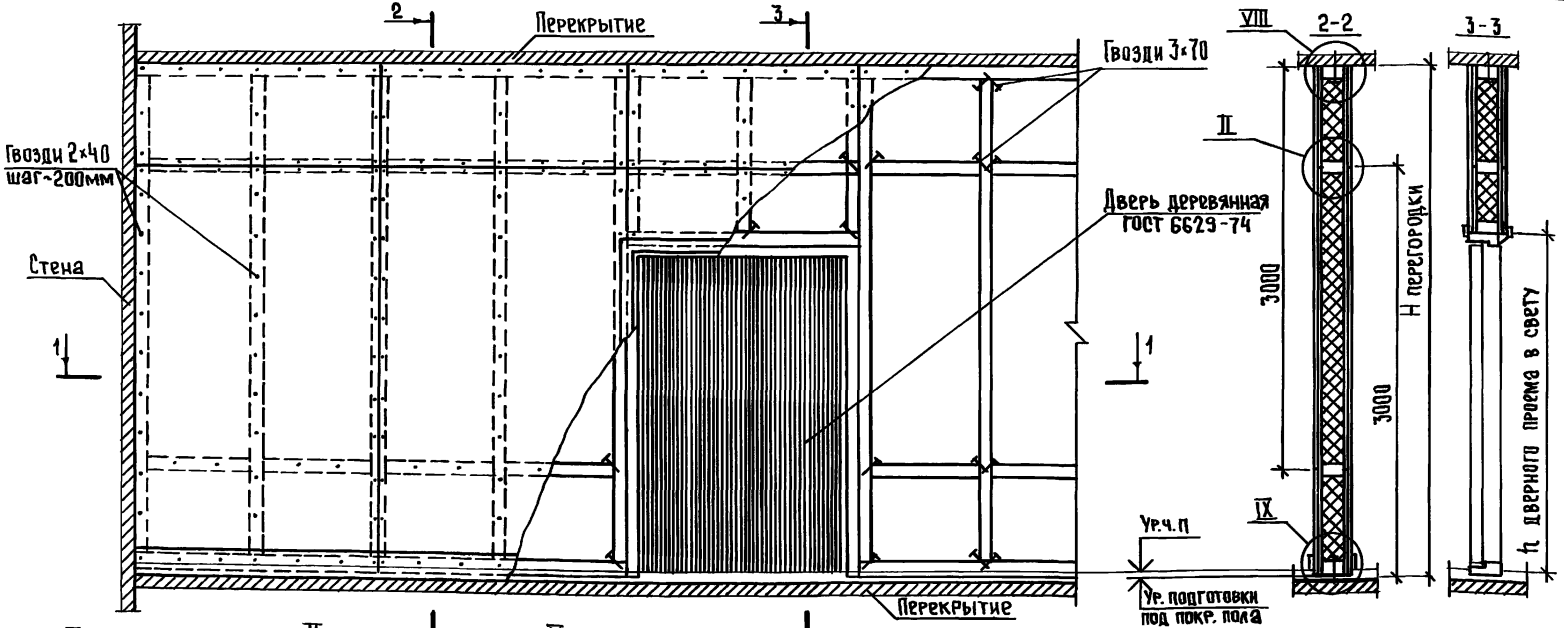

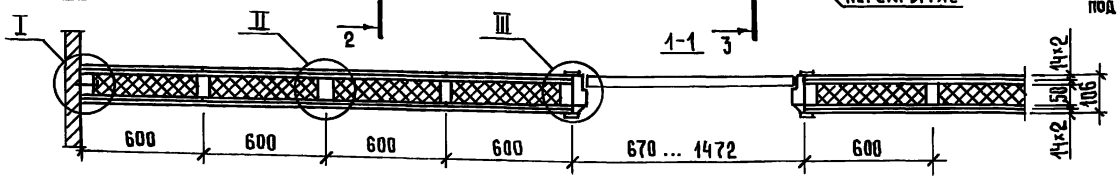

Вариант плана перегородок

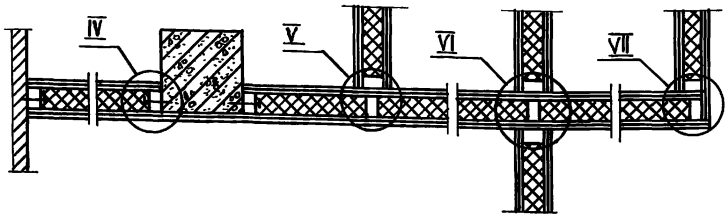

Перегородка ПГКД-2 без звукоизоляционного слоя. Узлы, замаркированные на листе см. докум. 02.00 листы 1...5.

Нач.отд.	Юдицкий	
Н.контр.	Пельтихина	
ГИП	Лыков	
Рук.гр.	Мошкина	
Ст.техн.	Назарова	

1.231.9 - 10.1 - 02.00

Перегородка ПГКД-2м /ПГКД-2/ (фрагмент). Узлы I - IX. Пример.

Стадия	Лист	Листов
Р	1	5

ЦНИИЭП торгово-бытовых зданий и туристских комплексов

21247 13

Формат А3

Инв.№ подл. | Подпись и дата | Взам.инв.№

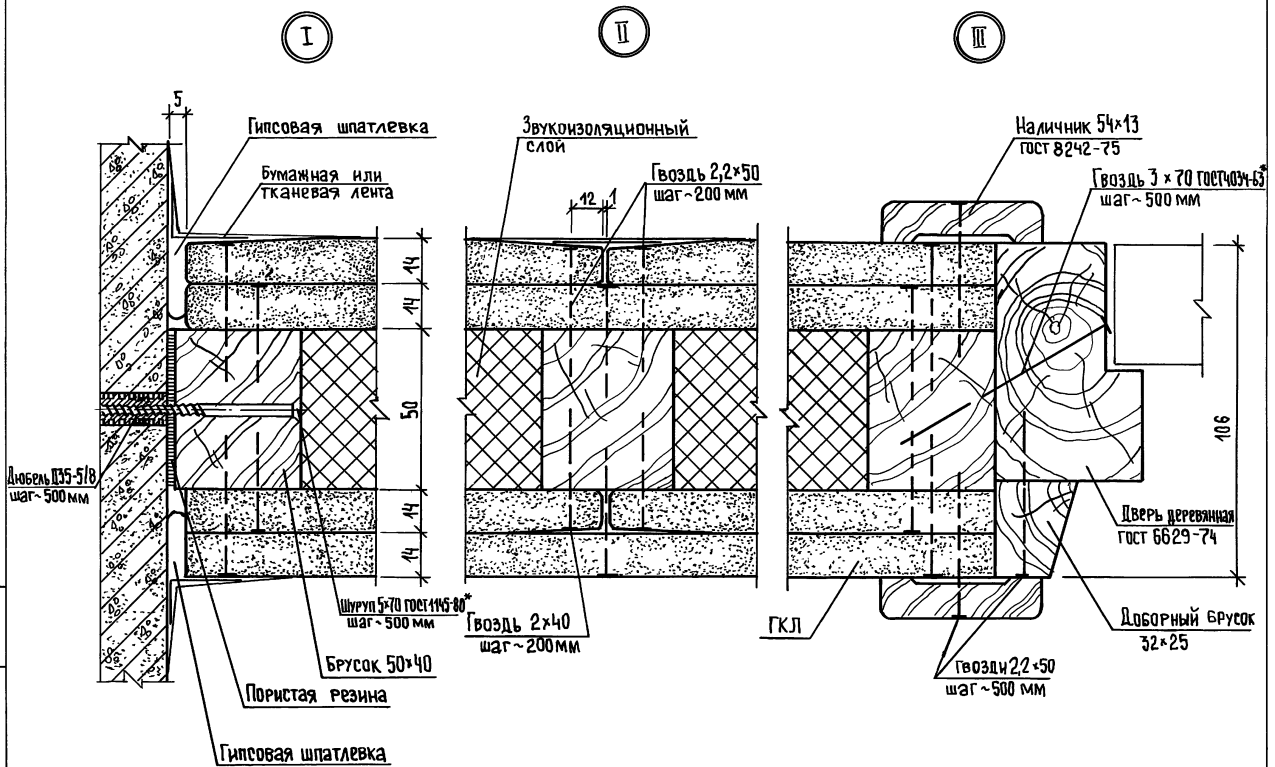

Инв.№ подл. | Подпись и дата | Взам. инв.№

1.231.9-10.1-02.00

Лист 2

21247 14

Формат А3

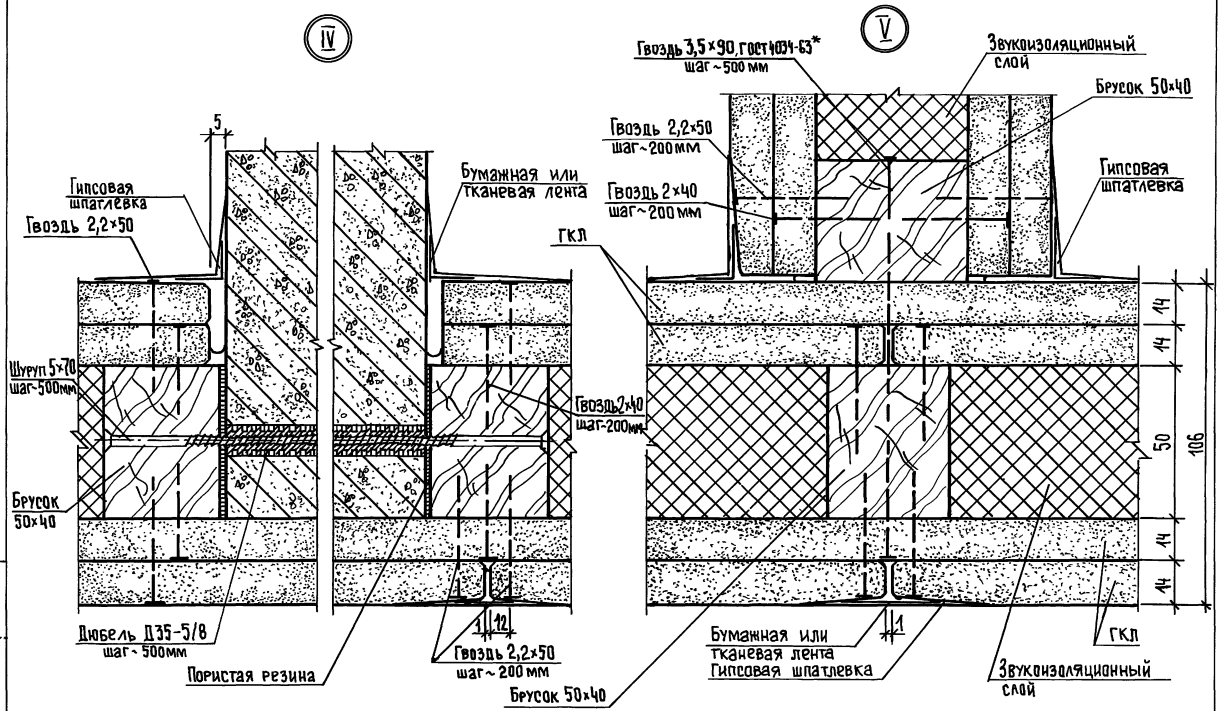

Инв. № подл.	Подпись и дата	Взам. инв. №

1.231.9-10.1-02.00

Лист 3

21247 15

Формат А3

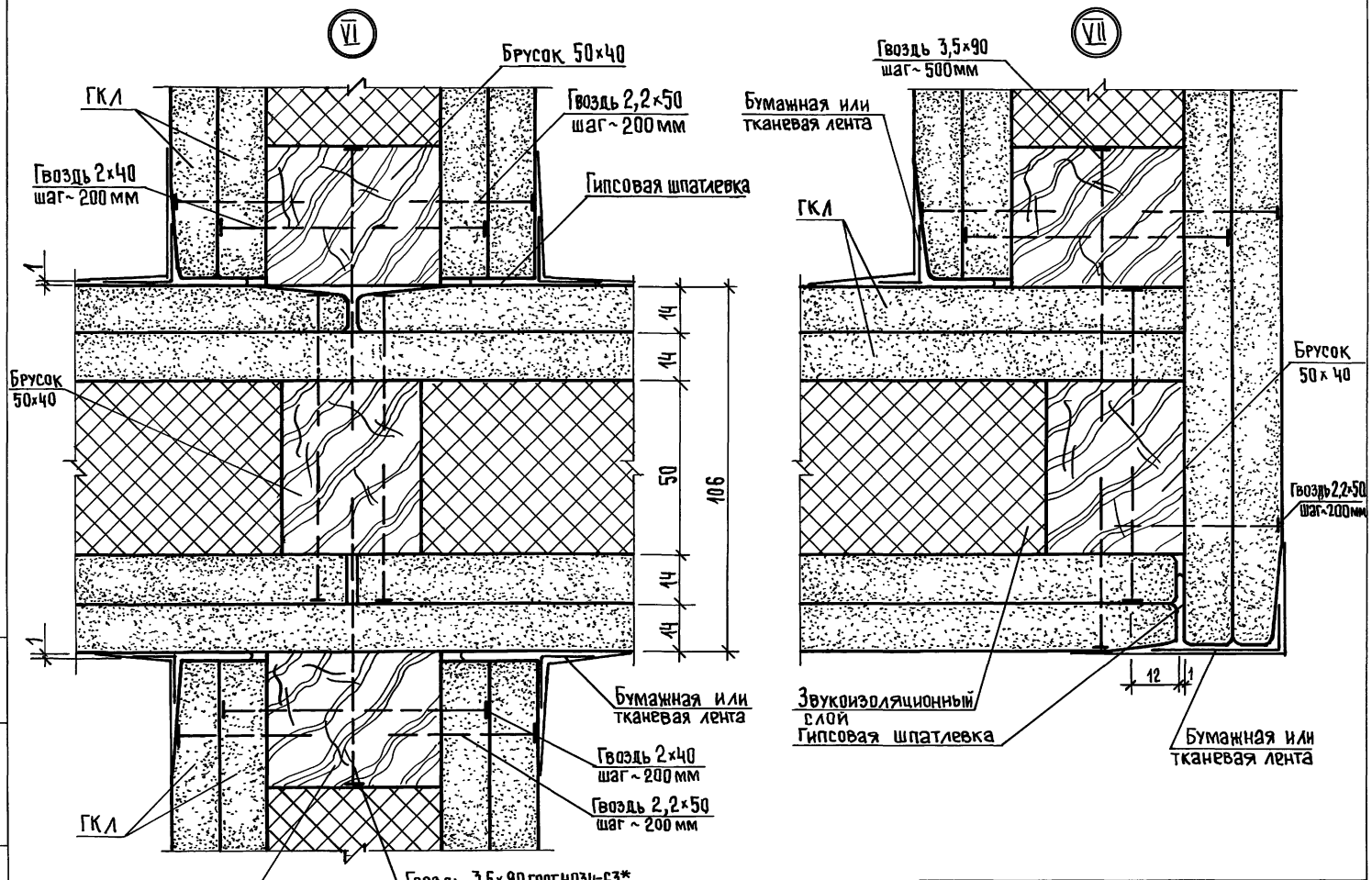

Инв.№ подл. | Подпись и дата | Взам.инв.№

1.231.9-10.1-02.00	Лист 4

21247 16

Формат А3

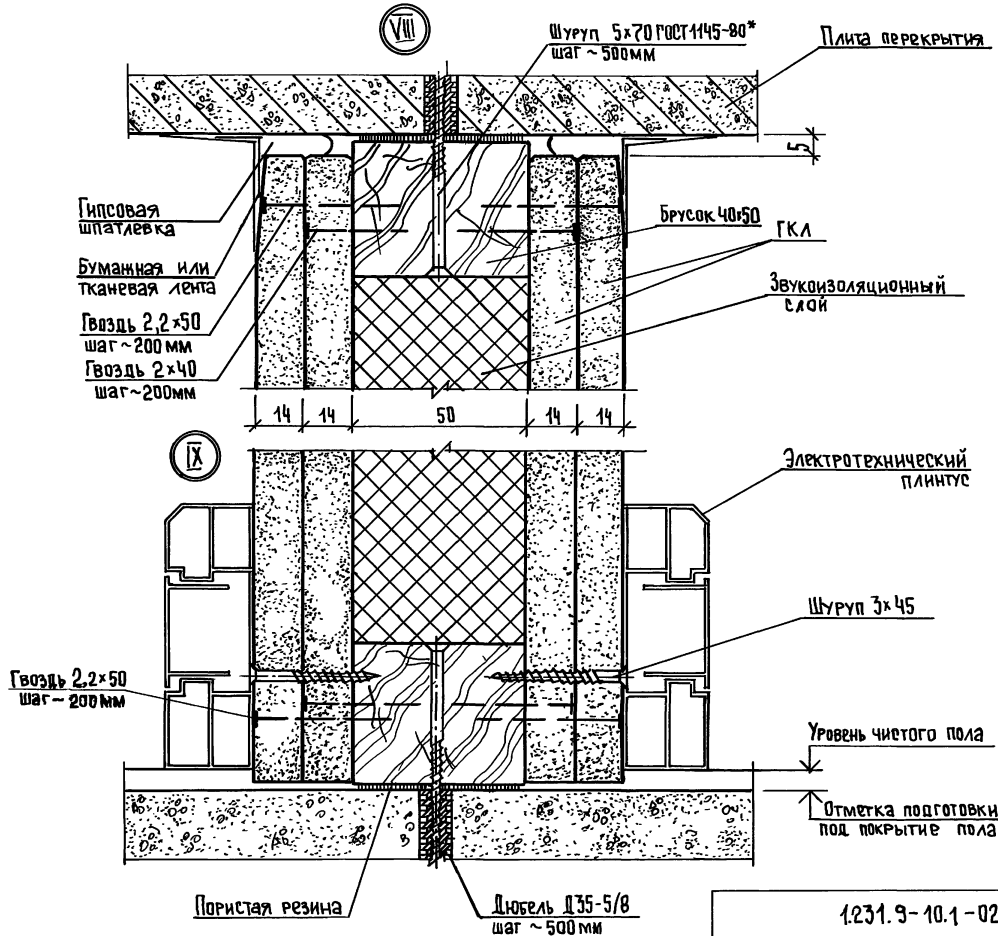

Инв. № подл.	Подпись и дата	Взам. инв. №

1.231.9-10.1-02.00

Лист 5

Формат А3

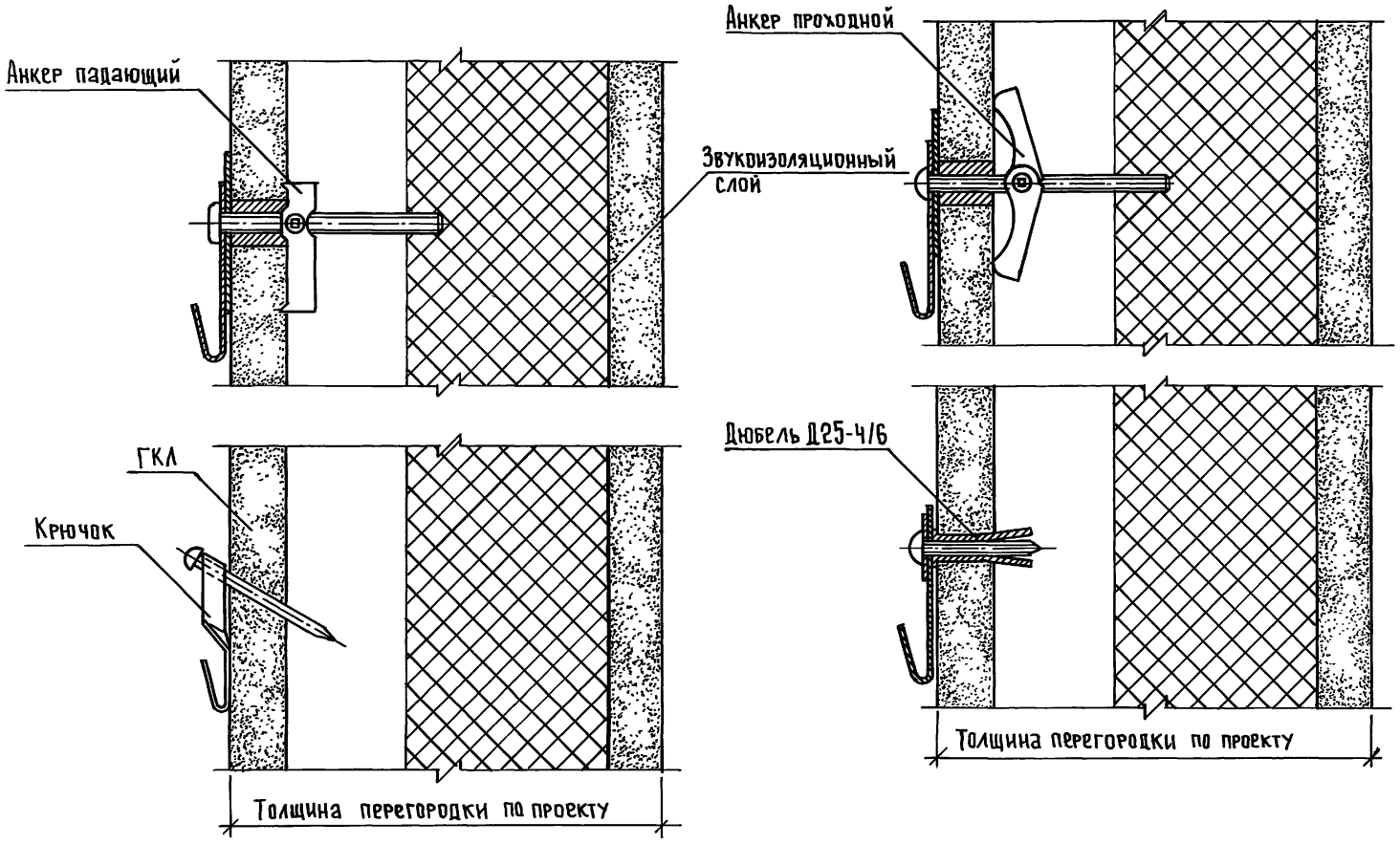

				1.231.9-10.1-03.00		
Нач.отд.	Юдицкий			Примеры установки анкера падающего, крючка, анкера проходного и дюбеля разжимного	Стадия	Лист	Листов
Н.контр.	Пельтихина				Р		1
ГИП	Лыков				ЦНИИЭП торгово-бытовых зданий и туристских комплексов		
Рук.гр.	Мошкина						
Ст.техн.	Назарова						

Инв.№подл. | Подпись и дата | Взам.инв.№

Формат А3

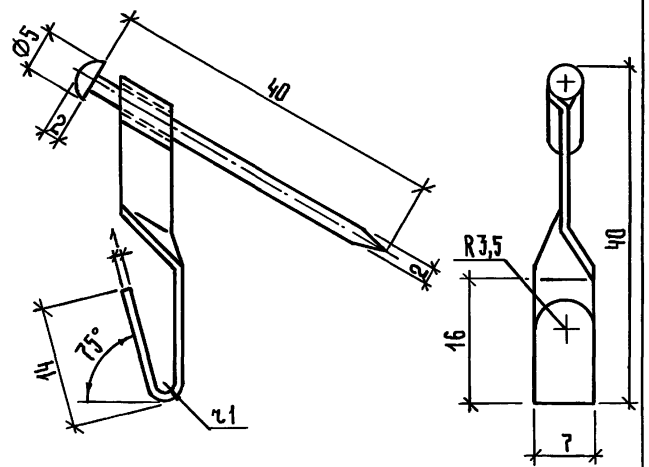

Максимальная нагрузка , кгс	
1 слой ГКЛ	2 слоя ГКЛ
10	15

				1.231.9-10.1-00.01		
Нач.отд.	Юдицкий			Крючок	Стадия: Р	Масса: –	Масштаб: 2:1
Н.контр.	Пельтихина				Лист	Листов 1
ГИП	Лыков			ТУ-400-28-371-80	ЦНИИЭП торгово-бытовых зданий и туристских комплексов	
Рук.гр.	Мошкина					
Ст.техн.	Назарова					

Инв.№ подл. | Подпись и дата | Взам.инв.№

Формат А4

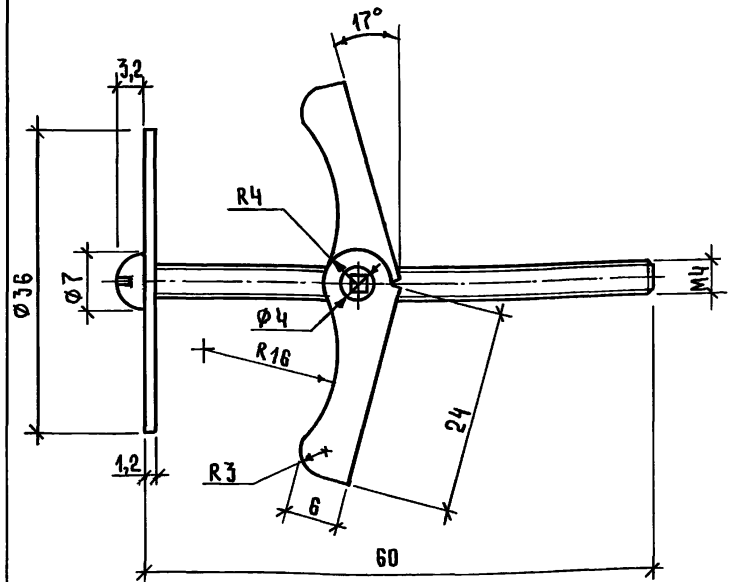

Максимальная нагрузка, кгс	
1 слой ГКЛ	2 слоя ГКЛ
35	45

				1.231.9-10.1-00.02		
Нач.отд	Юдицкий			Анкер проходной	Стадия: Р	Масса: –	Масштаб: 2:1
Н.контр.	Пельтихина				Лист	Листов 1
ГИП	Лыков			ТУ 400-28-369-80	ЦНИИЭП торгово-бытовых зданий и туристских комплексов	
Рук.гр.	Мошкина					
Ст.техн.	Назарова					

Инв.№ подл. | Подпись и дата | Взам.инв.№

Формат А4

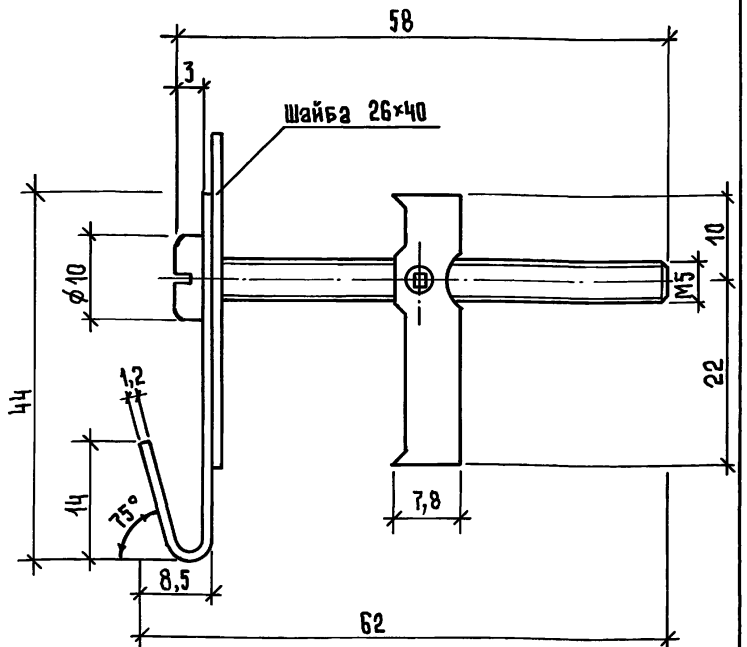

Максимальная нагрузка, кгс	
1 слой ГКЛ	2 слоя ГКЛ
35	45

1.231.9-10.1-00.03

Анкер падающий

Стадия	Масса	Масштаб
Р	–	2:1

Лист | Листов 1

ТУ 400-28-370-80

ЦНИИЭП торгово-бытовых зданий и туристских комплексов

Н.контр.	Пельтихина	
ГИП	Лыков	
Рук.гр.	Мошкина	
Ст.техн.	Назарова	

Инв.№ подл. | Подпись и дата | Взам.инв.№

Формат А4

gost.e-ecolog.ru

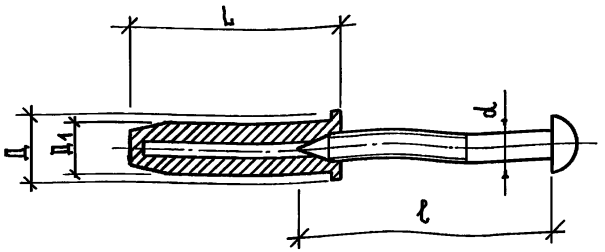

Обозначение	L мм	Д мм	Д1 мм	d мм	l мм
Д 25 - 4/6	25	8	6	3,5	30
Д 35 - 5/8	35	11	8	5	70

Максимальная нагрузка, кгс	
1 слой ГКЛ	2 слоя ГКЛ
25	30

1.231.9-10.1-00.04

Дюбель разжимной

Стадия	Масса	Масштаб
Р	–	2:1

Лист | Листов 1

ТУ 36-941-79Е

ЦНИИЭП торгово-бытовых зданий и туристских комплексов

Нач.отд.	Юдицкий	
Н.контр.	Пельтихина	
ГИП	Лыков	
Рук.гр.	Мошкина	
Ст.техн.	Назарова	

Инв.№ подл. | Подпись и дата | Взам.инв.№

21247