ТИПОВОЙ ПРОЕКТ

801-2-85.12.87

КОРОВНИК НА 200 КОРОВ

ПРИВЯЗНОГО СОДЕРЖАНИЯ

С ЭЛЕКТРОТЕПЛОСНАБЖЕНИЕМ

(СТОЕЧНО-БАЛОЧНЫЙ КАРКАС)

АЛЬБОМ III

СТРОИТЕЛЬНЫЕ ИЗДЕЛИЯ

ЧАСТЬ 3

РАЗНЫЕ ИЗДЕЛИЯ

				Привязан	

gost.e-ecolog.ru

ТИПОВОЙ ПРОЕКТ

801-2-85.12.84

КОРОВНИК НА 200 КОРОВ

ПРИВЯЗНОГО СОДЕРЖАНИЯ

С ЭЛЕКТРОТЕПЛОСНАБЖЕНИЕМ

(СТОЕЧНО-БАЛОЧНЫЙ КАРКАС)

АЛЬБОМ III

СТРОИТЕЛЬНЫЕ ИЗДЕЛИЯ

ЧАСТЬ 3

РАЗНЫЕ ИЗДЕЛИЯ

Разработан институтом
„Гипронисельхоз"

Гл. инженер института — Л.С. Бутаев

Гл. инженер проекта — О.А. Левченкова

Утвержден
Минсельхозом СССР,
сводное заключение
от 14.II.1984 г. № 102.
Введен в действие
институтом „Гипронисельхоз",
приказ от 30.12.85 г № 191-5п

Привязан	
Инв. №	

Обозначение	Наименование	№ стр.
	Содержание	
	Часть 3.1	
	Опалубочные чертежи	
	и армирование	
КЖИ3.1-ТУ	Технические условия	9-20
КЖИ3.1-01.0.0	Плита перекрытия	
	тамбура (ППД...12..-Т;	
	1ППД...12..-Т; 2ППД...12..-Т; 2ППД...12..-Т.Н).	21-22
КЖИ3.1-01.0.0 СБ	Плита перекрытия тамбура	
	(ППД...12..-Т; 1ППД...12..-Т;	
	2ППД...12..-Т; 2ППД...12..-Т.Н).	
	Сборочный чертеж.	23-27
КЖИ3.1-02.0.0	Плита пола тамбура	
	(ППТ...25.18-Т; 1ППТ...25.18-Т;	
	1ППТ...25.18-Т.Н)	28
КЖИ3.1-02.0.0 СБ	Плита пола тамбура	
	(ППТ...25.18-Т; 1ППТ...25.18-Т;	
	1ППТ...25.18-Т.Н).	
	Сборочный чертеж.	29-32
КЖИ3.1-03.0.0	Плита перекрытия вентплощад-	
	ки ППВ...12.16-Т.	33
КЖИ3.1-03.0.0 СБ	Плита перекрытия вентплощадки	
	ПДВ...12.16-Т.	
	Сборочный чертеж	34-35

Обозначение	Наименование	№ стр
КЖИ3.1-04.0.0	фундамент под оборудование	
	(1ФО15.15.42-Т; 1ФОП15.15.36-Т;	
	1ФОП15.15.36-Т-Н; 1ФОН15.15.42-Т-Н;	
	1ФОН15.15.42-Т).	36-37
КЖИ3.1-04.0.0 СБ	фундамент под оборудование	
	(1ФО15.15.42-Т; 1ФОП15.15-36-Т;	
	1ФОП15.15-42-Т-Н; 1ФОН15.15.42-Т-Н;	
	1ФОН15.15. -Т).	
	Сборочный чертёж.	38-43
КЖИ3.1-05.0.0	Плита пола стойла ППС18.10.8-П	44
КЖИ3.1-06.00	Плита пола стойла ППС18.10.8-П-1	45
КЖИ3.1-07.0.0	Плита пола стойла ППС 18.10.8-П-1Н	46
КЖИ3.1-08.0.0	Блок фундаментный БФ020.3.28-Т	47
КЖИ3.1-09.00	Блок фундаментный БФ012.3.28-Т	48
КЖИ3.1-10.0.0	Панель стеновая (ПСД6.30...-Т-1;	
	ПСД9.30...-Т-1; ПСД12.30...-Т-1;	
	ПСД18.30...-Т-1; ПСД6.30...-Т-1Н;	
	ПСД9.30...-Т-1Н; ПСД12.30...-Т-1Н;	
	ПСД18.10...-Т-1Н).	49
КЖИ3.1-10.0.0 СБ	Панель стеновая (ПСД6.30...-Т-1;	
	ПСД9.30...-Т-1; ПСД12.30...-Т-1;	
	ПСД18.30...-Т-1; ПСД6.30...-Т-1Н;	
	ПСД9.30...-Т-1Н; ПСД12.30...-Т-1Н;	
	ПСД18.30...-Т-1Н).	
	Сборочный чертеж	50
КЖИ3.1-11.0.0	Панель стеновая ПСД12.30...-Т-2	51

Обозначение	Наименование	№ стр.
КЖИ3.1-11.0.0 СБ	Панель стеновая ПСД 12.30...-Т-2.	
	Сборочный чертёж	52
КЖИ3.1-12.0.0	Панель стеновая (ПСД 12.12...-1,	
	ПСД 6.12...-1).	53
КЖИ3.1-12.0.0 СБ	Панель стеновая (ПСД 12.12...-1,	
	ПСД 6.12...-1).	
	Сборочный чертёж	54
КЖИ3.1-13.0.0	Полурама (РПС 21-5-Па, РПС 21-5-Пб,	
	РПС 21-5-Пв)	55
КЖИ3.1-13.0.0 СБ	Полурама (РПС 21-5-Па, РПС 21-5-Пб,	
	РПС 21-5-Пв).	
	Сборочный чертеж.	56-57
КЖИ3.1-14.0.0	Колонна СК2-36-2-1.	58
КЖИ3.1-14.0.0 СБ	Колонна СК2-36-2-1.	
	Сборочный чертёж.	59
КЖИ3.1-15.0.0	Колонна (СКТ3-54-2-1, СКТ3-54-2-2)	60
КЖИ3.1-15.0.0 СБ	Колонна (СКТ3-54-2-1, СКТ3-54-2-2)	
	Сборочный чертёж	61
КЖИ3.1-16.0.0	ферма (1ФТ6-6АIIIТ-П.1;	
	1ФТ6-6АIIIТ-П.2).	62
КЖИ3.1-16.0.0 СБ	ферма (1ФТ6-6АIIIТ-П.1;	
	1ФТ6-6АIIIТ-П.2).	
	Сборочный чертёж	63

Обозначение	Наименование	№ стр.
КЖИ3.1-17.0.0	Балка БС 7,5-4-1	64
КЖИ3.1-18.0.0	Плита покрытия (1ПГ-3АIVТ-П...,	
	2ПГ-2АIVТ-П..., 2ПВ10-2АIVТ-П...,	
	2ПВ7-2АIVТ-П..., 2ПВ4-2АIVТ-П...)	65
КЖИ3.1-18.0.0 СБ	Плита покрытия (1ПГ-3АIVТ-П...,	
	2ПГ-2АIVТ-П..., 2ПВ4-2АIVТ-П...)	
	Сборочный чертёж	66...67
КЖИ3.1-РС	Ведомость расхода стали	
	на 1 элемент	68...73

Обозначение	Наименование	№ стр.
	Часть 3.2	
	Арматурные, закладные	
	и металлические изделия.	
КЖИ3.2-ТУ	Технические условия	74...75
КЖИ3.2-0.01.00	Каркас пространственный	
	(КП1; КП2; КП2Н)	76
КЖИ3.2-0.01.00СБ	Каркас пространственный	
	(КП1; КП2; КП2Н).	
	Сборочный чертеж.	77...79
КЖИ3.2-0.02.00	Каркас пространственный	
	(КП3; КП4; КП4Н)	80
КЖИ3.2-0.02.00СБ	Каркас пространственный	
	(КП3; КП4; КП4Н)	
	Сборочный чертеж.	81...82
КЖИ3.2-0.03.00	Каркас пространственный КП5	83
КЖИ3.2-0.03.00СБ	Каркас пространственный КП5.	
	Сборочный чертёж.	84
КЖИ3.2-0.04.00	Сетка арматурная	
	(С1; С2; С3)	85...86
КЖИ3.2-0.04.00СБ	Сетка арматурная	
	(С1; С2; С3).	
	Сборочный чертеж.	87
КЖИ3.2-0.05.00	Сетка арматурная	
	(С4; С5)	88...89
КЖИ3.2-0.05.00СБ	Сетка арматурная (С4; С5).	
	Сборочный чертёж	90

Обозначение	Наименование	№ стр.
КЖИ3.2-0.06.00	Сетка арматурная С6.	91
КЖИ3.2.0.06.00 СБ	Сетка арматурная С6.	
	Сборочный чертеж.	92
КЖИ3.2-0.07.00	Сетка арматурная (С7; С8)	93
КЖИ3.2-0.07.00 СБ	Сетка арматурная (С7; С8)	
	Сборочный чертеж.	94
КЖИ3.2-0.08.00	Петля для подъема	
	(ПМ14-1; ПМ14-2)	95
КЖИ3.2-0.09.00	Изделие закладное МН1	96
КЖИ3.2-0.10.00	Изделие закладное МН2	97
КЖИ3.2-0.11.00	Изделие закладное (МН3-1;	
	МН3-2; МН3-3; МН3-4).	98
КЖИ3.2-0.11.00 СБ	Изделие закладное (МН3-1;	
	МН3-2; МН3-3; МН3-4).	
	Сборочный чертеж.	99
КЖИ3.2-0.12.00	Изделие закладное (МН4-1;	
	МН4-2).	100
КЖИ3.2-0.12.00 СБ	Изделие закладное (МН4-1;	
	МН4-2).	
	Сборочный чертеж.	101
КЖИ3.2-0.13.00	Изделие закладное МН5	102
КЖИ3.2-0.14.00	Изделие закладное МН6	103
КЖИ3.2-МС100	Изделие соединительное	
	(МС1, МС1Н).	104
КЖИ3.2-МС200	Изделие соединительное	
	МС2	105

Настоящие технические условия распространяются на двухслойные плиты перекрытия и железобетонные плиты пола тамбуров, плиты перекрытия вентплощадок, фундаменты под оборудование, а также элементы сборных полов стойл, предназначенные для применения в коровнике на 200 коров привязного содержания (типовой проект в районах с температурой наружного воздуха $t^н = -20$ °С и $t^н = -30$ °С, зона влажности нормальная (по СНиП II-3-79), скоростной напор ветра 265 Па (27 кгс/см^2).

Двухслойные легкобетонные плиты перекрытия тамбуров должны соответствовать требованиям ТУ 69-203-82, технических условий части 1.1-ТУ (кроме раздела „Маркировка", изложенного в настоящих ТУ), серии 1.832.1-9, а также чертежам настоящего альбома.

Сборные железобетонные элементы плит пола тамбуров и перекрытия вентплощадок, фундаментов под оборудование и полов стойл должны соответствовать требованиям настоящих технических условий и чертежам данного альбома.

1. Технические требования

1.1 Основные параметры и размеры

1.1.1 Форма, размеры и марки изделий должны соответствовать настоящим рабочим чертежам.

Привязан

Инв. №

КЖИ 3.1-ТУ

ГИП	Левченкова		
Нач. отд	Гомзяков		12.85
Гл. констр	Теляковский		
Гл. спец.	Юдин		

Технические условия

Стадия	Лист	Листов
Р	1	12

ГИПРОНИСЕЛЬХОЗ

Инв. № подл. | Подпись и дата | Взам. инв. №

Копировал Косенкова

Формат А4

1.1.2. Точность изготовления, отклонения проектных размеров, качество поверхностей и внешний вид изделий должны соответствовать требованиям ГОСТ 13015-81

1.1.3 Отклонения по толщине защитного слоя бетона не должны превышать ±5 мм

1.1.4 Отклонения от проектного положения закладных деталей не должны превышать

в плоскости изделия — 8÷10 мм

из плоскости изделия — 2÷3 мм

по смещению.

1.1.5. Отклонения фактической массы панелей не должны превышать 7%

1.2 Требования к изготовлению изделий

1.2.1. Изготовление должно осуществляться в соответствии с СНиП III-16-79, ГОСТ 13015-75

1.2.2. При изготовлении должно быть обеспечено проектное положение арматуры и закладных деталей. Проектная толщина защитного слоя бетона до арматуры обеспечивается применением пластмассовых или бетонных фиксаторов.

1.2.2 При изготовлении должно быть обеспечено проектное положение арматуры и закладных деталей. Проектная толщина защитного слоя бетона до арматуры обеспечивается применением пластмассовых или бетонных фиксаторов.

1.3 Требования к бетонам

1.3.1. Бетон изделий должен быть повышенной плотности (П), марки В6 по водонепроницаемости, иметь В/Ц не более 0,55, водопоглощение по массе свыше 4,2% до 4,7% и объем межзерновых пустот в уплотненной бетонной смеси – не более 3%.

1.3.2. Марка бетона по морозостойкости не ниже Мрз 50

1.4. Требования к материалам

1.4.1. Материалы применяемые для изготовления изделий должны удовлетворять требованиям действующих государственных стандартов и обеспечивать получение заданных свойств.

1.4.2. В качестве вяжущего для бетонов и растворов должен применяться портландцемент марки не ниже 300.
Для бетона фундаментов под оборудование каналов навозоудаления сульфатостойкий цемент по ГОСТ 22266-76 марки не ниже 400.

1.4.3. Для тяжелого и легкого бетона кварцевый песок и крупный заполнитель должен удовлетворять требованиям ГОСТ 8736-77, ГОСТ 8267-75, ГОСТ 10268-80.

1.4.4. Вода для бетонных смесей и добавок должна отвечать требованиям ГОСТ 23732-79.

1.4.5. В качестве гидрофобизирующих и пластифицирующих добавок при приготовлении смесей рекомендуется применять: кремнийорганические жидкости ГКЖ-10 и ГКЖ-11 (ГОСТ 10834-76) жидкостей и др. по ВСН-09-79.

1.4.6. Для изготовления арматурных изделий применяется арматура класса AIII по ГОСТ 5781-82 и BpI по ГОСТ 6727-80.

1.4.7. Монтажные петли должны изготавливаться из горячекатанной арматурной стали класса AI марки Вс-3пс2

1.4.8. Закладные детали приняты из стали Вст3кп2

1.5. Маркировка

1.5.1. На каждом изделии, поставляемом потребителю, должны быть нанесены основные и информационные подписи, а также маркировочные знаки в соответствии с ГОСТ 13015.2-81.

Основные подписи должны содержать: марку изделия, товарный знак или краткое наименование предприятия-изготовителя, штамп технического контроля.

Информационные надписи должны содержать: дату изготовления изделия, величину массы изделия.

Маркировочные знаки должны содержать: монтажные знаки (место укладки изделия на подкладки при хранении и транспортировании) и для изделий высшей категории качества – государственный Знак качества по ГОСТ 1.9-67.

1.5.2. Маркировка должна наноситься на торцевую поверхность изделий несмываемой краской (ГОСТ 6586-77)

1.5.3. В соответствии с ГОСТ 23009-78 устанавливается следующая структура обозначения (марок изделий):

Плиты перекрытия тамбуров

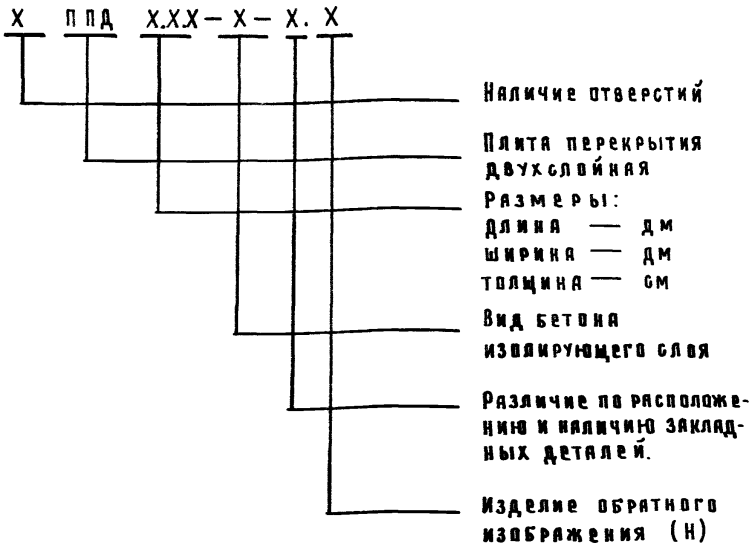

Например: ППД 50.12.40-Т – плита перекрытия двухслойная, длиной 50 дм, шириной 12 дм, толщиной 40см, изолирующий слой из тяжелого бетона (т) γ_o=2400 кг/м^3

Плиты пола тамбуров

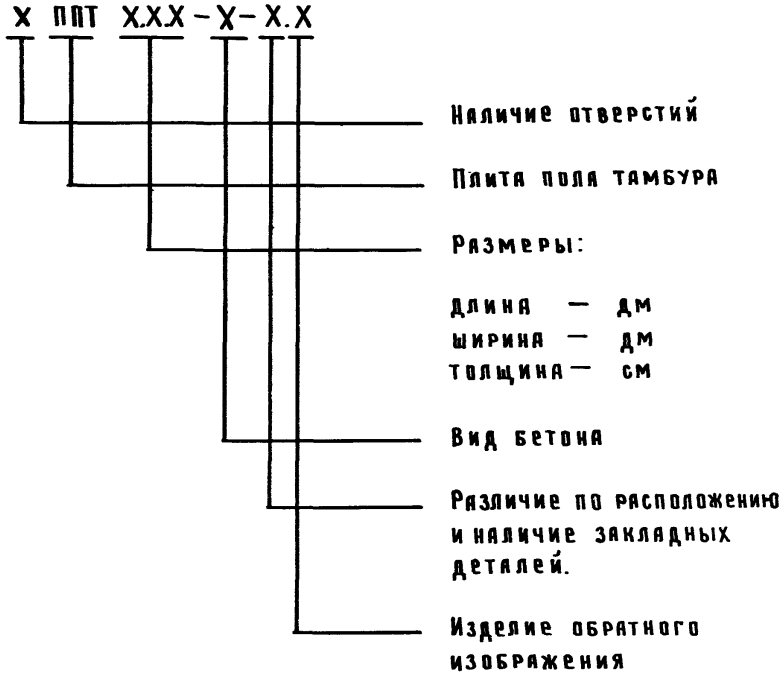

Например: 1ППТ 52.25.18-Т-И – плита пола тамбура с отверстием, длиной 52 дм, шириной 25 дм, толщиной 18 см. из тяжелого бетона (т) γ_o = 2400 кг/м^3, обратного изображения

Привязан

Инв. №

КЖИ3.1-ТУ

Лист 6

Плиты перекрытия вентплощадок

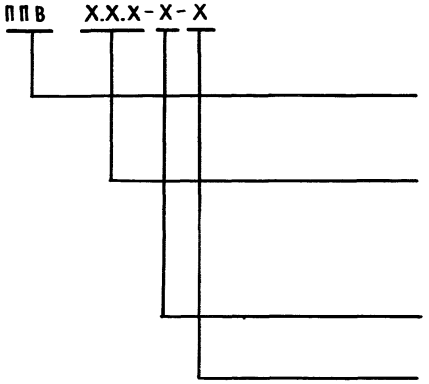

Например: ППВ 54.12.16-Т — плита перекрытия вентплощадки длиной 54 дм, шириной 12 дм, толщиной 16 см. из тяжелого бетона (т) γ_o = 2400 кг/м^3

Фундаменты под оборудование каналов навозоудаления

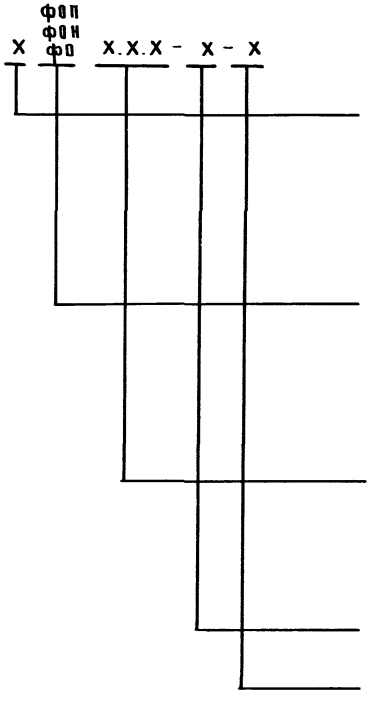

Например: 1ФО 15.15.42-Т — фундамент транспортёра ТСН160 под оборудование поворотной звездочки длиной 15 дм, шириной 15дм, толщиной 42 см из тяжелого бетона (т)
γ_o = 2400 кг/м^3

Привязан

Инв. №

КЖИ3.1-ТУ

Лист 8

Инв.№ подл. | Подпись и дата | Взам. инв.№

Формат А4

Плиты пола стойл

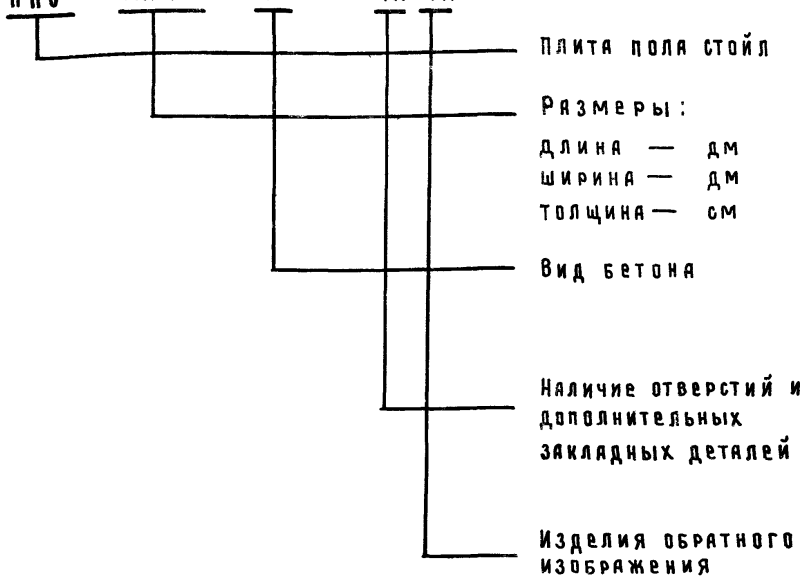

Например: ППС 18.10.8-П.1Н – плита пола стойла длиной 18 дм, шириной 10 дм, толщиной 8 см, из керамзитобетона γ_0 = 1200 кг/м^3 повышенной плотности с отверстием, обратного изображения.

Блоки фундаментные ограждений

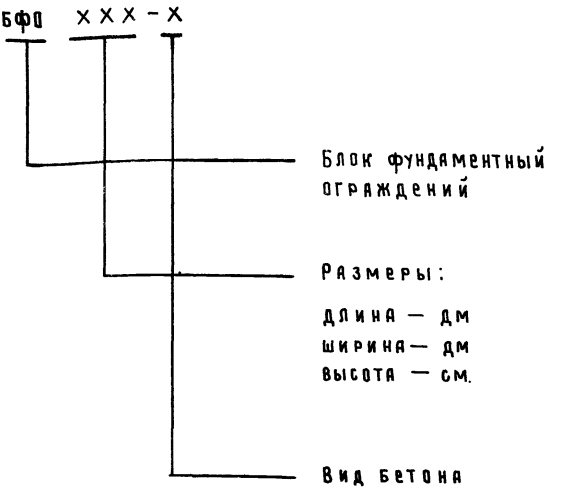

Например: БФО 20.3.28-Т - блок фундаментный ограждений длиной 20 дм, шириной 3 дм, высотой 28 см из тяжелого бетона (Т) $\gamma_0 = 2400$ кг/м^3

2. Правила приёмки.

2.1. Изделия, поставляемые потребителю, должны быть приняты техническим контролем предприятия-изготовителя партиями в соответствии с ГОСТ 13015.1-81.

2.2. Партия должна состоять из изделий, изготовленных предприятием в течение не более одной недели, при этом количество изделий в партии не должно превышать 100 шт.

2.3. При изготовлений изделий должен производиться входной, операционный и приёмочный контроль. Требования к видам контроля п.п. 2.3-2.17 ТУ69-203-82.

2.4. Предприятие-изготовитель должно сопровождать каждую принятую техническим контролем партию изделий документом о качестве - паспортом согласно ГОСТ 13015.3-81. Требования к содержанию паспорта см. п.п. 2.20, 2.21, ТУ 69-209-82.

Фактические данные о поставляемых изделиях, указываемые в документе о качестве, должны подтвердиться подписью работника, ответственного за технический контроль предприятия-изготовителя.

Разделы „Методы контроля", „Транспортирование и хранение" и „Гарантия изготовителя" см. ТУ 69-203-82

3. Указания по привязке

3.1. В настоящем выпуске разработаны чертежи изделий для следующих вариантов:

I — Каркас стоечно-балочный

II — Каркас рамный

1 — $t^н = -20°C$, толщина панелей $\delta = 400$ мм

2 — $t^н = -30°C$, толщина панелей $\delta = 500$ мм

3.2. При привязке проекта заполняются неоговоренные переменные данные по геометрическим размерам и массам изделий на чертежах и в таблицах. Ненужные графы в таблице вычёркиваются.

3.3. Неоговоренные размеры длины и толщины в маркировке изделий заполняются при привязке проекта в соответствии с указаниями и 1.5.5 технических условий и серии 1.832.1-9 вып.0

Формат	Зона	Поз.	Обозначение	Наименование	Количество на исполнение КЖИ3.1-01.0.0 —	-01	-02	-03					Примечание
				Документация									
А4			КЖИ3.1-01.0.0СБ	Сборочный чертёж									
А4			КЖИ3.1-ТУ	Технические условия									
А4			КЖИ3.1-РС	Ведомость расхода стали									
А4			КЖИ3.1-03.0.0СБ	Узел I									
				Сборочные единицы									
А4		1	КЖИ3.2-01.0.0	Каркас пространственный КП1	1	1							
			-01	Каркас пространственный КП2			1						
			-02	Каркас пространственный КП2Н				1					
А3		2	1.832.1-9 вып.1	Изделие закладное М1	8	4	4	4					
А4		3	1.400-15 вып.1	Изделие закладное МН105-5	4	4	4	4					
				Материалы									
		4		Цементно-песчаный раствор марки М100	0,12	0,12	0,12	0,12					$м^3$

Привязан

Нач.отд.	Гомзяков		12.85
Гл.констр.	Теляковский		
Н.контр.	Юдин		
Гл.спец.	Юдин		
Рук.гр.	Котляр		
Испол.	Солоухин		
	Захарова		

КЖИ3.1-01.0.0

Плита перекрытия тамбура:
ППД...12...-Т
1ППД...12...-Т
2ППД...12...-Т
2ППД...12...-Т.Н.

Стадия	Лист	Листов
Р	1	2

ГИПРОНИСЕЛЬХОЗ

Формат А4

Формат	Зона	Поз.	Обозначение	Наименование	Количество на исполнение КЖИ3.1-01.0.0-									Примечание
					-	01	02	03						
		5		Теплоизоляционный слой	1,93	1,95	1,87	1,87						I-1; II-1-м³
				Теплоизоляционный слой	2,55	2,55	2,45	2,45						I-2; II-2-м³
		6		Изолирующий слой	0,30	0,30	0,30	0,30						

Привязан

Инв. №

Альбом III часть 3

Рис. 1

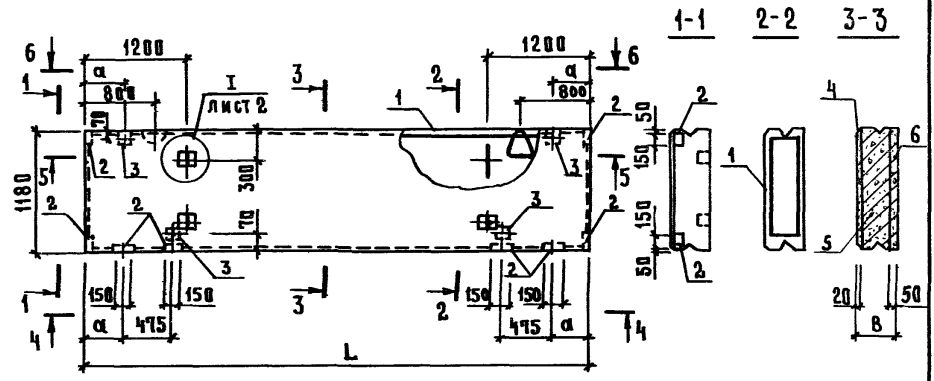

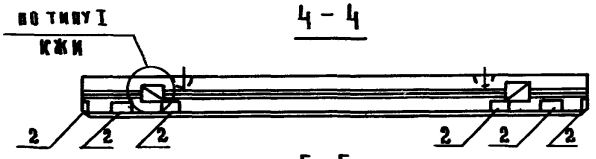

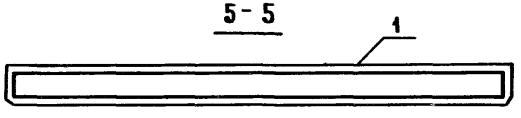

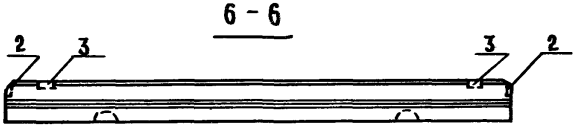

Привязан

Инв. N

Нач. отд.	Гомзяков		11.85
Гл. констр.	Теляковский		
Н. контр.	Юдин		
Гл. спец.	Юдин		
Рук. гр.	Котляр		
Исполн.	Солоухин		
Ст. инж.	Захарова		

КЖИ 3.1-01.0.0 СБ

Плита перекрытия тамбура
(1ППД..12..-Т, 1ППД..12..-Т, 2ППД..12..-Т, 2ППД..12..-Т.н)
Сборочный чертеж.

Стадия	Масса	Масштаб
Р	см. табл. лист 5	
Лист 1	Листов 5	

ГИПРОНИСЕЛЬХОЗ

Копировал Косенкова

Формат А4

Взам. инв. N | Подпись и дата | Инв. N подл.

Рис. 2

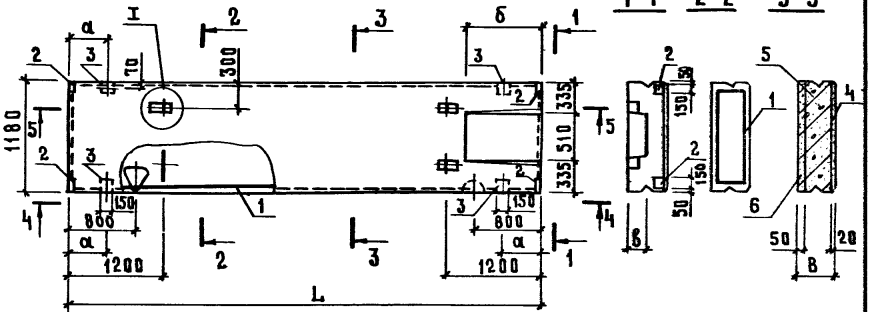

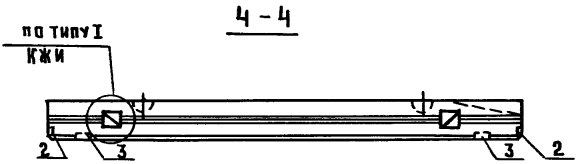

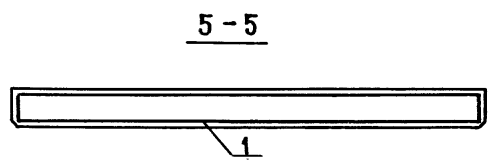

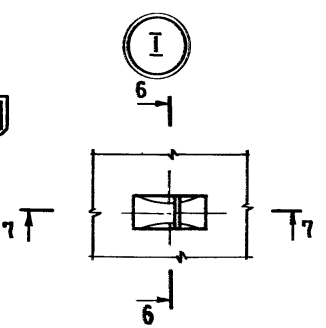

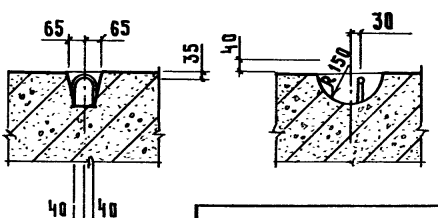

Привязан			
Инв. №			

КЖИ 3.1-01.0.0 СБ

Лист 2

Формат А4

Взам. инв. №

Подпись и дата

Инв. № подл.

Рис. 3

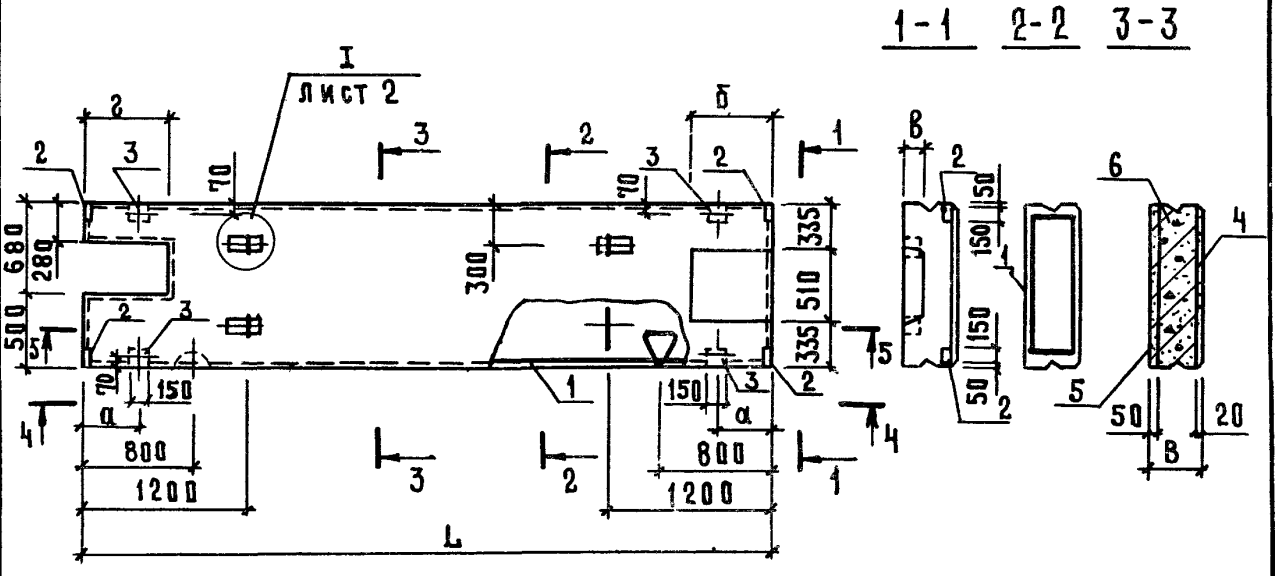

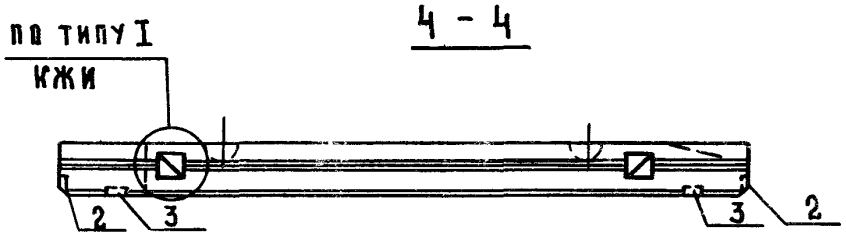

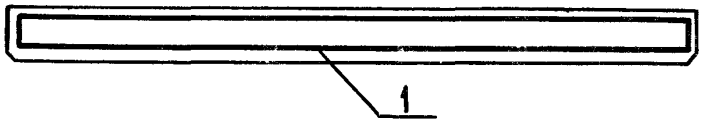

Привязан			
Инв. №			

КЖИ 3.1-01.0.0 СБ

Лист 3

Формат А4

Инв. № подл. | Подпись и дата | Взам. инв. №

РИС. 4

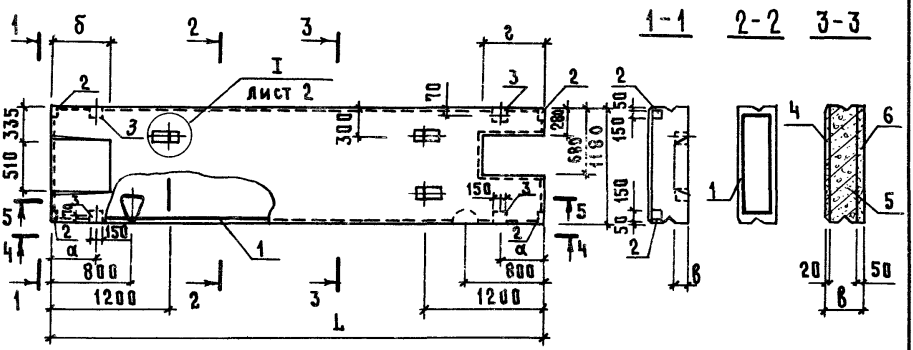

4 - 4

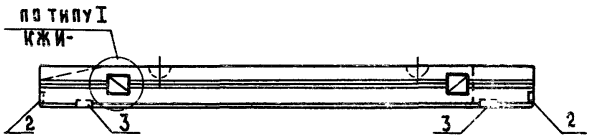

5 - 5

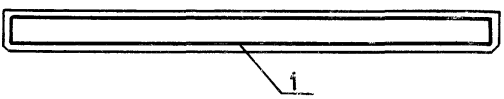

Привязан			
Инв. №			

КЖИ 3.1-01.0.0 СБ — Лист 4

Копировал Косенкова — формат А4

Инв. № подл. | Подпись и дата | Взам. инв. №

Обозначение	Марка	Рис	Размеры, мм																			
			L			B			a			б			в			г				
			Варианты																			
			I-1,II-1	I-2,II-2		I-1,II-1	I-2,II-2		I-1,II-1	I-2,II-2		I-1,II-1	I-2,II-2		I-1,II-1	I-2,II-2		I-1,II-1	I-2,II-2			
КЖИ3.1-01.0.0	ППД...12...-Т	1	4950	5150		400	500		470	570												
-01	1ППД...12...-Т	2										480	1055		150	270						
-02	2ППД...12...-Т	3																575	675			
-03	2ППД...12...-Т.Н	4																				

Масса, кг			Примечание
Варианты			
I-1,II-1	I-2,II-2		
2820	3360		
2820	3360		
2750	3290		
2750	3290		

Привязан

Инв. N

КЖИ3.1-01.0.0 СБ

Лист 5

Формат А4

Инв. № подл.	Подпись и дата	Взам. инв. №

Формат	Зона	Поз.	Обозначение	Наименование	Количество на исполнение КЖИ3.1-02.0.0-									Примечание
					–	01	02							
				Документация										
А4			КЖИ3.1-02.0.0СБ	Сборочный чертеж										
А4			КЖИ3.1-ТУ	Технические условия										
А4			КЖИ3.1-РС	Ведомость расхода стали										
				Сборочные единицы										
А4		1	КЖИ3.2-02.0.0	Каркас пространственный КП3	1									
			-01	Каркас пространственный КП4		1								
			-02	Каркас пространственный КП4Н			1							
А4		2	1.400-15 вып.1	Изделие закладное МН10Б-6	14	12	12							
				Материалы										
		3		Бетон марки М250	2,26	2,18	2,18							I-1; II-1
				Бетон марки М200	2,35	2,26	2,26							I-2; II-2

Привязан	Нач.отд	Гомзяков	12.85
	Гл. констр	Теляковский	
	Н. контр.	Юдин	
	Гл. спец.	Юдин	
	Рук. гр.	Котляр	
Инв. №	Испол.	Солоухина	
	Ст. инж.	Захарова	

КЖИ3.1-02.0.0

Плита пола тамбура (ППТ... 25.18-Т / 1ППТ... 25.18-Т / 1ППТ... 25.18-Т.Н)

Стадия	Лист	Листов
Р		1

ГИПРОНИСЕЛЬХОЗ

Копировал Косенкова Формат А4

Рис. 1

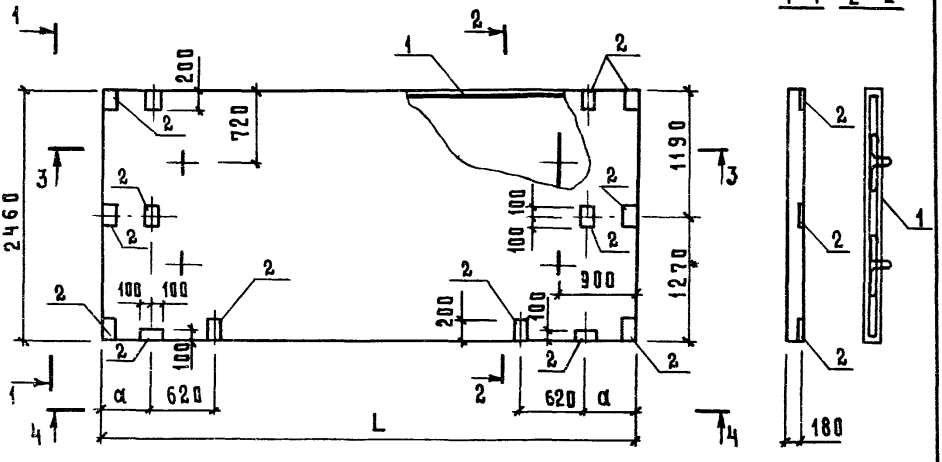

3 - 3



4 - 4

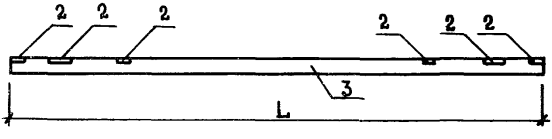

Привязан

Инв. №

КЖИ3.1-02.0.0 СБ

Плита пола тамбура :
ППТ ... 25.18 - Т
1ППТ ... 25.18 - Т
1ППТ ... 25.18 - Т.Н

Сборочный чертеж

Стадия	Масса	Масштаб
Р	см. табл. лист 4	
Лист 1	Листов 4	

ГИПРОНИСЕЛЬХОЗ

Нач.отд.	Гомзяков	12.85
Гл.констр.	Теляковский	
Н.контр.	Юдин	
Гл.спец.	Юдин	
Рук.гр.	Котляр	
Исполн.	Солоухин	
Ст.инж.	Захарова	

Взам.инв.№ | Подпись и дата | Инв.№ подл.

формат А4

Рис. 2

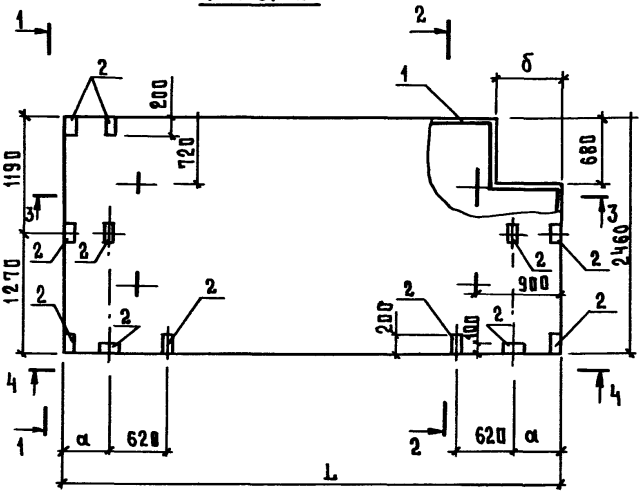

1-1 2-2

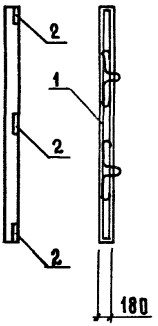

3 - 3



4 - 4

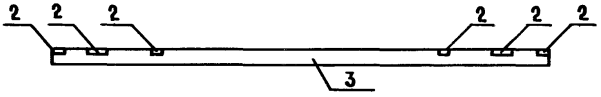

Привязан

Инв. №

КЖИ3.1-02.0.0 СБ

Лист 2

Копировал Касенкова

Формат А4

Инв. № подл. | Подпись и дата | Взам. инв. №

РИС. 3

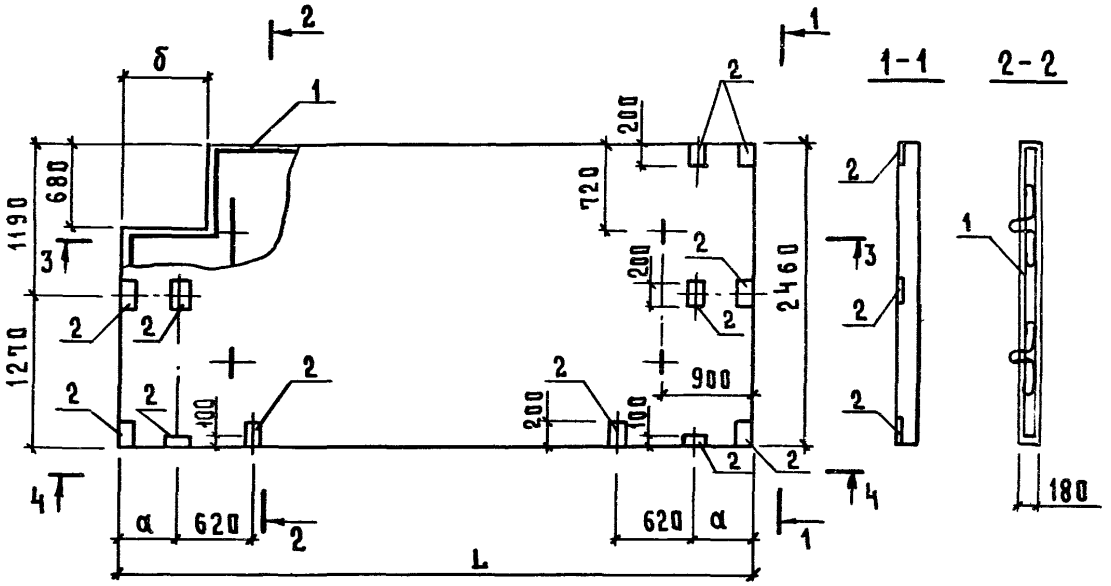

Инв. N подл	Подпись и дата	Взам. инв. N

Обозначение	Марка	Рис.	Размеры, мм									Масса, кг			Примечание
			L			a			б						
			Варианты												
			I-1, II-1	I-2, II-2		I-1, II-1	I-2, II-2		I-1, II-1	I-2, II-2		I-1, II-1	I-2, II-2		
КЖИ3.1-02.0.0	ППТ...25.18-Т	1	5110	5310		450	550		660	760		5600	5830		
-01	1ППТ...25.18-Т	2										5400	5580		
-02	1ППТ...25.18-Т.Н	3										5400	5580		

Привязан

Инв. N

КЖИ3.1-02.0.0 СБ

Лист 4

Инв. № подл.	Подпись и дата	Взам. инв. №

Формат	Зона	Поз.	Обозначение	Наименование	Количество на исполнение КЖИ3.1-03.0.0-									Примечание
					-	01								
				Документация										
			КЖИ3.1-03.0.0 СБ	Сборочный чертеж										
			КЖИ3.1-ТУ	Технические условия										
			КЖИ3.1-РС	Ведомость расхода стали										
				Сборочные единицы										
ЯЧ		1	КЖИ3.2-0.03.00	Каркас пространственный КП5	1	1								
ЯЧ		2	1.400-6/76 вып.1	Изделие закладное МЧ-36		1								
				Детали										
БЧ		3		Труба $\frac{51\times2\ ГОСТ10704-76}{Вст3кп2\ ГОСТ10705-63}$ $\ell=160$	2	2								0,39 кг
				Материалы										
		4		Бетон марки М200	0,96	0,96								I-1 м³
				Бетон марки М200	0,92	0,92								I-2 м³
				Бетон марки М200	0,84	0,84								II-1 м³
				Бетон марки М200	0,81	0,81								II-2 м³

Привязан

Инв. №

Нач.отд.	Гомзяков	12.85
Гл.констр.	Теляковский	
Н.контр.	Юдин	
Гл.спец.	Юдин	
Рук.гр.	Котляр	
Исполн.	Солоухин	
Ст.инж.	Захарова	

КЖИ3.1-03.0.0

Плита перекрытия вентплощадки (ППВ...12.16-Т; ППВ...12.16-Т-1)

Стадия	Лист	Листов
Р		1

ГИПРОНИСЕЛЬХОЗ

Копировал Косенкова

Формат А4

Рис. 1

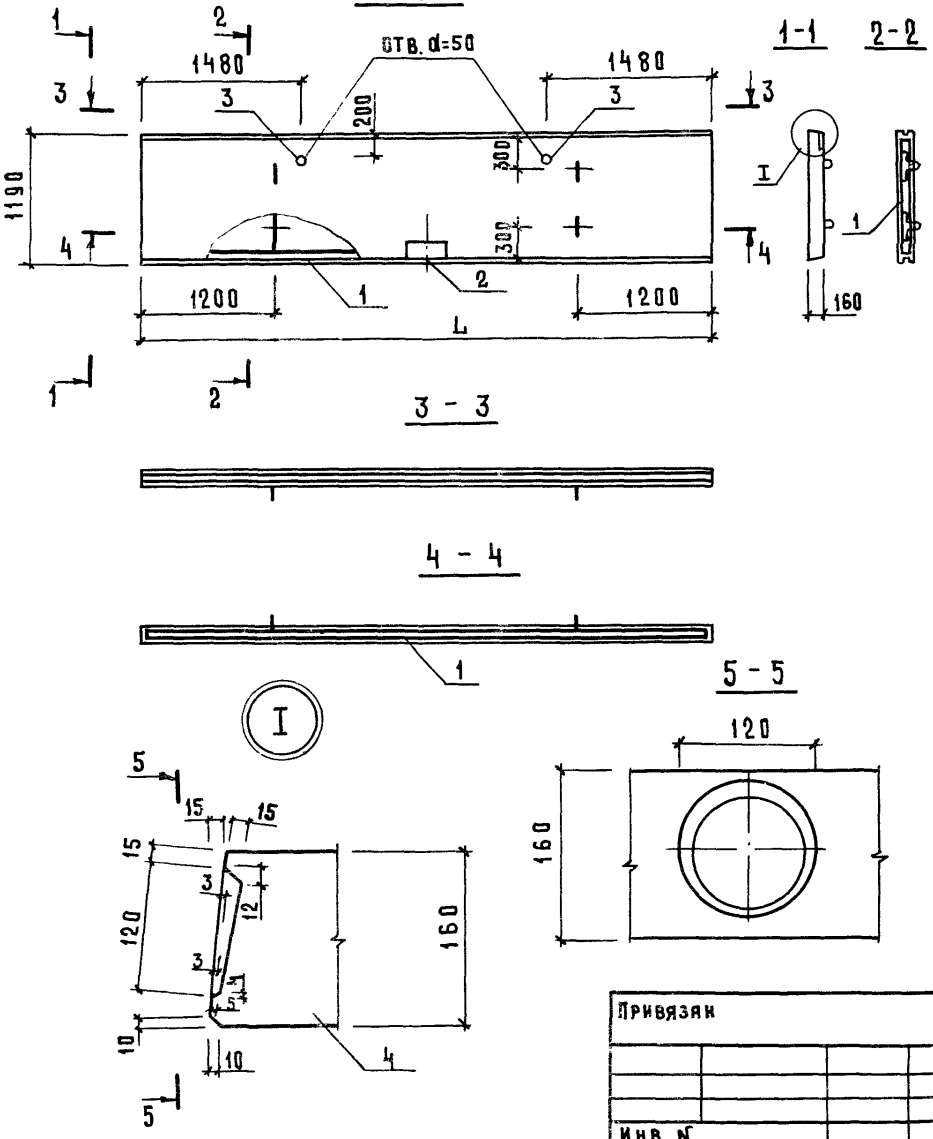

Привязан

Инв. №

КЖИ3.1-03.0.0 СБ

Плита перекрытия вентплощадки (ППВ...12.16-Т; ППВ...12.16-Т1) Сборочный чертеж.

Стадия	Масса	Масштаб
Р	2230	1:50
Лист 1	Листов 2	

ГИПРОНИСЕЛЬХОЗ

Нач.отд.	Гомзяков	12.85
Гл.констр.	Теляковский	
Н.контр.	Юдин	
Гл.спец.	Юдин	
Рук.гр.	Котляр	
Инж.	Щеголева	

Копировал Косенкова

Формат А4

Инв.№ подл. | Подпись и дата | Взам.инв.№

Обозначение	Марка	Рис	Размеры, мм L				Масса, кг				Примечание
			Варианты								
			I-1	I-2	II-1	II-2	I-1	I-2	II-1	II-2	
КЖИ3.1-03.0.0	ППВ...12.16-Т	1	5140	4940	4540	4340	2400	2300	2130	2030	
-01	ППВ... 12.16-Т.1	1	5140	4940	4540	4340	2400	2300	2130	2030	

Привязан

Инв. №

Инв. № подл.	Подпись и дата	Взам. инв. №

Формат	Зона	Поз.	Обозначение	Наименование	Количество на исполнение КЖИ3.1-04.0.0- 01	02	03	04	Примечание
				Документация					
А4			КЖИ3.1-04.0.0 СБ	Сборочный чертеж					
А4			КЖИ3.1-ТУ	Технические условия					
А4			КЖИ3.1-РС	Ведомость расхода стали					
				Сборочные единицы					
А4		1	КЖИ3.2-0.11.0.0	Изделие закладное МН3-1 l=650	2				
			-01	Изделие закладное МН3-2 l=750		1	1		
			-02	Изделие закладное МН3-3 l=400			1	1	
А4		2	КЖИ3.2-09.0.0	Изделие закладное МН1	1		1	1	
А4		3	3.818.9-2 вып.4	Изделие закладное МН4	2	1	1	1	
А4		4	3.818.9-2 вып.4	Изделие закладное МН1	4	2	2	2	
А4		5	3.818.9-2 вып.4	Изделие закладное МН3	2	1	1	1	
А4		6	КЖИ3.2-0.10.0.0	Изделие закладное МН2		2	2		
А4		7	КЖИ3.2-0.11.0.0-03	Изделие закладное МН3-4 l=220			1	1	

Привязан

Инв. №

Нач. отд	Гамзяков		1285
Гл. констр.	Теляковский		
Н. контр.	Юдин		
Гл. спец.	Юдин		
Рук. гр.	Котляр		
Испол.	Солоухин		
Ст. инж	Захарова		

КЖИ3.1-04.0.0

Фундамент под оборудование (1ФО15.15.42-Т, 1ФОП15.15.36-Т, 1ФОП15.15.36-Т.Н, 1ФОН15.15.42-Т.Н, 1ФОН 15.15.42-Т)

Стадия	Лист	Листов
Р	1	2

ГИПРОНИСЕЛЬХОЗ

Формат А4

Формат	Зона	Поз.	Обозначение	Наименование	Количество на исполнение КЖИ3.1-04.0.0-										Примечание
						01	02	03	04						
А4		8	КЖИ3.2-0.12.0.0	Петля для подъема МН4-1	4			3	3						
А4			-01	Петля для подъема МН4-2		4	4								
				Детали											
Б4		9	ГОСТ 8478-81	С $\frac{4\text{ВрI-200}}{4\text{ВрI-200}}$ 1440×1440×20											
				ГОСТ 8478-81	2	2	2	2	2						2,1 кг
				Материалы											
		10		Бетон марки М300	0,81	0,67	0,67	0,70	0,70						м³

Привязан

Инв. №

КЖИ3.1-04.0.0

Лист 2

Формат А4

Альбом III часть 3

Рис. 1

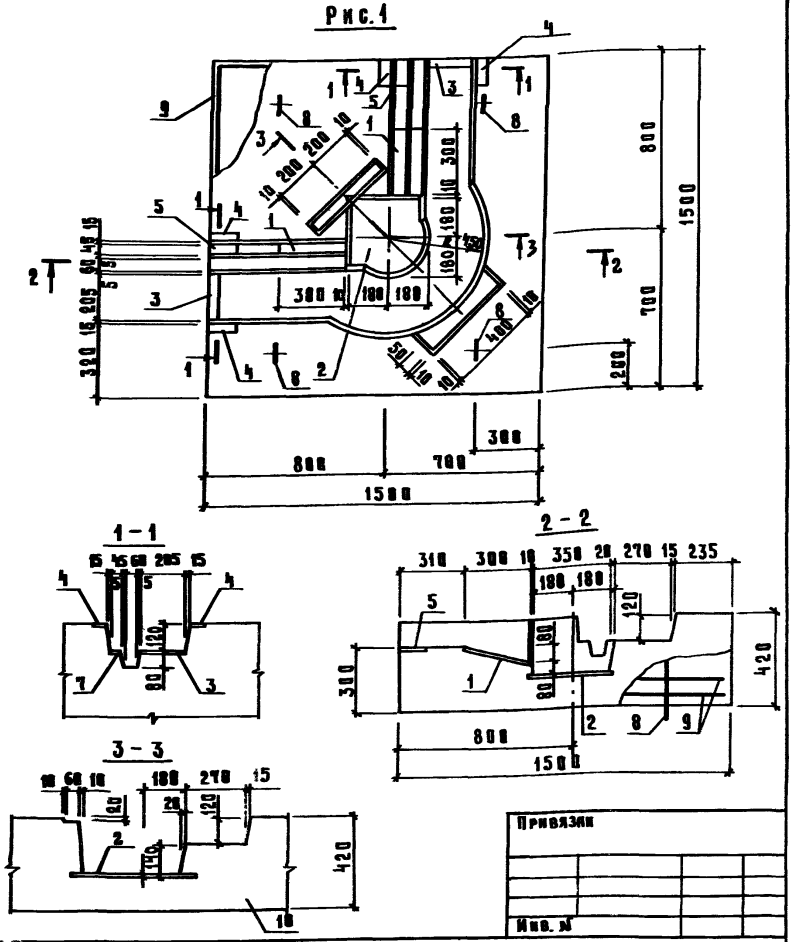

Привязан			
Инв. №			

Нач. отд.	Гомзяков		12.85
Гл. констр.	Толиковский		
Н. контр.	Юдин		
Гл. спец.	Юдин		
Рук. гр.	Котляр		
Исполн.	Солоухин		
Ст. инж.	Захарова		

КЖИ 3.1-04.0.0 СБ

Фундамент под оборудование (1ФП15.15.42-Т; 1ФП15.15.36-Т; 1ФП15.15.36-Т.Н; 1ФП15.15.42-Т.Н; 1ФП15.15.42-Т.)
Сборочный чертеж

Стадия	Масса	Масштаб
Р	см. табл. лист 6	
Лист 1	Листов 6	

ГИПРОНИСЕЛЬХОЗ

Инв. № подл. | Подпись и дата | Взам. инв. №

Копировал Косенкова

Формат А4

Рис. 2

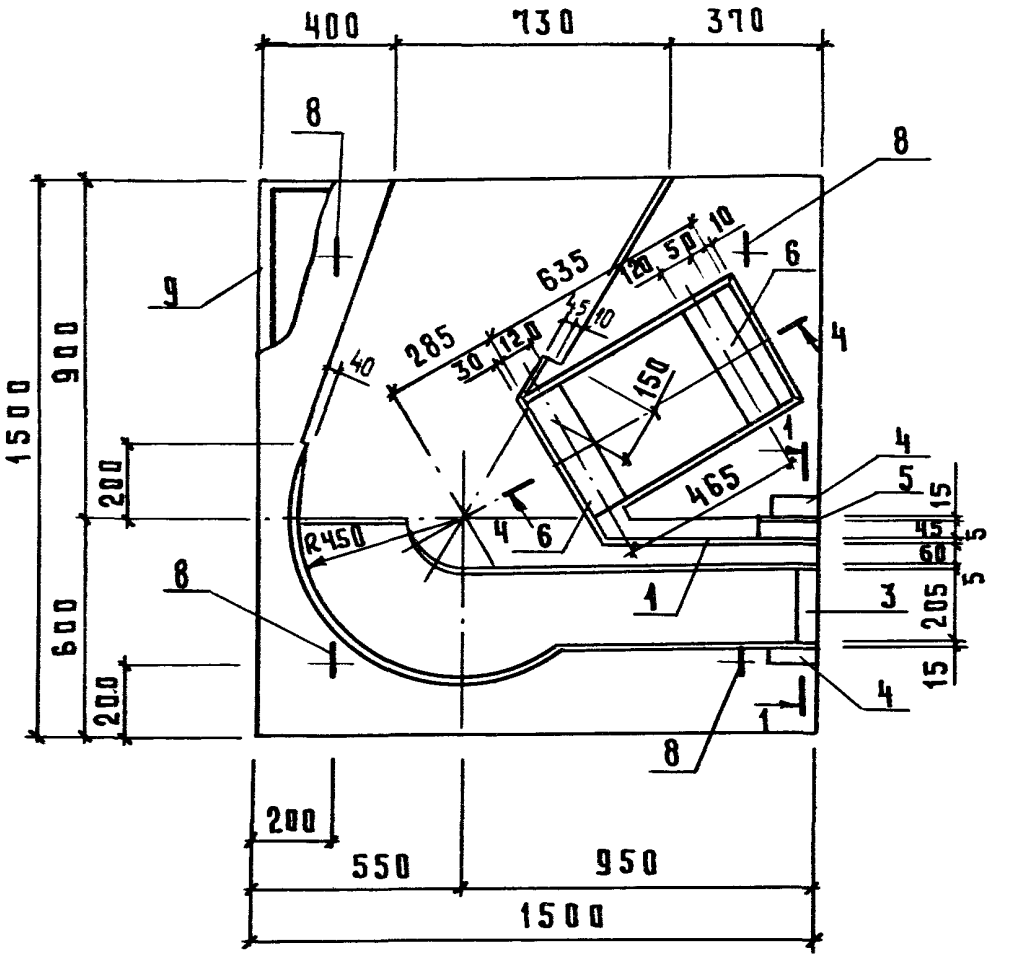

4 - 4

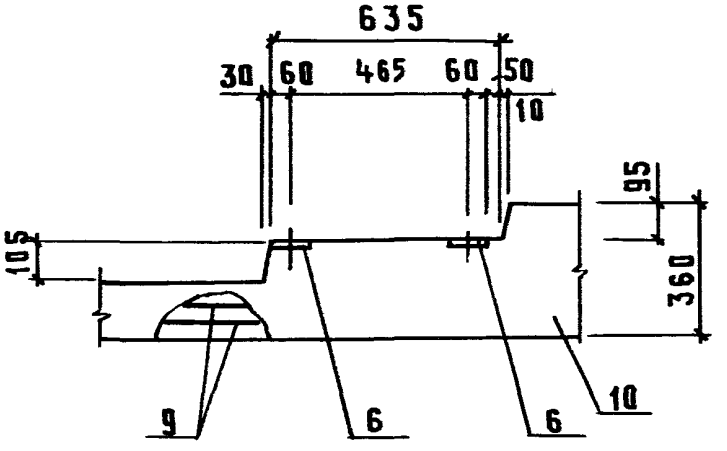

Привязан

Инв. №

КЖИ 3.1-04.0.0 СБ

Лист 2

Формат А4

Инв. № подл. | Подпись и дата | Взам. инв. №

Альбом III часть 3

РИС. 3

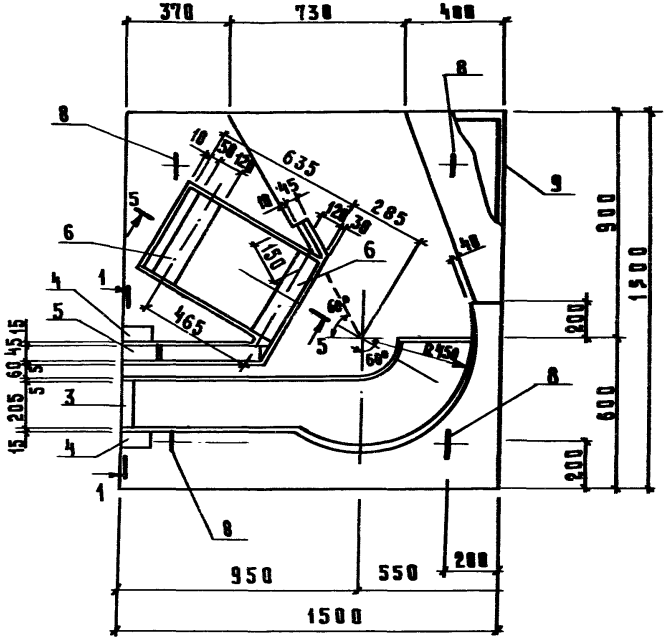

5 - 5

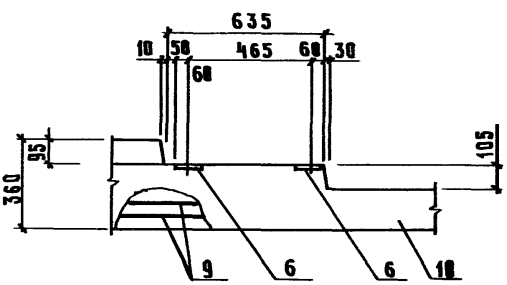

Инв. № подл.	Подпись и дата	Взам. инв. №

Привязан

Инв. №

КЖИ3.1-04.0.0 СБ

Лист 3

Рис. 4

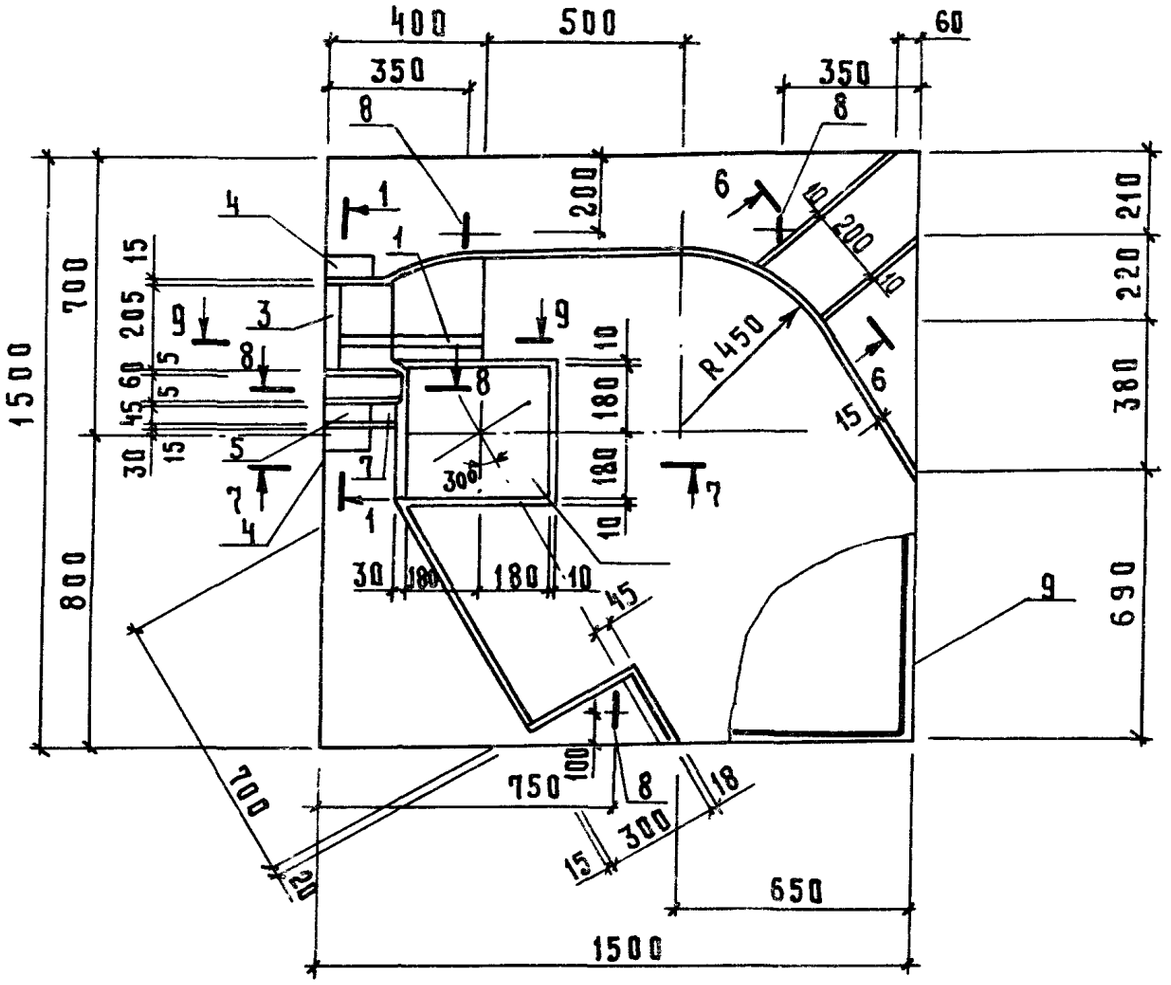

6 - 6

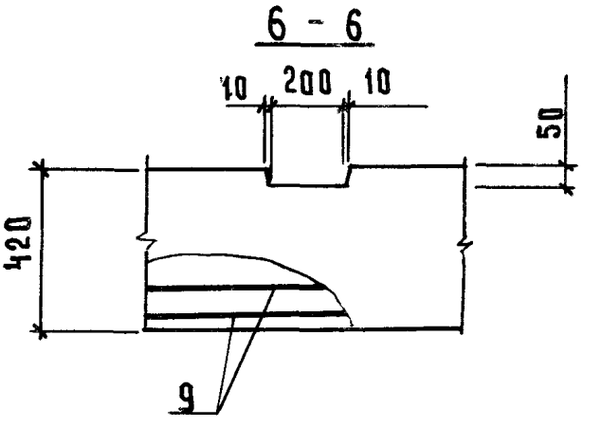

7 - 7

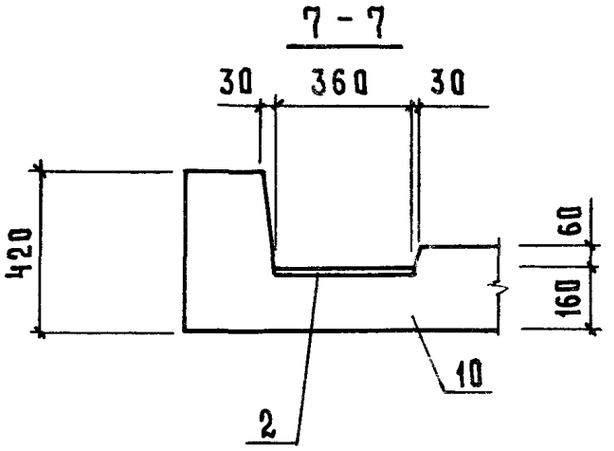

Привязан

Инв. №

КЖИ 3.1-04.0.0 СБ

Лист 4

Формат А4

Инв. № подл. | Подпись и дата | Взам. инв. №

Рис. 5

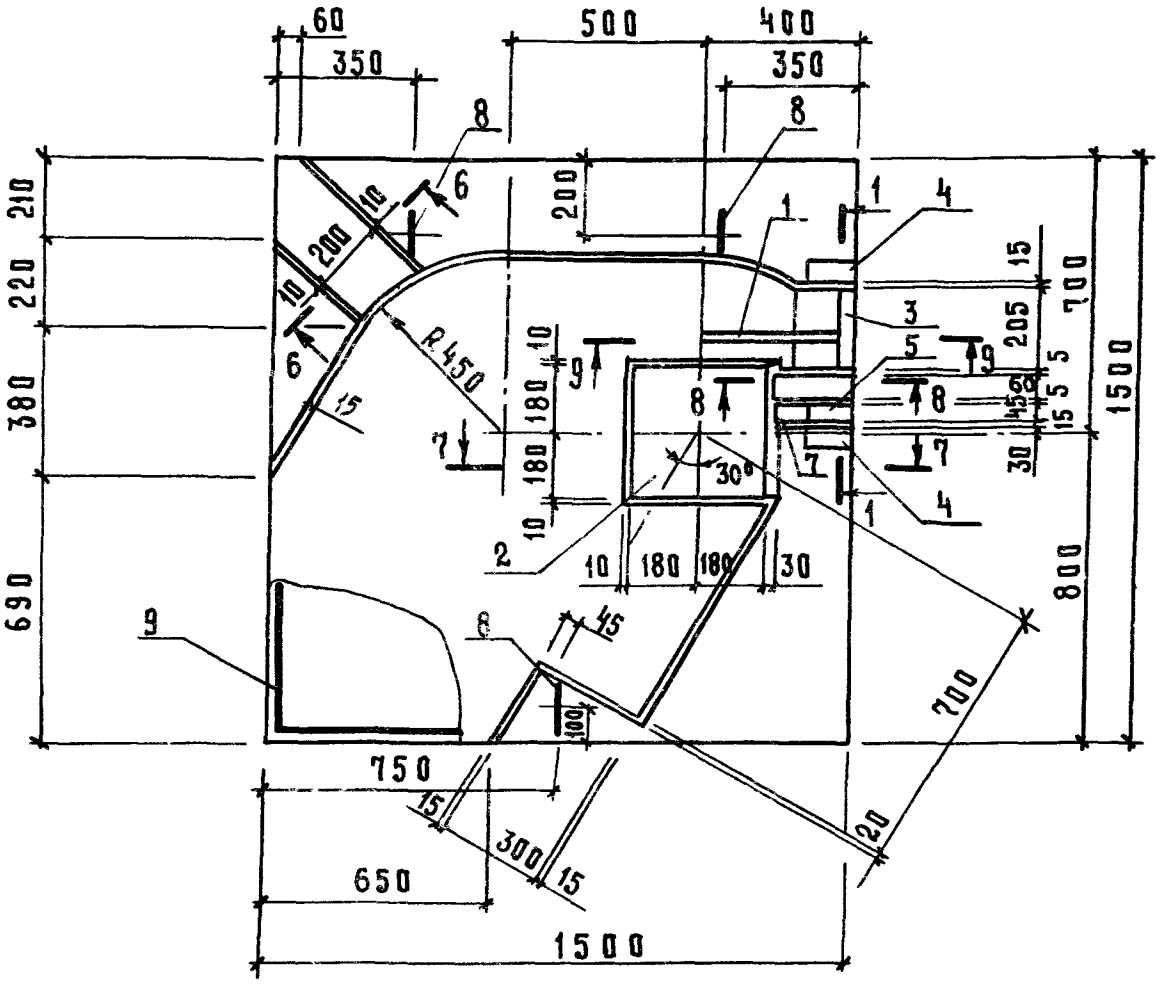

8 - 8

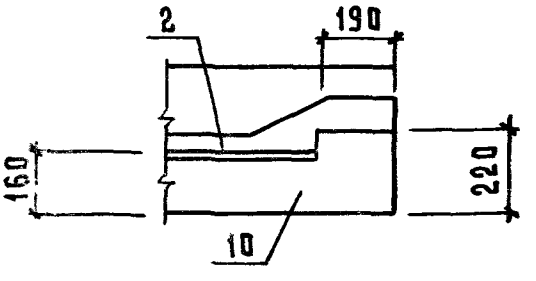

9 - 9

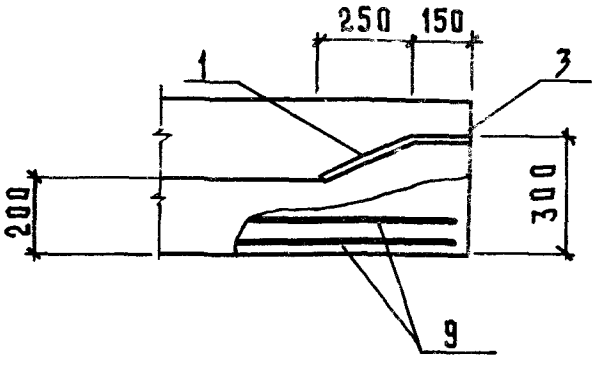

Привязан			
Инв. №			

КЖИ3.1-04.0.0 СБ

Лист 5

Формат А4

Инв. № подл. | Подпись и дата | Взам. инв. №

Обозначение	Марка	Рис.	Масса, кг
КЖИ 3.1-04.0.0	1ФО 15.15.42-Т	1	2020
-01	1ФОП 15.15.36-Т	2	1680
-02	1ФОП 15.15.36-Т.Н	3	1680
-03	1ФОН 15.15.42-Т.Н	4	1750
-04	1ФОН 15.15.42-Т	5	1750

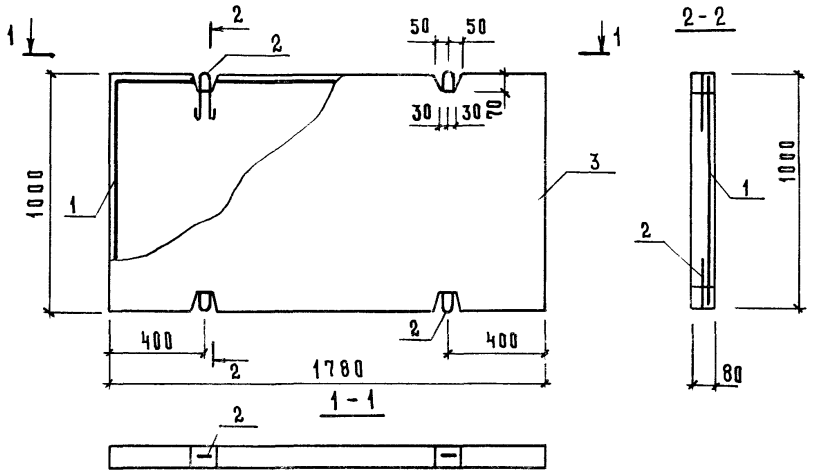

Формат	Зона	Поз.	Обозначение	Наименование	Кол.	Примечание
				Документация		
А4			КЖИ 3.1-ТУ	Технические условия		
А4			КЖИ 3.1-Р.С	Ведомость расхода стали		
				Сборочные единицы		
А4		1	КЖИ 3.2-08.0.0	Сетка арматурная С7	1	
А4		2	1.400-9 вып.1	Петля УП1-2	4	
				Материалы		
		3		Керамзитобетон М75	1	0,14 м³

Привязан

Инв. №

Взам. инв. №

Подпись и дата

Инв. № подл.

КЖИ 3.1-05.00

Плита пола стойла ППС 18.10.8-П

Нач. отд.	Гомзяков		12.85
Гл. конст.	Теляковский		
Н. контр.	Юдин		
Гл. спец.	Юдин		
Рук. гр.	Котляр		
Инж.	Элькина		
Ст. инж.	Захарова	Захар	

Стадия	Масса	Масштаб
Р	130	1:50
Лист	Листов 1	

ГИПРОНИСЕЛЬХОЗ

Копировал Косенкова

Формат А4

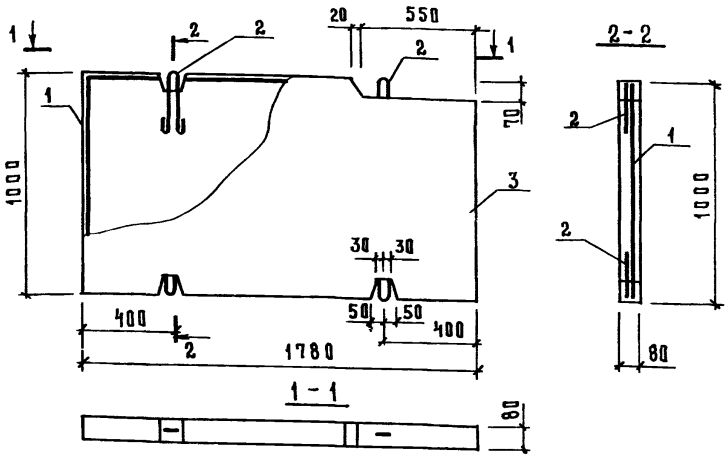

Формат	Зона	Поз.	Обозначение	Наименование	Кол.	Примечание
				Документация		
А4			КЖИ3.1-Т.У.	Технические условия		
А4			КЖИ3.1-Р.С.	Ведомость расхода стали		
				Сборочные единицы		
А4		1	КЖИ3.2-07.00	Сетка арматурная С8	1	
А4		2	1.400-9 вып.1	Петля УП1-2	4	
				Материалы		
		3		Керамзитобетон М75		0,14 м³

Привязан

Инв. №

Взам. инв. №

Подпись и дата

Инв. № подл.

Нач. отд	Гомзяков		
Гл. конст.	Теляковский		
Н. контр.	Юдин		
Гл. спец.	Юдин		
Рук. гр.	Котляр		
Инж.	Элькина		
Ст. инж.	Захарова		

КЖИ 3.1-06.0.0

Плита пола стойла ППС 18.10.8-П1

Стадия	Масса	Масштаб
Р	130	1:50
Лист	Листов 1	

ГИПРОНИСЕЛЬХОЗ

Копировал Косенкова

Формат А4

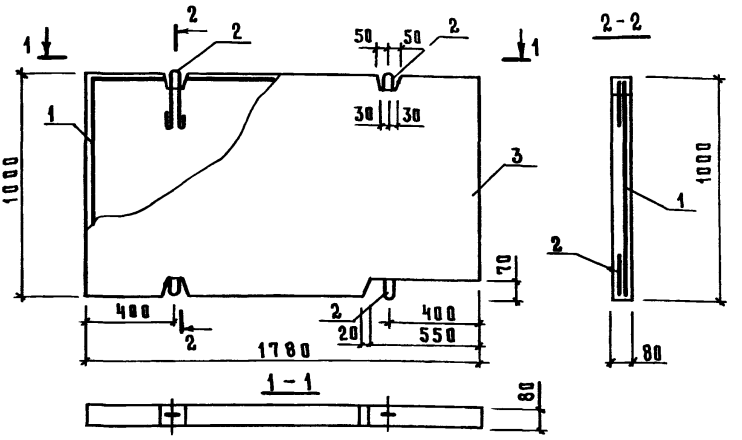

Формат	Зона	Поз.	Обозначение	Наименование	Кол.	Примечание
				Документация		
А4			КЖИ3.1-ТУ	Технические условия		
А4			КЖИ 3.1 - Р.С	Ведомость расхода стали		
				Сборочные единицы		
А4		1	КЖИ3.2-07.0.0	Сетка арматурная С8	1	
А4		2	1.400-9 вып.1	Петля УП1-2	4	
				Материалы		
				Керамзитобетон М75		0,14 м³

Привязан

Инв. №

Взам. инв. №

Подпись и дата

Инв. № подл.

Нач. отд.	Гомзяков		12.85
Гл. констр.	Теляковский		
Н. контр.	Юдин		
Гл. спец.	Юдин		
Рук. гр.	Котляр		
Инж.	Элькина		
Ст. инж.	Захарова		

КЖИ 3.1-07.0.0

Плита пола стойла ППС18.10.8-П-1Н

Стадия	Масса	Масштаб
Р	130	1:50
Лист	Листов 1	

ГИПРОНИСЕЛЬХОЗ

Формат А4

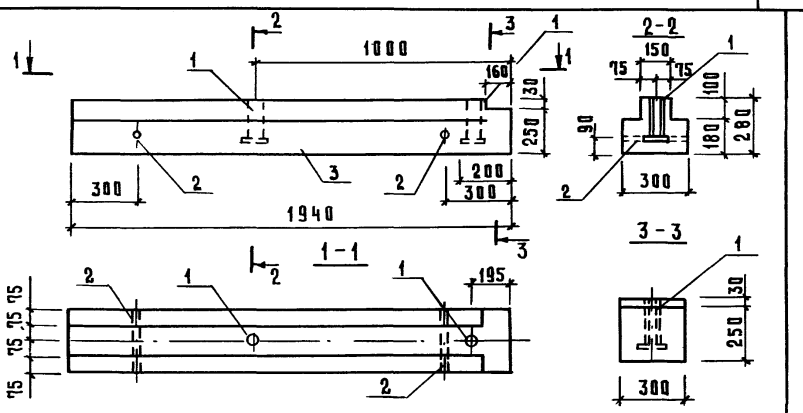

Формат	Зона	Поз.	Обозначение	Наименование	Кол.	Примечание
				Документация		
			КЖИ3.1-ТУ	Технические условия		
			КЖИ3.1-РС	Ведомость расхода стали		
				Сборочные единицы		
ДЧ		1	КЖИ3.2-0.13.0.0	Изделие закладное МК5	2	
БЧ		2	КЖИ3.2-0.01.0.0	Труба 25×1 ГОСТ10704-76 / Вст3кп2 ГОСТ10705-63		
				ℓ=300	2	0,18 кг
				Материалы		
		3		Бетон марки М200		0,13 м³

Привязан

Инв. №

КЖИ3.1-08.0.0

Нач.отд.	Гамзяков		11.85
Гл.констр.	Теляковский		
Н.контр.	Юдин		
Гл.спец.	Юдин		
Рук.гр.	Котляр		
Инж.	Элькинд		
Ст.инж.	Захарова		

Блок фундаментный БФО 20.3.28-Т

Стадия	Масса	Масштаб
Р	310	1:20
Лист	Листов 1	

ГИПРОНИСЕЛЬХОЗ

Инв. № подл. | Подпись и дата | Взам. инв. №

Копировал Косенкова

Формат А4

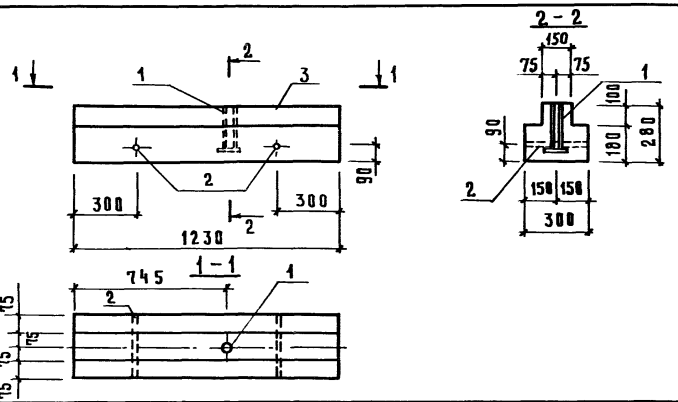

Формат	Зона	Поз.	Обозначение	Наименование	Кол.	Примечание
				Документация		
			КЖИ3.1-ТУ	Технические условия		
			КЖИ3.1-РС	Ведомость расхода стали		
				Сборочные единицы		
А4		1	КЖИ3.2-0.13.0.0	Изделие закладное МН5	1	
				Труба 25×1 ГОСТ 10704-76 / Вст3кп2 ГОСТ 10705-63 ℓ=300	2	0,18 кг
Б4		2	КЖИ3.2-0.01.00			
				Материалы		
		3		Бетон марки М200		0,078 м³

Привязан

Инв. №

Взам. инв. №

Подпись и дата

Инв. № подл.

Нач. отд.	Гомзяков		12.85
Гл. констр.	Теляковский		
Н. контр.	Юдин		
Гл. спец.	Юдин		
Рук. гр.	Котляр		
Инж.	Элькина		
Ст. инж.	Захарова		

КЖИ3.1-0.9.0.0

Блок фундаментный

БФ0 12.3.28-Т

Стадия	Масса	Масштаб
Р	190	1:20
Лист	Листов 1	

ГИПРОНИСЕЛЬХОЗ

Формат А4

Формат	Зона	Поз	Обозначение	Наименование	Количество на исполнение КЖИ3.1-10.0.0-										Примечание
					-	01	02	03	04	05	06	07	08	09	
				Документация											
А4			КЖИ3.1-10.0.0 СБ	Сборочный чертеж											
				Детали											
А4		1	1.832.1-9	Панель стеновая ПСД6.30...-Т	1					1					
				Панель стеновая ПСД9.30...-Т		1					1				
				Панель стеновая ПСД12.30...-Т			1					1			
				Панель стеновая ПСД15.30...-Т				1					1		
				Панель стеновая ПСД18.30...-Т					1					1	
А4		4	1.400-15	Изделие закладное МН111-5		1	1	1	1		1	1	1	1	
А3		2	1.832.1-9	Изделие закладное М1	2	2	2	2	2	2	2	2	2	2	
А4		3	2.830-3	Изделие закладное МН3-3	2	2	2	2	2	2	2	2	2	2	

Привязан

Инв. №

Нач.отд.	Гомзяков		12.85
Гл.констр.	Теляковский		
Н.контр.	Юдин		
Гл.спец.	Юдин		
Рук.гр.	Котляр		
Ст.техн	Корягина		

КЖИ3.1-10.0.0

Панель стеновая ПСД 6.30-Т-1; ПСД 9.30...-Т-1, ПСД12.30...-Т-1; ПСД15.30...-Т-1; ПСД18.30...-Т-1; ПСД6.30...-Т-1Н; ПСД 9.30...-Т-1Н; ПСД12.30...-Т-1Н; ПСД15.30...-Т-1Н; ПСД18.30...-Т-1Н

Стадия	Лист	Листов
Р		1

ГИПРОНИИСЕЛЬХОЗ

Формат А4

Рис 1

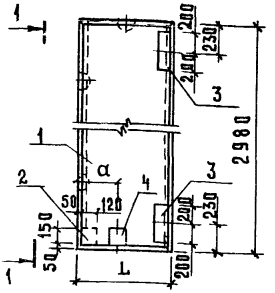

1-1

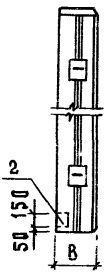

Рис.2

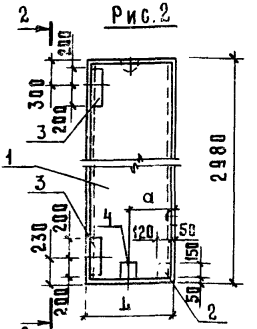

2-2

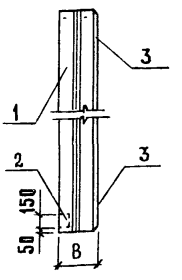

Марка элемента	Изделия закладные						
	Арматура класса			Прокат марки			
	A III			Вст3 кп 2			
	ГОСТ 5781-82			ГОСТ 103-76			
	ø 8	ø 10	Итого	-2×40	-8×100	-8×130	Итого
ПСД 6.30...-Т-1; ПСД 6.30...-Т-1Н	1,26	0,76	2,02	1,4	2,4	6,6	10,4
ПСД 6.30...-Т-1; ПСД 9.30...-Т-1Н; ПСД 12.30...-Т-1; ПСД 12.30...-Т-1Н; ПСД 15.30...-Т-1; ПСД 15.30...-Т-1Н; ПСД 18.30...-Т-1; ПСД 18.30...-Т-1Н.	1,66	0,76	2,42	1,8	3,5	6,6	11,9

Обозначение	Марка	Рис.	Размеры L	В			а I	а II
КЖИ3.1-10.0.0	ПСД 6.30...-Т-1	1	580	300	400	500	—	—
-01	ПСД 9.30...-Т-1		880	300	400	500	375	375
-02	ПСД 12.30...-Т-1		1180	300	400	500	675	675
-03	ПСД 15.30...-Т-1		1480	300	400	500	975	-
-04	ПСД 18.30...-Т-1		1780	300	400	500	-	1275
-05	ПСД 6.30...-Т-1Н	2	580	300	400	500	-	—
-06	ПСД 9.30...-Т-1Н		880	300	400	500	375	375
-07	ПСД 12.30...-Т-1Н		1180	300	400	500	675	675
-08	ПСД 15.30...-Т-1Н		1480	300	400	500	975	-
-09	ПСД 18.30...-Т-1Н		1780	300	400	500	—	1275

Привязан

Инв. N

Взам. инв. N

Подпись и дата

Инв. N подл.

Нач. отд	Гомзяков		12.85
Гл. констр	Теляковский		
И. контр.	Юдин		
Гл. спец.	Юдин		
Рук. гр.	Котляр		
Ст. инж.	Корягина		

КЖИ3.1-10.0.0 СБ

Панель стеновая ПСД 6.30...-Т-1; ПСД 9.30...-Т-1; ПСД 12.30...-Т-1; ПСД 15.30...-Т-1; ПСД 18.30...-Т-1; ПСД 6.30...-Т-1Н; ПСД 9.30...-Т-1Н; ПСД 12.30...-Т-1Н; ПСД 15.30...-Т-1Н; ПСД 18.30...-Т-1Н. Сборочный чертеж.

Стадия	Масса	Масштаб
Р		
Лист	Листов 1	

ГИПРОНИСЕЛЬХОЗ

Копировал Косенкова

Формат А4

Инв. № подл.	Подпись и дата	Взам. инв. №

Формат	Зона	Поз	Обозначение	Наименование	Количество на исполнение КЖИ3.1-11.0.0-									Примечание
					–									
				Документация										
ДЧ			КЖИ3.1-11.0.0 СБ	Сборочный чертёж	X									
				Сборочные единицы										
А3		1	1.839.1-9 вып.1	Панель стеновая ПСД12.30...-Т	1									
ДЧ		2	1.400-15 вып.1	Изделие закладное МН502	8									

Нач.отд.	Гомзяков		12.85
Гл.констр.	Теляковский		
Н.контр.	Юдин		
Гл.спец.	Юдин		
Рук.гр.	Котляр		
Инж.	Щеголева		
Ст.инж	Захарова		

Привязан

Инв. №

КЖИ3.1-11.0.0

Панель стеновая ПСД12.30...-Т-2

Стадия	Лист	Листов
Р		1

ГИПРОНИСЕЛЬХОЗ

Формат А4

Рис.1

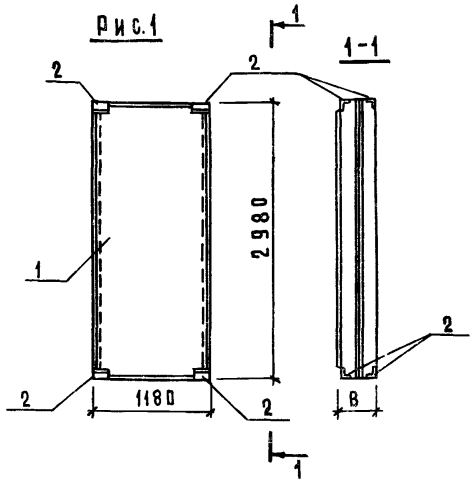

Марка элемента	Изделия закладные										Всего	Общий расход кг
	Арматура класса			Прокат марки								
	AIII			Вст3кп2								
	ГОСТ 5781-82			ГОСТ 103-76		ГОСТ 82-70		ГОСТ 8509-72				
	8	12	Итого	60×10	Итого	200×8	Итого	L 75×6	Итого			
ПСД 12.30...-Т-2	3,84		3,84					8,16	8,16		12,0	12,0

Обозначение	Марка	Рис.	Размеры В, мм		Масса, кг 400	Масса, кг 500	Привязан
КЖИ 3.1-11.0.0	ПСД 12.30...-Т-2	1	400	500	1762	2112	
							Инв. №

КЖИ 3.1-11.0.0 СБ

Нач. отд	Гомзяков		12.85
Гл. констр	Теляковский		
Н. контр.	Юдин		
Гл. спец.	Юдин		
Рук. гр.	Котляр		
Инж.	Щеголева		
Ст. инж.	Захарова		

Панель стеновая ПСД 12.30...-Т-2. Сборочный чертеж.

Стадия	Масса	Масштаб
Р	см. табл.	
Лист	Листов 1	

ГИПРОНИСЕЛЬХОЗ

Копировал Косенкова

Формат А4

Инв. № подл. | Подпись и дата | Взам. инв. №

Инв № подл.	Подпись и дата	Взам.инв.№

Формат	Зона	Поз.	Обозначение	Наименование	Количество на исполнение КЖИ3.1-12.0.0-								Примечание
					-	01							
				Документация									
А4			КЖИ3.1-12.0.0 СБ	Сборочный чертёж									
				Сборочные единицы									
А3		1	1.832.1-9 вып.1	Панель стеновая ПСД12.12...Т	1								
А3		2	1.832.1-9 вып.1	Панель стеновая ПСД6.12...Т		1							
А4		3	1.400-15 вып.1	Изделие закладное МН539	4	4							

Привязан	Нач.отд.	Гомзяков		12.85
	Гл.констр.	Теляковский		
	Н.контр.	Юдин		
	Гл.спец.	Юдин		
	Рук.гр.	Котляр		
Инв.№	Инж.	Позднякова		

КЖИ3.1-12.0.0

Панель стеновая (ПСД12.12...Т-1 ПСД 6.12 ...Т-1)

Стадия	Лист	Листов
Р		1

ГИПРОНИСЕЛЬХОЗ

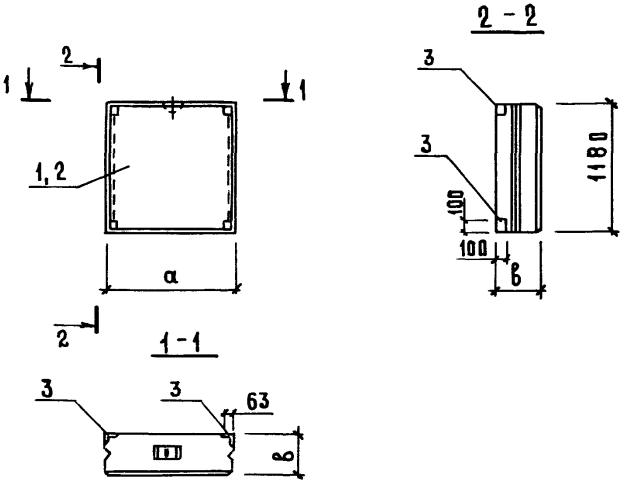

Обозначение	Марка	Размеры, мм				Масса, кг			Примечание
		а	в						
			1	2		1	2		
КЖИ3.1-12.0.0	ПСД12.12...Т-1	1180	400	500		694,8	844,8		
-01	ПСД6.12...Т-1	580	400	500		344,8	414,8		

Марка элемента	Изделия закладные						Всего
	Арматура класса			Прокат марки			
	AIII			Вст3кп2			
	ГОСТ 5781-82			ГОСТ 8510-72			
	ø8		Итого	L10/63×6		Итого	
ПСД12.12...Т-1	1,8		1,8	3,0		3,0	4,8
ПСД6.12...Т-1	1,8		1,8	3,0		3,0	4,8

Привязан

Инв. №

Взам. инв. №

Подпись и дата

Инв. № подл.

Нач. отд	Гомзяков		12.85
Гл. констр	Теляковский		
Н. контр.	Юдин		
Гл. спец.	Юдин		
Инж.	Позднякова		
Ст. инж	Захарова		

КЖИ3.1-12.0.0 СБ

Панель стеновая (ПСД12.12...Т-1; ПСД6.12...Т-1) Сборочный чертёж

Стадия	Масса	Масштаб
Р	см. табл.	1:50
Лист	Листов 1	

ГИПРОНИСЕЛЬХОЗ

Копировал Косенкова

Формат А4

Инв. № подл.	Подпись и дата	Взам. инв. №

Формат	Зона	Поз.	Обозначение	Наименование	Количество на исполнение КЖИ3.1-13.0.0-									Примечание
					–	01	02							
				Документация										
А4			КЖИ-3.1-13.0.0 СБ	Сборочный чертеж	X	X	X							
				Сборочные единицы										
А4		1	1.822.1-2/82 вып.1	РПС 21-5-П	1	1	1							
А4		2	1.822.1-2/82 вып.2	Изделие закладное М5	5	10	5							
А4		3	КЖИ3.2-0.14.0.0	Изделие закладное МН6	2	2	2							
А4		4	1.822.1-2/82 вып.2	Изделие закладное М6			2							

Привязан	Нач.отд	Гомзяков	12.85
	Гл.констр.	Теляковский	
	Н.контр.	Юдин	
	Гл.спец	Юдин	
	Рук.гр.	Котляр	
Инв. №	Ст.инж.	Литвинова	

КЖИ 3.1-13.0.0

Полурама РПС 21-5-Па, РПС21-5-Пб, РПС 21-5-ПВ

Стадия	Лист	Листов
Р		1

ГИПРОНИИСЕЛЬХОЗ

Формат А4

РПС 21-5-Па

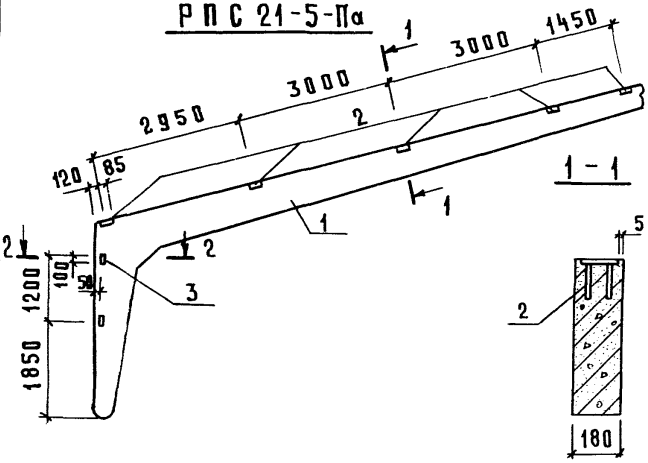

РПС 21-5-Пб

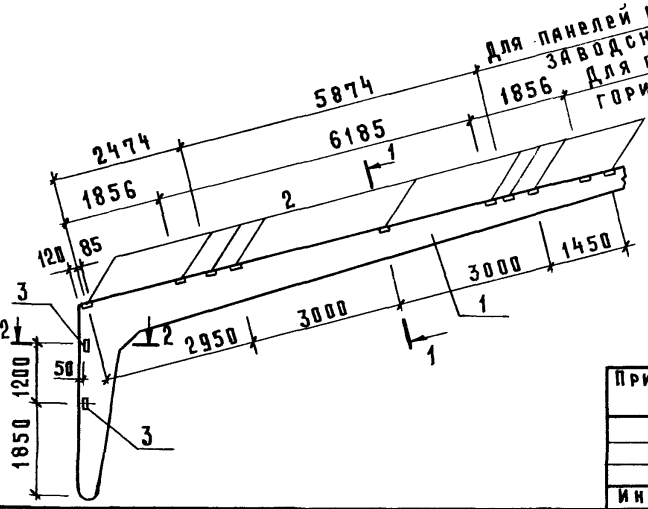

Привязан

Инв. №

КЖИЗ.1-13.0.0 СБ

Полурама (РПС21-5-Па; РПС21-5-Пб; РПС21-5-Пв) Сборочный чертеж.

Стадия	Масса	Масштаб
Р	3400	1:100
Лист	Листов 2	

ГИПРОНИСЕЛЬХОЗ

Нач. отд	Гомзяков	12.85
Гл. констр.	Теляковский	
Н. контр.	Юдин	
Гл. спец.	Юдин	
Рук. гр	Котляр	
Ст. инж.	Литвинова	

Инв. № подл. | Подпись и дата | Взам. инв. №

Копировал Косенкова

Формат А4

РПС 21-5-ПВ

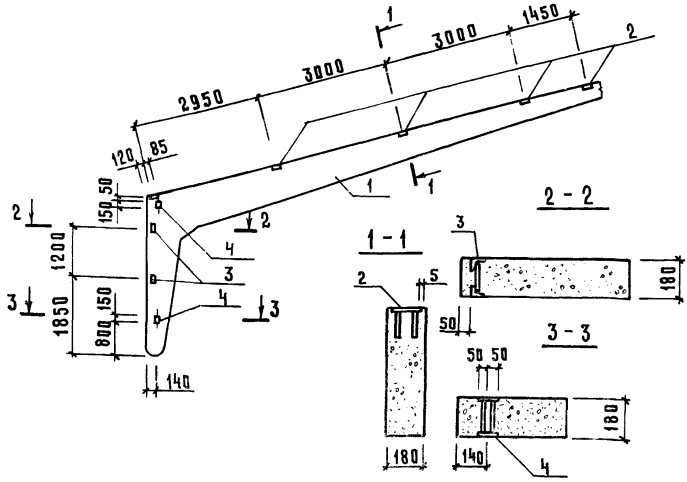

Ведомость расход стали на дополнительные закладные изделия

Марка элемента	Изделия закладные										Масса, кг
	Арматура класса					Прокат марки					
	AIII					Вст3 кп 2					
	ГОСТ 5781-82					ГОСТ 8509-72	ГОСТ 103-76				
	ø8	ø10	ø12		Итого	L63×5	-6×170	-8×100		Итого	
РПС21-5-Па	1,20		0,26		1,46	1,92	7,00			8,92	10,38
РПС 21-5-Пб	2,40		0,26		2,66	1,92	14,0			15,92	18,58
РПС 21-5-ПВ	1,20	1,20	0,26		2,66	1,92	7,00	3,6		12,52	15,18

Привязан

Инв. №

КЖИ3.1-13.0.0 СБ

Лист 2

Инв. № подл. | Подпись и дата | Взам. инв. №

Копировал Косенкова

Формат А4

Инв.№ подл.	Подпись и дата	Взам.инв.№

Формат	Зона	Поз.	Обозначение	Наименование	Количество на исполнение КЖИ3.1-14.0.0-									Примечание
					–									
				Документация										
А4			КЖИ3.1-14.0.0 СБ	Сборочный чертеж	X									
				Сборочные единицы										
Б3		1	1.823-1 вып.1	Колонна СК2-36-2	1									
Б4		2	КЖИ3.2-0.14.0	Изделие закладное МН6	2									1,11 кг

Привязан				Нач.отд	Гомзяков		12.85	КЖИ3.1-14.0.0		
				Гл.констр.	Теляковский					
				Н.контр.	Юдин			Колонна СК2-36-2-1	Стадия	Лист	Листов
				Гл.спец.	Юдин				Р		1
				Рук.гр.	Котляр				ГИПРОНИСЕЛЬХОЗ		
Инв.№				Ст.инж.	Чаркин						

Копировал Косенкова

Формат А4

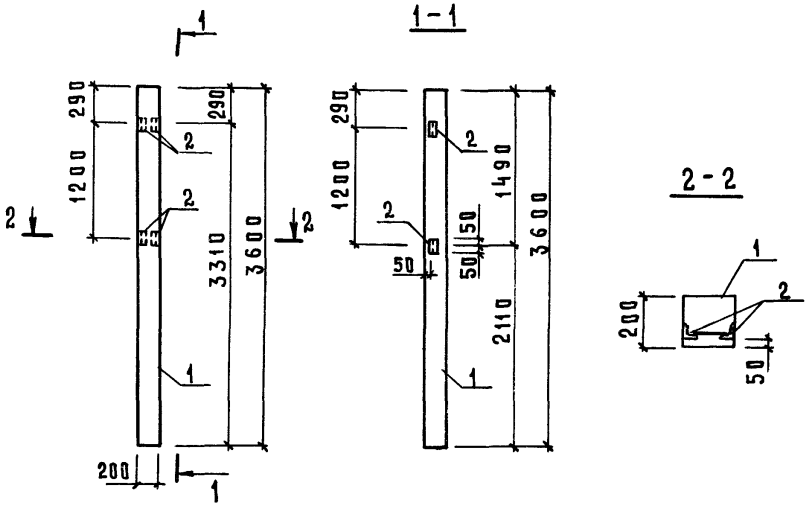

Марка элемента	Изделия закладные												Общий расход стали
	Арматура класса				Прокат марки						Всего		
	A III				Вст 3 кп 2								
	ГОСТ 5781-82				ГОСТ 103-76				ГОСТ 8510-72				
	12	14		Итого	-50×10	-200×10		Итого	L63×5		Итого		
СК2-36-2-1	0,3			0,30					1,92		1,92	2,22	2,22

Привязан

Инв. №

Нач.отд	Гомзяков		12.85
Гл. констр.	Теляковский		
Н.контр.	Юдин		
Гл.спец.	Юдин		
Рук.гр.	Котляр		
Ст. инж.	Чаркин		
Ст. инж	Захарова		

КЖИ 3.1-14.0.0 СБ

Колонна СК2-36-2-1

Сборочный чертеж.

Стадия	Масса	Масштаб
Р	370	1:50
Лист	Листов 1	

ГИПРОНИСЕЛЬХОЗ

Формат А4

Взам. инв. № | Подпись и дата | Инв. № подл.

Инв. № подл.	Подпись и дата	Взам. инв. №

Формат	Зона	Поз.	Обозначение	Наименование	Количество на исполнение КЖИ3.1-15.0.0 –	01	Примечание
				Документация			
А4			КЖИ3.1-15.0.0 СБ	Сборочный чертеж			
				Сборочные единицы			
А3		1	1.823-1 вып. 2	Колонна СКТ3-54-2	1	1	
А4		2	1.400-6/76 вып.1	Изделие закладное МI-7-3	1	1	

Нач.отд	Гомзяков		12.85
Гл.констр.	Теляковский		
Н.контр.	Юдин		
Гл.спец.	Юдин		
Рук.гр.	Котляр		
Инж.	Кошкина		

Привязан

Инв. №

КЖИ3.1-15.0.0

Колонна (СКТ3-54-2-1, СКТ3-54-2-2)

Стадия	Лист	Листов
Р		1

ГИПРОНИСЕЛЬХОЗ

Копировал Косенкова

Формат А4

09

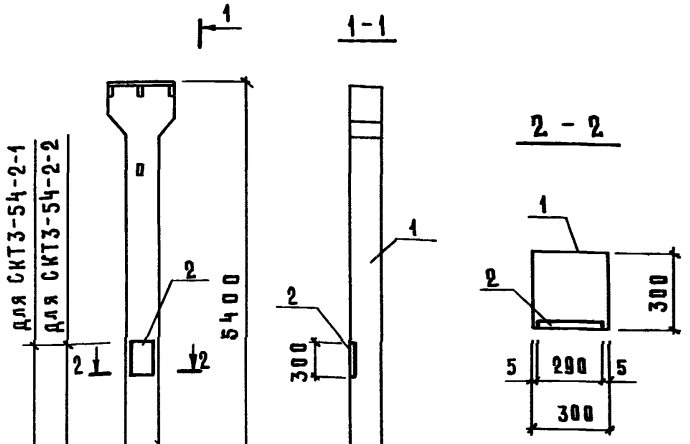

Обозначение	Марка	Размеры мм h	Масса
КЖИ3.1-15.0.0	СКТ3-54-2-1	2790	1310
КЖИ3.1-15.0.0	СКТ3-54-2-2	3150	1310

Марка элемента	Изделия закладные: Арматура класса AIII ГОСТ 5781-82 ⌀12	⌀14	Итого	Прокат марки Ст3кп2 ГОСТ 103-76 -50×10	Итого	ГОСТ 82-70 -290×10	Итого	ГОСТ 8509-72 L63×5	Итого	Всего	Общий расход стали
СКТ3-54-2-1 СКТ3-54-2-2		2,0	2,0	1,2	1,2	6,8	6,8			10,0	10,0

Привязан

Инв. №

Взам. инв. №

Подпись и дата

Инв. № подл.

КЖИ3.1-15.0.0 СБ

Нач. отд.	Гомзяков		
Гл. констр.	Телякавский		12.85
Н. контр.	Юдин		
Гл. спец.	Юдин		
Рук. гр.	Котляр		
Ст. инж.	Чаркин		
Инж.	Элькина		

Колонна (СКТ3-54-2-1; СКТ3-54-2-1) Сборочный чертеж.

Стадия	Масса	Масштаб
Р	1310	1:50
Лист	Листов 1	

ГИПРОНИСЕЛЬХОЗ

Формат А4

Инв. № подл.	Подпись и дата	Взам. инв. №

Формат	Зона	Поз.	Обозначение	Наименование	Количество на исполнение КЖИ3.1-16.0.0- –	01								Примечание
				Документация										
А4			КЖИ3.1-16.0.0 СБ	Сборочный чертёж										
				Сборочные единицы										
А3		1	1.063.1-1 вып. 0	1ФТ6-6АIIIт-П	1	1								
А4		2	1.400-6/76 вып.1	Изделие закладное М4-1-4	2									
А4			1.400-6/76 вып.1	Изделие закладное М4-1-4		8								для панелей с горизонталь. разрезкой
А4			1.400-6/76 вып1	Изделие закладное М4-1-4		6								для панелей новых заводс. готовности
А4		3	1.400-6/76 вып.1	Изделие закладное М4-3-2	2	2								

Привязан	Нач.отд	Гомзяков	12.85
	Гл.констр	Теляковский	
	Н.контр.	Юдин	
	Гл.спец.	Юдин	
	Рук.гр.	Котляр	
Инв. №	Ст.инж.	Литвинова	

КЖИ3.1-16.0.0

ферма (1ФТ6-6АIIIт-П.1; 1ФТ6-6АIIIт-П.2)

Стадия	Лист	Листов
Р		1

ГИПРОНИСЕЛЬХОЗ

Формат А4

1ФТ6-6АIIIТ-П.1

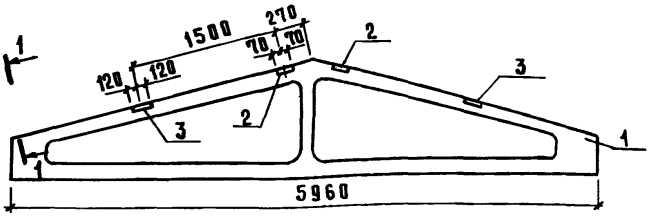

1ФТ6-6АIIIТ-П.2

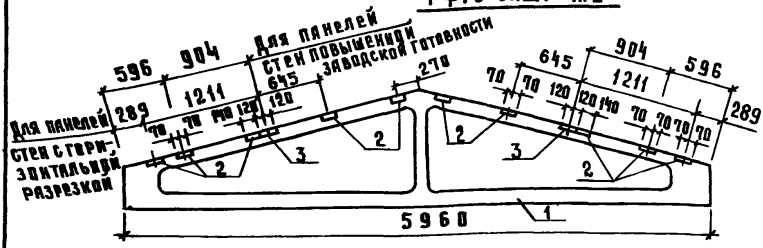

Ведомость расхода стали на дополнительные закладные детали

Марка элемента	Изделие закладное							Всего	Примечание
	Арматура класса			Прокат марки					
	AIII			Вст3кп2					
	ГОСТ 5781-82			ГОСТ 103-76					
	ø8		Итого	-140×6	-190×6		Итого		
1ФТ6-6АIIIТ-П.1	0,48		0,48	5,20			5,20	5,68	
1ФТ6-6АIIIТ-П.2	1,20		1,20	10,40	4,40		14,80	16,00	для панелей с горизонтальной разрезкой.
1ФТ6-6АIIIТ-П.2	1,00		1,00	7,80	4,40		12,20	13,20	для панелей повышенной заводской готовности

Привязан

Инв. N

КЖИ3.1-16.0.0 СБ

Нач. отд.	Гомзяков		12.85
Гл. констр.	Теляковский		
Н. контр.	Юдин		
Гл. спец.	Юдин		
Рук. гр.	Котляр		
Ст. инж.	Литвинова		

Ферма (1ФТ6-6АIIIТ-П.1; 1ФТ6-6АIIIТ-П.2)
Сборочный чертеж.

Стадия	Масса	Масштаб
Р	1000	1:50
Лист	Листов 1	

ГИПРОНИСЕЛЬХОЗ

Инв. N подл. | Подпись и дата | Взам. инв. N

Копировал Косенкова

Формат А4

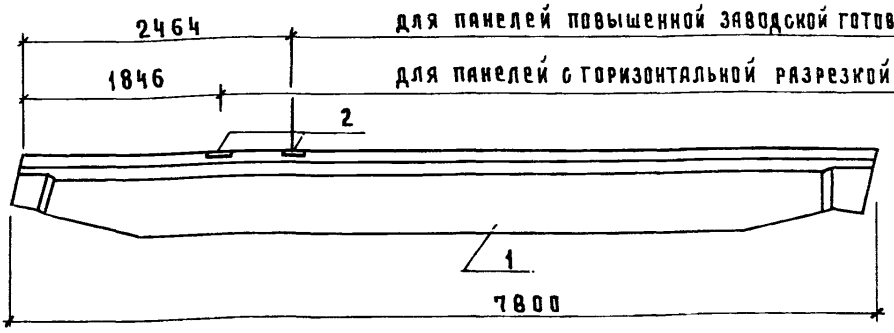

Формат	Зона	Поз.	Обозначение	Наименование	Кол.	Примечание
				Сборочные единицы		
А3		1	1.862-2 вып.1	Балка БС 7,5-4	1	
А3		2	1.862-2 вып.1	Изделие закладное М1	2	для панелей с горизонт. разрезк
А3		3	1.862-2 вып.1	Изделие закладное М1	1	для панелей повышенной заводск готовности

Ведомость расхода стали на дополнительные закладные изделия

Марка элемента	Изделия закладные				Всего	Примечание
	Арматура класса		Прокат марки			
	A III		Вст3кп2			
	ГОСТ5781-82		ГОСТ103-76			
	ø10	Итого	-160×8	Итого		
БС 7,5-4-1	0,4	0,4	2,0	2,0	2,4	для панелей с горизонтальн разрезкой
БС 7,5-4-1	0,4	0,4	2,0	2,0	2,4	для панелей повышенной завод. готовнос.

Привязан

Инв. №

Взам. инв. №

Подпись и дата

Инв. № подл.

КЖИ3.1-17.0.0

Нач. отд.	Гомзяков		12.85
Гл. констр	Теляковский		
Н. контр.	Юдин		
Гл. спец.	Юдин		
Рук. гр.	Котляр		
Инж.	Элькина		
Ст. инж.	Захарова		

Балка БС 7,5-4-1

Стадия	Масса	Масштаб
Р	1450	
Лист	Листов 1	

ГИПРОНИСЕЛЬХОЗ

Копировал Косенкова

Формат А4

Инв. N подл.	Подпись и дата	Взам. инв. N

Альбом III, часть 3

Формат	Зона	Поз.	Обозначение	Наименование	Количество на исполнение КЖИ3.1-18.0.0-									Примечание
					–	01	02	03	04					
				Документация										
А4			КЖИ3.1-18.0.0 СБ	Сборочный чертёж	X	X	X	X	X					
				Сборочные единицы										
				Плита покрытия										
А3		1	1.865.1 - 4/80 вып.1	1ПГ-3А IV Т-П	1	1								
А3			1.865.1 - 4/80 вып.3	2ПГ-2А IV Т-П			1	1						
			1.865.1 - 4/80 вып.3	2ПВ4-2А IV Т-П					1					
А3		2	1.865.1 - 4/80 вып2	Изделие закладное М7		2		2						
А3		3	1.865.1 - 4/80 вып.2	Изделие закладное М8	10	10	5	5	5					

Привязан			
Инв. N			

Нач. отд.	Гомзяков		12.85
Гл. констр.	Теляковский		
Н. контр.	Юдин		
Гл. спец.	Юдин		
Рук. гр.	Котляр		
Ст. инж.	Литвинова		

КЖИ3.1-18.0.0

Плита покрытия: (1ПГ-3А IV Т-П..., 2ПГ-2А IV Т-П..., 2ПВ4-2А IV Т-П...)

Стадия	Лист	Листов
Р		1

ГИПРОНИСЕЛЬХОЗ

Формат А4

Альбом III, часть 3

Рис.1

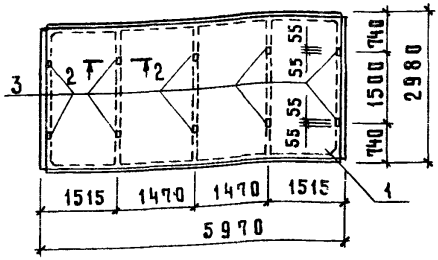

Рис.2

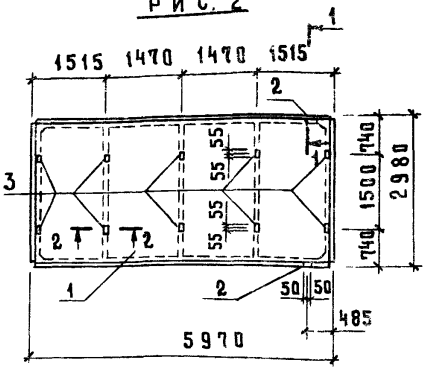

Рис.3

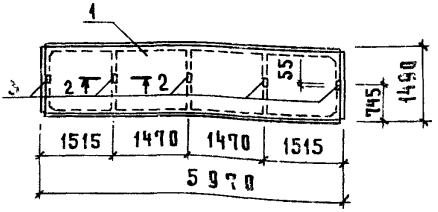

Рис.4

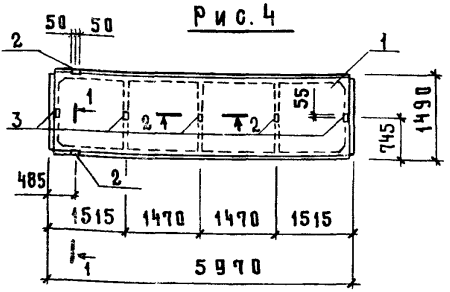

Рис.5

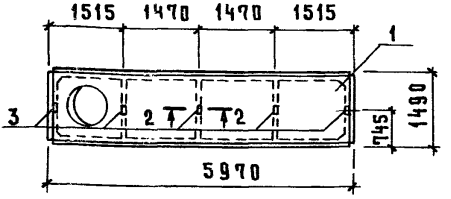

Нач. отд.	Гомзяков		12.85
Гл. констр.	Теляковский		
Н. контр.	Юдин		
Гл. спец.	Юдин		
Рук. гр.	Котляр		
Ст. инж.	Литвинова		

Плита покрытия (1ПГ-3АIVТ...П.., 2ПГ-2АIVТ-П..., 2ПВЧ-2АIVТ-П..,) Сборочный чертеж.

КЖИ 3.1-18.0.0 СБ

Стадия	Масса	Масштаб
Р	см. табл. лист 2	1:100
Лист 1	Листов 2	

ГИПРОНИСЕЛЬХОЗ

Привязан

Инв. №

Инв. № подл. | Подпись и дата | Взам. инв. №

Формат А4

Ведомость расхода стали на дополнительные закладные детали

Марка элемента	Изделия закладные								Всего кг	Примечание
	Арматура класса			Прокат марки						
	A III			Вст3 кп2						
	ГОСТ 5781-82			ГОСТ 8509-72		ГОСТ 103-76				
	⌀10		Итого	L70×6		-60×8	-18×8	Итого		
1ПГ-3АIVТ-Па	1,8		1,8			4,0		4,0	5,8	
1ПГ-3АIVТ-Паб	2,2		2,2	1,2		4,0	0,16	4,16	7,6	
2ПГ-2АIVТ-Па	0,9		0,9			2,0		2,0	2,9	
2ПГ-2АIVТ-Паб	1,3		1,3	1,2		2,0	0,16	2,16	4,7	
2ПВ-2АIVТ-Па	0,9		0,9			2,0		2,0	2,9	

Обозначение	Марка	Рис.	Масса, кг
КЖИ3.1-18.0.0	1ПГ-3АIVТ-Па	1	2250
-01	1ПГ-3АIVТ-Паб	2	2250
-02	2ПГ-2АIVТ-Па	3	1230
-03	2ПГ-2АIVТ-Паб	4	1230
-04	2ПВ4-2АIVТ-Па	5	1530

Взам. инв. №

Подпись и дата

Инв. № подл.

Привязан

Инв. №

КЖИ 3.1-18.0.0 СБ

Лист 2

Инв. N подл.	Подпись и дата	Взам. инв N

Марка элемента	Изделия арматурные										Всего
	Арматура класса										
	AIII ГОСТ 5781-81						BpI ГОСТ 6727-80				
	ø12					Итого	ø4			Итого	
ППД 52.12.50-Т	110,8					110,8	11,07			11,07	121,87
ППД 50.12.40-Т	106,4					106,4	9,36			9,36	115,76
1ППД 52.12.50-Т	110,8					110,8	11,07			11,07	121,87
1ППД 50.12.40-Т	106,4					106,4	9,36			9,36	115,76
2ППД 52.12.50-Т	110,64					110,64	10,55			10,55	121,19
2ППД 52.12.50-Т.Н	110,64					110,64	10,55			10,55	121,19
2ППД 50.12.40-Т	107,1					107,1	9,04			9,04	116,14
2ППД 50.12.40-Т.Н	107,1					107,1	9,04			9,04	116,14

Привязан			
Инв. N			

Нач. отд.	Гомзяков		12.85
Гл. констр.	Теляковский		
Н. контр.	Юдин		
Гл. спец.	Юдин		
Рук. гр.	Котляр		
Ст. инж.	Захарова		

КЖИ 3.1-РС

Ведомость расхода стали на 1 элемент

Стадия	Лист	Листов
Р	1	6

ГИПРОНИСЕЛЬХОЗ

Формат А4

Марка элемента	Изделия закладные												Общий расход кг
	Арматура класса						Прокат марки					Всего	
	AI			AIII			Вст3кп2						
	ГОСТ 5781-82			ГОСТ 5781-82			ГОСТ 103-76						
	ø14	ø16	Итого	ø10	ø12	Итого	-6×100	-8×40	-8×120	-10×50	Итого		
ППД 52.12.50-Т	11,80	5,80	17,60	3,04	1,6	4,64	2,0	1,6	8,8	3,2	15,60	37,84	159,71
ППД 50.12.40-Т	8,88	5,0	13,88	3,04	1,6	4,64	2,0	1,6	8,8	3,2	15,60	34,12	149,88
1ППД 52.12.50-Т	11,80	5,8	17,60	3,04	1,6	4,64	2,0	1,6	8,8	3,2	15,60	37,84	159,71
1ППД 50.12.40-Т	8,88	5,0	13,88	3,04	1,6	4,64	2,0	1,6	8,8	3,2	15,60	34,12	149,88
2ППД 52.12.50-Т	11,80	5,8	17,60	3,04	1,6	4,64	2,0	1,6	8,8	3,2	15,60	37,84	159,03
2ППД 52.12.50-Т.Н	11,80	5,8	17,60	3,04	1,6	4,64	2,0	1,6	8,8	3,2	15,60	37,84	159,03
2ППД 50.12.40-Т	8,88	5,0	13,88	3,04	1,6	4,64	2,0	1,6	8,8	3,2	15,60	34,12	150,26
2ППД 50.12.40-Т.Н	8,88	5,0	13,88	3,04	1,6	4,64	2,0	1,6	8,8	3,2	15,60	34,12	150,26

Привязан

Инв. №

Марка элемента	Изделия арматурные										
	Арматура класса										
	AIII						BpI				Всего
	ГОСТ 5781-82						ГОСТ 6727-80				
	ø10	ø12				Итого	ø4			Итого	
ППТ 54.25.18-Т	170,4					170,4	1,57			1,57	171,97
ППТ 52.25.18-Т	164,0					164,0	1,57			1,57	165,57
1ППТ 54.25.18-Т	132,6					132,6	1,5			1,5	134,1
1ППТ 54.25.18-Т.Н	132,6					132,6	1,5			1,5	134,1
1ППТ 52.25.18-Т	128,4					128,4	1,5			1,5	129,90
1ППТ 52.25.18-Т.Н	128,4					128,4	1,5			1,5	129,90
ППВ 50.12.16-Т-П		52,60				52,60	10,46			10,46	63,06
ППВ 52.12.16-Т-П		54,6				54,60	10,94			10,94	65,54
ППВ 44.12.16-Т-П		46,1				46,0	9,21			9,21	55,31
ППВ 46.12.16-Т-П		48,1				48,10	9,69			9,69	57,79

Привязан

Инв. №

Марка элемента	Изделия закладные												Общий расход кг
	Арматура класса						Прокат марки					Всего	
	AI			AIII			Вст3кп2						
	ГОСТ 5781-82			ГОСТ 5781-82			ГОСТ 103-76						
	ø16		Итого	ø8	ø12	Итого	-6×150	-8×100	-10×50		Итого		
ППТ54.25.18-Т	7,76		7,76		8,4	8,4		18,2	11,2		29,4	45,56	217,53
ППТ52.25.18-Т	7,76		7,76		8,4	8,4		18,2	11,2		29,4	45,56	211,13
1ППТ54.25.18-Т	7,76		7,76		7,2	7,2		15,6	9,6		25,2	40,16	174,26
1ППТ54.25.18-Т.Н	7,76		7,76		7,2	7,2		15,6	9,6		25,2	40,16	174,26
1ППТ52.25.18-Т	7,76		7,76		7,2	7,2		15,6	9,6		25,2	40,16	170,86
1ППТ52.25.18-Т.Н	7,76		7,76		7,2	7,2		15,6	9,6		25,2	40,16	170,86
ППВ50.12.16-Т-П	7,76		7,76	0,24		0,24	2,2		1,6		3,8	11.80	74,86
ППВ52.12.16-Т-П	7,76		7,76	0,24		0,24	2,2		1,6		3,8	11.80	77,34
ППВ44.12.16-Т-П	7,76		7,76	0,24		0,24	2,2		1,6		3,8	11.80	67,11
ППВ46.12.16-Т-П	7,76		7,76	0,24		0,24	2,2		1,6		3,8	11.80	69,59

Привязан

Инв. №

Марка элемента	Изделия арматурные						Изделия закладные										
	Арматура класса					Всего	Арматура класса							Прокат марки			
	Вр I						A I			A III				Вст 3 кп 2			
	ГОСТ 6727-80						ГОСТ 5781-82			ГОСТ 5781-82				ГОСТ 82-70			
	ø4	ø5			Итого		ø8	ø14	Итого	ø8	ø12		Итого	-360×16		Итого	
1ФО15.15.42-Т-П	4,2				4,2	4,2		4,85	4,85	0,94	0,06		1,0	16,28		16,28	
1ФОП15.15.36-Т-П	4,2				4,2	4,2		4,85	4,85	0,63			0,63				
1ФОП15.15.36-Т-П.Н	4,2				4,2	4,2		4,85	4,85	0,63			0,63				
1ФОН15.15.42-Т-П	4,2				4,2	4,2		3,63	3,63	0,47	0,06		0,53	16,28		16,28	
1ФОН15.15.42-Т-П.Н	4,2				4,2	4,2		3,63	3,63	0,47	0,06		0,53	16,28		16,28	
БФО12.3.28-Т-П																	
БФО20.3.28-Т-П																	
ППС18.10.8-ПП1		4,01			4,01	4,01	1,32		1,32								
ППС18.10.8-П.П.1Н		4,01			4,01	4,01	1,32		1,32								
ППС18.10.8-П.П		3,84			4,01	4,01	1,32		1,32								

Привязан

Инв. N

КЖИ3.1-РС

Лист 5

Формат А4

Инв. N подл.	Подпись и дата	Взам. инв. N

Марка элемента	Изделия закладные																		Всего	Общий расход кг
	Прокат марки																			
	Ст 3 кп 2																			
	ГОСТ 103-76										ГОСТ 10704-76									
	-5×20	-5×40	-5×80	-6×60	-6×100	-50×70	-120×80		Итого		Труба -60×4	Труба 25×1		Итого						
1ФО15.15.42-Т-П	1,0	0,4	1,2	1,2		0,2			4,0										26,13	30,33
1ФОП15.15.36-Т-П	0,6	0,2	0,6	0,6			6,04		8,04										13,52	17,72
1ФОП15.15.36-Т-П.Н	0,6	0,2	0,6	0,6			6,04		8,04										13,52	17,72
1ФОК15.15.42-Т-П	0,5	0,2	0,6	0,6		0,2			2,1										22,54	26,74
1ФОН15.15.42-Т-П.Н	0,5	0,2	0,6	0,6		0,2			2,1										22,54	26,74
БФО 12.3.28-Т-П					0,47				0,47		1,2	0,36		1,56					2,03	2,03
БФО 20.3.28-Т-П					0,47				0,47		1,2	0,36		1,56					2,03	2,03
ППС 18.10.8-ППП																			1,32	5,33
ППС 18.10.8-ППП1Ж																			1,32	5,33
ППС 18.10.8-П.П																			1,32	5,33

Привязан

Настоящие технические условия распространяются на арматурные изделия, предназначенные для разных легкобетонных и железобетонных элементов коровника на 200 коров привязного содержания (типовой проект приведенные в части 3.1 альбома III. Настоящие технические условия также распространяются на металлические изделия, применяемые в указанном проекте.

1. Технические требования.

1.1. Арматурные изделия должны отвечать требованиям ГОСТ 10922-75.

1.2. Размеры арматурных изделий даны по осям и торцам стержней.

1.3. Сварку производить в соответствии с ГОСТ 19292-73 и с „Указаниями по сварке соединений арматуры и замкнутых деталей железобетонных конструкций" СН-393-78.

1.4. Сетки должны изготавливаться при помощи контактной сварки, при этом сварке подлежат все пересечения стержней.

1.5. Объединение сеток в пространственный каркас производить с помощью контактной сварки.

Привязан

Инв. №

Взам. инв. №

Подпись и дата

Инв. № подл.

КЖИ 3.2-ТУ

ГИП	Левченкова		
Нач. отд.	Гомзяков		12.85
Гл. конст.	Теляковский		
Гл. спец.	Юдин		

Технические условия

Стадия	Лист	Листов
Р	1	2

ГИПРОНИСЕЛЬХОЗ

Копировал Косенкова

Формат А4

2. Указания по изготовлению

2.1. Сетки рассчитаны на изготовление на многоэлектродных машинах. Приварка отдельных стержней должна выполняться на одноэлектродных сварочных машинах.

2.2. Объединение сеток в пространственный каркас производить с помощью электросварочных клещей.

2.3. Замкнутые монтажные петли должны изготавливаться на станках-автоматах. Замкнутость петель обеспечивается контактной точечной или электродуговой сваркой концов стержней.

2.4. Приварку анкерных стержней закладных деталей к пластинам выполнять под слоем флюса швом ГОСТ 5264-80-С2-Δ4-⊐

2.5. Сварку стыков деталей металлических изделий выполнять электродами типа Э42 по ГОСТ 9467-75.

3. Указания по привязке

В таблицах альбома указаны варианты применения элементов в следующих обозначениях:

I — для здания со стоечно-балочным каркасом

II — для здания с рамным каркасом

1 — при толщине стеновых панелей — 40 см

2 — " " " " — 50 см

Например: I-2 — для варианта здания со стоечно-балочным каркасом, при толщине стеновой панели 50 см.

Привязан

Инв. №

Взам. инв. №

Подпись и дата

Инв. № подл.

Инв. N подл.	Подпись и дата	Взам. инв. N

Формат	Зона	Поз.	Обозначение	Наименование	Количество на исполнение КЖИ3.2-0.01.00-									Примечание
					-	01	02							
				Документация										
А4			КЖИ3.2-0.01.00 СБ	Сборочный чертеж										
А4			КЖИ3.2-ТУ	Технические условия										
				Сборочные единицы										
А4		1	КЖИ3.2-0.04.00	Сетка С1	2									
А4		2	-01	Сетка С2		1	1							
А4		3	-02	Сетка С3		1	1							
				Детали										
А3		4	1.832.1-9 вып.2	Петля для подъема ПМ16-2	2	2	2							
А3		5	1.832.1-9 вып.2	Петля для подъема ПМ14-2	4	4	4							
Б4		6	КЖИ3.2-0.00.01	⌀4 Вр-I ГОСТ 6727-80 ℓ=380	119	115	115							$\frac{I-1}{II-1}$ 0,038 кг
			КЖИ3.2-0.00.01	⌀4 Вр-I ГОСТ 6727-80 ℓ=480	126	122	122							$\frac{I-2}{II-2}$ 0,042 кг

Нач. отд.	Гомзяков		12.85
Гл. констр.	Теляковский		
Н. контр.	Юдин		
Гл. спец.	Юдин		
Рук. гр.	Котляр		
Инж.	Солоухин		
Ст. инж.	Захарова		

Привязан

Инв. N

КЖИ3.2-0.01.00

Каркас пространственный (КП1, КП2, КП2.Н)

Стадия	Лист	Листов
Р		1

ГИПРОНИСЕЛЬХОЗ

Формат А4

РИС. 1

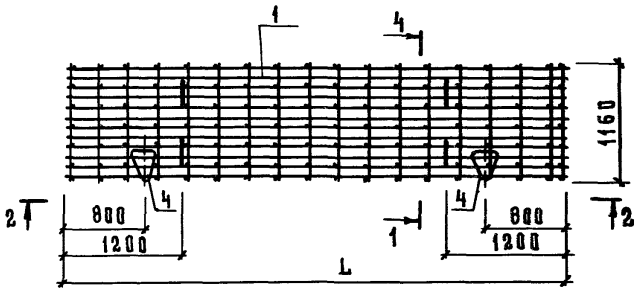

РИС. 2

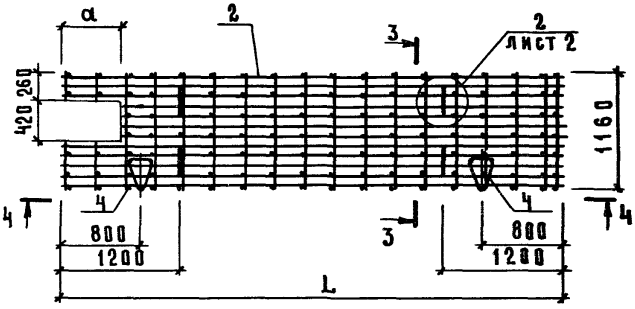

Привязан
Инв. №

Нач. отд	Гомзяков		12.85
Гл. констр.	Теляковский		
Н. контр.	Юдин		
Гл. спец.	Юдин		
Рук. гр.	Котляр		
Инж.	Солоухин		
Ст. инж.	Захарова		

КЖИ3.2-0.01.00 СБ

Каркас пространственный (КП1, КП2, КП2.Н) Сборочный чертеж.

Стадия	Масса	Масштаб
Р	см. табл. лист 3	
Лист 1	Листов 3	

ГИПРОНИСЕЛЬХОЗ

Копировал Косенкова

Формат А4

Инв. № подл. | Подпись и дата | Взам. инв. №

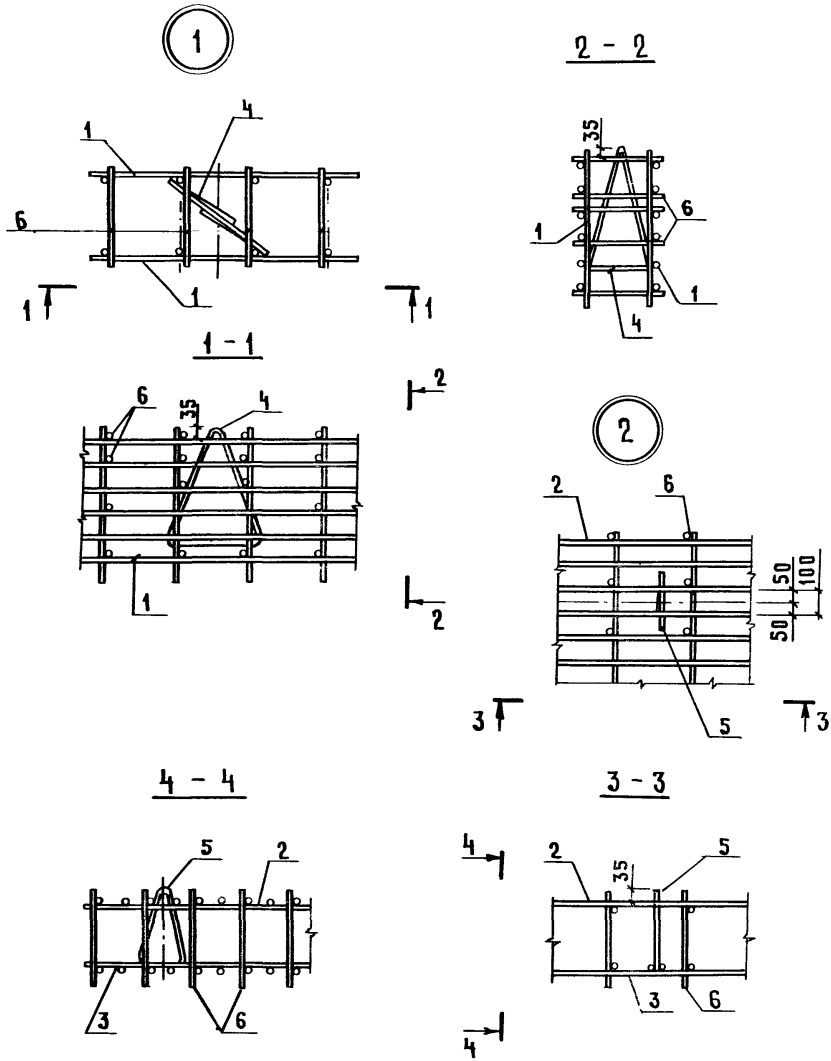

ПРИВЯЗАН

ИНВ. N

КЖИ3.2-0.01.00 СБ

Лист 2

Копировал Коваленкова

Формат А4

Инв. N подл. | Подпись и дата | Взам. инв. N

Обозначение	Марка	Рис.	Размеры, мм											
			L			B			a					
			Варианты			Варианты			Варианты					
			I-1;II-1	I-2;II-2		I-1;II-1	I-2;II-2		I-1;II-1	I-2;II-2				
КЖИ3.2-0.01.00	КП1	1	4930	5130		380	480		—	—				
-01	КП2	2							565	665				
-02	КП2.И	2												

Масса, кг			Примечание
Варианты			
I-1;II-1	I-2;II-2		
134,2	145,8		
118,8	119,0		
118,8	119,0		

В пространственном каркасе КП2.И утопленная часть монтажных петель находится с противоположной стороны каркаса КП2, показанного на рис. 2

Привязан

Инв. №

Инв. N подл.	Подпись и дата	Взам инв. N

Альбом 3 часть 3

Формат	Зона	Поз.	Обозначение	Наименование	Количество на исполнение КЖИ3.2-0.02.00-									Примечание
					–	01	02							
				Документация										
А4			КЖИ3.2-0.02.00 СБ	Сборочный чертеж										
А4			КЖИ3.2-ТУ	Технические условия										
				Сборочные единицы										
А4		1	КЖИ3.2-0.05.00	Сетка С4	2									
			-01	Сетка С5		2	2							
				Детали										
А4		2	КЖИ3.2-0.02.00 СБ	Петля для подъёма УП1-9И	4	4	4							
Б4		3	КЖИ3.2-0.00.01-01	⌀4 Вр-I ГОСТ6727-80 ℓ=160	98	94	94							I-1, I-2, II-1; II-2 – 0,016кг

Нач.отд.	Гомзяков		12.85
Гл.констр	Теляковский		
Н.контр.	Юдин		–
Гл.спец.	Юдин		–
Рук.гр.	Котляр		
Инж.	Солоухин		
Ст.инж.	Захарова		

Привязан

Инв. N

КЖИ3.2-0.02.00

Каркас пространственный (КП3, КП4, КП4.Н)

Стадия	Лист	Листов
Р		1

ГИПРОНИСЕЛЬХОЗ

Копировал Косенкова

Формат А4

80

Альбом III часть 3

Рис. 1

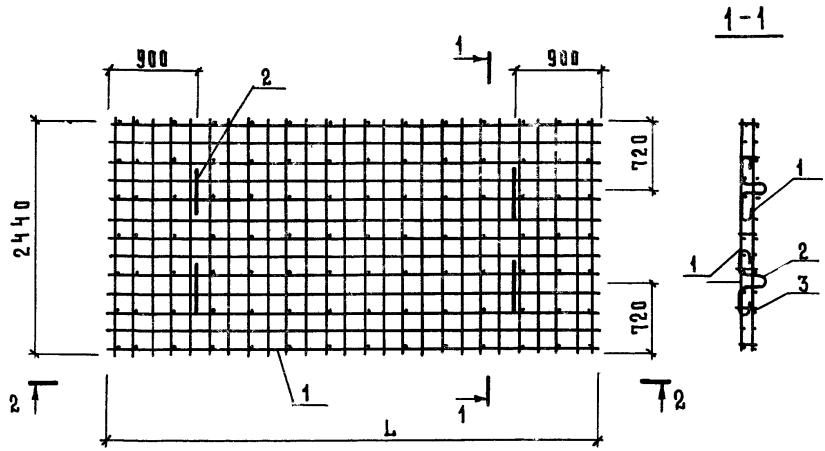

2 - 2

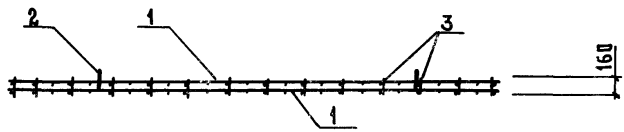

УП1-9и

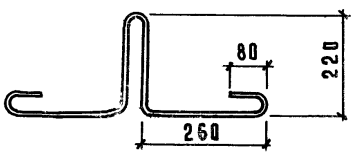

Петля УП1-9И отличается от петли УП1-9 по серии 1.400-9 вып.1 наличием перегиба по данному чертежу.

Привязан

Инв. №

Взам. инв. №

Подпись и дата

Инв. № подл.

КЖИ 3.2-0.02.00 СБ

Нач. отд.	Гомзяков		12.85
Гл. констр.	Теляковский		
Н. контр.	Юдин		
Гл. спец.	Юдин		
Рук. гр.	Котляр		
И. инж.	Солоухин		
Ст. инж.	Захарова		

Каркас пространственный (КП3, КП4, КП4.Н) Сборочный чертеж.

Стадия	Масса	Масштаб
Р	см. табл. лист 2	

Лист 1 Листов 2

ГИПРОНИИСЕЛЬХОЗ

Копировал Косенкова

Формат А4

Рис. 2

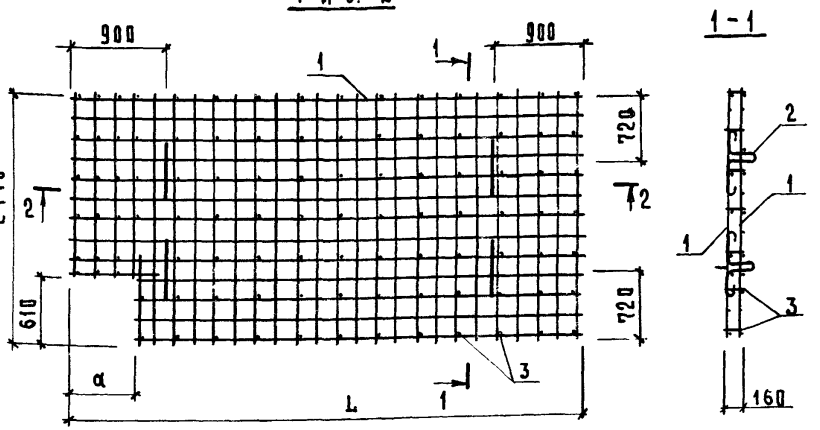

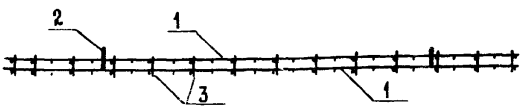

Обозначение	Марка	Рис.	Размеры, мм					
			L			α		
			Варианты					
			I-1; II-1	I-2; II-2		I-1; II-1	I-2; II-2	
КЖИ3.2-0.02.00	КП3	1	5090	5290				
-01	КП4	2				650	750	
-02	КП4.Н	2						

Масса, кг			Примечание
Варианты			
I-1; II-2	I-2; II-2		
171,9	174,7		
160,7	172,5		
169,7	172,5		

В пространственном каркасе КП4Н выступающая часть монтажных петель находится с противоположной стороны каркаса КП4, показанного на рис. 2

Привязан

Инв. №

Взам. инв. №

Подпись и дата

Инв. № подл.

КЖИ3.2-0.02.00 СБ

Лист 2

Копировал Косенкова

Формат А4

Альбом III часть 3

Формат	Зона	Поз.	Обозначение	Наименование	Кол.	Примечание
				Документация		
А4			КЖИ3.2-0.03.00 СБ	Сборочный чертеж		
А4			КЖИ3.2-ТУ	Технические условия		
				Сборочные единицы		
А4		1	КЖИ3.2-0.06.00	Сетка С6	1	
				Детали		
		2	ГОСТ 8478-82	С $\frac{48pI-(\times 200)+100}{48pI-(\times 200)+100}$ 1170×		
				$\frac{60}{60}$ ГОСТ 8478-82	1	
А4		3	КЖИ3.2-0.02.00 СБ	Петля для подъёма УП1-9И	4	
Б4		4	КЖИ3.2-0.00.01-02	⌀48pI ГОСТ 6727-80 ℓ=140	133	I-1-0,014кг
			-02	⌀48pI ГОСТ 6727-80 ℓ=140	126	I-2-0,014кг
			-02	⌀48pI ГОСТ 6727-80 ℓ=140	119	II-1-0,014кг
			-02	⌀48pI ГОСТ 6727-80 ℓ=140	112	II-2-0,014кг

Привязан

Инв. №

Взам. инв. №

Подпись и дата

Инв. № подл.

Нач отд.	Гомзяков		12.85
Гл. констр.	Теляковский		
Н. контр.	Юдин		
Гл. спец.	Юдин		
Рук. гр.	Котляр		
Инж.	Солоухин		
Ст. инж.	Захарова		

КЖИ3.2-0.03.00

Каркас пространственный КП5

Стадия	Лист	Листов
Р		1

ГИПРОНИСЕЛЬХОЗ

Копировал Косенкова

Формат А4

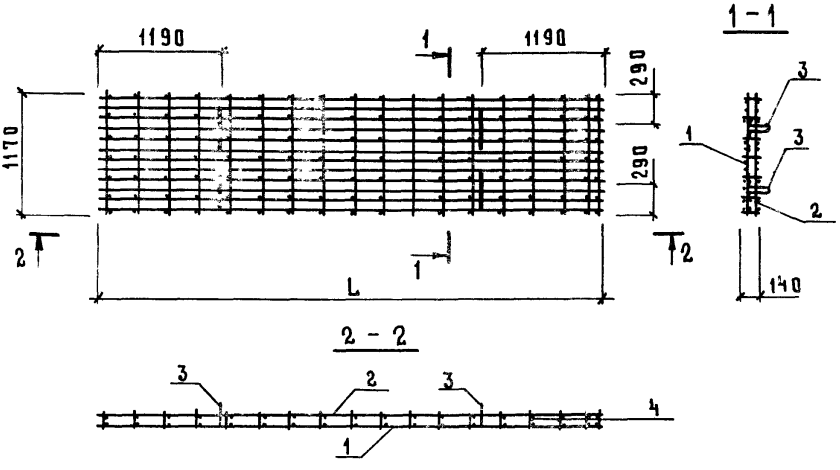

Обозначение	Марка	Рис.	Размеры, мм L Варианты I-1	I-2		II-1	II-2	
КЖИ3.2-0.03.00	КП5	1	5120	4920		4520	4320	

Масса, кг Варианты I-1	I-2		II-1	II-2		Примечание
71,06	67,86		64,05	61,89		

Привязан

Инв. №

Взам. инв. №

Подпись и дата

Инв. № подл.

Нач. отд.	Гомзяков		12.85
Гл. констр.	Теляковский		
Н. контр.	Юдин		
Гл. спец.	Юдин		
Рук. гр.	Котляр		
Инж.	Солоухин		
Ст. инж.	Захарова		

КЖИ3.2-0.03.00 СБ

Каркас пространственный КП5. Сборочный чертеж.

Стадия	Масса	Масштаб
Р	см. табл.	
Лист	Листов 1	

ГИПРОНИСЕЛЬХОЗ

Формат А4

Инв. N подл.	Подпись и дата	Взам. инв. N

Формат	Зона	Поз.	Обозначение	Наименование	Количество на исполнение КЖИ3.2-0.04.00- —	01	02	Примечание
				Документация				
А4			КЖИ3.2-0.04.00 СБ	Сборочный чертеж				
А4			КЖИ3.2-ТУ	Технические условия				
				Детали				
Б4		1	КЖИ3.2-0.00.02	⌀12 А III ГОСТ 5781-82 ℓ=4930	12	8	8	I-1 / II-1 - 4,38 кг
			КЖИ3.2-0.00.02-01	⌀12 А III ГОСТ 5781-82 ℓ=5130	12	8	8	I-2 / II-2 - 4,55 кг
Б4		2	КЖИ3.2-0.00.01-03	⌀4 Вр I ГОСТ 6727-80 ℓ=1160	17	15	15	I-1 / II-1 - 0,11 кг
			-03	⌀4 Вр I ГОСТ 6727-80 ℓ=1160	18	16	16	I-2 / II-2 - 0,11 кг
Б4		3	КЖИ3.2-0.00.02-02	⌀12 А III ГОСТ 5781-82 ℓ=4290		4	4	I-1 / II-1 - 3,81 кг
			-03	⌀12 А III ГОСТ 5781-82 ℓ=4390		4	4	I-2 / II-2 - 3,89 кг

Нач. отд.	Гомзяков		12.85
Гл. констр.	Теляковский		
Н. контр.	Юдин		
Гл. спец.	Юдин		
Рук. гр.	Котляр		
Инж.	Солоухин		
Ст. инж.	Захарова		

Привязан

Инв. N

КЖИ3.2-0.04.00

Сетка арматурная (С1; С2; С3)

Стадия	Лист	Листов
Р	1	2

ГИПРОНИСЕЛЬХОЗ

Формат А4

Инв. № подл.	Подпись и дата	Взам. инв. №

Формат	Зона	Поз	Обозначение	Наименование	Количество на исполнение КЖИ3.2-0.04.00-								Примечание
					-	01	02						
БЧ		4	КЖИ3.2-0.00.01-04	⌀ 4 Вр I ГОСТ 6727-80 ℓ=490		2	2						$\frac{I-1, I-2}{II-1, II-2}$ - 0,25 кг
БЧ		5	КЖИ3.2-0.00.02-04	⌀ 12 А III ГОСТ 5781-82 ℓ=1060		3	3						0,94 кг
БЧ		6	КЖИ3.2-0.00.01-05	⌀ 4 Вр I ГОСТ 6727-80 ℓ=760		1	1						$\frac{I-1}{II-1}$ - 0,06 кг
БЧ		7	-06	⌀ 4 Вр I ГОСТ 6727-80 ℓ=260		2	2						0,03 кг

Привязан

Инв. №

Рис. 1

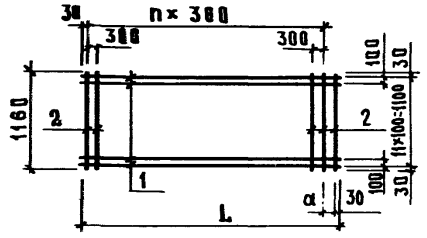

Рис. 2

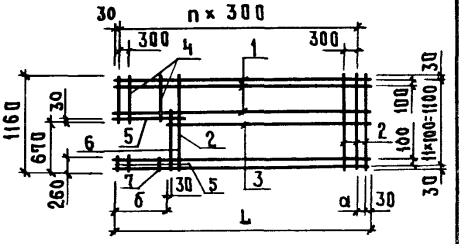

Обозначение	Марка	Рис.	Размеры, мм					
			L			a		
			Варианты					
			I-1; II-1	I-2; II-2		I-1; II-1	I-2; II-2	
КЖИ3.2-0.04.00	С1	1	4930	5130		70	270	
-01	С2	2						
-02	С3	3						

Размеры, мм			Количество			Масса, кг			Примечание
б			n						
Варианты									
I-1; II-1	I-2; II-2		I-1; II-1	I-2; II-2		I-1; II-1	I-2; II-2		
565	665		16	16		55,3	56,1		
						52,4	53,4		
						52,4	53,4		

Рис. 3

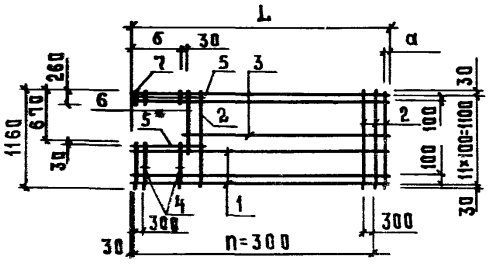

Привязан

Инв. №

Взам. инв. №
Подпись и дата
Инв. № подл.

Нач. отд.	Гомзяков		12.85
Гл. констр.	Теняковский		
Н. контр.	Юдин		
Гл. спец.	Юдин		
Рук. гр.	Катаяр		
Инж.	Солоухин		
Ст. инж.	Захарова	Захар	

КЖИ3.2-0.04.00 СБ

Сетка арматурная (С1, С2, С3) Сборочный чертеж.

Стадия	Масса	Масштаб
Р	см. табл.	
Лист	Листов 1	

ГИПРОНИСЕЛЬХОЗ

Инв. № подл.	Подпись и дата	Взам. инв. №

Формат	Зона	Поз.	Обозначение	Наименование	Количество на исполнение КЖИ3.2-0.05.00-									Примечание
					-	01								
				Документация										
А4			КЖИ3.2-0.05.00 СБ	Сборочный чертеж										
А4			КЖИ3.2-ТУ	Технические условия										
				Детали										
Б4		1	КЖИ3.2-0.00.03	⌀10 А III ГОСТ 5781-82 ℓ=5090	13	9								3,14 кг
			-01	⌀10 А III ГОСТ 5781-82 ℓ=5290	13	9								3,26 кг
Б4		2	-03	⌀10 А III ГОСТ 5781-82 ℓ=2440	27	23								I-1 / II-1 1,51кг
			-03	⌀10 А III ГОСТ 5781-82 ℓ=2440	28	23								I-2 / II-2 1,51кг
Б4		3	-04	⌀10 А III ГОСТ 5781-82 ℓ=4570		4								I-1 / II-1 2,82кг
			-05	⌀10 А III ГОСТ 5781-82 ℓ=4670		4								I-2 / II-2 2,88кг

Нач.отд.	Гомзяков		12.85
Гл.констр.	Теляковский		
Н.контр.	Юдин		
Гл.спец.	Юдин		
Рук.гр.	Котляр		
Инж.	Солоухин		
Ст.инж.	Захарова		

Привязан

Инв. №

КЖИ3.2-0.05.00

Сетка арматурная (С4, С5)

Стадия	Лист	Листов
Р	1	2

ГИПРОНИСЕЛЬХОЗ

Копировал Косенкова

Формат А4

Инв. № подл.	Подпись и дата	Взам. инв. №

Формат	Зона	Поз.	Обозначение	Наименование	Количество на исполнение КЖИ3.2-0.05.00-								Примечание
					-	01							
А4		4	КЖИ3.2-0.00.03-07	⌀10AIII ГОСТ5781-82 ℓ=1770		3							$\frac{I-1}{II\ 1}$ - 1,09кг
			-07	⌀10AIII ГОСТ5781-82 ℓ=1770		½							$\frac{I-2}{II-2}$ - 1,09кг
		5	-02	⌀10AIII ГОСТ5781-82 ℓ=860		2							$\frac{I-2}{II-2}$ - 0,53кг
			-02	⌀10AIII ГОСТ5781-82 ℓ=860		1							$\frac{I-1}{II-1}$ - 0,53кг

Привязан			
Инв. №			

Рис. 1

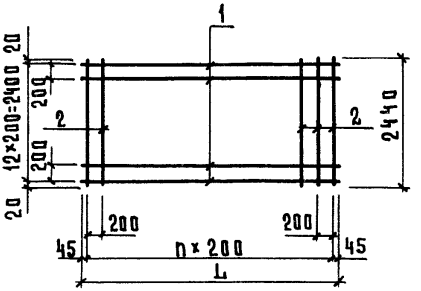

Рис. 2

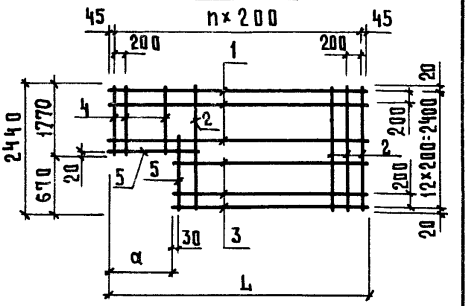

Обозначение	Марка	Рис	Размеры, мм					
			L			α		
			Варианты					
			I-1; II-1	I-2, II-2		I-1, II-1	II-2, I-2	
КЖИ3.2-0.05.00	С4	1	5090	5290				
-01	С5	2				650	750	

Количество п			Масса, кг			Примечание
Варианты						
I-1, II-1	I-2, II-2		I-1, II-1	I-2, II-2		
25	26		83,3	86,1		
			81,1	83,9		

Привязан

Инв. №

Взам. инв. №

Подпись и дата

Инв. № подл.

Нач. отд	Гомзяков		12.85
Гл. констр	Теляковский		
Н. контр.	Юдин		
Гл. спец.	Юдин		
Рук. гр.	Котляр		
Инж.	Солоухин		
Ст. инж.	Захарова		

КЖИ3.2-0.05.00 СБ

Сетка арматурная (С4, С5) Сборочный чертёж

Стадия	Масса	Масштаб
Р	см. табл.	
Лист	Листов 1	

ГИПРОНИСЕЛЬХОЗ

Формат А4

Альбом III, часть 3

Формат	Зона	Поз.	Обозначение	Наименование	Кол	Примечание
				Документация		
А4			КЖИ3.2-0.06.00 СБ	Сборочный чертеж		
А4			КЖИ3.2-ТУ	Технические условия		
				Детали		
Б4		1	КЖИ3.2-0.00.02 -05	⌀12 А III ГОСТ 5781-82 ℓ=5120	12	I-1 4,55 кг
			-06	⌀12 А III ГОСТ 5781-82 ℓ=4920	12	I-2 4,37 кг
			-07	⌀12 А III ГОСТ 5781-82 ℓ=4520	12	II-1 4,01 кг
			-08	⌀12 А III ГОСТ 5781-82 ℓ=4320	12	II-2 3,84 кг
Б4		2	КЖИ3.2-0.00.01-07	⌀4 Вр I ГОСТ 6727-80 ℓ=1170	19	I-1 0,12 кг
			-07	⌀4 Вр I ГОСТ 6727-80 ℓ=1170	18	I-2 0,12 кг
			-07	⌀4 Вр I ГОСТ 6727-80 ℓ=1170	17	II-1 0,12 кг
			-07	⌀4 Вр I ГОСТ 6727-80 ℓ=1170	16	II-2 0,12 кг

Привязан

Инв. N

Взам. инв. N | Подпись и дата | Инв. N подл.

Нач. отд	Гомзяков		12.85
Гл. констр.	Теляковский		
Н. контр.	Юдин		
Гл. спец.	Юдин		
Рук. гр.	Кстляр		
Инж.	Солоухин		
Ст. инж.	Захарова		

КЖИ3.2-0.06.00

Сетка арматурная

С6

Стадия	Лист	Листов
Р		1

ГИПРОНИСЕЛЬХОЗ

Копировал Косенкова

Формат А4

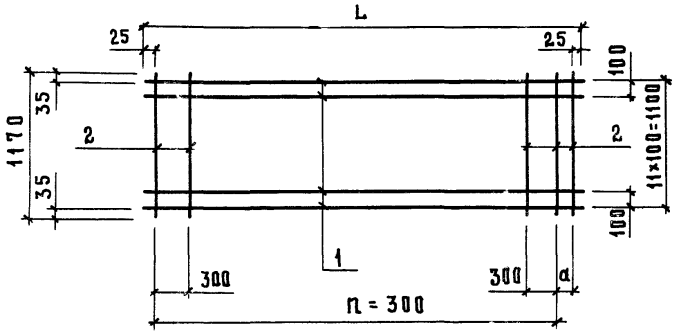

Обозначение	Марка	Рис.	Размеры, мм								
			L						a		
			Варианты								
			I-1	I-2		II-1	II-2		I-1 II-1	I-2 II-2	
КЖИ3.2-0.06.00	С6	1	5120	4920		4520	4320		270	70	

Количество n				Масса, кг					Примечание
Варианты				Варианты					
I-1	I-2	II-1	II-2	I-1	I-2		II-1	II-2	
16	16	14	14	56,4	54,1		50,1	48,1	

Привязан

Инв. №

Взам. инв. №

Подпись и дата

Инв. № подл.

КЖИ3.2-0.06.00 СБ

Нач. отд.	Гомзяков		12.85
Гл. констр.	Теляковский		
Н. контр.	Юдин		
Гл. спец.	Юдин		
Рук. гр.	Котляр		
Инж.	Солоухина		
Ст. инж.	Захарова		

Сетка арматурная С6

Сборочный чертеж.

Стадия	Масса	Масштаб
Р	см. табл.	
Лист	Листов 1	

ГИПРОНИСЕЛЬХОЗ

Формат А4

Инв. N подл.	Подпись и дата	Взам. инв. N

Формат	Зона	Поз.	Обозначение	Наименование	Количество на исполнение КЖИ3.2-0.07.00-								Примечания
					-	01							
				Документация:									
			КЖИ3.2-0.07.00 СБ	Сборочный чертеж									
			КЖИ3.2-ТУ	Технические условия									
				Детали									
БЧ		1	КЖИ3.2-0.00.04	⌀5 BpI ГОСТ 6727-80 ℓ=960	13	10							0,15 кг
		2	-01	⌀5 BpI ГОСТ 6727-80 ℓ=1740	7	7							0,27 кг
		3	-02	⌀5 BpI ГОСТ 6727-80 ℓ=1315		1							0,20 кг
		4	-03	⌀5 BpI ГОСТ 6727-80 ℓ=910		3							0,14 кг

Привязан

Инв. N

Нач. отд.	Гомзяков		12.85
Гл. констр.	Теляковский		
Н. контр.	Юдин		
Гл. спец.	Юдин		
Рук. гр.	Котляр		
Инж.	Элькина		

КЖИ3.2-0.07.00

Сетка арматурная (С7, С8)

Стадия	Лист	Листов
Р		1

ГИПРОНИСЕЛЬХОЗ

Формат А4

Рис.1

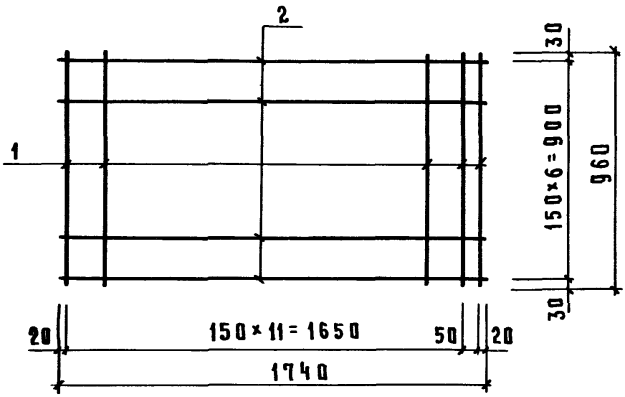

Рис.2

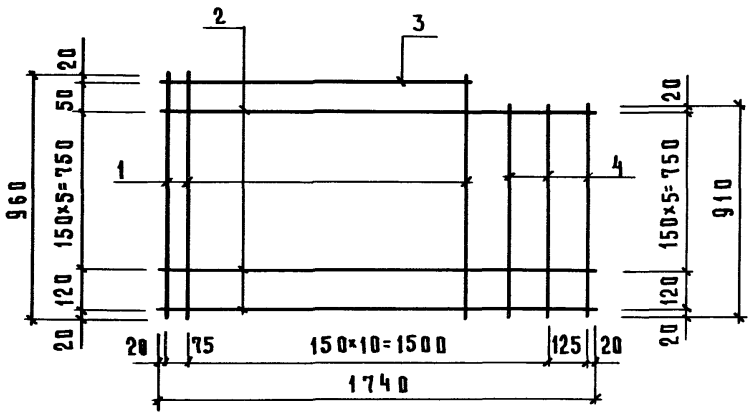

Обозначение	Марка	Рис.	Масса, кг
КЖИ32-0.07.00	С7	1	3,84
-01	С8	2	4,01

Привязан

Инв. №

КЖИ 3.2-0.07.00 СБ

Нач.отд.	Гомзяков		12.85
Гл.констр.	Теляковский		
Н.контр.	Юдин		
Гл.спец.	Юдин		
Рук.гр.	Котляр		
Инж.	Эдькина		
Ст.инж.	Захарова		

Сетка арматурная (С7, С8). Сборочный чертеж

Стадия	Масса	Масштаб
Р	см табл.	
Лист	Листов 1	

ГИПРОНИСЕЛЬХОЗ

Копировал Косенкова

Формат А4

Альбом III часть 3

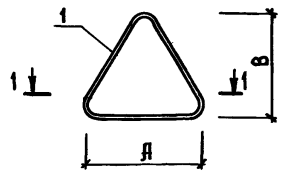

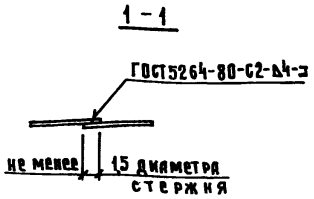

Формат	Зона	Поз	Обозначение	Наименование	Кол.	Примечание
				Документация		
А4			КЖИ3.2-ТУ	Технические условия		
				Детали		
Б4		1	КЖИ3.2-0.00.05	⌀14 АI ГОСТ5781-82 ℓ=970	1	1,49 кг
			-01	ℓ=1440	1	2,22 кг
			-02	ℓ=1610	1	2,48 кг

Обозначение	Марка	Размеры, мм А	Размеры, мм В	Длина заготовки мм	Масса, кг
КЖИ3.2-0.08.00	ПМ 14-1	330	220	970	1,49
-01	ПМ 14-2	500	320	1440	2,22

Привязан

Инв. №

Взам. инв. №

Подпись и дата

Инв. № подл.

Нач.отд.	Гомзяков		12.85
Гл.констр	Теляковский		
Н.контр.	Юдин		
Гл.спец.	Юдин		
Рук.гр.	Котляр		
Инж.	Позднякова		
Ст.инж.	Захарова		

КЖИ3.2-0.08.00

Петля для подъёма (ПМ14-1; ПМ14-2)

Стадия	Масса	Масштаб
Р	см. табл.	

Лист | Листов 1

ГИПРОНИСЕЛЬХОЗ

формат А4

Альбом III часть 3

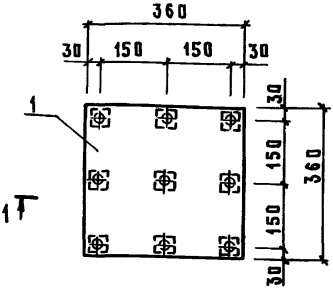

Формат	Зона	Поз	Обозначение	Наименование	Кол	Примечание
				Документация		
А4			КЖИ3.2-ТУ	Технические условия		
				Детали		
Б4		1	КЖИ3.2-0.00.06	Полоса Б-16×360 ГОСТ103-76 / Вст3кп2 ГОСТ535-79		
				ℓ=360	1	16,28 кг
Б4		2	КЖИ3.2-0.00.07	Полоса Б-10×50 ГОСТ103-76 / Вст3кп2 ГОСТ535-79		
				ℓ=50	9	0,20 кг
Б4		3	КЖИ3.2-0.00.02-09	⌀12 А III ГОСТ5781-82 ℓ=100	9	0,06 кг

Привязан

Инв. №

Взам. инв. №

Подпись и дата

Инв. № подл.

Нач.отд	Гомзяков		12.85
Гл.констр	Теляковский		
Н.контр.	Юдин		
Гл.спец	Юдин		
Рук.гр.	Котляр		
Инж	Позднякова		
Ст.инж	Захарова		

КЖИ3.2-0.09.00

Изделие закладное

МН1

Стадия	Масса	Масштаб
Р	18,62	1:10
Лист	Листов 1	

ГИПРОНИСЕЛЬХОЗ

Копировал Косенкова

Формат А4

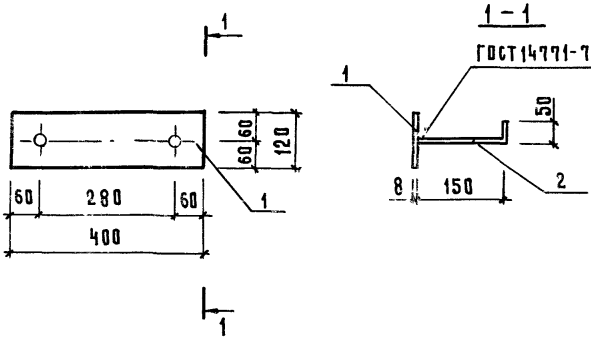

Формат	Зона	Поз.	Обозначение	Наименование	Кол.	Примечание
				Документация		
А4			КЖИ 3.2-ТУ	Технические условия		
				Детали		
Б4		1	КЖИ 3.2-0.00.08	Полоса $\frac{Б\text{-}8\times120\ ГОСТ\ 103\text{-}76}{Вст3кп2\ ГОСТ\ 535\text{-}79}$		
				$\ell = 400$	1	3,02 кг
Б4		2	КЖИ 3.2-0.00.09	$\varnothing 8$ AIII ГОСТ 5781-82 $\ell = 200$	2	0,08 кг

Привязан

Инв. №

Нач. отд	Гомязов		12.85
Гл. констр.	Теляковский		
Н. контр.	Юдин		
Гл. спец.	Юдин		
Рук. гр	Котляр		
Инж.	Позднякова		
Ст. инж.	Захарова		

КЖИ 3.2-0.10.00

Изделие закладное

МН 2

Стадия	Масса	Масштаб
Р	3,18	1:10
Лист	Листов 1	

ГИПРОНИСЕЛЬХОЗ

Инв. № подл. | Подпись и дата | Взам. инв. №

Формат А4

Инв.N подл.	Подпись и дата	Взам. инв.N

Формат	Зона	Поз.	Обозначение	Наименование	Количество на исполнение КЖИ32-0.11.0.0-									Примечание
					-	01	02	03						
				Документация										
А4			КЖИ3.2-0.11.00 СБ	Сборочный чертёж										
А4			КЖИ3.2-ТУ	Технические условия										
				Детали										
Б4			КЖИ3.2-0.00.10	Полоса $\frac{\text{Б-5×20 ГОСТ 103-76}}{\text{Вст3 кп2 ГОСТ 535-79}}$										
				ℓ = 950	1									0,59 кг
			-01	ℓ = 650		1								0,51 кг
			-02	ℓ = 400			1							0,31 кг
			-03	ℓ = 220				1						0,19 кг
Б4			КЖИ 3.2-0.00.09-01	⌀ 8 AIII ГОСТ 5781-82 ℓ = 120	5	5	5	5						0,1 кг

Привязан

Инв. N

Нач.отд	Гомзяков		12.85
Гл.констр.	Тепляковский		
Н.контр.	Юдин		
Гл.спец	Юдин		
Рук.гр.	Котляр		
Инж	Позднякова		
Ст. инж.	Захарова		

КЖИ3.2-0.11.00

Изделие закладное (МН3-1, МН3-2) (МН3-3, МН3-4)

Стадия	Лист	Листов
Р		1

ГИПРОНИСЕЛЬХОЗ

Формат А4

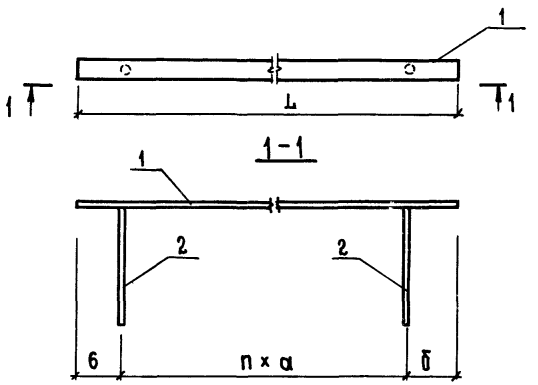

Обозначение	Марка	Размеры, мм			L, мм	Масса, кг	Примечание
		a	б	h			
КЖИ3.2-0.11.00	МН3-1	200	75	3	750	1,09	
-01	МН3-2	200	25	3	650	1,01	
-02	МН3-3	150	50	2	400	0,81	
-03	МН3-4	150	35	1	220	0,67	

Привязан

Инв. №

КЖИ3.2-0.11.00 СБ

Изделие закладное (МН3-1; МН3-2; МН3-3; МН3-4) Сборочный чертеж.

Нач.отд.	Гомзяков		12.85
Гл.конст	Теляковский		
Н.контр.	Юдин		
Гл.спец.	Юдин		
Рук.гр.	Котляр		
Инж.	Позднякова		
Ст.инж.	Захарова		

Стадия	Масса	Масштаб
Р	см. табл.	
Лист	Листов 1	

ГИПРОНИСЕЛЬХОЗ

Инв.№ подл. | Подпись и дата | Взам. инв.№

Формат А4

Инв. N подл.	Подпись и дата	Взам. инв. N

Формат	Зона	Поз.	Обозначение	Наименование	Количество на исполнение КЖИ3.2-0.12.00-								Примечание
					-	01							
				Документация									
А4			КЖИ3.2-0.12.00 СБ	Сборочный чертеж									
А4			КЖИ 3.2-ТУ	Технические условия									
				Детали									
Б4		1	КЖИ3.2-0.00.05-03	⌀14АI ГОСТ5781-82 ℓ=1240	1								1,5 кг
			-04	ℓ=1120		1							1,35 кг
Б4		2	-05	ℓ=200	1	1							0,24 кг

Нач.отд.	Гомзяков		12.85
Гл.констр.	Теляковский		
Н.контр.	Юдин		
Гл.спец.	Юдин		
Рук.гр.	Котляр		
Инж.	Поздиякова		
Ст.инж.	Захарова		

Привязан

Инв. N

КЖИ3.2-0.12.00

Изделие закладное (МН4-1, МН4-2)

Стадия	Лист	Листов
Р		1

ГИПРОНИСЕЛЬХОЗ

Формат А4

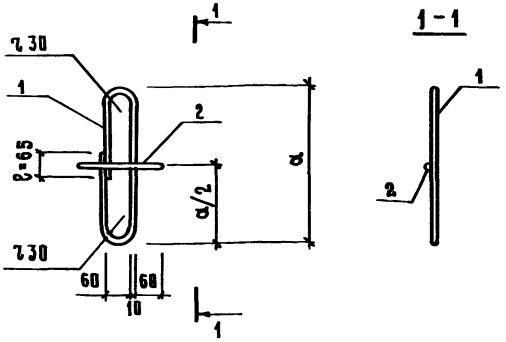

Обозначение	Марка	a, мм	Масса кг	Примечание
КЖИ3.2-0.12.00	МН4-1	680	1,74	
-01	МН4-2	540	1,59	

Привязан

Инв. №

Нач. отд.	Гомзяков		12.85
Гл. констр.	Теляковский		
Н. контр.	Юдин		
Гл. спец.	Юдин		
Рук. гр.	Котляр		
Инж.	Позднякова		
Ст. инж.	Захарова		

КЖИ3.2-0.12.00 СБ

Изделие закладное (МН4-1, МН4-2) Сборочный чертёж.

Стадия	Масса	Масштаб
Р	см. табл.	
Лист	Листов 1	

ГИПРОНИСЕЛЬХОЗ

Инв. № подл. | Подпись и дата | Взам. инв. №

формат А4

1 – 1

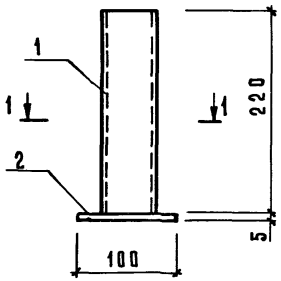

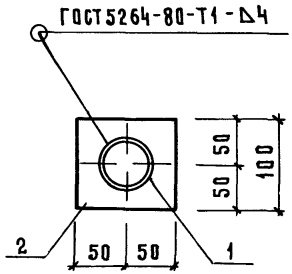

Формат	Зона	Поз.	Обозначение	Наименование	Кол.	Примечание
				Документация		
А4			КЖИ3.2-ТУ	Технические условия		
				Детали		
Б4		1	КЖИ3.2-0.00.11	Труба 60×4 ГОСТ 10704-76 / Вст3кп2 ГОСТ 10705-63		
				ℓ=220	1	1,20 кг
Б4		2	КЖИ3.2-0.00.12	Полоса Б-6×100 ГОСТ 103-76 / Вст3кп2 ГОСТ 535-79 ℓ=100	1	0,47 кг

Привязан

Инв. №

Взам. инв. №

Подпись и дата

Инв. № подл.

Нач. отд.	Гомзяков		12.85
Гл. констр.	Теляковский		
Н. контр.	Юдин		
Гл. спец.	Юдин		
Рук. гр.	Котляр		
Инж.	Элькина		
Ст. инж.	Захарова		

КЖИ3.2-0.13.00

Изделие закладное МН5

Стадия	Масса	Масштаб
Р	1,39	1:5
Лист	Листов 1	

ГИПРОНИСЕЛЬХОЗ

Формат А4

Альбом III часть 3

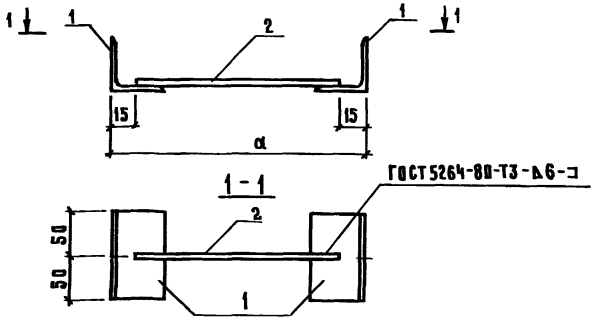

Формат	Зона	Поз.	Обозначение	Наименование	Кол.	Примечание
				Документация		
А4			КЖИ3.2-ТУ	Технические условия	X	
				Детали		
Б4		1	КЖИ3.2-0.00.13	Уголок Б-63×63×5 ГОСТ 8509-72 / Вст3кп2 ГОСТ 535-79		
				ℓ=100	2	0,48 кг
Б4		2	КЖИ3.2-0.00.02-10	⌀ 12 AIII ГОСТ 5781-82 ℓ=170	1	I-1 II-2 0,15кг
			-11	⌀ 12 AIII ГОСТ 5781-82 ℓ=150		II-1 II-2

Обозначение	Марка	Размер α° Варианты I-1 I-2	Размер α° Варианты II-1 II-2	Масса, кг Варианты I-1 I-2	Масса, кг Варианты II-1 II-2
КЖИ3.2-0.14.00	МН6	200	180	1,11	1,09

Привязан

Инв. №

Инв. № подл. | Подпись и дата | Взам. инв. №

КЖИ3.2-0.14.00

Нач. отд.	Гомзяков		12.85
Гл. констр.	Тенишевский		
Н. контр.	Юдин		
Гл. спец.	Юдин		
Рук. гр.	Котляр		
Ст. инж.	Антонова		

Изделие закладное МН6

Стадия	Масса	Масштаб
Р	см. табл.	1:5
Лист	Листов 1	

ГИПРОНИСЕЛЬХОЗ

Копировал Косенкова

Формат А4

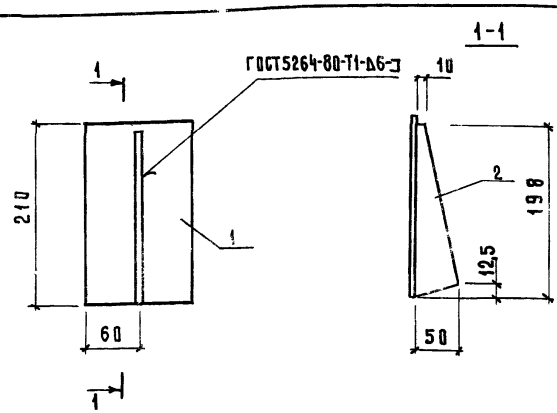

Формат	Зона	Поз.	Обозначение	Наименование	Кол.	Примечание
				Документация		
А4			КЖИ3.2-ТУ	Технические условия	X	
				Детали		
		1	КЖИ3.2-МС201	Полоса Б-4×120 ГОСТ103-76 / Вст3кп2 ГОСТ535-79		
				ℓ=210	1	0,79 кг
		2	КЖИ3.2-МС202	Полоса Б-6×50 ГОСТ103-76 / Вст3кп2 ГОСТ535-79		
				ℓ=198	1	0,47 кг

Привязан

Инв. №

Взам. инв. №

Подпись и дата

Инв. № подл.

Нач.отд	Гомзяков		12.85
Гл.констр	Теляковский		
Н.контр	Юдин		
Гл.спец.	Юдин		
Рук.гр.	Котляр		
Ст.инж.	Захарова		

КЖИ3.2-МС200

Изделие соединительное МС2

Стадия	Масса	Масштаб
Р	1,26	1:10
Лист	Листов 1	

ГИПРОНИСЕЛЬХОЗ

Копировал Косенкова

Формат А4

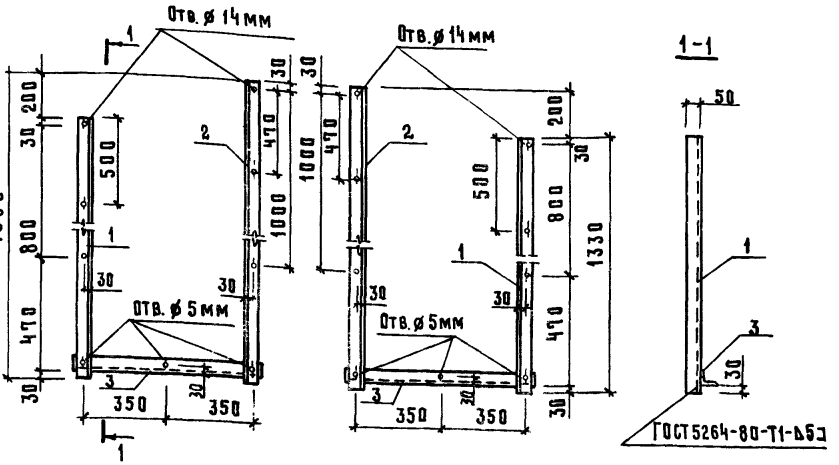

Формат	Зона	Поз.	Обозначение	Наименование	Кол.	Примечание
				Документация		
А4			КЖИ3.2-ТУ	Технические условия		
				Детали		
Б4		1	КЖИ3.2-МИ101	Уголок Б-50×50×5 ГОСТ 8509-72 / Вст3кп2 ГОСТ 535-79		
				ℓ = 1330	1	5,01 кг
Б4		2	-01	ℓ = 1530	1	5,77 кг
Б4		3	-02	ℓ = 800	1	3,02 кг

Привязан

Инв. №

Взам. инв. №

Подпись и дата

Инв. № подл.

Нач. отд	Гомзяков		12.85
Гл. констр	Теляковский		
Н. контр.	Юдин		
Гл. спец	Юдин		
Рук. гр.	Котляр		
Ст. инж.	Литвинова		

КЖИ3.2-МИ100

Изделие металлическое (МИ1, МИ1Н)

Стадия	Масса	Масштаб
Р	13,80	1:20
Лист	Листов 1	

ГИПРОНИСЕЛЬХОЗ

Формат А4

Инв. № подл.	Подпись и дата	Взам. инв. №

Формат	Зона	Поз.	Обозначение	Наименование	Количество на исполнение КЖИ3.2-МИ200- —	01	02	Примечание
				Документация				
А4			КЖИ3.2-МИ200СБ	Сборочный чертёж	✕	✕	✕	
А4			КЖИ3.2-ТУ	Технические условия	✕	✕	✕	
				Детали				
Б4		1	КЖИ3.2-МИ201	Полоса 5-6×150 ГОСТ 103-76 / Ст3кп2 ГОСТ 535-79				
				ℓ=150	1	1		1,06 кг
			-01	ℓ=250			1	1,77 кг
Б4		2	КЖИ3.2-МИ202	⌀12 AI ГОСТ 5781-82 ℓ=220	1			0,20 кг
Б4		3	-01	⌀12 AI ГОСТ 5781-82 ℓ=320		1	2	0,28 кг

Привязан

Инв. №

Нач. отд.	Гомзяков	12.85
Гл. констр.	Теляковский	
Гл. спец.	Юдин	
Н. контр.	Юдин	
Рук. гр.	Котляр	
Ст. инж.	Захарова	

КЖИ3.2-МИ200

Изделие металлическое (МИ2-1, МИ2-2, МИ2-3)

Стадия	Лист	Листов
Р		1

ГИПРОНИСЕЛЬХОЗ

Копировал Косенкова

Формат А4

РИС.1

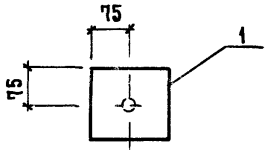

РИС.2

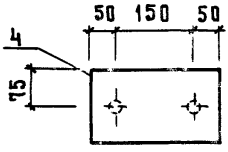

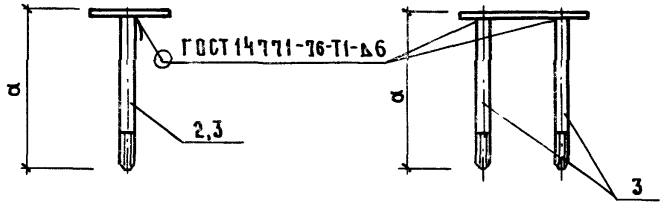

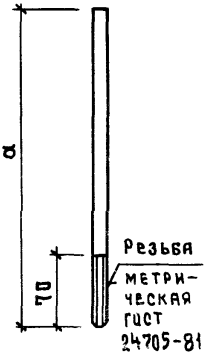

Обозначение	Марка	Рис	Размер α	Масса
КЖИЗ.2-МИ200	МИ2-1	1	220	1,26
-01	МИ2-2	1	320	1,34
-02	МИ2-3	2	320	2,33

Привязан

Инв. №

КЖИ 3.2-МИ200 СБ

Нач.отд.	Гомзяков		12.85
Гл.констр.	Теляковский		
Гл.спец.	Юдин		
Н.контр.	Юдин		
Рук.гр.	Котляр		
Ст.инж.	Захарова		

Изделие металлическое (МИ2-1; МИ2-2; МИ2-3) Сборочный чертеж.

Стадия	Масса	Масштаб
Р	см. табл.	1:10
Лист	Листов 1	

ГИПРОНИСЕЛЬХОЗ

Формат А4

Инв.№ подл. | Подпись и дата | Взам.инв.№

Альбом III часть3

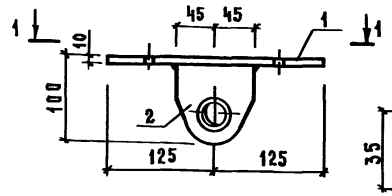

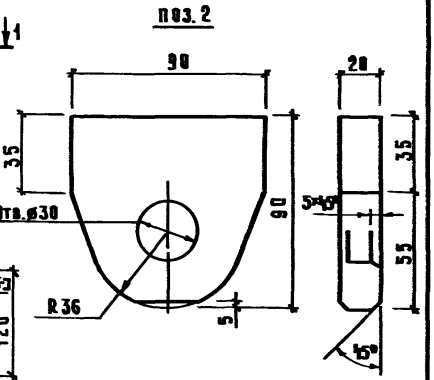

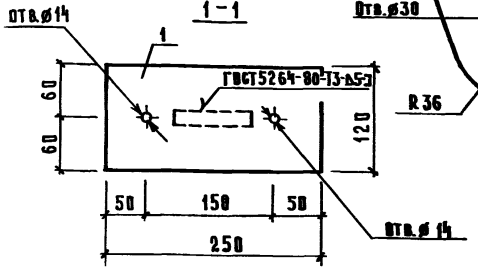

Формат	Зона	Поз.	Обозначение	Наименование	Кол.	Примечание
				Документация		
А4			КЖИЗ.2-ТУ	Технические условия	X	
				Детали		
Б4		1	КЖИЗ.2-МИ301	Полоса $\frac{Б\text{-}10\times 120\ ГОСТ103\text{-}76}{Вст3кп2\ ГОСТ535\text{-}79}$		
				ℓ=250	1	2,16 кг
Б4		2	КЖИЗ.2-МИ302	Полоса $\frac{Б\text{-}20\times 100\ ГОСТ103\text{-}76}{Вст3кп2\ ГОСТ535\text{-}79}$		
				ℓ=90	1	1,2 кг

Взам. инв. №

Подпись и дата

Инв. № подл.

Привязан

Инв. №

КЖИЗ.2-МИ300

Нач.отд	Гомзяков		12.85
Гл.констр.	Теликовский		
Гл.спец.	Юдин		
Н. контр.	Юдин		
Рук.гр.	Котляр		
Ст.инж.	Захарова		

Изделие металлическое

МИЗ

Стадия	Масса	Масштаб
Р	336	
Лист	Листов 1	

ГИПРОНИСЕЛЬХОЗ

Формат А4

Альбом III, часть 3

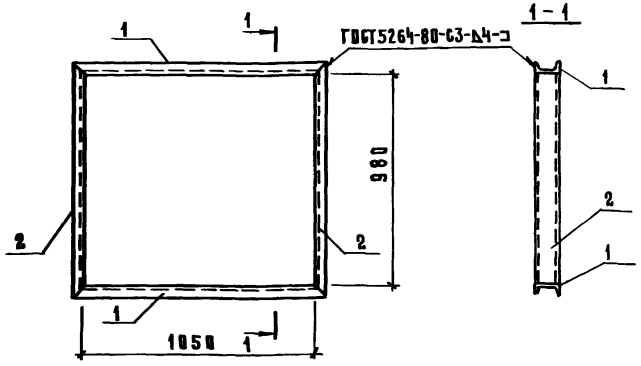

Формат	Зона	Поз	Обозначение	Наименование	Кол.	Примечание
				Документация		
А4			КЖИ3.2-ТУ	Технические условия		
				Детали		
Б4		1	КЖИ3.2-МИ401	Швеллер 10 ГОСТ 8240-72 / ст3кп2 ГОСТ535-79		
				ℓ=1142	2	9,81 кг
Б4		2	-01	Швеллер 10 ГОСТ 8240-72 / ст3кп2 ГОСТ535-79		
				ℓ=1072	2	9,21 кг

Привязан

Инв. №

Взам. инв. №

Подпись и дата

Инв. № подл.

Нач. отд.	Гомзяков		12.85
Гл. констр.	Теляковский		
Н. контр.	Юдин		
Гл. спец.	Юдин		
Рук. гр.	Котляр		
Инж.	Щеголева		
Ст. инж.	Захарова		

КЖИ3.2-МИ400

Изделие металлическое

МИ4

Стадия	Масса	Масштаб
Р	38,04	1:50
Лист	Листов 1	

ГИПРОНИСЕЛЬХОЗ

Копировал Косенкова

формат А4

Альбом III часть 3

Формат	Зона	Поз.	Обозначение	Наименование	Кол.	Примечание
				Документация		
А4			КЖИ3.2-МИ5.00 СБ	Сборочный чертёж	X	
			КЖИ-ТУ	Технические условия	X	
				Детали		
Б4		1	КЖИ3.2-МИ501	Кольцо $\frac{\phi 672/512\times 6\ ГОСТ 19903-74}{Вст3кп2\ ГОСТ 535-79}$	1	5,6 кг
Б4		2	МИ502	$\frac{-6\times 200;\ ГОСТ 103-76}{Вст3кп2;\ ГОСТ 535-79}$		
				ℓ=1570	1	21,2 кг
Б4		3	МИ503	ϕ10АI; ГОСТ 5781-82 ℓ=320	4	0,2 кг

Привязан

Инв. N

Нач. отд.	Гамзяков		12.85
Гл. констр.	Теляковский		
Н. контр.	Юдин		
Гл. спец.	Юдин		
Рук. гр.	Котляр		
Инж.	Элькина		

КЖИ3.2-МИ5.00

Изделие металлическое МИ5

Стадия	Лист	Листов
Р		1

ГИПРОНИСЕЛЬХОЗ

Инв. N подл. | Подпись и дата | Взам. инв. N

Копировал Косенкова

Формат А4

Альбом III часть 3

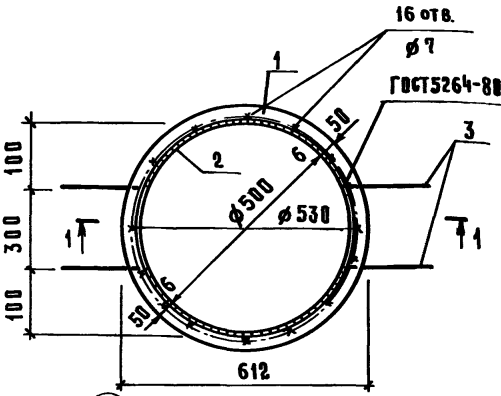

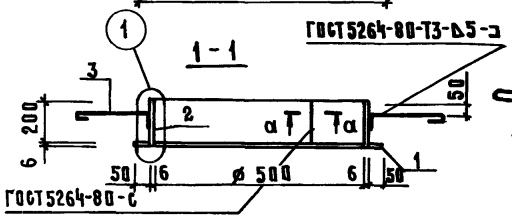

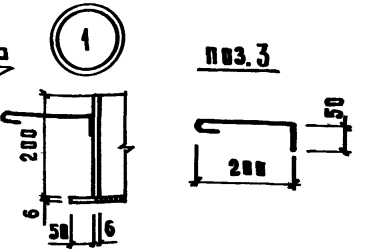

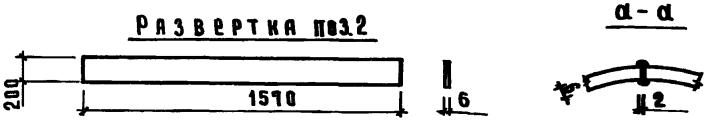

Готовое изделие огрунтовать грунтом ГФ0 28

Привязали			
Инв.№			

Нач.отд.	Гомзяков		12.85
Гл.констр.	Теляковский		
Н.контр.	Юдин		
Гл.спец.	Юдин		
Рук.гр.	Котляр		
Инж.	Элькина		

КЖИ3.2-МИ500СБ

Изделие металлическое
МИ5.
Сборочный чертеж.

Стадия	Масса	Масштаб
Р	27,6	1:10
Лист	Листов 1	

ГИПРОНИСЕЛЬХОЗ

формат А4

Инв.№ подл. | Подпись и дата | Взам.инв.№

Альбом III, часть 3

Формат	Зона	Поз.	Обозначение	Наименование	Кол.	Примечание
				Документация		
А4			КЖИ3.2-МИ600 СБ	Сборочный чертеж		
			КЖИ3.2-ТУ	Технические условия		
				Детали		
Б4		1	МИ601	L 100×63×6 ГОСТ 8510-72 Вст3кп2 ГОСТ 535-79		
				ℓ=631	2	4,7 кг
Б4		2	МИ602	L 100×63×6 ГОСТ 8510-72 Вст3кп2 ГОСТ 535-79		
				ℓ=1381	2	10,3 кг
Б4		3	МИ603	⌀10 AI ГОСТ 5781-82 ℓ=320	8	0,2 кг

Взам. инв. №

Подпись и дата

Инв. № подл.

Привязан

Инв. №

Нач. отд.	Гомзяков		12.85
Гл. констр.	Теляковский		
Н. контр.	Юдин		
Гл. спец.	Юдин		
Рук. гр.	Котляр		
Инж.	Элькина		

КЖИ3.2-МИ600

Изделие металлическое

МИ6

Стадия	Лист	Листов
Р		1

ГИПРОНИСЕЛЬХОЗ

Копировал Косенкова

Формат А4

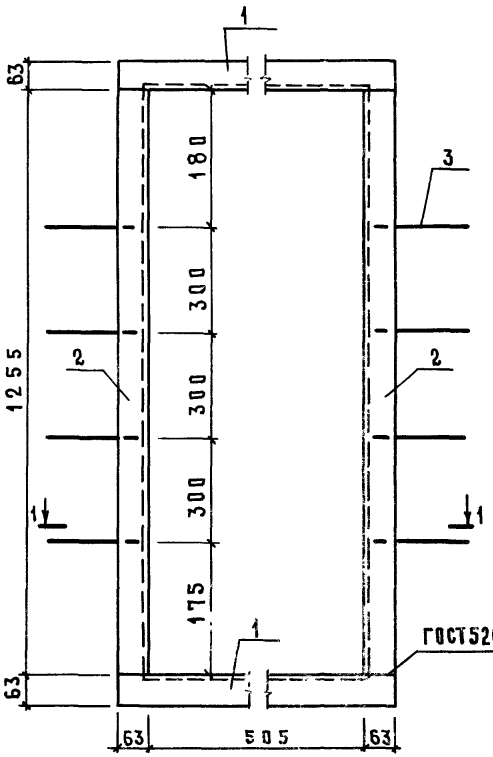

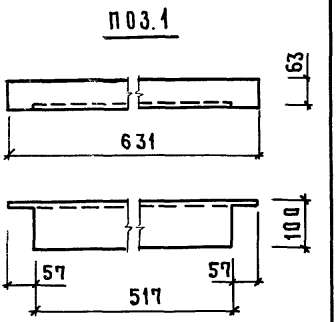

Готовое изделие огрунтовать грунтом ГФ 020.

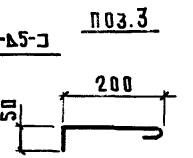

ГОСТ 5264-80-С8-А5-Э

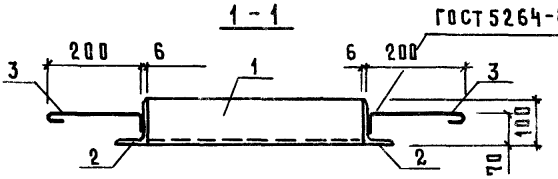

Привязан	
Инв. №	

Взам. инв. №			
Подпись и дата			
Инв. № подл.			

КЖИЗ.2-МИ6ООСБ

Нач. отд.	Гомзяков		12.85
Гл. констр.	Теляковский		
Н. контр.	Юдин		
Гл. спец.	Юдин		
Рук. гр.	Котляр		
Инж.	Элькина		

Изделие металлическое МИ6

Сборочный чертёж.

Стадия	Масса	Масштаб
Р	31,6	1:10
Лист	Листов 1	

ГИПРОНИСЕЛЬХОЗ

Копировал Касенкова

Формат А4

Формат	Зона	Поз.	Обозначение	Наименование	Количество на исполнение КЖИ3.2-МИ700-								Примечание
						-01							
				Документация									
			КЖИ3.2-МИ700СБ	Сборочный чертёж	✕	✕							
			КЖИ3.2-ТУ	Технические условия	✕	✕							
				Детали									
БЧ		1	МИ701	Полоса $\frac{Б-6\times180\ ГОСТ103-76}{ст3\ ГОСТ535-79}$									
				ℓ = 502	2	2							4,5 кг
		2	-01	ℓ = 305	2								2,5 кг
		3	-02	ℓ = 128		2							1,3 кг
БЧ		4	МИ702	Уголок $\frac{L\ 63\times63\times6\ ГОСТ8509-72}{Вст3кп2\ ГОСТ380-71}$									
				ℓ = 628	2	2							3,5 кг
		5	-01	ℓ = 317	2								1,8 кг
		6	-02	ℓ = 152		2							0,8 кг
БЧ		7	МИ703	Стержень ⌀10 AI ГОСТ5781-82 ℓ = 320	6	6							0,2 кг

gost.e-ecolog.ru

Привязан

Инв. №

Нач. отд.	Гамзяков	12.85
Гл. констр.	Теляковский	
Н. контр.	Юдин	
Гл. спец.	Юдин	
Рук. гр.	Котляр	
Инж.	Элькина	

КЖИ3.2-МИ700

Изделие металлическое (МИ7, МИ7-1)

Стадия	Лист	Листов
Р		1

ГИПРОНИСЕЛЬХОЗ

Копировал Косенкова

Формат А4