ТИПОВОЙ ПРОЕКТ

801-2-85.12.87

КОРОВНИК НА 200 КОРОВ ПРИВЯЗНОГО СОДЕРЖАНИЯ С ЭЛЕКТРОТЕПЛОСНАБЖЕНИЕМ

(СТОЕЧНО-БАЛОЧНЫЙ КАРКАС)

СОСТАВ ПРОЕКТА:

Альбом I Пояснительная записка. Технология производства. Внутренние водопровод и канализация. Отопление и вентиляция. Электротехнические чертежи. Автоматизация санитарно-технических систем. Связь и сигнализация

Альбом II Архитектурно-строительные решения. Конструкции железобетонные. Конструкции металлические

Альбом III Строительные изделия

часть 1 Двухслойные стеновые легкобетонные панели повышенной заводской готовности для сельскохозяйственных зданий

часть 2 Двухслойные стеновые панели из легких бетонов для сельскохозяйственных зданий

часть 3 Разные изделия

Альбом IV Спецификации оборудования

Альбом V Ведомости потребности в материалах

Альбом VI Сметы

АЛЬБОМ II

Утвержден Минсельхозом СССР
Сводное заключение от 14 ноября 1983г №102
Введен в действие
институтом „Гипронисельхоз"
приказ от 30.12.85.г № 191-5П

Разработан
институтом „Гипронисельхоз"

Главный инженер института Л.С. Бутаев
Главный инженер проекта О.Л. Левченкова

				Привязан
Инв. №				

gost.e-ecolog.ru

Содержание

Лист	Наименование	Стр.
	Содержание	2
	Основной комплект рабочих чертежей	
	марки АР	
1	Общие данные (начало)	3
2	Общие данные (окончание)	4
3	Планы на отм. 0.000 и 2.800	5
4	Разрезы 1-1; 2-2; 3-3. План кровли.	
	Узлы I, II	6
5	Фасады 1-13; 13-1; А-Г; Г-А.	
	Стены из панелей повышенной заводской	
	готовности	7
6	Фасады 1-13; 13-1; А-Г; Г-А. Стены из	
	панелей с горизонтальной разрезкой.	
	Схема заполнения оконных проемов	8
7	План полов, отверстия и схема расположения	
	щитовых ограждений, фрагменты плана 1,2	9
8	Узлы III ... V	10
9	Узлы VI, VII	11
	Основной комплект рабочих чертежей	
	марки КЖ	
1	Общие данные (начало)	12
2	Общие данные (окончание)	13
3	Схема расположения фундаментов	
	и фундаментных балок	14
4	Схема расположения элементов	
	каналов навозоудаления и кормушек	15
5	Фрагмент 2 к схеме расположения	
	элементов каналов навозоудаления	16
6	Фрагмент 1. Схема расположения сборных элемен-	
	тов полов стойл. Монолитные фундаменты ФОМ1;	
	ФОМ 2. Приямок ПЯМ1	17

Лист	Наименование	Стр.
7	Схема расположения колонн, ферм,	
	балок и плит покрытия, перекрытия	
	тамбуров и вентплощадок	18
8	Узлы А, Б.	
	Сечения и спецификация металлических	
	изделей к схеме расположение колонн,	
	ферм, балок и плит покрытия и	
	перекрытий	19
9	Схемы расположения стеновых панелей	
	повышенной заводской готовности	20
10	Схемы расположения стеновых панелей	
	с горизонтальной разрезкой	21
11	Спецификация к схемам расположения	
	стеновых панелей повышенной заводской	
	готовности	22
12	Спецификация к схемам расположения	
	стеновых панелей с горизонтальной	
	разрезкой	23
13	Узлы I ... VII	24
14	Узлы IX ... XIII	25
15	Узлы XIV ... XVIII	26
	Основной комплект рабочих чертежей	
	марки КМ	
1	Общие данные,	
	техническая спецификация	27
2	Схемы расположения элементов	
	площадки в осях 1-2; 12-13	28
3	Узлы 1...8 к схеме расположения	
	элементов площадки в осях 1-2; 12-13	29

Ведомость рабочих чертежей основного комплекта марки АР

Лист	Наименование	Примечание
1	Общие данные (начало)	
2	Общие данные (окончание)	
3	Планы на отм. 0.000 и 2.800	
4	Разрезы 1-1; 2-2; 3-3. План кровли. Узлы I, II	
5	Фасады 1-13; 13-1; А-Г; Г-А. Стены из панелей повышен-	
	ной заводской готовности	
6	Фасады 1-13; 13-1; А-Г; Г-А. Стены из панелей с гори-	
	зонтальной разрезкой. Схема заполнения оконных проемов	
7	План полов, отверстия и схема расположения	
	щитовых ограждений. Фрагменты плана 1, 2,	
8	Узлы I, III ... V.	
9	Узлы VI ... VIII	

Ведомость ссылочных и прилагаемых документов

Обозначение	Наименование	Примечание
	Ссылочные документы	
ГОСТ 17324-71	Двери деревянные для животновод-	
	ческих и птицеводческих зданий	
ГОСТ 12506-81	Окна деревянные для производ-	
	ственных зданий	
ГОСТ 18853-73	Ворота деревянные распашные	
	для животноводческих и птицевод-	
	ческих зданий.	
2.860-1 вып.1	Типовые узлы покрытий одноэтаж-	
	ных сельскохозяйственных зданий	
2.460-1 вып.1	Типовые архитектурно-строительные	
	детали одноэтажных производственных	
	неотапливаемых зданий с покры-	
	тием из асбестоцементных	
	волнистых листов.	
2.830-3 вып.1	Самонесущие стены из	
	двухслойных легкобетонных	
	панелей для одноэтажных	
	сельскохозяйственных зданий.	
3.017-1 вып.3.4.8	Ограждения площадок и	
	участков предприятий зданий	
	и сооружений	
1.832.1-8 вып.0	Трехслойные железобетонные сте-	
	новые панели на гибких связях	
	с эффективным утеплителем для	
	сельскохозяйственных зданий	
	Прилагаемые документы	
	Строительные изделия	
Альбом V	Ведомости потребности в материалах	

Ведомость спецификаций

Лист	Наименование	Примечание
6	Спецификация элементов заполнения проемов	
7	Спецификация элементов к схеме расположения	
	щитовых ограждений и металлических изделий	
7	Спецификация перемычек	
9	Спецификация элементов кровли	

Типовой проект разработан в соответствии с действующими нормами и правилами и предусматривает мероприятия, обеспечивающие взрывную, взрывопожарную и пожарную безопасность при эксплуатации здания.

Главный инженер проекта (О.Л. Левченкова)

Инв.№ подл. | Подпись и дата | Взам.инв.№

Привязан

Инв.№

801-2-85.12.87 АР

ГИП	Левченкова		12.85
Нач.отд.	Гевязина		
Гл.архитектор	Гаврилов		
Н.контр.	Юдин		
Гл.спец.	Юдин		
Арх.	Маргулис		

Коровник на 200 коров привязного содержания с электротеплоснабжением (стойло-балочный каркас)

Стадия	Лист	Листов
Р	1	9

Общие данные (начало)

Гипронисельхоз

Формат А2

Альбом II

Ведомость отделки помещений

Площадь в м²

Наименование или номер помещения	Потолок		Стены или перегородки		Низ стен или перегородок (панель)			Примечание
	Площадь	Вид отделки	Площадь	Вид отделки	Площадь	Вид отделки	Высота мм	
1	1190,20	Известковая	704,5	Известковая	194,40	Покраска		Площадь отделки
		побелка		побелка		нефтеполи-	1 200	колон и балок
						мерной		включена в
						краской		отделку стен
2,3,4,5,6	53,72	Известковая	178,94	Известковая		—	—	
		побелка		побелка				Нефтеполимерная
								краска светлых
								тонов.
7	38,56	Известковая	74,8	Известковая		—		
		побелка		побелка				

1. Общие указания

1.1. Класс ответственности здания - II
Степень огнестойкости - II

1.2. Проект разработан для следующих климатических и местных условий: расчетная зимняя температура наружного воздуха $t_н = -20°C$, $-30°C$ /основное решение/.
Зона влажности нормальная по СН и Пу II-3-79.
Скоростной напор ветра - для I географического района - 264,8 Па /27,0 кгс/м²/.
Вес снегового покрова - для III географического района - 980,7 Па /100 кгс/м²/.
Сейсмичность района строительства не выше 6 баллов.

1.3 Рельеф территории - спокойный, характеристики принятых грунтов основания фундаментов приведены на листах КЖ.

1.4 Категории производств по взрывной, взрывопожарной и пожарной опасности приведены на плане здания /лист 5/

1.5 За условную отметку 0.000 принята отметка чистого пола проезда кормораздаточного транспорта, соответствующая абсолютной отметке [ ]

1.6 Горизонтальную гидроизоляцию стен на отм. -0030 выполнять в соответствии с сериями 2.830-3 в.1 и 1.832.1-10 в.0

1.7 По периметру здания выполнить асфальтовую отмостку шириной 700 мм, толщиной 20 мм по щебеночной подготовке толщиной 80 мм с уклоном от здания $i = 0,1$.

1.8 Кирпичные перегородки в венткамерах выкладывать из глиняного кирпича пластического прессования марки 75 на растворе марки М50. При кладке кирпичных перегородок в дверном проеме заложить антисептированные, деревянные пробки через 10 рядов кладки по высоте, но не менее двух с каждой стороны, кирпичные перегородки выполнять с расшивкой швов.

1.9 Настоящим проектом предусмотрено применение коровника в составе блока из 2 зданий согласно приведеной схеме.

2. Указания по отделке

2.1 Наружная и внутренняя поверхности стен здания, выполненного из бетона, железобетона должны быть предварительно обеспылены и очищены от минеральной грязи.

2.2 Окраска наружных и внутренних поверхностей стен здания, железобетонных конструкций должна выполняться известковой побелкой с последующей гидрофобизацией /до насыщения 3-5 % растворами ГКЖ /п/; ГКЖ-10; ГКЖ-11; ГКЖ-94.

2.3 Гидрофобизацию поверхности следует производить в соответствии с „Руководством по защите бетона и других строительных материалов методом гидрофобизации" М. НИИЖБ 1978 г.

2.4 Полотна ворот и дверей, оконные переплеты, щитовые ограждения окрасить нефтеполимерными красками СПП. /ТУ 21-01-6296-69/ светлых тонов за 2 раза по грунтованной поверхности.

3. Защита строительных конструкций здания от коррозии

3.1 Железобетонные колонны, стены, перегородки, подвергающиеся воздействию жидкой агрессивной среды, подлежат окраске до отметки +1,0 м от уровня пола: Нефтеполимерными красками на основе смолы СПП в 2 слоя при толщине покрытия 100 мкм по 2х слойному покрытию разбавленной нефтеполимерной краской.

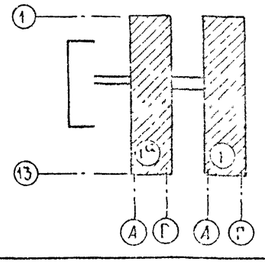

Привязан	ГИП	Левченкова		801-2 85.12.87 АР	
	Нач.отд.	Гомзяков	12.85	Коровник на 200 коров привязного содержания с электротеплоснабжением /стоечно-балочный каркас/	Стадия: Р; Лист: 2; Листов:
	Гл.арх.	Гаврилов			
	Н.контр.	Юдин		Общие данные (окончание)	ГИПРОНИСЕЛЬХОЗ
Инв. N	Гл.спец.	Юдин			
	Архит.	Маргулис			

Инв. N подл. | Подпись и дата | Взам. инв. N

Фрагмент плана по оси Г на отм. 0.000 /здание 1А/

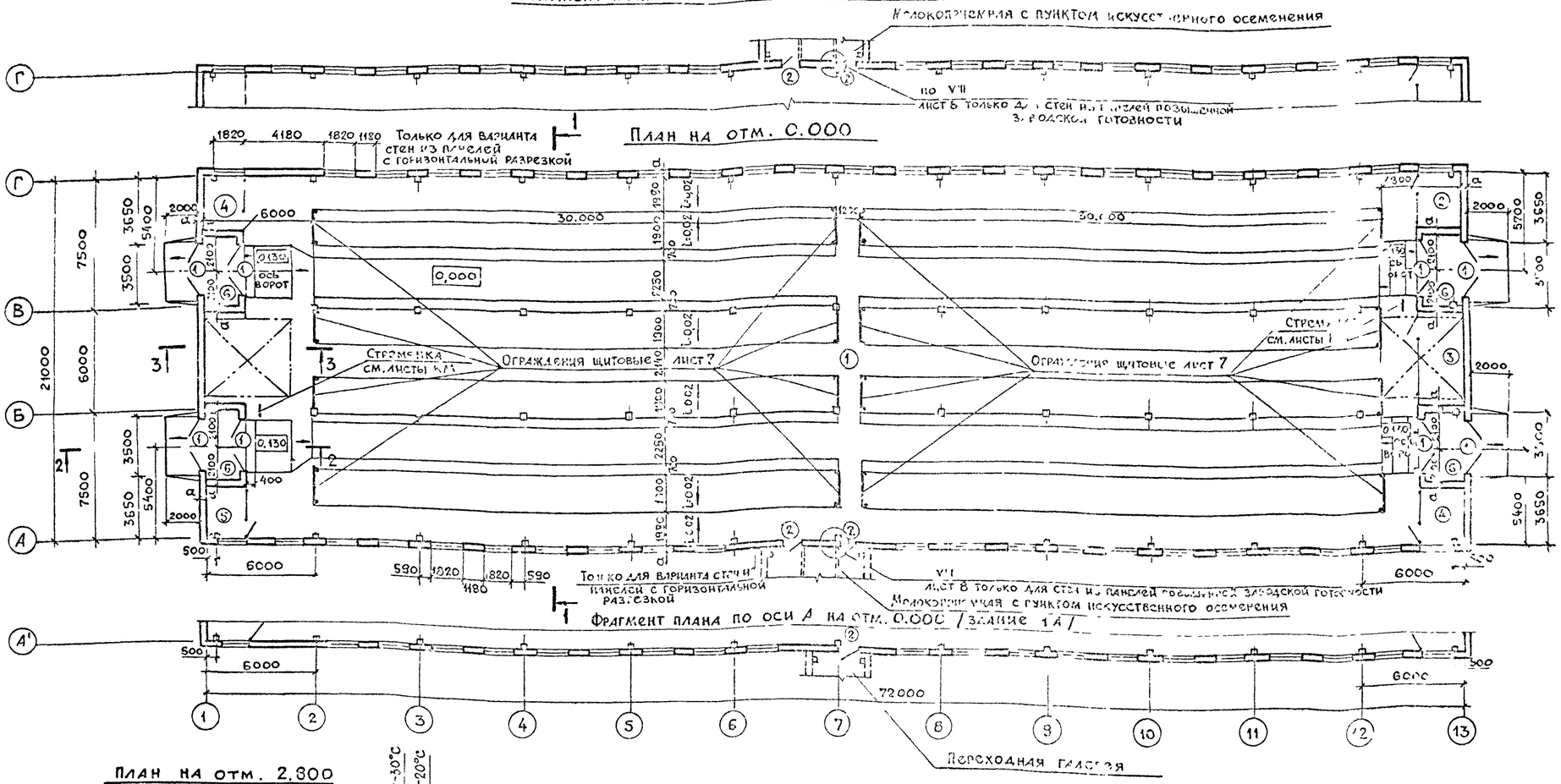

План на отм. 0.000

Фрагмент плана по оси А на отм. 0.000 /здание 1А/

План на отм. 2.800

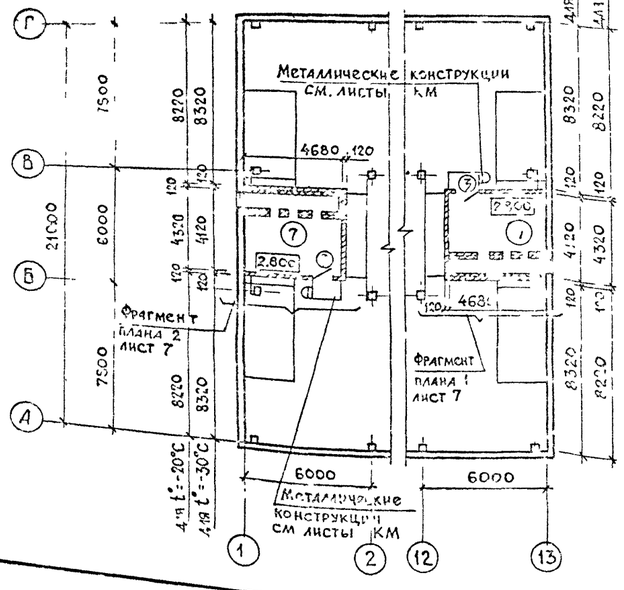

Таблица буквенных обозначений размеров

Обозначение	Размеры мм	
	для t - 20°C	для t - 30°C
a	400	500

Экспликация помещений

Номер по плану	Наименование	Площадь м²	Категория производства по взрывной и взрывопожарной и пожарной опасности
1	Помещение для содержания животных	1423,22	Д
2	Помещение для подстилки	6,72	Д
3	Фуражная	11,90	Д
4	Инвентарная 2 шт.	14,24	Д
5	Подсобное помещение	6,72	Д
6	Тамбур 4 шт.	31,92	Д
7	Венткамера 10,78	37,56	Д

1. Площади помещений даны для t°=-30°C
2. Спецификация ограждений металлической площадки и стремянки см черт. КМ
3. В спецификации заполнения проемов оконными и дверными блоками в графе, количество в числителе указано количество для стен из панелей повышенной заводской готовности в знаменателе - для стен из панелей с горизонтальной разрезкой.
4. Ограждения стойловых мест условно не показаны см. [illegible] ТХ
5. [illegible] лист [illegible] совместно с листами 2, 7
6. В дверном блоке Д69 (поз.3) для [illegible] изоляции от воздушного [illegible] в притворе двери устраиваются уплотняющие прокладки и фартук из прорезиненной ткани вниз двери.

Спецификация элементов заполнения проемов

Марка поз.	Обозначение	Наименование	Кол	Масса ед.кг	Примечание
1	ГОСТ 18853-73	Ворота ВР5, 3×3	5/8		1, 1а
2	ГОСТ 17324-71	Дверной блок Д68	1/2		1
2	ГОСТ 17324-71	Дверной блок Д68	2/3		1а
3	ГОСТ 17324-71	Дверной блок Д69	2/2		1, 1а
ОК-1	ГОСТ 12506-81	Окно СВД 12.18	[illegible]		1
ОК-1	ГОСТ 12506-81	Окно СВД 12.18	[illegible]		1а

801-2-85.12.87 АР

Коровник на 200 коров привязного содержания с электротеплоснабжением /стоечно-балочный каркас/	Стадия	Лист	Листов
	Р	3	
Планы на отм. 0.000 и 2.800	ГИПРОНИСЕЛЬХОЗ		

Приказ

ГИП
Гл. отд.
Гл. арх.
Гл. к-тр
Гл. сп.
Арх.

Разрез 1-1

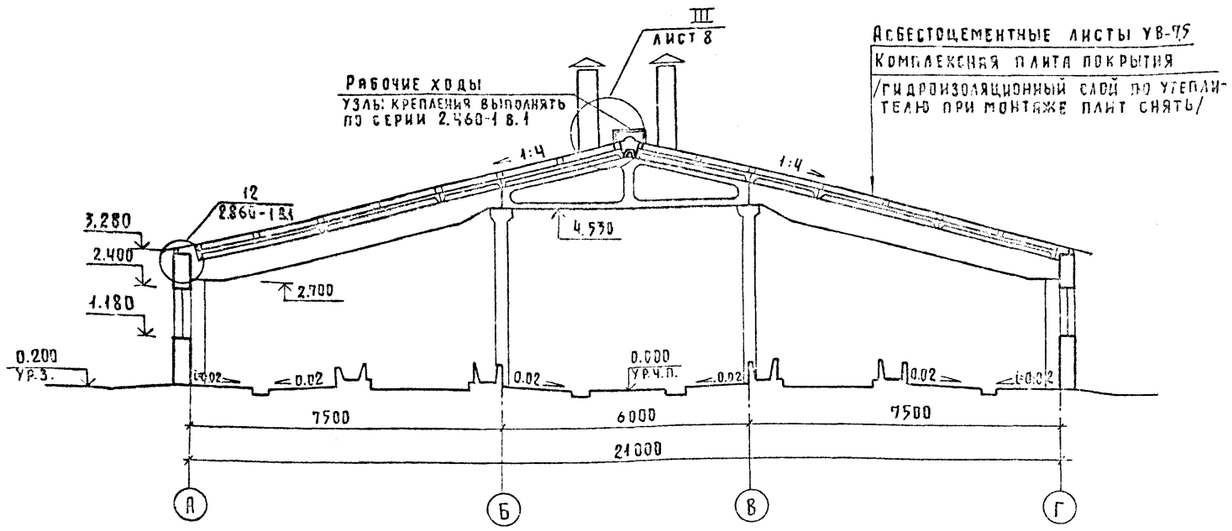

Разрез 3-3

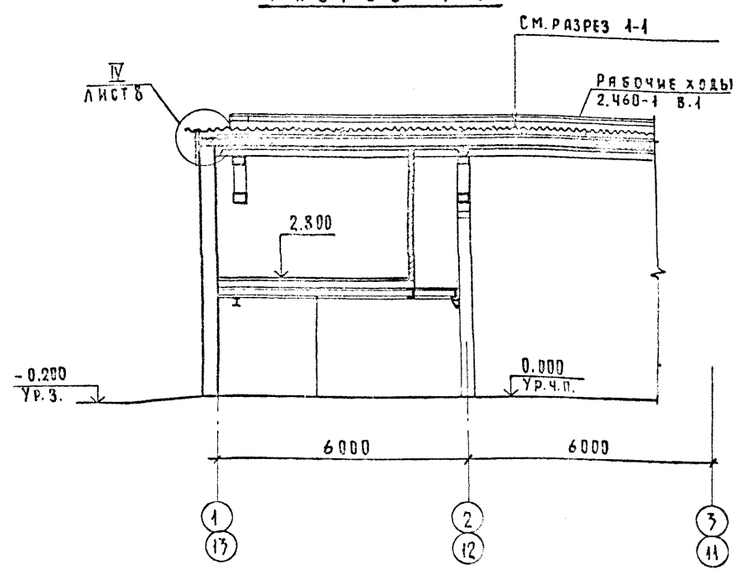

Разрез 2-2

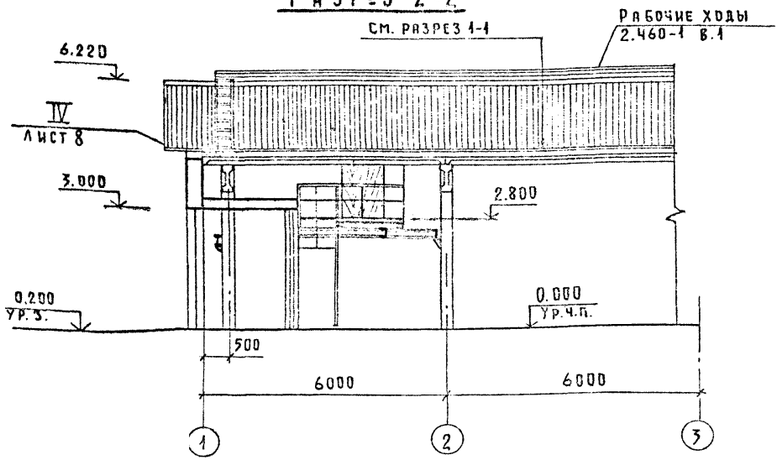

План кровли

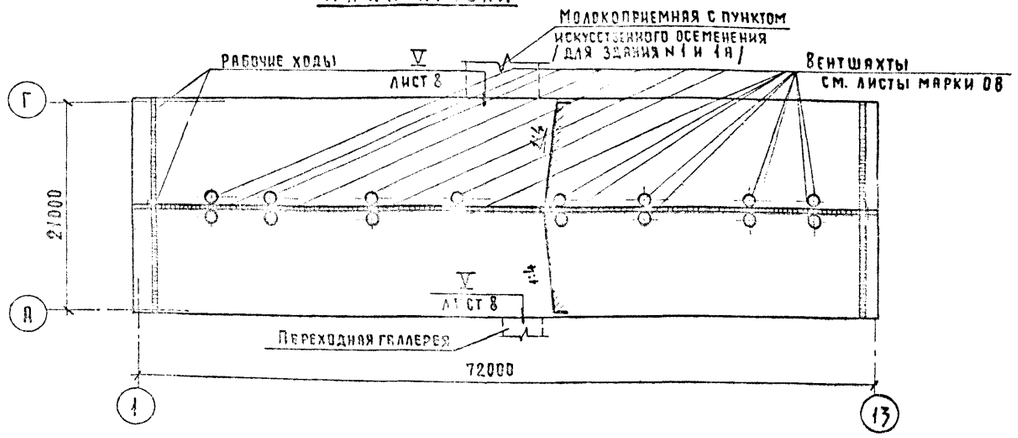

1. Отметки верха и низа оконных проемов даны только для варианта стен с горизонтальной разрезкой.
2. Пробки деревянные устанавливать в предварительно высверленные отверстия d=14 мм см. узел I
3. Для крепления деревянных элементов кровли применять гвозди 3×80; 4×100; 5×150 по ГОСТ 4028-63.
4. Узлы I и II замаркированы на листе 7

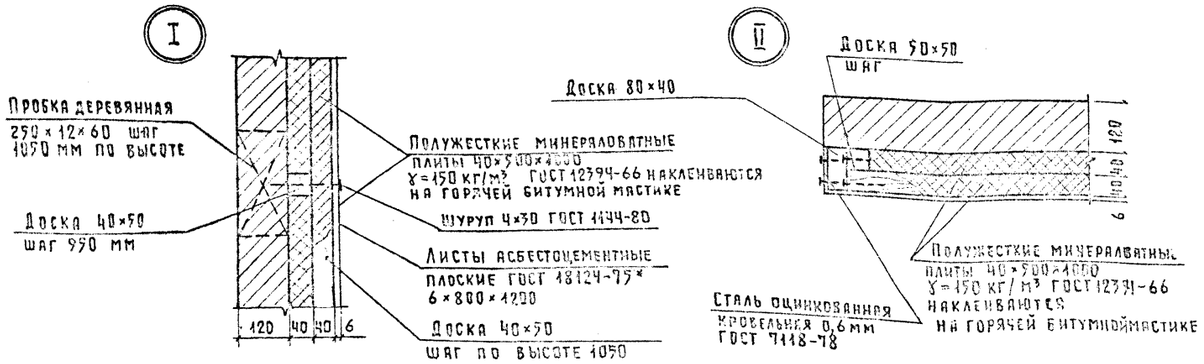

				801-2-85.12.87 АР			
Привязан							
				ГИП	Левченкова		
				Нач.отд.	Гонзаков		12.85
				Гл.арх.	Габриков		
				Н.контр.	Юд		
				Гл.спец.			
Инв.№				Арх.	Мозгунс		
				Арх.	Овчарова		

Коровник на 200 коров привязного содержания с электротеплоснабжением (стоечно-балочный каркас)	Стадия	Лист	Листов
	Р	4	
Разрезы 1-1; 2-2; 3-3. План кровли. Узлы I, II.	ГИПРОНИСЕЛЬХОЗ		

Гл. конструктор Дубровский
Нач.отд. Шевкунов
Инв.№ подл. | Подпись и дата | Взам.инв.№

ФАСАД 1-13 / ЗДАНИЕ 1 /

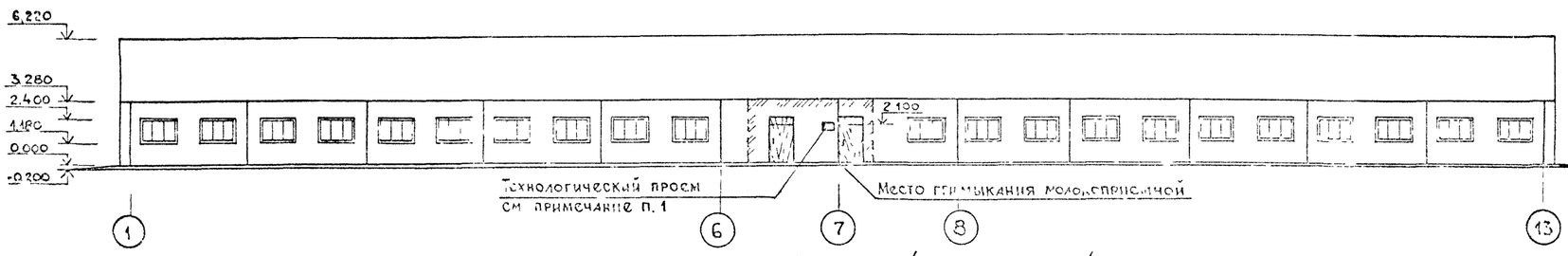

ФАСАД А-Г / 1,1А /

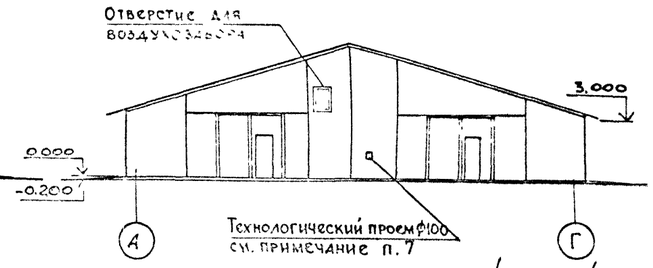

ФАСАД 13-1 / ЗДАНИЕ 1 /

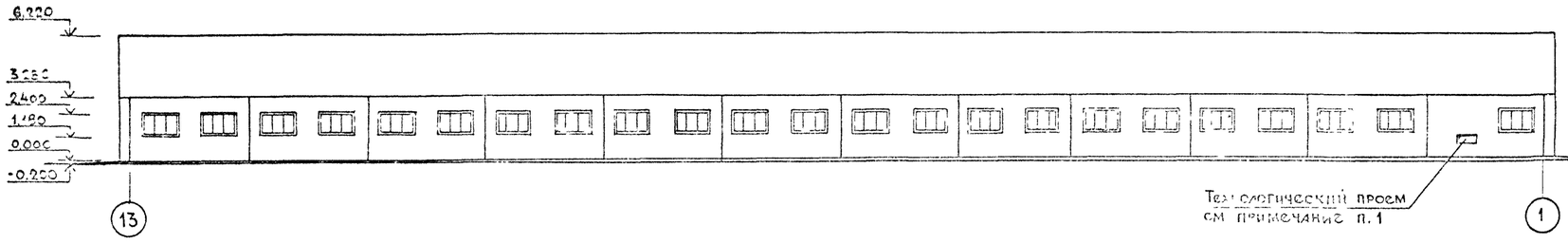

ФАСАД Г-А / 1,1А /

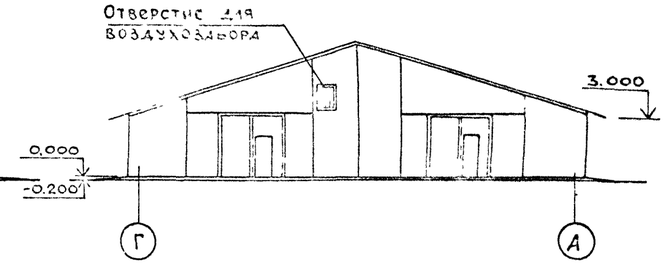

ФАСАД 1-13 / ЗДАНИЕ 1А /

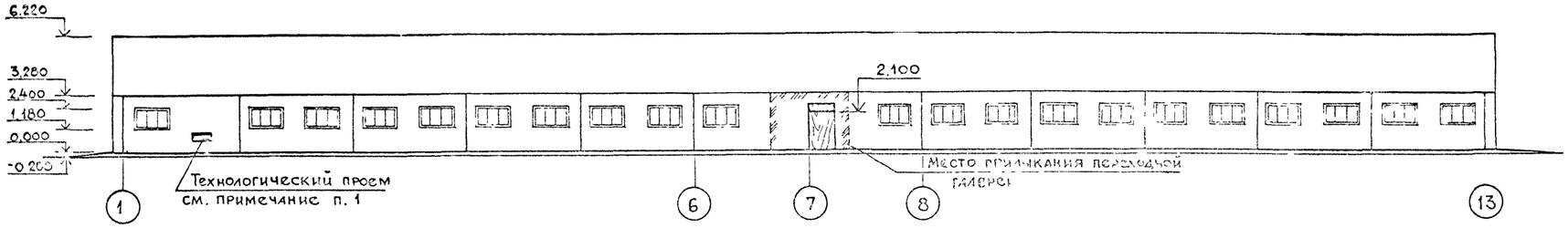

ФАСАД 13-1 / ЗДАНИЕ 1А /

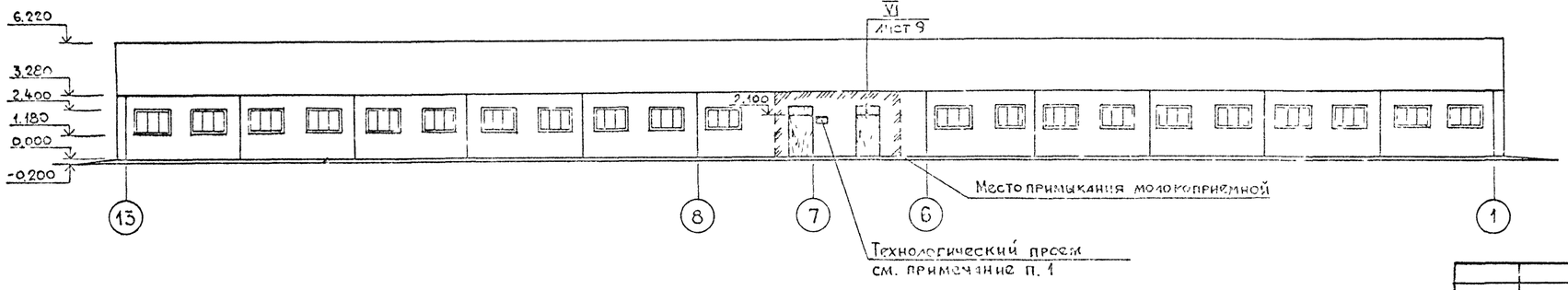

1. Проемы в наружных стенах после монтажа оборудования заложить кирпичом М 75 на растворе М 25 и оштукатурить под фактуру стеновых панелей.
2. Размеры и привязку технологических проемов см лист КЖ-8.
3. Схемы расположения стеновых панелей см. лист КЖ-8.
4. Данный лист см. совместно с листами 3, 4.
5. Вентшахты условно не показаны.
6. Заполнение отверстия для воздухозабора см. листы марки ОВ.
7. Технологический проем Ø100 м на фасаде в осях А-Г просверливается по месту при монтаже оборудования. Зазоры между транспортером и отверстием заполнить цементно-песчанным раствором.

				801-2-85.12.87 АР			
Привязан	ГИП	Лерченкова		Коровник на 200 коров привязного содержания с электротеплоснабжением /стоечно-балочным каркасом/	Стадия	Лист	Листов
	Нач.отд.	Гомзяков	12.85		Р	5	
	Гл.арх.	Гаврилов		Фасады 1-13; 13-1; А-Г; Г-А Стены из панелей повышенной заводской готовности.	ГИПРОНИСЕЛЬХОЗ		
	Н.контр	Юдин					
	Гл спец	Юдин					
	Арх.	Маргулис					

Согласовано:
Гл.конст.отд. Толстовский
Взам.инв.№
Подпись и дата
Инв.№ подл.

Фасад 1-13 / здание 1 /

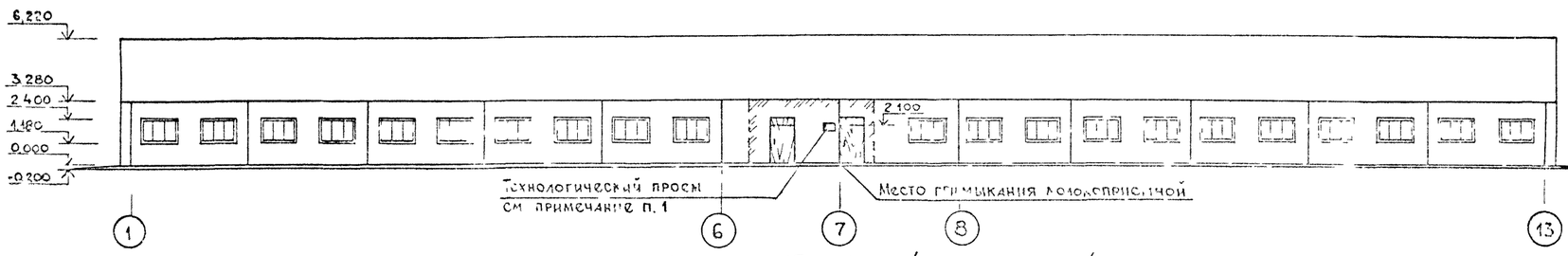

Фасад А-Г /1,1А/

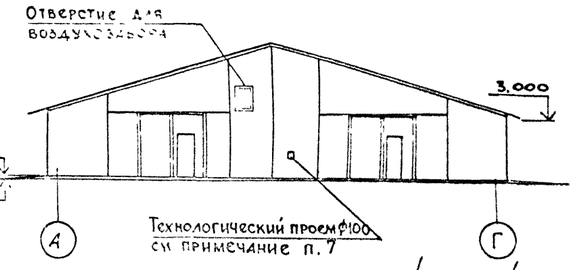

Фасад 13-1 / здание 1 /

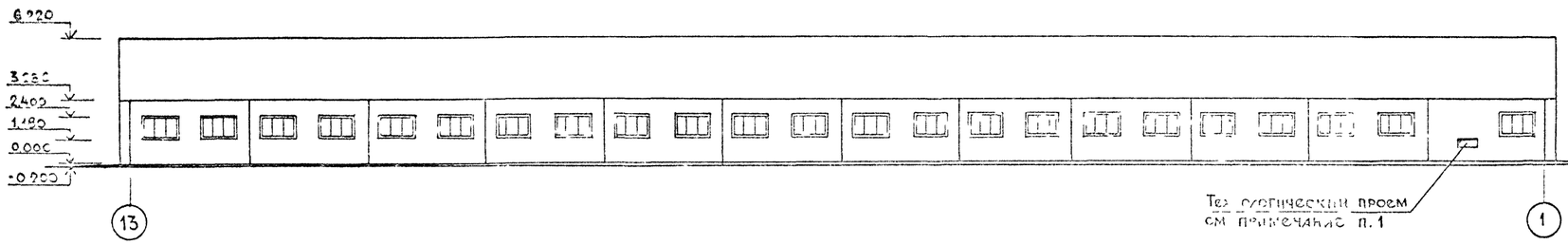

Фасад Г-А /1,1А/

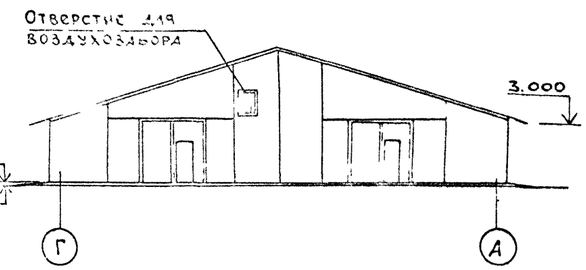

Фасад 1-13 / здание 1А /

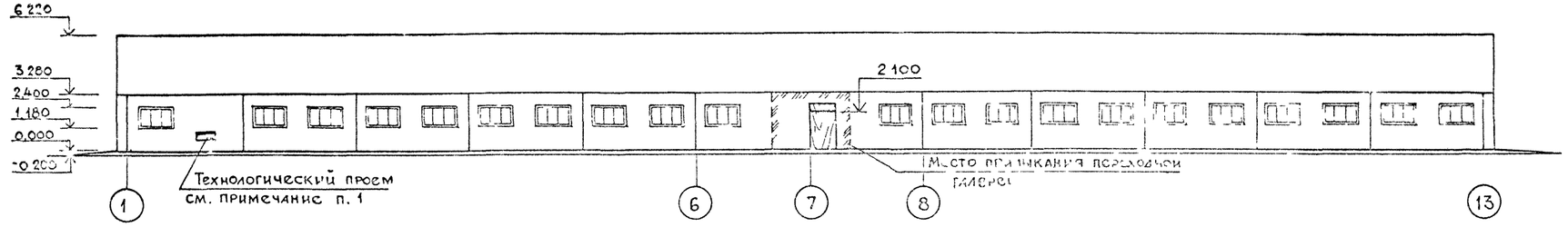

Фасад 13-1 / здание 1А /

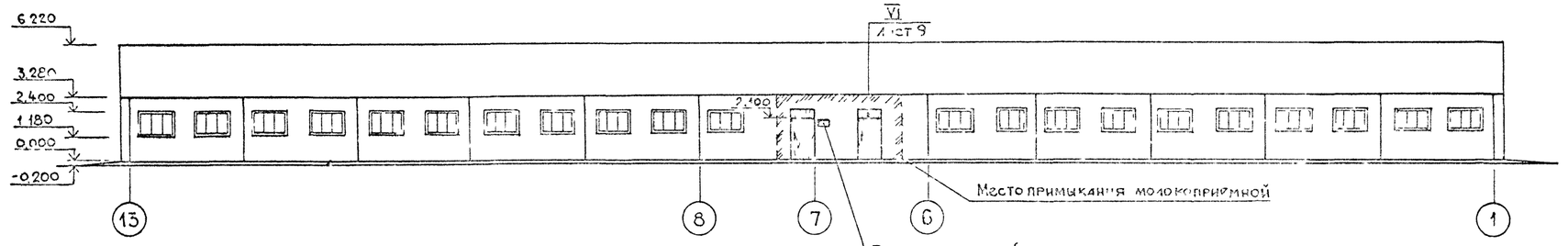

1. Проемы в наружных стенах после монтажа оборудования заложить кирпичом М 75 на растворе М 25 и оштукатурить под фактуру стеновых панелей.
2. Размеры и привязку технологических проемов см лист КЖ-8.
3. Схемы расположения стеновых панелей см. лист КЖ-8.
4. Данный лист см. совместно с листами 3, 4
5. Вентшахты условно не показаны.
6. Заполнение отверстия для воздухозабора см. листы марки ОВ.
7. Технологический проем Ф100м на фасаде в осях А-Г просверливается по месту при монтаже оборудования. Зазоры между транспортером и отверстием заполнить цементно-песчанным раствором.

Согласовано

Инв. № подл. | Подпись и дата | Взам. инв. №

Привязан				301-2-85.12.87 АР	
ГИП	Демченко			Коровник на 200 коров привязного содержания с электротеплоснабжением, стоечно-балочным каркасом	Стадия: Р; Лист: 5; Листов:
Нач.отд.	Гомзяков		12.85		
Гл.арх.	Гаврилов				
Н.контр.	Один			Фасады 1-13; 13-1; А-Г; Г-А Стены из панелей повышенной заводской готовности.	ГИПРОНИСЕЛЬХОЗ
Гл.спец.	Один				
Арх.	Маевская				

Фасад 1-13 /1/

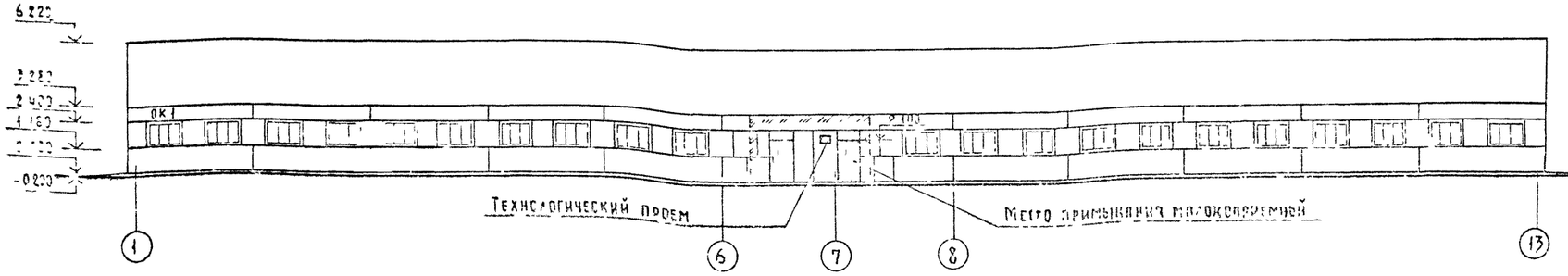

Фасад А-Г /1,1а/

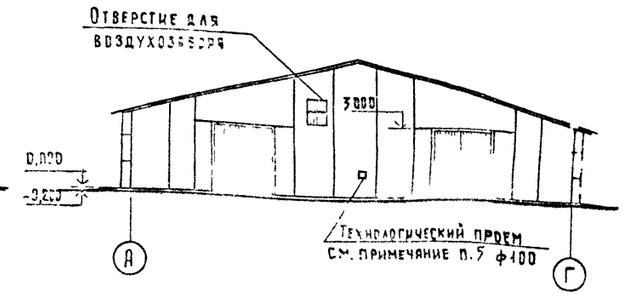

Фасад 13-1 /1/

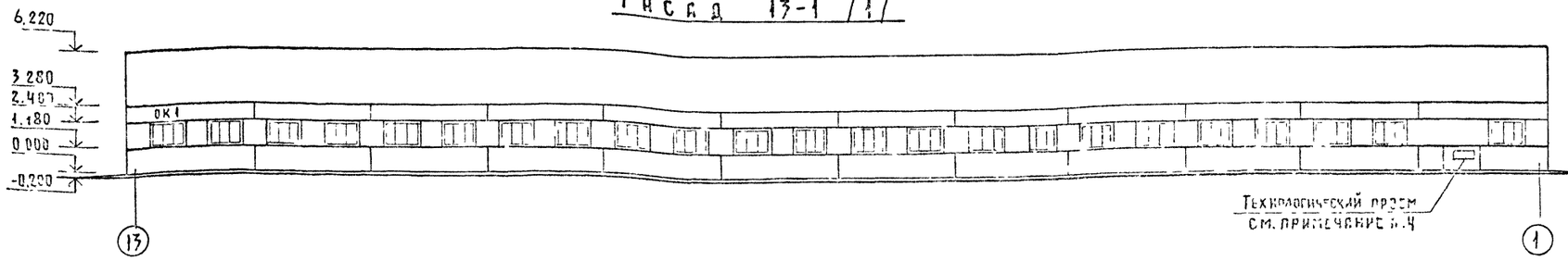

Фасад Г-А /1,1а/

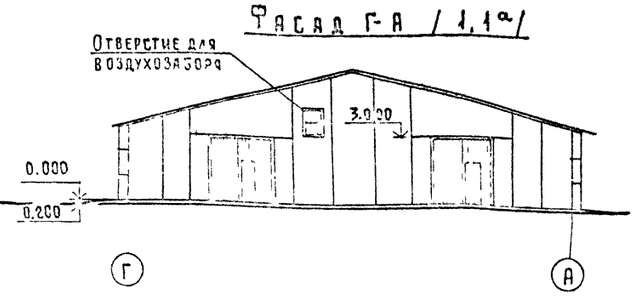

Фасад 1-13 /1а/

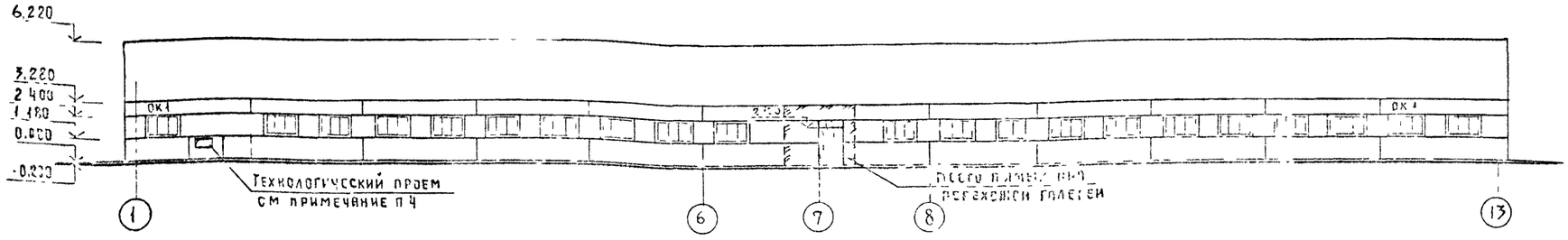

Схема заполнения оконных проемов

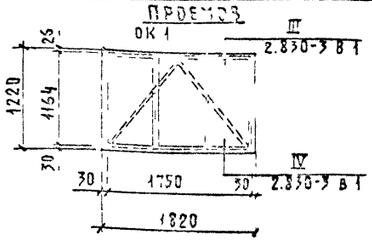

Фасад 13-1 /1а/

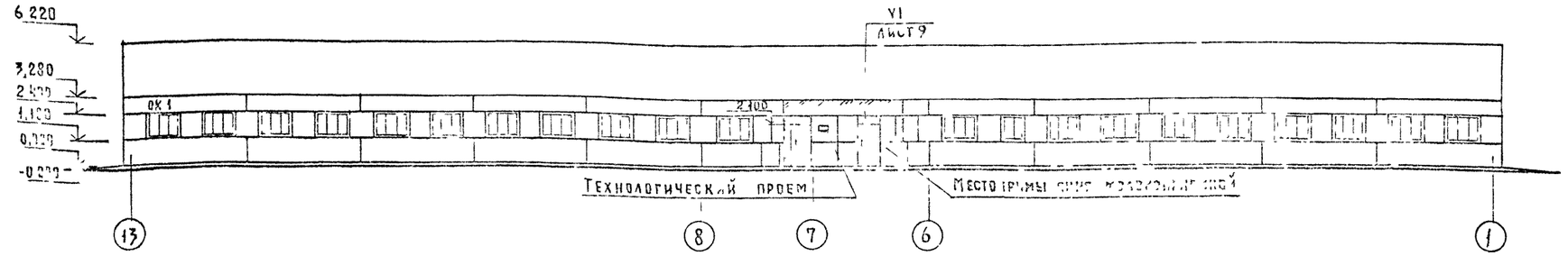

1. Данный лист см. совместно с листами 3,4.
2. Вентшахты условно не показаны
3. Заполнения отверстия для воздухозабора см. листы марки ОВ.
4. Проемы в наружных стенах после монтажа оборудования заложить гниняным обыкновенным кирпичом пластического прессования м75 на растворе м 25 с последующей штукатуркой под фактуру панелей.
5. Технологический проем ф10мм на фасаде в осях А-Г просверливается по месту при монтаже оборудования. Зазоры между транспортром и отверстием заполнить цементно-песчаным раствором.
6. Над коробами транспортера уложить 4ф12 А-1 ℓ=1400
7. Размеры и привязку технологических проемов см. лист КЖ-8
8. Схемы расположения с еновых панелей см. лист КЖ-8

Привязан				
Инв №				
801-2-85.12.87 АР				
ГУП	Лесн...			
Нач.отд.	Гл...		12.85	Коровник на 200 коров привязного содержания с электротеплоснабжением (стоечно-балочный каркас)
Гл.арх.	Гл...			
Н.контр.	Юдин			Фасады 1-13, 13-1, А-Г, Г-А стены из ... сгоризонтальных ... Схема заполнения оконных проемов.
Гл.спец.	Юдин			
Архит.	Маргулис			

Стадия	Лист	Листов
Р	6	

ГИПРОНИСЕЛЬХОЗ

Альбом II

Фрагмент плана отверстий по оси „Б" /здание 1а/

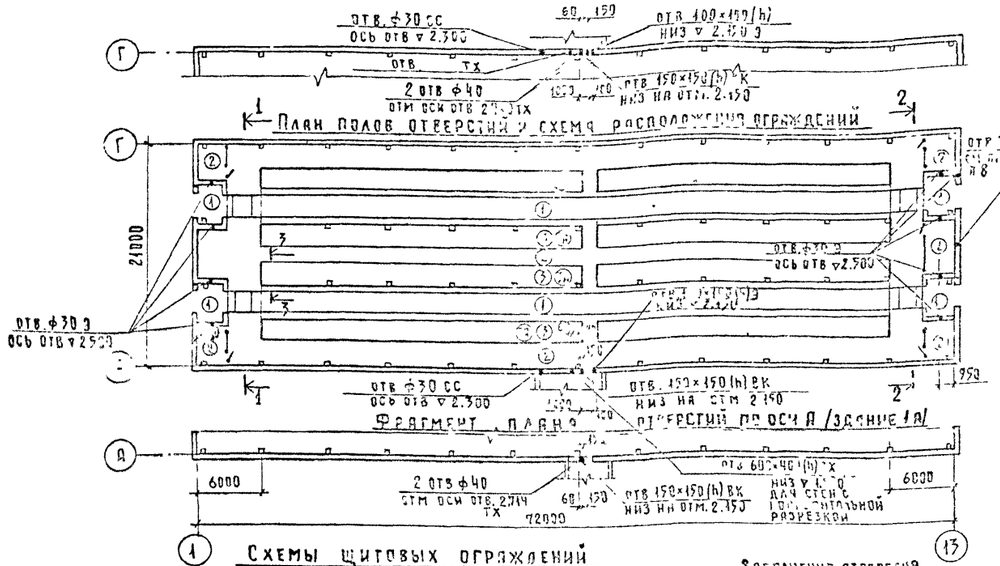

Фрагмент плана 1

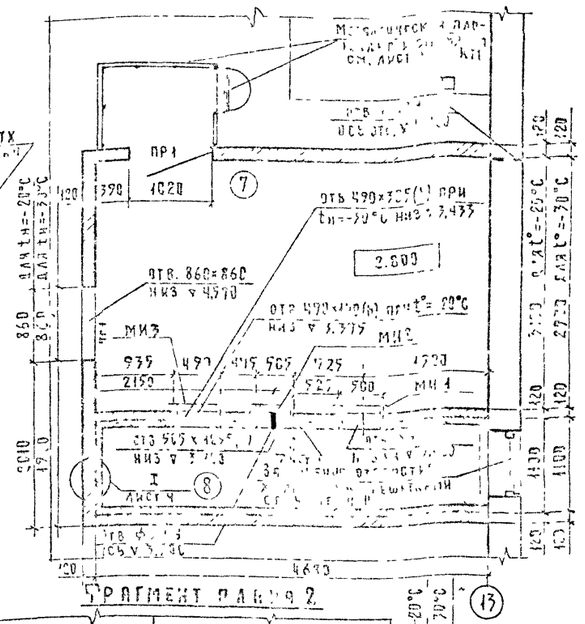

Фрагмент плана 2

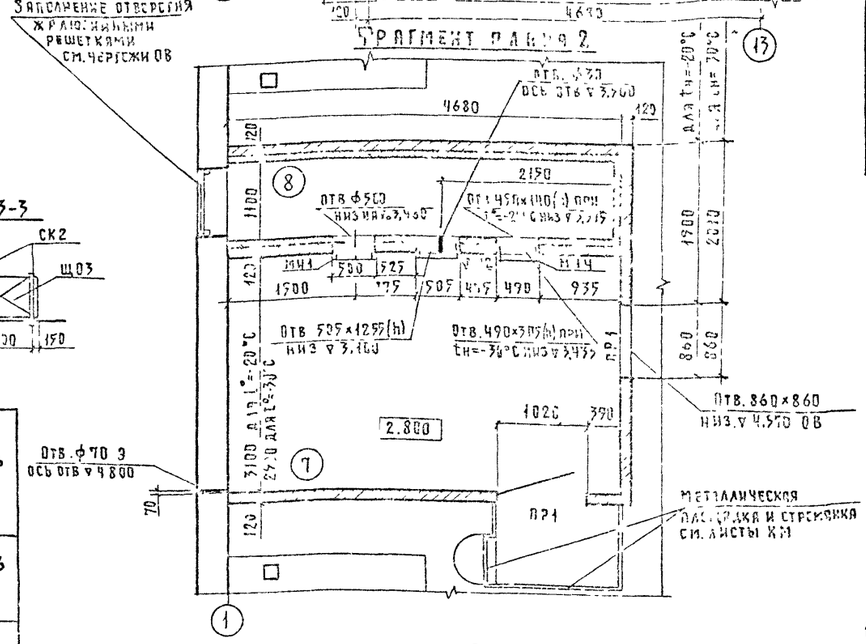

Спецификация элементов к схеме расположения щитовых ограждений и металлических изделий к зданию 1 (1а)

Марка	Обозначение	Наименование	Кол	Масса ед кг	Примечание
		Сборные щитовые ограждения			
Щ01	3.017-1 вып.3	Панель деревянная по			
		типу ПД10 ℓ=1610	4		0,608 м³
Щ02	3.017-1 вып.3	Панель деревянная по			
		типу ПД10 ℓ=4210	1		0,282 м³
КД1	3.017-1 вып.8	Калитка ЗВП	4		0,690 м³
КД2	3.017-1 вып.8	Калитка ЗВ1	1		0,173 м³
СК1	3.017-1 вып.3	Столб СД 58а	15		1,620 м³
Щ03	3.017-1 вып.3	Панель деревянная			
		ПД 11	16		0,69 м³
СК2	3.017-1 вып.3	Столб СД 3А	32		0,96 м³
		Изделия металлические			
МИ-1	КЖИ 3.2-МИ500	Изделие металлическое МИ5	2		
МИ-2	КЖИ 3.2-МИ600	МИ6	2		
МИ-3	КЖИ 3.2-МИ700	МИ7	2		tн=-20°C
МИ-4	КЖИ 3.2-МИ700	МИ7-1	2		tн=-30°C

1-1

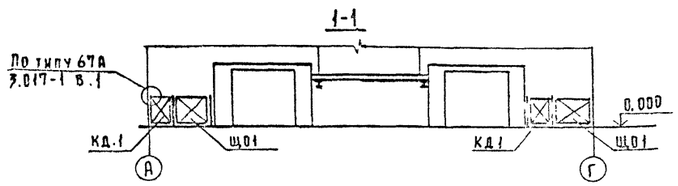

2-2

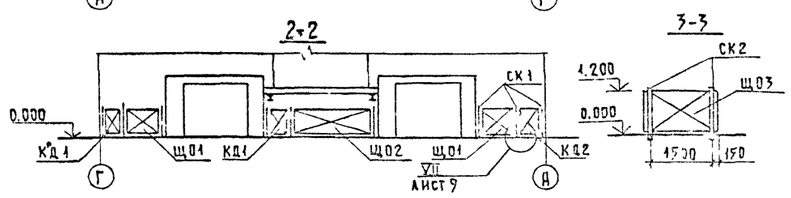

3-3

Экспликация полов

Наименование или номер помещения по проекту	Тип пола по проекту	Схема пола или номер узла по серии	Элементы пола и их толщина	Площадь пола м²
1,6	1		Бетон марки М300 — 25 мм Бетон марки М200 — 100 мм Уплотненный щебнем грунт основания	339,36
1,2,3,4,5	2		Бетон марки М300 — 80 мм Уплотненный щебнем грунт основания	331,4
1	3	100, 50	Доски — 37 мм Битумная мастика — 3 мм Лаги антисептированные 100×50 шаг 1,0 м Бетон марки М200 В 6 — 100 мм Уплотненный щебнем грунт основания	427,32
1	3а		Сборные керамзитобетонные плиты — 80 мм Уплотненный щебнем грунт основания	—
7	4		Цементно-песчаный раствор марки 200 — 20 мм Ж-б плита перекрытия	27,26
8	5		Бетон марки М 200 — 20 мм Керамзитобетон — 200 мм 1 слой рубероида РКД-350 Цементно-песчаный раствор марки 50 — 15 мм Ж.б. плита перекрытия	10,30

Деталь деформационного шва в полу

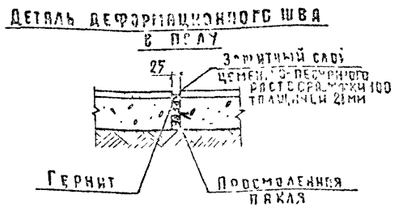

Ведомость перемычек

Тип	Схема сечения
пр1	1 пр1-12.12.6

Спецификация перемычек

Марка, поз	Обозначение	Наименование	Кол.	Масса ед. кг
пр1	1.138-10	1 пр1-12.12.6	4	25

1. Данный лист см. совместно с листом 1 . КЖ-8
2. Кормушки, каналы навозоудаления, фундаменты под оборудование условно не показаны.
3. Площади пола даны для варианта t=-30°C
4. Все деревянные элементы антисептировать раствором фтористого натрия согласно СНиП III-19-76.
5. В полах предусмотреть устройство выравнивания потенциалов (см. примечание п.6 лист КЖ)
6. План расположения труб в полу венткамер см. чертежи марки Э. Над трубами устраивается местное утолщение пола на 20 мм.
7. В стойлах (помещение 1) предусмотрено 2 варианта типа полов:
   1 вариант – тип пола 3
   2 вариант – тип пола 3а – пол из сборных керамзитобетонных плит (см. лист КЖ-6)
8. Технологический проем ф100м просверливается по месту при монтаже оборудования.
9. В местах устройства монолитных полов предусмотреть температурноусадочные швы через 20 м по длине здания (см. деталь на листе 7)
10. Спецификация металлических рамок МИ-1, МИ2, МИ3 см. лист 8.

Привязан

Инв №

				801-2-35.12.87 - АР	
ГАП	Лебченкова			Коровник на 200 коров привязного содержания с электротеплоснабжением (стоечно-балочный каркас)	Стадия: Р; Лист: 7; Листов:
Нач.отд.	Гомзиков		12.87		
Гл.арх.	Гвоздиков				
Н.контр.	Юдин			План полов, отверстия и схема расположения щитовых ограждений. Фрагменты плана 1, 2.	ГИПРОНИСЕЛЬХОЗ
Гл.спец.	Юдин				
Архит.	Корнеев				

Согласовано: Гл.конструктор отд. Бк, Ов; Гарковский, Павлова, Шевчук

Инв.№ подл. | Подпись и дата | Взам.инв.№ | Инв.№ дубл. | Подпись и дата

Формат А2

Альбом II

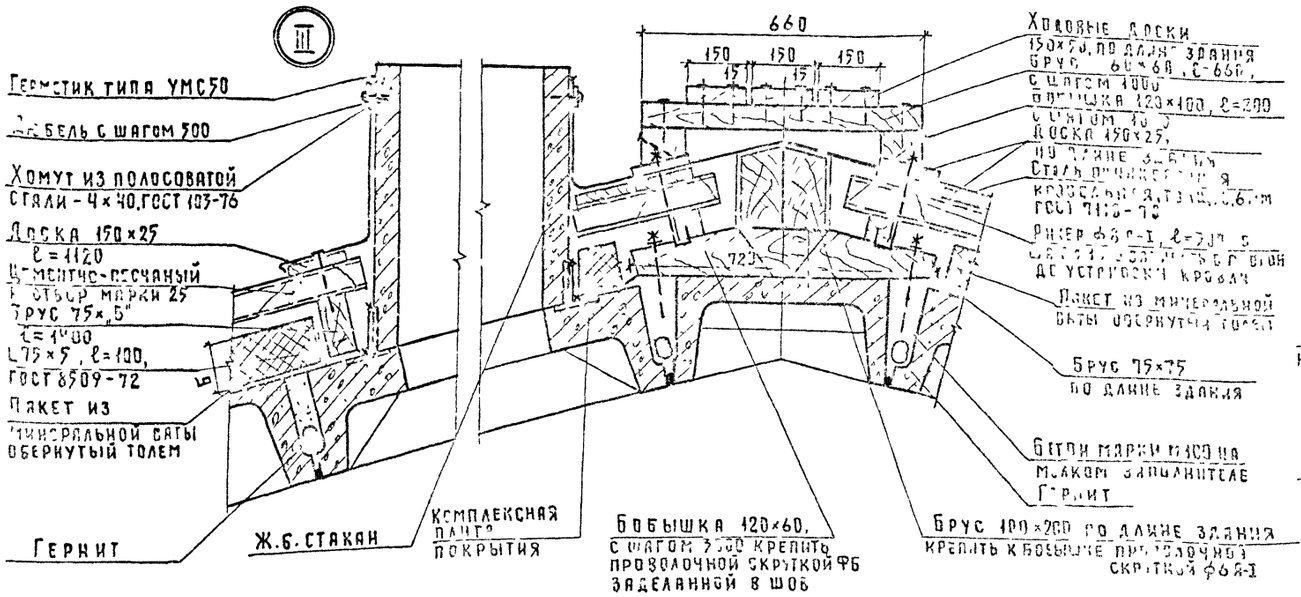

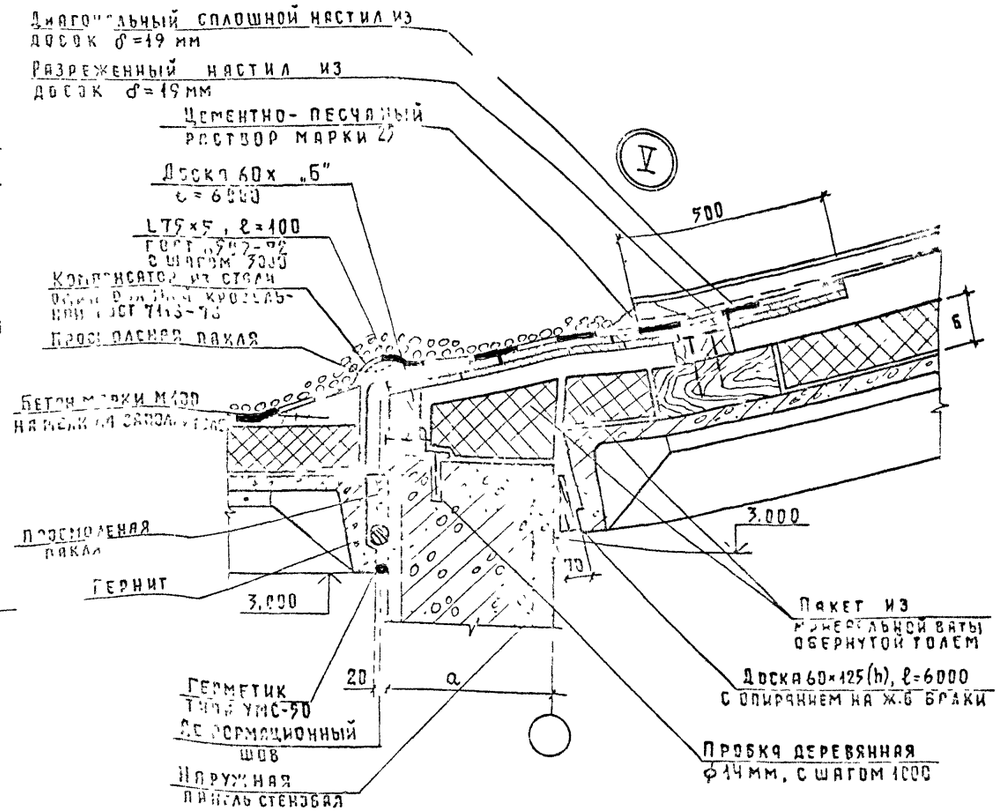

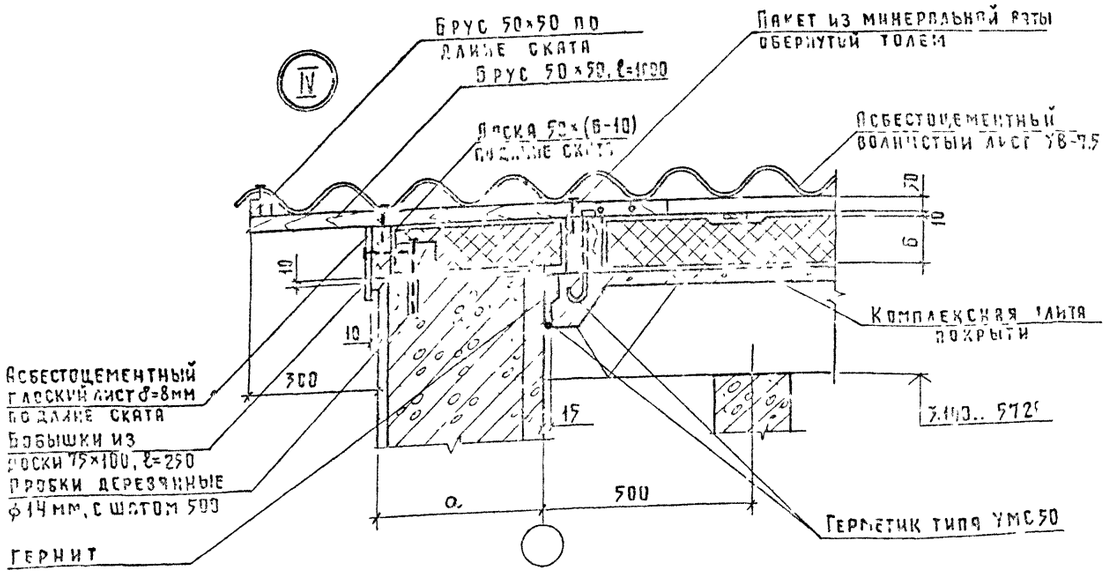

1. Данный лист см. совместно с листами 1, 4, 9.
2. Пробки деревянные устанавливаются в панелях в предварительно высверленные отверстия.
3. Величину „Б" принимать для района с $t_н$=-20°С-120 мм. и для района с $t_н$=-30°С-160 мм.
4. Места примыкания комплексных плит покрытия к наружным панелям по осям „А" и „Г" выполнять по серии 202-31.

				SCI-2-85 12.87 -АР
ГИП				Корпусник на 200 коров при разного содержания с электротеплоснабжением (стоечно-балочный каркас)
				Узлы III...V

Стадия	Лист	Листов
Р	8	

ГИПРОНИСЕЛЬХОЗ

Альбом II

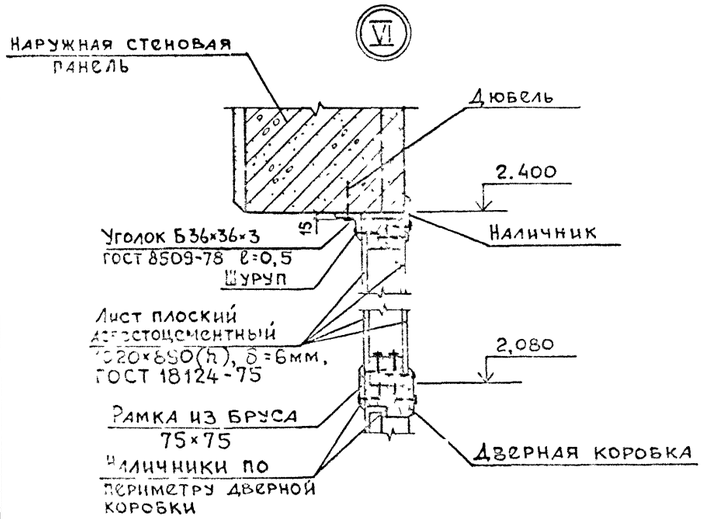

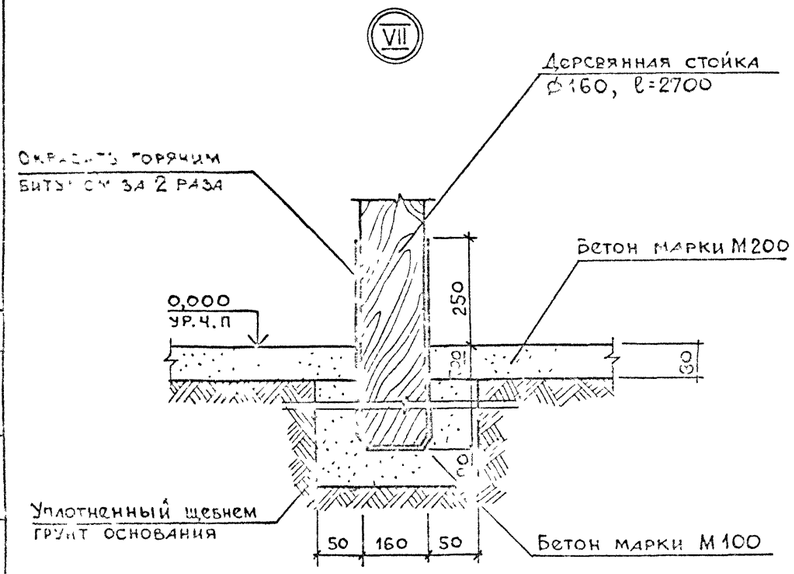

Спецификация элементов кровли

Марка, поз.	Обозначение	Наименование	Кол.	Масса ед., кг	Примечание
		Соединительные изделия			
		Анкер ⌀8АI, ℓ=300	285		34,5 кг
		Гайка ⌀8 ГОСТ 5915-70			2 кг
		Шайба ⌀8 ГОСТ 18123-72			1 кг
МШ-1	2.860-1 вып. 1	Крепежный элемент МШ-1			63 кг
		Материалы			
		Пиломатериалы ГОСТ 8486-65			
		Сосна или ель φ≤25%			
		Доска 150×25, ℓ=6000			1,1 м³
		То же 150×50, ℓ=6000			2,8 м³
		" 150×60, ℓ=6000			1,1 м³
		" 175×19, ℓ=6000			0,5 м³
		" 125×60, ℓ=6000			0,6 м³
		" 135×50, ℓ=6000			0,3 м³ [illegible]
		" 175×50, ℓ=6000			[illegible]
		Брус 100×200, ℓ=6000			2,9 м³
		Брус 75×150, ℓ=1400			0,5 м³
		То же 75×75, ℓ=7000			0,3 м³
		" 60×60, ℓ=360			0,3 м³
		" 50×50, ℓ=6000			0,2 м³

Марка, поз.	Обозначение	Наименование	Кол.	Масса ед., кг	Примечание
		Бобышка 120×100×60			0,2 м³
		То же 720×120×60			1,3 м³
		" 100×75×250			0,4 м³
		Полоса Б-4×40 ГОСТ 103-76 / ст 3 кп 2 ГОСТ 535-79			82 п м
		Сталь оцинкованная кровельная δ=0,6 мм ГОСТ 7118-78			95,9 м²
		Плоский асбестоцементный лист δ=8мм ГОСТ 18124-75			11,5 м²
		Толь гидроизоляционный ГОСТ 10999-76			1400 м²
		Мягкие минераловатные плиты γ=125 кг/м³ ГОСТ 10140-[illegible]			58,0 м³
		Стандартные изделия			
		Уголок Б-75×75×5 ГОСТ 8509-72 / ст 3 кп 2 ГОСТ 535-79			
		ℓ=1000			9,4 пм
		Лист асбестоцемечтный волнистый ГОСТ 16233-77			
		УВ-7,5-1750	952	35,0	
		ЛУ-1, ℓ=1750	42	11,4	
		Гвоздь К-3,5×40 ГОСТ 4030-63			24 кг
		Гвоздь 4×100 ГОСТ 4028-63			1,2 кг
		Шуруп ⌀3, ℓ=120 ГОСТ 1144-80			18 кг

1. Данный лист см. совместно с листами 1, 4, 7, 8
2. Для компенсации деформаций предусмотреть в кровле поперек здания устройство деформационных швов через 18 м в соответствии с серией 2.860-1 по типу узла 22 без разрезки брусков обрешетки.

801-2-25.12.87 АР

Коровник на 200 коров привязного содержания с электротеплоснабжением /стоечно-балочный каркас/	Стадия	Лист	Листов
	Р	9	
Узлы VI; VII	ГИПРОНИСЕЛЬХОЗ		

Ведомость рабочих чертежей основного комплекта марки КЖ

Лист	Наименование	Примечание
1	Общие данные (начало)	
2	Общие данные (окончание)	
3	Схема расположения элементов фундаментов и фундаментных балок	
4	Схемы расположения элементов каналов навозоудаления, кормушек и плит перекрытия каналов	
5	Фрагмент 2. к схеме расположения элементов каналов навозоудаления	
6	Фрагмент 1. Схема расположения элементов полов стойл	
	Монолитные фундаменты ФОм1, ФОм2. Приямок ПЯм1	
7	Схема расположения колонн, ферм, балок и плит покрытия, перекрытия тамбуров и вентплощадок	
8	Узлы А, Б. Сечения и спецификация металлических изделий к схеме расположения колонн, ферм, балок и плит покрытия, перекрытия	
9	Схемы расположения панелей стен повышенной заводской готовности	
10	Схемы расположения панелей стен с горизонтальной разрезкой	
11	Спецификация к схемам расположения панелей стен повышенной заводской готовности	
12	Спецификация к схемам расположения панелей стен с горизонтальной разрезкой	
13	Узлы I ... VIII	
14	Узлы IX ... XIII	
15	Узлы XIV ... XVIII	

Ведомость ссылочных и прилагаемых документов

Обозначение	Наименование	Примечание
	Ссылочные документы	
ГОСТ 24022-80	Фундаменты железобетонные сборные под колонны сельскохозяйственных зданий	
ГОСТ 13579-78	Блоки бетонные для стен подвалов	
1.415-1 вып.1	Железобетонные фундаментные балки для стен производственных зданий	
1.865-4/80 вып.1,3,5	Железобетонные предварительно-напряженные плиты покрытия длиной 6 м для сельскохозяйственных зданий	
1.832.1-9 вып.0,1,2	Стеновые двухслойные панели из легких бетонов для сельскохозяйственных зданий	
1.832.1-10 вып 0,1,2	Двухслойные стеновые легкобетонные панели повышенной заводской готовности для сельскохозяйственных зданий	
2.830-3 вып.1	Узлы самонесущих стен из двухслойных легкобетонных панелей для одноэтажных сельскохозяйственных зданий	
1.823-1 вып 1,2	Железобетонные колонны для производственных зданий сельского хозяйства	
1.862-2 вып. 1	Железобетонные балки для покрытий сельских производственных зданий с асбестоцементной кровлей	
1.063.1-1 вып.0,1,2	Железобетонные стропильные фермы для покрытий зданий с уклоном асбестоцементной кровли 1:4	
1.400-6/76 вып.1	Унифицированные закладные детали сборных железобетонных конструкций зданий промышленных предприятий	
3.818.9-2 вып.1,4,6	Технологические изделия для животноводческих производственных зданий	
1.800-4	Стальные изделия для крепления конструкций одноэтажных сельскохозяйственных зданий	
1.400-15 вып.1	Унифицированные закладные изделия железобетонных конструкций для крепления технологических коммуникаций и устройств	
1.865.1-8	Железобетонные доборные плиты длиной 6м. для покрытий сельскохозяйственных зданий	
3.006-2 вып II-1; II-2	Сборные железобетонные каналы и лотки из лотковых элементов	
2.820-1 вып.1	Типовые узлы каркасов одноэтажных сельскохозяйственных зданий	
шифр 202-81	Комплексные железобетонные плиты вентилируемых покрытий с асбестоцементной кровлей для сельскохозяйственных зданий	
2.860-1 Дополнение к выпуску 1	Типовые узлы покрытий одноэтажных сельскохозяйственных зданий	
1.494-30 вып. II	Установка и крепление вентиляторов к строительным конструкциям	
	Прилагаемые документы	
	Строительные изделия	
	Ведомости потребности в материалах	

Типовой проект разработан в соответствии с действующими нормами и правилами и предусматривает мероприятия, обеспечивающие взрывную, взрывопожарную и пожарную безопасность при эксплуатации здания.

Главный инженер проекта /О.Л.Левченкова/

Инв.№ подл. | Подпись и дата | Взам.инв.№

Привязан

Инв.№

804-2 85.12.87 - КЖ

ГИП	Левченкова		
Нач.отд.	Гомзяков		12.85
Гл.конст.	Голофеевский		
Н.контр.	Один		
Гл.спец.	Юдин		
Рук.гр.	Котляр		
Инж.	Элькина		

Коровник на 200 коров привязного содержания с электротеплоснабжением /стоечно-балочный каркас/

Стадия	Лист	Листов
Р	1	15

Общие данные (начало)

ГИПРОНИСЕЛЬХОЗ

Альбом III

Ведомость спецификаций

Лист	Наименование	Примечание
3	Спецификация к схеме расположения	
	элементов фундаментов и фундаментных	
	балок	
6	Спецификация к схемам расположения	
	элементов каналов навозоудаления, кормушек,	
	полов стойл и плит перекрытия каналов	
7	Спецификация элементов к схеме расположения	
	колонн, ферм, балок и плит покрытия, перекрытия	
8	Спецификация металлических элементов к	
	схеме расположения колонн, ферм, балок и плит	
	покрытия и перекрытия	
11	Спецификация к схеме расположения панелей	
	стен повышенной заводской готовности	
12	Спецификация к схемам расположения панелей	
	стен с горизонтальной разрезкой	

Ведомость объемов сборных бетонных и железобетонных конструкций по рабочим чертежам основного комплекса марки КЖ

№ п/п	Наименование группы элементов конструкций	Код	Колич. м³	Примечание
1	Фундаменты под колонны	581200	53,12	для t=-30°С
2	Фундаментные балки	582400	25,44	для t=-30°С
3	Колонны	582100	17,29	
4	Балки покрытия	582200	15,08	
5	Фермы	582200	5,2	
6	Плиты покрытия	584100	82,42	
7	Стаканы	584100	2,56	
8	Плиты перекрытия тамбуров	584100	23,75	для t=-30°С
9	Плиты перекрытия вентплощадок	584100	7,52	для t=-20°С
10	Стеновые панели с горизонтальной			
	разрезкой	583100	292,9	для t=-30°С
11	Лотки и кормушки	585800	52,2	
12	Плиты каналов	584100	0,96	
13	Блоки стен подвала	583520	4,09	
14	Фундаменты под оборудование	580000	5,98	
15	Плиты пола тамбура		8,92	для t=-30°С
	Всего		597,44	

Ведомость объемов сборных бетонных и железобетонных конструкций дана для основного решения.

Общие указания

1. Исходные данные

1.1 Общие характеристики по проекту здания даны в пояснительной записке.

1.2 Районы применения проекта даны на листе АР-1.

1.3 Указания по монтажу сборных железобетонных элементов даны на листах проекта марки КЖ

1.4 Характеристика грунтов дана на листе 3

2. Мероприятия по антикоррозийной защите конструкций.

2.1 Степень воздействия газовой среды на железобетонные конструкции из бетона повышенной плотности (П) и необетонируемые стальные элементы при относительной влажности ≥ 75% - среднеагрессивная.
- на бетонные конструкции – среднеагрессивная
- на конструкции из глиняного кирпича - неагрессивная.

2.2 Степень воздействия навозных стоков на железобетонные и бетонные конструкции из бетона повышенной плотности (П) и стальные закладные элементы – среднеагрессивная.

2.3 Колонны, скатные балки покрытия, доборные плиты покрытия, для которых не оговорены требования к бетону в условиях среднеагрессивного воздействия газовой среды, следует выполнять из бетона на портландцементе марки по водонепроницаемости В6 с водопоглощением по массе свыше 4,2% до 4,7%, водоцементном отношении в/ц не более 0,55.

2.4 Необетонируемые стальные закладные изделия, соединительные и крепежные детали после очистки от грязи, ржавчины, окалины и масел (группа очистки – вторая по ГОСТ 9.402-80) защитить комбинированным покрытием – лакокрасочным по металлизированному слою (цинковому или алюминиевому). Толщина металлизации 120 – 150 мкм.
Состав лакокрасочного покрытия - грунт ВЛ-02, ФЛ-03Ж, АК-069, АК-070 в 1 слой.
Покровные слои - ХВ-124, ХВ-125, ХВ-1100 в 2 слоя.
Общая толщина лакокрасочного покрытия - 60 мкм.

2.5 Указания по антикоррозионной защите элементов навозных каналов даны на листе 4.

2.6 Металлизационный слой на стальные конструкции наносится в заводских условиях методом горячего цинкованием или алюминирования.
На крупногабаритные детали и изделия металлизационный слой допускается наносить методом распыления с помощью передвижной установки.

2.7 Метизы (болты, гайки, шайбы) должны быть подвергнуты цинкованию или кадмированию с последующим хроматированием в заводских условиях. После монтажа конструкций метизы и крепежные детали, имеющие резьбу, дополнительно окрасить лакокрасочным покрытием в соответствии с п.4.

2.8 Поверхность вновь образованных сварных швов и наружных участков металлического покрытия защитить при помощи ручных металлизаторов.
Лакокрасочные покрытия восстанавливаются кистью или пневматическим распылением до требуемой толщины.

Инв.№ подл. | Подпись и дата | Взам.инв.№

Привязан

Инв.№

ГИП	Иванченко		12.85
Нач.отд.	Гонзяков		
Гл.констр.	Теляковский		
Н.контр.	Юдин		
Гл.спец.	Юдин		
Рук.гр.	Котляр		
Инж.	Элькина		

801-2-85.12.87 КЖ

Коровник на 200 коров привязного содержания с электротеплоснабжением стоечно-балочный каркас

Стадия	Лист	Листов
Р	2	

Общие данные (окончание)

ГИПРОНИСЕЛЬХОЗ

Формат А2

Альбом III

Схема расположения элементов фундаментов и фундаментных балок

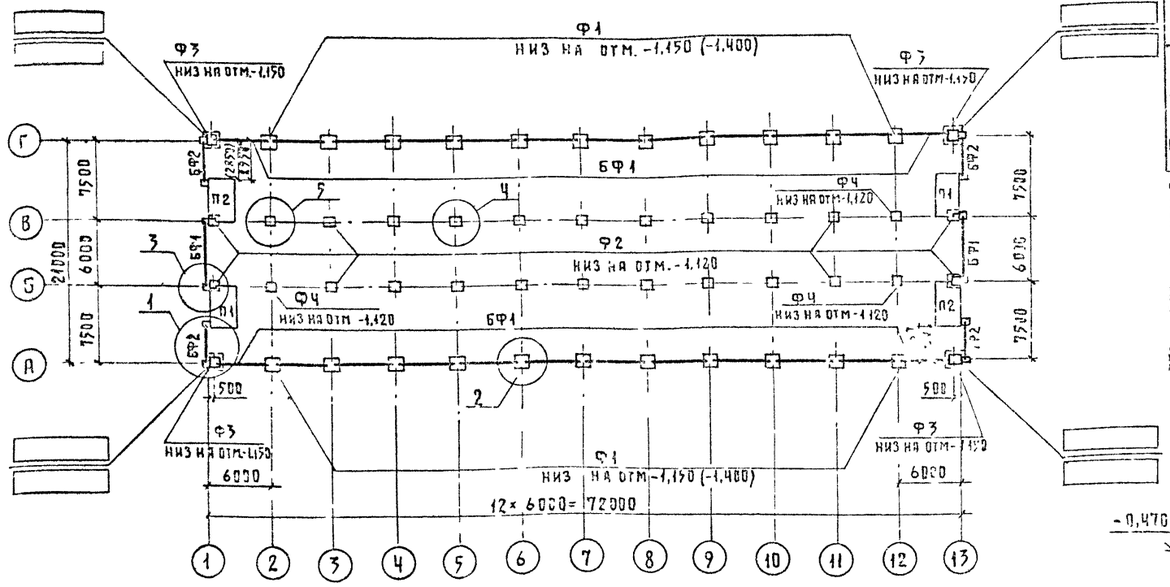

Таблицы нормативных нагрузок на верхний уступ фундамента

Оси	Эскиз	Нагрузки: M, кНм	N, кН для $t_н$ от -30° до -40°	N, кН для $t_н$ от -20° до -30°	N, кН	H, кН
1,Г	M, N, H	8,5	1695	1570	71,0	3,89
6,Б	M, N, H	15,0			143,2	2,94

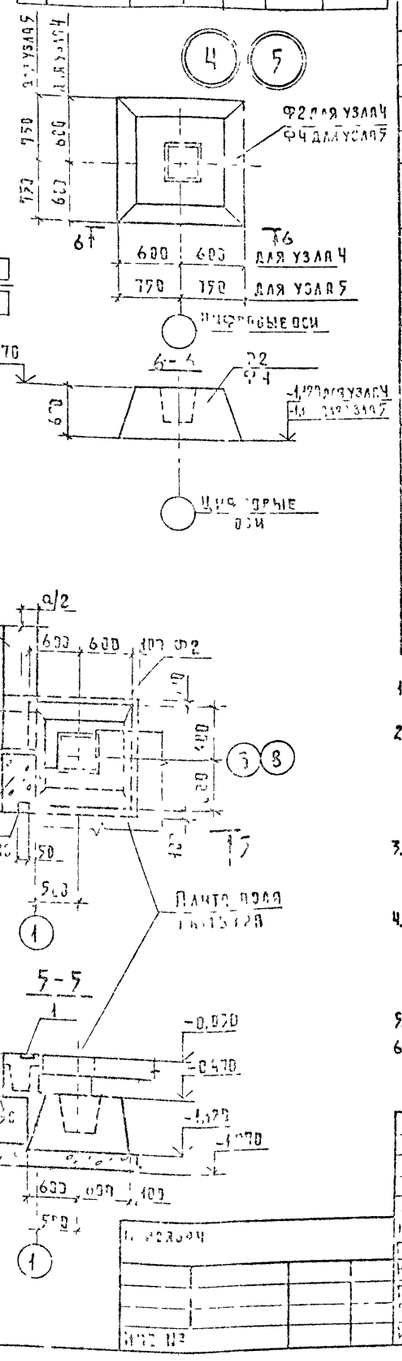

Спецификация к схеме расположения элементов фундаментов и фундаментных балок

Марка, поз.	Обозначение	Наименование	Кол.	Масса ед., кг	Примечание
		Фундаменты			
Ф1	ГОСТ 24022-80	3Ф18.18-2	26	3430	для $t_н$=-30°С
	ГОСТ 24022-80	2Ф15.15-2	26	2630	для $t_н$=-20°С
Ф2	ГОСТ 24022-80	1Ф12.12-1	22	1420	
Ф3	ГОСТ 24022-80	1Ф12.12-2	4	1520	
Ф4	ГОСТ 24022-80	3Ф15.15-1	4	1930	
ФБС1	ГОСТ 13579-78	ФБС9.5-6т	12	590	
ФБС2	ГОСТ 13579-78	ФБС12.5-6т	4	790	
		Фундаментные балки			
БФ1	1.415-1 вып.1	ФБ6-28	26	2200	для $t_н$=-30°С
		ФБ6-71	26	1860	для $t_н$=-20°С
БФ2	1.415-1 вып.1	ФБ6-32	4	1600	для $t_н$=-30°С
		ФБ6-15	4	1300	для $t_н$=-20°С
		Плиты пола тамбуров			
П1	КЖИ 3.1-02.0.0	1ППТ 54.25.18т	2	5580	для $t_н$=-30°С
	КЖИ 3.1-02.0.0	1ППТ 52.25.18т-н	2	5400	для $t_н$=-20°С
П2	КЖИ 3.1-02.0.0	1ППТ 54.25.18т	2	5580	для $t_н$=-30°С
	КЖИ 3.1-02.0.0	1ППТ 52.25.18т-н	2	5400	для $t_н$=-20°С
		Изделия металлические			
1	1.090-15 вып.1	МН 108-3	8	2,4	
		Материалы			
		Набетонка из бетона марки М100			1,0 м³
		с маркой по морозостойкости			
		Мрз 50			
		Подбетонка из бетона марки М50			4,2 м³

1. За условную отметку 0.000 принята отметка чистого пола проездов кормораздаточного транспорта, соответствующая абсолютной отметке
2. Фундаменты запроектированы для строительства на площадках со спокойным рельефом при отсутствии грунтовых вод. Грунты приняты непучинистые непросадочные со следующими счетными характеристиками: $c = 2 к\Pi а$ (0,02 кгс/см²); $\varphi° = 0,47 рад$ (27°); $E = 14,7 мПа$ (150 кгс/см²); $\gamma = 1,8$ тс/м³.
   Коэффициент безопасности по грунту $К_Г = 1$
3. Монтаж и омоноличивание сборных фундаментов и фундаментных балок выполнять в соответствии с указаниями серии 1.415-1 в.1; СНиП II-16-20. и чертежам настоящего проекта.
4. Обратную засыпку пазух фундаментов и подсыпку грунта под полы выполнять непучинистым грунтом оптимальной влажности с послойным трамбованием слоями 200-300мм до получения объемной массы скелета $\gamma_{ск} \geq 1,65$ т/м³
5. Размер „а" принимать по чертежам АР 3
6. Размеры в скобках даны для варианта $t_н = -20°С$

1-1

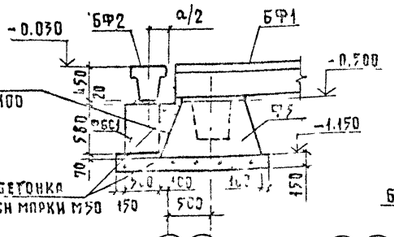

2-2

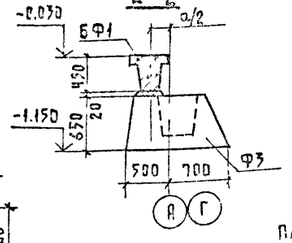

3-3

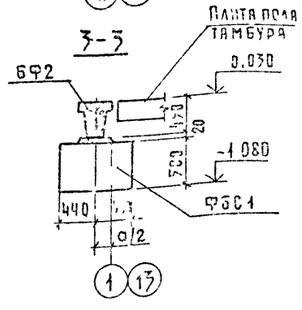

2

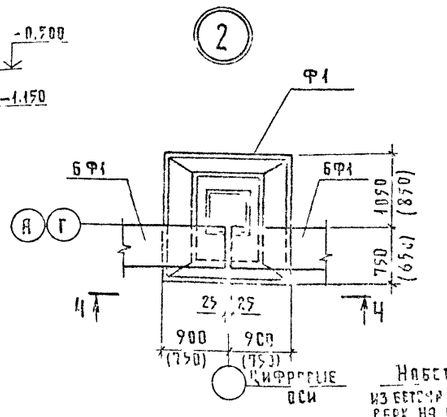

Ч-Ч

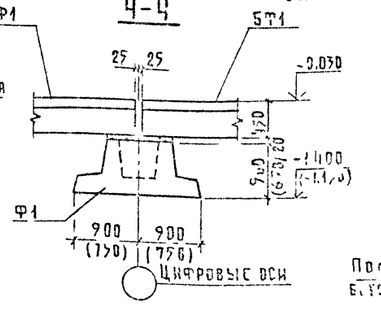

3

5-5

				801-2-85.12.87 – КЖ
ГИП	Непучинский			
Нач. отд.	Гомазков		12.85	Коровник на 200 коров привязного содержания с электротеплоснабжением (стоечно-балочный каркас)
Гл. констр.	Кадомский			
Н. контр.	Юдин			
Гл. спец.	Юдин			Схема расположения элементов фундаментов и фундаментных балок
Нук. гр.	Котлар			
Инженер	Сенкин			

Стадия	Лист	Листов
Р	3	

ГИПРОНИСЕЛЬХОЗ

Альбом II

Схема расположения элементов каналов навозоудаления и кормушек

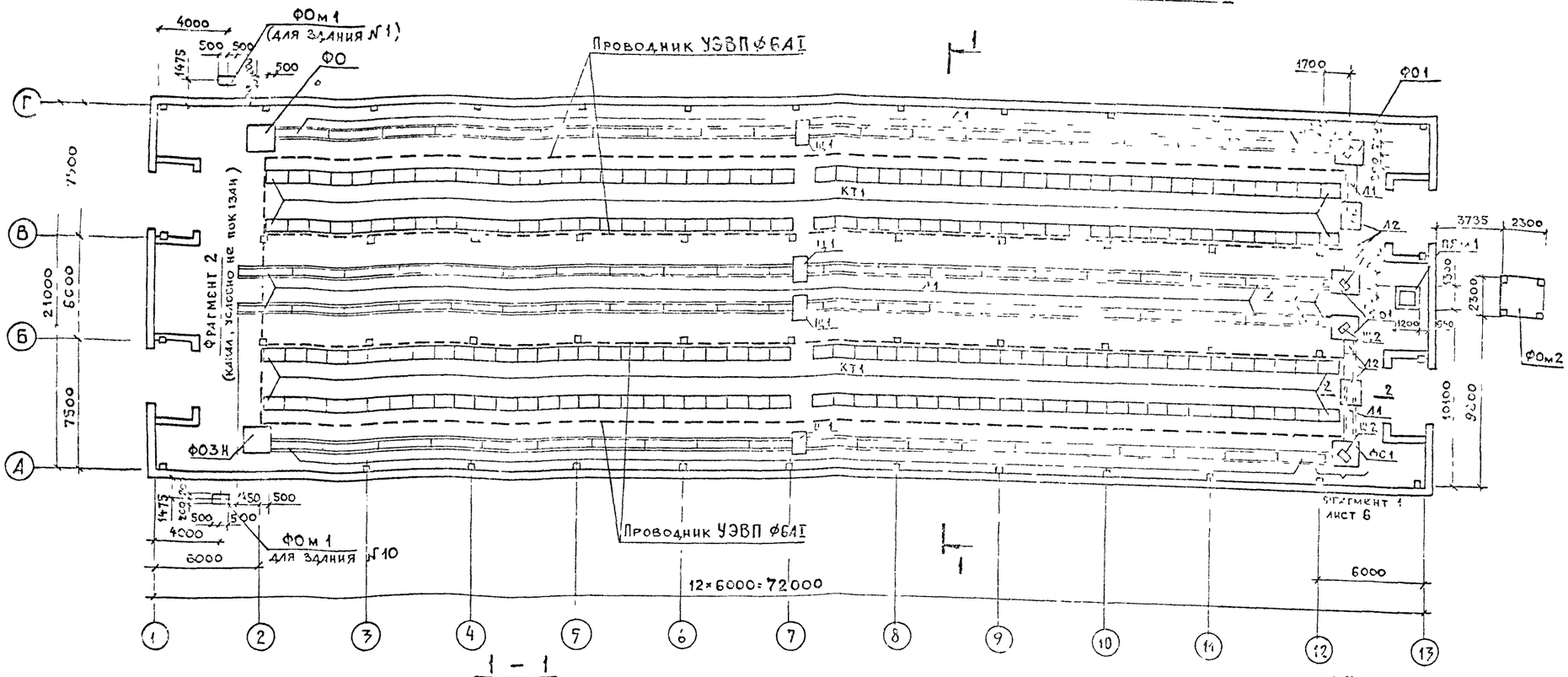

Схема расположения плит перекрытия каналов в осях 1-2 для здания 1

(для здания 1а расположение плит перекрытия каналов зеркально)

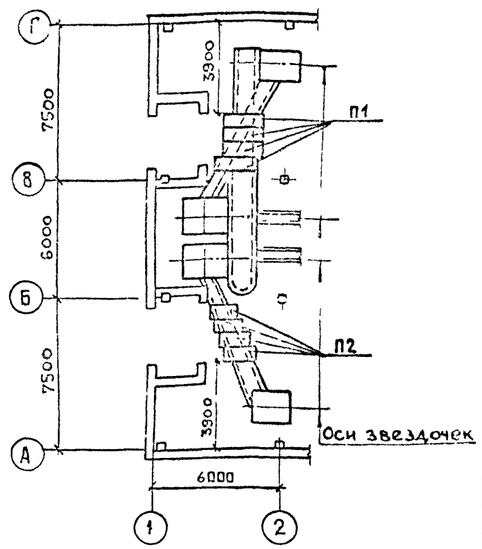

1 – 1

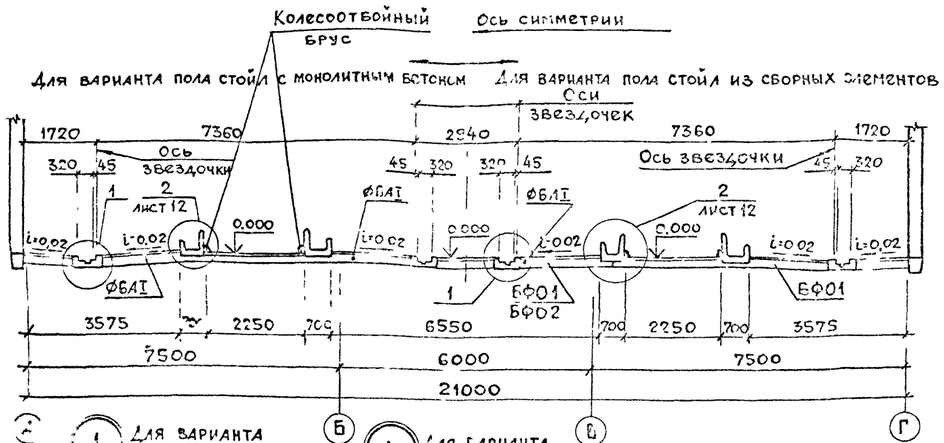

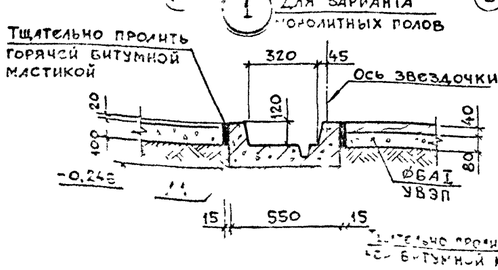

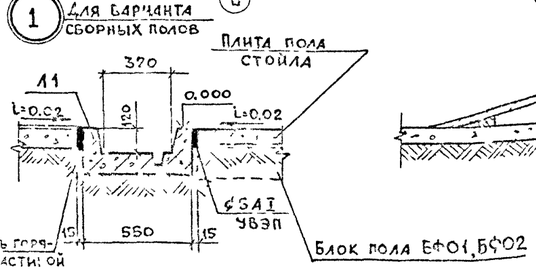

2 – 2

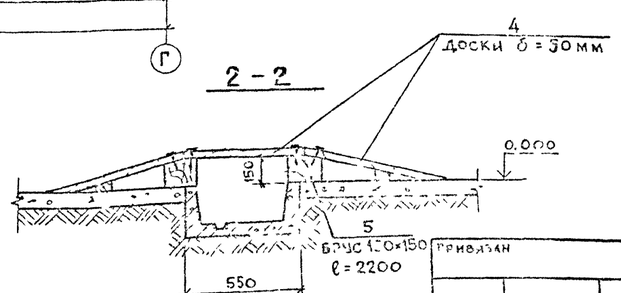

1. Монолитные участки каналов навозоудаления а также сборные ж/б. плиты под каналами выполнять из бетона марки М300 и марки В6 по водонепроницаемости. Водоцементное отношение в/ц не более 0,55. Дополнительные требования по виду и составу вяжущих наполнителей и воды принимать в соответствии с техническими требованиями серии 3.818.9-2 вып.4.
2. В конструкциях навозоудаления необетонируемые стальные закладные изделия и соединительные детали защитить лакокрасочным покрытием по металлизированному слою. Металлизация цинком или алюминием толщиной 150-180 мкм. Лакокрасочное покрытие состава:
   – грунт: ВЛ-02, ФЛ-03Ж, АК-069, АК-070 в 1 слой
   – покровные слои: ХВ-785, ХС-724, ХС-759, ХС-717 в 3 слоя
   Общая толщина лакокрасочного покрытия 110 мкм.
3. Стыки сборных железобетонных элементов каналов навозоудаления, а также примыкание сборных элементов к монолитным выполнять в соответствии с узлами серии 3.818.9-2 вып.5.
   Под стыки днища выполнить подбетонку из бетона марки М100 шириной 300 и толщиной 100 мм.
4. Устройство выравнивания потенциалов (УВЭП) выполняется из арматуры ⌀6АI. По торцам здания проводники УВЭП соединяются между собой и присоединяются на сварке к каждой полосе в каналах навозоудаления, к металлическим ограждениям и трубопроводам ВК.
5. Данный лист читать совместно с листами 5, 6

				801-2-85.1287 КЖ
ГИП				
Нач.отд.	Томашов		12.85	Коровник на 200 коров привязного содержания с электротеплоснабжением /стоечно-балочный каркас/
Гл.констр.				
Н.контр.	Юдин			
Гл.спец.	Юдин			Схемы расположения элементов каналов навозоудаления, кормушек и плит перекрытия каналов
Рук.гр.	Котляр			
Инж.	Элькина			

Стадия	Лист	Листов
Р	4	

ГИПРОНИСЕЛЬХОЗ

Привязан

Инв. №

Альбом II

Фрагмент 2 для здания 1

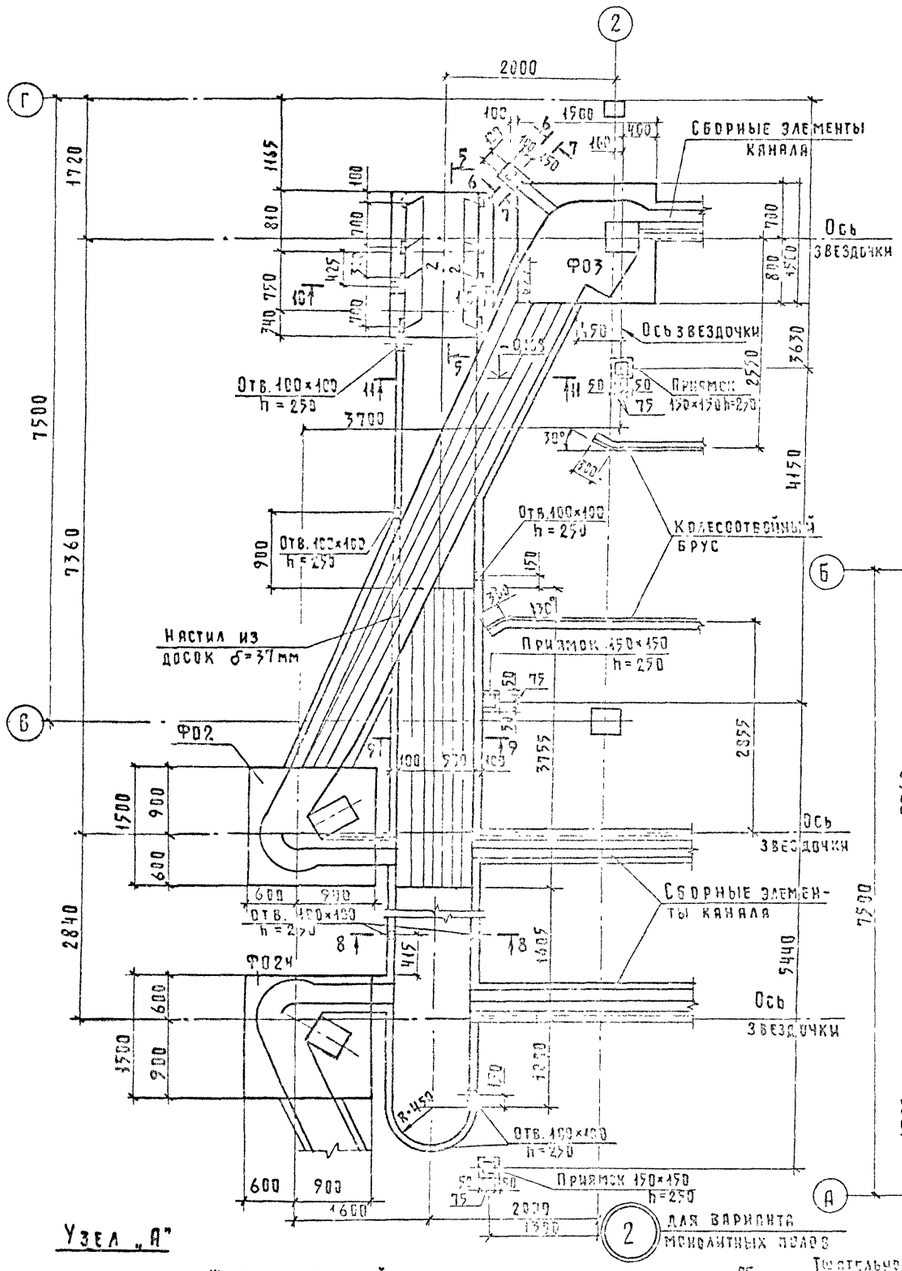

Фрагмент 2 для здания 1а

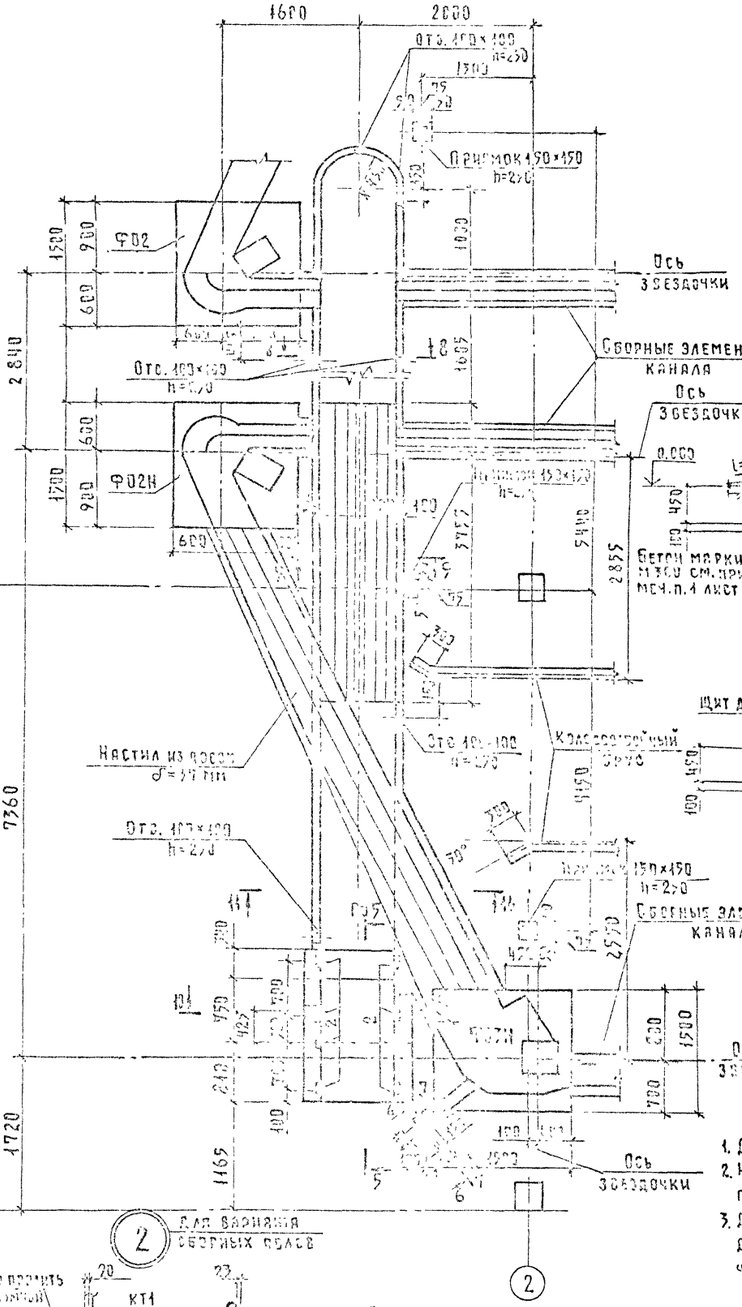

5—5

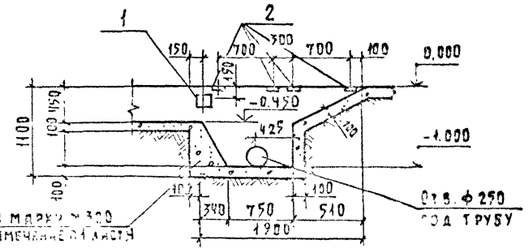

11—11

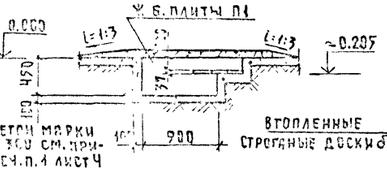

9—9

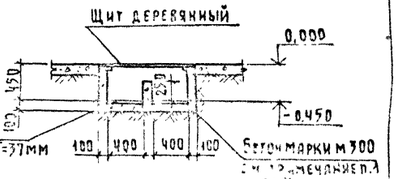

8—8

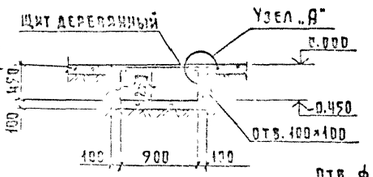

10—10

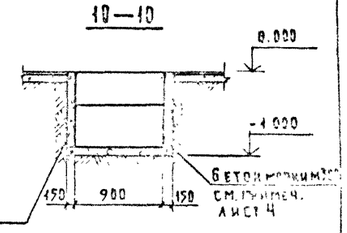

6-6

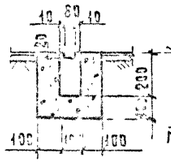

7-7

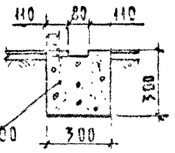

1. Данный лист читать совместно с листом Ч
2. На фрагменте конструкции перекрытия каналов условно не показаны
3. Деревянные щиты изготовлять по месту сплошными из строганных досок δ=40 мм с установкой с нижней стороны не менее 2 досок поперечин. Для изготовления принять древесину хвойных пород не менее 2 сорта

Узел „А"

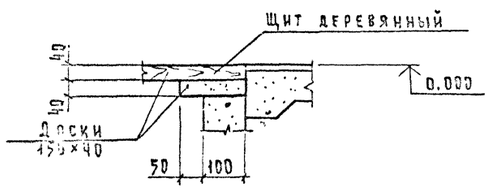

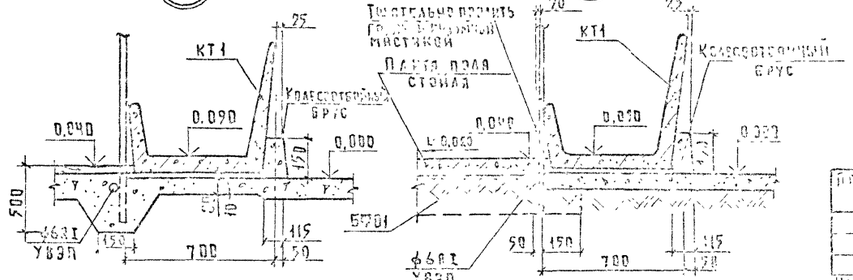

				801-2-85.12.87 - КН
ГИП	Аврамчик			
Нач. отд.	Гольцов		2.85	Коровник на 200 коров привязного содержания с электротермосвязыванием (стойло-балочный каркас)
Н. констр.	Баковский			Стадия: Р; Лист: 5; Листов:
Н. контр.	Юдин			Фрагмент 2, к схеме расположения элементов каналов навозоудаления
Гл. спец.	Юдин			Гипросельхоз
Рук. гр.	Котлер			
Инженер	Зайкина			

Формат А2

Альбом II

Схема расположения элементов полов стойл
(все плиты не оговоренные особо считать П3)

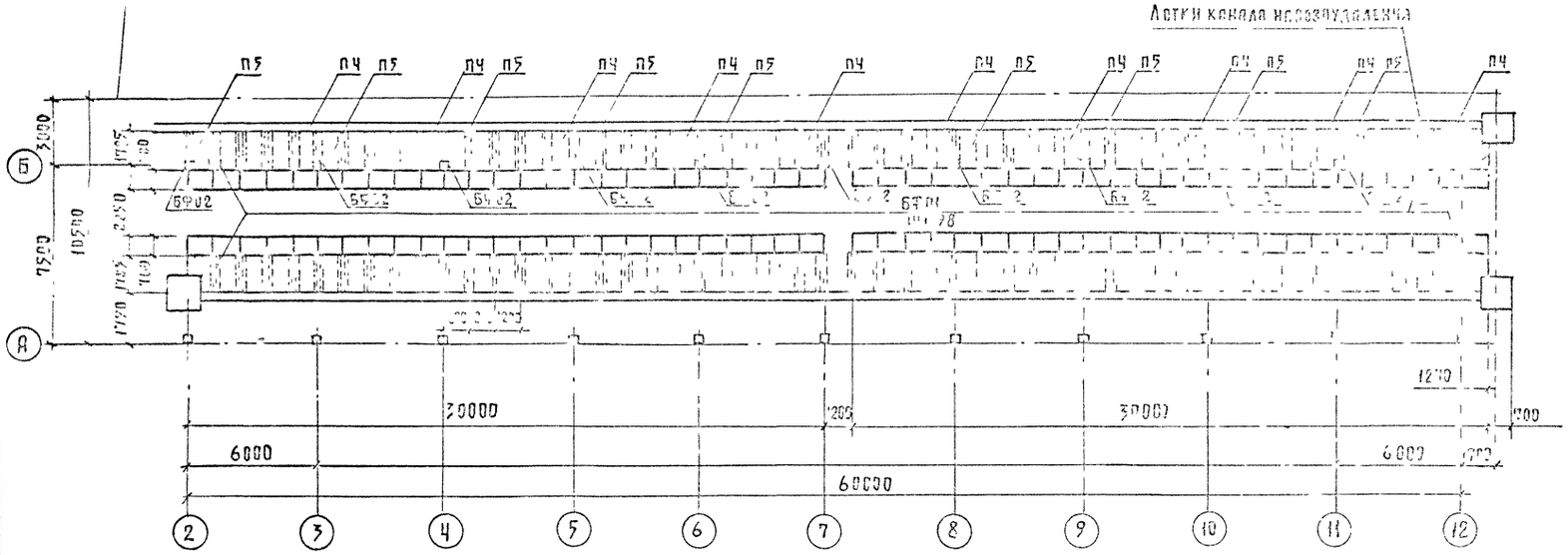

Фрагмент 1

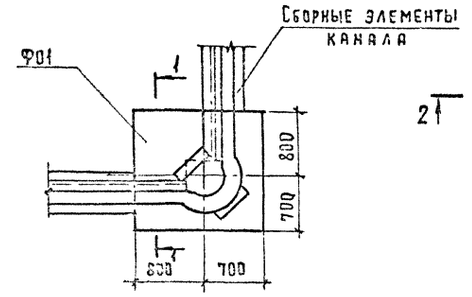

1-1

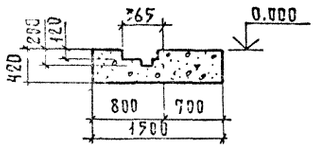

3-3

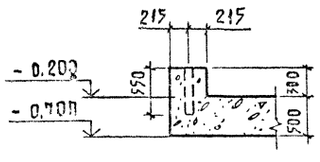

ФОм1

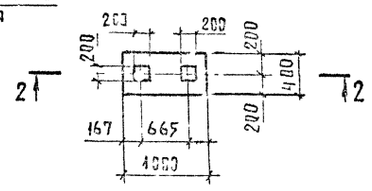

2-2

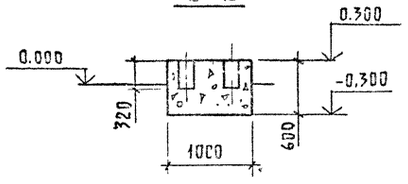

ФОм2

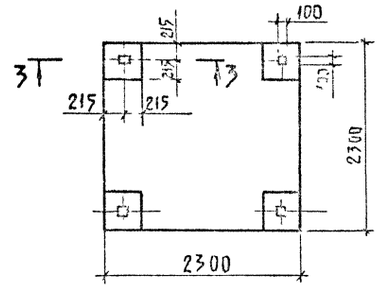

ПЯм1

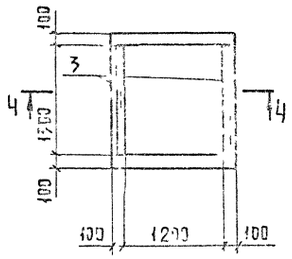

4-4

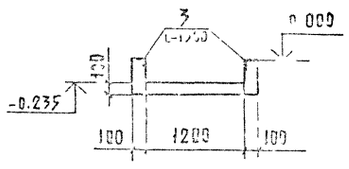

1. Смотри примечание 1 лист 1
2. Схема расположения сборных элементов полов стойл дана от оси А до оси симметрии. Расположение элементов за осью симметрии аналогично
3. Данный лист см. совместно с листами 4,5
4. Фундаменты ФОм1, ФОм2 и приямок ПЯм1 выполнять из бетона марки М150 с маркой по морозостойкости Мрз50
5. Заштрихованные на плане участки полов выполнять по типу пола 3, показанным на листе АР7

Спецификация к схемам расположения элементов каналов навозоудаления, кормушек, полов стойл и плит перекрытия каналов

Марка, поз.	Обозначение	Наименование	Кол	Масса	Примечание
		Сборные железобетонные конструкции			
Л1	3.818.9-2 вып.4	Лоток 1лк 298.55.28	82	[illegible]	
Л2	3.818.9-2 вып.4	Лоток 1лк 73.55.28	10	[illegible]	
ФО1	КЖИ 3,1-4.0.0	1ФО 15.15.42-Т	4	[illegible]	
ФО2	КЖИ 3,1-4.0.0-01	1ФОП 15.15.36-Т	1	[illegible]	
ФО2Н	КЖИ 3,1-4.0.0-02	1ФОП 15.15.36-Т.Н	1	[illegible]	
ФО3	КЖИ 3,1-4.0.0-03	1ФОН 15.15.42-Т	1	[illegible]	
ФО3Н	КЖИ 3,1-4.0.0-04	1ФОН 15.15.42-Т	1	[illegible]	
П1	3.1[illegible]6-2 вып.2-2	Плита канала П15д-8б	4	[illegible]	
П2	3.[illegible]6-2 вып.2-2	Плита канала П10д-5	[illegible]	[illegible]	
П3	КЖИ 3,1-5.0.0	Плита пола ППС 18.10.8-П	156	[illegible]	
П4	КЖИ 3,1-6.0.0	Плита пола ППС 18.10.8-П.1	20	[illegible]	
П5	КЖИ 3,1-7.0.0	Плита пола ППС 18.10.8-П-1н	18	[illegible]	
КТ1	3.[illegible].9-2 вып.1	Кормушка КГ 118.70.37	[illegible]	[illegible]	
БФО1	КЖИ 3,1-8.0.0	Блок БФО 20.3.28-Т	180	310	
БФО2	КЖИ 3,1-9.0.0	Блок БФО 12.3.28-Т	22	[illegible]	
		Деревянные щиты каналов			
Щ1	КЖ5 примечание 4	Щит Щ1 1200×1120×40			0,08м³
Щ2	КЖ5 примечание 4	Щит Щ2 400×720×40	4		0,02м³
		Монолитные конструкции			
ПЯм1	КЖ6	Приямок ПЯм1	1		0,32м³
ФОм1	КЖ6	Фундамент под оборудование ФОм1	1		0,22м³
ФОм2	КЖ6	Фундамент под оборудование ФОм2	1		3,1
		Металлические конструкции			
1	1,400-15 вып.1	Изделие закладное МН111-[illegible]	2	1,6	
2	1,400-15 вып.1	Изделие закладное МН543	3	1,0	
3	1,400-15 вып.1	Изделие закладное МН548		10,9	2,6
		Полоса $\frac{S\ 6\times40\ ГОСТ\ 103\text{-}76}{Ст3кп2\ ГОСТ\ 535\text{-}79}$ ℓ=200	52	0,4	
		Ф6АI ГОСТ 2590-71 ℓ общ=280,2 п.м		57,0	
		Материалы			
		Пиломатериалы ГОСТ 24454-80			
		Сосна или ель φ≤25%			
4		Доски 50×150 ℓ=700	90		0,005м³
5		Бруски 150×150 ℓ=2200	4		0,05м³
6		Доска 150×40 ℓ-по месту			0,78м³
		Бетон марки М300 на монолитные участки каналов навозоудаления*			4,5м³
		Бетон марки М150 /колесоотбойный брус/			1,0м³
		Бетон марки М50/подбетонка/			1,62м³

801-2-85.12.87 - КЖ

ГИП	Лебединская		
Нач.отд.	Гомельский		12.85
Гл.констр.	[illegible]		
Н.контр.	Юдин		
Гл.спец.	Юдин		
Рук.гр.	Котляр		
Инженер	Ольхина		

Коровник на 200 коров привязного содержания с электротеплоснабжением (стоечно-балочный каркас)

Фрагмент 1. Схема расположения элементов полов стойл. Монолитные фундаменты ФОм1, ФОм2 приямок ПЯм1.

Стадия	Лист	Листов
Р	6	

ГИПРОНИСЕЛЬХОЗ

Формат А2

Инв. № подл. | Подп. и дата | Взам. инв. №

Альбом II

Схема расположения колонн, ферм, балок покрытия

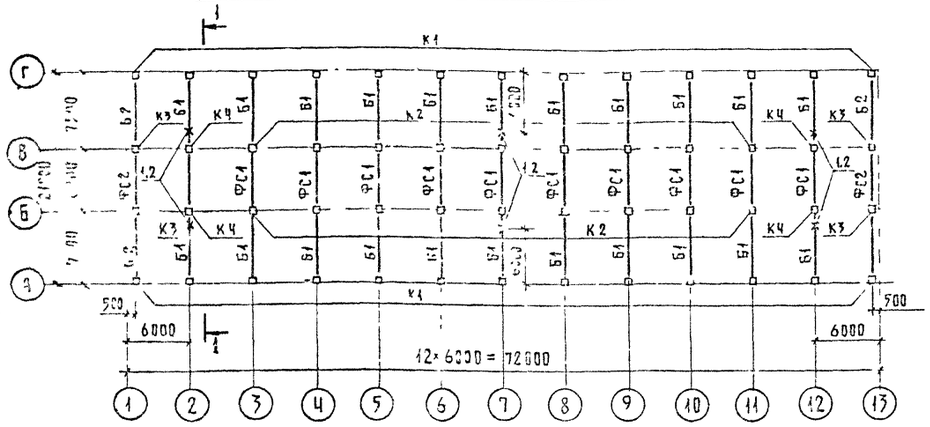

Схема расположения плит покрытия

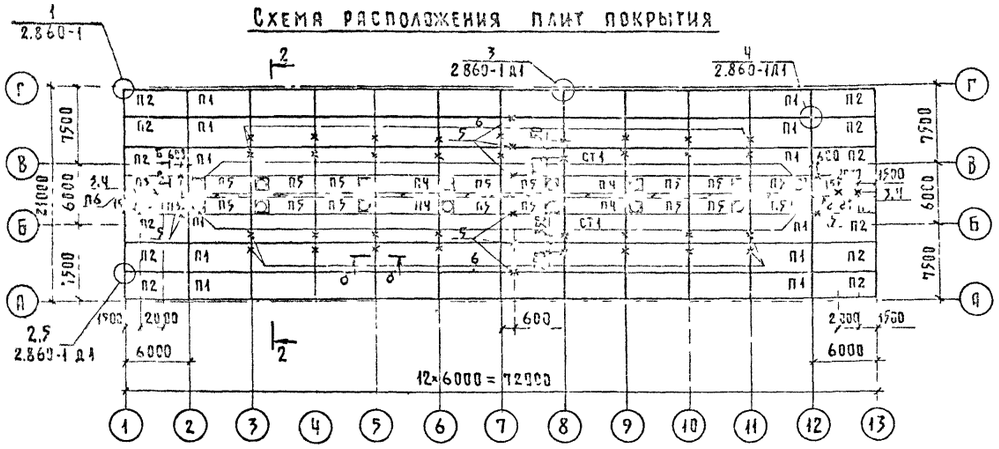

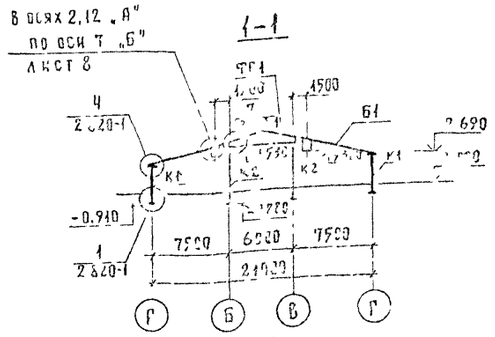

Схемы расположения плит перекрытия тамбуров и вентплощадок

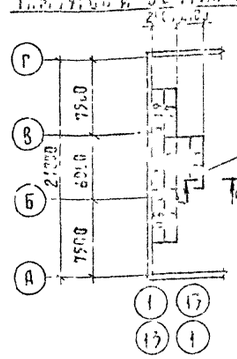

Спецификация элементов к схеме расположения колонн, ферм, балок и плит покрытия, перекрытия

Марка, поз.	Обозначение	Наименование	Кол.	Масса ед.кг	Примечание
		Колонны			
К1	КЖИ 3.1-14.0.0	СК2-36-2-1	26	350	
К2	1.823-1 вып 1	СКТ3-54-2	18	1310	
К3	КЖИ 3.1-15.0.0	СКТ3-54-2-1	4	1320	
К4	КЖИ 3.1-15.0.0	СКТ3-54-2-2	4	1320	
		Балки			
Б1	1.862-2 вып 1	БС 7.5-4	22	1450	
Б2	КЖИ 3.1-17.0.0	БС 7.5-4-1	4	1450	
		Фермы			
ФС1	1.063.1-1	1ФТ6-6АШТ-П.1	11	1000	
ФС2	КЖИ 3.1 16.00.00	1ФТ6-6АШТ-П.2	2	1000	
		Плиты покрытий и стакачы			
СТ1	1.865.1-4/80 вып 5	СБЧСП	16	400	
П1*	КЖИ 3.1-180.0	1ПГ-3АIVТ-Па-200М	60	2700	
П2*	КЖИ 3.1-1800	1ПГ-3АIVТ-Паб-200М	12	2700	
П3*	КЖИ 3.1-1800	2ПГ-2АIVТ-Паб-200М	4	1400	
П4*	КЖИ 3.1-1800	2ПГ-2АIVТ-П.а-200М	4	1400	
П5*	КЖИ 3.1-1800	2ПВЧ-2АIVТ-П.б-200М	16	1700	
ПС	1.865.1-8	ПДС3	12	821	
		Плиты перекрытий тамбуров			
П7	КЖИ 3.1-01.0.0	ППД52.12.50-Т	4	3360	для tн=-30°С
	КЖИ 3.1-01.0.0	ППД50.12.40-Т	4	2820	для tн=-20°С
П8	КЖИ 3.1-01.0.0	2ППД52.12.50-Т	2	3360	для tн=-30°С
	КЖИ 3.1-01.0.0	2ППД50.12.40-Т-Н	2	2820	для tн=-20°С
П9	КЖИ 3.1-01.0.0	2ППД52.12.50-Т-Н	2	3290	для tн=-30°С
	КЖИ 3.1-01.0.0	2ППД50.12.40-Т	2	2750	для tн=-20°С
		Плиты перекрытий вентплощадок			
П10	КЖИ 3.1-03.0.0	ППВ5012.16-Т	4	2300	для tн=-30°С
	КЖИ 3.1-03.0.0	ППВ5212.16-Т	4	2400	для tн=-20°С
П11	КЖИ 3.1-03.0.0	ППВ50.12.16-Т-1	4	2300	для tн=-30°С
	КЖИ 3.1-03.0.0	ППВ5212.16-Т-1	4	2400	для tн=-20°С

1. Настоящий лист см. с листом 8
2. Монтаж, крепление и омоноличивание колонн, балок и ферм покрытия, также плит покрытия выполнять в соответствии с указаниями серии 1.823-1; 1.862-2; 1,063.1-1; 1,865,1-4/80; 1,865.1-8; СНиП III-16-80; узлами серий 2,820-1, 2.860-1Д1 и чертежами настоящего проекта.
3. Указания по антикоррозионной защите см. лист 2
4. Катет сварных швов Δш = 6 мм.

* Для плит покрытия П1...П6 в спецификации приведено обозначение листов альбома III с чертежами расположения дополнительных закладный деталей.

Устройство паро и теплоизоляции, а также обрешетки, входящих в состав комплексных плит, вести по соответствующим чертежам серии шифр 202-81

Гип	Левченко			801-2-85.12.87 - КЖ	
Нач отд	Гомзяков		12.85	Коровник на 200 коров привязного содержания с электротеплоснабжением (стоечно-балочный каркас)	Стадия: Р; Лист: 7; Листов:
Гл констр	Телеков				
Ч контр	Юдин				
Гл спец	Юдин			Схема расположения колонн, ферм, балок и плит покрытия, перекрытия тамбуров и вентплощадок	ГИПРОНИСЕЛЬХОЗ
Рук гр	Котлов				
Ст инж	Чарнин				

Привязан

Инв №

Формат А2

Альбом III

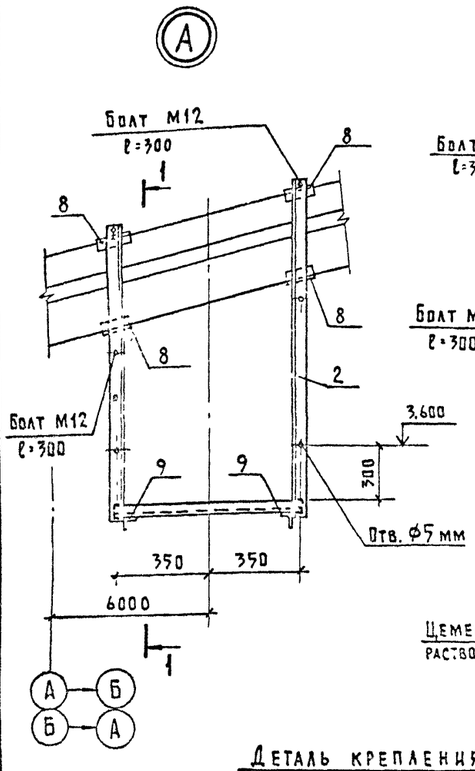

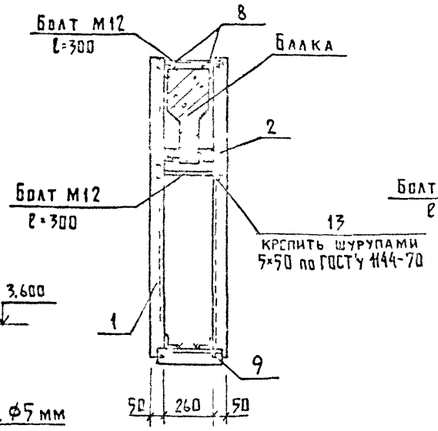

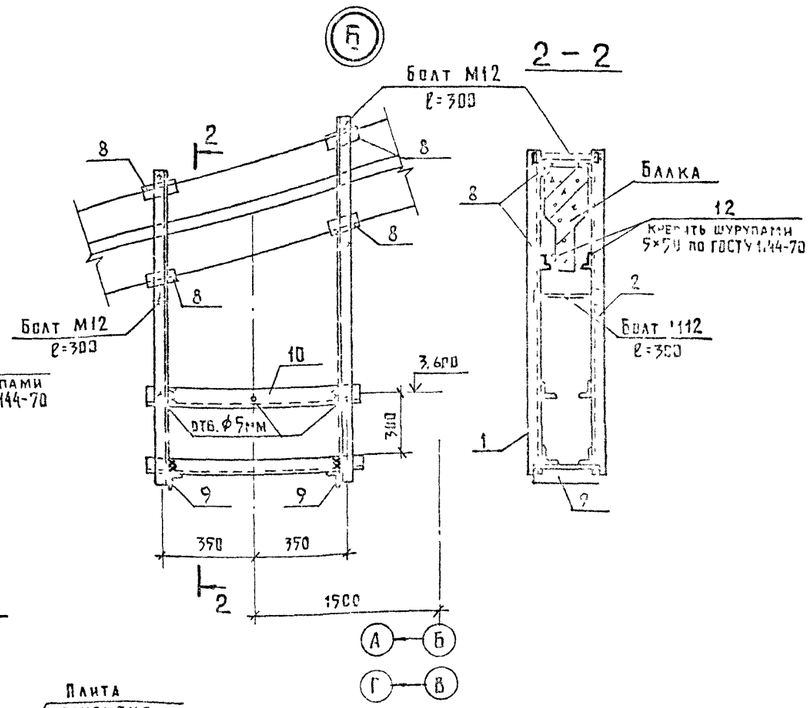

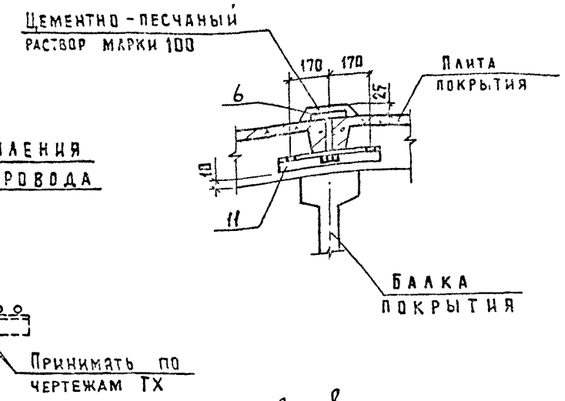

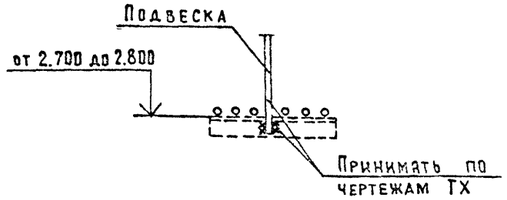

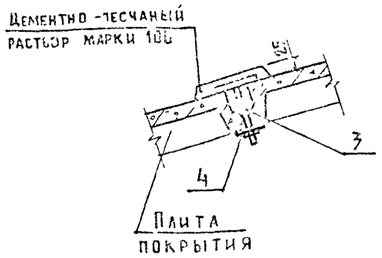

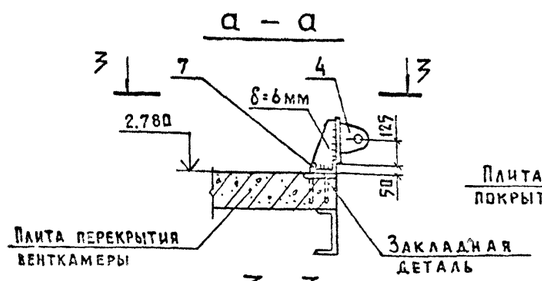

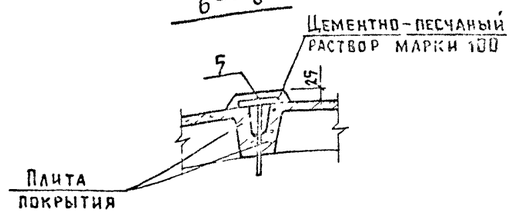

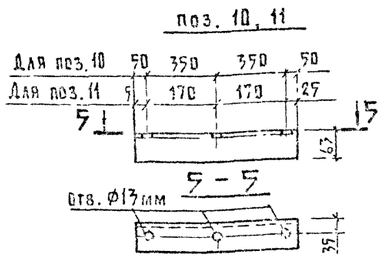

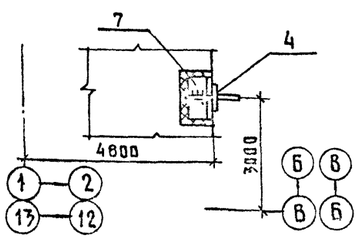

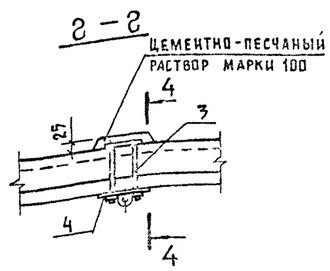

Спецификация металлических элементов к схеме расположения колонн, ферм, балок плит покрытия и перекрытия

Марка, поз.	Обозначение	Наименование	Кол	Масса ед.кг	Примечание
	2.860-1 д.1	МС 1	12	0,42	По узлу 5 2.860-1 д.1
1	КЖИ 3.2-МИ 100	МИ 1	6	13,8	
2	КЖИ 3.2-3.00.00	МИ 1Н	6	13,8	
3	КЖИ 3.2 МИ 200	МИ 2-3	4	2,33	
4	КЖИ 3.2 МИ 300	МИ 3	4	3,36	
5	КЖИ 3.2 МИ 200	МИ 2-2	10	1,34	
6	КЖИ 3.2 МИ 200	МИ 2-1	34	1,26	
7		Уголок Б 125×80×8 ГОСТ 8510-72 / В Ст3кп2 ГОСТ 535-79			
		ℓ = 200	2	2,20	
8		Уголок Б 50×5 ГОСТ 8509-72 / В Ст3кп2 ГОСТ 535-79			
		ℓ = 80	48	0,30	
9		ℓ = 300	12	1,13	
10	КЖ 8	Уголок Б-63×6 ГОСТ 8509-72 / В Ст3кп2 ГОСТ 535-79			
		ℓ = 800	4	4,60	
11	КЖ 8	ℓ = 390	32	2,30	
		Изделия деревянные			
12		Брусок 40×70 ГОСТ 24454-80	24		0,0002 м³
		Сосна или ель Ч ≤ 25%			
		Стандартные изделия			
		Болт М12×300 ГОСТ 7798-70	12	0,51	
		Гайка М12 ГОСТ 5915-70	12	0,03	
		Шурупы 5×50	48		

1. Настоящий лист см. с листом 7
2. Указания по антикоррозионной защите см. лист 2
3. На поз. 3 предусмотрена нагрузка от оборудования нормативной массой до 190 кг.
   Натяжение на рамки поз. 1 и поз. 2 принято равным 20 кг.
4. Катеты сварных швов $\Delta_ш$ = 6мм.

801-2 85.12.87 КЖ

ГИП	Лескевич		
Нач.отд.	Гольдберг		12.87
Гл.констр.	Гольдберг		
Констр.	Ядрик		
Гл.спец.	Тайц		
Рук.гр.	Котлер		
Ст.констр.	Корчагина		

Привязан

Инв.№

Коровник на 200 коров привязного содержания с электротеплоснабжением (стойлово - балочный каркас)

Стадия	Лист	Листов
Р	8	

Узлы А, Б, сечения и спецификация металлических изделий к схеме расположения колонн, ферм, балок, плит покрытия и перекрытия

ГИПРОНИСЕЛЬХОЗ

Копир. Лихачева

Формат А2

Альбом II

Схема расположения панелей стен по оси „А" (здание 1)

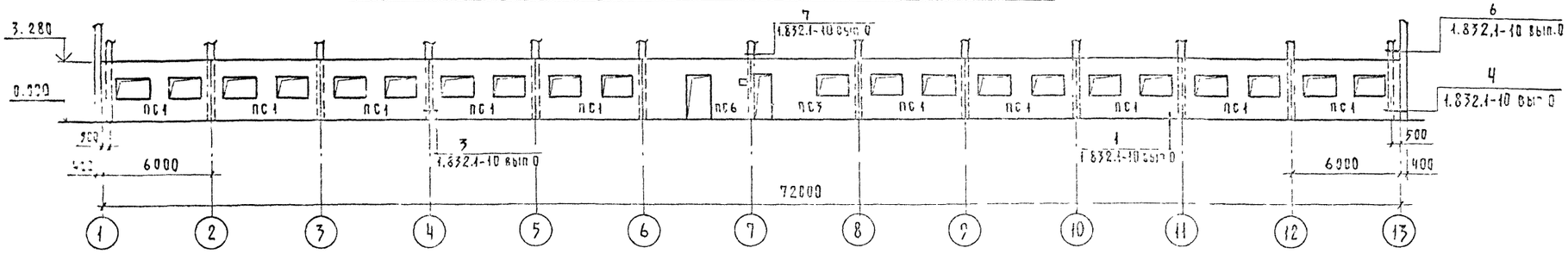

Схема расположения панелей стен по оси „Б" (здание 1)

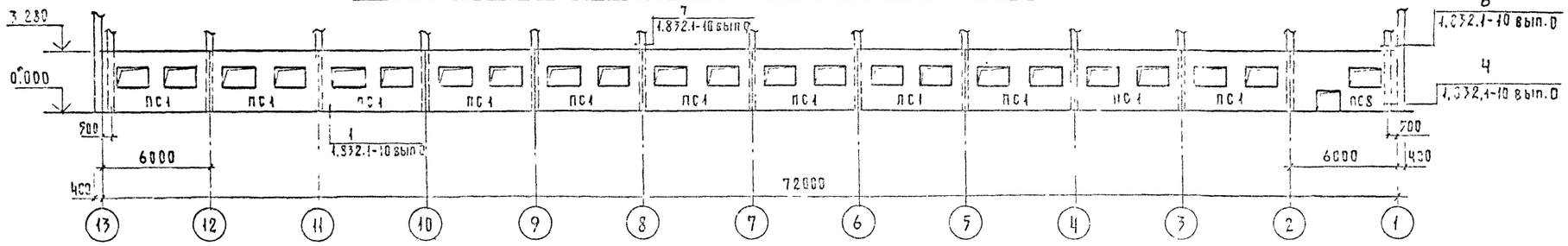

Схема расположения панелей стен по оси „А" (здание 1а)

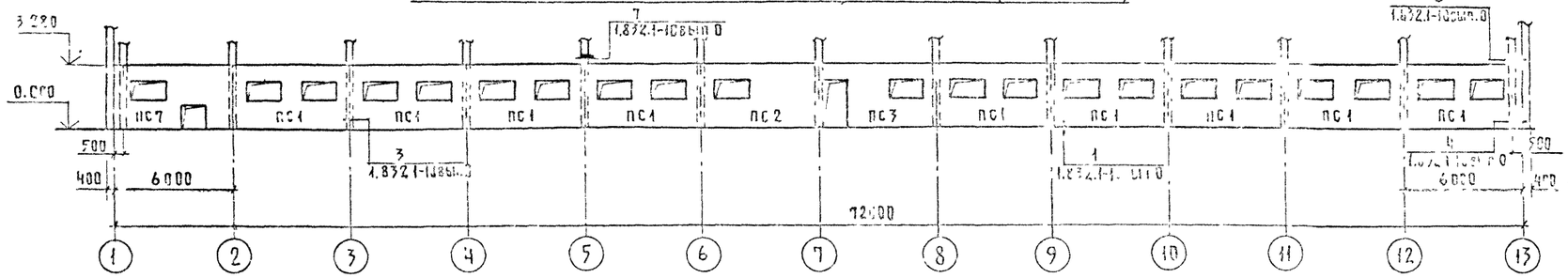

Схема расположения панелей стен по оси „Б" (здание 1а)

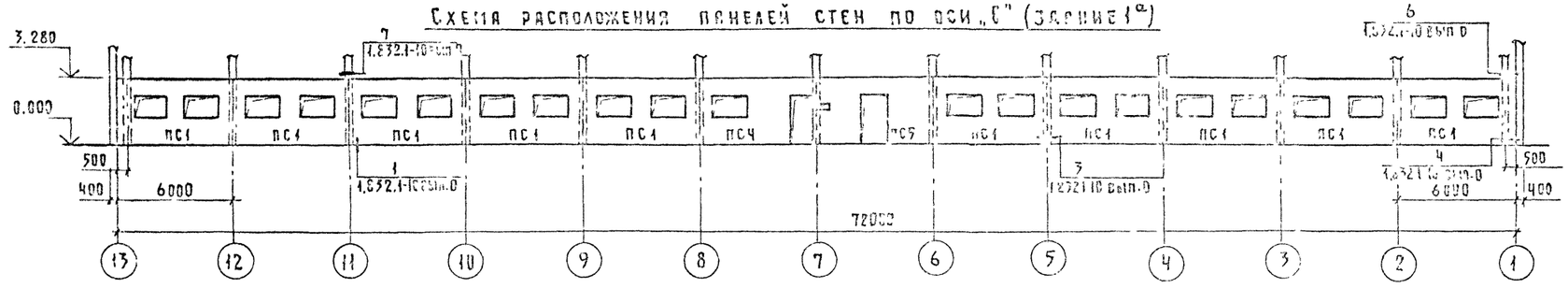

1-1

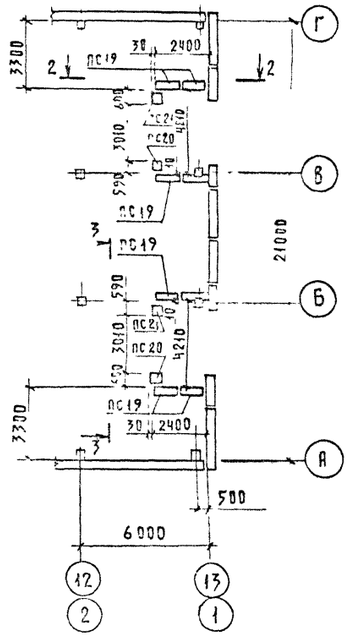

Схема расположения панелей стен по осям „13" и „1"

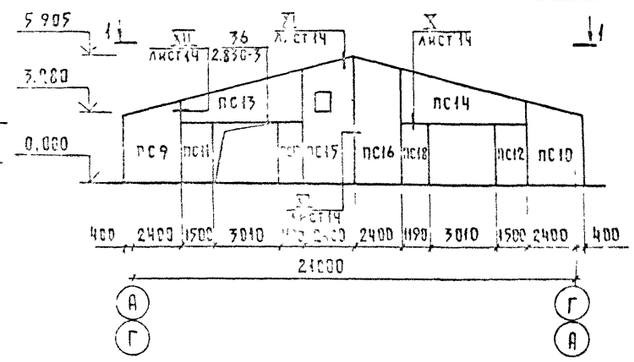

1. Настоящий лист рассматривать совместно с листами 11, 13, 14, 15.
2. Монтаж, сварку и заполнение швов стеновых панелей выполнять в соответствии с указаниями серии 1.832.1-10, СНиП III-16-80, узлами серий 1.832.1-10, 1.830-3 и чертежами настоящего проекта.
3. Кронштейн под вентилятор на отм. 2.120 крепить в осях 1, 2 в панелях ПС8 и ПС7 в просверленные отверстия согласно детали листа Б7А029 000СБ серии 1.494-30 вып 2

2-2

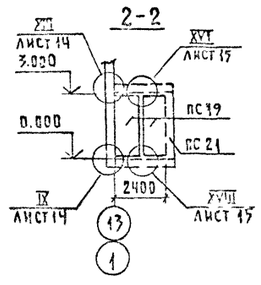

3-3

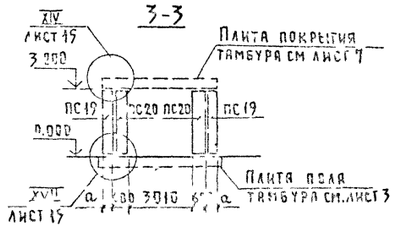

				801-2 85.12.87 КЖ	
Привязан	ГИП	Лесченко		Коровник на 200 коров привязного содержания с электротеплоснабжением (стоечно-балочный каркас)	Стадия: Р; Лист: 9; Листов:
	Нач.отд.	Гомзяков	12.85		
	Гл.конструктор				
	Гл.спец.			Схемы расположения панелей стен повышенной заводской готовности	ГИПРОНИСЕЛЬХОЗ
Инв.№	Инж.спец.	Корчагина			

Формат А2

Альбом II

Схема расположения панелей стен по оси „А" (здание 1)

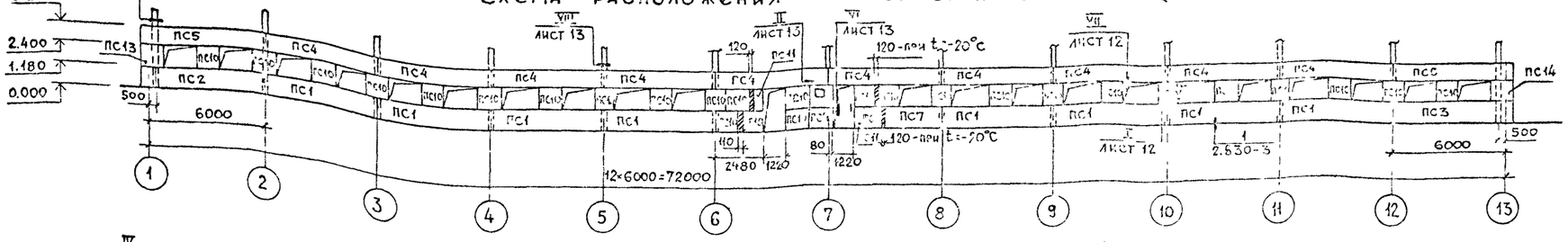

Схема расположения панелей стен по оси „Б" (здание 1)

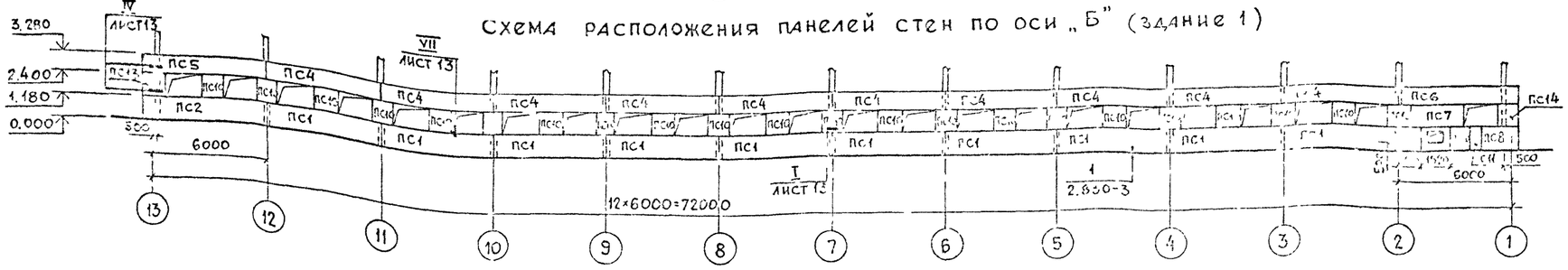

Схема расположения панелей стен по оси „А" (здание 1а)

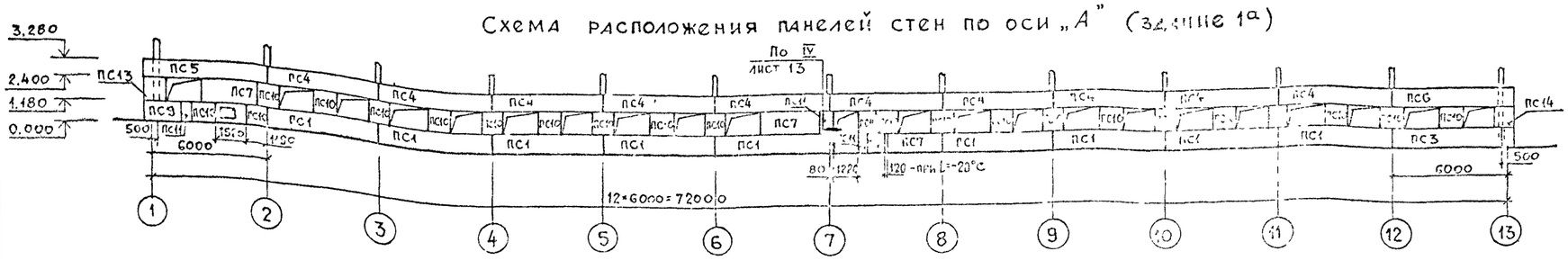

Схема расположения панелей стен по оси „Б" (здание 1а)

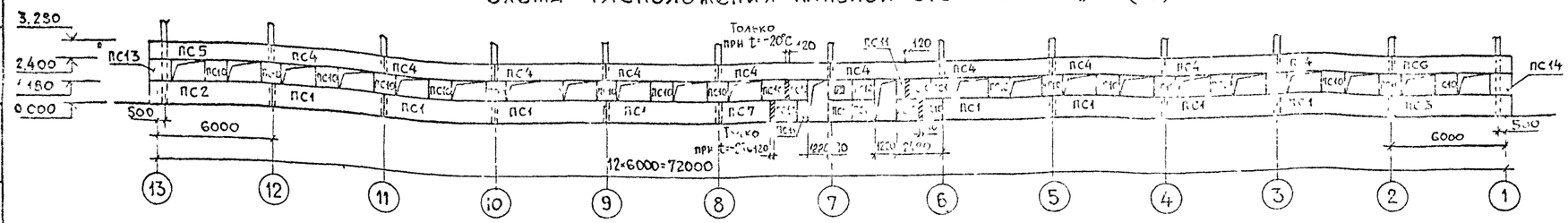

1-1

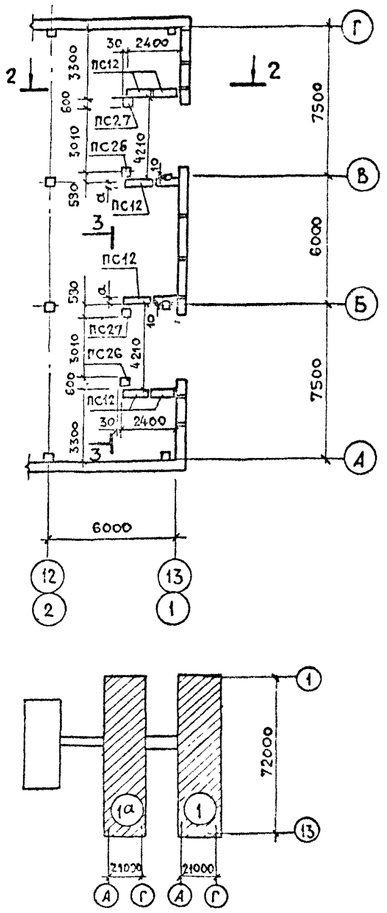

Схема расположения панелей стен по оси „13" и „1"

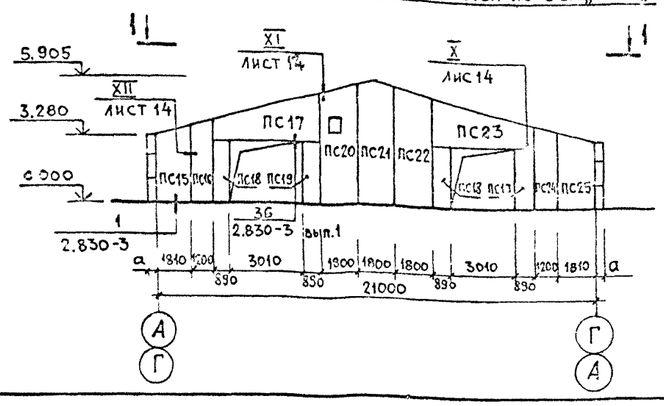

2-2

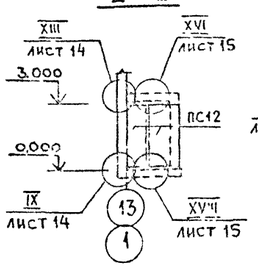

3-3

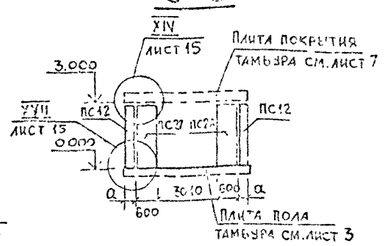

1. Настоящий лист смотреть совместно с листами 2, 12, 13, 14, 15.
2. Монтаж, сварку и заполнение швов стеновых панелей выполнять в соответствии с указаниями серии 1.832.1-9; СН и П III-16-80, узлами серии 2.830-3 и чертежами настоящего проекта.

ГИП	Левченкова			801-2-85.12.87 КЖ
Нач. отд.	Гомзяков		12.85	Коровник на 200 коров привязного содержания с электротеплоснабжением /стоечно-балочный каркас/
Гл. констр.	Теляковский			
Н. контр.	Юдин			
Гл. спец.	Юдин			Схемы расположения стеновых панелей с горизонтальной разрезкой
Рук. гр.	Котляр			
Ст. инж.	Чаркин			

Стадия	Лист	Листов
Р	10	

ГИПРОНИСЕЛЬХОЗ

Формат А2

Подпись и дата | Взам. инв. №

Альбом II

Спецификация к схемам расположения панелей стен повышенной заводской готовности

Марка поз.	Обозначение	Наименование	Кол.	Масса ед.кг	Примечание
		Для $t_н$=-20°			
ПС1	1.832.1-10	1ПСД6.33.40-Т-П-С	21	7030	для зд. 1
		1ПСД6.33.40-Т-П-С	19	7100	для зд. 1а
ПС2	КЖИ4.1 4.0.0 02	1ПСД60.33.40-Т-П	1	9000	для зд. 1а
ПС3	КЖИ4.1 4.0.0 06	2ПСД60.33.40-Т-П	1	7640	
ПС4	КЖИ4.1 4.0.0 07	2ПСД60.33.40-Т-П.Н	1	7740	для зд. 1а
ПС5	КЖИ4.1 4.0.0 02	3ПСД60.33.40-Т-П	1	8870	для зд. 1
ПС6	КЖИ4.1 4.0.0 08	3ПСД60.33.40-Т-П	1	8970	для зд. 1
ПС7	КЖИ4.1 4.0.0 11	4.1ПСД60.33.40-Т-П.Н	1	7700	для зд. 1с
ПС8	КЖИ4.1 4.0.0 10	4.1ПСД60.33.40-Т-П	1	7900	для зд. 1
ПС9	КЖИ4.1 4.0.0	ПСДТ 28.40.40-Т-П	2	4640	
ПС10	КЖИ4.1 4.0.0	ПСДТ 23.40.40-Т-П.Н	2	4640	
ПС11	КЖИ3.1 10.0.0	ПСД. 15.30.40-Т-1	2	2200	
ПС12	КЖИ3.1 10.0.0	ПСД. 15.30.40-Т-1.Н	2	2200	
ПС13	КЖИ4.1 4.0.0 02	ПСДТ 57.24.40-Т-П	2	4410	
ПС14	КЖИ4.1 4.0.0 03	ПСДТ. 57.24.40-Т-П.Н	2	4410	
ПС15	КЖИ4.1 4.0.0 04	1ПСДТ24.60.40 Т-П	2	6240	
ПС16	КЖИ4.1 4.0.0 05	ПСДТ24.60.40 Т-П.Н	2	6240	
ПС17	КЖИ3.1 10.0.0 02	ПСД12.30.40 Т-1	2	1750	
ПС18	КЖИ3.1 10.0.0 07	ПСД12 30 40 Т-1Н	2	1750	
ПС19	КЖИ3.1 11.0.0	ПСД 12 30.40 -Т-2	12	1750	
ПС20	КЖИ3.1 10.0.0	ПСД 6.30.40 -Т-1	4	860	
ПС21	КЖИ3.1 10.0.0 05	ПСД 6.30.40 -Т-1.Н	4	860	

Марка поз	Обозначение	Наименование	Кол.	Масса ед.кг	Примечание
		Металлические изделия			
		Сборочные единицы			
1	1.832.1-10 вып.0	МЧ2	32	4	
2	1.832.1-10 вып.0	МЧ3	4	9	
3	1.832.1-10 вып.0	МС5	2	6	
4	1.832.1-10 вып.0	Ш Г $\frac{\text{В12 ГОСТ 2246-74}}{\text{Ст3Гпс5 ГОСТ 5521-76}}$			
		ℓ=400	1	0,4	
5		Полоса $\frac{\text{Б-4×40 ГОСТ 103-76}}{\text{Ст3кп2 ГОСТ 535-79}}$			
		ℓ=140	44	0,4	
6		Полоса $\frac{\text{Б-4×80 ГОСТ 103-76}}{\text{Ст3кп2 ГОСТ 535-79}}$			
		ℓ=380	24	0,2	
7		ℓ=160	13	0,6	
8		Уголок $\frac{\text{Б-30×6 ГОСТ 8509-72}}{\text{Ст3пс5 ГОСТ 535-79}}$			
		ℓ=270	10	1,1	
9		ℓ=840	16	2,6	
10		ℓ=2300	8	3,7	
11	КЖ-11	Уголок $\frac{\text{Б-100×6 ГОСТ 8509-72}}{\text{Ст3пс5 ГОСТ 535-79}}$			
12	КЖ-11	ℓ=400	4	4,20	
		ℓ=1200	4	7,20	
13		Полоса $\frac{\text{Б-8×80 ГОСТ 103-76}}{\text{Ст3пс5 ГОСТ 535-79}}$			
		ℓ=2700	16	4,35	
14	1.800-4	МО2-8	10	2,9	
15	1.832.1-10 вып.0	Полоса $\frac{\text{Б-6×80 ГОСТ 103-76}}{\text{Ст3пс5 ГОСТ 535-79}}$			
		ℓ=2600	22	7,5	

поз.13

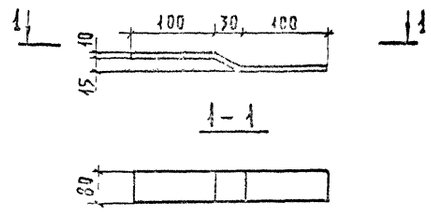

поз.17

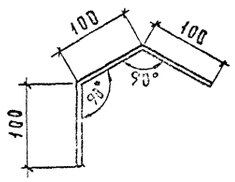

Поз 11 (поз.12 зеркально)

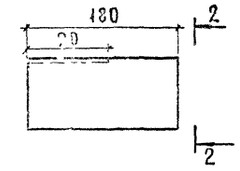

2-2

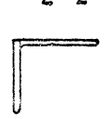

поз.18

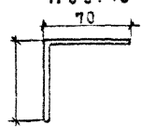

поз.16

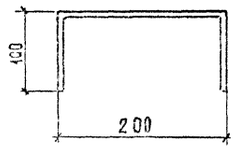

Настоящий лист рассматривать совместно с листом 9

					8С1-2-85.12.87 КЖ		
Гип	Дерюгина						
Н.отд.	Гончарова			12.85	Коровник на 200 коров привязного содержания с электротеплоснабжением (стоечно-балочный каркас)	Стадия: Р	Лист: 11	Листов:
Н.контр.	Ваняк						
Гл.спец.	Юдин				Спецификация к схемам расположения панелей стен повышенной заводской готовности.	ГИПРОНИСЕЛЬХОЗ	
Рук.гр.	Котляр						
Инв.№	Подпись	Дата	Взам.инв.№				

Формат А2

Альбом III

Спецификация к схемам расположения панелей стен с горизонтальной разрезкой

Марка, поз.	Обозначение	Наименование	Кол.	Масса ед. кг	Примечание
		Для $t^{\circ}_{н}$ = -20°С			
ПС1	1.832.1-9	ПСД 60.12.40-Т-А	18	3500	для здания 1
		ПСД 60.12.40-Т-А	17	3500	для здания 1а
ПС2	1.832.1-9	ПСД 60.12.40-У-А	2	3700	для 1
		ПСД 60.12.40-У-А	1	3700	для 1а
ПС3	1.832.1-9	ПСД 60.12.40-УП-А	1	3700	для 1
		ПСД 60.12.40-УП-А	2	3700	для 1а
ПС4	1.832.1-9	ПСД 60.9.40-Т-А	20	2800	
ПС5	1.832.1-9	ПСД 60.9.40-У-А	2	3000	
ПС6	1.832.1-9	ПСД 60.9.40-УП-А	2	3000	
ПС7	1.832.1-9	ПСД 30.12.40-Т-А	2	1750	
ПС8	1.852.1-9	ПСД 15.12.40-УП-А	1	1100	для 1
ПС9	1.832.1-9	ПСД 15.12.40-У-А	1	1100	для 1а
ПС10	КЖИ 3.1-12.0.0	ПСД 12.12.40-Т-1	51	690	для 1
		ПСД 12 12.40-Т-1	49	690	для 1а
ПС11	КЖИ 3.1-12.0.0	ПСД 6.12.40-Т-1	3	370	для 1
		ПСД 6.12.40-Т-1	5	370	для 1а
ПС12	КЖИ 3.1-11.0.0	ПСД 12.30.40-Т-2	12	1750	
ПС13	КЖИ 2.1-2.0.0	ПСД 6.12.40-Т-У	2	590	для 1
		ПСД 6.12.40-Т-У	4	590	для 1а
ПС14	КЖИ 2.1-2.0.0-02	ПСД 6.12.40-Т-УП	4	590	
ПС15	КЖИ 2.1-1.0.0	ПСДТ 18.38.40-Т	2	2080	
ПС16	КЖИ 2.1-1.0.0-02	ПСДТ 12.41.40-Т	2	4070	
ПС17	КЖИ 2.1-1.0.0-04	ПСДТ 48.23.40-Т	2	4610	
ПС18	КЖИ 3.1-10.0.0	ПСД 9.30.40-Т-1	4	1750	
ПС19	КЖИ 3.1-10.0.0	ПСД 9.30.40-Т-1н	4	1750	
ПС20	КЖИ 2.1-1.0.0-06	1ПСДТ 18.58.40-Т	2	3820	
ПС21	КЖИ 2.1-1.0.0-08	ПСДТ 18.60.40-Т	2	4380	
ПС22	КЖИ 2.1-1.0.0-07	ПСДТ 18.58.40-Т.Н	2	3820	
ПС23	КЖИ 2.1-1.0.0-05	ПСДТ 48.23.40-Т.Н	2	4610	
ПС24	КЖИ 2.1-1.0.0-03	ПСДТ 12.41.40-Т.Н	2	4070	
ПС25	КЖИ 2.1-1.0.0	ПСДТ.18.38.40-Т.Н	2	2380	
ПС26	КЖИ 3.1-10.0.0	ПСД 6.30.40-Т-1	4	880	
ПС27	КЖИ 3.1-10.0.0	ПСД 6.30.40-Т-1н	4	880	

Марка поз.	Обозначение	Наименование	Кол.	Масса	Примечание
		Для $t_{н}$ = -30°С			
ПС1	1.832.1-9	ПСД 60.12.50-Т-А	18	4300	для здания 1
		ПСД 60.12.50-Т-А	17	4300	для здания 1а
ПС2	1.832.1-9	ПСД 60.12.50-У-А	2	4500	для 1
		ПСД 60.12.50-У-А	1	4500	для 1а
ПС3	1.832.1-9	ПСД 60.12.50-УП-А	1	4500	для 1
		ПСД 60.12.50-УП-А	2	4500	для 1а
ПС4	1.832.1-9	ПСД 60.9.50-Т-А	20	3500	
ПС5	1.832.1-9	ПСД 60.9.50-У-А	2	3700	
ПС6	1.832.1-9	ПСД 60.9.50-УП-А	2	3700	
ПС7	1.832.1-9	ПСД 30.12.50-Т-А	2	2150	
ПС8	1.832.1-9	ПСД 15.12.50-УП-А	1	1400	для 1
ПС9	1.832.1-9	ПСД 15.12.50-У-А	1	1400	для 1а
ПС10	КЖИ 3.1-12.00	ПСД 12.12.50-Т-1	51	870	для 1
		ПСД 12 12.50-Т-1	49	840	для 1а
ПС11	КЖИ 3.1-12.00	ПСД 6.12.50-Т-1	3	470	для 1
		ПСД 6.12.50-Т-1	5	420	для 1а
ПС12	КЖИ 3.1-11.0.0	ПСД 12.30.50-Т-2	12	2150	
ПС13	КЖИ 2.1-2.0.0	ПСД 6.12.50-Т-У	2	710	для 1
		ПСД 6.12.50-Т-У	4	710	для 1а
ПС14	КЖИ 2.1-2.0.0-02	ПСД 6.12.50-Т-УП	4	710	
ПС15	КЖИ 2.1-1.0.0	ПСДТ 18.38.50-Т	2	3820	
ПС16	КЖИ 2.1-1.0.0-02	ПСДТ 12.41.50-Т	2	4870	
ПС17	КЖИ 2.1-1.0.0-04	ПСДТ 48.23.50-Т	2	5440	
ПС18	КЖИ 3.1-10.0.0	ПСД 9.30.50-Т-1	4	1610	
ПС19	КЖИ 3.1-10.0.0	ПСД 9.30.50-Т-1н	4	1610	
ПС20	КЖИ 2.1-1.0.0-06	1ПСДТ 18.58.50-Т	2	4600	
ПС21	КЖИ 2.1-1.0.0-08	ПСДТ 18.60.50-Т	2	5230	
ПС22	КЖИ 2.1-1.0.0-07	ПСДТ 18.58.50-Т.Н	2	4600	
ПС23	КЖИ 2.1-1.0.0-05	ПСДТ 48.23.50-Т.Н	2	5440	
ПС24	КЖИ 2.1-1.00-03	ПСДТ 12 41.50-Т.Н	2	4870	
ПС25	КЖИ 2.1-1.0.0	ПСДТ 18.38.50-Т.Н	2	3820	
ПС26	КЖИ 3.1-10.0.0	ПСД 6.30.50-Т-1	4	1080	
ПС27	КЖИ 3.1-10.0.0	ПСД 6.30.50-Т-1н	4	1080	

Марка, поз.	Обозначение	Наименование	Кол.	Масса, ед. кг	Примечание
		Металлические соединительные элементы			
6		Полоса Б-6×80 ГОСТ 103-76 / Вст3кп2 ГОСТ 535-79			
		ℓ = 80	32	0,23	
7		ℓ = 160	18	0,6	
8		Уголок Б-80×80×6 ГОСТ 8509-72 / Вст3кп2 ГОСТ 535-79			
		ℓ = 250	16	1,87	
3		ℓ = 80	24	0,6	
10		ℓ = 200	8	1,4	
11	КЖ - 11	Уголок Б100×100×12 ГОСТ 8509-72 / Вст3кп2 ГОСТ 535-79			
		ℓ = 180	4	2,2	
12	КЖ - 11	ℓ = 180	4	2,2	
13	КЖ - 11	Полоса Б-8×80 ГОСТ 103-76 / Вст3кп2 ГОСТ 535-79			
		ℓ = 230	16	1,35	
14	1.800-4	МД 2-8	16	2,9	
15	КЖИ 3.2-МС 100	МС 1	50	0,64	
15а	КЖИ 3.2-МС 200	МС 1 н	50	0,64	
16	КЖ - 11	Ф16 А I ГОСТ 5781-82 ℓ=400	4	0,63	
17	КЖ - 11	ℓ = 300	4	0,4	
18	КЖ - 11	ℓ = 170	44	0,27	
19		ℓ = 170	156	0,27	
20	КЖИ 3.2-МС 200	МС 2	26	1,26	
21		Уголок Б 75×50×5 ГОСТ 8510-86 / Вст3кп2 ГОСТ 535-79			
		ℓ = 300	22	1,44	

1. Настоящим проектом предусматривается крепление стеновых панелей с помощью крюков, устанавливаемых в выверенные гнезда в легком бетоне панелей с последующим тщательным инъецированием цементно-песчаным раствором марки 100.
2. В стеновые панели, имеющие в составе марки буквы „А" закладные детали предусмотренные серией 1.832.1-9 не устанавливать.
3. Настоящий лист рассматривать совместно с листом 10.

Привязана

Инв. №

Инв. № подл. | Подпись и дата | Взам. инв. №

				801-2-85.12.87 КЖ
ГИП	Гончаков		12.85	
Нач.отд.	Гончаков			
Гл.конст.	Телятковский			
Н.контр.	Юдин			
Гл.спец.	Юдин			
Рук.гр.	Котляр			
Инж.	Чаркин			

Коровник на 200 коров привязного содержания с электротеплоснабжением (стоечно-балочный каркас)

Стадия	Лист	Листов
Р	12	

Спецификация к схемам расположения панелей стен с горизонтальной разрезкой

ГИПРОНИСЕЛЬХОЗ

Альбом II

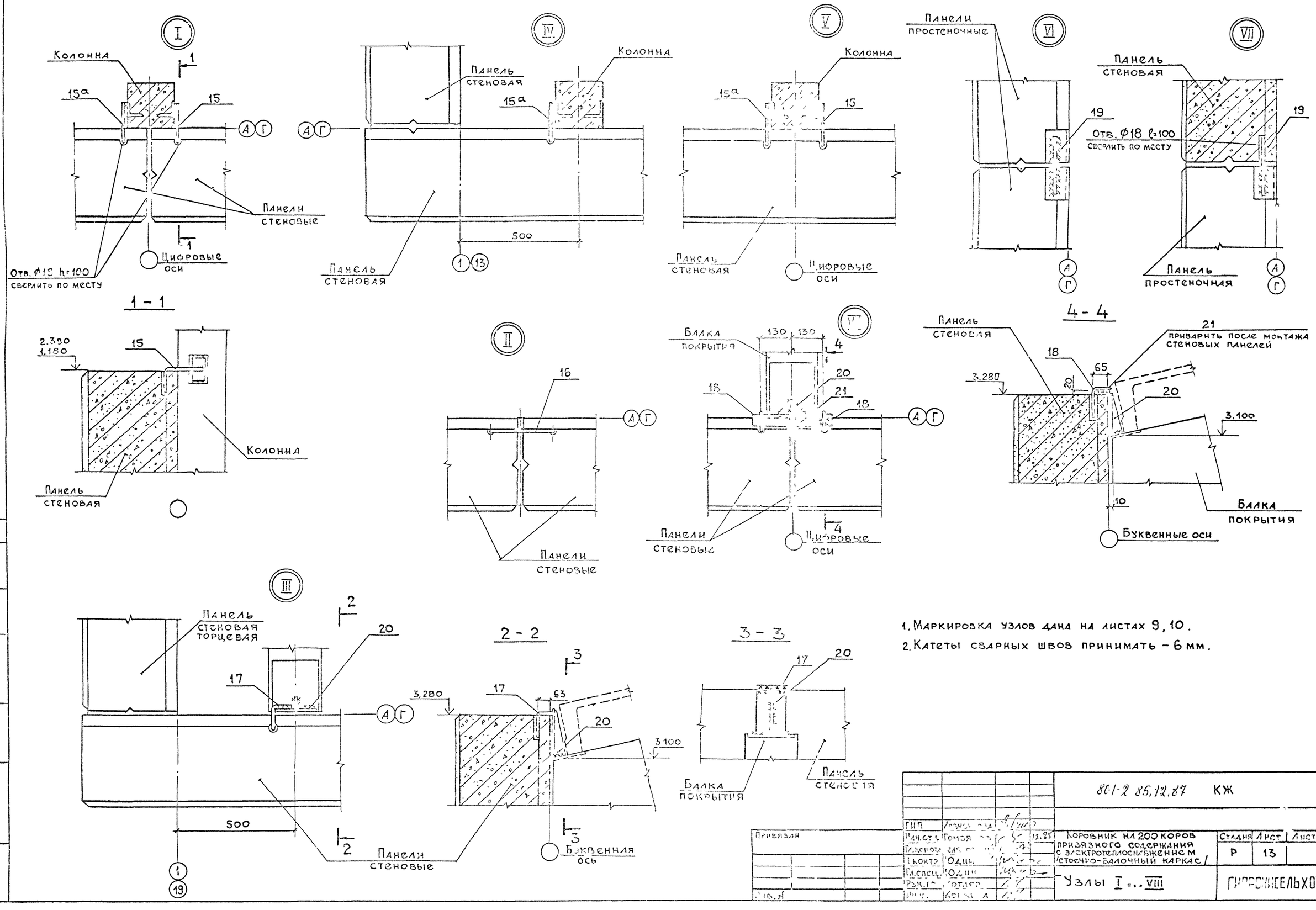

1. Маркировка узлов дана на листах 9, 10.
2. Катеты сварных швов принимать – 6 мм.

801-2 85.12.87 КЖ				
Коровник на 200 коров привязного содержания с электротеплоснабжением /стоечно-балочный каркас/	Стадия	Лист	Листов	
	Р	13		
Узлы I ... VIII	Гипрониселъхоз			

Привязан

Инв. №

Альбом II

IX

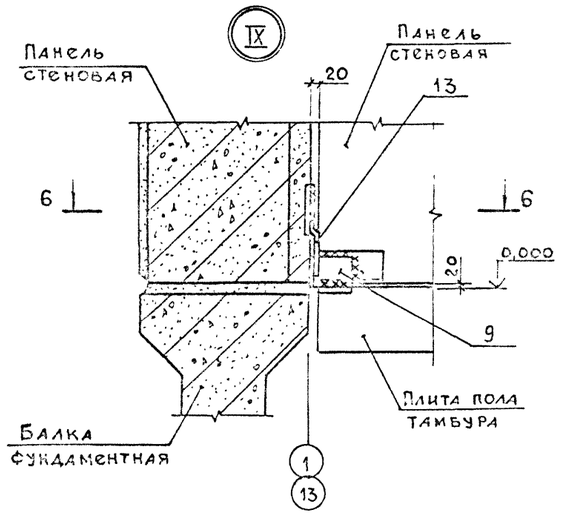

6 - 6

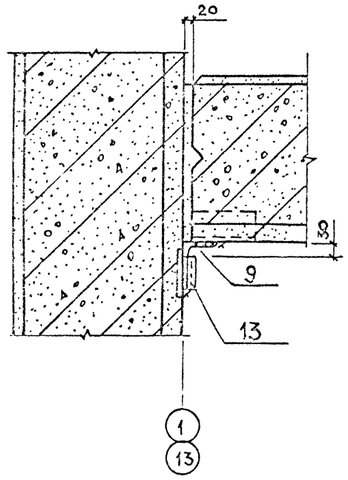

XI

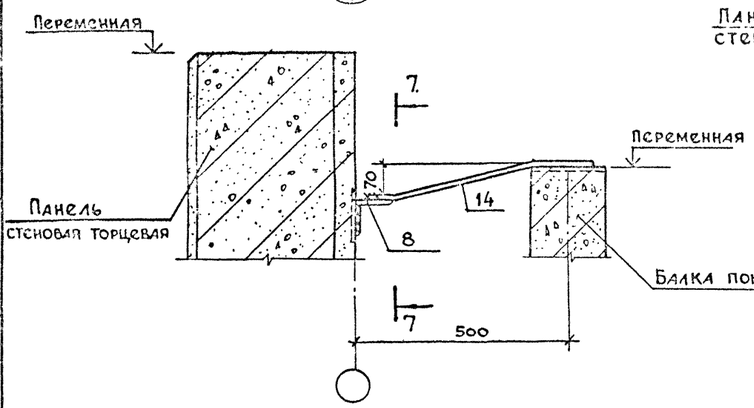

X

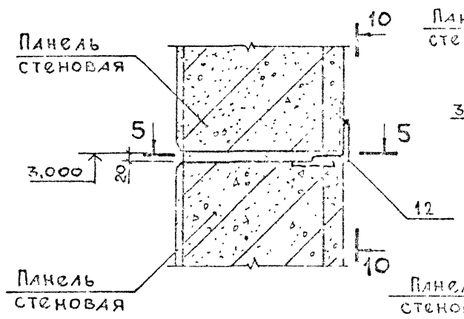

5 - 5

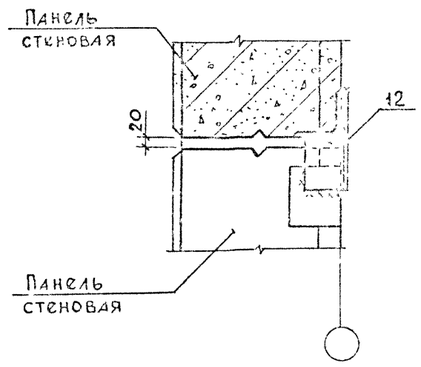

10 - 10

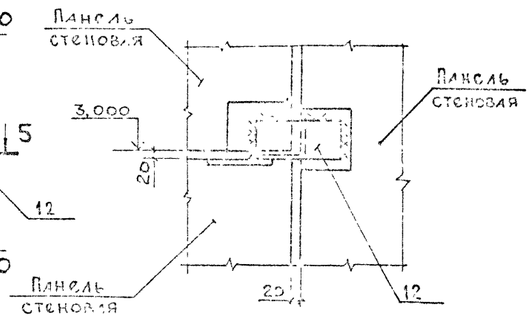

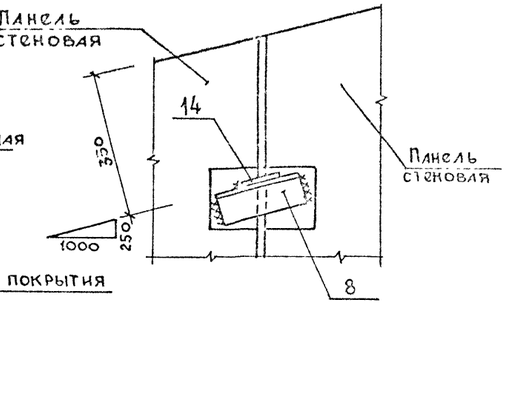

XII

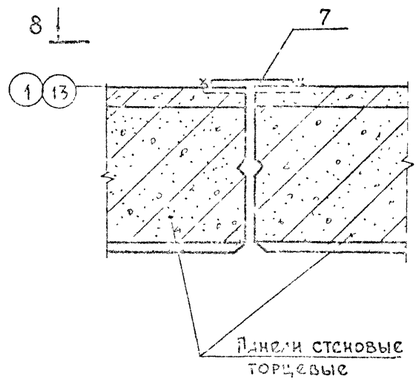

8 - 8

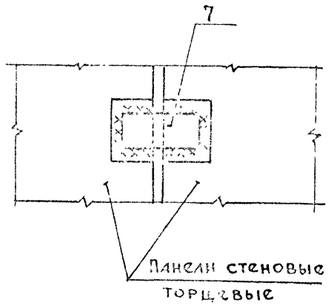

XIII

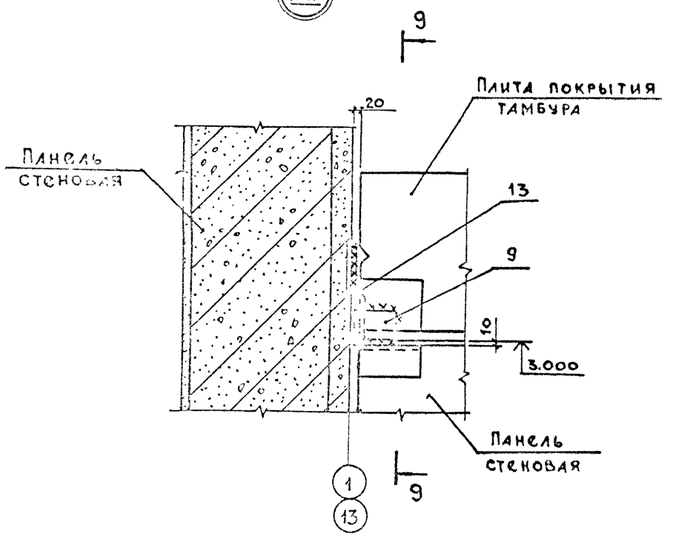

9 - 9

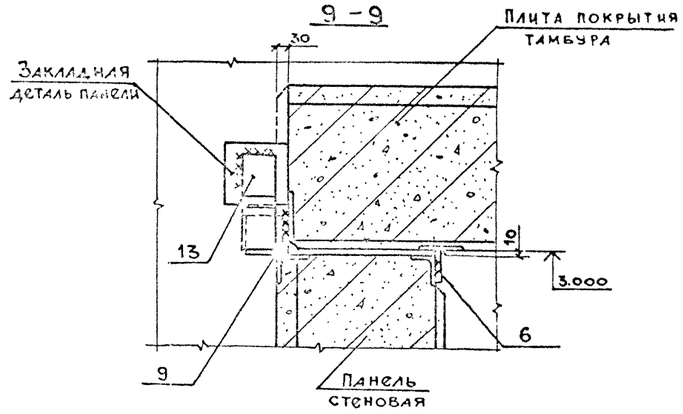

1. Маркировка узлов дана на листах 9, 10.
2. Катеты сварных швов принимать 6мм.

					801-2-85.12.87 КЖ		
ГИП	Левчикова						
Нач.отд.	Гомзяков		12.87	Коровник на 200 коров привязного содержания с электротеплоснабжением стоечно-балочным каркас.	Стадия	Лист	Листов
Гл.конст.	Тедтоевский				Р	14	
Н.контр.	Юдин			Узлы IX ... XIII	ГИПРОНИСЕЛЬХОЗ		
Гл.спец.	Юдин						
Рук.гр.	Котляр						
Инж.	Кошкина						

Привязан

Инв.№

Инв.№ подл. | Подпись и дата | Взам.инв.№

Формат А2

Альбом II

XIV

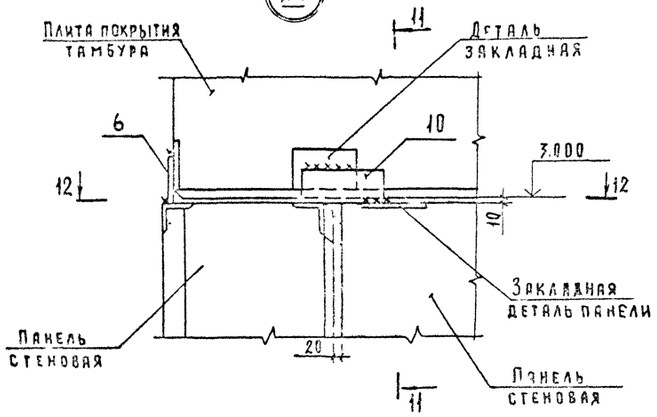

XVI

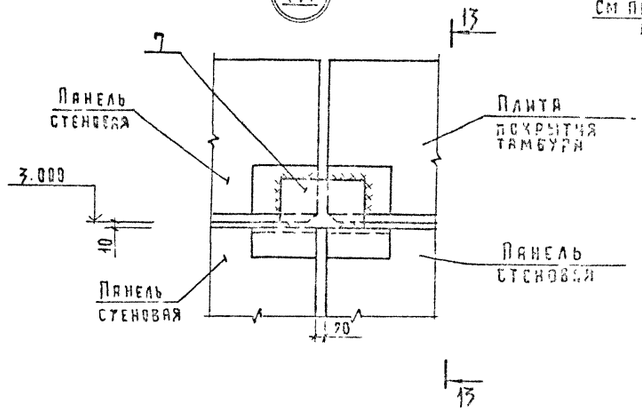

13-13

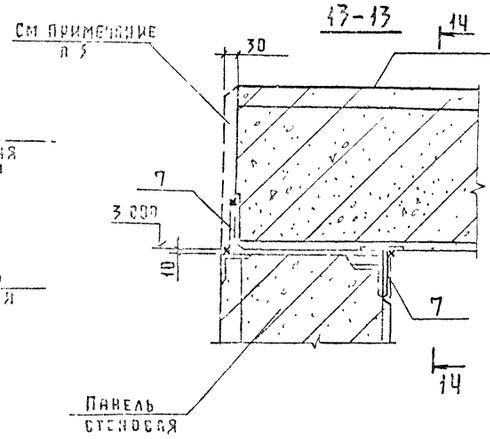

14-14

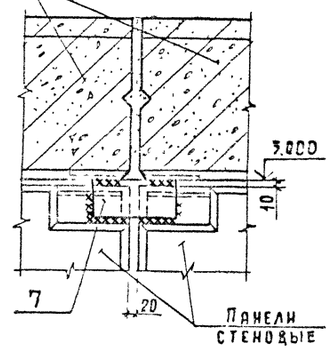

12-12

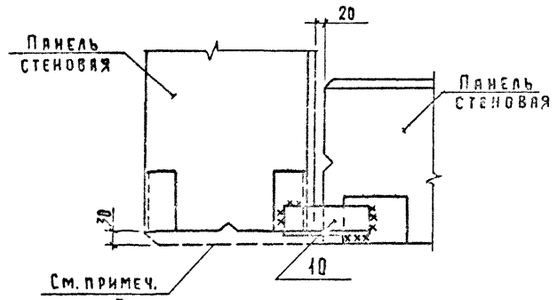

XVII

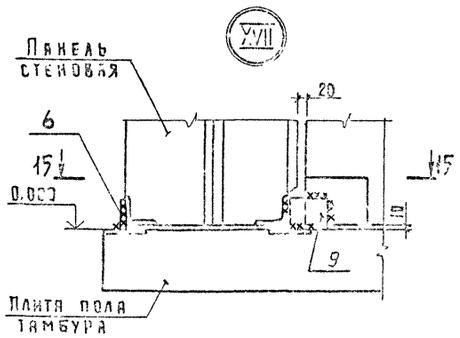

17

XVIII

17-17

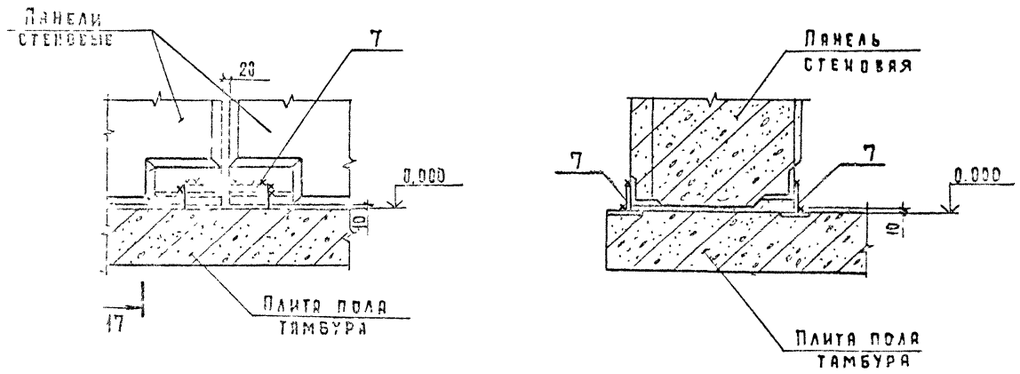

11-11

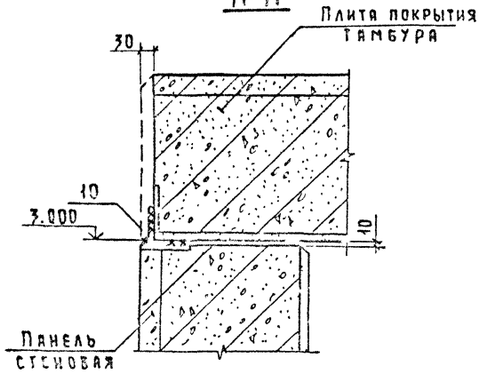

15-15

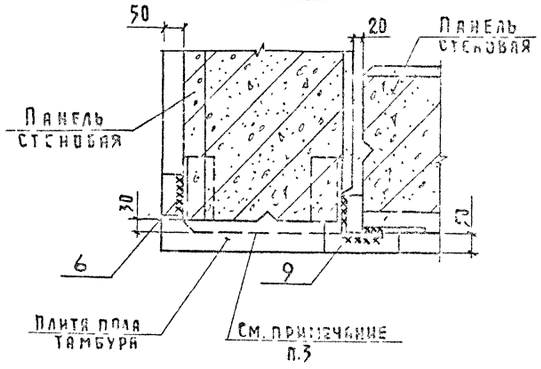

XV

16

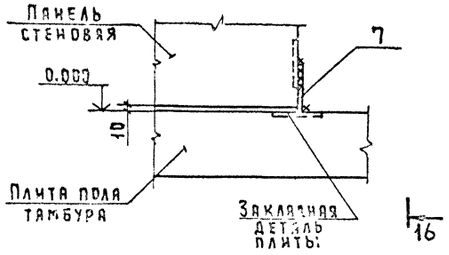

16-16

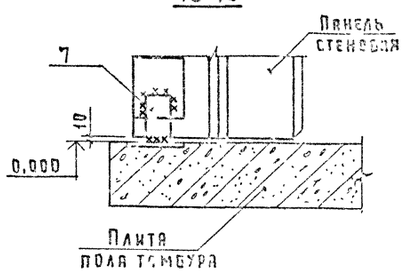

1. Маркировка узлов дана на листах 9, 10
2. Катеты сварных швов принимать - 6мм
3. Открытые торцы панелей тамбура оштукатурить по сетке

					801-2-85.12.87 КЖ		
ГИП							
Нач.отд				12.85	Коровник на 200 коров привязного содержания с электротеплоснабжением (стеново-балочный каркас)	Стадия	Лист	Листов
Гл.конст						Р	15	
Н.контр					Узлы XIV... XVIII	ГИПРОНИСЕЛЬХОЗ		
Гл.спец								
Рук.гр								
Инженер								

Привязан

Инв.№

Формат А2

Альбом II

Ведомость рабочих чертежей основного комплекта марки КМ

Лист	Наименование	Примечание
1	Общие данные. Техническая спецификация	
2.	Схема расположения металлических	
	элементов площадок в осях 1-2, 12-13	
3	Узлы 1...8 к схеме расположения элементов	
	площадки в осях 1-2, 12-13	

Ведомость ссылочных и прилагаемых документов

Обозначение	Наименование	Примечание
	Ссылочные документы	
1.459-2 вып. 3,4	Стальные лестницы, переходные	
	площадки и ограждения	
1.439-2	Стальные изделия крепления	
	панельных стен одноэтажных	
	производственных зданий и с	
	железобетонным каркасом	

Ведомость спецификаций

Лист	Наименование	Примечание
1	Спецификация к схеме расположения	
	металлических элементов площадки	

1. Исходные данные по району строительства даны на листе АР-2.
2. Монтаж металлических конструкций производить на сварке и на болтах нормальной точности. Высоту сварных швов принимать равной 6 мм. Сварку производить электродами типа Э42 (ГОСТ 9467-75) по ГОСТ 11534-75.
3. В узлах и деталях даны решения соединений конструктивных элементов между собой. Размеры сварных швов, количество и диаметры болтов определять при разработке КМД по усилиям, указанным в таблице сечений. Минимальное расчетное усилие принимать 3,0 тонн.

Вид профиля ГОСТ, ТУ	Марка металла ГОСТ	Обозначение и размер профиля	N п/п	Код: Марка металла	Код: Вид профиля	Код: Размер профиля	Количество шт	Длина в мм	Масса металла по элементам конструкц., т: Элементы площадок			Общая масса	Масса потребности в металле по кварталам (заполняется изготовителем): I	II	III	IV	Заполняется ВЦ
1	2	3	4	5	6	7	8	9	10			11	12	13	14	15	16
Швеллеры ГОСТ 8240-72	Вст3кп2 ТУ14-1-3023-80	[20							0,150			0,15					
		[16							0,153			0,15					
	Итого											0,30					
Двутавр ГОСТ 8239-72	Вст3кп2 ТУ14-1-3023-80	I 30							2,29			2,29					
	Итого											2,29					
Сталь угловая равнополочная ГОСТ 8509-72	Вст3кп2 ТУ14-1-3023-80	∟ 50×5							0,020			0,02					
	Итого											0,02					
Сталь угловая неравнополочная ГОСТ 8510-72	Вст3кп2 ТУ14-1-3023-80	∟ 125×80×8							0,020			0,02					
	Итого											0,02					
Сталь полосовая ГОСТ 103-76	Вст3кп2 ТУ14-1-3023-80	δ=10							0,01			0,01					
	Итого											0,01					
Сталь рифленая ГОСТ 8568-77	Вст3кп2 ТУ14-1-3023-80	δ=6							0,15			0,15					
	Итого											0,151					
Итого масса металла									2,79			2,79					
Опорная консоль	Вст3кп2 ТУ14-1-3023-80	1.439-2							0,16			0,16					
Ограждение площадок, стремянка, ограждение стремянки	Вст3кп2 ГОСТ 380-71	1.459-2 вып. 3,4							0,33			0,33					
Всего масса металла	Вст3кп2								3,28			3,28					
Масса поставки элементов по кварталам т (заполняется заказчиком)		I															
		II															
		III															
		IV															

4. Изготовление и монтаж конструкций должны производиться согласно СНиП IV-18-75.
5. Стальные конструкции должны быть на заводе-изготовителе защищены цинковым покрытием толщиной 120 мкм и огрунтованы в 2 слоя грунтовкой, ФЛ-03Ж, АК-069. При монтаже нанести 3й слой грунтовки ФЛ-03КЖ, АК-069 и покрыть эмалями ХВ 124, ХВ 125, ХВ 1100 в 2 слоя. Общая толщина лакокрасочного покрытия 60 мкм.

Типовой проект разработан в соответствии с действующими нормами и правилами и предусматривает мероприятия, обеспечивающие взрывную, взрывопожарную и пожарную безопасность при эксплуатации здания.

Главный инженер проекта (Левченкова)

Инв. N подл. | Подпись и дата | Взам. инв. N

Инв. N			
Гип	Левченкова		
Чл. отд	Гомзяков		12.85
Гл. констр.	Теляковский		
Н. контр.	Юдин		
Гл. спец.	Юдин		
Рук. гр.	Котляр		
Инж.	Элькина		

Привязан

801-2-85.12.87 КМ

Коровник на 200 коров привязного содержания с электротеплоснабжением (стоечно-балочный каркас)

Стадия	Лист	Листов
Р	1	3

Общие данные. Техническая спецификация

ГИПРОНИСЕЛЬХОЗ

Копировал И. Козлова Формат А2

Альбом III

Схема расположения металлических элементов площадки на отм. 2.800 в осях 1-2

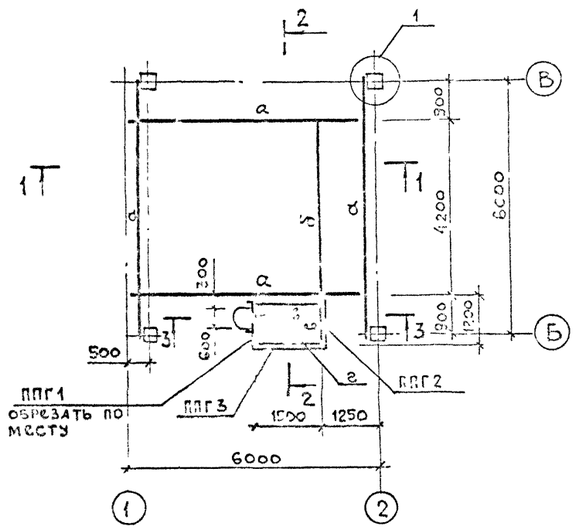

1 – 1

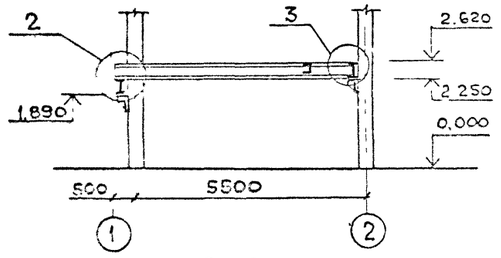

2 – 2

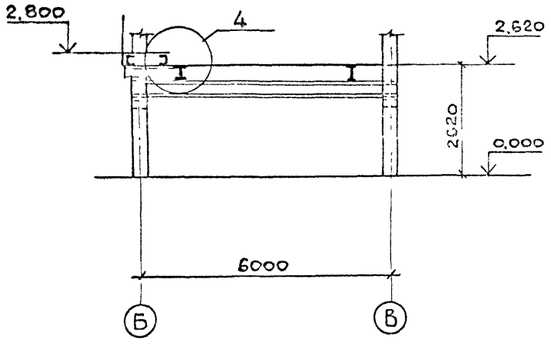

Схема расположения металлических элементов площадки на отм. 2.800 в осях 12-13

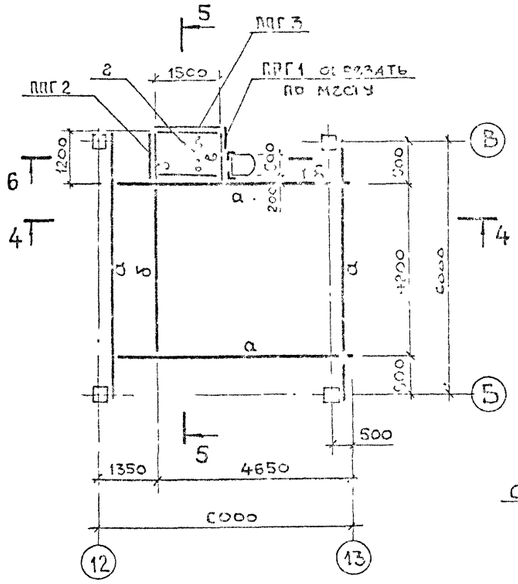

4 – 4

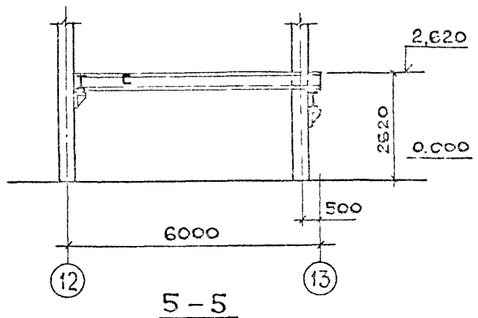

5 – 5

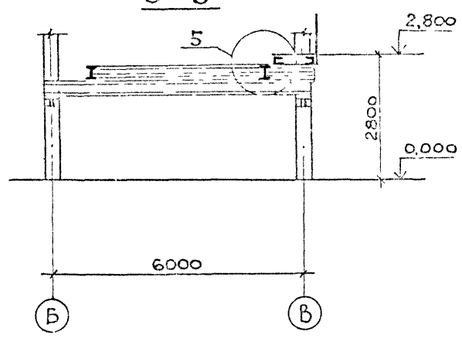

6 – 6

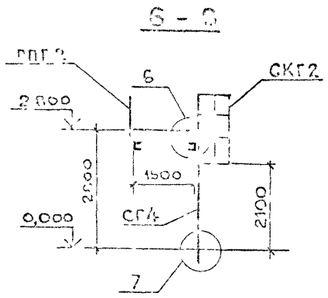

3 – 3

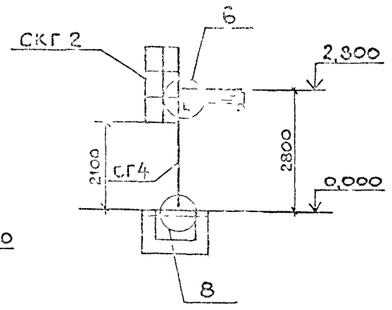

Ведомость элементов

Марка	Сечения			Опорные усилия			Группа конст	Марка металла	Примечание
	Эскиз	поз	Состав	M тс м	N тс	$Q_т$			
а	I	1	I	11,6		10,0			
б	г	2	г	2,5		2,4			
в	г	3	г	конструктивно					
г	δ = 6	4	Рифленая сталь						

Спецификация к схеме расположения металлических элементов площадки

Марка поз	Обозначение	Наименование	Кол.	Масса ед.кг	Примечание
СГ4	1.459-2 вып. 3	Стремянка СГ4	2	73,0	
СКГ2	1.459-2 вып. 4	Ограждение СКГ2	2	20,0	
ППГ2	1.459-2 вып. 4	Ограждение площадки ППГ2	2	21,0	
ППГ3	1.459-2 вып. 4	Ограждение площадки ППГ3	2	24,0	
ППГ1	1.459-2 вып. 4	Ограждение площадки ППГ1	3	17,0	
РК1	1.439-2	Опорная консоль РК1	8	19,5	

1. Настоящий лист рассматривать совместно с листом 3.
2. Общие указания даны на листе 1.

Привязан

Инв.№

ГИП	Лесниченко		
Нач.отд.	Гольсков		2.85
Гл.констр.	Гладкевич		
Н.контр.	Один		
Гл.спец.	Один		
Рук.гр.	Котлер		
Нач.сект.	Зыкова		

801-2-85.12.87 КМ

Коровник на 200 коров привязного содержания с электротеплоснабжением (стойло-балочный каркас)

Стадия Р | Лист 2 | Листов

Схема расположения элементов площадки в осях 1-2; 12-13

ГИПРОСЕЛЬХОЗ

Формат А2

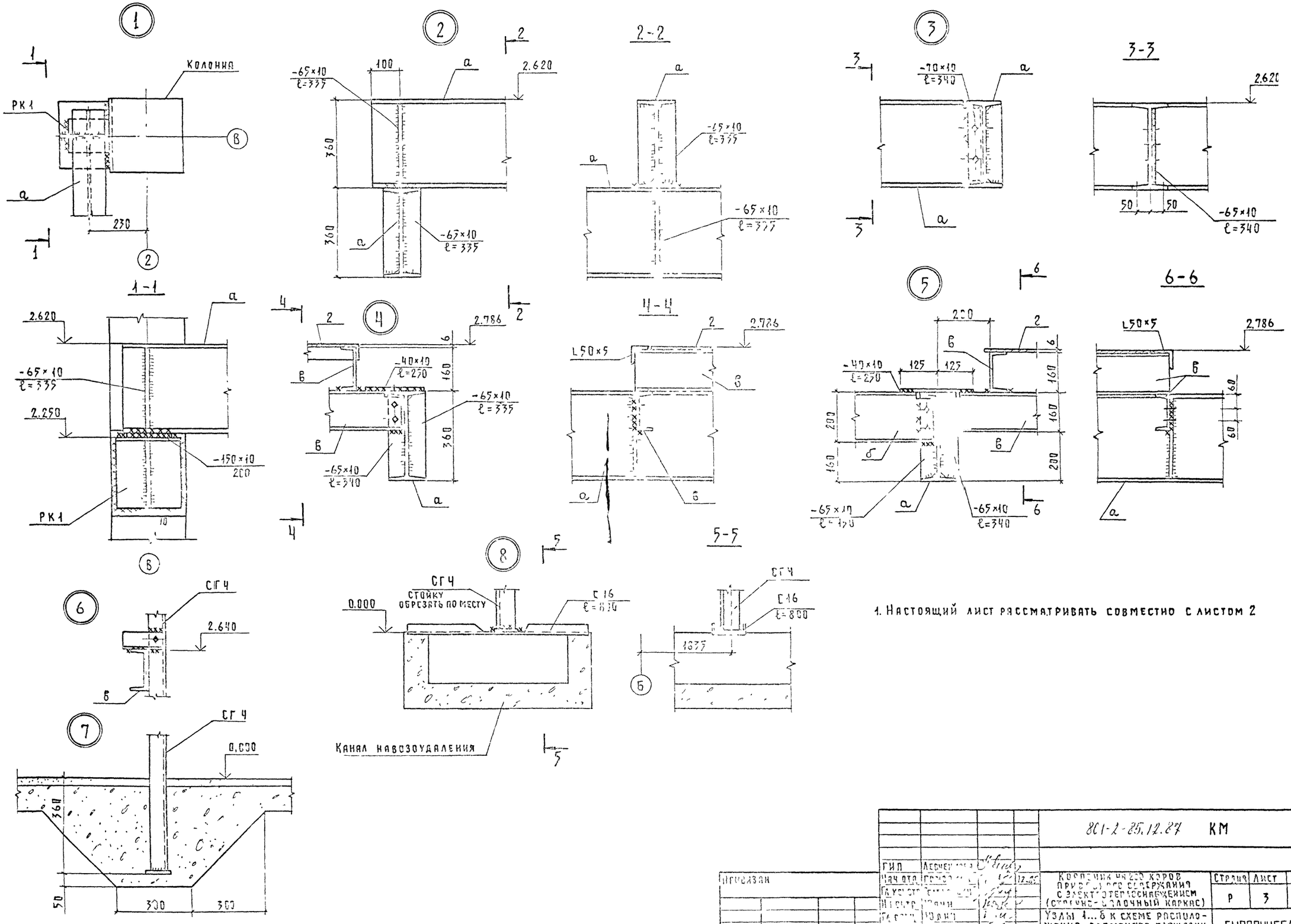

1. Настоящий лист рассматривать совместно с листом 2

						801-2-85.12.87 КМ			
Привязан				ГИП					
				Нач отд			12.85	Корпус на 200 коров привязного содержания с электротеплоснабжением (стропильно-балочный каркас)	Стадия Р / Лист 3 / Листов
				Гл спец					
				Н контр				Узлы 1...8 к схеме расположения элементов площадки в осях 1-2, 12-13	ГИПРОНИСЕЛЬХОЗ
Инв №				Гл арх					
				Рук гр					
				Инж					

Формат А2

gost.e-ecolog.ru