ТИПОВЫЕ КОНСТРУКЦИИ, ИЗДЕЛИЯ И УЗЛЫ ЗДАНИЙ И СООРУЖЕНИЙ

СЕРИЯ 1.131.9-24

ПЕРЕГОРОДКИ ИЗ ГИПСОКАРТОННЫХ ЛИСТОВ ДЛЯ ЖИЛЫХ ЗДАНИЙ

ВЫПУСК 1

ПЕРЕГОРОДКИ ПАНЕЛЬНЫЕ НА ДЕРЕВЯННОМ КАРКАСЕ СО ЗВУКОИЗОЛЯЦИЕЙ ИЗ МИНЕРАЛОВАТНЫХ ПЛИТ И МИНИНЕРАЛОВАТНЫХ ПРОШИВНЫХ МАТОВ С ДЕТАЛЯМИ ПРОКЛАДКИ ЭЛЕКТРОТЕХНИЧЕСКИХ КОММУНИКАЦИЙ.

РАБОЧИЕ ЧЕРТЕЖИ

21297
ЦЕНА 1-25

gost.e-ecolog.ru

ЦЕНТРАЛЬНЫЙ ИНСТИТУТ ТИПОВОГО ПРОЕКТИРОВАНИЯ
ГОССТРОЯ СССР

Москва, А-445, Смольная ул., 22

Сдано в печать VI 1986 года

Заказ № 7502 Тираж 2680 экз.

ТИПОВЫЕ КОНСТРУКЦИИ, ИЗДЕЛИЯ И УЗЛЫ ЗДАНИЙ И СООРУЖЕНИЙ

СЕРИЯ 1.131.9-24

ПЕРЕГОРОДКИ ИЗ ГИПСОКАРТОННЫХ ЛИСТОВ ДЛЯ ЖИЛЫХ ЗДАНИЙ

ВЫПУСК 1

ПЕРЕГОРОДКИ ПАНЕЛЬНЫЕ НА ДЕРЕВЯННОМ КАРКАСЕ СО ЗВУКОИЗОЛЯЦИЕЙ ИЗ МИНЕРАЛОВАТНЫХ ПЛИТ И МИНЕРАЛОВАТНЫХ ПРОШИВНЫХ МАТОВ С ДЕТАЛЯМИ ПРОКЛАДКИ ЭЛЕКТРОТЕХНИЧЕСКИХ КОММУНИКАЦИЙ

РАБОЧИЕ ЧЕРТЕЖИ

РАЗРАБОТАНЫ ЦНИИЭП жилища

Рук. отделения проектных работ В.М. Острецов

Нач. отдела 10 Б.И. Мясников

Гл. специалист отдела В.И. Зингер

УТВЕРЖДЕНЫ И ВВЕДЕНЫ В ДЕЙСТВИЕ С 01.07.86 ГОСКОМИТЕТОМ ПО ГРАЖДАНСКОМУ СТРОИТЕЛЬСТВУ И АРХИТЕКТУРЕ ПРИ ГОССТРОЕ СССР

ПРИКАЗ N 134 ОТ 14.04.86.

Обозначение	Наименование	Стр.
I.I3I.9-24.I	Содержание	2
I.I3I.9-24.I-000ТО	Техническое описание	3-6
I.I3I.9-24.I-000НИ	Номенклатура панелей	7
I.I3I.9-24.I-I00	Панель перегородки ПГД	8
I.I3I.9-24.I-I00	Панель перегородки ПГД	9
I.I3I.9-24.I-I00	Панель перегородки ПГД	I0
I.I3I.9-24.I-I00	Панель перегородки ПГД	II
I.I3I.9-24.I-I00СБ	Панель перегородки ПГД	I2
I.I3I.9-24.I-200	Панель с электропроводкой	I3
I.I3I.9-24.I-200	Панель с электропроводкой	I4
I.I3I.9-24.I-200СБ	Панель с электропроводкой	I5
I.I3I.9-24.I-300	Панель перегородки ПГД	I6
I.I3I.9-24.I-300	Панель перегородки ПГД	I7
I.I3I.9-24.I-300СБ	Панель перегородки ПГД	I8
I.I3I.9-24.I-II0	Каркас КД	I9
I.I3I.9-24.I-II0	Каркас КД	20
I.I3I.9-24.I-II0СБ	Каркас КД	2I
I.I3I.9-24.I-000Д1	Монтажная схема перегородок (пример)	22
I.I3I.9-24.I-000Д2	Монтажная схема перегородки (пример)	23
I.I3I.9-24.I-000Д3	Схема скрытой электропроводки (пример)	24
I.I3I.9-24.I-000Д4	Узлы I, IA, 2, 2А	25
I.I3I.9-24.I-000Д5	Узел 3, 3А, 3Б	26
I.I3I.9-24.I-000Д6	Узлы 4, 5, 6, 6А	27
I.I3I.9-24.I-000Д7	Узлы 7, 7А, 7Б, 8, 8А, 9, 9А	28
I.I3I.9-24.I-000Д8	Вариант крепления прошивных матов	29
I.I3I.9-24.I-00I 20I	Крепежный угольник ММ-I; скоба для крепления монтажных коробок СКI, СК2, СК3, СК4	30
I.I3I.9-24.I-00Д9	Узлы крепления дюбелей, анкеров и крючков	3I

				I.I3I.9-24.I	
Н контр	Степнов		12.86	СОДЕРЖАНИЕ	Стадия: Р; Лист: ; Листов: I
Нач отд.10	Мясников		12.86		ЦНИИЭП жилища
Гл спец	Зингер		12.86		
Провер	Зингер		12.86		

I. ОБЩАЯ ЧАСТЬ

Панельные перегородки на деревянном каркасе с гипсокартонными листами (далее в тексте ГКЛ), предназначены для применения в жилых домах, общежитиях и гостиницах с высотой этажа 2,8 м и 3,0 м со стенами из кирпича, крупных блоков, панелей, из объемных блоков различных конструкций и монолитного железобетона, а также в малоэтажных сельских домах, возводимых во всех климатических районах СССР вне зависимости от физико-геологических условий строительства, в несейсмических районах и районах сейсмичностью 7, 8 и 9 баллов.

Перегородки указанной конструкции рекомендуются для помещений с относительной влажностью до 60%. Среда – неагрессивная.

Панели перегородок представляют собой деревянный каркас с обшивкой с двух сторон листами гипсокартонными.

Основные панели разработаны в двух вариантах: с воздушным зазором между листами ГКЛ и с заполнением звукоизоляцией (см. табл. I, вариант I-2).

В зависимости от нормативных показателей звукоизоляции допускается принимать одно из решений, обеспечивающих необходимые показатели звукоизоляции путем дополнительной обшивки основных панелей в построечных условиях листками ГКЛ (см. табл. I, вариант 3 и 4). Стыки дополнительно установленных листов ГКЛ следует располагать в разбежку со стыками панелей.

Таблица I

Варианты	Схема сечения панелей	Индекс звукоизоляции $\eta_в$ – дБ	Назначение
I	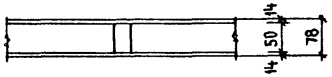	–	Перегородка, звукоизоляция которой не нормируется
2	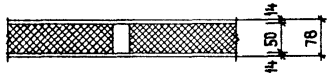	4I	межкомнатная перегородка без двери
3	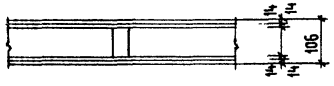	4I	–"–
4	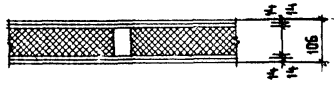	45	–"–

Примечание. Межквартирные перегородки в серии I.I3I.9-24 выпуск I не предусмотрены вследствие значительного веса монтажной единицы. При необходимости межквартирные перегородки с применением ГКЛ следует выполнять по черт. серии I.I3I.9-24 выпуск 2.

2. КОНСТРУКЦИЯ ПАНЕЛЕЙ

Каркас панелей запроектирован из заготовок древесины хвойных пород без острожки (ГОСТ 24454-80), II категории с максимальной влажностью I2-I5%. Допускается согласно ГОСТ 2695-83 использование пиломатериалов и заготовок из лиственных пород: березы, осины, ольхи, липы и тополя.

Бруски каркаса должны быть антисептированы и пропитаны антипиренами в соответствии с требованиями главы СНиП-Ш.I9-76 "Деревянные конструкции."

Обшивка перегородок запроектирована из гипсокартонных листов повышенного качества толщиной I4 мм с обжатыми кромками в соответствии с ГОСТом 6266-8I* "Листы гипсокартонные. Технические условия".

Звукоизоляционный слой панелей перегородок предусматривается в двух вариантах: из минераловатных плит и из минераловатных прошивных матов.

В первом варианте звукоизоляционный слой выполняется из полужестких минераловатных плит плотностью I25 кг/м^3 толщиной 50 мм, отвечающих требованиям ГОСТ 9573-82, с укладкой в панель с точечным нанесением мастики "Гумилакс" ТУ2I-29-27-74, удерживающей плиты от сползания.

Во втором варианте звукоизоляционный слой выполняется из минераловатных прошивных матов тип 4м.I25-250.50.5 по ГОСТ 2I880-76 в картоне по ГОСТ 7376-77, прошитые нитями (ГОСТ 7054-76), шпагатом (ГОСТ I7308-7I), с укладкой в панель, защемленную рейками (см. докум. 000Д7).

Н. контр.	Степнов		12-02
Гл спец эл	Фотий		
Гл. спец. пож. проф.	Чеботарев		18/II
Нач ОТД.10	Мясников		12/II
Гл спец.	Зингер		12-02
Проверил	Зингер		12-02

I.I3I.9-24-I-000ТО

ТЕХНИЧЕСКОЕ ОПИСАНИЕ

Стадия	Лист	Листов
Р	I	4

ЦНИИЭП жилища

Листы ГКЛ крепятся к деревянному каркасу шурупамиА3х40 (ГОСТ 1145-80) с помощью электро- или пневмошуруповертов.

В целях повышения звукоизолирующей способности панелей, деревянный каркас в местах примыкания листа ГКЛ обмазывают мастикой "Тумилакс" ТУ21-29-27-74.

Панели перегородок изготавливаются под отделку в построечных условиях; поверхности не должны иметь загрязнений и масляных пятен; на поверхности панелей не допускается наличие листов с повреждениями картона в углах, на ребрах и других местах.

Допуски геометрических размеров панелей перегородок приняты по ГОСТ 21779-82:

непрямолинейность и неплоскостность элементов конструкции приняты по табл. 2 (третий класс точности);

допуски на разность длин диагоналей прямоугольного каркаса приняты по табл. 4 (третий класс точности).

3. МАРКИРОВКА, ТРАНСПОРТИРОВКА И ХРАНЕНИЕ

Высота панелей принята по размеру помещений в свету: 2520 мм, 2580 мм, 2720 мм и 2780 мм. Каждой панели перегородки присвоены марки, состоящие из букв ПГД - панель из гипсокартонных листов на деревянном каркасе и цифр (округленно в дм), обозначающих:

первая цифра - высота панели

вторая цифра - ширина панели

Для панели с дверью - дополнительно принят индекс "Д", для панели с деталями электропроводки в конце марки принят индекс "Э" и для панелей с минераловатными плитами дополнительно принят индекс "у". (Дополнительные индексы присваиваются при конкретном проектировании).

Например:

- рядовая панель ПГД25-12;
- панель с минераловатной плитой ПГД25-12у;
- панель с дверью ПГД25-12Д;
- панель с электропроводкой ПГД25-12Э.

Панели собираются на монтажном столе с укладкой каркаса по кондуктору.

На каждую принятую к отправке партию изделий ОТК предприятия-изготовителя составляет паспорт по установленной форме.

Все работы по маркировке, хранению, складированию и транспортированию панелей перегородок с применением ГКЛ должны выполняться в соответствии с требованиями главы СНиП III-4-80, а также дополнительными требованиями, согласованными с заводом-изготовителем строительными организациями.

Завод-изготовитель обязан поставлять панели перегородок согласно спецификации заказчика и гарантировать соответствие панелей требованиям настоящих чертежей и сопровождать каждую отгружаемую партию документом, в котором указывается:

а) наименование и адрес завода-изготовителя;

б) номер и дата составления паспорта;

в) наименование и количество панелей каждой марки;

г) дата изготовления.

Панели перегородок необходимо хранить в горизонтальном положении, обеспечивающем защиту изделий от механических повреждений и их геометрическую неизменяемость в штабелях высотой не более 2 м. Помещения для хранения панелей должны иметь относительную влажность воздуха не более 70% и быть защищены от пыли и влаги.

Не допускается хранение и складирование панелей на открытом воздухе и в соприкосновении с грунтом.

При транспортировании панели должны быть защищены от атмосферных осадков и механических повреждений (бросать панели категорически запрещается).

4. УКАЗАНИЯ ПО МОНТАЖУ

Монтаж панелей перегородок производится на плитах перекрытия в следующем порядке.

Панели устанавливаются на деревянные брусья-направляющие, которые крепятся с помощью дюбель-гвоздей ДГ-6 (4х80) (см. докум. 000ДЗ узел 2 и 2А); верх панели - под потолком - крепится шурупами к уголку (дет. ММ-1) (см. докум. 000ДЗ узел 1 и 1А), пристреливаемому к перекрытию поршневым строительным пистолетом ПЦ-52-1 дюбелями ДГ-4 (4х50)

на стыке двух панелей до их монтажа. Пристрелку производить в соответствии с требованиями "Инструкции по эксплуатации безопасного монтажного поршневого строительного пистолета ПЦ-52-I" (Главэлектромонтаж Минмонтажстрой СССР).

Упругая прокладка, укладываемая между панелью перегородки и потолком, из гернита по ВТУ 32-65 Главпромстройматериалов.

Стыки панелей перегородок, в том числе места крепления монтажного уголка ММ-I, следует шпаклевать синтетической безусадочной шпаклевкой СЛШД по СТУ-400-I-3/53-74 и склеивать тканью или бумажной лентой.

Монтаж панельных перегородок из ГКЛ на деревянном каркасе производится на месте их установки в проектное положение в соответствии с архитектурно-строительными рабочими чертежами и проектом производства работ, при соблюдении указаний настоящего альбома рабочих чертежей, а также с учетом требований главы СНиП-Ш-4-80 "Техника безопасности в строительстве".

Смонтированные перегородки следует принимать поэтажно или посекционно с оформлением соответствующих актов на скрытые работы (монтаж панелей, заделка стыков, дополнительная обшивка ГКЛ, устройство электропроводки и т.д. см. докум. 000Д2).

Неровности и отклонения поверхности стен от вертикали не должны превышать величин, указанных в таблице 2.

Таблица 2

Наименование поверхности	Допускаемые отклонения при монтаже		
	простой	улучшенной	высококачественной
Неровности поверхности (обнаруживаются при накладывании правила или шаблона длиной 2 метра)	не более трех неровностей глубиной или выпуклостью до 5 мм	не более двух неровностей глубиной или выпуклостью до 3 мм	не более двух неровностей глубиной или выпуклостью до 2 мм
Отклонения поверхности стен от вертикали	I5 мм на всю высоту помещения	I мм на I м высоты, но не более I0 мм на всю высоту помещения	I мм на I м высоты, но не более 5 мм на всю высоту помещения

Перегородки панельной конструкции из гипсокартонных листов, приведенные в данном альбоме, рассчитаны на нагрузку, указанную в таблице 3.

Таблица 3

Вид нагрузки	Величина нагрузки	Примечания
Статические		
Равномерно распределенная по длине перегородки нагрузка (от присло-ненных после монтажа перегородки, оборудования, мебели и т.п.), перпендикулярная поверхности перегородки и приложенная посередине ее высоты	50 кгс/м	
Сосредоточенная нагрузка от подвешиваемых бытовых предметов (подвесной мебели, санитарно-технического оборудования и т.п.), приложенная в любом месте глухой части перегородки параллельно ее поверхности	25 кгс	минимальное расстояние между ближайшими точками приложения нагрузок по горизонтали - 0,5 м
Сосредоточенная нагрузка от тяжелых предметов, приложенная в любом месте глухой части перегородки перпендикулярно ее поверхности	I0 кгс	то же, нагрузка может быть направлена как в сторону поверхности, так и от нее
Динамические		
Равномерно распределенная ветровая нагрузка, перпендикулярная поверхности перегородки	по СНиП II-6-74 "Нагрузки и воздействия", п. 6.8, но не менее 20 кгс/м2	
Ударная сосредоточенная нагрузка мягким предметом, приложенная в любом месте глухой части перегородки в середине ее высоты	I2 кгм	мягкий предмет - мешок с песком массой 30 кг
То же, твердым предметом	0,25 кгм	твердый предмет - стальной шар массой 0,5 кг

Для повышения звукоизоляции перегородок, стыки панелей следует обмазать мастикой "Гумилакс" (ТУ2I-29-27-74).

Зазор между панелями и потолком заделать герметиком: мастикой "Бутэпрол" ТУ2I-29-76 или "Бутэпрол-2" по ТУ2I-29-I/5-73 Тучковского экспериментального предприятия (см. докум. 000Д3 узел IA и IБ).

Наружные и внутренние углы перегородок, а также места примыкания панелей к потолку и швы между панелями оклеиваются тканевой или бумажной лентой и шпаклюются (см. докум. 000Д3÷000Д6).

Электропроводки в перегородках панельной конструкции на деревянном каркасе с обшивкой из СКА является новым видом скрытых проводок. В связи с этим в выпуске представлена специальная панель, в которой предусматривается конструктивное решение монтажа электропроводки проводом в металлической оболочке или проводом в поливинилхлоридной изоляции в стальных трубах (см. I.I3I.9-24.I-200сб) согласно ПУЭ (шестое издание) табл. 2.I.3 - "Выбор вида электропроводок и способов прокладки проводов и кабелей по условиям пожарной безопасности", производится при привязке перегородок в каждом отдельном случае.

Монтажные работы электропроводки начинаются одновременно с разметкой и установкой панелей перегородки в соответствии с требованиями СНиП III-33-76.

До обшивки электропанели гипсокартонными листами в местах установки монтажных коробок следует произвести разметку и вырезку нужных размеров окон под коробки. Глубина коробки должна быть заподлицо с плоскостью панели.

После проверки монтажного участка на прочность производится затяжка проводов, производится укладка изоляционных материалов и обшивка гипсовыми листами.

В местах установки короок необходимо предусмотреть повышенную защиту огнестойкости перегородок, путем прокладки асбестового листа или путем нанесения на обращенную сторону коробки огнезащитного покрытия по металлу.

Прокладка слаботочных устройств в перегородках панельной конструкции с обшивкой ГКЛ в жилищном строительстве ведется, как правило, открытым способом с креплением провода непосредственно к ГКЛ с установкой коробок и розеток в местах прохода каркаса.

Возможна скрытая проводка слаботочных устройств в перегородках из ГКЛ с креплением коробок к скобам аналогично электропроводки.

Для крепления монтажных коробок выпуском предусматривается стальная скоба с самонарезающими винтами (см. докум. 20I) или электромонтажный профиль К225У2 (3.92, б) - швеллер по справочнику "Электромонтажные устройства и изделия", Энергоатомиздат, М. - I983 г.

Работа выполнена в соответствии с "Рекомендациями по проектированию панелей легких перегородок из эффективных (небетонных) материалов для жилых домов" (ЦНИИЭП жилища, I977 г.).

Звукоизолирующая способность перегородок панельной конструкции на деревянном каркасе от воздушного шума принята в соответствии с требованиями СНиП II-I2-77 и расчетными данными НИИСФ.

По данным "Пособия по определению пределов огнестойкости конструкций, пределов распространения огня по конструкциям и групп возгораемости материалов" (К СНиП II-2-80) (М. ЦНИИСК им. Кучеренко, I985 г.), перегородки с обшивкой ГКЛ на деревянном каркасе характеризуются следующими показателями:

а) с заполнением минераловатными прошивными матами - предел огнестойкости I,0 час, предел распространения огня по конструкции $\leq$ 40 см;

б) пустотные - предел огнестойкости - 0,25 часа, предел распространения огня по конструкции $\leq$ 40 см.

Марка панели	Эскиз	Размеры, мм			Расход материалов				Масса, кг
		ℓ	h	b	ГКЛ м²	Пиломатериалы, м³	Звукоизоляц. слой	Клей, кг	
ПГД25-3	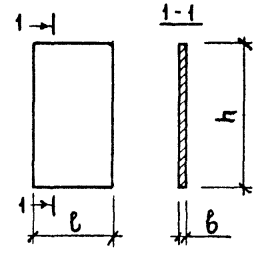	298	2520	78	1,50	0,010	0,038	0,130	28,0
ПГД25-6		598			3,02	0,012	0,075	0,155	51,0
ПГД25-9		898			4,52	0,018	0,113	0,173	76,0
ПГД25-12		1200			6,04	0,019	0,151	0,180	99,0
ПГД26-3		298	2580	78	1,54	0,011	0,038	0,200	29,0
ПГД26-6		598			3,08	0,012	0,077	0,240	52,0
ПГД26-9		898			4,64	0,019	0,116	0,260	78,0
ПГД26-12		1200			6,20	0,020	0,155	0,330	101,0
ПГД27-3		298	2720	78	1,62	0,012	0,041	0,460	31,0
ПГД27-6		598			3,26	0,013	0,081	0,580	55,0
ПГД27-9		898			4,88	0,019	0,122	0,690	82,0
ПГД27-12		1200			6,60	0,021	0,163	0,825	107,0
ПГД28-3		298	2780	78	1,66	0,012	0,041	0,980	32,0
ПГД28-6		598			3,32	0,013	0,083	1,100	57,0
ПГД28-9		898			5,00	0,020	0,125	1,250	85,0
ПГД28-12		1200			6,68	0,021	0,167	1,330	110,0
ПГД 25-6А	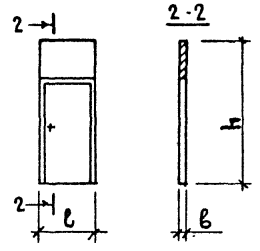	670	2520	78	0,60	0,0042	0,015	0,080	11,0
ПГД 25-7А		770			0,69	0,0046	0,017	0,086	13,0
ПГД 25-8А		870			0,78	0,0050	0,020	0,097	14,0
ПГД 25-12А		1272			1,14	0,0066	0,028	0,104	20,0
ПГД 26-6А		670	2580	78	0,68	0,0044	0,017	0,119	13,0
ПГД 26-7А		770			0,79	0,0048	0,020	0,135	14,0
ПГД 26-8А		870			0,89	0,0052	0,022	0,150	16,0
ПГД 26-12А		1272			1,30	0,0068	0,032	0,174	23,0
ПГД 27-6А		670	2720	78	0,87	0,0050	0,022	0,200	16,0
ПГД 27-7А		770			1,00	0,0054	0,025	0,227	18,0
ПГД 27-8А		870			1,13	0,0058	0,028	0,250	20,0
ПГД 27-12А		1272			1,65	0,0074	0,041	0,275	28,0
ПГД 28-6А		670	2780	78	0,95	0,0052	0,024	0,300	17,0
ПГД 28-7А		770			1,10	0,0056	0,027	0,354	19,0
ПГД 28-8А		870			1,24	0,0060	0,031	0,397	22,0
ПГД 28-12А		1272			1,81	0,0076	0,045	0,410	31,0

Н.контр.	Степнов		9/05 85
Нач.маст.	Станищевский		9/05 85
Гл.инж.м	Панков		9/05 85
Гл.арх.пр	Зингер		9/05 85
Провер	Зингер		9/05 85
Разраб.	Егоркина		9/05 85

1.131.9-24.1-000 НИ

Номенклатура панелей

Стадия	Лист	Листов
Р		1

ЦНИИЭП жилища

Формат	Зона	Поз.	Обозначение	Наименование	Количество на исполнение 1.131.9-24.1-100																Примечание
					—	01	02	03	04	05	06	07	08	09	10	11	12	13	14	15	
				Документация																	
А3			1.131.9-24.1-100 СБ	Сборочный чертеж	×	×	×	×	×	×	×	×	×	×	×	×	×	×	×	×	
А3			1.131.9-24.1-000 ТО	Техническое описание	×	×	×	×	×	×	×	×	×	×	×	×	×	×	×	×	
				Сборочные единицы																	
А3		1	1.131.9-24 1-110	Каркас КД25-3	1																
			-01	КД25-6		1															
			-02	КД25-9			1														
			-03	КД25-12				1													
			-04	КД26-3					1												
			-05	КД26-6						1											
			-06	КД26-9							1										
			-07	КД26-12								1									
			-08	КД27-3									1								
			-09	КД27-6										1							
			-10	КД27-9											1						
			-11	КД27-12												1					
			-12	КД28-3													1				
			-13	КД28-6														1			
			-14	КД28-9															1		
			-15	КД28-12																1	
				Детали																	
				Листы из сухой гипсовой штукатурки толщ. 14мм ГОСТ 6266-81*																	
ЭЧ		2	1.131.9-24 1-101	2520×298	2																16,8 кг
			-01	2520×598		2															33,8 кг
			-02	2520×898			2														50,7 кг

Н. контр.	Степнов		9/05 85
Нач. маст.	Станишевский		9/05 85
Гл. инж. пр.	Панков		9/05 85
Гл. арх. пр.	Зингер		9/05 85
Провер.	Зингер		9/05 85
Разраб.	Егоркина		9/05 85

1.131.9-24, 1-100

Панель перегородки ПГД

Стадия	Лист	Листов
Р	1	4

ЦНИИЭПжилища

Формат	Зона	Поз.	Обозначение	Наименование	Количество на исполнение: 1.131.9-24. 1- 100																				Примечание
					–	01	02	03	04	05	06	07	08	09	10	11	12	13	14	15						
			-03	2520×1200				2																	67,7 кг
			-04	2580×298					2																17,2 кг
			-05	2580×598						2															34,6 кг
			-06	2580×898							2														51,9 кг
			-07	2580×1200								2													69,4 кг
			-08	2720×298									2												18,2 кг
			-09	2720×598										2											36,4 кг
			-10	2720×898											2										54,7 кг
			-11	2720×1200												2									73,1 кг
			-12	2780×298													2								18,6 кг
			-13	2780×598														2							37,2 кг
			-14	2780×898															2						56,0 кг
			-15	2780×1200																2					74,7 кг
				Стандартные изделия																					
		3		Шур																					
				А3×30 ГОСТ 1145-80*	32	36	40	56	32	36	40	56	36	40	48	62	36	40	48	68						шт.
				Материалы																					
		4		Минеральная плита																					
				плотностью 125 кг/м³																					
				ГОСТ 9573-82*	0,038	0,075	0,113	0,151	0,038	0,077	0,116	0,155	0,041	0,081	0,122	0,163	0,041	0,083	0,125	0,167						м³
		5		Клей „Гумилакс"	0,130	0,155	0,173	0,180	0,200	0,240	0,260	0,330	0,460	0,580	0,690	0,825	0,980	1.100	1.250	1,330						кг
				ТУ 21-29-27-74																					
			Переменные данные для	исполнения - 2																					
		4		отсутствует																					
		6		Минераловатные про-																					
				шивные маты																					
				ГОСТ 21880-76																					
				Колич. см. поз 4																					

Инв. № подл. | Подпись и дата | Взам. инв. №

1.131.9-24. 1-100

Ли 2

Формат	Зона	Поз.	Обозначение	Наименование	Количество на исполнение: 1.131.9-24. 1-100																		Примечание
					16	17	18	19	20	21	22	23	24	25	26	27	28	29	30	31					
				Документация																			
А3			1.131.9-24. 1-100СБ	Сборочный чертеж	×	×	×	×	×	×	×	×	×	×	×	×	×	×	×	×					
А3			1.131.9-24. 1-000ТО	Техническое описание	×	×	×	×	×	×	×	×	×	×	×	×	×	×	×	×					
				Сборочные единицы																			
А3		1	1.131.9-24. 1-110-16	Каркас КД4-6	1																		
			-17	КД4-7		1																	
			-18	КД4-8			1																
			-19	КД4-12				1															
			-20	КД5-6					1														
			-21	КД5-7						1													
			-22	КД5-8							1												
			-23	КД5-12								1											
			-24	КД6-6									1										
			-25	КД6-7										1									
			-26	КД6-8											1								
			-27	КД6-12												1							
			-28	КД7-6													1						
			-29	КД7-7														1					
			-30	КД7-8															1				
			-31	КД7-12																1			
				Детали																			
				Листы из сухой гипсовой штукатурки																			
				толщ. 14 мм ГОСТ 6266-81*																			
БЧ		2	1.131.9-24. 1-101-16	450 × 670		2																	6,7 кг
			-17	450 × 770			2																7,8 кг
			-18	450 × 870				2															8,8 кг
			-19	450 × 1272					2														12,8 кг

Формат	Зона	Поз.	Обозначение	Наименование	Количество на исполнение: 1.131.9-24.1-100																				Примечание
					16	17	18	19	20	21	22	23	24	25	26	27	28	29	30	31					
			-20	510×670					2																7,7 кг
			-21	510×770						2															8,8 кг
			-22	510×870							2														9,9 кг
			-23	510×1272								2													14,5 кг
			-24	650×670									2												9,8 кг
			-25	650×770										2											11,2 кг
			-26	650×870											2										12,7 кг
			-27	650×1272												2									18,5 кг
			-28	710×670													2								10,7 кг
			-29	710×770														2							12,2 кг
			-30	710×870															2						13,8 кг
			-31	710×1272																2					20,2 кг
				Стандартные изделия																					
				Шуруп																					
		3		А3×30 ГОСТ 1145-80*	8	8	12	16	8	8	12	16	8	8	12	16	8	8	12	16					шт
				Материалы																					м³
		5		Клей „Гумилакс"	0,080	0,086	0,097	0,104	0,119	0,135	0,150	0,174	0,200	0,227	0,250	0,275	0,300	0,354	0,391	0,410					кг
				ТУ 21-29-27-74																					

Рис. 1

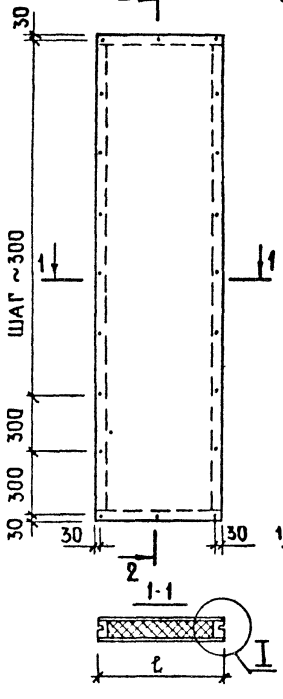

2-2

2-2 ИСПОЛНЕНИЕ-2

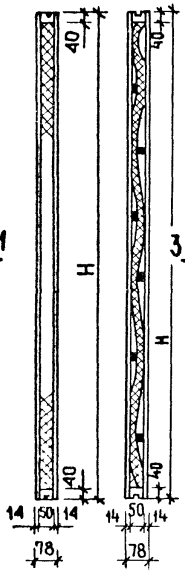

Рис. 2

ОСТАЛЬНОЕ СМ. РИС. 1

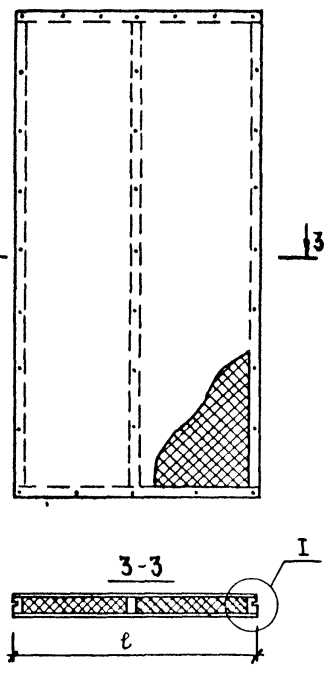

Рис. 3

ОСТАЛЬНОЕ СМ. РИС. 1

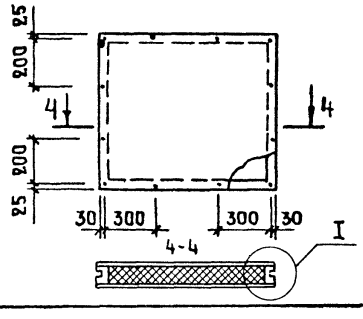

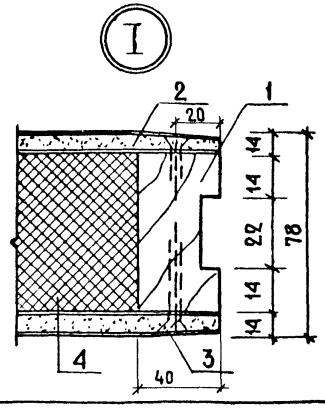

Обозначение	Марка	Рис.	ℓ, мм	H, мм	Масса, кг
1.131.9-24.1-100	ПГД25-3	1	298	2520	28,25
-01	ПГД25-6	1	598		50,66
-02	ПГД25-9	2	898		75,93
-03	ПГД25-12	2	1200		98,50
-04	ПГД26-3	1	298	2580	28,92
-05	ПГД26-6	1	598		51,84
-06	ПГД26-9	2	898		77,82
-07	ПГД26-12	2	1200		101,03
-08	ПГД27-3	1	298	2720	30,78
-09	ПГД27-6	1	598		55,08
-10	ПГД27-9	2	898		82,35
-11	ПГД27-12	2	1200		106,73
-12	ПГД28-3	1	298	2780	31,90
-13	ПГД28-6	1	598		56,60
-14	ПГД28-9	2	898		84,71
-15	ПГД28-12	2	1200		109,53
-16	ПГД4-6	3	670	450	11,18
-17	ПГД4-7		770		13,69
-18	ПГД4-8		870		14,40
-19	ПГД4-12		1272		20,40
-20	ПГД5-6		670	510	12,50
-21	ПГД5-7		770		14,20
-22	ПГД5-8		870		15,90
-23	ПГД5-12		1272		22,80
-24	ПГД6-6		670	650	15,80
-25	ПГД6-7		770		17,70
-26	ПГД6-8		870		19,95
-27	ПГД6-12		1272		28,40
-28	ПГД7-6		670	710	17,10
-29	ПГД7-7		770		19,25
-30	ПГД7-8		870		21,70
-31	ПГД7-12		1272		30,80

Н. контр.	Степнов		
Нач. маст.	Станишевский		
Гл. инж. м.	Панков		
Гл. арх. пр.	Зингер		
Провер.	Зингер		
Разраб.	Егоркина		

1.131.9-24.1-100.СБ

Панель перегородки ПГД.

Стадия	Масса	Масштаб
Р	см табл.	
Лист	Листов 1	

ЦНИИЭПжилища

Формат	Зона	Поз.	Обозначение	Наименование	Количество на исполнение: 1.131.9-24.1-200																			Примечание
					—	01	02	03	04	05	06	07	08	09	10	11	12	13	14	15					
				Документация																				
А3			1.131.9-24.1 — 200 СБ	Сборочный чертеж	×	×	×	×	×	×	×	×	×	×	×	×	×	×	×	×					
А3			1.131.9-24.1 — 000 ТО	Техническое описание	×	×	×	×	×	×	×	×	×	×	×	×	×	×	×	×					
				Сборочные единицы																				
А3		1	1131.9-24.1 — 110	Каркас КД 25-3	1																			
			- 01	КД 25-6		1																		
			- 02	КД 25-9			1																	
			- 03	КД 25-12				1																
			- 04	КД 26-3					1															
			- 05	КД 26-6						1														
			- 06	КД 26-9							1													
			- 07	КД 26-12								1												
			- 08	КД 27-3									1											
			- 09	КД 27-6										1										
			- 10	КД 27-9											1									
			- 11	КД 27-12												1								
			- 12	КД 28-3													1							
			- 13	КД 28-6														1						
			- 14	КД 28-9															1					
			- 15	КД 28-12																1				
				Детали																				
				Листы из сухой гип-																				
				совой штукатурки																				
				толщ. 14мм ГОСТ 6266-81*																				
БЧ		2	1.131.9-24.1 — 101	2520 × 298	2																			16,8 кг
			- 01	2520 × 598		2																		33,8 кг
			- 02	2520 × 898			2																	50,7 кг

Н.контр.	Степнов		
Нач.маст.	Станишевский		
Гл.инж.м	Панков		
Гл.арх.пр	Зингер		
Провер	Зингер		
Разраб.	Егоркина		

1.131.9-24.1-200

Панель с электропроводкой

Стадия	Лист	Листов
Р	1	2

ЦНИИЭПжилища

Формат	Зона	Поз.	Обозначение	Наименование	Количество на исполнение: 1.131.9-24.1-200 —	01	02	03	04	05	06	07	08	09	10	11	12	13	14	15	Примечание
			-03	2520×1200				2													67,7 кг
			-04	2580×298					2												17,2 кг
			-05	2580×598						2											34,6 кг
			-06	2580×898							2										51,9 кг
			-07	2580×1200								2									69,4 кг
			-08	2720×298									2								18,2 кг
			-09	2720×598										2							36,4 кг
			-10	2720×898											2						54,7 кг
			-11	2720×1200												2					73,1 кг
			-12	2780×298													2				18,6 кг
			-13	2780×598														2			37,2 кг
			-14	2780×898															2		56,0 кг
			-15	2780×1200																2	74,7 кг
			-16	Скоба докум. 201																	
				Стандартные изделия																	
		3		Шуруп А3×30 ГОСТ 1145-80	32	36	40	56	32	36	40	56	36	40	48	62	36	40	48	62	шт
				Коробка ответвитель-																	
		4		ная У197 / прейскурант 24-05 /	1	1	1	1	1	1	1	1	1	1	1	1	1	1	1	1	шт.
				Блок электроустано-																	
				вочных изделий																	
		5		тип 06.1.1-05 / каталог 09.8.01.81 /	2	2	2	2	2	2	2	2	2	2	2	2	2	2	2	2	
				Провод с резиновой изоляци-																	
				ей в металлической оболочке																	
		6		АПРФ 2×2,5 ГОСТ 1843-78	1,26	1,26	1,26	1,26	1,29	1,29	1,29	1,29	1,36	1,36	1,36	1,36	1,39	1,39	1,39	1,39	м
				Материалы																	
				Минеральная вата																	
				плотностью 125 кг/м³																	
		7		ГОСТ 9573-82	0,04	0,08	0,11	0,15	0,038	0,077	0,116	0,155	0,041	0,081	0,122	0,163	0,041	0,083	0,125	0,167	м³
				Клей „Гумилакс"																	
		8		ТУ 21-29-27-74	0,130	0,155	0,173	0,180	0,200	0,240	0,260	0,330	0,460	0,580	0,690	0,825	0,980	1,100	1,250	1,330	кг

Инв. № подл. | Подпись и дата | Взам. инв. №

РИС. 1

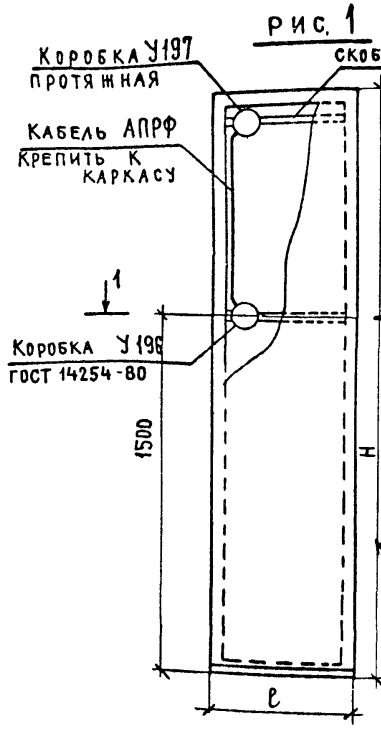

РИС. 2

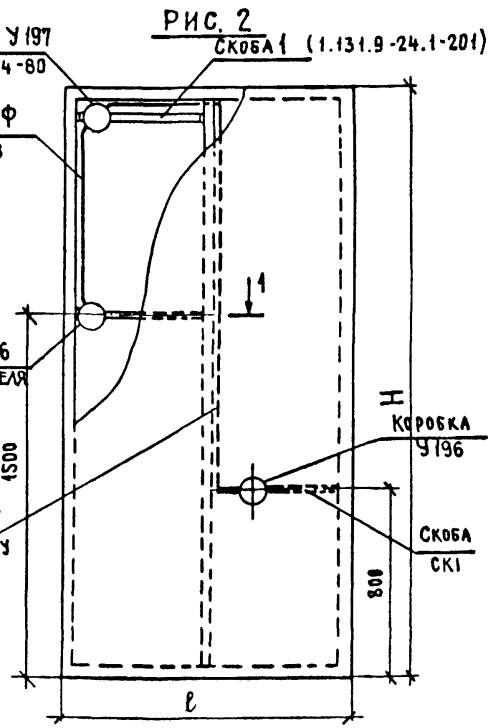

1-1

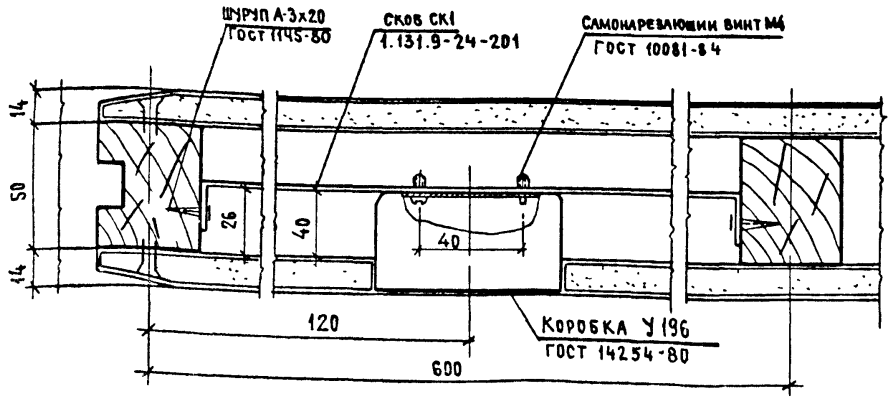

Обозначение	Марка	Рис	ℓ, мм	H, мм	Масса, кг
	ПГД25-33	1	298	2520	28,25
-01	ПГД25-63	1	598		50,66
-02	ПГД25-93	2	898		75,93
-03	ПГД25-123	2	1200		98,50
-04	ПГД26-33	1	298	2580	28,92
-05	ПГД26-63	1	598		51,84
-06	ПГД26-93	2	898		77,82
-07	ПГД26-123	2	1200		101,03
-08	ПГД27-33	1	298	2720	30,78
-09	ПГД27-63	1	598		55,08
-10	ПГД27-93	2	898		82,35
-11	ПГД27-123	2	1200		106,73
-12	ПГД28-33	1	298	2780	31,90
-13	ПГД28-63	1	598		56,60
-14	ПГД28-93	2	898		84,71
-15	ПГД28-123	2	1200		109,53

Допускается вместо кабеля АПРФ вести монтаж скрытой электроводки проводом АППВ в стальных трубах 18х1.8 мм по ГОСТ 8734-75

Звукоизоляционные материалы условно не показаны

Монтаж скрытой электропроводки см. лист 1.131.9-24.1-000ДЗ

Н. Контр.	Степнов		9/IX 85
Провер.	Зингер		9/IX 85
Гл. спец. 2А	Фотий		9/IX 85
Нач. отд. 1А	Мяэников		9/IX 85
Гл. спец. 01	Зингер		9/IX 85

1.131.9-24.1-200 СБ

Панель с электропроводкой

Стадия	Лист	Листов
Р	1	1

ЦНИИЭП жилища

Формат	Зона	Поз.	Обозначение	Наименование	Количество на исполнение: 1.131.9-24.1-300 —	01	02	03	04	05	06	07	08	09	10	11	12	13	14	15	Примечание
				Документация																	
А3			1.131.9-24.1-300 СБ	Сборочный чертеж	×	×	×	×	×	×	×	×	×	×	×	×	×	×	×	×	
А3			1.131.9-24.1-000 ТО	Техническое описание	×	×	×	×	×	×	×	×	×	×	×	×	×	×	×	×	
				Сборочные единицы																	
А3		1	1.131.9-24.1-110	Каркас КД4-6	1																
			-01	КД4-7		1															
			-02	КД4-8			1														
			-03	КД4-12				1													
			-04	КД5-6					1												
			-05	КД5-7						1											
			-06	КД5-8							1										
			-07	КД5-12								1									
			-08	КД6-6									1								
			-09	КД6-7										1							
			-10	КД6-8											1						
			-11	КД6-12												1					
			-12	КД7-6													1				
			-13	КД7-7														1			
			-14	КД7-8															1		
			-15	КД7-12																1	
				Детали																	
				Гипсокартонные																	
				листы																	
				толщ 14мм ГОСТ 6266-81*																	
БЧ		2	1.131.9-24.1-101	16 450×670	2																6,7 кг
				17 450×770		2															7,8 кг
				18 450×870			2														8,8 кг

Н.контр	Степнов		
Нач.маст.	Станишевский		
Гл.инж.м	Панков		
Гл.арх.пр	Зингер		
Провер	Зингер		
Разраб	Егоркина		

1.131.9-24.1—300

Панель перегородки ПГД.

Стадия	Лист	Листов
Р	1	2

ЦНИИЭПжилища

Формат	Зона	Поз.	Обозначение	Наименование	Количество на исполнение: 1.131.9-24.1-300																				Примечание
					—	01	02	03	04	05	06	07	08	09	10	11	12	13	14	15						
			19	450×1272				2																	12,3 кг
			20	510×670					2																7,7 кг
			21	510×770						2															8,8 кг
			22	510×870							2														9,9 кг
			23	510×1272								2													14,5 кг
			24	650×670									2												9,8 кг
			25	650×770										2											11,2 кг
			26	650×870											2										12,7 кг
			27	650×1272												2									18,5 кг
			28	710×670													2								10,7 кг
			29	710×770														2							12,2 кг
			30	710×870															2						13,8 кг
			31	710×1272																2					20,2 кг
				Стандартные изделия																					
				Блок однопольной																					
		3		Двери ГОСТ 6629-74*	1	1	1		1	1	1		1	1	1		1	1	1						
				Блок двупольной																					
		4		Двери ГОСТ 6629-74*				1				1				1				1					
				Наличник древ. хвоин.																					
		5		ГОСТ 24454-80	0,74	1,54	1,74	2,54	0,74	1,54	1,74	2,54	0,74	1,54	1,74	2,54	0,74	1,54	1,74	2,54					
				Шуруп ГОСТ 1145-80*																					
		6		А3×30	8	8	12	16	8	8	12	16	8	8	12	16	8	8	12	16					шт.
				Материалы																					
		7		Клей „Гумилакс"																					
				ТУ 21-24-27-74	0,080	0,086	0,097	0,104	0,119	0,135	0,150	0,174	0,200	0,227	0,250	0,275	0,300	0,354	0,397	0,410					кг

Инв. № подл. | Подпись и дата | Взам. инв. №

Рис-1

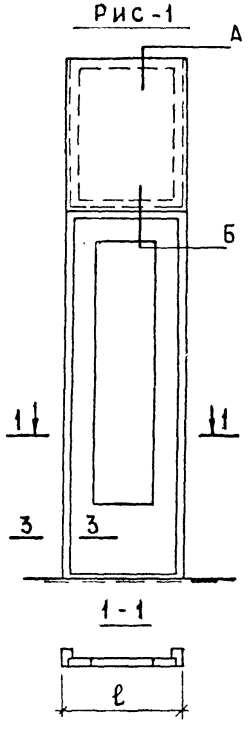

Рис-2

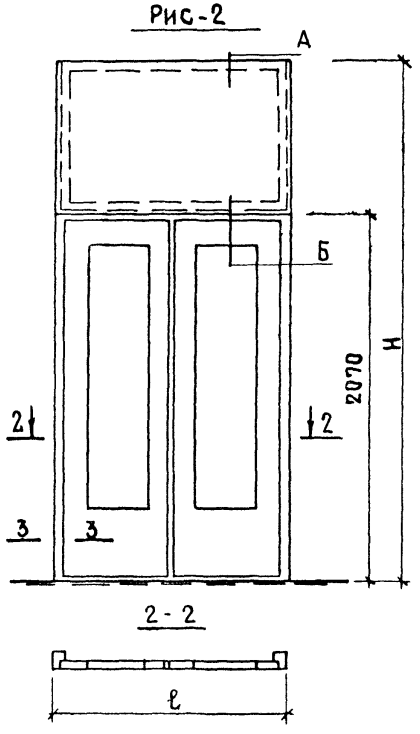

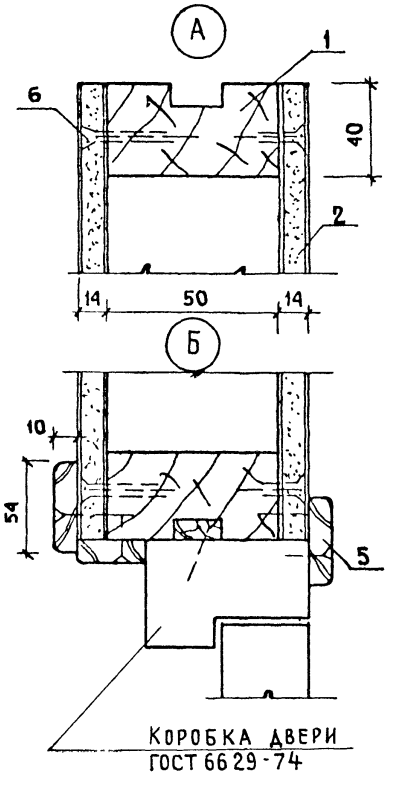

Обозначение	Марка	Рис	ℓ, мм	H, мм	Масса, кг
1.131.9-24.1-300	ПГД 25-6А	1	670	2520	11,18
-01	ПГД 25-7А	1	770		13,69
-02	ПГД 25-8А	2	870		14,40
-03	ПГД 25-12А	2	1272		20,40
-04	ПГД 26-6А	1	670	2580	12,50
-05	ПГД 26-7А	1	770		14,20
-06	ПГД 26-8А	2	870		15,90
-07	ПГД 26-12А	2	1272		22,80
-08	ПГД 27-6А	1	670	2720	15,80
-09	ПГД 27-7А	1	770		17,70
-10	ПГД 27-8А	2	870		19,95
-11	ПГД 27-12А	2	1272		28,40
-12	ПГД 28-6А	1	670	2780	17,10
-13	ПГД 28-7А	1	770		19,25
-14	ПГД 28-8А	2	870		21,70
-15	ПГД 28-12А	2	1272		30,80

Масса панелей, перечисленных в таблице дан без учета массы дверного блока.

Н.контр.	Степнов		
Нач.маст.	Станишевский		
Гл.инж.мас.	Панков		
Гл.арх.пр.	Зингер		
Провер	Зингер		
Разраб.	Андрушенко		

1.131.9-24.1-300СБ

Панель перегородки

Стадия	Масса	Масштаб
Р	см. табл.	1:25 1:2
Лист	Листов 1	

ЦНИИЭПжилища

Формат	Зона	Поз.	Обозначение	Наименование	Количество на исполнение: 1.131.9-24.1-110 —	01	02	03	04	05	06	07	08	09	10	11	12	13	14	15	Примечание
				Документация																	
А3			1.131.9-24.1-110 СБ	Сборочный чертеж	×	×	×	×	×	×	×	×	×	×	×	×	×	×	×	×	
А3			1.131.9-24.1-000 ТО	Техническое описание	×	×	×	×	×	×	×	×	×	×	×	×	×	×	×	×	
				Детали																	
				Брус вертикальный																	
				Древесина хвойная																	
				ГОСТ 24454-80																	
БЧ		1	1.131.9-24.1-111	50×40 L 2440	2	2	3	3													5,9кг / 8,8кг
			-01	50×40 L 2500					2	2	3	3									6,0кг / 9,0кг
			-02	50×40 L 2640									2	2	3	3					6,3кг / 9,5кг
			-03	50×40 L 2700													2	2	3	3	6,5кг / 9,7кг
				Брус горизонтальный																	
				Древесина хвойная																	
				ГОСТ 24454-80																	
БЧ		2	1.131.9-24.1-112	50×40 L 298	2	2	2	2													0,72КГ
			-01	50×40 L 598					2	2	2	2									1,4 КГ
			-02	50×40 L 898									2	2	2	2					2,16 КГ
			-03	50×40 L 1200													2	2	2	2	2,9 КГ
				Стандартные изделия																	
				Гвоздь ГОСТ 4028-63*																	
		3		3×70	8	8	12	12	8	8	12	12	8	8	12	12					шт.

В ГРАФЕ „ПРИМЕЧАНИЯ" ДАНА МАССА КАРКАСА КД
В ЧИСЛИТЕЛЕ - СМ. РИС. 1
В ЗНАМЕНАТЕЛЕ - СМ. РИС. 2

Н. Контр.	Степнов		
Нач. маст.	Станишевский		
Гл. инж. м	Панков		
Гл. арх. пр	Зингер		
Провер	Зингер		
Разраб	Егоркина		

1.131.9-24 1-110

Каркас
КД

Стадия	Лист	Листов
Р	1	2

ЦНИИЭП жилища

Формат	Зона	Поз.	Обозначение	Наименование	Количество на исполнение: 1.131.9-24.1-110																		Примечание
					16	17	18	19	20	21	22	23	24	25	26	27	28	29	30	31			
				Документация																			
А3			1.131.9-24.1-110 СБ	Сборочный чертеж	×	×	×	×	×	×	×	×	×	×	×	×	×	×	×	×			
А3			1.131.9-24.1-000 ТО	Техническое описание	×	×	×	×	×	×	×	×	×	×	×	×	×	×	×	×			
				Детали																			
				Брус вертикальный																			
				Древесина хвойная																			
				ГОСТ 24454-80																			
БЧ		1	1.131.9-24.1-111-06	50×40 L 370	2	2	3	3															0,90 кг / 1,3 кг
			-07	50×40 L 430					2	2	3	3											1,0 кг / 1,5 кг
			-08	50×40 L 570									2	2	3	3							1,4 кг / 2,0 кг
			-09	50×40 L 630													2	2	3	3			1,5 кг / 2,3 кг
				Брус горизонтальный																			
				Древесина хвойная																			
				ГОСТ 24454-80																			
БЧ		2	1.131.9-24.1-112-04	50×40 L 670	2	2	2	2															1,6 кг
			-05	50×40 L 770					2	2	2	2											1,8 кг
			-06	50×40 L 870									2	2	2	2							2,1 кг
			-07	50×40 L 1272													2	2	2	2			3,1 кг
				Стандартные изделия																			
				Гвоздь ГОСТ 4028-63*																			
		3		К3×70	8	8	12	12	8	8	12	12	8	8	12	12	8	8	12	12			

Инв. № подл. | Подпись и дата | Взам. инв. №

Рис.1

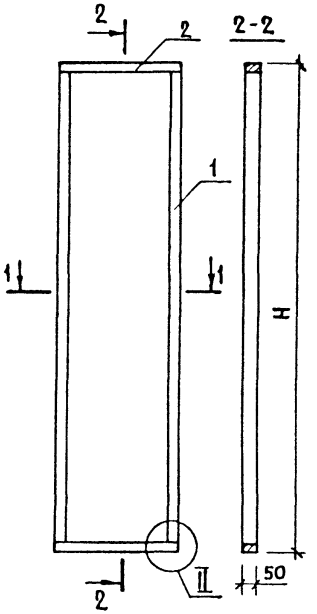

Рис.2

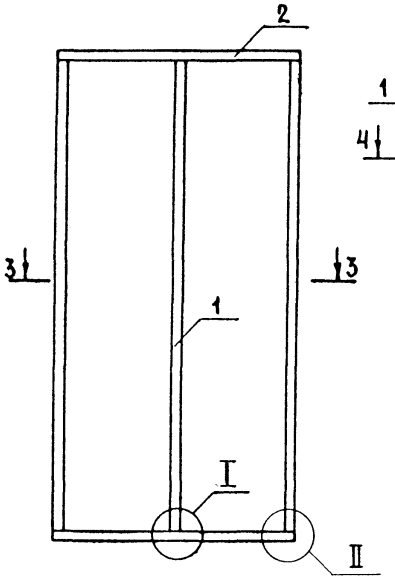

Рис.3

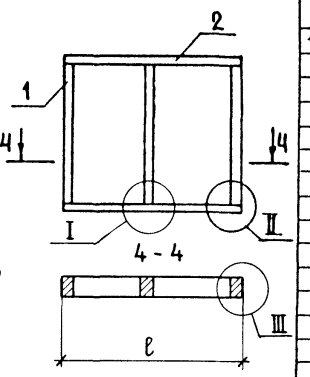

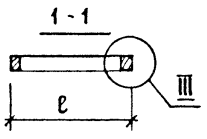

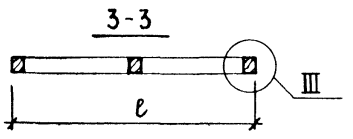

Обозначение	Марка	Рис.	ℓ, мм	H, мм	Масса, кг
1.131.9-24.1-110	КД25-3	1	298	2520	6,58
-01	КД25-6	1	598		7,30
-02	КД25-9	2	898		10,94
-03	КД25-12	2	1200		11,66
-04	КД26-3	1	298	2580	6,72
-05	КД26-6	1	598		7,44
-06	КД26-9	2	898		11,16
-07	КД26-12	2	1200		11,88
-08	КД27-3	1	298	2720	7,06
-09	КД27-6	1	598		7,78
-10	КД27-9	2	898		11,66
-11	КД27-12	2	1200		12,38
-12	КД28-3	1	298	2780	7,20
-13	КД28-6	1	598		7,92
-14	КД28-9	2	898		11,88
-15	КД28-12	2	1200		12,60
-16	КД4-6	3	670	450	2,50
-17	КД4-7		770		2,74
-18	КД4-8		870		2,98
-19	КД4-12		1272		3,94
-20	КД5-6		670	510	2,64
-21	КД5-7		770		2,88
-22	КД5-8		870		3,12
-23	КД5-12		1272		4,09
-24	КД6-6		670	650	2,98
-25	КД6-7		770		3,22
-26	КД6-8		870		3,46
-27	КД6-12		1272		4,42
-28	КД7-6		670	710	4,47
-29	КД7-7		770		4,71
-30	КД7-8		870		4,95
-31	КД7-12		1272		5,92

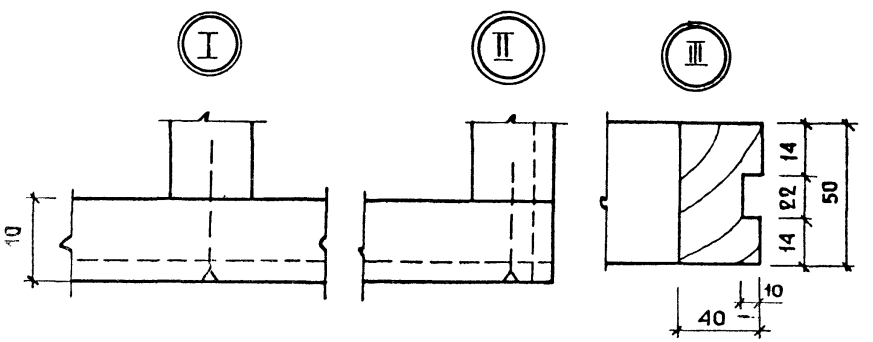

Н.Контр.	Степнов		9.09.85
Нач.маст.	Станишевский		9.09.85
Гл.инж.м.	Панков		9.09.85
Гл.арх.пр.	Зингер		9.09.85
Пров.	Зингер		9.09.85
Разраб	Егоркина		9.09.85

1.131.9-24.1-110 СБ

КАРКАС
КД

Стадия	Масса	Масштаб
Р	см.	1:25
	табл.	1:2
Лист	Листов 1	

ЦНИИЭПжилища

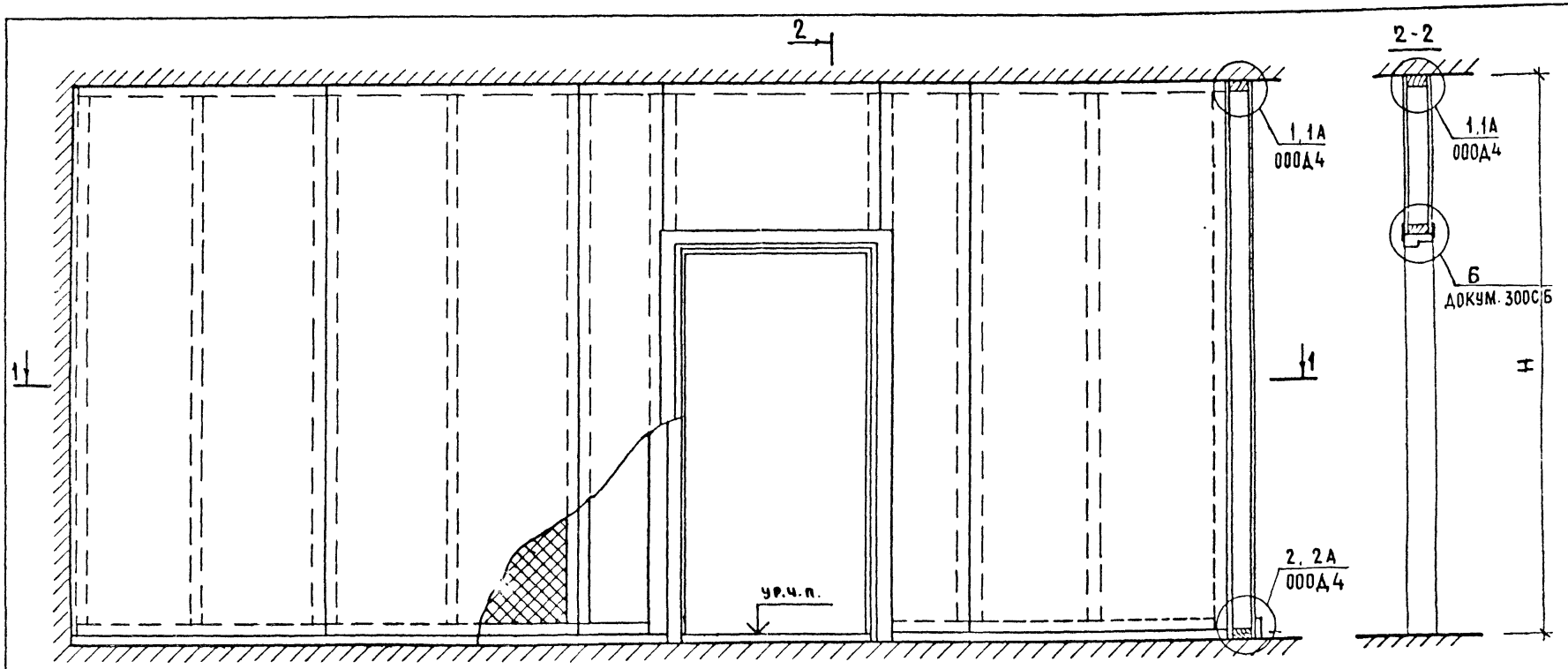

ВАРИАНТЫ УГЛОВЫХ РЕШЕНИЙ



Н.контр	Степков		9/08 85
Нач маст	Станишевский		9/08 85
Гл инж мас	Панков		9/08 85
Гл арх пр	Зингер		9/08 85
Провер	Зингер		9/08 85
Разраб	Андрушенко		9/08 85

1.131.9-24.1-000Д1

Монтажная схема перегородок

Пример

Стадия	Масса	Масштаб
Р	—	1:20
Лист	Листов 1	

ЦНИИЭП жилища

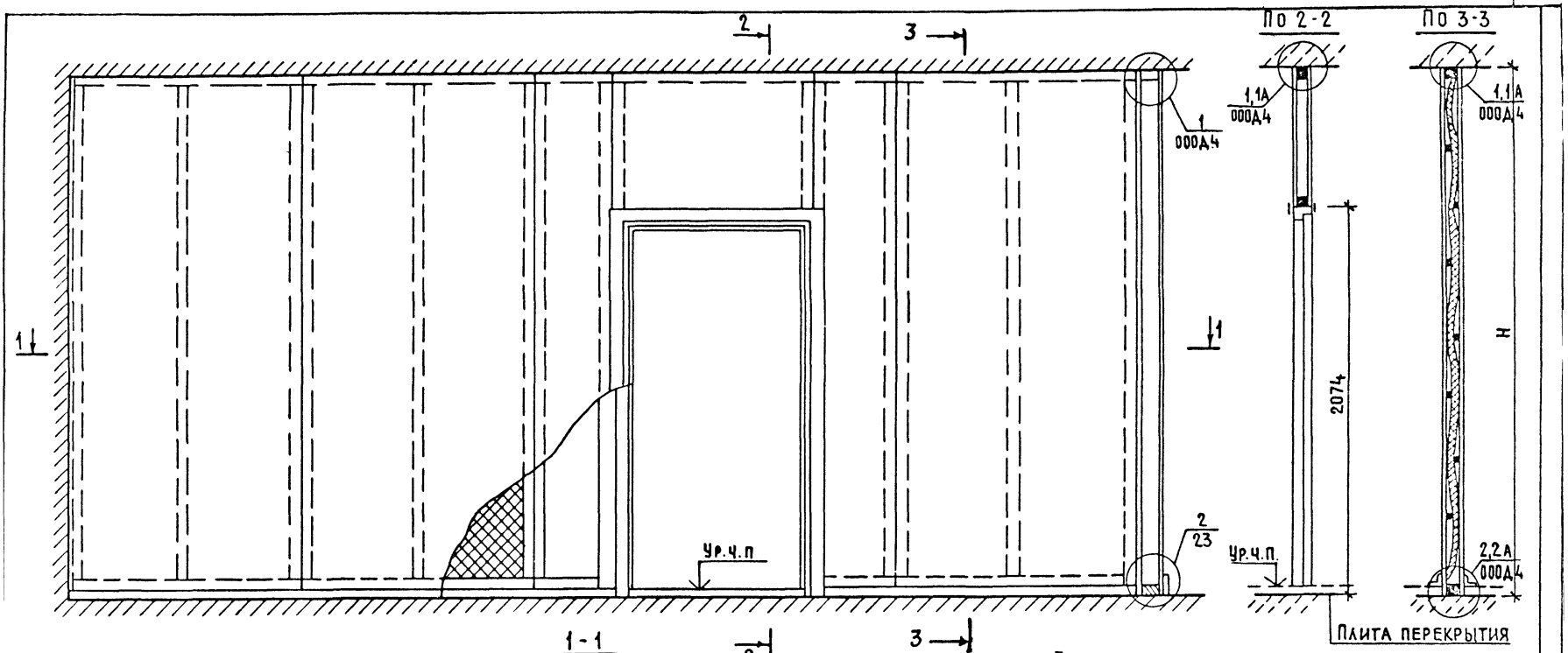

Варианты угловых решений

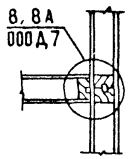

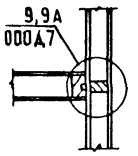

Н.контр.	Степнов		06.85
Провер.	Зингер		06.85
Нач.отд.10	Мясников		06.85
Гл.спец.	Зингер		06.85

1.131.9-24.1-000Д2

Монтажная схема перегородок

Пример

Стадия	Масса	Масштаб
Р	—	1:20
Лист	Листов 1	

ЦНИИЭП жилища

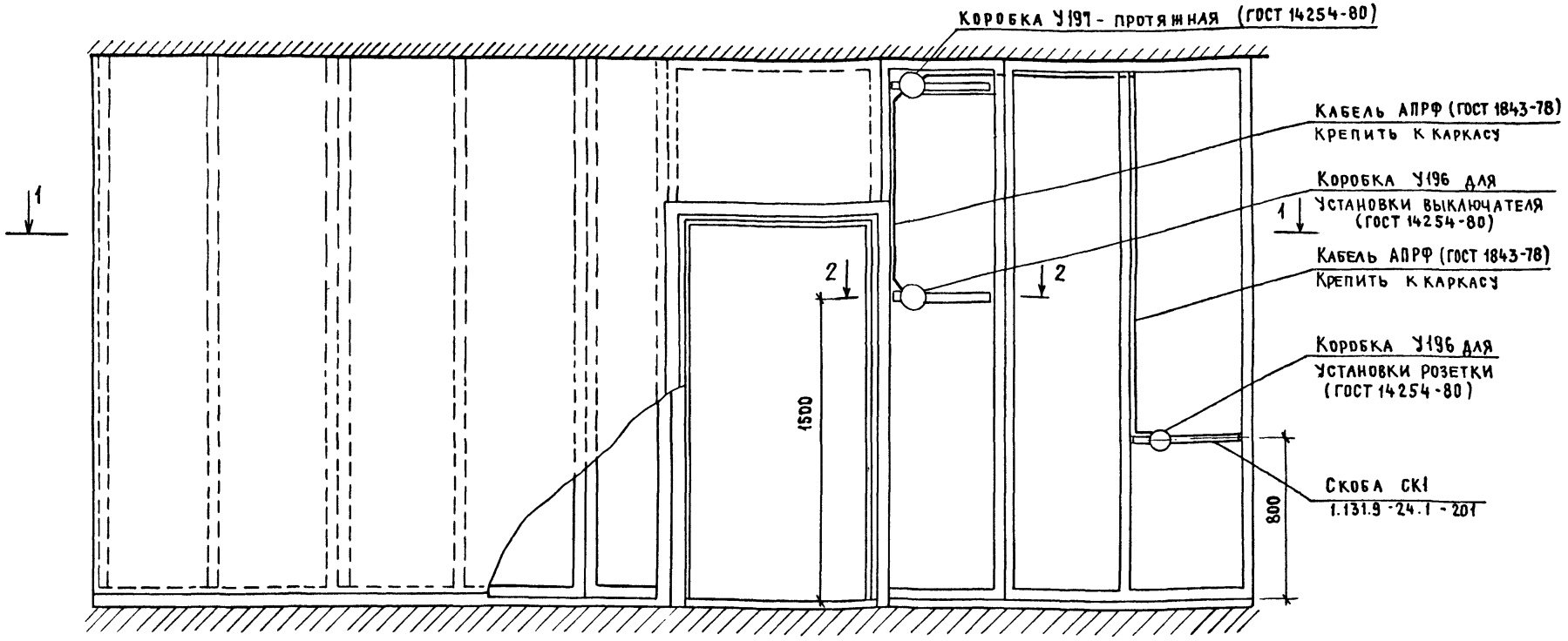

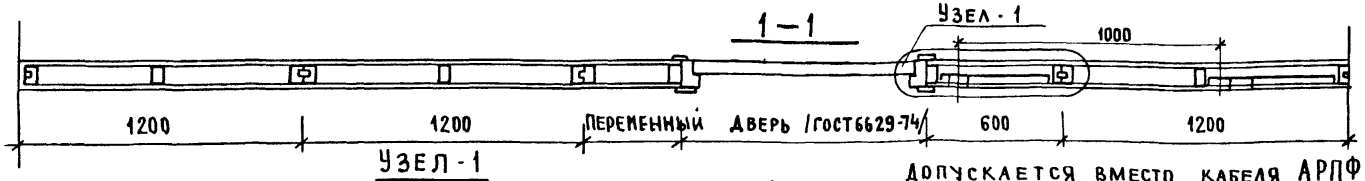

Панель с электропроводкой
см. докум. 1.131.9-24.1-200СБ

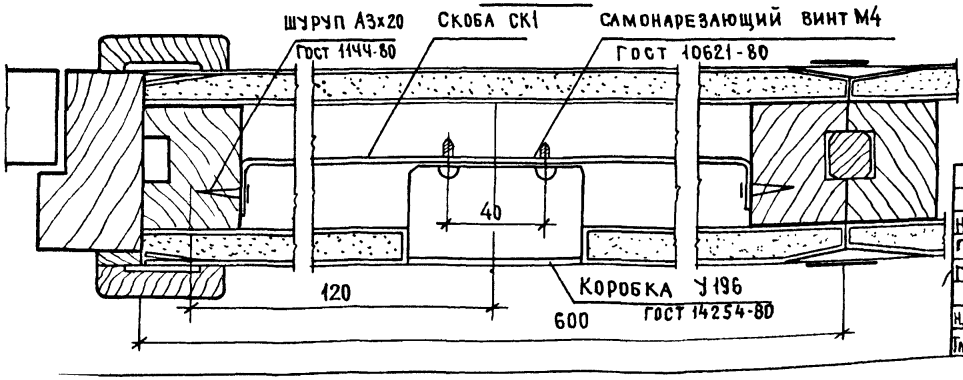

Допускается вместо кабеля АРПФ вести монтаж скрытой электропроводки проводом АППВ в стальных трубках 18 х 1,8 мм. по ГОСТ. 8734-75

В целях сохранения звукоизоляции перегородок, коробки смежных помещений устанавливать со смещением друг относительно друга ℓ= 1000 мм.

Н.контр	Степнов		
Прораб	Зингер		
Гл.спец.эл	Фотии		
Нач.отд.Ю	Масников		
Гл.сп.отд.Ю	Зингер		

1.131.9-24.1-000ДЗ

Схема скрытой электропроводки
Пример

Стадия	Лист	Листов
Р		1

ЦНИИЭПжилища

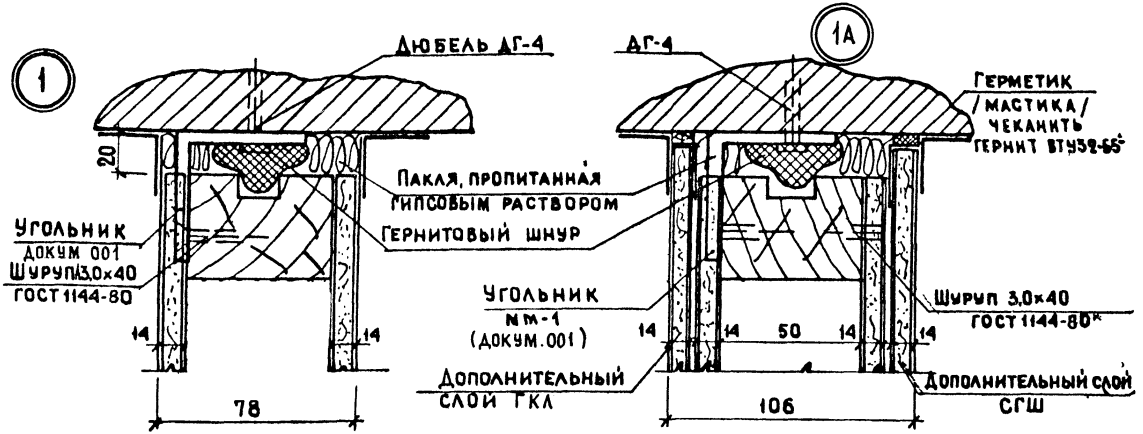

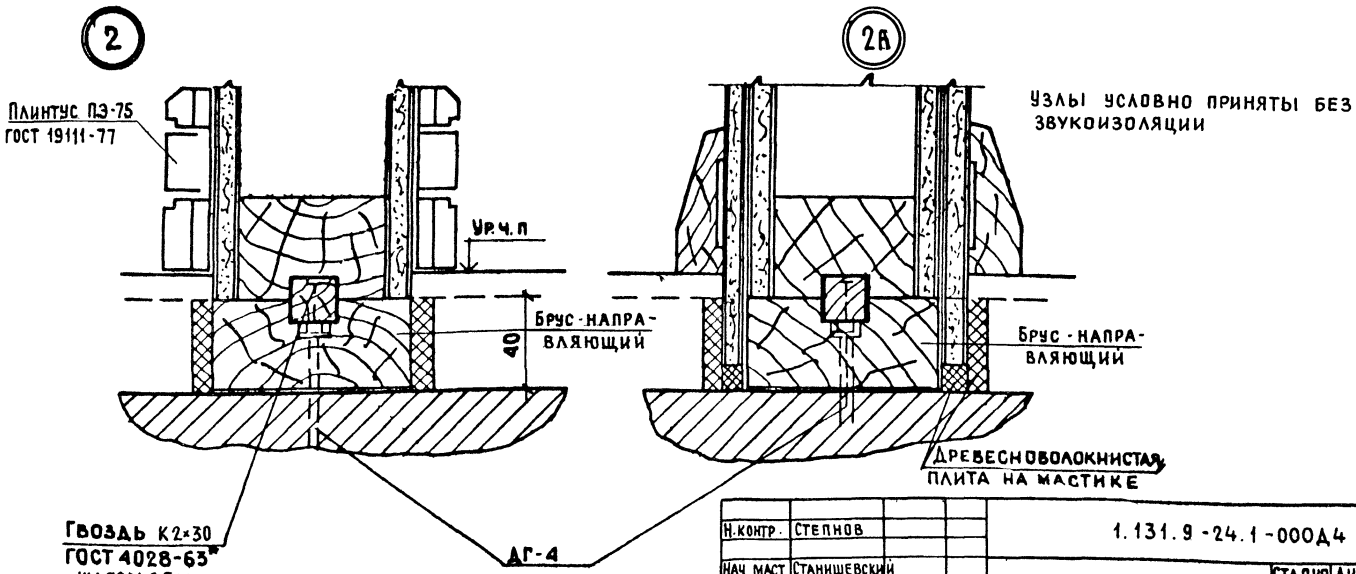

Узлы условно приняты без звукоизоляции

Н.контр.	Степнов			1.131.9-24.1-000Д4	
Нач маст	Станишевский			Узлы 1, 2, 1А, 2А	Стадия: Р; Лист: ; Листов: 1
Гл инж м	Панков				ЦНИИЭП жилища
Гл арх пр	Зингер				
Провер	Зингер				
Разраб	Андрушенко				

3

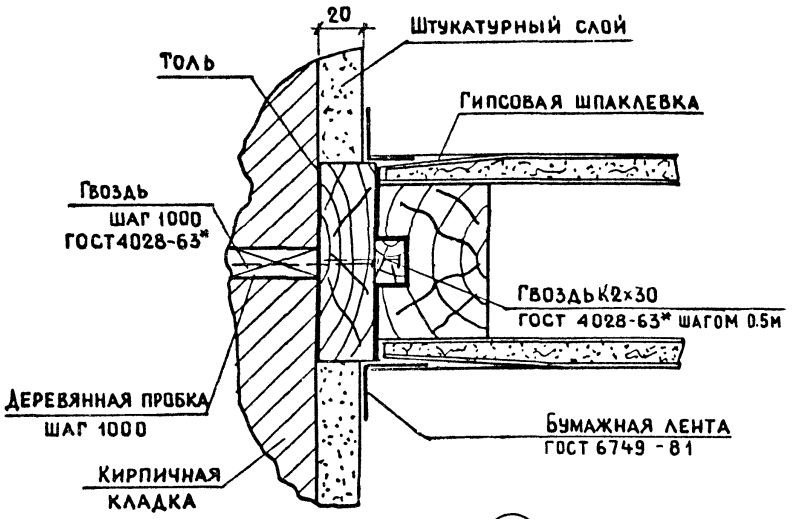

3Б

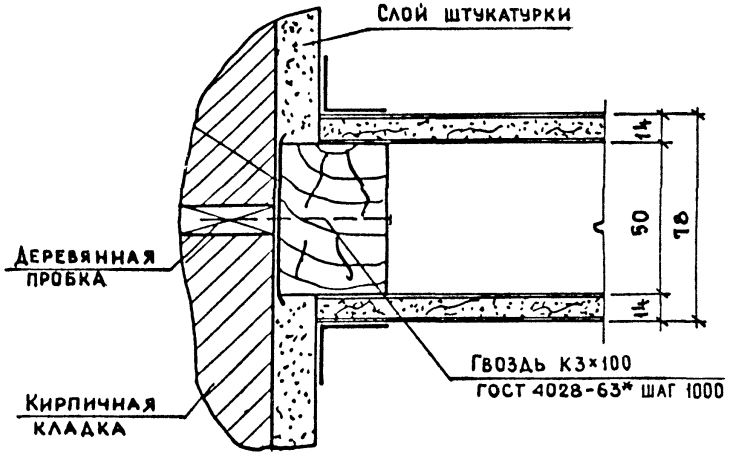

3А

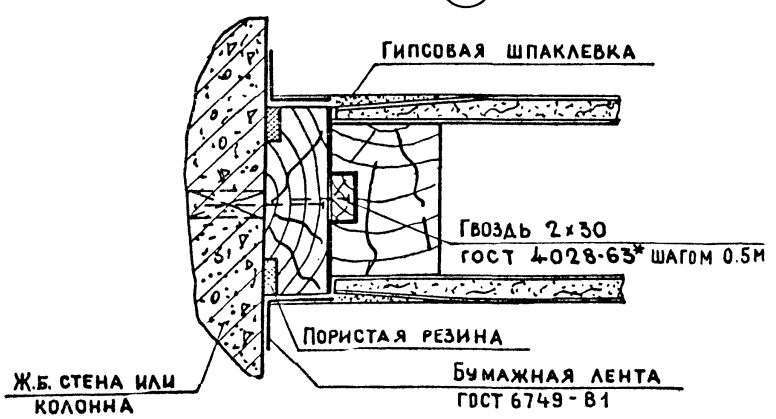

Н.контр.	Степнов		9/05 85	1.131.9-24.1-000Д5
Нач.маст.	Станишевский		9/05 85	
Гл.инж.маст.	Панков		9/05 85	Узел 3, 3А, 3Б
Гл.арх.пр.	Зингер		9/05 85	
Провер	Зингер		9/05 85	
Разраб.	Андрушенко		9/05 85	

Стадия	Лист	Листов
Р		1

ЦНИИЭП жилища

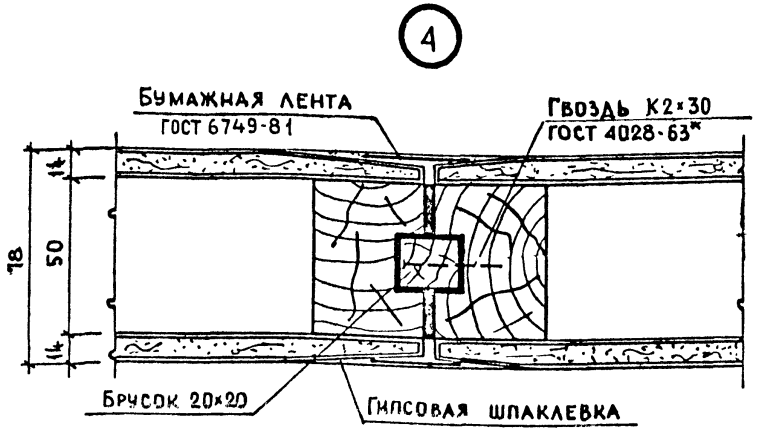

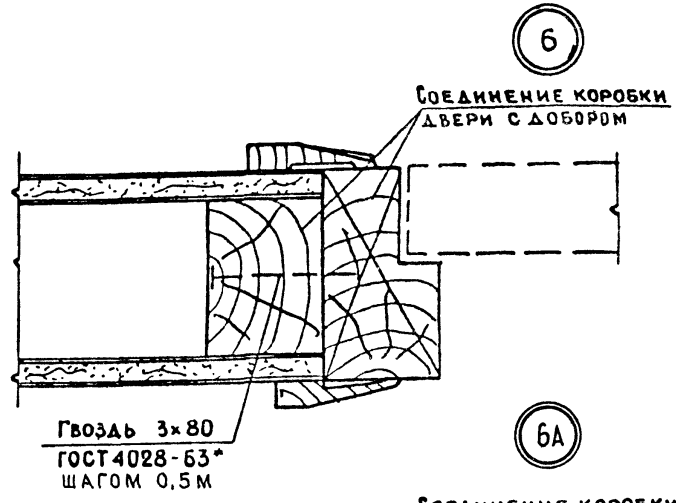

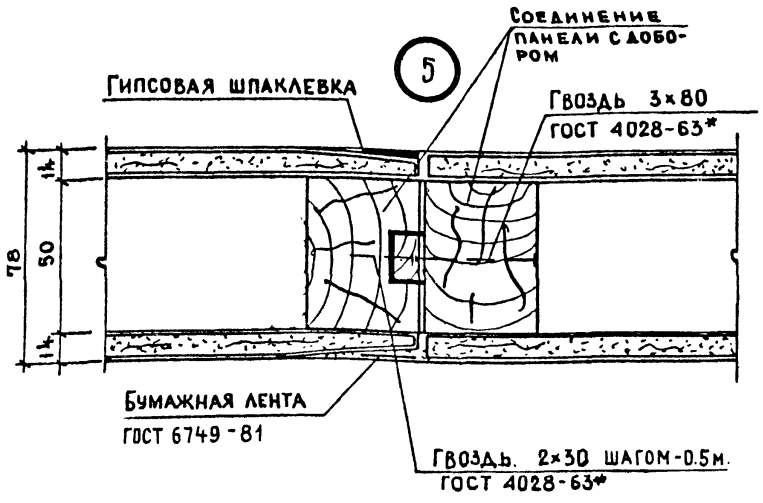

Н.Контр	Степнов			1.131.9-24.1 – 000Д6	
Нач.маст.	Станишевский			Узлы 4,5,6,6А	Стадия: Р; Лист: ; Листов: 1
Гл.инж.мас	Панков				ЦНИИЭП жилища
Гл.арх.пр	Зингер				
Провер	Зингер				
Разраб.	Андрушев...О				

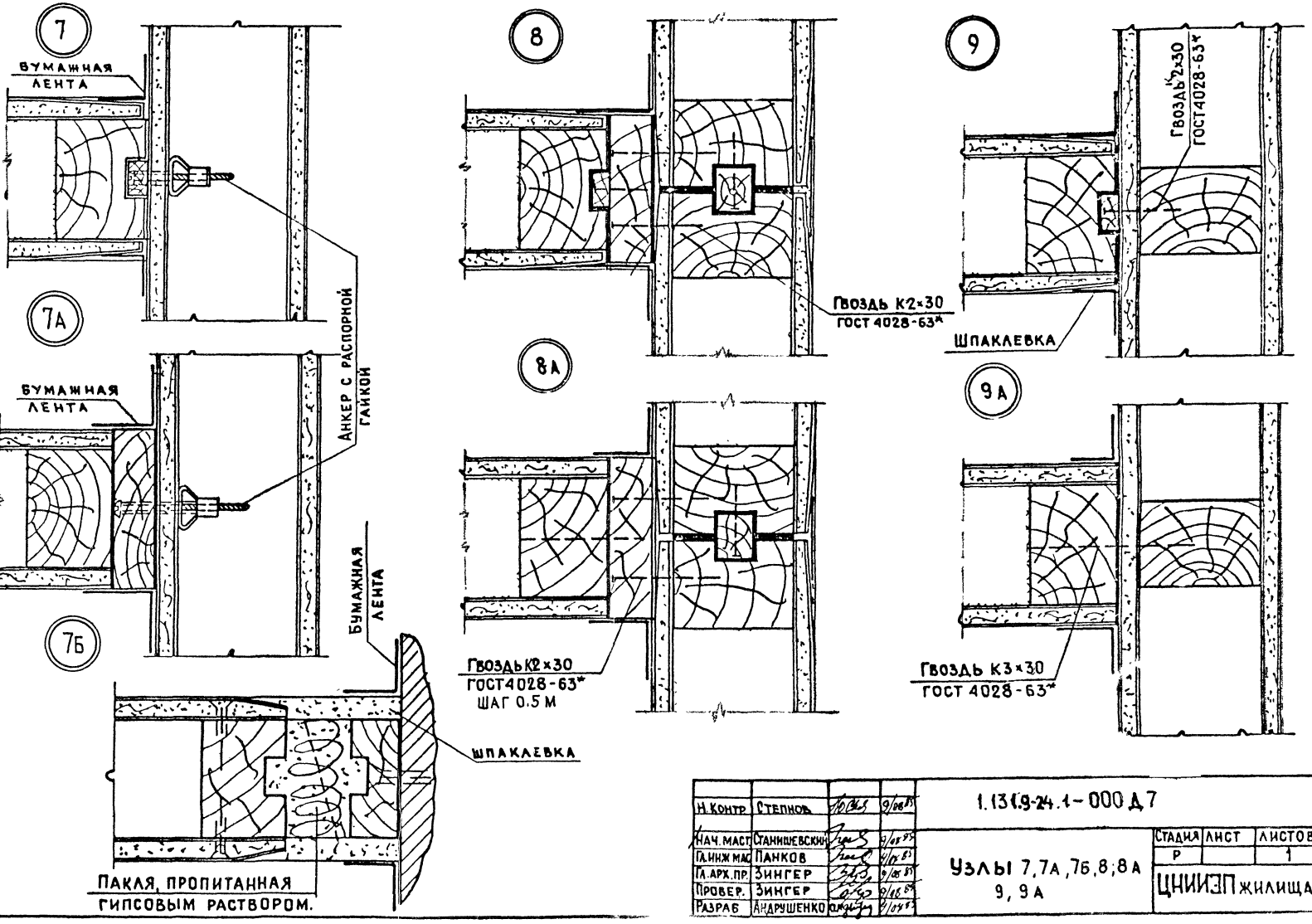

Н.Контр.	Степнов			1.131.9-24.1-000 Д.7
Нач.маст	Станишевский			Узлы 7, 7А, 7Б, 8; 8А 9, 9А
Гл.инж.мас	Панков			Стадия: Р; Лист: ; Листов: 1
Гл.арх.пр.	Зингер			ЦНИИЭП жилища
Провер.	Зингер			
Разраб	Андрушенко			

Вариант 1

Крепление мата на гвоздь

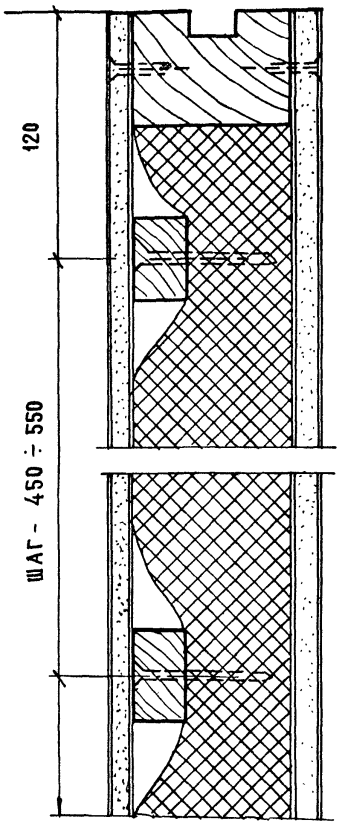

Вариант 2

Крепление гвоздем через шайбу или рейку из клеенной фанеры

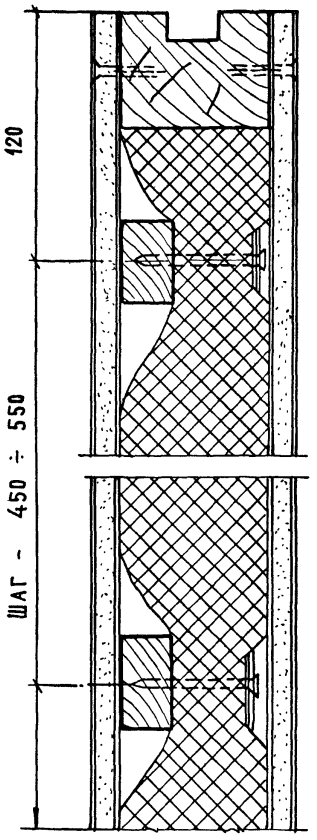

Вариант 3

Двухстороннее обшатие рейками вразбежку

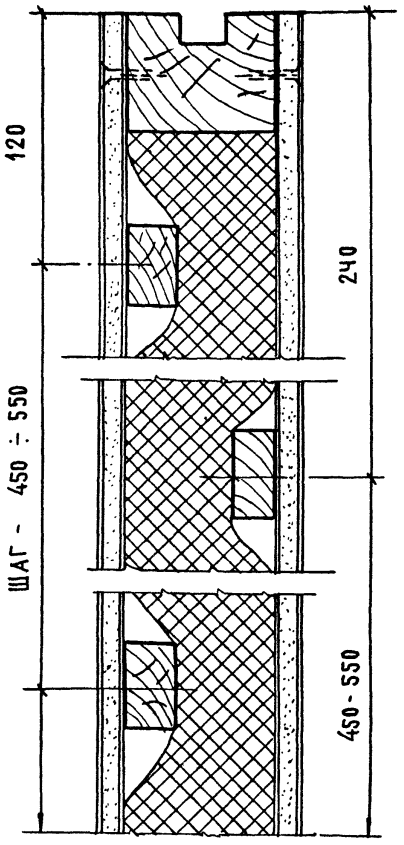

Рейки (20×40 мм) крепятся к гипсо-картонному листу поливинилацетатной эмульсией или цементно-казеиновым клеем (состав цементно-казеинового клея):

Казеновый клеи (в порошке)	100 г.
Портладцемент марки 400	75 г.
Воды t° 15-20°с	200 - 250 г.

Для повышения вязкости клея добавляется олифа 5 - 10%

Н. Контр.	Степнов		
Провер.	Зингер		
Нач. отд.	Мясников		
Гл. спец.	Зингер		

1.131.9-24.1-000.ДВ

Варианты крепления прошивных матов

Стадия	Лист	Листов
Р		1

ЦНИИЭПжилища

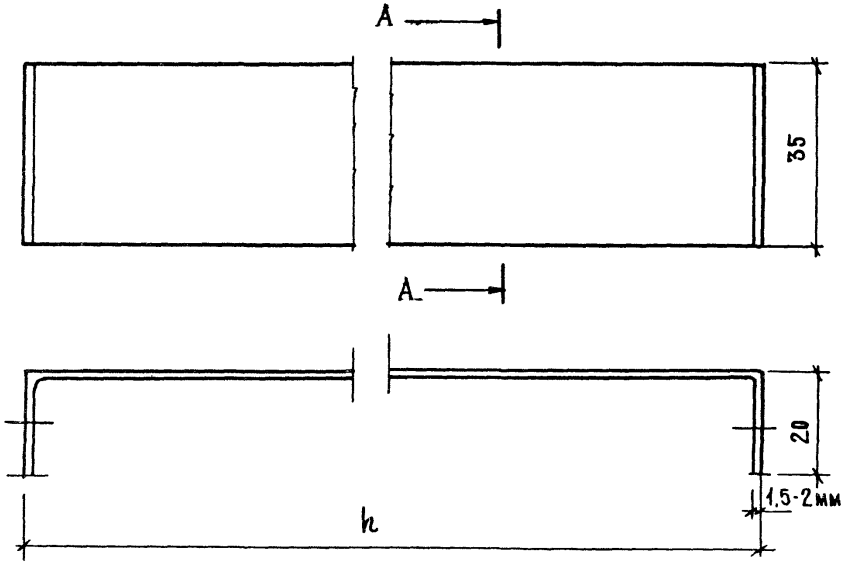

Ширина панели	Размер скобы h мм	
298	СК1	198
598	СК2	498
898	СК3	374
1200	СК4	525

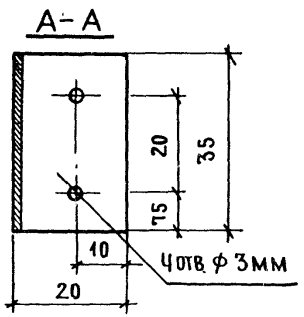

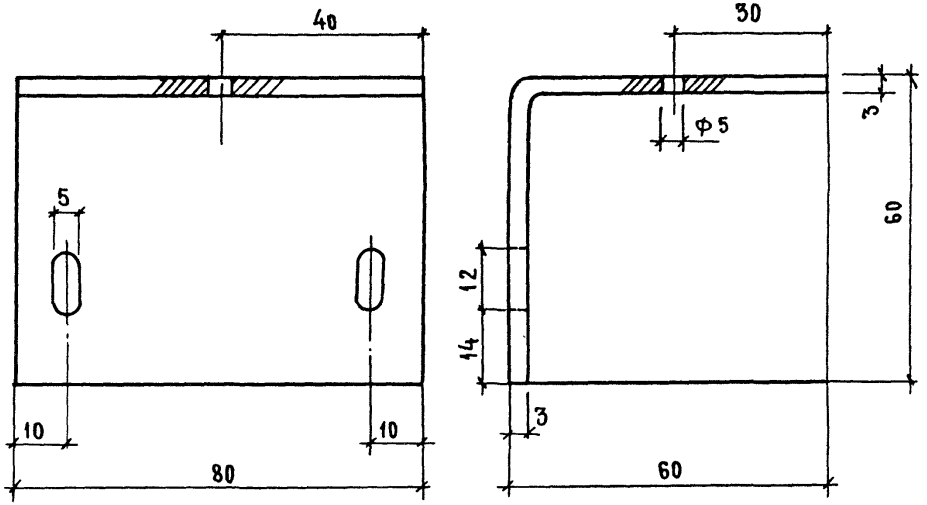

Н.Контр.	Степнов		4/08
Провер.	Зингер.		4/08
Гл.спец.	Фотий.		4/08
Нач.отд.10	Мясников		4/08
Гл.спец.отд.10	Зингер		4/08

1.131.9-24.1-201

Скоба для крепления монтажных коробок СК1, СК2, СК3, СК4

Стадия	Масса	Масштаб
Р	—	1:1

Лист | Листов 1

Лист 13х35 ГОСТ 103-76 / Ст. 3 ГОСТ 535-79

ЦНИИЭП жилища

Инв.№ подл. | Подпись и дата | Взам.инв.№

Н.Контр.	Степнов		4/08
Провер.	Зингер.		4/08
Нач.отд.10	Мясников		4/08
Гл.спец.отд.10	Зингер		4/08

1.131.9-24.1-001

Крепежный угольник мм-1

Стадия	Масса	Масштаб
Р	—	1:1

Лист | Листов 1

Лист 3х80 ГОСТ 103-76 / Ст. 3 ГОСТ 535-79

ЦНИИЭП жилища

Вариант 1

Крепление мата на гвоздь

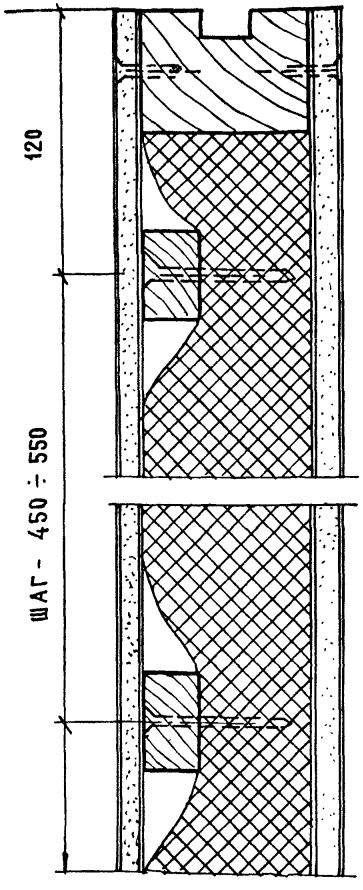

Вариант 2

Крепление гвоздем через шайбу или рейку из клеенной фанеры

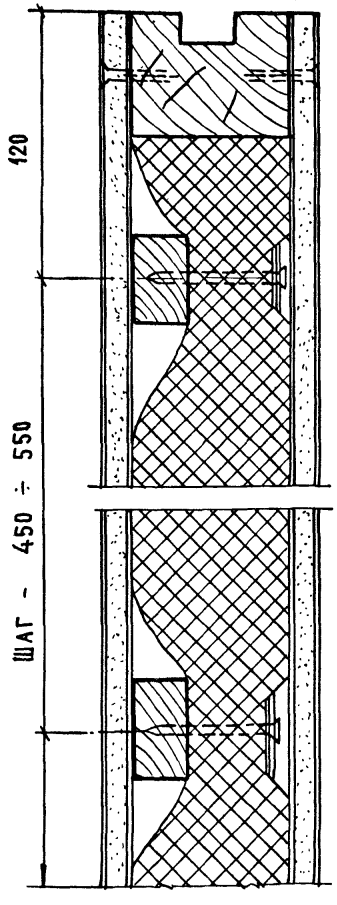

Вариант 3

Двухстороннее обшатие рейками вразбежку

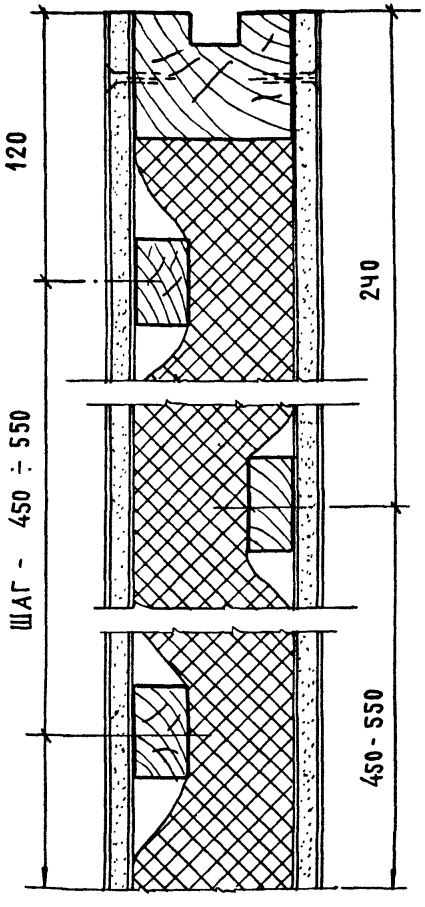

Рейки (20×40 мм) крепятся к гипсо-картонному листу поливинилацетатной эмульсией или цементно-казеиновым клеем (состав цементно-казеинового клея):

Казеновый клеи (в порошке)	100 г.
Портладцемент марки 400	15 г.
Воды t° 15-20°с	200 - 250 г.

Для повышения вязкости клея добавляется олифа 5 - 10%

Н. Контр.	Степнов		
Провер.	Зингер		
Нач. отдела	Мясников		
Гл. спец.	Зингер		

1.131.9-24.1-000 ДВ

Варианты крепления прошивных матов

Стадия	Лист	Листов
Р		1

ЦНИИЭП жилища

А

Положение до сжатия

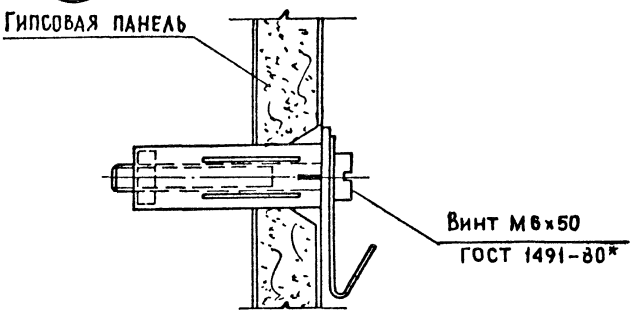

Положение сжатое

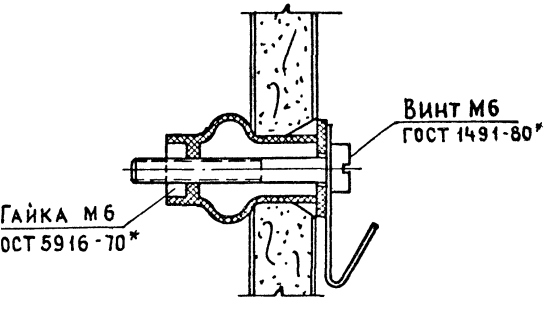

Б

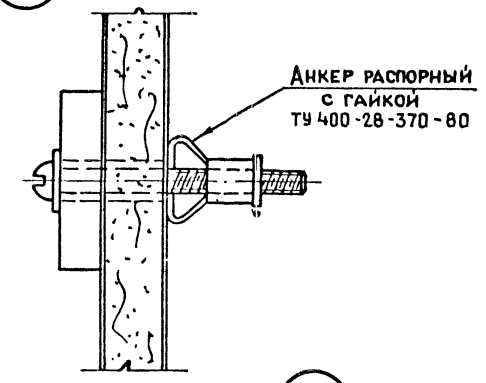

В

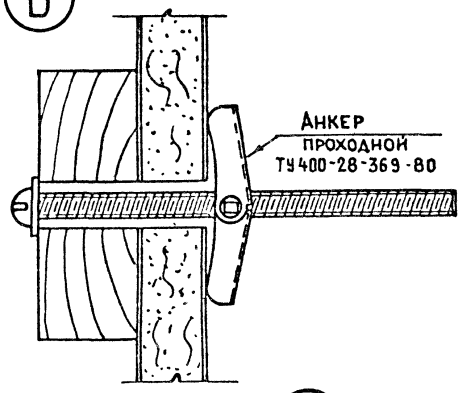

Г

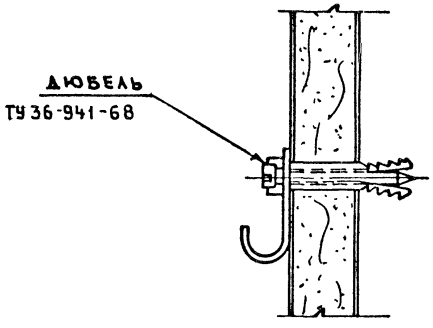

Д

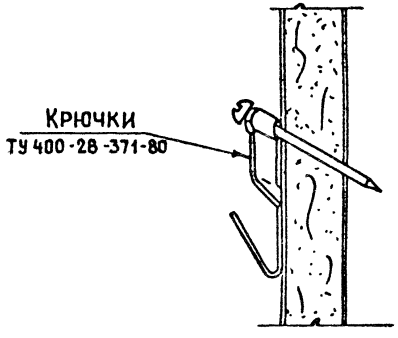

Н.Контр.	Степнов			1.131.9-24.1-000 Д 9	
Нач.маст.	Станишевский			Узлы крепления дюбелей, анкеров и крючков	Стадия: Р; Лист: ; Листов: 1
Гл.инж.мас.	Панков				
Гл.арх.пр	Зингер				
Провер.	Зингер				ЦНИИЭП жилища
Разраб.	Андрушенко				

gost.e-ecolog.ru