ТИПОВЫЕ КОНСТРУКЦИИ, ИЗДЕЛИЯ И УЗЛЫ ЗДАНИЙ И СООРУЖЕНИЙ

СЕРИЯ 1.131.9-21

ПАНЕЛИ ПЕРЕГОРОДОК ГИПСОБЕТОННЫЕ ДЛЯ ЖИЛЫХ ЗДАНИЙ

РАБОЧИЕ ЧЕРТЕЖИ

13403
ЦЕНА 4-10

gost.e-ecolog.ru

ЦЕНТРАЛЬНЫЙ ИНСТИТУТ ТИПОВОГО ПРОЕКТИРОВАНИЯ
ГОССТРОЯ СССР

Москва, А-445, Смольная ул., 22

Сдано в печать X 1987 года

Заказ № 11689 Тираж 1500 экз.

ТИПОВЫЕ КОНСТРУКЦИИ, ИЗДЕЛИЯ И УЗЛЫ ЗДАНИЙ И СООРУЖЕНИЙ

СЕРИЯ 1.131.9-21

ПАНЕЛИ ПЕРЕГОРОДОК ГИПСОБЕТОННЫЕ ДЛЯ ЖИЛЫХ ЗДАНИЙ

РАБОЧИЕ ЧЕРТЕЖИ

Разработаны ЦНИИЭП жилища

Рук. Отделения проектных работ
А.И. Криппа

Гл. инженер отделения
Н.А. Дыховичная

Гл. конструктор отделения
Б.Н. Смирнов

Начальник отдела №24
Н.Б. Росинский

Гл. инженер проекта
Ю.М. Веллер

Утверждены и введены в действие Госгражданстроем с 01.02.84
приказ от 30.12.83 №427

Обозначение	Наименование	Стр.
1.131.9-21-0000 ТО	Техническое описание	7
1.131.9-21-0100	Панель (ПГ4, ПГ5)	18
1.131.9-21-0100 СБ	Панель (ПГ4, ПГ5). Сборочный чертеж	21
1.131.9-21-0200	Панель (ПГ6, ПГ7)	22
1.131.9-21-0200 СБ	Панель (ПГ6, ПГ7). Сборочный чертеж	25
1.131.9-21-0300	Панель (ПГ8, ПГ9).	26
1.131.9-21-0300 СБ	Панель (ПГ8, ПГ9). Сборочный чертеж	29
1.131.9-21-0400	Панель (ПГ10, ПГ11)	30
1.131.9-21-0400 СБ	Панель (ПГ10, ПГ11). Сборочный чертеж	33
1.131.9-21-0500	Панель (ПГ12, ПГ13)	34
1.131.9-21-0500 СБ	Панель (ПГ12, ПГ13). Сборочный чертеж	37
1.131.9-21-0600	Панель (ПГ14, ПГ15).	38
1.131.9-21-0600 СБ	Панель (ПГ14; ПГ15). Сборочный чертеж	41
1.131.9-21-0700	Панель (ПГ16, ПГ17)	42
1.131.9-21-0700 СБ	Панель (ПГ16, ПГ17). Сборочный чертеж	45
1.131.9-21-0800	Панель (ПГ18, ПГ19).	46
1.131.9-21-0800 СБ	Панель (ПГ18, ПГ19). Сборочный чертеж	49
1.131.9-21-0900	Панель (ПР20, ПГ21)	50
1.131.9-21-0900 СБ	Панель (ПГ20, ПГ21). Сборочный чертеж	53
1.131.9-21-1000	Панель (ПГ24, ПГ27)	54
1.131.9-21-1000 СБ	Панель (ПГ24, ПГ27). Сборочный чертеж	57

Н.контр.	Веллер		
Нач.отд.	Росинский		
Гл.инж.отд.	Пальман		
Гл.инж.пр.	Веллер		
Рук.гр.	Паллес		
Провер.	Веллер		
Исполн.	Лесникова		

1.131.9-21-0000

Содержание

Стадия	Лист	Листов
Р	1	5

ЦНИИЭПжилища

19403 3

Пров. [signature] 5.6.86 г.

Обозначение	Наименование	Стр.
1.131.9-21 - 1100	Панель (ПГ30, ПГ33)	58
1.131.9-21 - 1100 СБ	Панель (ПГ30, ПГ33). Сборочный чертеж	61
1.131.9-21 - 1200	Панель (ПГ36, ПГ39)	62
1.131.9-21 - 1200 СБ	Панель (ПГ36, ПГ39). Сборочный чертеж	65
1.131.9-21 - 1300	Панель ПГ42	66
1.131.9-21 - 1300 СБ	Панель ПГ42. Сборочный чертеж	68
1.131.9-21 - 1400	Панель ПГ48	69
1.131.9-21 - 1400 СБ	Панель ПГ48. Сборочный чертеж.	71
1.131.9-21 - 1500	Панель ПГ54	72
1.131.9-21 - 1500 СБ	Панель ПГ54. Сборочный чертеж	74
1.131.9-21 - 1600	Панель ПГ60.	75
1.131.9-21 - 1600 СБ	Панель ПГ60. Сборочный чертеж	77
1.131.9-21 - 1700	Панель ПГ66.	78
1.131.9-21 - 1700 СБ	Панель ПГ66. Сборочный чертеж	80
1.131.9-21 - 1800	Панель-вставка ПГ7	81
1.131.9-21 - 1800 СБ	Панель-вставка ПГ7. Сборочный чертеж	84
1.131.9-21 - 1900	Панель-вставка ПГ8.	85
1.131.9-21 - 1900 СБ	Панель-вставка ПГ8. Сборочный чертеж	88
1.131.9-21 - 2000	Панель-вставка ПГ9	89
1.131.9-21 - 2000 СБ	Панель-вставка ПГ9. Сборочный чертеж	92
1.131.9-21 - 2100	Панель-вставка ПГ10.	93
1.131.9-21 - 2100 СБ	Панель-вставка ПГ10. Сборочный чертеж	96
1.131.9-21 - 2200	Панель-вставка ПГ12	97
1.131.9-21 - 2200 СБ	Панель-вставка ПГ12. Сборочный чертеж	100

Взам. инв. № | Подпись и дата | Инв. № подл.

1.131.9-21-0000

Лист 2

19403 4

Прав. Жорд 5.6.86г. Кор. Ефрем-

Обозначение	Наименование	Стр.
1.131.9[illegible]1 ÷ 23.00	Панель-вставка ПГ13	101
1.131.9-21 – 23.00 СБ	Панель-вставка ПГ13. Сборочный чертеж	104
1.131.9-21 – 01.10	Каркас (КД-1 ... КД-8)	105
1.131.9-21 – 01.10 СБ	Каркас (КД-1 ... КД-8) Сборочный чертеж	109
1.131.9-21 – 02.10	Каркас (КД-9 ... КД-16).	110
1.131.9-21 – 02.10 СБ	Каркас (КД-9 ... КД-16). Сборочный чертеж	114
1.131.9-21 – 03.10	Каркас (КД-17 ... КД-24)	115
1.131.9-21 – 03.10 СБ	Каркас (КД-17 ... КД-24). Сборочный чертеж	119
1.131.9-21 – 04.10	Каркас (КД-25 ... КД-32).	120
1.131.9-21 – 04.10 СБ	Каркас (КД-25 ... КД-32). Сборочный чертеж	124
1.131.9-21 – 05.10	Каркас (КД-33 ... КД-40)	125
1.131.9-21 – 05.10 СБ	Каркас (КД-33 ... КД-40) Сборочный чертеж	129
1.131.9-21 – 06.10	Каркас (КД-41 ... КД-48).	130
1.131.9-21 – 06.10 СБ	Каркас (КД-41 ... КД-48). Сборочный чертеж	134
1.131.9-21 – 07.10	Каркас (КД-49 ... КД-56).	135
1.131.9-21 – 07.10 СБ	Каркас (КД-49 ... КД-56). Сборочный чертеж	139
1.131.9-21 – 08.10	Каркас (КД-57 ... КД-64).	140
1.131.9-21 – 08.10 СБ	Каркас (КД-57 ... КД-64). Сборочный чертеж	144
1.131.9-21 – 09.10	Каркас (КД-65 ... КД-72).	145
1.131.9-21 – 09.10 СБ	Каркас (КД-65 ... КД-72). Сборочный чертеж	149
1.131.9-21 – 10.10	Каркас (КД-73 ... КД-80).	150
1.131.9-21 – 10.10 СБ	Каркас (КД-73 ... КД-80). Сборочный чертеж	154
1.131.9-21 – 11.10	Каркас (КД-81 ... КД-88)	155
1.131.9-21 – 11.10 СБ	Каркас (КД-81 ... КД-88). Сборочный чертеж	159

Обозначение	Наименование	Стр.
1.131.9-21 — 12 10	Каркас (КД-89...КД-96)	160
1.131.9-21 — 12 10 СБ	Каркас (КД-89... КД-96). Сборочный чертеж	164
1.131.9-21 — 13 10	Каркас (КД-97... КД-100)	165
1.131.9-21 — 13 10 СБ	Каркас (КД-97...КД-100). Сборочный чертеж	167
1.131.9-21 — 14 10	Каркас (КД-101... КД-104).	168
1.131.9-21 — 14 10 СБ	Каркас (КД-101... КД-104). Сборочный чертеж	170
1.131.9-21 — 15 10	Каркас (КД-105...КД-108).	171
1.131.9-21 — 15 10 СБ	Каркас (КД-105... КД-108). Сборочный чертеж	173
1.131.9-21 — 16 10	Каркас (КД-109... КД-112).	174
1.131.9-21 — 16 10 СБ	Каркас (КД-109... КД-112). Сборочный чертеж	176
1.131.9-21 — 17 10	Каркас (КД-113... КД-116).	177
1.131.9-21 — 17 10 СБ	Каркас (КД-113... КД-116). Сборочный чертеж	179
1.131.9-21 — 18 10	Каркас (КД-117... КД-122)	180
1.131.9-21 — 18 10 СБ	Каркас (КД-117... КД-122). Сборочный чертеж	183
1.131.9-21 — 19 10	Каркас (КД-123...КД-128).	184
1.131.9-21 — 19 10 СБ	Каркас (КД-123...КД-128). Сборочный чертеж	187
1.131.9-21 — 20 10	Каркас (КД-129...КД-134)	188
1.131.9-21 — 20 10 СБ	Каркас (КД-129...КД-134). Сборочный чертеж	191
1.131.9-21 — 21 10	Каркас (КД-135...КД-140).	192
1.131.9-21 — 21 10 СБ	Каркас (КД-135...КД-140). Сборочный чертеж	195
1.131.9-21 — 22 10	Каркас (КД-141...КД-146).	196
1.131.9-21 — 22 10 СБ	Каркас (КД-141... КД-146). Сборочный чертеж	199
1.131.9-21 — 23 10	Каркас (КД-147...КД-152).	200
1.131.9-21 — 23 10 СБ	Каркас (КД-147...КД-152). Сборочный чертеж	203

Взам.инв.№ | Подпись и дата | Инв.№ подл.

Обозначение	Наименование	Стр.
1.131.9-21 - 00 01	Узел А... Г	204
1.131.9-21 - 00 02	Узел 1... 9	206
1.131.9-21 - 01 01	Петля строповочная (П-1 ... П-8)	208
1.131.9-21 - 18 01	Петля строповочная (П-9 ... П-13)	209
1.131.9-21 - 00 03	Панель ПиГ-образная (пример)	210
1.131.9-21 - 00 04	Установка элементов скрытой электропроводки в перегородке (пример)	213

I. Вводная часть

Входящие в состав „Общесоюзного строительного каталога типовых конструкций и изделий для всех видов строительства" рабочие чертежи гипсобетонных панелей перегородок для жилых зданий разработаны по ГОСТ 9574-80 „Панели гипсобетонные для перегородок. Технические условия" в соответствии с заданием, утвержденным Управлением по жилищному строительству Госграждастроя 06.02.82 г.

Цель разработки настоящих чертежей – создание набора панелей гипсобетонных перегородок, охватывающих основные потребности массового жилищного строительства.

В комплект рабочих чертежей включены панели перегородок для зданий с высотами этажей 2,8 и 3,0 м, строящихся в обычных условиях. Все панели перегородок запроектированы без проемов. Устройство дверных проемов рекомендуется осуществлять за счет панелей-вставок.

В состав комплекта рабочих чертежей, помимо спецификаций и сборочных чертежей панелей перегородок и панелей-вставок, деревянных каркасов, монтажных петель и узлов перегородок и каркасов, входят также примеры устройства П-образных и Г-образных перегородок с проемами, а также пример размещения элементов скрытой электропроводки в перегородках.

Рабочие чертежи гипсобетонных панелей перегородок, приведенные в настоящем комплекте, выполнены для варианта изготовления перегородок из бетона марки М50 на гипсовом вяжущем при плотности бетона 1300 кг/м³. С учетом этих характеристик определены показатели расхода материалов в номенклатуре панелей.

В основных надписях на чертежах панелей приведены сокращенные обозначения марок панелей характеризующиеся только длиной панелей.

2. Технические требования

2.1. Основные параметры и размеры

Толщина всех гипсобетонных перегородок, приведенных в комп-

Инв № подл. | Подпись и дата | Взам. инв. №

Н. контр.	Беллер		12.83
Нач. отд.	Росинский		12.83
Гл. инж. пр.	Альман		12.83
Гл. инж. пр.	Беллер		12.83
Рук. груп.	Палеес		12.83
Проверил	Палеес		12.83
Разраб.	Беллер		12.83

1.131.9-21-00 00 ТО

Техническое описание

Стадия	Лист	Листов
Р	1	11

ЦНИИЭП жилища

лекта рабочих чертежей, — 80 мм.

Длины глухих панелей перегородок: от 400 до 2100 мм — с градацией через каждые 100 мм, от 2100 до 4200 мм — с градацией через каждые 300 мм и от 4200 до 6600 мм — с градацией через каждые 600 мм. Наличие большого набора длин панелей дает возможность применить панели как для ограждения небольших помещений внутри квартиры, так и для устройства глухих межквартирных перегородок при минимальном числе вертикальных стыков.

Все глухие панели перегородок для каждой градации их длины разработаны в четырех вариантах по высоте: для высоты этажей 2,8 и 3,0 м и для установки перегородок по сплошным панелям перекрытий толщиной 160 мм и по многопустотным панелям перекрытий толщиной 220 мм.

Длины панелей-вставок соответствуют имеющемуся разнообразию проемов для установки типовых внутренних дверей жилых зданий (ГОСТ 6629-74) — от 690 до 1290 мм.

Все панели-вставки для каждой градации их длины разработаны в шести вариантах по высоте, учитывающих как высоты этажей (2,8 и 3,0 м) и толщины панелей перекрытий (160 и 220 мм), так и наиболее широко применяемые толщины конструкций полов жилых зданий.

Панели перегородок должны быть выполнены из бетона на гипсовом или гипсосодержащем вяжущих и армированы деревянными каркасами.

Каркасы панелей состоят из деревянных реек одинаковой толщины, скрепленных с деревянными брусками обвязки, располагаемой по контуру панелей. Решетка каркаса — диагональная с углом наклона реек 45°. В необходимых случаях угол наклона отдельных реек может быть изменен в большую или меньшую сторону.

Для подъема, транспортировки и монтажа панелей при отсутствии специальных траверс с захватными устройствами, предусматривают стальные монтажные петли, заделываемые на всю высоту панели и закрепляемые к нижним элементам обвязки.

Предел огнестойкости гипсобетонных панелей перегородок толщиной 80 мм — 2,2 ч (ГОСТ 9574-80)

Звукоизолирующая способность межкомнатных перегородок из гипсобетонных панелей толщиной 80 мм, а также межквартирных перегородок выполненных из двух гипсобетонных панелей толщиной 80 мм с воздушной прослойкой 40 мм, удовлетворяют нормативным индексам изоляции воздушного шума (СНиП II-12-77, табл. 7)

Инв. № подл. | Подпись и дата | Взам. инв. №

2.2. Требования по изготовлению

Изготовление гипсобетонных панелей перегородок предусматривается на специализированных предприятиях строительной индустрии.

Панели перегородок, предназначенные для установки в помещениях с сухим и нормальным режимом, следует изготавливать из бетона марки не менее М50 на гипсовом вяжущем (ГОСТ 125-79), в помещениях с влажным режимом – из бетона марок М50 и более на гипсоцементно-пуццолановом вяжущем. Плотность бетона панелей в высушенном до постоянной массы состоянии должна быть не менее 1100 и не более 1500 кг/м^3. Влажность бетона в поверхностных слоях панели на глубине 2 см должна быть не более: 8% – для бетона на гипсовом вяжущем 10% – для бетона на гипсоцементнопуццолановом вяжущем.

Каркас должен располагаться посередине толщины панели. Рейки каркаса следует изготавливать из пиломатериалов хвойных или лиственных пород по ГОСТ 8486-66 и ГОСТ 2695-71. (из здоровой древесины). Деревянные бруски обвязок следует изготавливать в виде цельных брусков из пиломатериалов хвойных пород не ниже III сорта по ГОСТ 8486-66. Допускается изготовление обвязок, за исключением нижних брусков, из пиломатериалов лиственных пород не ниже III сорта по ГОСТ 2695-71. Обзол на брусках должен быть очищен от коры и обращен внутрь панели. Бруски обвязки допускается стыковать при условии, что один из двух брусков сохраняется цельным в месте стыка. Все элементы каркаса соединяются на гвоздях. Влажность древесины, применяемой для изготовления каркаса, должна быть в пределах от 20 до 40% (ГОСТ 9574-80).

Монтажные петли следует изготавливать из стержневой горячекатанной гладкой арматурной стали класса А-I марок ВСт3пс2 и ВСт3сп2. Применение стали марки ВСт3пс2 для изготовления петель панелей транспортируемых и монтируемых при температуре -40°С и ниже, не допускается.

Отклонение фактических размеров панелей от номинальных, указанных в чертежах, в соответствии с ГОСТ 9574-80 не должно превышать:

по длине для панелей до 4000 мм	– ± 8 мм,
по длине для панелей свыше 4000 мм	– ± 10 мм,
по высоте	– ± 10 мм,
по толщине	– ± 2 мм.

Разность длин диагоналей не должна превышать для панеле

длиной до 4000 мм – 13мм, для панелей длиной свыше 4000 мм – –16 мм. Отклонение от прямолинейности поверхности панели на длине 2000 мм не должно превышать 3 мм.

Поверхности панелей должны быть гладкими, подготовленными под отделку в соответствии с указаниями ГОСТ 9574-80.

Правила приемки, контроля, хранения и транспортировки панелей по ГОСТ 9574-80.

2.3. Требования по монтажу.

Монтаж панелей перегородок следует производить до устройства перекрытия вышележащего этажа. Наружные и внутренние стены должны быть возведены (смонтированы) до установки панелей перегородок.

Панели перегородок устанавливают в проектное положение краном и после выверки раскрепляют временными монтажными креплениями, после чего снимают стропы. Применение клиньев для выравнивания панелей не допускается. Демонтаж временных креплений производят после окончательного закрепления панелей.

При проведении последующих строительно-монтажных работ следует предохранять установленные гипсобетонные панели перегородок от механических воздействий и увлажнения.

Швы между монтируемыми перегородками и стыки их с примыкающими конструкциями приняты шириной 10-20 мм. Установку перегородок на перекрытие следует выполнять по выравнивающему слою раствора, укладываемому по линии установки перегородок. Устройство и заделка стыков между перегородками и мест примыкания перегородок к другим конструкциям должна осуществляться в соответствии с типовыми узлами, приведенными в серии 2.130-1 „Детали стен и перегородок жилых зданий", выпуск 8 „Перегородки", и указаниями проекта привязки.

В установленных и закрепленных перегородках возможно выполнение по месту отверстий и борозд (см. п.3.).

2.4. Маркировка.

Марка панели в соответствии с требованиями ГОСТ 23009-78 состоит из двух буквенно-цифровых групп. В первую группу входит обозначение типа перегородки, габариты панели – длина и высота

округленно в дециметрах и толщина в сантиметрах, во вторую группу (через тире) входят марка бетона по прочности на сжатие, обозначаемая целым числом десятков кгс/см^2, и вид бетона, обозначаемый: бетон на гипсовом вяжущем – Г, бетон на гипсоцементно-пуццолановом вяжущем – ГЦ. Пример маркировки панели без проема длиной 4200 мм, высотой 2540 мм, толщиной 80 мм, марки бетона по прочности на сжатие М50 на гипсовом вяжущем: ПГ 42. 25. 8 – 5Г

3. Указания по применению.

Панели могут применяться в жилых зданиях II и III степени огнестойкости, строящихся в обычных условиях.

В случае использования перегородок для ограждения помещений с сухим и нормальным режимом следует применять панели, изготовленные из бетона марок не менее М50 на гипсовом вяжущем, для ограждения помещений с влажным режимом (санузлы) – из бетона марок М50 и более на гипсоцементнопуццолановом вяжущем.

При привязке типовых панелей перегородок для конкретных проектов жилых домов в рабочие чертежи панелей следует вносить при необходимости отверстия для пропуска инженерных коммуникаций, замоноличенные трубки для скрытой электропроводки, гнезда для распаячных коробок, выключателей, розеток и т.д. Сквозной пропуск инженерных коммуникаций через межквартирные перегородки запрещается.

Для конкретных планировочных решений возможно также проектирование П-образных и Г-образных панелей с дверными проемами в соответствии с примерами устройства таких панелей, приведенными в настоящем комплекте рабочих чертежей (1.131.9 – 21 – 00 03).

При необходимости уточнения индивидуальной характеристики панели необходимо введение во вторую группу марки панели дополнительных цифр и букв, назначаемых в рабочих чертежах конкретного проекта.

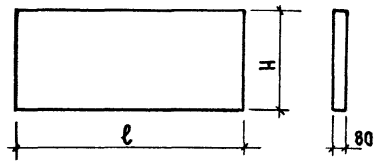

Номенклатура изделий

Обозначение	Марка	Размеры, мм		Расход материалов			Масса, кг
		ℓ	H	Сталь, кг	Гипсобетон, м³	Древесина, м³	
1.131.9-21 — 01 00	ПГ 4.25.8-5Г	400	2540	2,74	0,081	0,0097	106
1.131.9-21 — 01 00-01	ПГ 4.26.8-5Г	400	2600	2,79	0,083	0,0098	108
1.131.9-21 — 01 00-02	ПГ 4.27.8-5Г	400	2740	2,90	0,088	0,0102	114
1.131.9-21 — 01 00-03	ПГ 4.28.8-5Г	400	2800	2,95	0,090	0,0103	117
1.131.9-21 — 0100-04	ПГ 5.25.8-5Г	500	2540	2,74	0,102	0,0102	132
1.131.9-21 — 0100-05	ПГ 5.26.8-5Г	500	2600	2,79	0,104	0,0103	135
1.131.9-21 — 0100-06	ПГ 5.27.8-5Г	500	2740	2,90	0,110	0,0108	143
1.131.9-21 — 0100-07	ПГ 5.28.8-5Г	500	2800	2,95	0,112	0,0109	146
1.131.9-21 — 02 00	ПГ 6.25.8-5Г	600	2540	2,74	0,122	0,0107	158
1.131.9-21 — 0200-01	ПГ 6.26.8-5Г	600	2600	2,79	0,125	0,0109	162
1.131.9-21 — 0200-02	ПГ 6.27.8-5Г	600	2740	2,90	0,132	0,0113	171
1.131.9-21 — 0200-03	ПГ 6.28.8-5Г	600	2800	2,95	0,134	0,0115	175
1.131.9-21 — 0200-04	ПГ 7.25.8-5Г	700	2540	2,74	0,142	0,0113	184
1.131.9-21 — 0200-05	ПГ 7.26.8-5Г	700	2600	2,79	0,146	0,0115	189
1.131.9-21 — 0200-06	ПГ 7.27.8-5Г	700	2740	2,90	0,153	0,0118	199
1.131.9-21 — 0200-07	ПГ 7.28.8-5Г	700	2800	2,95	0,157	0,0120	204
1.131.9-21 — 0300	ПГ 8.25.8-5Г	800	2540	2,74	0,162	0,0118	211
1.131.9-21 — 0300-01	ПГ 8.26.8-5Г	800	2600	2,79	0,166	0,0120	216

Продолжение

Обозначение	Марка	Размеры, мм		Расход материалов			Масса, кг
		ℓ	н	Сталь, кг	Гипсобетон, м³	Древесина, м³	
1.131.9-21 — 0300-02	ПГ 8.27.8-5Г	800	2740	2,90	0,175	0,0124	228
1.131.9-21 — 0300-03	ПГ 8.28.8-5Г	800	2800	2,95	0,179	0,0125	233
1.131.9-21 — 0300-04	ПГ 9.25.8-5Г	900	2540	2,74	0,183	0,0124	238
1.131.9-21 — 0300-05	ПГ 9.26.8-5Г	900	2600	2,79	0,187	0,0125	243
1.131.9-21 — 0300-06	ПГ 9.27.8-5Г	900	2740	2,90	0,197	0,0129	256
1.131.9-21 — 0300-07	ПГ 9.28.8-5Г	900	2800	2,95	0,202	0,0131	262
1.131.9-21 — 0400	ПГ 10.25.8-5Г	1000	2540	2,74	0,203	0,0129	264
1.131.9-21 — 0400-01	ПГ 10.26.8-5Г	1000	2600	2,79	0,208	0,0131	270
1.131.9-21 — 0400-02	ПГ 10.27.8-5Г	1000	2740	2,90	0,219	0,0135	285
1.131.9-21 — 0400-03	ПГ 10.28.8-5Г	1000	2800	2,95	0,224	0,0136	291
1.131.9-21 — 0400-04	ПГ 11.25.8-5Г	1100	2540	2,74	0,224	0,0135	291
1.131.9-21 — 0400-05	ПГ 11.26.8-5Г	1100	2600	2,79	0,229	0,0136	297
1.131.9-21 — 0400-06	ПГ 11.27.8-5Г	1100	2740	2,90	0,241	0,0140	313
1.131.9-21 — 0400-07	ПГ 11.28.8-5Г	1100	2800	2,95	0,246	0,0142	320
1.131.9-21 — 0500	ПГ 12.25.8-5Г	1200	2540	2,74	0,244	0,0140	317
1.131.9-21 — 0500-01	ПГ 12.26.8-5Г	1200	2600	2,79	0,250	0,0142	324
1.131.9-21 — 0500-02	ПГ 12.27.8-5Г	1200	2740	2,90	0,263	0,0146	342
1.131.9-21 — 0500-03	ПГ 12.28.8-5Г	1200	2800	2,95	0,268	0,0148	349
1.131.9-21 — 0500-04	ПГ 13.25.8-5Г	1300	2540	2,74	0,265	0,0146	343
1.131.9-21 — 0500-05	ПГ 13.26.8-5Г	1300	2600	2,79	0,271	0,0148	351
1.131.9-21 — 0500-06	ПГ 13.27.8-5Г	1300	2740	2,90	0,285	0,0152	370
1.131.9-21 — 0500-07	ПГ 13.28.8-5Г	1300	2800	2,95	0,291	0,0153	378
1.131.9-21 — 0600	ПГ 14.25.8-5Г	1400	2540	5,08	0,285	0,0145	370
1.131.9-21 — 0600-01	ПГ 14.26.8-5Г	1400	2600	5,18	0,292	0,0147	379
1.131.9-21 — 0600-02	ПГ 14.27.8-5Г	1400	2740	5,40	0,306	0,0151	399
1.131.9-21 — 0600-03	ПГ 14.28.8-5Г	1400	2800	5,50	0,313	0,0153	408
1.131.9-21 — 0600-04	ПГ 15.25.8-5Г	1500	2540	5,08	0,306	0,0150	396

Взам. инв. № | Подпись и дата | Инв. № подл.

Продолжение

Обозначение	Марка	Размеры, мм		Расход материалов			Масса, кг
		ℓ	H	Сталь, кг	Гипсобетон, м³	Древесина, м³	
1.131.9-21-0600-05	ПГ 15.26.8-5Г	1500	2600	5,18	0,313	0,0152	406
1.131.9-21-0600-06	ПГ 15.27.8-5Г	1500	2740	5,40	0,329	0,0156	427
1.131.9-21-0600-07	ПГ 15.28.8-5Г	1500	2800	5,50	0,336	0,0158	437
1.131.9-21-0700	ПГ 16.25.8-5Г	1600	2540	5,08	0,326	0,0155	423
1.131.9-21-0700-01	ПГ 16.26.8-5Г	1600	2600	5,18	0,333	0,0157	433
1.131.9-21-0700-02	ПГ 16.27.8-5Г	1600	2740	5,40	0,351	0,0161	456
1.131.9-21-0700-03	ПГ 16.28.8-5Г	1600	2800	5,50	0,358	0,0163	466
1.131.9-21-0700-04	ПГ 17.25.8-5Г	1700	2540	5,08	0,346	0,0160	449
1.131.9-21-0700-05	ПГ 17.26.8-5Г	1700	2600	5,18	0,354	0,0161	460
1.131.9-21-0700-06	ПГ 17.27.8-5Г	1700	2740	5,40	0,373	0,0166	484
1.131.9-21-0700-07	ПГ 17.28.8-5Г	1700	2800	5,50	0,381	0,0168	495
1.131.9-21-0800	ПГ 18.25.8-5Г	1800	2540	5,08	0,366	0,0165	475
1.131.9-21-0800-01	ПГ 18.26.8-5Г	1800	2600	5,18	0,375	0,0167	487
1.131.9-21-0800-02	ПГ 18.27.8-5Г	1800	2740	5,40	0,395	0,0171	513
1.131.9-21-0800-03	ПГ 18.28.8-5Г	1800	2800	5,50	0,405	0,0177	524
1.131.9-21-0800-04	ПГ 19.25.8-5Г	1900	2540	5,08	0,387	0,0173	502
1.131.9-21-0800-05	ПГ 19.26.8-5Г	1900	2600	5,18	0,396	0,0175	514
1.131.9-21-0800-06	ПГ 19.27.8-5Г	1900	2740	5,40	0,417	0,0180	541
1.131.9-21-0800-07	ПГ 19.28.8-5Г	1900	2800	5,50	0,425	0,0182	553
1.131.9-21-0900	ПГ 20.25.8-5Г	2000	2540	5,18	0,407	0,0178	528
1.131.9-21-0900-01	ПГ 20.26.8-5Г	2000	2600	5,28	0,417	0,0180	541
1.131.9-21-0900-02	ПГ 20.27.8-5Г	2000	2740	5,50	0,438	0,0185	570
1.131.9-21-0900-03	ПГ 20.28.8-5Г	2000	2800	5,60	0,448	0,0188	582
1.131.9-21-0900-04	ПГ 21.25.8-5Г	2100	2540	5,18	0,427	0,0184	555
1.131.9-21-0900-05	ПГ 21.26.8-5Г	2100	2600	5,28	0,437	0,0186	568
1.131.9-21-0900-06	ПГ 21.27.8-5Г	2100	2740	5,50	0,460	0,0191	598
1.131.9-21-0900-07	ПГ 21.28.8-5Г	2100	2800	5,60	0,470	0,0193	611

Продолжение

Обозначение	Марка	Размеры, мм ℓ	Размеры, мм H	Расход материалов: Сталь, кг	Гипсобетон, м³	Древесина, м³	Масса, кг
1.131.9-21-1000	ПГ 24.25.8-5Г	2400	2540	6,90	0,488	0,0199	634
1.131.9-21-1000-01	ПГ 24.26.8-5Г	2400	2600	7,96	0,500	0,0201	649
1.131.9-21-1000-02	ПГ 24.27.8-5Г	2400	2740	8,30	0,526	0,0206	684
1.131.9-21-1000-03	ПГ 24.28.8-5Г	2400	2800	8,46	0,537	0,0208	699
1.131.9-21-1000-04	ПГ 27.25.8-5Г	2700	2540	6,90	0,549	0,0216	713
1.131.9-21-1000-05	ПГ 27.26.8-5Г	2700	2600	7,96	0,562	0,0219	730
1.131.9-21-1000-06	ПГ 27.27.8-5Г	2700	2740	8,30	0,592	0,0225	770
1.131.9-21-1000-07	ПГ 27.28.8-5Г	2700	2800	8,46	0,605	0,0227	786
1.131.9-21-1100	ПГ 30.25.8-5Г	3000	2540	7,62	0,610	0,0233	792
1.131.9-21-1100-01	ПГ 30.26.8-5Г	3000	2600	7,77	0,625	0,0236	811
1.131.9-21-1100-02	ПГ 30.27.8-5Г	3000	2740	8,10	0,658	0,0241	855
1.131.9-21-1100-03	ПГ 30.28.8-5Г	3000	2800	8,25	0,672	0,0244	874
1.131.9-21-1100-04	ПГ 33.25.8-5Г	3300	2540	7,62	0,671	0,0248	871
1.131.9-21-1100-05	ПГ 33.26.8-5Г	3300	2600	7,77	0,687	0,0250	892
1.131.9-21-1100-06	ПГ 33.27.8-5Г	3300	2740	8,10	0,723	0,0256	940
1.131.9-21-1100-07	ПГ 33.28.8-5Г	3300	2800	8,25	0,739	0,0259	961
1.131.9-21-1200	ПГ 36.25.8-5Г	3600	2540	10,15	0,732	0,0263	951
1.131.9-21-1200-01	ПГ 36.26.8-5Г	3600	2600	11,74	0,749	0,0268	973
1.131.9-21-1200-02	ПГ 36.27.8-5Г	3600	2740	12,25	0,789	0,0275	1026
1.131.9-21-1200-03	ПГ 36.28.8-5Г	3600	2800	12,49	0,816	0,0278	1048
1.131.9-21-1200-04	ПГ 39.25.8-5Г	3900	2540	10,15	0,793	0,0282	1030
1.131.9-21-1200-05	ПГ 39.26.8-5Г	3900	2600	11,74	0,812	0,0285	1055
1.131.9-21-1200-06	ПГ 39.27.8-5Г	3900	2740	12,25	0,855	0,0292	1111
1.131.9-21-1200-07	ПГ 39.28.8-5Г	3900	2800	12,49	0,883	0,0294	1136
1.131.9-21-1300	ПГ 42.25.8-5Г	4200	2540	10,15	0,854	0,0297	1109
1.131.9-21-1300-01	ПГ 42.26.8-5Г	4200	2600	11,74	0,874	0,03	1136
1.131.9-21-1300-02	ПГ 42.27.8-5Г	4200	2740	12,25	0,921	0,0306	1197

Инв.№ подл. | Подпись и дата | Взам.инв.№

Продолжение

Обозначение	Марка	Размеры, мм		Расход материалов			Масса, кг
		ℓ	H	Сталь, кг	Гипсобетон м³	Древесина, м³	
1.131.9-21-1300-03	ПГ42.28.8-5Г	4200	2800	12,49	0,951	0,0309	1223
1.131.9-21-1400	ПГ48.25.8-5Г	4800	2540	13,40	0,976	0,0331	1268
1.131.9-21-1400-01	ПГ48.26.8-5Г	4800	2600	15,52	0,999	0,0334	1298
1.131.9-21-1400-02	ПГ48.27.8-5Г	4800	2740	16,20	1,050	0,0346	1368
1.131.9-21-1400-03	ПГ48.28.8-5Г	4800	2800	16,52	1,090	0,0349	1398
1.131.9-21-1500	ПГ54.25.8-5Г	5400	2540	13,70	1,10	0,0364	1426
1.131.8-21-1500-01	ПГ54.26.8-5Г	5400	2600	15,82	1,120	0,0367	1460
1.131.9-21-1500-02	ПГ54.27.8-5Г	5400	2740	16,50	1,180	0,0375	1539
1.131.9-21-1500-03	ПГ54.28.8-5Г	5400	2800	16,82	1,220	0,0379	1572
1.131.9-21-1600	ПГ60.25.8-5Г	6000	2540	13,70	1,220	0,0395	1583
1.131.9-21-1600-01	ПГ60.26.8-5Г	6000	2600	15,82	1,250	0,0399	1622
1.131.9-21-1600-02	ПГ60.27.8-5Г	6000	2740	16,50	1,310	0,0407	1710
1.131.9-21-1600-03	ПГ60.28.8-5Г	6000	2800	16,82	1,350	0,0410	1747
1.131.9-21-1700	ПГ66.25.8-5Г	6600	2540	13,70	1,340	0,0431	1742
1.131.9-21-1700-01	ПГ66.26.8-5Г	6600	2600	15,82	1,370	0,0434	1781
1.131.9-21-1700-02	ПГ66.27.8-5Г	6600	2740	16,50	1,450	0,0444	1885
1.131.9-21-1700-03	ПГ66.28.8-5Г	6600	2800	16,82	1,480	0,0448	1924
1.131.9-21-1800	ПГ 7.3,8.8-5Г	690	380	0,59	0,021	0,0036	27,3
1.131.9-21-1800-01	ПГ 7.4,4.8-5Г	690	440	0,62	0,024	0,0037	31,2
1.131.9-21-1800-02	ПГ 7.5,1.8-5Г	690	510	0,65	0,028	0,0038	36,4
1.131.9-21-1800-03	ПГ 7.5,8.8-5Г	690	580	0,68	0,032	0,0039	41,6
1.131.9-21-1800-04	ПГ 7.6,4.8-5Г	690	640	0,70	0,035	0,0040	45,5
1.131.9-21-1800-05	ПГ 7.7,1.8-5Г	690	710	0,71	0,039	0,0041	50,7
1.131.9-21-1900	ПГ 8.3,8.8-5Г	790	380	0,59	0,024	0,0040	31,3
1.131.9-21-1900-01	ПГ 8.4,4.8-5Г	790	440	0,62	0,028	0,0041	35,8
1.131.9-21-1900-02	ПГ 8.5,1.8-5Г	790	510	0,65	0,032	0,0042	41,7
1.131.9-21-1900-03	ПГ 8.5,8.8-5Г	790	580	0,68	0,037	0,0043	47,6

Инв. № подл. | Подпись и дата | Взам. инв. №

Продолжение

Обозначение	Марка	Размеры, мм		Расход материалов			Масса, кг
		ℓ	H	Сталь, кг	Гипсобетон, м³	Древесина, м³	
1.131.9-21-1900-04	ПГ 8.6,4.8-5Г	790	640	0,70	0,040	0,0044	52,2
1.131.9-21-1900-05	ПГ 8.7,1.8-5Г	790	710	0,71	0,045	0,0045	58,1
1.131.9-21-2000	ПГ 9.3,8.8-5Г	890	380	0,59	0,027	0,0044	35,2
1.131.9-21-2000-01	ПГ 9.4,4.8-5Г	890	440	0,62	0,031	0,0045	40,4
1.131.9-21-2000-02	ПГ 9.5,1.8-5Г	890	510	0,65	0,036	0,0046	47,0
1.131.9-21-2000-03	ПГ 9.5,8.8-5Г	890	580	0,68	0,041	0,0047	53,1
1.131.9-21-2000-04	ПГ 9.6,4.8-5Г	890	640	0,70	0,046	0,0048	58,8
1.131.9-21-2000-05	ПГ 9.7,1.8-5Г	890	710	0,71	0,051	0,0049	65,5
1.131.9-21-2100	ПГ 10.3,8.8-5Г	990	380	0,59	0,030	0,0048	39,2
1.131.9-21-2100-01	ПГ 10.4,4.8-5Г	990	440	0,62	0,035	0,0049	44,9
1.131.9-21-2100-02	ПГ 10.5,1.8-5Г	990	510	0,65	0,040	0,0050	52,3
1.131.9-21-2100-03	ПГ 10.5,8.8-5Г	990	580	0,68	0,046	0,0051	59,1
1.131.9-21-2100-04	ПГ 10.6,4.8-5Г	990	640	0,70	0,051	0,0052	65,5
1.131.9-21-2100-05	ПГ 10.7,1.8-5Г	990	710	0,71	0,056	0,0053	72,9
1.131.9-21-2200	ПГ 12.3,8.8-5Г	1190	380	0,59	0,033	0,0053	43,1
1.131.9-21-2200-01	ПГ 12.4,4.8-5Г	1190	440	0,62	0,038	0,0054	49,5
1.131.9-21-2200-02	ПГ 12.5,1.8-5Г	1190	510	0,65	0,044	0,0055	57,6
1.131.9-21-2200-03	ПГ 12.5,8.8-5Г	1190	580	0,68	0,051	0,0056	65,1
1.131.9-21-2200-04	ПГ 12.6,4.8-5Г	1190	640	0,70	0,056	0,0057	72,1
1.131.9-21-2200-05	ПГ 12.7,1.8-5Г	1190	710	0,71	0,062	0,0058	80,2
1.131.9-21-2300	ПГ 13.3,8.8-5Г	1290	380	0,59	0,039	0,0065	50,7
1.131.9-21-2300-01	ПГ 13.4,4.8-5Г	1290	440	0,62	0,045	0,0066	58,5
1.131.9-21-2300-02	ПГ 13.5,1.8-5Г	1290	510	0,65	0,053	0,0068	68,3
1.131.9-21-2300-03	ПГ 13.5,8.8-5Г	1290	580	0,68	0,060	0,0070	78,0
1.131.9-21-2300-04	ПГ 13.6,4.8-5Г	1290	640	0,70	0,066	0,0072	87,0
1.131.9-21-2300-05	ПГ 13.7,1.8-5Г	1290	710	0,71	0,073	0,0074	97,5

Инв. № подл. | Подпись и дата | Взам. инв. №

Формат	Зона	Поз.	Обозначение	Наименование	Кол.	Примечание
				Документация		
А4			1.131.9-21-0100 СБ	Сборочный чертеж		
А4			1.131.9-21-0001	Узел А...Г		
А4			1.131.9-21-0000 ТО	Техническое описание		
			Переменные данные для исполнений			
			1.131.9-21-0100 (пг 4.25.8-5г)			
				Сборочные единицы		
А4		1	1.131.9-21-0110	Каркас КД-1	1	
				Детали		
А4		2	1.131.9-21-0101	Петля строповочная П-1	1	
				Материал		
Бч		3		Гипсобетон М 50	0,081	м³
			1.131.9-21-0100-01 (пг 4.26.8-5г)			
				Сборочные единицы		
А4		1	1.131.9-21-0110-01	Каркас КД-2	1	
				Детали		
А4		2	1.131.9-21-0101-01	Петля строповочная П-2	1	
				Материал		
Бч		3		Гипсобетон М50	0,083	м³

Н.контр.	Веллер		1.12.83
Нач. отд.	Росинский		17.6.83
Гл.инж-от.	Пальман		16.6.83
Гл.инж-пр.	Веллер		15.6.83
Рук.груп.	Палеес		14.6.83
Провер.	Веллер		15.6.83
Ст.инж.	Шумилова		10.6.83

1.131.9-21-0100

Панель (пг4, пг5)

Стадия	Лист	Листов
Р	1	3

ЦНИИЭП жилища

Формат	Зона	Поз.	Обозначение	Наименование	Кол.	Примечание
			1.131.9 - 21 — 0100-02 (ПГ 4.27.8 - 5Г)			
				Сборочные единицы		
А4		1	1.131.9-21 — 0110 - 02	Каркас КД-3	1	
				Детали		
А4		2	1.131.9-21 — 0101 - 02	Петля строповочная П-3	1	
				Материал		
Б4		3		Гипсобетон М50	0,088	м³
			1.131.9 - 21 — 0100-03 (ПГ 4.28.8 - 5Г)			
				Сборочные единицы		
А4		1	1.131.9-21 — 0110 - 03	Каркас КД-4	1	
				Детали		
А4		2	1.131.9-21 — 0101 - 03	Петля строповочная П-4	1	
				Материал		
Б4		3		Гипсобетон М50	0,09	м³
			1.131.9 - 21 — 0100-04 (ПГ 5.25.8 - 5Г)			
				Сборочные единицы		
А4		1	1.131.9-21 — 0110 - 04	Каркас КД-5	1	
				Детали		
А4		2	1.131.9-21 — 0101	Петля строповочная П-1	1	
				Материал		
Б4		3		Гипсобетон М50	0,102	м³

Взам. инв. №

Подпись и дата

Инв. № подл.

Формат	Зона	Поз	Обозначение	Наименование	Кол.	Примечание
			1.131.9-21-0100-05 (пг 5.26.8-5г)			
				Сборочные единицы		
А4		1	1.131.9-21-0110-05	Каркас КД-6	1	
				Детали		
А4		2	1.131.9-21-0101-01	Петля строповочная П-2	1	
				Материал		
Б4		3		Гипсобетон М50	0,104	м³
			1.131.9-21-0100-06 (пг 5.27.8-5г)			
				Сборочные единицы		
А4		1	1.131.9-21-0110-06	Каркас КД-7	1	
				Детали		
А4		2	1.131.9-21-0101-02	Петля строповочная П-3	1	
				Материал		
Б4		3		Гипсобетон М50	0,11	м³
			1.131.9-21-0100-07 (пг 5.28.8-5г)			
				Сборочные единицы		
		1	1.131.9-21-0110-07	Каркас КД-8	1	
				Детали		
		2	1.131.9-21-0101-03	Петля строповочная П-4	1	
				Материал		
		3		Гипсобетон М50	0,112	м³

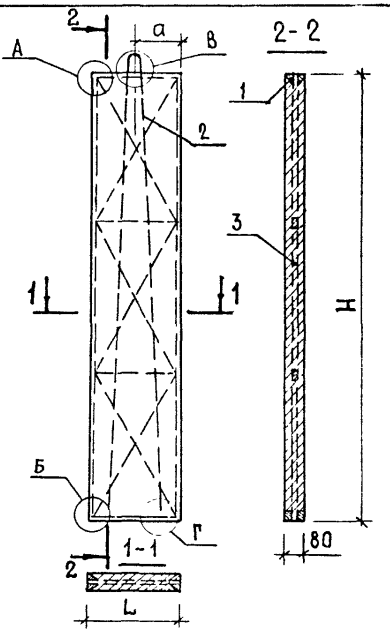

Обозначение	Марка	L, мм	H, мм	a, мм	Масса, кг
1.131.9-21-0100	ПГ 4.25.8-5Г	400	2540	200	106
-01	ПГ 4.26.8-5Г	400	2600	200	108
-02	ПГ 4.27.8-5Г	400	2740	200	114
-03	ПГ 4.28.8-5Г	400	2800	200	117
-04	ПГ 5.25.8-5Г	500	2540	250	132
-05	ПГ 5.26.8-5Г	500	2600	250	135
-06	ПГ 5.27.8-5Г	500	2740	250	143
-07	ПГ 5.28.8-5Г	500	2800	250	146

Н. контр.	Веллер		1.12.83
Нач. отд.	Росинский		17.6.83
Гл. инж. отд	Пальман		16.6.83
Гл. инж. пр.	Веллер		15.6.83
Рук. груп.	Палеес		14.6.83
Провер.	Веллер		15.6.83
Ст. инж.	Шумилова		10.6.83

1.131.9-21-0100 СБ

Панель (ПГ4, ПГ5)
Сборочный чертеж

Стадия	Масса	Масштаб
Р	См. табл.	—
Лист	Листов 1	

ЦНИИЭП жилища

Взам. инв. № | Подпись и дата | Инв. № подл.

Формат	Зона	Поз	Обозначение	Наименование	Кол.	Примечание
				Документация		
А4			1.131.9-21-02.00 СБ	Сборочный чертеж		
А4			1.131.9-21-00.01	Узел А...Г		
А4			1.131.9-21-00.00 ТО	Техническое описание		
			Переменные данные для исполнений			
			1.131.9-21-02.00 (ПГ 6.25.8-5Г)			
				Сборочные единицы		
А4		1	1.131.9-21-02.10	Каркас КД-9	1	
				Детали		
А4		2	1.131.9-21-01.01	Петля строповочная П-1	1	
				Материал		
Б4		3		Гипсобетон М50	0,122	м³
				1.131.9-21-02.00-01 (ПГ 6.25.8-5Г)		
				Сборочные единицы		
А4		1	1.131.9-21-02.10-01	Каркас КД-10	1	
				Детали		
А4		2	1.131.9-21-01.01-01	Петля строповочная П-2	1	
				Материал		
Б4		3		Гипсобетон М50	0,125	м³

Н.контр.	Веллер		1.06.83
Нач.отд.	Росинский		17.6.83
Гл.инж.от.	Пальман		16.6.83
Гл.инж.пр	Веллер		15.6.83
Рук.гр.	Палеес		14.6.83
Провер.	Веллер		15.6.83
Ст.инж.	Шумилова		10.6.83

1.131.9-21-02.00

Панель (ПГ6, ПГ7)

Стадия	Лист	Листов
Р	1	3

ЦНИИЭП жилища

Формат	Зона	Поз.	Обозначение	Наименование	Кол.	Примечание
				1.131.9-21 – 0200-02 (ПГ 6.27.8-5Г)		
				Сборочные единицы.		
АЧ		1	1.131.9-21 – 0210 – 02	Каркас КД-11	1	
				Детали		
АЧ		2	1.131.9-21 – 0101 – 02	Петля строповочная П-3		$м^3$
				Материал		
БЧ		3		Гипсобетон М50	0,132	$м^3$
				1.131.9-21 – 0200-03 (ПГ 6.2.8.8-5Г)		
				Сборочные единицы		
АЧ		1	1.131.9-21 – 0210-03	Каркас КД-12	1	
				Детали		
АЧ		2	1.131.9-21 – 0101-03	Петля строповочная П-4	1	
				Материал		
БЧ		3		Гипсобетон М50	0,134	$м^3$
				1.131.9-21 – 0200-04 (ПГ 7.25.8-5Г)		
АЧ		1	1.131.9-21 – 0210-04	Каркас КД-13	1	
				Детали		
АЧ		2	1.131.9-21 – 0101	Петля строповочная П-1	1	
				Материал		
БЧ		3		Гипсобетон М50	0,142	$м^3$

Инв. № подл. | Подпись и дата | Взам. инв. №

1.131.9-21 – 0200

Лист 2

Формат	Зона	Поз.	Обозначение	Наименование	Кол.	Примечание
			1.131.9	-21-02 00-05 (пг 7.26.8 -5г)		
				Сборочные единицы		
А4		1	1.131.9-21-02.10-05	Каркас КД-14		
				Детали		
А4		2	1.131.9-21-01 01-01	Петля строповочная П-2	1	
				Материал		
Б4		3		Гипсобетон М50	0,146	м³
			1.131.9	-21-02 00-06 (пг 7.27.8 -5г)		
				Сборочные единицы		
А4		1	1.131.9-21-02 10-06	Каркас КД-15	1	
				Детали		
А4		2	1.131.9-21-01 01-02	Петля строповочная П-3	1	
				Материал		
Б4		3		Гипсобетон М50	0,153	м³
			1.131.9	-21-02.00-07 (пг 7.28.8 -5г)		
				Сборочные единицы		
А4		1	1.131.9-21-02 10-07	Каркас КД-16		
				Детали		
А4		2	1.131.9-21-01 01-03	Петля строповочная П-4	1	
				Материал		
Б4		3		Гипсобетон М50	0,157	м³

Инв. № подл. | Подпись и дата | Взам. инв. №

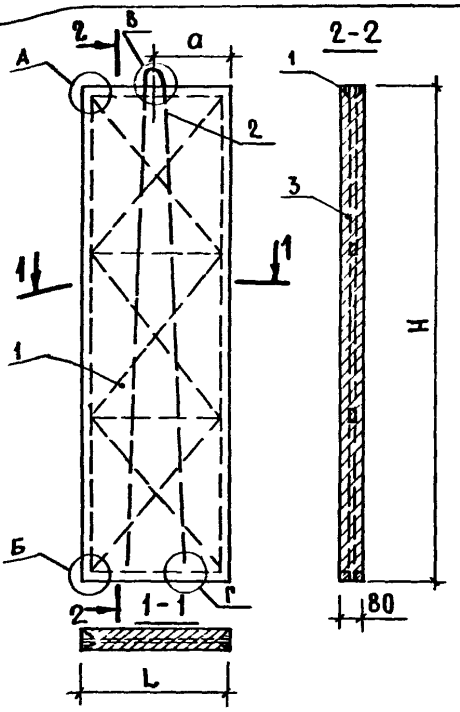

Обозначение	Марка	L, мм	H, мм	a, мм	Масса, кг
1.131.9-21-0200	ПГ 6.25.8 - 5Г	600	2540	300	158
- 01	ПГ 6.26.8 - 5Г	600	2600	300	162
- 02	ПГ 6.27.8 - 5Г	600	2740	300	171
- 03	ПГ 6.28.8 - 5Г	600	2800	300	175
- 04	ПГ 7.25.8 - 5Г	700	2540	350	184
- 05	ПГ 7.26.8 - 5Г	700	2600	350	189
- 06	ПГ 7.27.8 - 5Г	700	2740	350	199
- 07	ПГ 7.28.8 - 5Г	700	2800	350	204

Взам. инв. №

Подпись и дата

Инв. № подл.

Н. контр.	Веллер		1.12.83
Нач. отд.	Росинский		11.6.83
Гл. инж. отд.	Кальман		15.6.83
Гл. инж. пр.	Веллер		15.6.83
Рук. груп.	Палеес		14.6.83
Провер.	Веллер		15.6.83
Ст. инж.	Шумилова		10.6.83

1.131.9-21-0200 СБ

Панель (ПГ6, ПГ7)

Сборочный чертеж

Стадия	Масса	Масштаб
Р	см. табл.	—
Лист	Листов 1	

ЦНИИЭП жилища

Формат	Зона	Поз.	Обозначение	Наименование	Кол.	Примечание
				Документация		
А4			1.131.9-21 – 03 00 СБ	Сборочный чертеж		
А4			1.131.9-21 – 00 01	Узел А...Г		
А4			1.131.9-21 – 0000 ТО	Техническое описание		
			Переменные данные	для исполнений		
				1.131.9-21 – 03 00 (ПГ 8.25.8-5Г)		
				Сборочные единицы		
А4		1	1.131.9-21 – 03 10	Каркас КД-17	1	
				Детали		
А4		2	1.131.9-21 – 01 01	Петля строповочная П-1	1	
				Материал		
Б4		3		Гипсобетон М50	0,162	м³
				1.131.9-21 – 03 00-01 (ПГ 8.26.8-5Г)		
				Сборочные единицы		
А4		1	1.131.9-21 – 03 10-01	Каркас КД-18	1	
				Детали		
А4		2	1.131.9-21 – 01 01-01	Петля строповочная П-2	1	
				Материал		
Б4		3		Гипсобетон М50	0,166	м³

Н. контр.	Веллер		1.12.83
Нач. отд.	Росинский		17.6.83
Гл. инж. отд.	Пальман		16.6.83
Гл. инж. пр.	Веллер		15.6.83
Рук. груп.	Палеес		14.6.83
Провер.	Веллер		15.6.83
Ст. инж.	Шумилова		10.6.83

1.131.9-21 – 0300

Панель (ПГ 8, ПГ 9)

Стадия	Лист	Листов
Р	1	3

ЦНИИЭП жилища

Формат	Зона	Поз.	Обозначение	Наименование	Кол.	Примечание
			1.131.9	-21—03 00-02 (ПГ 8.27.8-5 Г)		
				Сборочные единицы		
А4		1	1.131.9-21—03 10-02	Каркас КД-19	1	
				Детали		
А4		2	1.131.9-21—01 01-02	Петля строповочная П-3	1	
				Материал		
Б4		3		Гипсобетон М50	0,175	м³
			1.131.9	-21—03 00-03 (ПГ 8.28.8-5 Г)		
				Сборочные единицы		
А4		1	1.131.9-21—03 10-03	Каркас КД-20	1	
				Детали		
А4		2	1.131.9-21—01 01-03	Петля строповочная П-4	1	
				Материал		
Б4		3		Гипсобетон М50	0,179	м³
			1.131.9	-21—03 00-04 (ПГ 9.25.8-5 Г)		
А4		1	1.131.9-21—03 10-04	Каркас КД-21	1	
				Детали		
А4		2	1.131.9-21—01 01	Петля строповочная П-1	1	
				Материал		
Б4		3		Гипсобетон М50	0,183	м³

Взам. инв. №

Подпись и дата

Инв. № подл.

Формат	Зона	Поз.	Обозначение	Наименование	Кол.	Примечание
			1.131.9-21-03.00-05 (ПГ 9.26.8-5Г)			
				Сборочные единицы		
А4		1	1.131.9-21-03.10-05	Каркас КД-22	1	
				Детали		
А4		2	1.131.9-21-01.10-01	Петля строповочная П-2	1	
				Материал		
Б4		3		Гипсобетон М50	0,187	м³
			1.131.9-21-03.00-06 (ПГ 9.27.8-5Г)			
				Сборочные единицы		
А4		1	1.131.9-21-03.10-06	Каркас КД-23	1	
				Детали		
А4		2	1.131.9-21-01.01-02	Петля строповочная П-3	1	
				Материал		
Б4		3		Гипсобетон М50	0,197	м³
			1.131.9-21-03.00-07 (ПГ 9.28.8-5Г)			
				Сборочные единицы		
А4		1	1.131.9-21-03.10-07	Каркас КД-24	1	
				Детали		
А4		2	1.131.9-21-01.01-03	Петля строповочная П-4	1	
				Материал		
Б4		3		Гипсобетон М50	0,202	м³

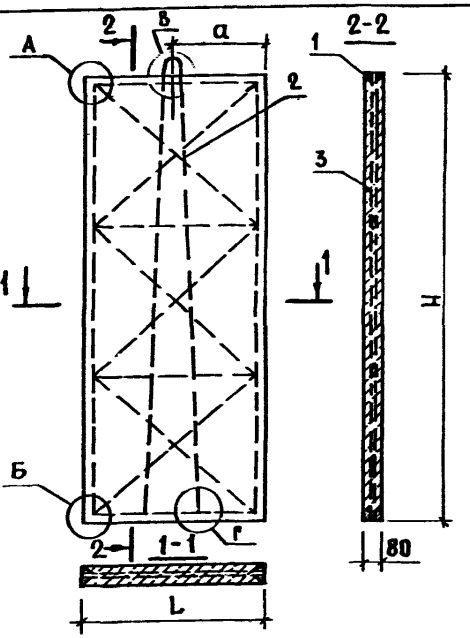

Обозначение	Марка	L, мм	H, мм	a, мм	Масса, кг
1.131.9-21-0300	ПГ8.25.8-5Г	800	2540	400	211
-01	ПГ8.26.8-5Г	800	2600	400	216
-02	ПГ8.27.8-5Г	800	2740	400	228
-03	ПГ8.28.8-5Г	800	2800	400	233
-04	ПГ9.25.8-5Г	900	2540	450	238
-05	ПГ9.26.8-5Г	900	2600	450	243
-06	ПГ9.27.8-5Г	900	2740	450	256
-07	ПГ9.28.8-5Г	900	2800	450	262

Инв.№ подл. | Подпись и дата | Взам.инв.№

1.131.9-21-0300 СБ

Н.контр.	Веллер		3.12.93
Нач.отд.	Росинский		11.6.93
Гл.инж.от.	Пальман		15.6.93
Гл.инж.пр.	Веллер		15.6.93
Рук.груп.	Палеес		15.6.93
Провер.	Веллер		15.6.93
Ст.инж.	Шумилова		16.6.93

Панель (ПГ8, ПГ9)
Сборочный чертеж

Стадия	Масса	Масштаб
Р	см. табл.	
Лист	Листов 1	

ЦНИИЭПжилища

Формат	Зона	Поз.	Обозначение	Наименование	Кол.	Примечание
				Документация		
А4			1.131.9-21 – 0400 СБ	Сборочный чертеж		
А4			1.131.9-21 – 00 01	Узел А...Г		
А4			1.131.9-21 – 0000 ТО	Техническое описание		
			Переменные данные для исполнений			
				1.131.9-21 – 0400 (ПГ 10.25.8-5Г)		
				Сборочные единицы		
А4		1	1.131.9-21 – 04 10	Каркас КД-25	1	
				Детали		
А4		2	1.131.9-21 – 0101-04	Петля строповочная П-5	1	
				Материал		
Б4		3		Гипсобетон М50	0,203	м³
				1.131.9-21 – 0400-01 (ПГ 10.26.8-5Г)		
				Сборочные единицы		
А4		1	1.131.9-21 – 04 10-01	Каркас КД-26	1	
				Детали		
А4		2	1.131.9-21 – 0101-05	Петля строповочная П-6	1	
				Материал		
Б4		3		Гипсобетон М50	0,208	м³

Н. контр.	Веллер		1.12.83
Нач. отд.	Росинский		17.6.83
Гл. инж. от.	Пальман		16.6.83
Гл. инж. пр.	Веллер		15.6.83
Рук. груп.	Палеес		14.6.83
Провер.	Веллер		15.6.83
Ст. инж.	Шумилова		10.6.83

1.131.9-21-0400

Панель (ПГ10, ПГ11)

Стадия	Лист	Листов
Р	1	3

ЦНИИЭП жилища

Формат	Зона	Поз.	Обозначение	Наименование	Кол.	Примечание
			1.131.9-21 — 04 00-02 (ПГ 10.27.8-5Г)			
				Сборочные единицы		
А4		1	1.131.9-21 — 04 10-02	Каркас КД-27	1	
				Детали		
А4		2	1.131.9-21 — 01 01-06	Петля строповочная П-7	1	
				Материал		
Б4		3		Гипсобетон М50	0,219	м³
			1.131.9-21 — 04 00-03 (ПГ 10.28.8-5Г)			
				Сборочные единицы		
А4		1	1.131.9-21 — 04 10-03	Каркас КД-28	1	
				Детали		
А4		2	1.131.9-21 — 01 01-07	Петля строповочная П-8	1	
				Материал		
Б4		3		Гипсобетон М50	0,224	м³
			1.131.9-21 — 04 00-04 (ПГ 11.25.8-5Г)			
				Сборочные единицы		
А4		1	1.131.9-21 — 04 10-04	Каркас КД-29	1	
				Детали		
А4		2	1.131.9-21 — 01 01-04	Петля строповочная П-5	1	
				Материал		
Б4		3		Гипсобетон М50	0,224	м³

Инв. № подл. | Подпись и дата | Взам. инв. №

Формат	Зона	Поз.	Обозначение	Наименование	Кол.	Примечание
			1.131.9-21-04 00-05 (ПГ 11.26.8-5 Г)			
				Сборочные единицы		
А4		1	1.131.9-21-0410-05	Каркас КД-30	1	
				Детали		
А4		2	1.131.9-21-01 01-05	Петля строповочная П-6	1	
				Материал		
Б4		3		Гипсобетон М50	0,229	$м^3$
			1.131.9-21-04 00-06 (ПГ 11.27.8-5 Г)			
				Сборочные единицы		
А4		1	1.131.9-21-0410-06	Каркас КД-31	1	
				Детали		
А4		2	1.131.9-21-01 01-06	Петля строповочная П-7	1	
				Материал		
Б4		3		Гипсобетон М50	0,241	$м^3$
			1.131.9-21-04 00-07 (ПГ 11.28.8-5 Г)			
				Сборочные единицы		
А4		1	1.131.9-21-0418-07	Каркас КД-32	1	
				Детали		
А4		2	1.131.9-21-01 01-07	Петля строповочная П-8	1	
				Материал		
Б4		3		Гипсобетон М50	0246	$м^3$

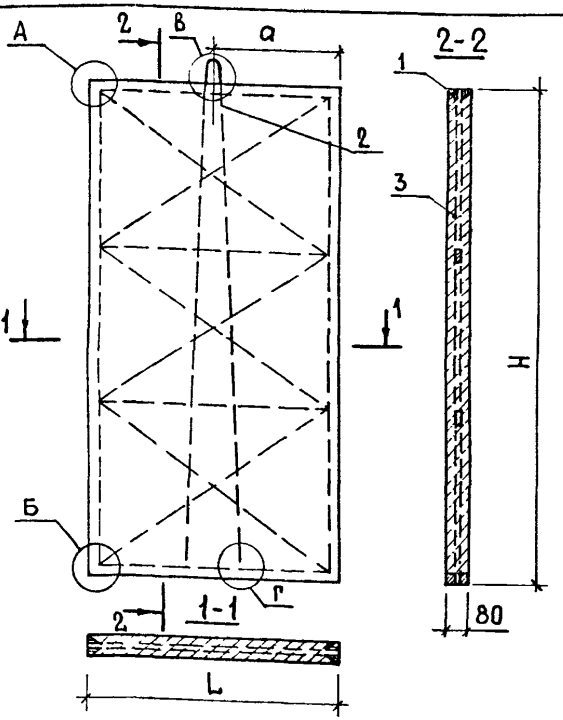

Обозначение	Марка	L, мм	Н, мм	а, мм	Масса, кг
1.131.9-21-0400	ПГ 10.25.8-5Г	1000	2540	500	264
– 01	ПГ 10.26.8-5Г	1000	2600	500	270
– 02	ПГ 10.27.8-5Г	1000	2740	500	285
– 03	ПГ 10.28.8-5Г	1000	2800	500	291
– 04	ПГ 11.25.8-5Г	1100	2540	550	291
– 05	ПГ 11.26.8-5Г	1100	2600	550	297
– 06	ПГ 11.27.8-5Г	1100	2740	550	313
– 07	ПГ 11.28.8-5Г	1100	2800	550	320

Взам. инв. № | Подпись и дата | Инв. № подл.

Н. контр.	Веллер		1.12.83
Нач. отд.	Росинский		17.6.83
Гл. инж. от.	Пальман		16.6.83
Гл. инж. пр.	Веллер		15.6.83
Рук. груп.	Палеес		14.6.83
Провер.	Веллер		15.6.83
Ст. инж.	Шумилова		10.6.83

1.131.9-21-0400 СБ

Панель (ПГ10, ПГ11)
Сборочный чертеж

Стадия	Масса	Масштаб
Р	см. табл.	–
Лист	Листов 1	

ЦНИИЭПжилища

Формат	Зона	Поз.	Обозначение	Наименование	Кол.	Примечание
				Документация		
А4			1.131.9-21 – 0500 СБ	Сборочный чертеж		
А4			1.131.9-21– 0001	Узел А...Г		
А4			1.131.9-21– 0000 ТО	Техническое описание		
			Переменные данные для исполнений			
				1.131.9-21 – 0500 (ПГ 12.25.8-5Г)		
				Сборочные единицы		
А4		1	1.131.9-21 – 0510	Каркас КД-33	1	
				Детали		
А4		2	1.131.9-21– 0101 - 04	Петля строповочная П-5	1	
				Материал		
Б4		3		Гипсобетон М50	0,244	м³
				1.131.9-21 – 0500-01 (ПГ 12.26.8-5Г)		
				Сборочные единицы		
А4		1	1.131.9-21 – 0510-01	Каркас КД-34	1	
				Детали		
А4		2	1.131.9-21 – 0101-05	Петля строповочная П-6	1	
				Материал		
Б4		3		Гипсобетон М50	0,250	м³

Н. контр.	Веллер		1.10.83
Нач. отд.	Росинский		17.6.83
Гл. инж. отд.	Пальман		16.6.83
Гл. инж. пр.	Веллер		15.6.83
Рук. груп.	Палеес		14.6.83
Провер.	Веллер		15.6.83
Сост.	Шумилова		14.6.83

1.131.9-21 – 0500

Панель (ПГ12, ПГ13)

Стадия	Лист	Листов
Р	1	3

ЦНИИЭП жилища

Формат	Зона	Поз.	Обозначение	Наименование	Кол.	Примечание
			1.131.9	-21 — 05 00 - 02 (ПГ 12.	27.8	-5Г)
				Сборочные единицы		
А4		1	1.131.9-21— 0510 - 02	Каркас КД-35	1	
				Детали		
А4		2	1.131.9-21- 01 01 - 06	Петля строповочная П-7	1	
				Материал		
Б4		3		Гипсобетон М50	0,263	м³
			1.131.9	-21 — 05 00 - 03 (ПГ 12.	28.8	-5Г)
				Сборочные единицы		
А4		1	1.131. 9-21-- 0510-03	Каркас КД-36	1	
				Детали		
А4		2	1.131. 9-21 — 01 01 - 07	Петля строповочная П-8	1	
				Материал		
Б4		3		Гипсобетон М50	0,268	м³
			1.131.9	-21 — 05 00 - 04 (ПГ 13.	25.8	-5Г)
				Сборочные единицы		
А4		1	1.131. 9-21 — 0510 - 04	Каркас КД-37	1	
				Детали		
А4		2	1.131. 9-21 — 01 01 - 04	Петля строповочная П-5	1	
				Материал		
Б4		3		Гипсобетон М50	0,265	м³

Инв. № подл. | Подпись и дата | Взам. инв. №

Формат	Зона	Поз.	Обозначение	Наименование	Кол.	Примечание
			1.131.9-21 — 05 00-05 (пг 13.2	6.8 -5г)		
				Сборочные единицы		
А4		1	1.131.9-21 — 05 10 - 05	Каркас КД-38	1	
				Детали		
А4		2	1.131.9-21 — 01 01 - 05	Петля строповочная П-6	1	
				Материал		
Б4		3		Гипсобетон М50	0,271	м³
			1.131.9-21 — 05 00-06 (пг 13.	27.8 -5г)		
				Сборочные единицы		
А4		1	1.131.9-21 — 05 10 - 06	Каркас КД-39	1	
				Детали		
А4		2	1.131.9-21 — 01 01 - 06	Петля строповочная П-7	1	
				Материал		
Б4		3		Гипсобетон М50	0,285	м³
			1.131.9-21 — 05 00-06 (пг 13.2	8.8 -5г)		
				Сборочные единицы		
А4		1	1.131.9-21 — 05 10 - 07	Каркас КД-40	1	
				Детали		
А4		2	1.131.9-21 — 01 01 - 07	Петля строповочная П-8	1	
				Материал		
Б4		3		Гипсобетон М50	0,291	м³

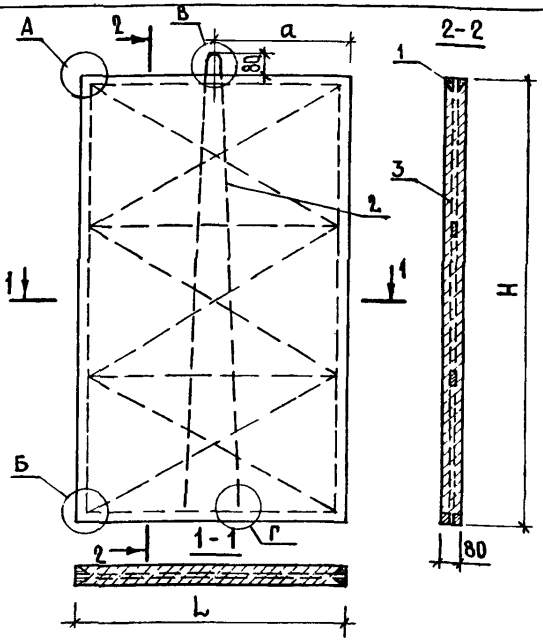

Обозначение	Марка	L, мм	H, мм	a, мм	Масса, кг
1.131.9-21- 0500	ПГ 12.25.8-5Г	1200	2540	600	317
-01	ПГ 12.26.8-5Г	1200	2600	600	324
-02	ПГ 12.27.8-5Г	1200	2740	600	342
-03	ПГ 12.28.8-5Г	1200	2800	600	349
-04	ПГ 13.25.8-5Г	1300	2540	650	343
-05	ПГ 13.26.8-5Г	1300	2600	650	351
-06	ПГ 13.27.8-5Г	1300	2740	650	370
-07	ПГ 13.28.8-5Г	1300	2800	650	378

Взам. инв. № | Подпись и дата | Инв. № подл.

Н. контр.	Веллер		1.12.83
Нач. отд.	Росинский		17.6.83
Гл. инж. от.	Пальман		16.6.83
Гл. инж. пр.	Веллер		15.6.83
Рук. груп.	Палеес		14.6.83
Провер.	Веллер		15.6.83
Ст. инж.	Шумилова		10.6.83

1.131.9-21-0500 СБ

Панель (ПГ 12, ПГ 13) Сборочный чертеж

Стадия	Масса	Масштаб
Р	См. табл.	—
Лист	Листов 1	

ЦНИИЭП жилища

Формат	Зона	Поз.	Обозначение	Наименование	Кол.	Примечание
				Документация		
А4			1.131.9-21—06 00 СБ	Сборочный чертеж		
А4			1.131.9-21 — 00 01	Узел А...Г		
А4			1.131.9-21— 00 00 ТО	Техническое описание		
			Переменные данные для исполнений			
			1.131.9-21 — 06 00 (ПГ 14.25.8-5Г)			
				Сборочные единицы		
А4		1	1.131.9-21— 06 10	Каркас КД-41	1	
				Детали		
А4		2	1.131.9-21— 01 01	Петля строповочная П-1	2	
				Материал		
Б4		3		Гипсобетон М50	0,285	м³
			1.131.9-21 — 06 00-01 (ПГ 14.25.8-5Г)			
				Сборочные единицы		
А4		1	1.131.9-21 — 06 10 - 01	Каркас КД-42	1	
				Детали		
А4		2	1.131.9-21 — 01 01 - 01	Петля строповочная П-2	2	
				Материал		
Б4		3		Гипсобетон М50	1,292	м³

Н. контр.	Веллер		12.83
Нач. отд.	Росинский		12.83
Гл. инж. от.	Пальман		12.83
Гл. инж. пр.	Веллер		12.83
Рук. груп.	Палеес		12.83
Провер.	Веллер		12.83
Ст. инж.	Шумилова		12.83

1.131.9-21 — 06 00

Панель (ПГ14, ПГ15)

Стадия	Лист	Листов
Р	1	3

ЦНИИЭП жилища

Формат	Зона	Поз.	Обозначение	Наименование	Кол.	Примечание
			1.131.9-21 — 06 00-02 (ПГ 14.27.8-5 Г)			
				Сборочные единицы		
А4		1	1.131.9-21 — 06 10-02	Каркас КД-43	1	
				Детали		
А4		2	1.131.9-21 — 01 01-02	Петля строповочная П-3	2	
				Материал		
Б4		3		Гипсобетон М50	0,306	м³
			1.131.9-21 — 06 00-03 (ПГ 14.28.8-5 Г)			
				Сборочные единицы		
А4		1	1.131.9-21 — 06 10-03	Каркас КД-44	1	
				Детали		
А4		2	1.131.9-21 — 01 01-03	Петля строповочная П-4	2	
				Материал		
Б4		3		Гипсобетон М50	0,313	м³
			1.131.9-21 — 06 00-04 (ПГ 15.25.8-5 Г)			
				Сборочные единицы		
А4		1	1.131.9-21 — 06 10-04	Каркас КД-45	1	
				Детали		
А4		2	1.131.9-21 — 01 01	Петля строповочная П-1	2	
				Материал		
Б4		3		Гипсобетон М50	0,306	м³

Инв. № подл. | Подпись и дата | Взам. инв. №

Формат	Зона	Поз.	Обозначение	Наименование	Кол.	Примечание
				1.131.9-21-0600-05 (ПГ 15.26.8-5Г)		
				Сборочные единицы		
		1	1.131.9-21-0610-05	Каркас КД-46	1	
				Детали		
		2	1.131.9-21 01 01-01	Петля строповочная П-2	2	
				Материал		
БЧ		3		Гипсобетон М50	0,313	м³
				1.131.9-21-0600-06 (ПГ 15.27.8-5Г)		
				Сборочные единицы		
АЧ		1	1.131.9-21-0610-06	Каркас КД-47	1	
				Детали		
АЧ		2	1.131.9-21-0101-02	Петля строповочная П-3	2	
				Материал		
БЧ		3		Гипсобетон М50	0,329	м³
				1.131.9-21-0600-07 (ПГ 15.28.8-5Г)		
				Сборочные единицы		
АЧ		1	1.131.9-21-0610-07	Каркас КД-48	1	
				Детали		
АЧ		2	1.131.9-21-0101-03	Петля строповочная П-4	2	
				Материал		
БЧ		3		Гипсобетон М50	0,336	м³

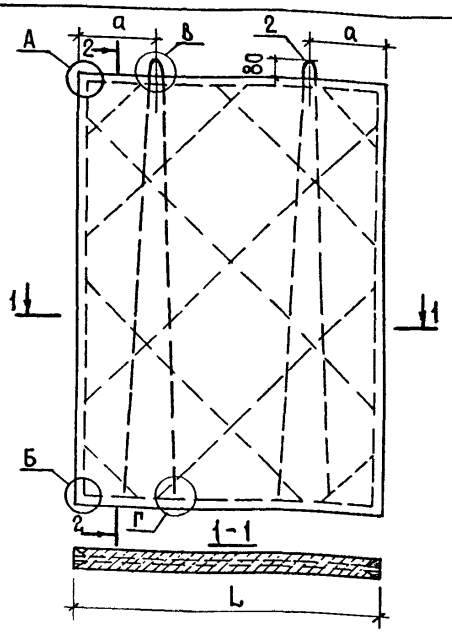

Обозначение	Марка	L, мм	H, мм	a, мм	Масса, кг
1.131.9-21-06 00	ПГ 14. 25.8-5Г	1400	2540	350	370
– 01	ПГ 14. 26.8-5Г	1400	2600	350	379
– 02	ПГ 14.27.8-5Г	1400	2740	350	399
– 03	ПГ 14.28.8-5Г	1400	2800	350	408
– 04	ПГ 15.25.8-5Г	1500	2540	350	396
– 05	ПГ 15.26.8-5Г	1500	2600	350	406
– 06	ПГ 15.27.8-5Г	1500	2740	350	427
– 07	ПГ 15.28.8-5Г	1500	2800	350	437

Взам. инв. № | Подпись и дата | Инв. № подл.

1.131.9-21 – 06 00 СБ

Н. контр.	Веллер		29.11.83
Нач. отд.	Росинский		17.6.83
Гл. инж. отд	Пальман		16.6.83
Гл. инж. пр	Веллер		15.6.83
Рук. груп.	Палеес		14.6.83
Провер.	Веллер		5.6.83
Ст. инж.	Шумилова		10.6.83

Панель (ПГ14, ПГ15) сборочный чертеж

Стадия	Масса	Масштаб
Р	см. табл.	—
Лист	Листов 1	

ЦНИИЭПжилища

Формат	Зона	Поз.	Обозначение	Наименование	Кол.	Примечание
				Документация		
А4			1.131.9-21 – 07 00 СБ	Сборочный чертеж		
А4			1.131.9-21 – 00 01	Узел А...Г		
А4			1.131.9-21 – 00 00 ТО	Техническое описание		
			Переменные данные	для исполнений		
				1.131.9-21 – 0700 (ПГ 16.25.8-5Г)		
				Сборочные единицы		
А4		1	1.131.9-21 – 0710	Каркас КД-49	1	
				Детали		
А4		2	1.131.9-21 – 01 01	Петля строповочная П-1	2	
				Материал		
Б4		3		Гипсобетон М50	0,326	м³
				1.131.9-21 – 0700-01 (ПГ 16.26.8-5Г)		
				Сборочные единицы		
А4		1	1.131.9-21 – 0710-01	Каркас КД-50	1	
				Детали		
А4		2	1.131.9-21 – 01 01-01	Петля строповочная П-2	2	
				Материал		
Б4		3		Гипсобетон М50	0,333	м³

Н. контр.	Веллер		1.12.83
Нач. отд.	Росинский		17.6.83
Гл. инж. от.	Пальман		16.6.83
Гл. инж. гр.	Веллер		16.6.83
Рук. груп.	Палеес		14.6.83
Провер.	Веллер		15.6.83
Ст. инж.	Шумилова		16.6.83

1.131.9-21 – 0700

Панель (ПГ16, ПГ 17)

Стадия	Лист	Листов
Р	1	3

ЦНИИЭП жилища

Формат	Зона	Поз.	Обозначение	Наименование	Кол.	Примечание
				1.131.9-21—0700-02(ПГ 16.	27.8	-5г)
				Сборочные единицы		
А4		1	1.131.9-21—0710-02	Каркас КД-51	1	
				Детали		
А4		2	1.131.9-21—0101-02	Петля строповочная П-3	2	
				Материал		
Б4		3		Гипсобетон М50	0,351	м³
				1.131.9-21—0700-03(ПГ 16.	28.8	-5г)
				Сборочные единицы		
А4		1	1.131.9-21—0710-03	Каркас КД-52	1	
				Детали		
А4		2	1.131.9-21—0101-03	Петля строповочная П-4	2	
				Материал		
Б4		3		Гипсобетон М50	0,358	м³
				1.131.9-21—0700-04(ПГ 17.	25.8	-5г)
				Сборочные единицы		
А4		1	1.131.9-21—0710-04	Каркас КД-53	1	
				Детали		
А4		2	1.131.9-21—0101	Петля строповочная П-1	2	
				Материал		
Б4		3		Гипсобетон М50	0,346	м³

Инв. № подл. | Подпись и дата | Взам. инв. №

Формат	Зона	Поз.	Обозначение	Наименование	Кол.	Примечание
				1.131.9-21-0700-05 (ПГ 17.26.8-5Г)		
				Сборочные единицы		
А4		1	1.131.9-21-0710-05	Каркас КД-54	1	
				Детали		
А4		2	1.131.9-21-0101-01	Петля строповочная П-2	2	
				Материал		
Б4		3		Гипсобетон М50	0,354	м³
				1.131.9-21-0700-06 (ПГ 17.27.8-5Г)		
				Сборочные единицы		
А4		1	1.131.9-21-0710-06	Каркас КД-55	1	
				Детали		
А4		2	1.131.9-21-0101-02	Петля строповочная П-3	2	
				Материал		
Б4		3		Гипсобетон М50	0,373	м³
				1.131.9-21-0700-07 (ПГ 17.28.8-5Г)		
				Сборочные единицы		
А4		1	1.131.9-21-0710-07	Каркас КД-56	1	
				Детали		
А4		2	1.131.9-21-0101-03	Петля строповочная П-4	2	
				Материал		
Б4		3		Гипсобетон М50	0,381	м³

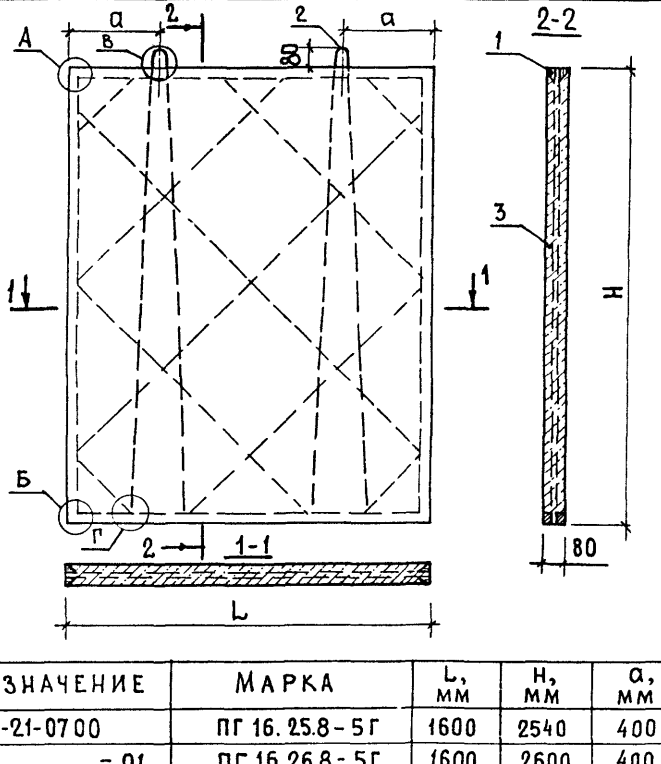

Обозначение	Марка	L, мм	Н, мм	а, мм	Масса, кг
1.131.9-21-0700	ПГ 16.25.8-5Г	1600	2540	400	423
-01	ПГ 16.26.8-5Г	1600	2600	400	433
-02	ПГ 16.27.8-5Г	1600	2740	400	456
-03	ПГ 16.28.8-5Г	1600	2800	400	466
-04	ПГ 17.25.8-5Г	1700	2540	400	449
-05	ПГ 17.26.8-5Г	1700	2600	400	460
-06	ПГ 17.27.8-5Г	1700	2740	400	484
-07	ПГ 17.28.8-5Г	1700	2800	400	495

Взам.инв.№ | Подпись и дата | Инв.№ подл.

1.131.9-21-0700 СБ

Н.контр.	Веллер		29.11.83
Нач.отд.	Росинский		19.6.83
Гл.инж.отд.	Пальман		16.6.83
Гл.инж.пр.	Веллер		15.6.83
Рук.груп.	Палеес		14.11.83
Проверил	Веллер		15.6.83
Ст.инж.	Шумило		10.6.83

Панель (ПГ16, ПГ17) Сборочный чертеж

Стадия	Масса	Масштаб
Р	См. табл.	—
Лист	Листов 1	

ЦНИИЭПжилища

Формат	Зона	Поз.	Обозначение	Наименование	Кол.	Примечание
				Документация		
А4			1.131.9-21 — 0800 СБ	Сборочный чертеж		
А4			1.131.9-21 — 00 01	Узел А...Г		
А4			1.131.9-21 — 0000 ТО	Техническое описание		
				Переменные данные для исполнений		
				1.131.9-21-0800 (ПГ 18.25.8-5Г)		
				Сборочные единицы		
А4		1	1.131.9-21 — 08 10	Каркас КД-57	1	
				Детали		
А4		2	1.131.9-21 — 01 01	Петля строповочная П-1	2	
				Материал		
Б4		3		Гипсобетон М50	0,366	м³
				1.131.9.21-0800-01 (ПГ 18.26.8-5Г)		
				Сборочные единицы		
А4		1	1.131.9-21 — 0810-01	Каркас КД-58	1	
				Детали		
А4		2	1.131.9-21 — 01 01-01	Петля строповочная П-2	2	
				Материал		
Б4		3		Гипсобетон М50	0,375	м³

Н. контр.	Веллер		1.12.83
Нач. отд.	Росинский		17.6.83
Гл. инж. отд.	Пальман		16.6.83
Гл. инж. пр.	Веллер		15.6.83
Рук. груп.	Палеес		15.6.83
Провер.	Веллер		15.6.83
Ст. инж.	Шумилова		10.6.83

1.131.9-21 — 0800

Панель (ПГ18, ПГ19)

Стадия	Лист	Листов
Р	1	3

ЦНИИЭПжилища

Формат	Зона	Поз.	Обозначение	Наименование	Кол	Примечание
				1.131.9-21—08 00-02(ПГ 18.2	7.8-	5Г)
				Сборочные единицы		
А4		1	1.131.9-21 — 08 10- 02	Каркас КД-59	1	
				Детали		
А4		2	1.131.9-21 — 01 01- 02	Петля строповочная П-3	2	
				Материал		
Б4		3		Гипсобетон М50	0,395	м³
				1.131.9-21—08 00-03(ПГ 18.	28.8	-5Г)
				Сборочные единицы		
А4		1	1.131.9-21— 08 10 - 03	Каркас КД-60	1	
				Детали		
А4		2	1.131.9-21 — 01 01 - 03	Петля строповочная П-4	2	
				Материал		
Б4		3		Гипсобетон М50	0,403	м³
				1.131.9-21— 08 00-03 (ПГ 19.	25.8	-5Г)
				Сборочные единицы		
А4		1	1.131.9- 21 — 08 10 - 04	Каркас КД-61	1	
				Детали		
А4		2	1.131.9-21 — 01 01	Петля строповочная П-1	2	
				Материал		
Б4		3		Гипсобетон М50	0,387	м³

Взам. инв. №

Подпись и дата

Инв. № подл.

Формат	Зона	Поз	Обозначение	Наименование	Кол.	Приме-чание
				1.131.9-21-08.00-05(ПГ19.26.8-5Г)		
				Сборочные единицы		
А4		1	1.131.9-21-0810-05	Каркас КД-62	1	
				Детали		
А4		2	1.131.9-21-01.01-01	Петля строповочная П-2	2	
				Материал		
Б4		3		Гипсобетон М50	0,396	м³
				1.131.9-21-08.00-06(ПГ19.27.8-5Г)		
				Сборочные единицы		
А4		1	1.131.9-21-0810-06	Каркас КД-63	1	
				Детали		
А4		2	1.131.9-21-01.01-02	Петля строповочная П-3	2	
				Материал		
Б4		3		Гипсобетон М50	0,417	м³
				1.131.9-21-08.00-07(ПГ19.28.8-5Г)		
				Сборочные единицы		
А4		1	1.131.9-21-0810-07	Каркас КД-64	1	
				Детали		
А4		2	1.131.9-21-01.01-03	Петля строповочная П-4	2	
				Материал		
Б4		3		Гипсобетон М50	0,425	м³

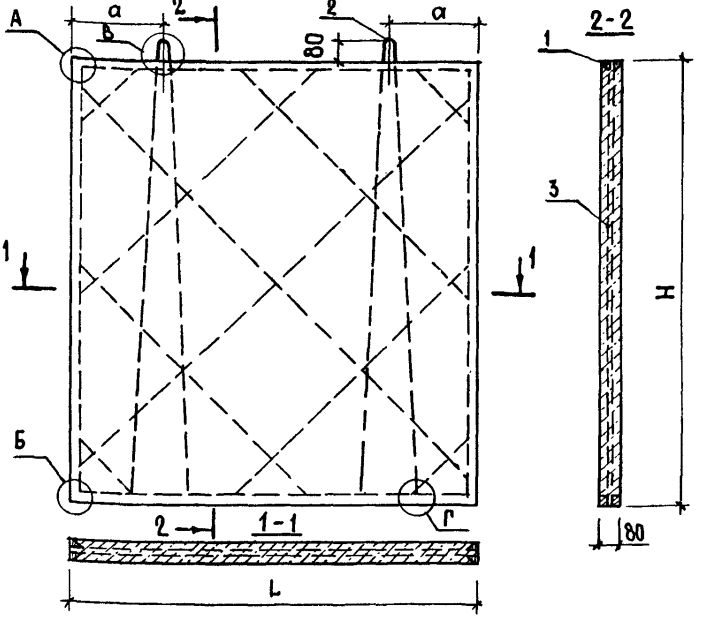

Обозначение	Марка	L, мм	H, мм	a, мм	Масса, кг
1.131.9-21-0800	ПГ18.25.8-5Г	1800	2540	400	475
-01	ПГ18.26.8-5Г	1800	2600	400	487
-02	ПГ18.27.8-5Г	1800	2740	400	513
-03	ПГ18.28.8-5Г	1800	2800	400	524
-04	ПГ19.25.8-5Г	1900	2540	400	502
-05	ПГ19.26.8-5Г	1900	2600	400	514
-06	ПГ19.27.8-5Г	1900	2740	400	541
-07	ПГ19.28.8-5Г	1900	2800	400	553

Инв. № подл. | Подпись и дата | Взам. инв. №

Н. контр.	Веллер		29.11.83
Нач. отд.	Росинский		17.6.83
Гл. инж. от.	Пальман		16.6.83
Гл. инж. пр.	Веллер		15.2.83
Рук. гр.	Палеес		14.11.83
Провер.	Веллер		15.2.83
Ст. инж.	Шумилова		10.6.83

1.131.9-21-0800 СБ

Панель (ПГ18, ПГ19)
Сборочный чертеж

Стадия	Масса	Масштаб
Р	см. табл.	—
Лист	Листов 1	

ЦНИИЭП жилища

Формат	Зона	Поз.	Обозначение	Наименование	Кол.	Примечание
				Документация		
А4			1.131.9-21—09 00 СБ	Сборочный чертеж		
А4			1.131.9-21—00 01	Узел А...Г		
А4			1.131.9-21—00 00 ТО	Техническое описание		
			Переменные данные	Для исполнений		
				1.131.9-21-09 00(ПГ 20.25.8 - 5Г)		
				Сборочные единицы		
А4		1	1.131.9-21—09 10	Каркас КД-65	1	
				Детали		
А4		2	1.131.9-21—01 01	Петля строповочная П-1	2	
				Материал		
Б4		3		Гипсобетон М50	0,407	м³
				1.131.9-21-09 00-01(ПГ 20.26.8 -5Г)		
				Сборочные единицы		
А4		1	1.131.9-21—09 10-01	Каркас КД-66	1	
				Детали		
А4		2	1.131.9-21—01 01	Петля строповочная П-2	2	
				Материал		
Б4		3		Гипсобетон М50	0,417	м³

Н.контр.	Веллер		1.12.83
Нач.отд.	Росинский		17.6.83
Гл.инж.от.	Пальман		16.6.83
Гл.инж.пр.	Веллер		15.6.83
Рук.груп.	Палеес		14.6.83
Проверил	Веллер		15.6.83
Ст.инж.	Шумилова		10.6.83

1.131.9-21 — 09 00

Панель (ПГ20, ПГ21)

Стадия	Лист	Листов
Р	1	3

ЦНИИЭПжилища

Формат	Зона	Поз.	Обозначение	Наименование	Кол.	Примечание
				1.131.9-21—09 00-02(ПГ 20.27.8 -5Г)		
				Сборочные единицы		
А4		1	1.131.9-21—09 10- 02	Каркас КД-67	1	
				Детали		
А4		2	1.131.9-21—01. 01- 02	Петля строповочная П-3	2	
				Материал		
Б4		3		Гипсобетон М50	0,38	м³
				1.131.9-21—09 00-03(ПГ 20.28.8 -5Г)		
				Сборочные единицы		
А4		1	1.131.9- 21—09 10- 03	Каркас КД-68	1	
				Детали		
А4		2	1.131.9- 21—01 01- 03	Петля строповочная П-4	2	
				Материал		
Б4		3		Гипсобетон М50	0,48	м³
				1.131.9-21 —09 00-04(ПГ 21.25.8 -5Г)		
				Сборочные единицы		
А4		1	1.131.9-21 —09 10-04	Каркас КД-69	1	
				Детали		
А4		2	1.131.9-21—01 01	Петля строповочная П-1	2	
				Материал		
Б4		3		Гипсобетон М50	0,27	м³

Инв.№ подл. | Подпись и дата | Взам. инв.№

Формат	Зона	Поз	Обозначение	Наименование	Кол.	Примечание
				1.131.9-21-09 00-05(ПГ 21.26.8-5Г)		
				Сборочные единицы		
А4		1	1.131.9-21-09 10-05	Каркас КД-70	1	
				Детали		
А4		2	1.131.9-21 01 01-01	Петля строповочная П-2	2	
				Материал		
Б4				Гипсобетон М50	0,437	м³
				1.131.9-21-09 00-06(ПГ 21.27.8-5Г)		
				Сборочные единицы		
А4		1	1.131.9-21 09 10-06	Каркас КД-71	1	
				Детали		
А4		2	1.131.9-21 01 01-02	Петля строповочная П-3	2	
				Материал		
Б4		3		Гипсобетон М50	0,460	м³
				1.131.9-21-09 00-07(ПГ 21.28.8-5Г)		
				Сборочные единицы		
А4		1	1.131.9-21 09 10-07	Каркас КД-72	1	
				Детали		
А4		2	1.131.9-21 01 01-03	Петля строповочная П-4	2	
				Материал		
Б4		3		Гипсобетон М50	0,47	м³

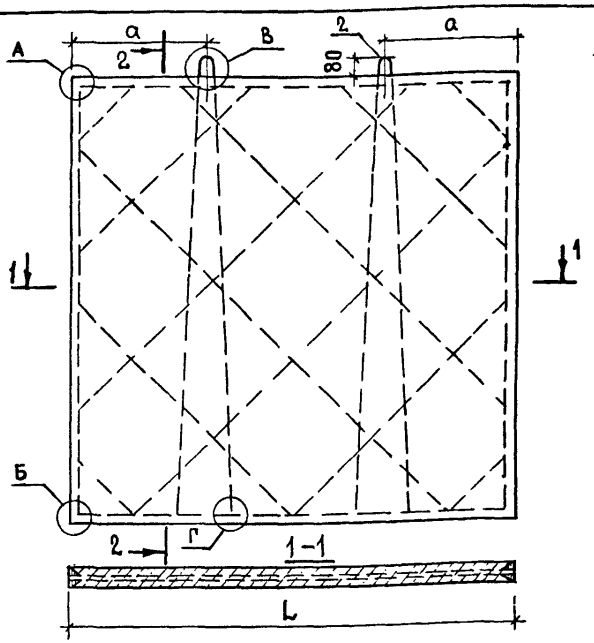

Обозначение	Марка	L, мм	H, мм	a, мм	Масса, кг
1.131.9-21-09 00	ПГ 20.25.8-5Г	2000	2540	500	528
-01	ПГ 20.26.8-5Г	2000	2600	500	541
-02	ПГ 20.27.8-5Г	2000	2740	500	570
-03	ПГ 20.28.8-5Г	2000	2800	500	582
-04	ПГ 21.25.8-5Г	2100	2540	500	555
-05	ПГ 21.26.8-5Г	2100	2600	500	568
-06	ПГ 21.27.8-5Г	2100	2740	500	598
-07	ПГ 21.28.8-5Г	2100	2800	500	611

Взам. инв. № | Подпись и дата | Инв. № подл.

Н. контр.	Веллер		29.11.83
Нач. отд.	Росинский		17.6.83
Гл. инж. отд.	Пальман		16.6.83
Гл. инж. пр	Веллер		15.6.83
Рук. груп.	Палеес		14/VI-83
Провер.	Веллер		15.6.83
Ст. инж.	Шумилова		16.6.83

1.131.9-21-09 00 СБ

Панель (ПГ20, ПГ21) Сборочный чертеж

Стадия	Масса	Масштаб
Р	см. табл.	-
Лист	Листов 1	

ЦНИИЭП жилища

Формат	Зона	Поз.	Обозначение	Наименование	Кол.	Примечание
				Документация		
А4			1.131.9-21 – 10 00	Сборочный чертеж		
А4			1.131.9-21 – 0001	Узел А...Г		
А4			1.131.9-21 – 0000 ТО	Техническое описание		
				Переменные данные для исполнений		
				1.131.9-21 – 10 00 (ПГ 24.25.8-5Г)		
				Сборочные единицы		
А4		1	1.131.9-21 – 10 10	Каркас КД-73	1	
				Детали		
А4		2	1.131.9-21 – 01 01-04	Петля строповочная П-5	2	
				Материал		
54		3		Гипсобетон М 50	0,488	м³
				1.131.9-21 – 10 00-01 (ПГ 24.26.8-5Г)		
				Сборочные единицы		
А4		1	1.131.9-21 – 10 10-01	Каркас КД-74	1	
				Детали		
А4		2	1.131.9-21 – 01 01-05	Петля строповочная П6	2	
				Материал		
54		3		Гипсобетон М 50	0,5	м³

Н. контр.	Веллер		1.131.9-21 – 10 00
Нач. отд.	Росинский		
Гл. инж. от	Пальман	16.683	Панель (ПГ 24, ПГ 27)
Гл. инж. пр	Веллер		
Рук. груп	Палеес		
Провер.	Веллер	16.683	
Ст. инж.	Шумилова	10.683	

Стадия	Лист	Листов
Р	1	3

ЦНИИЭП жилища

Формат	Зона	Поз.	Обозначение	Наименование	Кол.	Примечание
				1.131.9-21-1000-02(пг 24.2	27.8	-5г)
				Сборочные единицы		
А4		1	1.131.9-21-1010-02	Каркас КД-75	1	
				Детали		
А4		2	1.131.9-21-0101-06	Петля строповочная П-7	2	
				Материал		
Б4		3		Гипсобетон М50	0,526	м³
				1.131.9-21-1000-03(пг 24.2	8.8	-5г)
				Сборочные единицы		
А4		1	1.131.9-21-1010-03	Каркас КД-76	1	
				Детали		
А4		2	1.131.9-21-0101-07	Петля строповочная П-8	2	
				Материал		
Б4		3		Гипсобетон М50	0,537	м³
				1.131.9-21-1000-04(пг 27.2	25.8	-5г)
				Сборочные единицы		
А4		1	1.131.9-21-1010-04	Каркас КД-77	1	
				Детали		
А4		2	1.131.9-21-0101-04	Петля строповочная П-5	2	
				Материал		
Б4		3		Гипсобетон М50	0,549	м³

Инв. № подл. | Подпись и дата | Взам. инв. №

Формат	Зона	Поз.	Обозначение	Наименование	Кол.	Примечание
				1.131.9-21-1000-05 (ПГ27.26.8-5Г)		
				Сборочные единицы		
А4		1	1.131.9-21-1010-05	Каркас КД-78	1	
				Детали		
А4		2	1.131.9-21-0101-05	Петля строповочная П-6	2	
				Материал		
Б4		3		Гипсобетон М50	0,562	м³
				1.131.9-21-1000-06 (ПГ 27.27.8-5Г)		
				Сборочные единицы		
А4		1	1.131.9-21-1010-06	Каркас КД-79	1	
				Детали		
А4		2	1.131.9-21-0101-06	Петля строповочная П-7	2	
				Материал		
Б4		3		Гипсобетон М50	0,592	м³
				1.131.9-21-1000-07 (ПГ 27.28.8-5Г)		
				Сборочные единицы		
А4		1	1.131.9-21-1010-07	Каркас КД-80	1	
				Детали		
А4		2	1.131.9-21-0101-07	Петля строповочная П-8	2	
				Материал		
Б4		3		Гипсобетон М50	0,605	м³

Инв. № подл. | Подпись и дата | Взам. инв. №

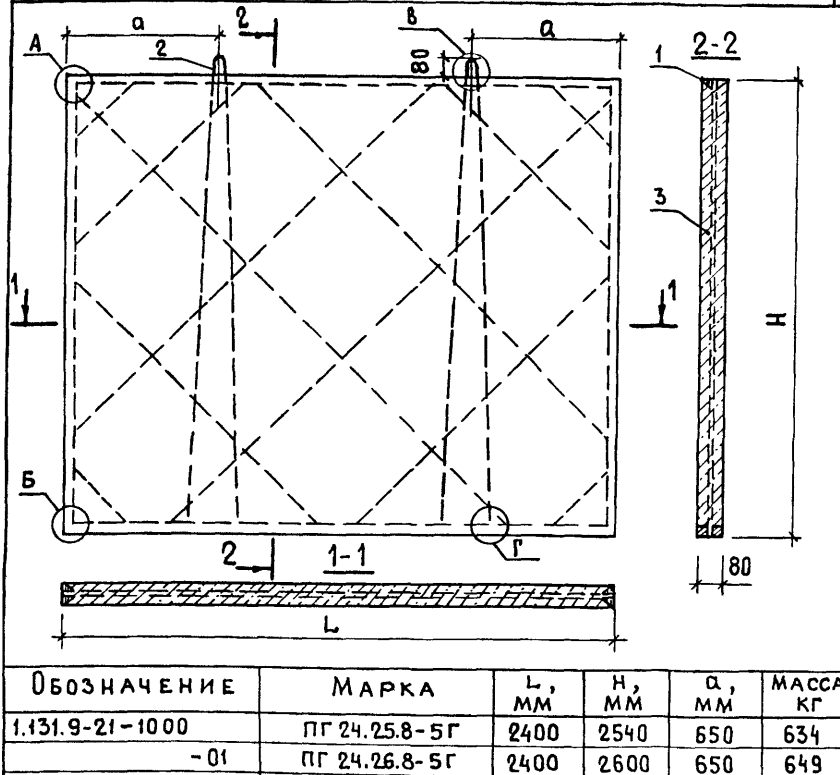

Обозначение	Марка	L, мм	H, мм	a, мм	Масса, кг
1.131.9-21-1000	ПГ 24.25.8-5Г	2400	2540	650	634
-01	ПГ 24.26.8-5Г	2400	2600	650	649
-02	ПГ 24.27.8-5Г	2400	2740	650	684
-03	ПГ 24.28.8-5Г	2400	2800	650	699
-04	ПГ 27.25.8-5Г	2700	2540	650	713
-05	ПГ 27.26.8-5Г	2700	2600	650	730
-06	ПГ 27.27.8-5Г	2700	2740	650	770
-07	ПГ 27.28.8-5Г	2700	2800	650	786

Взам. инв. №

Подпись и дата

Инв. № подл.

Н. контр.	Веллер		29.11.83
Нач. отд.	Росинский		9.6.83
Гл. инж. отд	Пальман		15.6.83
Гл. инж. пр.	Веллер		15.6.83
Рук. груп.	Палеес		9.6.83
Проверил	Веллер		15.6.83
Ст. инж.	Шумилова		10.6.83

1.131.9-21-1000 Сб

Панель (ПГ24, ПГ27) Сборочный чертеж

Стадия	Масса	Масштаб
Р	см. табл.	—
Лист	Листов 1	

ЦНИИЭП жилища

Формат	Зона	Поз.	Обозначение	Наименование	Кол.	Примечание
				Документация		
АЧ			1.131.9-21 — 1100 СБ	Сборочный чертеж		
АЧ			1.131.9-21 — 0001	Узел А...Г		
АЧ			1.131.9-21 — 0000 ТО	Техническое описание		
			Переменные данные	для исполнений		
				1.131.9-21 — 1100 (ПГ 30.25.8-5Г)		
				Сборочные единицы		
АЧ		1	1.131.9-21 — 1110	Каркас КД-81	1	
				Детали		
АЧ		2	1.131.9-21 — 0101	Петля строповочная П-1	3	
				Материал		
БЧ		3		Гипсобетон М50	0,61	$м^3$
				1.131.9-21 — 1100-01 (ПГ 30.26.8-5Г)		
				Сборочные единицы		
АЧ		1	1.131.9-21 — 1110-01	Каркас КД-82	1	
				Детали		
АЧ		2	1.131.9-21 — 0101-01	Петля строповочная П-2	3	
				Материал		
БЧ		3		Гипсобетон М50	0,625	$м^3$

Н. контр.	Веллер	[signature]	1.12.83
Нач. отд.	Росинский	[signature]	17.6.83
Гл. инж. отд.	Пальман	[signature]	16.6.83
Гл. инж. пр.	Веллер	[signature]	15.6.83
Рук. груп.	Палеес	[signature]	14/VI-83
Проверил	Веллер	[signature]	15.6.83
Ст. инж.	Шумилова	[signature]	10.6.83

1.131.9-21 — 1100

Панель (ПГ30, ПГ33)

Стадия	Лист	Листов
Р	1	3

ЦНИИЭП жилища

Формат	Зона	Поз.	Обозначение	Наименование	Кол.	Примечание
				1.131.9-21—1100-02(ПГ 30.27.8-5Г)		
				Сборочные единицы		
А4		1	1.131.9-21—1110-02	Каркас КД-83	1	
				Детали		
А4		2	1.131.9-21—0101-02	Петля строповочная П-3	3	
				Материал		
Б4		3		Гипсобетон М50	0,658	м³
				1.131.9-21—1100-03(ПГ 30.28.8-5Г)		
				Сборочные единицы		
А4		1	1.131.9-21—1110-03	Каркас КД-84	1	
				Детали		
А4		2	1.131.9-21—0101-03	Петля строповочная П-4	3	
				Материал		
Б4		3		Гипсобетон М50	0,672	м³
				1.131.9-21—1100-04(ПГ 33.25.8-5Г)		
				Сборочные единицы		
А4		1	1.131.9-21—1110-04	Каркас КД-85	1	
				Детали		
А4		2	1.131.9-21—0101	Петля строповочная П-1	3	
				Материал		
Б4		3		Гипсобетон М50	0,671	м³

Инв. № подл. | Подпись и дата | Взам. инв. №

Формат	Зона	Поз.	Обозначение	Наименование	Кол.	Примечание
				1.131.9-21—1100-05(пг 33.26.8-5г)		
				Сборочные единицы		
А4		1	1.131.9-21—1110-05	Каркас КД-86	1	
				Детали		
А4		2	1.131.9-21—0101-01	Петля строповочная П-2	3	
				Материал		
Б4		3		Гипсобетон М50	0,687	м³
				1.131.9-21—1100-06(пг 33.27.8-5г)		
				Сборочные единицы		
А4		1	1.131.9-21—1110-06	Каркас КД-87	1	
				Детали		
А4		2	1.131.9-21—0101-02	Петля строповочная П-3	3	
				Материал		
Б4		3		Гипсобетон М50	0,723	м³
				1.131.9-21—1100-06(пг 33.28.8-5г)		
				Сборочные единицы		
А4		1	1.131.9-21—1110-07	Каркас КД-88	1	
				Детали		
А4		2	1.131.9-21—0101-03	Петля строповочная П-4	3	
				Материал		
Б4		3		Гипсобетон М50	0,739	м³

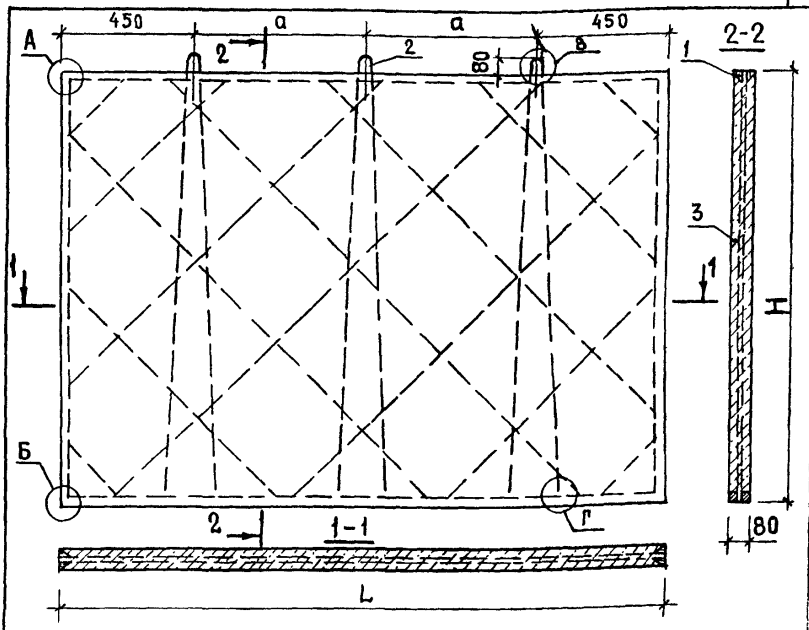

Обозначение	Марка	L, мм	H, мм	a, мм	Масса кг
1.131.9-21-1100	ПГ 30. 25.8-5Г	3000	2540	1050	792
-01	ПГ 30. 26.8-5Г	3000	2600	1050	811
-02	ПГ 30. 27.8-5Г	3000	2740	1050	855
-03	ПГ 30. 28.8-5Г	3000	2800	1050	874
-04	ПГ 33. 25.8-5Г	3300	2540	1200	871
-05	ПГ 33. 26.8-5Г	3300	2600	1200	892
-06	ПГ 33. 27.8-5Г	3300	2740	1200	940
-07	ПГ 33. 28.8-5Г	3300	2800	1200	961

Взам. инв. № | Подпись и дата | Инв. № подл.

Н. контр.	Веллер		29.11.83
Нач. ОТА	Росинский		17.6.83
Гл. инж. от.	Пальман		16.6.83
Гл. инж. пр	Веллер		15.6.83
Рук. груп.	Палеес		14.6.83
Провер.	Веллер		15.6.83
Ст. инж.	Шумилова		10.6.83

1.131.9-21 – 1100 СБ

Панель (ПГ30, ПГ33) Сборочный чертеж

Стадия	Масса	Масштаб
Р	см табл.	–
Лист	Листов 1	

ЦНИИЭПжилища

Формат	Зона	Поз.	Обозначение	Наименование	Кол.	Примечание
				Документация		
А4			1.131.9-21 — 1200 СБ	Сборочный чертеж		
А4			1.131.9-21 — 0001	Узел А...Г		
А4			1.131.9-21 — 0000 ТО	Техническое описание		
			Переменные данные для исполнений			
				1.131.9-21 — 1200 (ПГ 36.28-5Г)		
				Сборочные единицы		
А4		1	1.131.9-21 — 1210	Каркас КД-89	1	
				Детали		
А4		2	1.131.9-21 — 0101-04	Петля строповочная П-5	3	
				Материал		
БЧ		3		Гипсобетон М50	0,732	м³
				1.131.9-21 — 1200-01 (ПГ 36.28-5Г)		
				Сборочные единицы		
А4		1	1.131.9-21 — 1210-01	Каркас КД-90	1	
				Детали		
А4		2	1.131.9-21 — 0101-05	Петля строповочная П-6	3	
				Материал		
БЧ		3		Гипсобетон М50	0,749	м³

Н. контр.	Веллер		09.1.83
Нач. отд.	Росинский		17.6.83
Гл. инж. отд.	Пальман		16.6.83
Гл. инж. пр.	Веллер		15.6.83
Рук. груп.	Палеес		14.6.83
Провер.	Веллер		15.6.83
Ст. инж.	Шумилова		10.6.83

1.131.9-21-1200

Панель (ПГ36, ПГ39)

Стадия	Лист	Листов
Р	1	3

ЦНИИЭП жилища

Инв. № подл. | Подпись и дата | Взам. инв. №

Формат	Зона	Поз.	Обозначение	Наименование	Кол.	Примечание
				1.131.9-21-1200-02(ПГ 36,27.8-5Г)		
				Сборочные единицы		
А4		1	1.131.9-21-1210-02	Каркас КД-91	1	
				Детали		
А4		2	1.131.9-21-0101-06	Петля строповочная П-7	3	
				Материал		
Б4		3		Гипсобетон М50	0,789	м³
				1.131.9-21-1200-03(ПГ 36,28.8-5Г)		
				Сборочные единицы		
А4		1	1.131.9-21-1210-03	Каркас КД-92	1	
				Детали		
А4		2	1.131.9-21-0101-07	Петля строповочная П-8	3	
				Материал		
Б4		3		Гипсобетон М50	0,816	м³
				1.131.9-21-1200-04(ПГ 39.25,8-5Г)		
				Сборочные единицы		
А4		1	1.131.9-21-1210-04	Каркас КД-93	1	
				Детали		
А4		2	1.131.9-21-0101-04	Петля строповочная П-5	3	
				Материал		
Б4		3		Гипсобетон М50	0,793	м³

Инв. № подл. | Подпись и дата | Взам. инв. №

Формат	Зона	Поз.	Обозначение	Наименование	Кол.	Примечание
				1.131.9-21-1200-05 (пг 39.5г)	26.8	
				Сборочные единицы		
А4		1	1.131.9-21-1210-05	Каркас КД-94	1	
				Детали		
А4		2	1.131.9-21-0101-05	Петля строповочная П-6	3	
				Материал		
Б4		3		Гипсобетон М50	0,812	м³
				1.131.9-21-1200-06 (пг 39.5г)	27.8	
				Сборочные единицы		
А4		1	1.131.9-21-1210-06	Каркас КД-95	1	
				Детали		
А4		2	1.131.9-21-0101-06	Петля строповочная П-7	3	
				Материал		
Б4		3		Гипсобетон М50	0,855	м³
				1.131.9-21-1200-07 (пг 39.5г)	28.8	
				Сборочные единицы		
А4		1	1.131.9-21-1210-07	Каркас КД-96	1	
				Детали		
А4		2	1.131.9-21-0101-07	Петля строповочная П-8	3	
				Материал		
Б4		3		Гипсобетон М50	0,883	м³

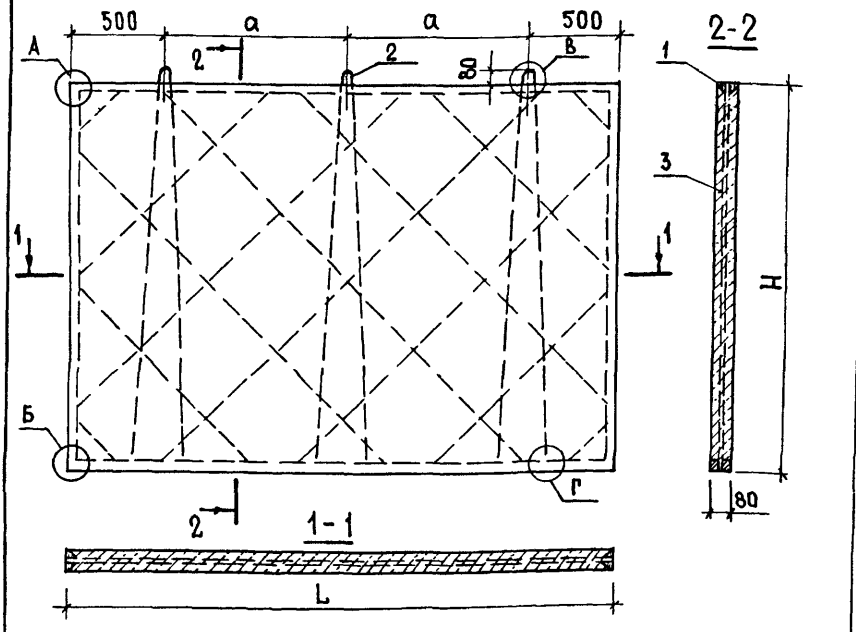

Обозначение	Марка	L, мм	H, мм	a, мм	Масса, кг
1.131.9-21-1200	ПГ 36.25.8-5Г	3600	2540	1300	951
- 01	ПГ 36.26.8-5Г	3600	2600	1300	973
- 02	ПГ 36.27.8-5Г	3600	2740	1300	1026
- 03	ПГ 36.28.8-5Г	3600	2800	1300	1048
- 04	ПГ 39.25.8-5Г	3900	2540	1450	1030
- 05	ПГ 39.26.8-5Г	3900	2600	1450	1055
- 06	ПГ 39.27.8-5Г	3900	2740	1450	1111
- 07	ПГ 39.28.8-5Г	3900	2800	1450	1136

Взам.инв.№ | Подпись и дата | Инв.№ подл.

Н.контр.	Веллер		29.11.83
Нач.отд.	Росинский		17.6.83
Гл.инж.от	Пальман		16.6.83
Гл.инж.пр	Веллер		15.6.83
Рук.груп.	Палеес		14.6.83
Провер.	Веллер		15.6.83
Ст.инж.	Шумилова		19.6.83

1.131.9-21-1200СБ

Панель (ПГ 36, ПГ 39) Сборочный чертеж

Стадия	Масса	Масштаб
Р	см табл.	-
Лист	Листов 1	

ЦНИИЭП жилища

Формат	Зона	Поз.	Обозначение	Наименование	Кол.	Примечание
				Документация		
А4			1.131.9-21 — 13 00 СБ	Сборочный чертеж		
А4			1.131.9-21 — 00 01	Узел А...Г		
А4			1.131.9-21 — 00 00 ТО	Техническое описание		
			Переменные данные для исполнений			
				1.131.9-21 — 13 00 (ПГ 42.25.8-5Г)		
				Сборочные единицы		
А4		1	1.131.9-21 — 1310	Каркас КД-97	1	
				Детали		
А4		2	1.131.9-21 — 0101-04	Петля строповочная П-5	3	
				Материал		
Б4		3		Гипсобетон М50	0,854	м³
				1.131.9-21 — 13 00-01 (ПГ 42.26.8-5Г)		
				Сборочные единицы		
А4		1	1.131.9-21 — 1310-01	Каркас КД-98	1	
				Детали		
А4		2	1.131.9-21 — 0101-05	Петля строповочная П-6	3	
				Материал		
Б4		3		Гипсобетон М50	0,874	м³

Н. контр.	Веллер		29.11.83
Нач. отд.	Росинский		17.6.83
Гл. инж. отд	Пальмаи		16.6.83
Гл. инж. пр.	Веллер		15.6.83
Рук. гр.	Палеес		14.6.83
Провер.	Веллер		15.6.83
Ст. инж.	Шумилова		10.6.83

1.131-9.21-1300

Панель ПГ42

Стадия	Лист	Листов
Р	1	2

ЦНИИЭП жилища

Формат	Зона	Поз.	Обозначение	Наименование	Кол.	Примечание
				1.131.9-21-1300-02(ПГ	42.2	7.8-5Г)
				Сборочные единицы		
А4		1	1.131.9-21-1310-02	Каркас КД-99	1	
				Детали		
А4		2	1.131.9-21-0101-06	Петля строповочная П-7	3	
				Материал		
Б4		3		Гипсобетон М50	0,921	м³
				1.131.9-21-1300-03(ПГ	42.2	8.8-5Г)
				Сборочные единицы		
А4		1	1.131.9-21-1310-03	Каркас КД-100	1	
				Детали		
А4		2	1.131.9-21-0101-07	Петля строповочная П-8	3	
				Материал		
Б4		3		Гипсобетон М50	0,951	м³

Инв. № подл. | Подпись и дата | Взам. инв. №

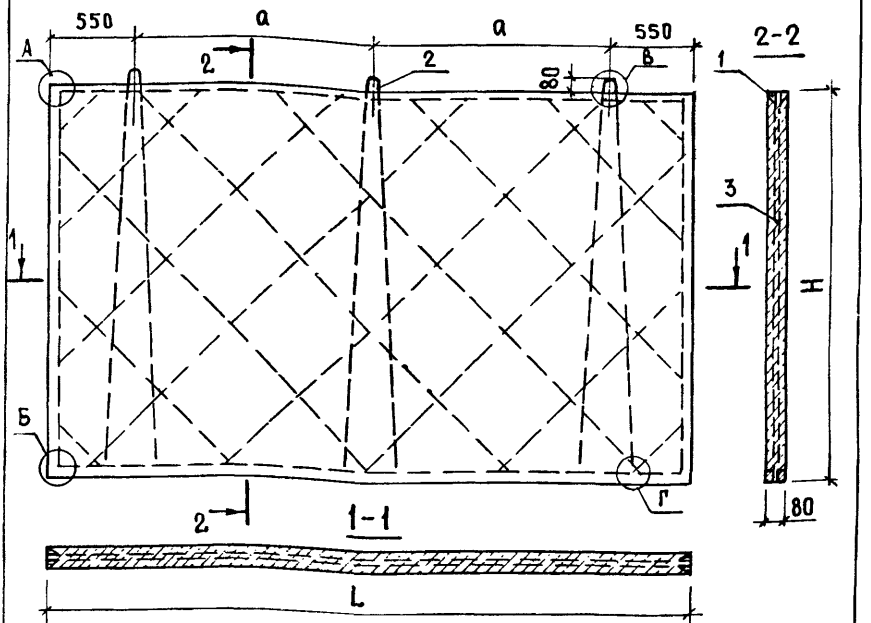

Обозначение	Марка	L, мм	H, мм	a, мм	Масса, кг
1.131.9-21-1300	ПГ 42.25.8-5Г	4200	2540	1550	1109
-01	ПГ 42.26.8-5Г	4200	2600	1550	1136
-02	ПГ 42.27.8-5Г	4200	2740	1550	1197
-03	ПГ 42.28.8-5Г	4200	2800	1550	1223

Контр.	Веллер		29.03.83
Нач.отд.	Росинский		17.6.83
Инж-от	Пальман		16.6.83
Инж-пр.	Веллер		15.6.83
Рук.груп	Палеес		14.6.83
Провер.	Веллер		15.6.83
Гл.инж.	Шумилова		14.6.83

1.131.9-21-1300 СБ

Панель ПГ42

Сборочный чертеж

Стадия	Масса	Масштаб
Р	См. табл.	—
Лист	Листов 1	

ЦНИИЭП жилища

Формат	Зона	Поз.	Обозначение	Наименование	Кол.	Примечание
				Документация		
А4			1.131.9-21 – 1400 СБ	Сборочный чертеж		
А4			1.131.9-21 – 0001	Узел А...Г		
А4			1.131.9-21 – 0000 ТО	Техническое описание		
			Переменные данные	для исполнений		
				1.131.9-21–1400(ПГ 48.25.8-5Г)		
				Сборочные единицы		
А4		1	1.131.9-21 – 1410	Каркас КД-101	1	
				Детали		
А4		2	1.131.9-21 – 0101-04	Петля строповочная П-5	4	
				Материал		
Б4		3		Гипсобетон М50	0,976	м³
				1.131.9-21–1400-01(ПГ 48.26.8-5Г)		
				Сборочные единицы		
А4		1	1.131.9-21 – 1410-01	Каркас КД-102	1	
				Детали		
А4		2	1.131.9-21 – 0101-05	Петля строповочная П-6	4	
				Материал		
Б4		3		Гипсобетон М50	0,999	м³

Инв.№ подл. | Подпись и дата | Взам.инв.№

Н.контр.	Веллер		29.11.83
Нач.отд.	Росинский		17.6.83
Гл.инж.отд.	Пальман		16.6.83
Гл.инж.пр.	Веллер		15.6.83
Рук.груп.	Палеес		14.6.83
Провер.	Веллер		15.6.83
Ст.инж.	Шумилова		10.6.83

1.131.9-21 –1400 СБ

Панель ПГ48

Стадия	Лист	Листов
Р	1	2

ЦНИИЭП жилища

Формат	Зона	Поз.	Обозначение	Наименование	Кол.	Примечание
				1.131.9-21-1400-02 (пг 48.27.8-5г)		
				Сборочные единицы		
А4		1	1.131.9-21-1410-02	Каркас КД-103	1	
				Детали		
А4		2	1.131.9-21-0101-06	Петля строповочная П-7	4	
				Материал		
Б4		3		Гипсобетон М50	1,05	м³
				1.131.9-21-1400-03 (пг 48.28.8-5г)		
				Сборочные единицы		
А4		1	1.131.9-21-1410-03	Каркас КД-104	1	
				Детали		
А4		2	1.131.9-21-0101-07	Петля строповочная П-8	4	
				Материал		
Б4		3		Гипсобетон М50	1,09	м³

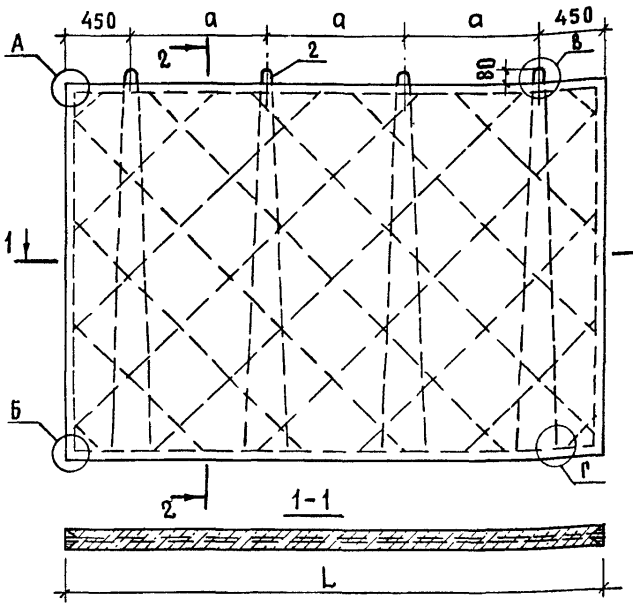

Обозначение	Марка	L, мм	H, мм	a, мм	Масса, кг
1.131.9-21-1400	ПГ 48.25.8-5Г	4800	2540	1300	1268
-01	ПГ 48.26.8-5Г	4800	2600	1300	1298
-02	ПГ 48.27.8-5Г	4800	2740	1300	1368
-03	ПГ 48.28.8-5Г	4800	2800	1300	1398

Инв. № подл. | Подпись и дата | Взам. инв. №

Н. контр.	Веллер		29.11.83
Нач. ОТА	Росинский		17.6.83
Гл. инж. от.	Пальман		16.6.83
Гл. инж. пр	Веллер		15.6.83
Рук. гр.	Палеес		14.6.83
Провер.	Веллер		15.6.83
Ст. инж.	Шумилова		10.6.83

1.131.9-21-1400 СБ

Панель ПГ 48 Сборочный чертеж

Стадия	Масса	Масштаб
Р	см. табл.	—
Лист	Листов 1	

ЦНИИЭП жилища

Формат	Зона	Поз.	Обозначение	Наименование	Кол.	Примечание
				Документация		
А4			1.131.9-21—1500 СБ	Сборочный чертеж		
А4			1.131.9-21—00 01	Узел А...Г		
А4			1.131.9-21—0000 ТО	Техническое описание		
			Переменные данные	для исполнений		
				1.131.9-21—1500 (ПГ 54.25.8-5 Г)		
				Сборочные единицы		
А4		1	1.131.9-21—1510	Каркас КД-105	1	
				Детали		
А4		2	1.131.9-21—0101-04	Петля строповочная П-5	4	
				Материал		
Б4		3		Гипсобетон М50	1,10	м³
				1.131.9-21—1500-01 (ПГ 54.26.8-5Г)		
				Сборочные единицы		
А4		1	1.131.9-21—1510-01	Каркас КД-106	1	
				Детали		
А4		2	1.131.9-21—0101-05	Петля строповочная П-6	4	
				Материал		
Б4		3		Гипсобетон М50	1,12	м³

Н. контр.	Веллер		09.11.83
Нач. отд.	Росинский		17.6.83
Гл. инж. отд.	Пальман		16.6.83
Гл. инж. пр.	Веллер		15.6.83
Рук. груп.	Палеес		14.6.83
Провер.	Веллер		15.6.83
Ст. инж.	Шумилова		10.6.83

1.131.9-21—1500

Панель ПГ54

Стадия	Лист	Листов
Р	1	2

ЦНИИЭП жилища

Формат	Зона	Поз.	Обозначение	Наименование	Кол.	Примечание
				1.131.9-21-1500-02(пг 54)	27.8	-5г)
				Сборочные единицы		
А4		1	1.131.9-21-1510-02	Каркас КД-107	1	
				Детали		
А4		2	1.131.9-21-0101-06	Петля строповочная П-7	4	
				Материал		
Б4		3		Гипсобетон М50	1,18	м³
				1.131.9-21-1500-03(пг 54)	28.8	-5г)
				Сборочные единицы		
А4		1	1.131.9-21-1510-03	Каркас КД-108	1	
				Детали		
А4		2	1.131.9-21-0101-07	Петля строповочная П-8	4	
				Материал		
Б4		3		Гипсобетон М50	1,22	м³

Инв. № подл. | Подпись и дата | Взам. инв. №

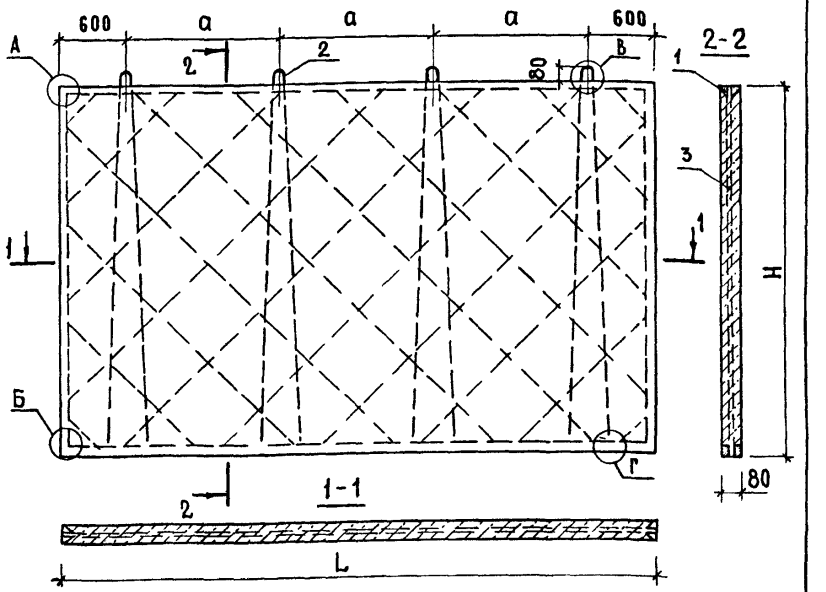

Обозначение	Марка	L, мм	H, мм	a, мм	Масса, кг
1.131.9-21-1500	ПГ 54.25.8-5Г	5400	2540	1400	1426
-01	ПГ 54.26.8-5Г	5400	2600	1400	1460
-02	ПГ 54.27.8-5Г	5400	2740	1400	1539
-03	ПГ 54.28.8-5Г	5400	2800	1400	1572

Н. контр.	Веллер		23.11.83
Нач. отд.	Росинский		17.6.83
Гл. инж. от.	Пальман		16.6.83
Гл. инж. пр.	Веллер		15.6.83
Рук. груп.	Палеес		14.6.83
Провер.	Веллер		15.6.83
Ст. инж.	Шумилова		10.6.83

1.131.9-21-1500 СБ

Панель ПГ54

Сборочный чертеж

Стадия	Масса	Масштаб
Р	см. черт.	—
Лист	Листов 1	

ЦНИИЭП жилища

Формат	Зона	Поз.	Обозначение	Наименование	Кол.	Примечание
				Документация		
А4			1.131.9-21-1600 СБ	Сборочный чертеж		
А4			1.131.9-21-0001	Узел А...Г		
А4			1.131.9-21-0000ТО	Техническое описание		
			Переменные данные	для исполнений		
				1.131.9-21-1600(ПГ 60.25.8-5Г)		
				Сборочные единицы		
А4		1	1.131.9-21-1610 СБ	Каркас КД-109	1	
				Детали		
А4		2	1.131.9-21-0101-04	Петля строповочная П-5	4	
				Материал		
Б4		3		Гипсобетон М50	1,22	м³
				1.131.9-21-1600-01(ПГ 60.26.8-5Г)		
				Сборочные единицы		
А4		1	1.131.9-21-1610-01	Каркас КД-110	1	
				Детали		
А4		2	1.131.9-21-0101-05	Петля строповочная П-6	4	
				Материал		
Б4		3		Гипсобетон М50	1,25	м³

Н. контр.	Веллер		29.11.83
Нач. отд.	Росинский		17.6.83
Гл. инж. от.	Пальман		16.6.83
Гл. инж. пр.	Веллер		15.6.83
Рук. груп.	Палеес		14.6.83
Провер.	Веллер		15.6.83
Ст. инж.	Шумилова		19.6.83

1.131.9-21-1600

Панель ПГ 60

Стадия	Лист	Листов
Р	1	2

ЦНИИЭПжилища

Инв. № подл. | Подпись и дата | Взам. инв. №

Формат	Зона	Поз.	Обозначение	Наименование	Кол.	Примечание
				1.131.9-21-1600-02 (ПГ 60.27.8-5Г)		
				Сборочные единицы		
А4		1	1.131.9-21-1610-02	Каркас КД-111	1	
				Детали		
А4		2	1.131.9-21-0101-06	Петля строповочная П-7	4	
				Материал		
Б4		3		Гипсобетон М50	1,31	$м^3$
				1.131.9-21-1600-03 (ПГ 60.28.8-5Г)		
				Сборочные единицы		
А4		1	1.131.9-21-1610-03	Каркас КД-112	1	
				Детали		
А4		2	1.131.9-21-0101-07	Петля строповочная П-8	4	
				Материал		
Б4		3		Гипсобетон М50	1,35	$м^3$

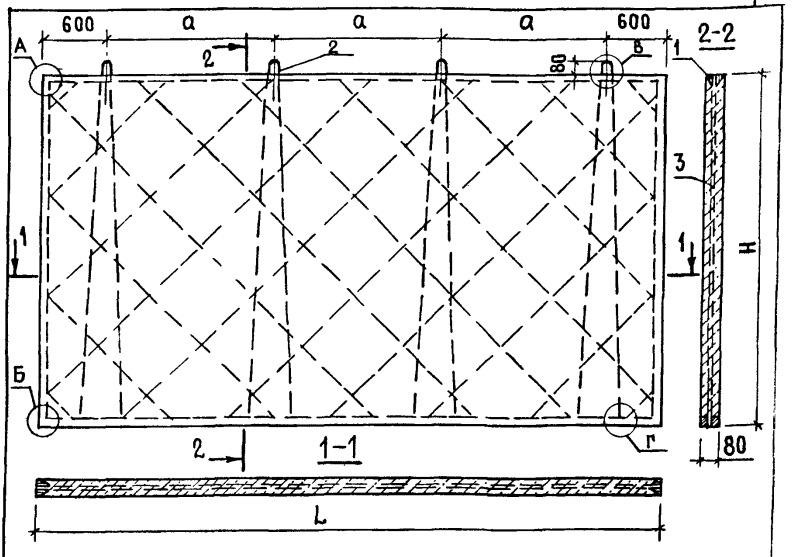

Обозначение	Марка	L, мм	H, мм	a, мм	Масса, кг
1.131.9-21—1600	ПГ 60.25.8 - 5Г	6000	2540	1600	1583
-01	ПГ 60.26.8 - 5Г	6000	2600	1600	1622
-02	ПГ 60.27.8 - 5Г	6000	2740	1600	1710
-03	ПГ 60.28.8 - 5Г	6000	2800	1600	1747

Взам. инв. №
Подпись и дата
Инв. № подл.

Н. контр.	Веллер		29.11.83
Нач. отд.	Росинский		16.6.83
Гл. инж. от.	Пальман		16.6.83
Гл. инж. пр.	Веллер		15.6.83
Рук. груп	Палеес		29.11.83
Провер.	Веллер		15.6.83
Ст. инж.	Шумилова		10.6.83

1.131.9-21—1600 СБ

Панель ПГ60 Сборочный чертеж

Стадия	Масса	Масштаб
Р	См. табл.	—
Лист	Листов 1	

ЦНИИЭП жилища

Формат	Зона	Поз.	Обозначение	Наименование	Кол.	Примечание
				Документация		
А4			1.131.9-21 – 1700 СБ	Сборочный чертеж		
А4			1.131.9-21 – 0001	Узел А...Г		
А4			1.131.9-21 – 0000 ТО	Техническое описание		
			Переменные данные	для исполнений		
				1.131.9-21 – 1700 (ПГ 6625.8-5г)		
				Сборочные единицы		
А4		1	1.131.9-21 – 1710 СБ	Каркас КД-113	1	
				Детали		
А4		2	1.131.9-21 – 0101-04	Петля строповочная П-5	4	
				Материал		
Б4		3		Гипсобетон М50	1,34	м³
				1.131.9-21 – 1700-01 (ПГ 6626.8-5г)		
				Сборочные единицы		
А4		1	1.131.9-21 – 1710 СБ	Каркас КД-114	1	
				Детали		
А4		2	1.131.9-21 – 0101-05	Петля строповочная П-6	4	
				Материал		
Б4		3		Гипсобетон М50	1,37	м³

Н. контр.	Веллер		29.11.83
Нач. ОТА.	Росинский		19.6.83
Гл. инж. от.	Пальман		16.6.83
Гл. инж. пр.	Веллер		16.6.83
Рук. груп.	Палеес		16.6.83
Провер.	Веллер		16.6.83
Ст. инж.	Шумилова		10.6.83

1.131.9-21 – 1700

Панель ПГ66

Стадия	Лист	Листов
Р	1	3

ЦНИИЭПжилища

Формат	Зона	Поз.	Обозначение	Наименование	Кол.	Примечание
				1.131.9-21-1700-02(ПГ 66.27.8-5Г)		
				Сборочные единицы		
А4		1	1.131.9-21 – 1710 СБ	Каркас КД-115	1	
				Детали		
А4		2	1.131.9-21- 0101-06	Петля строповочная П-7	4	
				Материал		
Б4		3		Гипсобетон М50	1,45	м³
				1.131.9-21 – 1700-03(ПГ 66.28.8-5Г)		
				Сборочные единицы		
А4		1	1.131.9-21 – 1710 СБ	Каркас КД-116	1	
				Детали		
А4		2	1.131.9-21 – 0101-07	Петля строповочная П-8	4	
				Материал		
Б4		3		Гипсобетон М50	1,48	м³

Инв. № подл. | Подпись и дата | Взам. инв. №

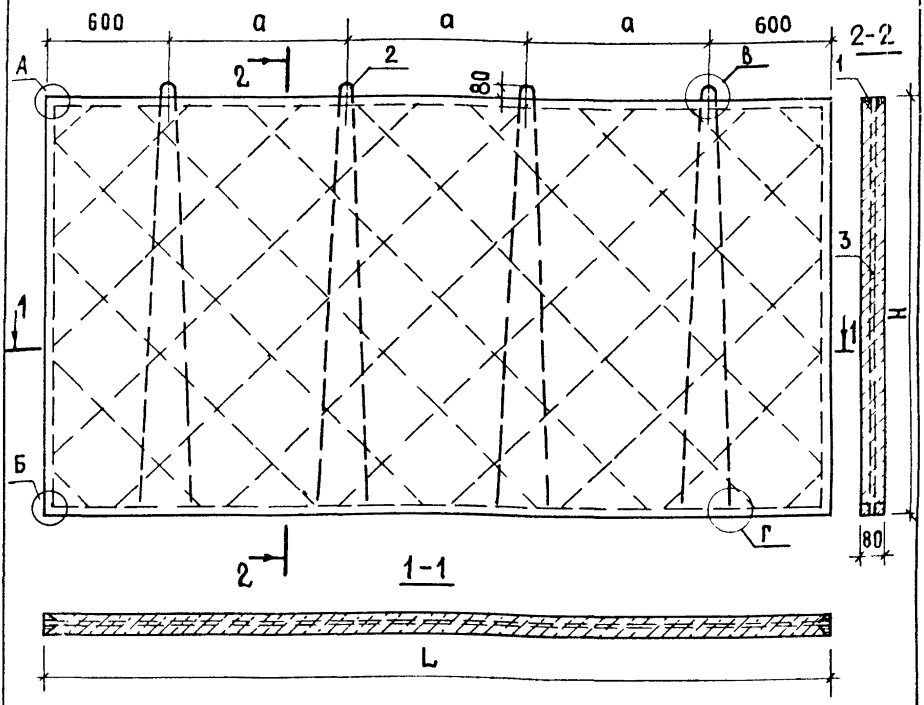

Обозначение	Марка	L, мм	H, мм	a, мм	Масса, кг
1.131.9-21-1700	ПГ 66.25.8-5Г	6600	2540	1800	1742
-01	ПГ 66.26.8-5Г	6600	2600	1800	1781
-02	ПГ 66.27.8-5Г	6600	2740	1800	1885
-03	ПГ 66.28.8-5Г	6600	2800	1800	1924

Инв.№подл. | Подпись и дата | Взам.инв.№

Н.контр.	Веллер		29.11.82
Нач.отд.	Росинский		17.6.83
Гл.инж.отд.	Пальман		16.6.83
Гл.инж.пр.	Веллер		15.6.83
Рук.груп.	Палеес		14.6.83
Провер.	Веллер		15.6.83
Ст.инж.	Шумилова		10.6.83

1.131.9-21-1700 СБ

Панель
ПГ 66
Сборочный чертеж

Стадия	Масса	Масштаб
Р	См. табл.	—
Лист	Листов 1	

ЦНИИЭП жилища

Формат	Зона	Поз.	Обозначение	Наименование	Кол.	Примечание
				Документация		
А4			1.131.9-21 – 1800 СБ	Сборочный чертеж		
А4			1.131.9-21 – 0001	Узел А...Г		
А4			1.131.9-21 – 0000 ТО	Техническое описание		
			Переменные данные для исполнений			
				1.131.9-21-1800 (ПГ 7.3, 8.8-5г)		
				Сборочные единицы		
А4		1	1.131.9-21 – 1810	Каркас КД-117	1	
				Детали		
А4		2	1.131.9-21 – 1801	Петля строповочная П-9	1	
				Материал		
Б4		3		Гипсобетон М50	0,021	м³
				1.131.9-21-1800-01 (ПГ 7.4, 4.8-5г)		
				Сборочные единицы		
А4		1	1.131.9-21 – 1810-01	Каркас КД-118	1	
				Детали		
А4		2	1.131.9-21 – 1801-01	Петля строповочная П-10	1	
				Материал		
Б4		3		Гипсобетон М50	0,024	м³

Взам. инв. №

Подпись и дата

Инв. № подл.

Н. контр.	Веллер		25.11.83
Нач. отд.	Росинский		17.6.83
Гл. инж. отд.	Пальман		16.6.83
Гл. инж. пр.	Веллер		15.6.83
Рук. груп.	Палеес		14.6.83
Провер.	Веллер		15.6.83
Исполн.	Дубинкина		10.6.83

1.131.9-21 – 1800

Панель-вставка ПГ7

Стадия	Лист	Листов
Р	1	3

ЦНИИЭП жилища

Формат	Зона	Поз.	Обозначение	Наименование	Кол.	Примечание
				1.131.9-21-1800-02(пг 7.5,1.8-5г)		
				Сборочные единицы		
А4		1	1.131.9-21-1810-02	Каркас КД-119	1	
				Детали		
А4		2	1.131.9-21-1801-02	Петля строповочная П-11	1	
				Материал		
Б4		3		Гипсобетон М50	0,028	м³
				1.131.9-21-1800-03(пг 7.5,8.8-5г)		
				Сборочные единицы		
А4		1	1.131.9-21-1810-03	Каркас КД-120	1	
				Детали		
А4		2	1.131.9-21-1801-03	Петля строповочная П-12	1	
				Материал		
Б4		3		Гипсобетон М50	0,032	м³
				1.131.9-21-1800-04(пг 7.6,4.8-5г)		
				Сборочные единицы		
А4		1	1.131.9-21-1810-04	Каркас КД-121	1	
				Детали		
А4		2	1.131.9-21-1801-04	Петля строповочная П-13	1	
				Материал		
Б4		3		Гипсобетон М50	0,035	м³

Инв.№подл. | Подпись и дата | Взам.инв.№

Формат	Зона	Поз.	Обозначение	Наименование	Кол.	Примечание
				1.131.9-21-1800-05(ПГ 7.7,1.8-5г)		
				Сборочные единицы		
А4		1	1.131.9-21-1810-05	Каркас КД-122	1	
				Детали		
А4		2	1.131.9-21-0102-05	Петля строповочная П-14	1	
				Материал		
БЧ		3		Гипсобетон М50	0,039	$м^3$

Инв.№ подл. | Подпись и дата | Взам. инв.№

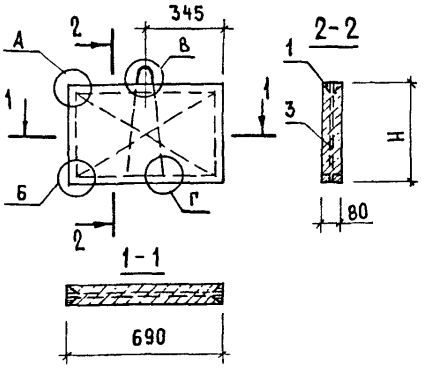

Обозначение	Марка	H, мм	Масса, кг
1.131.9-21-1800	ПГ 7.3,8.8-5Г	380	27,3
-01	ПГ 7.4,4.8-5Г	440	31,2
-02	ПГ 7.5,1.8-5Г	510	36,4
-03	ПГ 7.5,8.8-5Г	580	41,6
-04	ПГ 7.6,4.8-5Г	640	45,5
-05	ПГ 7.7,1.8-5Г	710	50,7

Контр.	Веллер		29.11.83
Нач.отд.	Росинский		1.12.83
Гл.инж.отд	Пальман		16.6.83
Гл.инж.пр.	Веллер		15.6.83
Рук.груп.	Палеес		14.11.83
Провер.	Веллер		15.6.83
Исполн.	Дубинкина		31.5.83

1.131.9-21 – 1800 СБ

Панель-вставка ПГ 7 Сборочный чертеж

Стадия	Масса	Масштаб
Р	См. табл.	—
Лист	Листов 1	

ЦНИИЭПжилища

Формат	Зона	Поз.	Обозначение	Наименование	Кол.	Примечание
				Документация		
А4			1.131.9-21-1900 СБ	Сборочный чертеж		
А4			1.131.9-21-0001	Узел А...Б		
А4			1.131.9-21-0000 ТО	Техническое описание		
			Переменные данные	для исполнений		
				1.131.9-21-1900 (ПГ 8.3,8.8-5Г)		
				Сборочные единицы		
А4		1	1.131.9-21-1910	Каркас КД-123	1	
				Детали		
А4		2	1.131.9-21-1801	Петля строповочная П-9	1	
				Материал		
Б4		3		Гипсобетон М50	0,024	м³
				1.131.9-21-1900-01 (ПГ 8.4, 4.8-5Г)		
				Сборочные единицы		
А4		1	1.131.9-21-1910-01	Каркас КД-124	1	
				Детали		
А4		2	1.131.9-21-1801-01	Петля строповочная П-10	1	
				Материал		
Б4		3		Гипсобетон М50	0,028	м³

Взам. инв. №

Подпись и дата

Инв. № подл.

Н. контр.	Веллер		29.11.83
Нач. отд.	Росинский		17.6.83
Гл. инж. от.	Пальман		16.6.83
Гл. инж. пр.	Веллер		15.6.83
Рук. груп.	Палеес		14.6.83
Провер.	Веллер		15.6.83
Исполн.	Дубинкина		31.5.83

1.131.9-21-1900

Панель-вставка ПГ8

Стадия	Лист	Листов
Р	1	3

ЦНИИЭП жилища

Формат	Зона	Поз.	Обозначение	Наименование	Кол.	Приме-чание
				1.131.9-21—1900-02 (ПГ 8.5,1.8-5Г)		
				Сборочные единицы		
А4		1	1.131.9-21—1910-02	Каркас КД-125	1	
				Детали		
А4		2	1.131.9-21—1801-02	Петля строповочная П-11	1	
				Материал		
Б4		3		Гипсобетон М50	0,032	м³
				1.131.9-21—1900-03 (ПГ 8.5,8.8-5Г)		
				Сборочные единицы		
А4		1	1.131.9-21—1910-03	Каркас КД-126	1	
				Детали		
А4		2	1.131.9-21—1801-03	Петля строповочная П-12	1	
				Материал		
Б4		3		Гипсобетон М50	0,037	м³
				1.131.9-21—1900-04 (ПГ 8.6,4.8-5Г)		
				Сборочные единицы		
А4		1	1.131.9-21—1910-04	Каркас КД 127	1	
				Детали		
А4		2	1.131.9-21—1801-04	Петля строповочная П-13	1	
				Материал		
Б4		3		Гипсобетон М50	0,04	м³

Формат	Зона	Поз.	Обозначение	Наименование	Кол.	Примечание
				1.131.9-21-1900-05 (ПГ 8.7, 1.8-5г)		
				Сборочные единицы		
А4		1	1.131.9-21-1910-05	Каркас КД-128	1	
				Детали		
А4		2	1.131.9-21-1801-05	Петля строповочная П-14	1	
				Материал		
Б4		3		Гипсобетон М 50	0,045	$м^3$

Инв. № подл. | Подпись и дата | Взам. инв. №

1.131.9-21-1900

Лист 3

10/102 88

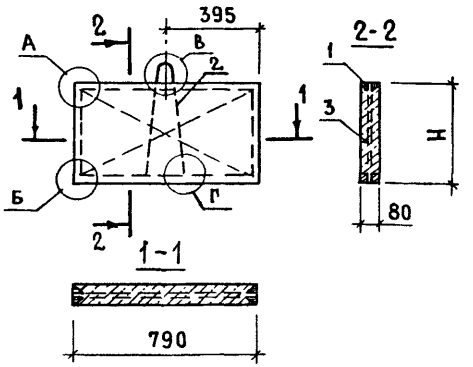

Обозначение	Марка	H, мм	Масса, кг
1.131.9-21-1900	ПГ 8.3, 8.8-5Г	380	31,3
-01	ПГ 8.4, 4.8-5Г	440	35,8
-02	ПГ 8.5, 1.8-5Г	510	41,7
-03	ПГ 8.5, 8.8-5Г	580	47,6
-04	ПГ 8.6, 4.8-5Г	640	52,2
-05	ПГ 8.7, 1.8-5Г	710	58,1

Н. контр.	Веллер		28.11.83
Нач. отд.	Росинский		17.6.83
Гл. инж. отд.	Пальман		16.6.83
Гл. инж. пр.	Веллер		15.6.83
Рук. груп.	Палеес		14.6.83
Провер.	Веллер		15.6.83
Исполнит.	Дубинкина		31.5.83

1.131.9-21-1900 СБ

Панель-вставка ПГ8
Сборочный чертеж

Стадия	Масса	Масштаб
Р	См. табл.	—
Лист	Листов 1	

ЦНИИЭП жилища

Формат	Зона	Поз.	Обозначение	Наименование	Кол.	Примечание
				Документация		
А4			1.131.9-21-1900	Сборочный чертеж		
А4			1.131.9-21-0001	Узел А...Г		
А4			1.131.9-21-0000 ТО	Техническое описание		
				Переменные данные для исполнений		
				1.131.9-21-2000 (ПГ 9.3.8.8-5Г)		
				Сборочные единицы		
А4		1	1.131.9-21-2010	Каркас КД-129	1	
				Детали		
А4		2	1.131.9-21-1801	Петля строповочная П-9	1	
				Материал		
Б4		3		Гипсобетон М50	0,027	м³
				1.131.9-21-2000-01 (ПГ 9.4, 4.8-5Г)		
				Сборочные единицы		
А4		1	1.131.9-21-2010-01	Каркас КД-130	1	
				Детали		
А4		2	1.131.9-21-1801-01	Петля строповочная П-10	1	
				Материал		
Б4		3		Гипсобетон М50	0,031	м³

Взам. инв. № | Подпись и дата | Инв. № подл.

Н. контр.	Веллер		28.11.83
Нач. отд.	Росинский		1.12.83
Гл. инж. от.	Пальман		16.6.83
Гл. инж. пр.	Веллер		15.6.83
Рук. гр.	Палеес		14.12.83
Провер.	Веллер		15.6.83
Исполн.	Дубинкина		31.5.83

1.131.9-21-2000

Панель-вставка ПГ9

Стадия	Лист	Листов
Р	1	3

ЦНИИЭП жилища

Формат	Зона	Поз.	Обозначение	Наименование	Кол.	Примечание
				1.131.9-21-2000-02(ПГ 9.5,1.8-5Г)		
				Сборочные единицы		
А4		1	1.131.9-21-2010-02	Каркас КД-131	1	
				Детали		
А4		2	1.131.9-21-1801-02	Петля строповочная П-11	1	
				Материал		
Б4		3		Гипсобетон М50	0,036	м³
				1.131.9-21-2000-03(ПГ 9.5,8.8-5Г)		
				Сборочные единицы		
А4		1	1.131.9-21-2010-03	Каркас КД-132	1	
				Детали		
А4		2	1.131.9-21-1801-03	Петля строповочная П-12	1	
				Материал		
Б4		3		Гипсобетон М50	0,041	м³
				1.131.9-21-2000-04(ПГ 9.6,4.8-5Г)		
				Сборочные единицы		
А4		1	1.131.9-21-2010-04	Каркас КД-133	1	
				Детали		
А4		2	1.131.9-21-1801-04	Петля строповочная П-13	1	
				Материал		
Б4		3		Гипсобетон М50	0,046	м³

Формат	Зона	Поз.	Обозначение	Наименование	Кол.	Примечание
				1.131.9-21-2000-05 (ПГ 9.7, 1.8-5г)		
				Сборочные единицы		
А4		1	1.131.9-21-2010-05	Каркас КД-134	1	
				Детали		
А4		2	1.131.9-21-1801-05	Петля строповочная П-14	1	
				Материал		
Б4		3		Гипсобетон М50	0,051	м³

Инв. № подл. | Подпись и дата | Взам. инв. №

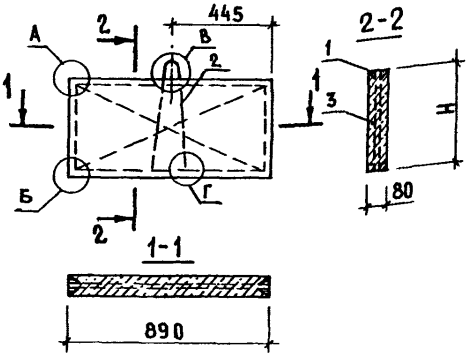

Обозначение	Марка	H, мм	Масса, кг
1.130.9-21-2000	ПГ 9.3, 8.8-5Г	380	35,2
-01	ПГ 9.4, 4.8-5Г	440	40,4
-02	ПГ 9.5, 1.8-5Г	510	47,0
-03	ПГ 9.5, 8.8-5Г	580	53,1
-04	ПГ 9.6, 4.8-5Г	640	58,8
-05	ПГ 9.7, 1.8-5Г	710	65,5

Контр.	Веллер		28.11.83
Ч.отд.	Росинский		28.11.83
Инж.отд.	Пальман		16.6.83
Инж.пр.	Веллер		15.6.83
К.груп.	Палеес		14.11.83
Провер.	Веллер		15.6.83
Полн.	Дубинкина		31.5.83

1.131.9-21-2000 СБ

Панель-вставка ПГ 9
Сборочный чертеж

Стадия	Масса	Масштаб
Р	См. табл.	—
Лист	Листов 1	

ЦНИИЭП жилища

Формат	Зона	Поз.	Обозначение	Наименование	Кол.	Примечание
				Документация		
А4			1.131.9-21-2100 СБ	Сборочный чертеж		
А4			1.131.9-21-0001	Узел А...Г		
А4			1.131.9-21-0000 ТО	Техническое описание		
			Переменные данные	для исполнений		
				1.131.9-21-2100 (ПГ 10.3,8,8-5Г)		
				Сборочные единицы		
А4		1	1.131.9-21-2110	Каркас КД-135	1	
				Детали		
А4		2	1.131.9-21-1801	Петля строповочная П-9	1	
				Материал		
Б4		3		Гипсобетон М50	0,03	м³
				1.131.9-21-2100-01 (ПГ 10.4,4,8-5Г)		
				Сборочные единицы		
А4		1	1.131.9-21-2110-01	Каркас КД-136	1	
				Детали		
А4		2	1.131.9-21-1801-01	Петля строповочная П-10	1	
				Материал		
Б4		3		Гипсобетон М50	0,035	м³

Н. контр.	Веллер		28.11.83
Нач. отд.	Росинский		19.6.83
Гл. инж.-пр.	Пальман		16.6.83
Гл. инж.-пр.	Веллер		15.6.83
Рук. груп.	Палеес		14.6.83
Провер.	Веллер		15.6.83
Исполн.	Дубинкина		21.6.83

1.131.9-21-2100

Панель-вставка ПГ10

Стадия	Лист	Листов
Р	1	3

ЦНИИЭП жилища

Формат	Зона	Поз.	Обозначение	Наименование	Кол.	Примечание
				1.131.9-21-2100-02(пг 10.5	1,8-	5г)
				Сборочные единицы		
А4		1	1.131.9-21-2110-02	Каркас КД-137	1	
				Детали		
А4		2	1.131.9-21-1801-22	Петля строповочная П-11	1	
				Материал		
Б4		3		Гипсобетон М50	0,04	м³
				1.131.9-21-2100-03(пг 10.	5,8.	8-5г)
				Сборочные единицы		
А4		1	1.131.9-21-2110-03	Каркас КД-138	1	
				Детали		
А4		2	1.131.9-21-1801-03	Петля строповочная П-12	1	
				Материал		
Б4		3		Гипсобетон М50	0,046	м³
				1.131.9-21-2100-04(пг 10.	6,4	8-5г)
				Сборочные единицы		
А4		1	1.131.9-21-2110-04	Каркас КД-139	1	
				Детали		
А4		2	1.131.9-21-1801-04	Петля строповочная П-13	1	
				Материал		
Б4		3		Гипсобетон М50	0,051	м³

Формат	Зона	Поз.	Обозначение	Наименование	Кол.	Примечание
				1.131.9-21-2100-05(ПГ 10.7,18-5 Г)		
				Сборочные единицы		
А4		1	1.131.9-21-2110-05	Каркас КД-140	1	
				Детали		
А4		2	1.131.9-21-1801-05	Петля строповочная П-14	1	
				Материал		
Б4		3		Гипсобетон М50	0,056	м³

Инв. № подл. | Подпись и дата | Взам. инв. №

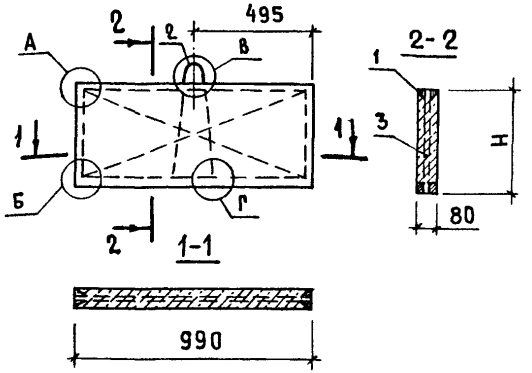

Обозначение	Марка	H, мм	Масса, кг
1.131.9-21-2100	ПГ 10.3, 8.8-5Г	380	39,2
-01	ПГ 10.4, 4.8-5Г	440	44,9
-02	ПГ 10.5, 1.8-5Г	510	52,3
-03	ПГ 10.5, 8.8-5Г	580	59,1
-04	ПГ 10.6, 4.8-5Г	640	65,5
-05	ПГ 10.7, 1.8-5Г	710	72,9

Инв. № подл. | Подпись и дата | Взам. инв. №

Н. контр.	Веллер		28.11.83
Нач. отд.	Росинский		17.6.83
Гл. инж. отд	Пальман		16.6.83
Гл. инж. пр.	Веллер		15.6.83
Рук. груп.	Палеес		14.11.83
Провер.	Веллер		15.6.83
Исполнил	Дубинкина		01.5.83

1.131.9-21-2100 СБ

Панель-вставка ПГ 10
Сборочный чертеж

Стадия	Масса	Масштаб
Р	См. табл.	—
Лист	Листов 1	

ЦНИИЭП жилища

Формат	Зона	Поз.	Обозначение	Наименование	Кол.	Примечание
				Документация		
А4			1.131.9-21-2200	Сборочный чертеж		
А4			1.131.9-21-0001	Узел А...Г		
А4			1.131.9-21-0000 ТО	Техническое описание		
			Переменные данные	для исполнений		
				1.131.9-21-2200(ПГ 12.3,8. 8-5Г)		
				Сборочные единицы		
А4		1	1.131.9-21-2210	Каркас КД-141	1	
				Детали		
А4		2	1.131.9-21-1801	Петля строповочная П-9	1	
				Материал		
Б4		3		Гипсобетон М50	0,033	м³
				1.131.9-21-2200-01(ПГ 12.4,4. 8-5Г)		
				Сборочные единицы		
А4		1	1.131.9-21-2210-01	Каркас КД-142	1	
				Детали		
А4		2	1.131.9-21-1801-01	Петля строповочная П-10	1	
				Материал		
Б4		3		Гипсобетон М50	0,038	м³

Инв.№подл. | Подпись и дата | Взам.инв.№

Н.контр.	Веллер		28.11.83
Нач.отд.	Росинский		17.6.83
Гл.инж.от.	Пальман		16.6.83
Гл.инж.пр.	Веллер		15.6.83
Рук.гр.	Палеес		16.6.83
Провер.	Веллер		15.6.83
Исполн.	Дубинкина		31.5.83

1.131.9-21-2200

Панель-вставка ПГ12

Стадия	Лист	Листов
Р	1	3

ЦНИИЭП жилища

Формат	Зона	Поз.	Обозначение	Наименование	Кол.	Примечание
				1.131.9-21 – 2200-02 (ПГ 12.5.1.8-5Г)		
				Сборочные единицы		
А4		1	1.131.9-21-2210-02	Каркас КД-143	1	
				Детали		
А4		2	1.131.9-21 – 1801-02	Петля строповочная П-11	1	
				Материал		
Б4		3		Гипсобетон М50	0,044	м³
				1.131.9-21 – 2200-03 (ПГ 12.5.8.8-5Г)		
				Сборочные единицы		
А4		1	1.131.9-21 – 2210-03	Каркас КД-144	1	
				Детали		
А4		2	1.131.9-21 – 1801-03	Петля строповочная П-12	1	
				Материал		
Б4		3		Гипсобетон М50	0,051	м³
				1.131.9-21 – 2200-04 (ПГ 12.6.4.8-5Г)		
				Сборочные единицы		
А4		1	1.131.9-21 – 2210-04	Каркас КД-145	1	
				Детали		
А4		2	1.131.9-21 – 1801-04	Петля строповочная П-13	1	
				Материал		
Б4		3		Гипсобетон М50	0,056	м³

Инв. № подл. | Подпись и дата | Взам. инв. №

Формат	Зона	Поз.	Обозначение	Наименование	Кол.	Примечание
				1.131.9-21 – 2200-05(ПГ 12.7.1.8-5г)		
				Сборочные единицы		
А4		1	1.131.9-21 – 2210-05	Каркас КД-146	1	
				Детали		
А4		2	1.131.9-21 – 1801-05	Петля строповочная П-14	1	
				Материал		
Б4		3		Гипсобетон М50	0,062	м³

Инв. № подл. | Подпись и дата | Взам. инв. №

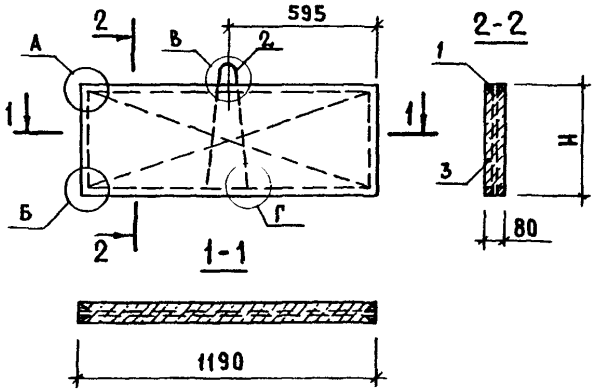

Обозначение	Марка	H, мм	Масса, кг
1.131.9-21-2200	ПГ 12.3, 8.8-5Г	380	43,1
-01	ПГ 12.4, 4.8-5Г	440	49,5
-02	ПГ 12.5, 1.8-5Г	510	57,6
-03	ПГ 12.5, 8.8-5Г	580	65,1
-04	ПГ 12.6, 4.8-5Г	640	72,1
-05	ПГ 12.7, 1.8-5Г	710	80,2

Контр.	Веллер		28.11.83
Нач.отд.	Росинский		16.6.83
Гл.инж.отд.	Пальман		16.6.83
Гл.инж.пр.	Веллер		15.6.83
Рук.груп	Палеес		14.7.83
Провер.	Веллер		15.6.83
Исполнит.	Дубинкина		01.5.85

1.131.9-21 – 2200 СБ

Панель-вставка ПГ 12. Сборочный чертеж

Стадия	Масса	Масштаб
Р	См. табл.	—
Лист	Листов 1	

ЦНИИЭП жилища

Формат	Зона	Поз.	Обозначение	Наименование	Кол.	Примечание
				Документация		
А4			1.131.9-21 – 2300	Сборочный чертеж		
А4			1.131.9-21 – 0001	Узел А...Г		
А4			1.131.9-21 – 0000 ТО	Техническое описание		
				Переменные данные для исполнений		
				1.131.9-21-2300 (ПГ 13.3, 8.8-5Г)		
				Сборочные единицы		
А4		1	1.131.9-21 – 2310	Каркас КД-147	1	
				Детали		
А4		2	1.131.9-21 – 1801	Петля строповочная П-9	1	
				Материал		
Б4		3		Гипсобетон М50	0,039	м³
				1.131.9-21 – 2300-01 (ПГ 13.4, 4.8-5Г)		
				Сборочные единицы		
А4		1	1.131.9-21 – 2310-01	Каркас КД-148	1	
				Детали		
А4		2	1.131.9-21 – 1801-01	Петля строповочная П-10	1	
				Материал		
Б4		3		Гипсобетон М50	0,045	м³

Инв. № подл. | Подпись и дата | Взам. инв. №

Н. контр.	Веллер		28.11.83
Нач. отд.	Росинский		12.12.83
Гл. инж. отд.	Пальман		16.12.83
Гл. инж.-пр.	Веллер		15.12.83
Рук. груп	Палеес		19/12 83
Провер.	Веллер		15.12.83
Ст. инж.	Шумилова		10.12.83

1.131.9-21-2300

Панель-вставка ПГ 13

Стадия	Лист	Листов
Р	1	3

ЦНИИЭП жилища

Формат	Зона	Поз.	Обозначение	Наименование	Кол.	Примечание
				1.131.9-21-2300-02(ПГ 13,5,1.8-5Г)		
				Сборочные единицы		
А4		1	1.131.9-21 – 2310-02	Каркас КД-149	1	
				Детали		
А4		2	1.131.9-21 – 1801-02	Петля строповочная П-11	1	
				Материал		
Б4		3		Гипсобетон М50	0,053	м³
				1.131.9-21-2300-03(ПГ 13,5,8.8-5Г)		
				Сборочные единицы		
А4		1	1.131.9-21 – 2310-03	Каркас КД-150	1	
				Детали		
А4		2	1.131.9-21 – 1801-03	Петля строповочная П-12	1	
				Материал		
Б4		3		Гипсобетон М50	0,06	м³
				1.131.9-21-2300-04(ПГ 13,6,4.8-5Г)		
				Сборочные единицы		
А4		1	1.131.9-21 – 2310-04	Каркас КД-151	1	
				Детали		
А4		2	1.131.9-21 – 1801-04	Петля строповочная П-13	1	
				Материал		
Б4		3		Гипсобетон М50	0,066	м³

Формат	Зона	Поз.	Обозначение	Наименование	Кол.	Примечание
				1.131.9-21-2300-05(ПГ 1	3.7,	1.8-5Р)
				Сборочные единицы		
А4		1	1.131.9-21 – 2310-05	Каркас КД-152	1	
				Детали		
А4		2	1.131.9-21 – 1801 -05	Петля строповочная П-14	1	
				Материал		
Б4		3		Гипсобетон М50	0,073	м³

Взам. инв. № | Подпись и дата | Инв. № подл.

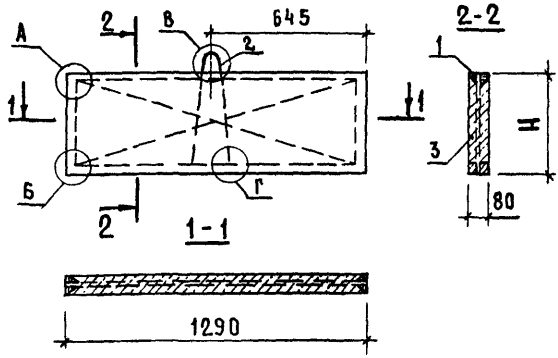

Обозначение	Марка	Н, мм	Масса, кг
1.131.9-21-2300	ПГ 13.3, 8.8-5Г	380	50,7
-01	ПГ 13.4, 4.8-5Г	440	58,5
-02	ПГ 13.5, 1.8-5Г	510	68,9
-03	ПГ 13.5, 8.8-5Г	580	78,0
-04	ПГ 13.6, 4.8-5Г	640	87,8
-05	ПГ 13.7, 1.8-5Г	710	94,9

Н. контр.	Веллер		28.11.83
Нач. отд.	Росинский		17.6.83
Гл. инж.-от.	Пальман		16.6.83
Гл. инж.-пр	Веллер		15.6.83
Рук. груп.	Палеес		10.6.83
Провер.	Веллер		15.6.83
Ст. инж.	Шумилова		10.6.83

1.131.9-21 — 2300 СБ

Панель-вставка ПГ 13 Сборочный чертеж

Стадия	Масса	Масштаб
Р	См. табл.	
Лист	Листов 1	

ЦНИИЭПжилища

Формат	Зона	Поз.	Обозначение	Наименование	Кол.	Примечание
				Документация		
А4			1.131.9-21 – 0110 СБ	Сборочный чертеж		
А4			1.131.9-21- 00 02	Узел 1 ... 9		лист 1
			Переменные данные для исполнений			
				1.131.9-21 – 0110 (КД-1)		
				Детали		
Бч		1		Брусок нижний сеч. 40×32	0,8	м
Бч		2		Брусок верхний и боковой		
				сеч. 40×32	10,64	м
Бч		3		Подкосы сеч. 20×10	5,37	м
Бч		4		Соединит. планка сеч. 40×10	1,8	м
Бч		5		Фиксатор сеч. 40×10	0,12	м
				Стандартные изделия		
Бч		6		Гвоздь 2.5×60		
				Гост 4028-63*	0,5	кг
				1.131.9-21-0110-01 (КД-2)		
				Детали		
Бч		1		Брусок нижний сеч. 40×32	0,8	м
Бч		2		Брусок верхний и боковой		
				сеч. 40×32	10,88	м
Бч		3		Подкосы сеч. 20×10	5,37	м
Бч		4		Соединит. планка сеч. 40×10	1,8	м

Взам. инв. №

Подпись и дата

Инв. № подл.

Н. контр.	Веллер		28.11.82
Нач. отд.	Росинский		17.6.83
Гл. инж. отд.	Пальман		16.6.83
Гл. инж. пр.	Веллер		15.6.83
Рук. груп.	Палеес		15.6.83
Провер.	Веллер		15.6.83
Ст. инж.	Шумилова		10.6.83

1.131.9-21 – 0110

Каркас (КД-1 ... КД-8)

Стадия	Лист	Листов
Р	1	4

ЦНИИЭП жилища

Формат	Зона	Поз.	Обозначение	Наименование	Кол.	Примечание
БЧ		5		Фиксатор сеч. 40×10	0,12	м
				Стандартные изделия		
БЧ		6		Гвоздь 2.5×60		
				ГОСТ 4028-63*	0,5	кг
				1.131.9-21-0110-02(КД-3)		
				Детали		
БЧ		1		Брусок нижний сеч.40×32	0,8	м
БЧ		2		Брусок верхний и боковой		
				сеч. 40×32	11,44	м
БЧ		3		Подкосы сеч. 20×10	5,7	м
БЧ		4		Соединит. планка сеч.40×10	1,8	м
БЧ		5		Фиксатор сеч. 40×10	0,12	м
				Стандартные изделия		
БЧ		6		Гвоздь 2.5×60 ГОСТ 4028-63*	0,5	кг
				1.131.9-21-0110-03(КД-4)		
				Детали		
БЧ		1		Брусок нижний сеч.40×32	0,8	м
БЧ		2		Брусок верхний и боковой		
				сеч. 40×32	11,68	м
БЧ		3		Подкосы сеч. 20×10	5,70	м
БЧ		4		Соединит. планка сеч.40×10	1,8	м
БЧ		5		Фиксатор сеч. 40×10	0,12	м
				Стандартные изделия		
БЧ		6		Гвоздь 2.5×60 ГОСТ 4028-63*	0,5	кг

Формат	Зона	Поз.	Обозначение	Наименование	Кол.	Примечание
				1.131.9-21-0110-04(КД-5)		
				Детали		
БЧ		1		Брусок нижний сеч.40×32	1,0	м
БЧ		2		Брусок верхний и боковой		
				сеч. 40×32	10,84	м
БЧ		3		Подкосы сеч. 20×10	5,64	м
БЧ		4		Соединит. планка сеч.40×10	2,0	м
БЧ		5		Фиксатор сеч. 40×10	0,12	м
				Стандартные изделия		
БЧ		6		Гвоздь 2.5×60 ГОСТ 4028-63*	0,5	кг
				1.131.9-21-0110-05(КД-6)		
				Детали		
БЧ		1		Брусок нижний сеч.40×32	1,0	м
БЧ		2		Брусок верхний и боковой		м
				сеч. 40×32	11,08	м
БЧ		3		Подкосы сеч. 20×10	5,64	м
БЧ		4		Соединит. планка сеч.40×10	2,0	м
БЧ		5		Фиксатор сеч. 40×10	0,12	м
				Стандартные изделия		
БЧ		6		Гвоздь 2,5×60 ГОСТ 4028-63*	0,5	кг

Инв. № подл. | Подпись и дата | Взам. инв. №

Формат	Зона	Поз.	Обозначение	Наименование	Кол.	Примечание
				1.131.9-21-0110-06 (КД-7)		
				ДЕТАЛИ		
БЧ		1		Брусок нижний сеч.40×32	1,0	м
БЧ		2		Брусок верхний и боковой		
				сеч. 40×32	11,64	м
БЧ		3		Подкосы сеч. 20×10	5,97	м
БЧ		4		Соединит. планка сеч.40×10	2,0	м
БЧ		5		Фиксатор сеч. 40×10	0,12	м
				Стандартные изделия		
БЧ		6		Гвоздь 2.5×60 ГОСТ4028-63*	0,5	кг
				1.131.9-21-0110-07 (КД-8)		
				ДЕТАЛИ		
БЧ		1		Брусок нижний сеч.40×32	1,0	м
БЧ		2		Брусок верхний и боковой		
				сеч. 40×32	11,88	м
БЧ		3		Подкосы сеч. 20×10	5,97	
БЧ		4		Соединит. планка сеч.40×10	2,0	м
БЧ		5		Фиксатор сеч. 40×10	0,12	м
				Стандартные изделия		м
БЧ		6		Гвоздь 2,5×60 ГОСТ 4028-63*	0,5	кг

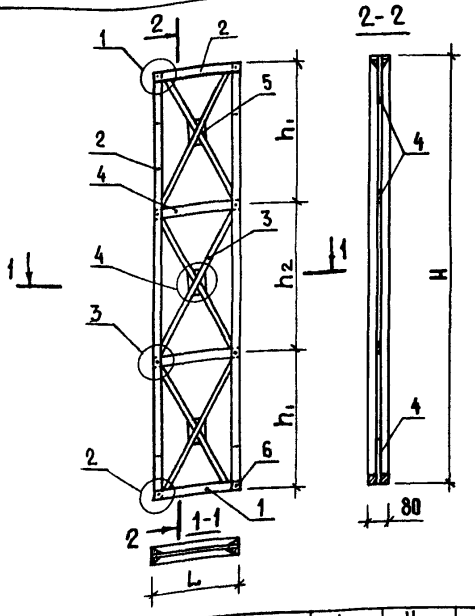

Обозначение	Марка	L, мм	H, мм	h1, мм	h2, мм	Масса, кг
1.131.9-21-0110	КД-1	400	2540	850	840	7,3
-01	КД-2	400	2600	870	860	7,4
-02	КД-3	400	2740	910	920	7,6
-03	КД-4	400	2800	930	940	7,7
-04	КД-5	500	2540	850	840	7,6
-05	КД-6	500	2600	870	860	7,7
-06	КД-7	500	2740	910	920	8,1
-07	КД-8	500	2800	930	940	8,2

1.131.9-21 – 0110 СБ

Н. контр.	Веллер		28.11.83
Нач. ОТА	Росинский		17.6.83
Гл. инж. ОТА	Пальман		16.6.83
Гл. инж. пр.	Веллер		15.6.83
Рук. груп.	Палеес		14.6.83
Провер.	Веллер		15.6.83
Ст. инж.	Шумилова		10.6.83

Каркас (КД-1 ... КД-8) Сборочный чертеж

Стадия	Масса	Масштаб
Р	См. табл.	—
Лист	Листов 1	

ЦНИИЭП жилища

Формат	Зона	Поз.	Обозначение	Наименование	Кол.	Примечание
				Документация		
А4			1.131.9-21 – 0210 СБ	Сборочный чертеж		
А4			1.131.9-21 – 0002	Узел 1... 9		лист 1
			Переменные данные для исполнений			
				1.131.9-21 – 0210(КД-9)		
				Детали		
БЧ		1		Брусок нижний сеч. 40×32	1,2	м
БЧ		2		Брусок верхний и боковой сеч. 40×32	11,04	м
БЧ		3		Подкосы сеч. 20×10	6,0	м
БЧ		4		Соединит. планка сеч. 40×10	2,2	м
БЧ		5		Фиксатор сеч. 40×10	0,12	м
БЧ		6		Стандартные изделия		
				Гвоздь 2,5×60 ГОСТ 4028-63*	0,5	кг
				1.131.9-21 – 0210-01(КД-10)		
				Детали		
БЧ		1		Брусок нижний сеч. 40×32	1,2	м
БЧ		2		Брусок верхний и боковой сеч. 40×32	11,28	м
БЧ		3		Подкосы сеч. 20×10	6,0	м
БЧ		4		Соединит. планка сеч. 40×10	2,2	м

Н. контр.	Веллер	1.131.9-21 – 0210	
Нач. отд.	Росинский		
Гл. инж. от.	Пальман	Каркас (КД-9... КД-16)	Стадия: Р; Лист: 1; Листов: 4
Гл. инж. пр.	Веллер		ЦНИИЭПжилища
Рук. груп.	Палеес		
Провер.	Веллер		
Инж.	Шумилова		

Формат	Зона	Поз.	Обозначение	Наименование	Кол.	Примечание
БЧ		5		Фиксатор сеч. 40×10.	0,12	м
				Стандартные изделия		
БЧ		6		Гвоздь 2.5×60 ГОСТ4028-63*	0,5	кг
				1.131.9-21 – 0210-02 (КД-11)		
				Детали		
БЧ		1		Брусок нижний сеч.40×32	1,2	м
БЧ		2		Брусок верхний и боковой		
				сеч. 40×32	11,84	м
БЧ		3		Подкосы сеч. 20×10	6,3	м
БЧ		4		Соединит. планка сеч.40×10	2,2	м
БЧ		5		Фиксатор сеч. 40×10	0,12	м
				Стандартные изделия		
БЧ		6		Гвоздь 2,5×60 ГОСТ4028-63*	0,5	кг
				1.131.9-21 – 0210-03 (КД-12)		
				Детали		
БЧ		1		Брусок нижний сеч.40×32	1,2	м
БЧ		2		Брусок верхний и боковой		
				сеч. 40×32	12,08	м
БЧ		3		Подкосы сеч. 20×10	6,3	м
БЧ		4		Соединит. планка сеч.40×10	2,2	м
БЧ		5		Фиксатор сеч. 40×10	0,12	м
				Стандартные изделия		
БЧ		6		Гвоздь 2,5×60 ГОСТ4028-63*	0,5	кг

Инв.№ подл. | Подпись и дата | Взам.инв.№

Формат	Зона	Поз.	Обозначение	Наименование	Кол.	Примечание
				1.131.9-21—0210-04 (КД-13)		
				Детали		
БЧ		1		Брусок нижний сеч.40×32	1,4	м
БЧ		2		Брусок верхний и боковой		
				сеч. 40×32	11,24	м
БЧ		3		Подкосы сеч. 20×10	6,36	м
БЧ		4		Соединит. планка сеч40×10	2,4	м
БЧ		5		Фиксатор сеч. 40×10	0,12	м
				Стандартные изделия		
БЧ		6		Гвоздь 2.5×60 ГОСТ4028-63*	0,5	кг
				1.131.9-21—0210-05 (КД-14)		
				Детали		
БЧ		1		Брусок нижний сеч.40×32	1,4	м
БЧ		2		Брусок верхний и боковой	11,48	
				сеч. 40×32		м
БЧ		3		Подкосы сеч. 20×10	6,36	м
БЧ		4		Соединит. планка сеч.40×10	2,4	м
БЧ		5		Фиксатор сеч. 40×10	0,12	м
				Стандартные изделия		
БЧ		6		Гвоздь 2,5×60 ГОСТ4028-63*	0,5	кг

Инв.№ подл. | Подпись и дата | Взам.инв.№

Формат	Зона	Поз.	Обозначение	Наименование	Кол.	Примечание
				1.131.9-21 – 0210-06 (КД-15)		
				Детали		
БЧ		1		Брусок нижний сеч.40×32	1,4	м
БЧ		2		Брусок верхний и боковой		
				сеч. 40×32	12,04	м
БЧ		3		Подкосы сеч. 20×10	6,66	м
БЧ		4		Соединит. планка сеч.40×10	2,4	м
БЧ		5		Фиксатор сеч. 40×10	0,12	м
				Стандартные изделия		
БЧ		6		Гвоздь 2.5×60 ГОСТ4028-63*	0,5	кг
				1.131.9-21 – 0210-07 (КД-17)		
				Детали		
БЧ		1		Брусок нижний сеч.40×32	1,4	м
БЧ		2		Брусок верхний и боковой		
				сеч. 40×32	12,28	м
БЧ		3		Подкосы сеч.20×10	6,66	м
БЧ		4		Соединит. планка сеч.40×10	2,4	м
БЧ		5		Фиксатор сеч. 40×10	0,12	м
				Стандартные изделия		
БЧ		6		Гвоздь 2.5×60 ГОСТ4028-63*	0,5	кг

Инв. № подл. | Подпись и дата | Взам.инв. №

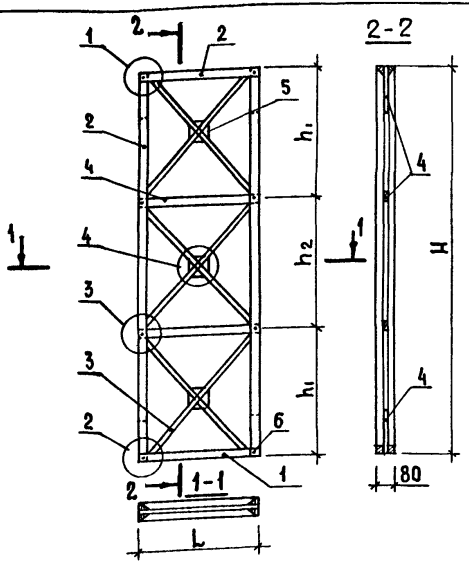

Обозначение	Марка	L, мм	H, мм	h1, мм	h2, мм	Масса, кг
1.131.9-21-0210	КД-9	600	2540	850	840	8,0
-01	КД-10	600	2600	870	860	8,1
-02	КД-11	600	2740	910	920	8,4
-03	КД-12	600	2800	930	940	8,5
-04	КД-13	700	2540	850	840	8,4
-05	КД-14	700	2600	870	860	8,5
-06	КД-15	700	2740	910	920	8,8
-07	КД-16	700	2800	930	940	8,9

Н. контр.	Веллер		28.11.83
Нач. отд.	Росинский		17.6.83
Гл. инж. пр.	Пальман		16.6.83
Гл. инж. пр.	Веллер		15.6.83
Рук. груп.	Палеес		
Проверил	Веллер		15.6.83
Ст. инж.	Шумилова		10.6.83

1.131.9-21-0210 СБ

Каркас (КД-9 ... КД-16) Сборочный чертеж

Стадия	Масса	Масштаб
Р	См. табл.	—
Лист	Листов 1	

ЦНИИЭП жилища

Формат	Зона	Поз.	Обозначение	Наименование	Кол.	Примечание
				Документация		
А4			1.131.9-21-0310 СБ	Сборочный чертеж		
А4			1.131.9-21-0002	Узел 1...9		Лист 1
			Переменные данные для исполнений			
				1.131.9-21-0310 (КД-17)		
				Детали		
БЧ		1		Брусок нижний сеч.40×32	1,6	м
БЧ		2		Брусок верхний и боковой сеч. 40×32	11,44	м
БЧ		3		Подкосы сеч. 20×10	6,78	м
БЧ		4		Соединит. планка сеч.40×10	2,6	м
БЧ		5		Фиксатор сеч. 40×10	0,12	м
				Стандартные изделия		
БЧ		6		Гвоздь 2.5×60 ГОСТ 4028-63*	0,5	кг
				1.131.9-21-0310-01 (КД-18)		
				Детали		
БЧ		1		Брусок нижний сеч.40×32	1,6	м
БЧ		2		Брусок верхний и боковой сеч. 40×32	11,68	м
БЧ		3		Подкосы сеч. 20×10	6,78	м
БЧ		4		Соединит. планка сеч.40×10	2,6	м

Взам. инв. № | Подпись и дата | Инв. № подл.

Н. контр.	Веллер		28.11.83
Нач. отд.	Росинский		17.6.83
Гл. инж.-от.	Пальман		16.6.83
Гл. инж.-пр.	Веллер		15.6.83
Рук. груп.	Палеес		15.6.83
Провер.	Веллер		15.6.83
Ст. инж.	Шумилова		31.5.83

1.131.9-21-0310

Каркас (КД-17.... КД-24)

Стадия	Лист	Листов
Р	1	4

ЦНИИЭПжилища

Формат	Зона	Поз.	Обозначение	Наименование	Кол.	Примечание
БЧ		5		Фиксатор сеч. 40×10	0,12	м
				Стандартные изделия		
БЧ		6		Гвоздь 2,5×60 ГОСТ4028-63*	0,5	кг
				1.131.9-21-0310-02 (КД-19)		
				Детали		
БЧ		1		Брусок нижний сеч.40×32	1,6	м
БЧ		2		Брусок верхний и боковой сеч. 40×32	12,24	м
БЧ		3		Подкосы сеч. 20×10	7,02	м
БЧ		4		Соединит. планка сеч.40×10	2,6	м
БЧ		5		Фиксатор сеч. 40×10	0,12	м
				Стандартные изделия		
Ч		6		Гвоздь 2.5×60 ГОСТ4028-63*	0,5	кг
				1.131.9-21-0310-03 (КД-20)		
				Детали		
БЧ		1		Брусок нижний сеч.40×32	1,6	м
БЧ		2		Брусок верхний и боковой сеч. 40×32	12,48	м
Ч		3		Подкосы сеч. 20×10	7,02	м
Ч		4		Соединит. планка сеч.40×10	2,6	м
Ч		5		Фиксатор сеч. 40×10	0,12	м
				Стандартные изделия		
Ч		6		Гвоздь 2.5×60 ГОСТ4028-63*	0,5	кг

Формат	Зона	Поз.	Обозначение	Наименование	Кол.	Примечание
				1.131.9-21-0310-04(КД-21)		
				Детали		
БЧ		1		Брусок нижний сеч.40×32	1,8	м
БЧ		2		Брусок верхний и боковой		
				сеч. 40×32	11,64	м
БЧ		3		Подкосы сеч. 20×10	7,23	м
БЧ		4		Соединит. планка сеч.40×10	2,8	м
БЧ		5		Фиксатор сеч. 40×10	0,12	м
				Стандартные изделия		
БЧ		6		Гвоздь 2.5×60 ГОСТ4028-63*	0,5	кг
				1.131.9-21-0310-05(КД-22)		
				Детали		
БЧ		1		Брусок нижний сеч.40×32	1,8	м
БЧ		2		Брусок верхний и боковой		
				сеч. 40×32	11,88	м
БЧ		3		Подкосы сеч. 20×10	7,23	м
БЧ		4		Соединит. планка сеч.40×10	2,80	м
БЧ		5		Фиксатор сеч. 40×10	0,12	м
				Стандартные изделия		
БЧ		6		Гвоздь 2.5×60 ГОСТ4028-63*	0,5	кг

Взам. инв. №

Подпись и дата

Инв. № подл.

Формат	Зона	Поз.	Обозначение	Наименование	Кол.	Примечание
				1.131.9-21-0310-06(КД-23)		
				Детали		
БЧ		1		Брусок нижний сеч.40×32	1,8	м
БЧ		2		Брусок верхний и боковой		
				сеч. 40×32	12,44	м
БЧ		3		Подкосы сеч. 20×10	7,47	м
БЧ		4		Соединит. планка сеч.40×10	2,8	м
БЧ		5		Фиксатор сеч. 40×10	0,12	м
				Стандартные изделия		
БЧ		6		Гвоздь 2.5×60 ГОСТ 4028-63*	0,5	кг
				1.131.9-21-0310-07(КД-24)		
				Детали		
БЧ		1		Брусок нижний сеч.40×32	1,8	м
БЧ		2		Брусок верхний и боковой		
				сеч. 40×32	12,68	м
БЧ		3		Подкосы сеч. 20×10	7,47	м
БЧ		4		Соединит. планка сеч.40×10	2,8	м
БЧ		5		Фиксатор сеч. 40×10	0,12	м
				Стандартные изделия		
БЧ		6		Гвоздь 2.5×60 ГОСТ 4028-63*	0,5	кг

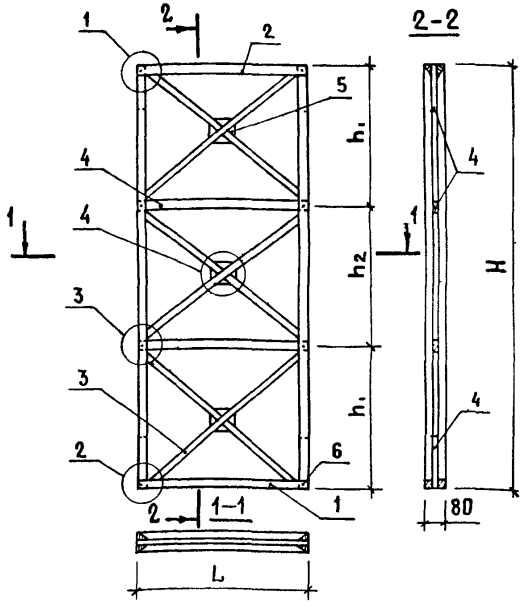

Обозначение	Марка	L, мм	H, мм	h1, мм	h2, мм	Масса, кг
1.131.9-21-0310	КД-17	800	2540	850	840	8,8
-01	КД-18	800	2600	870	860	8,9
-02	КД-19	800	2740	910	920	9,2
-03	КД-20	800	2800	930	940	9,3
-04	КД-21	900	2540	850	840	9,2
-05	КД-22	900	2600	870	860	9,3
-06	КД-23	900	2740	910	920	9,5
-07	КД-24	900	2800	930	940	9,6

Взам. инв. № | Подпись и дата | Инв. № подл.

1.131.9-21-0310 СБ

Н. контр.	Веллер		28.11.83
Нач. отд.	Росинский		17.6.83
Гл. инж. от.	Палиман		16.6.83
Гл. инж. пр.	Веллер		15.6.83
Рук. груп.	Палей.С		14.6.83
Провер.	Веллер		15.6.83
Ст. инж.	Шумилова		10.6.83

Каркас (КД-17... КД-24) Сборочный чертеж

Стадия	Масса	Масштаб
Р	См. табл.	—
Лист	Листов 1	

ЦНИИЭПжилища

Формат	Зона	Поз.	Обозначение	Наименование	Кол.	Примечание
				Документация		
А4			1.131.9-21 – 0410 СБ	Сборочный чертеж		
А4			1.131.9-21 – 00 02	Узел 1...9		лист 1
			Переменные данные для исполнений			
				1.131.9-21 – 0410 (КД-25)		
				Детали		
Бч		1		Брусок нижний сеч. 40×32	2,0	м
Бч		2		Брусок верхний и боковой		
				сеч. 40×32	11,84	м
Бч		3		Подкосы сеч. 20×10	7,68	м
Бч		4		Соединит. планка сеч. 40×10	3,0	м
Бч		5		Фиксатор сеч. 40×10	0,12	м
				Стандартные изделия		
Бч		6		Гвоздь 2.5×60 ГОСТ 4028-63*	0,5	кг
				1.131.9-21 – 0410-01 (КД-26)		
				Детали		
Бч		1		Брусок нижний сеч. 40×32	2,0	м
Бч		2		Брусок верхний и боковой		
				сеч. 40×32	12,08	м
Бч		3		Подкосы сеч. 20×10	7,68	м
Бч		4		Соединит. планка сеч. 40×10	3,0	м

Н. контр.	Веллер		28.11.83
Нач. отд.	Росинский		17.6.83
Гл. инж. от.	Пальман		16.6.83
Гл. инж. пр	Веллер		15.6.83
Рук. груп.	Палеес		17.6.83
Провер.	Веллер		15.6.83
Ст. инж.	Шумилова		10.6.83

1.131.9-21 – 0410

Каркас (КД-25... КД-32)

Стадия	Лист	Листов
Р	1	4

ЦНИИЭП жилища

Формат	Зона	Поз.	Обозначение	Наименование	Кол.	Примечание
БЧ		5		Фиксатор сеч. 40×10	0,12	м
				Стандартные изделия		
БЧ		6		Гвоздь 2.5×60 ГОСТ 4028-63*	0,5	кг
				1.131.9-21-0410-02 (КД-27)		
				Детали		
БЧ		1		Брусок нижний сеч.40×32	2,0	м
БЧ		2		Брусок верхний и боковой		
				сеч. 40×32	12,64	м
БЧ		3		Подкосы сеч. 20×10	7,92	м
БЧ		4		Соединит. планка сеч40×10	3,0	м
БЧ		5		Фиксатор сеч. 40×10	0,12	м
				Стандартные изделия		
БЧ		6		Гвоздь 2.5×60 ГОСТ 4028-63*	0,5	кг
				1.131.9-21-0410-03 (КД-28)		
				Детали		
БЧ		1		Брусок нижний сеч.40×32	2,0	м
БЧ		2		Брусок верхний и боковой		
				сеч. 40×32	12,88	м
БЧ		3		Подкосы сеч. 20×10	7,92	м
БЧ		4		Соединит. планка сеч.40×10	3,0	м
БЧ		5		Фиксатор сеч. 40×10	0,12	м
				Стандартные изделия		
БЧ		6		Гвоздь 2.5×60 ГОСТ 4028-63*	0,5	кг

Инв.№ подл. | Подпись и дата | Взам.инв.№

Формат	Зона	Поз.	Обозначение	Наименование	Кол.	Примечание
				1.131.9-21-0410-04 (КД-29)		
				Детали		
БЧ		1		Брусок нижний сеч.40×32	2,2	м
БЧ		2		Брусок верхний и боковой сеч. 40×32	12,04	м
БЧ		3		Подкосы сеч. 20×10	8,16	м
БЧ		4		Соединит.планка сеч.40×10	3,2	м
БЧ		5		Фиксатор сеч. 40×10	0,12	м
				Стандартные изделия		
БЧ		6		Гвоздь 2.5×60 ГОСТ4028-63*	0,5	кг
				1.131.9-21-0410-05 (КД-30)		
				Детали		
БЧ		1		Брусок нижний сеч.40×32	2,2	м
БЧ		2		Брусок верхний и боковой сеч. 40×32	12,28	м
БЧ		3		Подкосы сеч. 20×10	8,16	м
БЧ		4		Соединит.планка сеч.40×10	3,2	м
БЧ		5		Фиксатор сеч. 40×10	0,12	м
				Стандартные изделия		
БЧ		6		Гвоздь 2.5×60 ГОСТ4028-63*	0,5	кг

Формат	Зона	Поз.	Обозначение	Наименование	Кол	Примечание
				1.131.9-21-0410-06 (КД-3 1)		
				Детали		
БЧ		1		Брусок нижний сеч. 40×32	2,2	м
БЧ		2		Брусок верхний и боковой сеч. 40×32	12,84	м
БЧ		3		Подкосы сеч. 20×10	8,4	м
БЧ		4		Соединит. планка сеч. 40×10	3,2	м
БЧ		5		Фиксатор сеч. 40×10	0,12	м
				Стандартные изделия		
БЧ		6		Гвоздь 2.5×60 ГОСТ 4028-63*	0,5	кг
				1.131.9-21-0410-07 (КД-32)		
				Детали		
БЧ		1		Брусок нижний сеч. 40×32	2,2	м
БЧ		2		Брусок верхний и боковой сеч. 40×32	13,08	м
БЧ		3		Подкосы сеч. 20×10	8,4	м
БЧ		4		Соединит. планка сеч. 40×10	3,2	м
БЧ		5		Фиксатор сеч. 40×10	0,12	м
				Стандартные изделия		
БЧ		6		Гвоздь 2.5×60 ГОСТ 4028-63*	0,5	кг

Инв. № подл. | Подп. и дата | Взам. инв. №

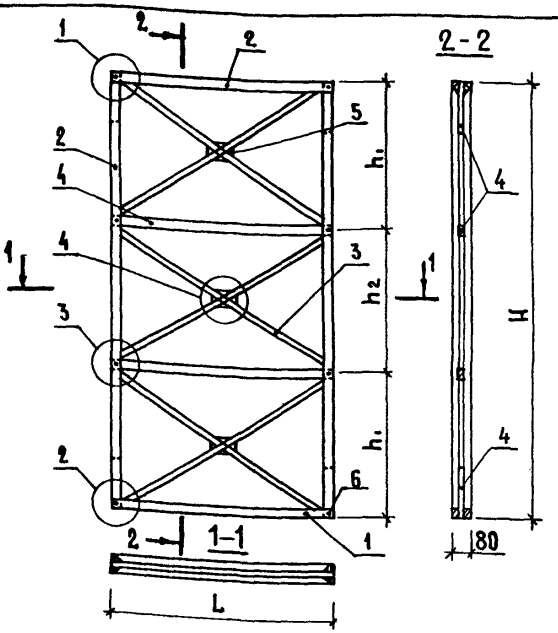

Обозначение	Марка	L, мм	H, мм	h_1, мм	h_2, мм	Масса, кг
1.131.9-21-0410	КД - 25	1000	2540	850	840	9,5
- 01	КД - 26	1000	2600	870	860	9,6
- 02	КД - 27	1000	2740	910	920	9,9
- 03	КД - 28	1000	2800	930	940	10,0
- 04	КД - 29	1100	2540	850	840	9,9
- 05	КД - 30	1100	2600	870	860	10,0
- 06	КД - 31	1100	2740	910	920	10,3
- 07	КД - 32	1100	2800	930	940	10,4

.контр.	Веллер	[signature]	28.11.83
ч.отд.	Росинский	[signature]	17.6.83
инж.отд.	Пальман	[signature]	16.6.83
инж.пр.	Веллер	[signature]	15.6.83
к.груп.	Палеес	[signature]	14/VI-83
овер.	Веллер	[signature]	15.6.83
.инж.	Шумилова	[signature]	10.6.83

1.131.9-21-0410 СБ

Каркас (КД-25... КД-32) Сборочный чертеж

Стадия	Масса	Масштаб
Р	См. табл.	—
Лист	Листов 1	

ЦНИИЭП жилища

Формат	Зона	Поз.	Обозначение	Наименование	Кол.	Примечание
				Документация		
А4			1.131.9-21 — 0510 СБ	Сборочный чертеж		
А4			1.131.9-21 — 00 02	Узел 1...9		Лист 1
			Переменные данные для исполнений			
				1.131.9-21-0510 (КД-33)		
				Детали		
БЧ		1		Брусок нижний сеч. 40×32	2,4	м
БЧ		2		Брусок верхний и боковой		
				сеч. 40×32	12,24	м
БЧ		3		Подкосы сеч. 20×10	8,64	м
БЧ		4		Соединит. планка сеч. 40×10	3,4	м
БЧ		5		Фиксатор сеч. 40×10	0,12	м
				Стандартные изделия		
БЧ		6		Гвоздь 2.5×60 ГОСТ 4028-63	0,5	кг
				1.131.9-21-0510-01 (КД-34)		
				Детали		
БЧ		1		Брусок нижний сеч. 40×32	2,4	м
БЧ		2		Брусок верхний и боковой		
				сеч. 40×32	12,48	м
БЧ		3		Подкосы сеч. 20×10	8,64	м
БЧ		4		Соединит. планка сеч. 40×10	3,4	м

Инв. № подл. | Подпись и дата | Взам. инв. №

Н. контр.	Веллер		28.11.83
Нач. отд.	Росинский		17.6.83
Гл. инж. от.	Пальман		16.6.83
Гл. инж. пр.	Веллер		15.6.83
Рук. груп.	Палеес		14.6.83
Провер.	Веллер		15.6.83
Ст. инж.	Шумилова		10.6.83

1.131.9-21-0510

Каркас (КД-33....КД-40)

Стадия	Лист	Листов
Р	1	4

ЦНИИЭП жилища

Формат	Зона	Поз.	Обозначение	Наименование	Кол.	Примечание
БЧ		5		Фиксатор сеч. 40×10	0,12	м
				Стандартные изделия		
БЧ				Гвоздь 2,5×60 ГОСТ 4028-63*	0,5	кг
				1.131.9-21-0510-02 (КД-35)		
				Детали		
БЧ		1		Брусок нижний сеч. 40×32	2,4	м
БЧ		2		Брусок верхний и боковой		
				сеч. 40×32	13,04	м
БЧ		3		Подкосы сеч. 20×10	8,85	м
БЧ		4		Соединит. планка сеч. 40×10	3,4	м
БЧ		5		Фиксатор сеч. 40×10	0,12	м
				Стандартные изделия		
БЧ		6		Гвоздь 2.5×60 ГОСТ 4028-63*	0,5	кг
				1.131.9-21-0510-03 (КД-36)		
				Детали		
БЧ		1		Брусок нижний сеч. 40×32	2,4	м
БЧ		2		Брусок верхний и боковой		
				сеч. 40×32	13,28	м
БЧ		3		Подкосы сеч. 20×10	8,85	м
БЧ		4		Соединит. планка сеч. 40×10	3,4	м
БЧ		5		Фиксатор сеч. 40×10	0,12	м
				Стандартные изделия		
БЧ		6		Гвоздь 2.5×60 ГОСТ 4028-63*	0,5	кг

Формат	Зона	Поз.	Обозначение	Наименование	Кол.	Примечание
				1.131.9-21-0510-04(КД-37)		
				Детали		
БЧ		1		Брусок нижний сеч.40×32	2,6	м
БЧ		2		Брусок верхний и боковой		
				сеч. 40×32	12,44	м
БЧ		3		Подкосы сеч. 20×10	9,18	м
БЧ		4		Соединит. планка сеч.40×10	3,6	м
БЧ		5		Фиксатор сеч. 40×10	0,12	м
				Стандартные изделия		
БЧ		6		Гвоздь 2.5×60 ГОСТ4028-63*	0,5	кг
				1.131.9-21-0510-05(КД-38)		
				Детали		
БЧ		1		Брусок нижний сеч.40×32	2,6	м
БЧ		2		Брусок верхний и боковой		
				сеч. 40×32	12,68	м
БЧ		3		Подкосы сеч. 20×10	9,18	м
БЧ		4		Соединит. планка сеч.40×10	3,6	м
БЧ		5		Фиксатор сеч. 40×10	0,12	м
				Стандартные изделия		
БЧ		6		Гвоздь 2.5×60 ГОСТ4028-63*	0,5	кг

Инв.№ подл. | Подпись и дата | Взам.инв.№

Формат	Зона	Поз.	Обозначение	Наименование	Кол.	Примечание
				1.131.9-21-0510-06(КД-39)		
				Детали		
БЧ		1		Брусок нижний сеч.40×32	2,6	м
БЧ		2		Брусок верхний и боковой		
				сеч. 40×32	13,24	м
БЧ		3		Подкосы сеч. 20×10	9,36	м
БЧ		4		Соединит. планка сеч.40×10	3,6	м
БЧ		5		Фиксатор сеч. 40×10	0,12	м
				Стандартные изделия		
БЧ		6		Гвоздь 2.5×60 ГОСТ4028-63*	0,5	кг
				1.131.9-21-0510-07(КД-40)		
				Детали		
БЧ		1		Брусок нижний сеч. 40×32	2,6	м
БЧ		2		Брусок верхний и боковой		
				сеч. 40×32	13,48	м
БЧ		3		Подкосы сеч. 20×10	9,36	м
БЧ		4		Соединит. планка сеч.40×10	3,6	м
БЧ		5		Фиксатор сеч. 40×10	0,12	м
				Стандартные изделия		
БЧ		6		Гвоздь 2.5×60 ГОСТ4028-63*	0,5	кг

Инв.№ подл. | Подпись и дата | Взам.инв.№

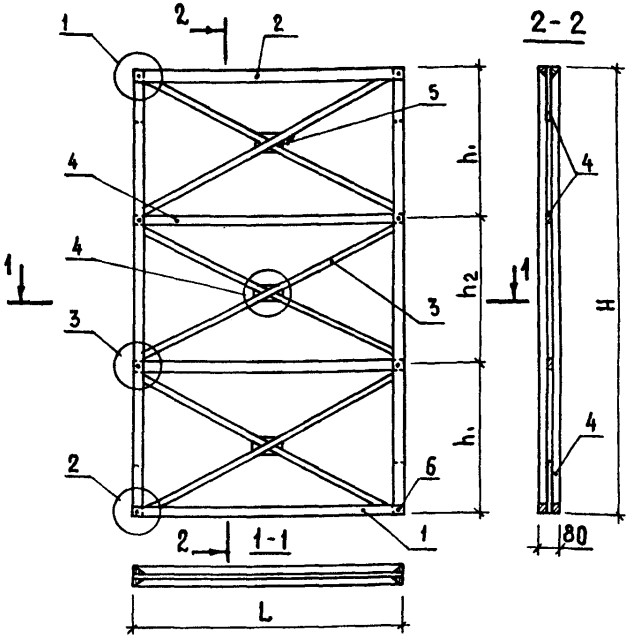

Обозначение	Марка	L, мм	H, мм	h1, мм	h2, мм	Масса, кг
1.131.9-21-0510	КД-33	1200	2540	850	840	10,3
- 01	КД-34	1200	2600	870	860	10,4
- 02	КД-35	1200	2740	910	920	10,7
- 03	КД-36	1200	2800	930	940	10,8
- 04	КД-37	1300	2540	850	840	10,7
- 05	КД-38	1300	2600	870	860	10,8
- 06	КД-39	1300	2740	910	920	11,1
- 07	КД-40	1300	2800	930	940	11,2

Взам. инв. № | Подпись и дата | Инв. № подл.

Н. контр.	Веллер		28.6.83
Нач. отд.	Росинский		17.6.83
Гл. инж. отд.	Пальман		16.6.83
Гл. инж. пр.	Веллер		15.6.83
Рук. груп.	Палеес		15.6.83
Провер.	Веллер		15.6.83
Ст. инж.	Шумилова		31.5.83

1.131.9-21-0510 СБ

Каркас (КД-33... КД-40) Сборочный чертеж

Стадия	Масса	Масштаб
Р	см. табл.	—
Лист	Листов 1	

ЦНИИЭПжилища

Формат	Зона	Поз.	Обозначение	Наименование	Кол.	Примечание
				Документация		
А4			1.131.9-21-0610 СБ	Сборочный чертеж		
А4			1.131.9-21-00 02	Узел 1...9		
			Переменные данные	для исполнений		
				1.131.9-21-0610(КД-41)		
				Детали		
БЧ		1		Брусок нижний сеч. 40×32	2,8	м
БЧ		2		Брусок верхний и боковой		
				сеч. 40×32	12,64	м
БЧ		3		Подкосы сеч. 20×10	12,0	м
БЧ		4		Соединит. планка сеч. 40×10	1,0	м
БЧ		5		Фиксатор сеч. 40×10	0,12	м
				Стандартные изделия		
БЧ		6		Гвоздь 2,5×60 ГОСТ4028-63*	0,6	кг
				1.131.9-21-0610-01(КД-42)		
				Детали		
БЧ		1		Брусок нижний сеч. 40×32	2,8	м
БЧ		2		Брусок верхний и боковой		
				сеч. 40×32	12,88	м
БЧ		3		Подкосы сеч. 20×10	12,06	м
БЧ		4		Соединит. планка сеч.40×10	1,0	м

Н. контр.	Веллер		25.11.83
Нач. отд.	Росинский		17.6.83
Гл. инж. отд	Пальман		16.6.83
Гл. инж. пр.	Веллер		15.6.83
Рук. груп.	Палеес		14.6.83
Провер.	Веллер		15.6.83
Ст. инж.	Шумилова		10.6.83

1.131.9-21-0610

Каркас (КД-41... КД-48)

Стадия	Лист	Листов
Р	1	4

ЦНИИЭП жилища

Формат	Зона	Поз.	Обозначение	Наименование	Кол.	Примечание
БЧ		5		Фиксатор сеч. 40×10	0,12	м
				Стандартные изделия		
БЧ		6		Гвоздь 2.5×60 ГОСТ 4028-63*	0,6	кг
				1.131.9-21-0610-02 (КД-43)		
				Детали		
БЧ		1		Брусок нижний сеч.40×32	2,8	м
БЧ		2		Брусок верхний и боковой		
				сеч. 40×32	13,44	м
БЧ		3		Подкосы сеч. 20×10	12,40	м
БЧ		4		Соединит. планка сеч.40×10	1,0	м
БЧ		5		Фиксатор сеч. 40×10	0,12	м
				Стандартные изделия		
БЧ		6		Гвоздь 2.5×60 ГОСТ 4028-63*	0,6	кг
				1.131.9-21-0610-03 (КД-44)		
				Детали		
БЧ		1		Брусок нижний сеч.40×32	2,8	м
БЧ		2		Брусок верхний и боковой		
				сеч. 40×32	13,68	м
БЧ		3		Подкосы сеч. 20×10	12,60	м
БЧ		4		Соединит. планка сеч.40×10	1,0	м
БЧ		5		Фиксатор сеч. 40×10	0,12	м
				Стандартные изделия		
БЧ		6		Гвоздь 2.5×60 ГОСТ 4028-63*	0,6	кг

Инв. № подл. | Подпись и дата | Взам. инв. №

Формат	Зона	Поз.	Обозначение	Наименование	Кол.	Примечание
				1.131.9-21-0610-04 (КД-45)		
				Детали		
БЧ		1		Брусок нижний сеч. 40×32	3,0	м
БЧ		2		Брусок верхний и боковой		
				сеч. 40×32	12,84	м
БЧ		3		Подкосы сеч. 20×10	12,40	м
БЧ		4		Соединит. планка сеч. 40×10	1,0	м
БЧ		5		Фиксатор сеч. 40×10	0,12	м
				Стандартные изделия		
БЧ		6		Гвоздь 2.5×60 ГОСТ4028-63*	0,6	кг
				1.131.9-21-0610-05 (КД-46)		
				Детали		
БЧ		1		Брусок нижний сеч. 40×32	3,0	м
БЧ		2		Брусок верхний и боковой		
				сеч. 40×32	13,08	м
		3		Подкосы сеч. 20×10	12,52	м
		4		Соединит. планка сеч. 40×10	1,0	м
		5		Фиксатор сеч. 40×10	0,12	м
				Стандартные изделия		
		6		Гвоздь 2.5×60 ГОСТ4028-63*	0,6	кг

Формат	Зона	Поз.	Обозначение	Наименование	Кол.	Примечание
				1.131.9-21-0610-06 (КД-47)		
				Детали		
БЧ		1		Брусок нижний сеч. 40×32	3,0	м
БЧ		2		Брусок верхний и боковой		
				сеч. 40×32	13,64	м
БЧ		3		Подкосы сеч. 20×10	12,72	м
БЧ		4		Соединит. планка сеч. 40×10	1,0	м
БЧ		5		Фиксатор сеч. 40×10	0,12	м
				Стандартные изделия		
БЧ		6		Гвоздь 2.5×60 ГОСТ 4028-63*	0,6	
				1.131.9-21-0610-07 (КД-48)		
				Детали		
БЧ		1		Брусок нижний сеч. 40×32	3,0	м
БЧ		2		Брусок верхний и боковой		
				сеч. 40×32	13,88	м
БЧ		3		Подкосы сеч. 20×10	13,08	м
БЧ		4		Соединит. планка сеч. 40×10	1,0	м
БЧ		5		Фиксатор сеч. 40×10	0,12	м
				Стандартные изделия		
БЧ		6		Гвоздь 2.5×60 ГОСТ 4028-63*	0,6	кг

Взам. инв. №

Подпись и дата

Инв. № подл.

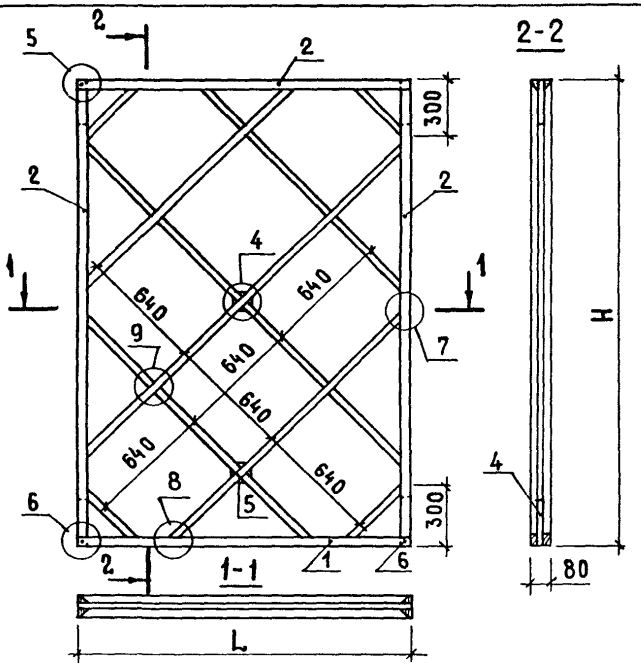

Обозначение	Марка	L, мм	H, мм	Масса, кг
1.131.9-21-0610	КД-41	1400	2540	10,8
-01	КД-42	1400	2600	10,9
-02	КД-43	1400	2740	11,2
-03	КД-44	1400	2800	11,3
-04	КД-45	1500	2540	11,1
-05	КД-46	1500	2600	11,2
-06	КД-47	1500	2740	11,5
-07	КД-48	1500	2800	11,6

Н. контр.	Веллер		28.11.83
Нач. отд.	Росинский		17.6.83
Гл. инж. от	Пальман		16.6.83
Гл. инж. пр.	Веллер		15.6.83
Рук. груп.	Палеес		14.6.83
Провер.	Веллер		15.6.83
Ст. инж.	Шумилова		10.6.83

1.131.9-21 – 06 10 СБ

Каркас (КД-41... КД-48) Сборочный чертеж

Стадия	Масса	Масштаб
Р	См. табл.	—
Лист	Листов 1	

ЦНИИЭП жилища

Формат	Зона	Поз.	Обозначение	Наименование	Кол.	Примечание
				Документация		
А4			1.131.9-21-0710 СБ	Сборочный чертеж		
А4			1.131.9-21-00 02	Узел 1...9		
			Переменные данные для исполнений			
				1.131.9-21-0710 (КД-49)		
				Детали		
БЧ		1		Брусок нижний сеч.40×32	3,2	м
БЧ		2		Брусок верхний и боковой		
				сеч. 40×32	13,04	м
БЧ		3		Подкосы сеч. 20×10	13,04	м
БЧ		4		Соединит. планка сеч. 40×10	1,0	м
БЧ		5		Фиксатор сеч. 40×10	0,12	м
				Стандартные изделия		
БЧ		6		Гвоздь 2.5×60 ГОСТ 4028-63*	0,6	кг
				1.131.9-21-0710-01 (КД-50)		
				Детали		
БЧ		1		Брусок нижний сеч.40×32	3,2	м
БЧ		2		Брусок верхний и боковой		
				сеч. 40×32	13,28	м
БЧ		3		Подкосы сеч. 20×10	13,12	м
БЧ		4		Соединит планка сеч. 40×10	1,0	кг

Взам. инв. №

Подпись и дата

Инв. № подл.

Н. контр.	Веллер		28.11.83
Нач. отд.	Росинский		17.6.83
Гл. инж.-от.	Пальман		16.6.83
Гл. инж.-пр.	Веллер		15.6.83
Рук. груп.	Палеес		14.11.83
Провер.	Веллер		15.6.83
Ст. инж.	Шумилова		10.6.83

1.131.9-21-0710

Каркас (КД-49...КД-56)

Стадия	Лист	Листов
Р	1	4

ЦНИИЭП жилища

Формат	Зона	Поз.	Обозначение	Наименование	Кол.	Примечание
БЧ		5		Фиксатор сеч. 40×10	0,12	м
				Стандартные изделия		
БЧ		6		Гвоздь 2.5×60 ГОСТ4028-63*	0,6	кг
				1.131.9-21-0710-02(КД-51)		
				Детали		
БЧ		1		Брусок нижний сеч.40×32	3,2	м
БЧ		2		Брусок верхний и боковой		
				сеч. 40×32	13,84	м
БЧ		3		Подкосы сеч. 20×10	13,52	м
БЧ		4		Соединит. планка сеч.40×10	1,0	м
БЧ		5		Фиксатор сеч. 40×10	0,12	м
				Стандартные изделия		
БЧ		6		Гвоздь 2.5×60 ГОСТ4028-63*	0,6	кг
				1.131.9-21-0710-03(КД-52)		
				Детали		
БЧ		1		Брусок нижний сеч.40×32	3,2	м
БЧ		2		Брусок верхний и боковой		
				сеч. 40×32	14,08	м
БЧ		3		Подкосы сеч. 20×10	13,68	м
БЧ		4		Соединит. планка сеч40×40	1,0	м
БЧ		5		Фиксатор сеч. 40×10	0,12	м
				Стандартные изделия		
БЧ		6		Гвоздь 2.5×60 ГОСТ4028-63*	0,6	кг

Формат	Зона	Поз.	Обозначение	Наименование	Кол.	Примечание
				1.131.9-21-0710-04(КД-53)		
				Детали		
БЧ		1		Брусок нижний сеч.40×32	3,4	м
БЧ		2		Брусок верхний и боковой		
				сеч. 40×32	13,24	м
БЧ		3		Подкосы сеч. 20×10	13,44	м
БЧ		4		Соединит. планка сеч.40×10	1,0	м
БЧ		5		Фиксатор сеч. 40×10	0,12	м
				Стандартные изделия		
БЧ		6		Гвоздь 2.5×60 ГОСТ 4028-63*	0,6	кг
				1.131.9-21-0710-05(КД-54)		
				Детали		
БЧ		1		Брусок нижний сеч.40×32	3,4	м
БЧ		2		Брусок верхний и боковой		
				сеч. 40×32	13,48	м
БЧ		3		Подкосы сеч. 20×10	13,60	м
БЧ		4		Соединит. планка сеч.40×10	1,0	м
БЧ		5		Фиксатор сеч. 40×10	0,12	м
				Стандартные изделия		
БЧ		6		Гвоздь 2.5×60 ГОСТ 4028-63*	0,6	Кг

Инв. № подл. | Подпись и дата | Взам. инв. №

Формат	Зона	Поз.	Обозначение	Наименование	Кол.	Примечание
				1.131.9-21-0710-06 (КД-55)		
				Детали		
БЧ		1		Брусок нижний сеч.40×32	3,4	м
БЧ		2		Брусок верхний и боковой		
				сеч. 40×32	14,04	м
БЧ		3		Подкосы сеч. 20×10	14,0	м
БЧ		4		Соединит. планка сеч.40×10	1,0	м
БЧ		5		Фиксатор сеч. 40×10	0,12	м
				Стандартные изделия		
БЧ		6		Гвоздь 2.5×60 ГОСТ4028-63*	0,6	кг
				1.131.9-21-0710-07 (КД-56)		
				Детали		
БЧ		1		Брусок нижний сеч.40×32	3,4	м
БЧ		2		Брусок верхний и боковой		
				сеч. 40×32	14,28	м
БЧ		3		Подкосы сеч. 20×10	14,16	м
БЧ		4		Соединит. планка сеч.40×10	1,0	м
БЧ		5		Фиксатор сеч. 40×10	0,12	м
				Стандартные изделия		
БЧ		6		Гвоздь 2.5×60 ГОСТ4028-63*	0,6	кг

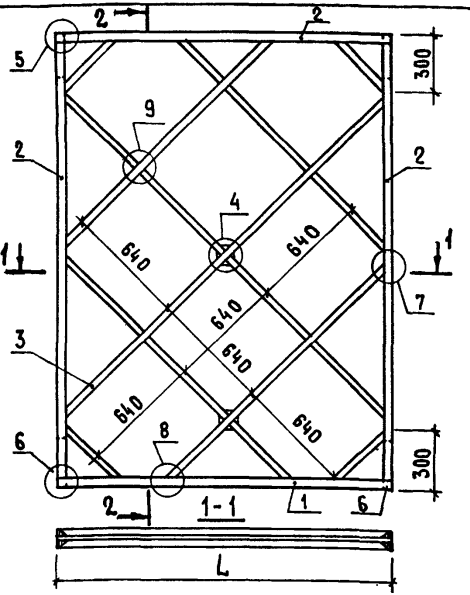

Обозначение	Марка	L, мм	H, мм	Масса, кг
1.131.9-21-0710	КД-49	1600	2540	11,5
-01	КД-50	1600	2600	11,6
-02	КД-51	1600	2740	11,9
-03	КД-52	1600	2800	12,0
-04	КД-53	1700	2540	11,8
-05	КД-54	1700	2600	11,9
-06	КД-55	1700	2740	12,2
-07	КД-56	1700	2800	12,3

Взам. инв. № | Подпись и дата | Инв. № подл.

1.131.9-21-0710 СБ

Н. контр.	Веллер		24.11.83
Нач. отд.	Росинский		16.6.83
Гл. инж. от.	Пальман		16.6.83
Гл. инж. пр.	Веллер		15.6.83
Рук. груп	Палеес		16.6.83
Провер.	Веллер		15.6.83
Ст. инж.	Шумилова		16.6.83

КАРКАС (КД-49... КД-56) Сборочный чертеж

Стадия	Масса	Масштаб
Р	см. табл.	—
Лист	Листов 1	

ЦНИЭП жилища

Формат	Зона	Поз.	Обозначение	Наименование	Кол.	Примечание
				Документация		
А4			1.131.9-21-0810 СБ	Сборочный чертеж		
А4			1.131.9-21-0002	Узел 1...9		
			Переменные данные для исполнений			
				1.131.9-21-0810 (КД-57)		
				Детали		
Б4		1		Брусок нижний сеч. 40×32	3,6	м
Б4		2		Брусок верхний и боковой		
				сеч. 40×32	13,44	м
Б4		3		Подкосы сеч. 20×10	14,04	м
Б4		4		Соединит. планка сеч. 40×10	1,0	м
Б4		5		Фиксатор сеч. 40×10	0,12	м
				Стандартные изделия		
Б4		6		Гвоздь 2,5×60 ГОСТ 4028-63*	0,7	кг
				1.131.9-21-0810-01 (КД-58)		
				Детали		
Б4		1		Брусок нижний сеч. 40×32	3,6	м
Б4		2		Брусок верхний и боковой		
				сеч. 40×32	13,68	м
Б4		3		Подкосы сеч. 20×10	14,20	м
Б4		4		Соединит. планка сеч. 40×10	1,0	м

Инв. № подл. | Подп. и дата | Взам. инв. №

Н. контр.	Веллер		26.11.82
Нач. отд.	Росинский		17.6.83
Гл. инжот.	Пальман		16.6.83
Гл. инж. пр.	Веллер		15.6.83
Рук. гр.	Палеес		14.6.83
Провер.	Веллер		15.6.83
Ст. инж.	Шумилова		10.6.83

1.131.9-21-0810

Каркас (КД-57... КД-64)

Стадия	Лист	Листов
Р	1	4

ЦНИИЭП жилища

Формат	Зона	Поз.	Обозначение	Наименование	Кол.	Примечание
БЧ		5		Фиксатор сеч. 40×10	0,12	м
				Стандартные изделия		
БЧ		6		Гвоздь 2.5×60 ГОСТ4028-63*	0,7	кг
				1.131.9-21-0810-02(КД-59)		
				Детали		
БЧ		1		Брусок нижний сеч. 40×32	3,6	м
БЧ		2		Брусок верхний и боковой		
				сеч. 40×32	14,24	м
БЧ		3		Подкосы сеч. 20×10	14,60	м
БЧ		4		Соединит. планка сеч. 40×10	1,0	м
БЧ		5		Фиксатор сеч. 40×10	0,12	м
				Стандартные изделия		
БЧ		6		Гвоздь 2.5×60 ГОСТ 4028-63*	0,7	кг
				1.131.9-21-0810-03(КД-60)		
				Детали		
БЧ		1		Брусок нижний сеч. 40×32	3,6	м
БЧ		2		Брусок верхний и боковой		
				сеч. 40×32	14,48	м
БЧ		3		Подкосы сеч. 20×10	16,68	м
БЧ		4		Соединит. планка сеч. 40×10	1,0	
БЧ		5		Фиксатор сеч. 40×10	0,12	
				Стандартные изделия		
БЧ		6		Гвоздь 2,5×60 ГОСТ4028-63*	0,7	кг

Инв. № подл. | Подпись и дата | Взам. инв. №

Формат	Зона	Поз.	Обозначение	Наименование	Кол.	Примечание
				1.131.9-21-0810-04(КД-61)		
				Детали		
БЧ		1		Брусок нижний сеч.40×32	3,8	м
БЧ		2		Брусок верхний и боковой сеч.40×32	13,64	м
БЧ		3		Подкосы сеч. 20×10	16,08	м
БЧ		4		Соединит. планка сеч.40×10	1,0	м
БЧ		5		Фиксатор сеч. 40×10	0,12	м
				Стандартные изделия		
БЧ		6		Гвоздь 2.5×60 ГОСТ 4028-63*	0,7	кг
				1.131.9-21-0810-05(КД-62)		
				Детали		
БЧ		1		Брусок нижний сеч.40×32	3,8	м
БЧ		2		Брусок верхний и боковой сеч.40×32	13,88	м
БЧ		3		Подкосы сеч. 20×10	16,40	м
БЧ		4		Соединит. планка сеч.40×10	1,0	м
БЧ		5		Фиксатор сеч. 40×10	0,12	м
				Стандартные изделия		
БЧ		6		Гвоздь 2.5×60 ГОСТ 4028-63*	0,7	кг

Формат	Зона	Поз.	Обозначение	Наименование	Кол.	Примечание
				1.131.9-21-0810-06(КД-63)		
				Детали		
БЧ		1		Брусок нижний сеч.40×32	3,8	м
БЧ		2		Брусок верхний и боковой		
				сеч. 40×32	14,44	м
БЧ		3		Подкосы сеч. 20×10	17,20	м
БЧ		4		Соединит. планка сеч.40×10	1,0	м
БЧ		5		Фиксатор сеч. 40×10	0,12	м
				Стандартные изделия		
БЧ		6		Гвоздь 2.5×60 ГОСТ 4028-63*	0,7	
				1.131.9-21-0810-07(КД-64)		
				Детали		
БЧ		1		Брусок нижний сеч. 40×32	3,8	м
БЧ		2		Брусок верхний и боковой		
				сеч. 40×32	14,68	м
БЧ		3		Подкосы сеч. 20×10	17,52	м
		4		Соединит. планка сеч.40×10	1,0	м
БЧ		5		Фиксатор сеч. 40×10	0,12	м
				Стандартные изделия		
БЧ		6		Гвоздь 2.5×60 ГОСТ 4028-63*	0,7	кг

Взам. инв. №

Подпись и дата

Инв. № подл.

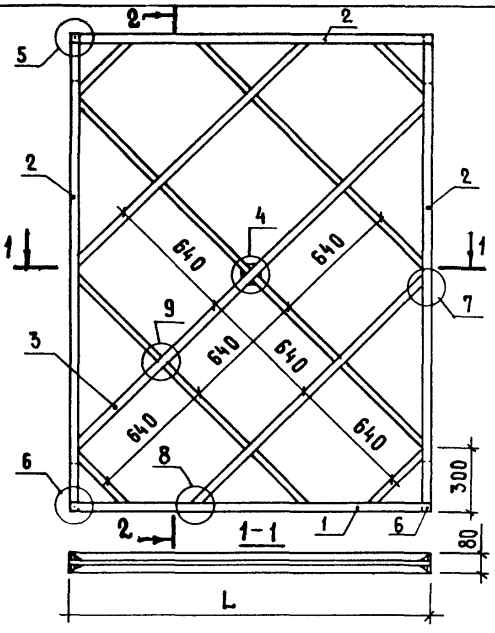

Обозначение	Марка	L, мм	H, мм	Масса, кг
1.131.9-21-0810	КД-57	1800	2540	12,3
-01	КД-58	1800	2600	12,4
-02	КД-59	1800	2740	12,7
-03	КД-60	1800	2800	13,1
-04	КД-61	1900	2540	12,8
-05	КД-62	1900	2600	13,0
-06	КД-63	1900	2740	13,3
-07	КД-64	1900	2800	13,4

Взам. инв. №

Подпись и дата

Инв. № подл.

Н. контр.	Веллер		28.11.83
Нач. отд.	Росинский		17.6.83
Гл. инж. от.	Пальман		16.6.83
Гл. инж. пр.	Веллер		15.6.83
Рук. груп.	Палеес		16.6.83
Провер.	Веллер		15.6.83
Ст. инж.	Шумилова		16.6.83

1.131.9-21-0810 СБ

Каркас (КД-57... КД-64) Сборочный чертеж

Стадия	Масса	Масштаб
Р	см. табл.	—
Лист	Листов 1	

ЦНИИЭП жилища

Формат	Зона	Поз.	Обозначение	Наименование	Кол.	Примечание
				Документация		
А4			1.131.9-21 – 0910 СБ	Сборочный чертеж		
А4			1.131.9-21 – 0002	Узел 1...9		
			Переменные данные для исполнений			
				1.131.9-21 0910 (КД-65)		
				Детали		
БЧ		1		Брусок нижний сеч. 40×32	4,0	м
БЧ		2		Брусок верхний и боковой		
				сеч. 40×32	13,84	м
БЧ		3		Подкосы сеч. 20×10	16,92	м
БЧ		4		Соединит. планка сеч.40×10	1,0	м
БЧ		5		Фиксатор сеч. 40×10	0,12	м
				Стандартные изделия		
БЧ		6		Гвоздь 2.5×60 ГОСТ4028-63*	0,7	кг
				1.131.9-21 0910-01 (КД-66)		
				Детали		
БЧ		1		Брусок нижний сеч. 40×32	4,0	м
БЧ		2		Брусок верхний и боковой		
				сеч. 40×32	14,08	м
БЧ		3		Подкосы сеч. 20×10	17,24	м
БЧ		4		Соединит. планка сеч.40×10	1,0	м

Взам. инв. № | Подпись и дата | Инв. № подл.

Н. контр.	Веллер		28.11.83
Нач. отд.	Росинский		17.6.83
Гл. инж. от.	Пальман		16.6.83
Гл. инж. пр.	Веллер		15.6.83
Рук. груп.	Палеес		14.6.83
Провер.	Веллер		15.6.83
Ст. инж.	Шумилова		10.6.83

1.131.9-21 – 0910

Каркас (КД-65... КД-72)

Стадия	Лист	Листов
Р	1	4

ЦНИИЭП жилища

Формат	Зона	Поз.	Обозначение	Наименование	Кол.	Примечание
БЧ		5		Фиксатор сеч. 40×10	0,12	м
				Стандартные изделия		
БЧ		6		Гвоздь 2.5×60 ГОСТ4028-63*	0,7	кг
				1.131.9-21-0910-02(КД-67)		
				Детали		
БЧ		1		Брусок нижний сеч. 40×32	4,0	м
БЧ		2		Брусок верхний и боковой		
				сеч. 40×32	14,64	м
БЧ		3		Подкосы сеч. 20×10	18,04	м
БЧ		4		Соединит. планка сеч. 40×10	1,0	м
БЧ		5		Фиксатор сеч. 40×10	0,12	м
				Стандартные изделия		
БЧ		6		Гвоздь 2.5×60 ГОСТ4028-63*	0,7	кг
				1.131.9-21-0910-03(КД-68)		
				Детали		
БЧ		1		Брусок нижний сеч. 40×32	4,0	м
БЧ		2		Брусок верхний и боковой		
				сеч. 40×32	14,88	м
БЧ		3		Подкосы сеч. 20×10	18,36	м
БЧ		4		Соединит. планка сеч. 40×10	1,0	м
БЧ		5		Фиксатор сеч. 40×10	0,12	
				Стандартные изделия		
БЧ		6		Гвоздь 2.5×60 ГОСТ4028-63*	0,7	кг

Подпись и дата | Инв. № подл.

Формат	Зона	Поз.	Обозначение	Наименование	Кол.	Примечание
				1.131.9-21 – 0910-04 (КД-69)		
				Детали		
БЧ		1		Брусок нижний сеч.40×32	4,2	м
БЧ		2		Брусок верхний и боковой		
				сеч. 40×32	14,04	м
БЧ		3		Подкосы сеч. 20×10	17,76	м
БЧ		4		Соединит. планка сеч. 40×10	1,0	м
БЧ		5		Фиксатор сеч. 40×10	0,12	м
				Стандартные изделия		
БЧ		6		Гвоздь 2.5×60 ГОСТ4028-63*	0,7	кг
				1.131.9-21-0910-05 (КД-70)		
				Детали		
БЧ		1		Брусок нижний сеч.40×32	4,2	м
БЧ		2		Брусок верхний и боковой		
				сеч. 40×32	14,28	м
БЧ		3		Подкосы сеч. 20×10	18,08	м
БЧ		4		Соединит. планка сеч. 40×10	1,0	м
БЧ		5		Фиксатор сеч. 40×10	0,12	
				Стандартные изделия		
БЧ		6		Гвоздь 2.5×60 ГОСТ4028-63*	0,7	кг

Взам. инв. № | Подпись и дата | Инв. № подл.

Формат	Зона	Поз.	Обозначение	Наименование	Кол.	Примечание
				1.131.9-21-0910-06(КД-71)		
				Детали		
БЧ		1		Брусок нижний сеч.40×32	4,2	м
БЧ		2		Брусок верхний и боковой		
				сеч.40×32	14,84	м
БЧ		3		Подкосы сеч. 20×10	18,88	м
БЧ		4		Соединит. планка сеч.40×10	1,0	м
БЧ		5		Фиксатор сеч. 40×10	0,12	м
				Стандартные изделия		
БЧ		6		Гвоздь 2.5×60 ГОСТ4028-63*	0,7	кг
				1.131.9-21-0910-07(КД-72)		
				Детали		
БЧ		1		Брусок нижний сеч.40×32	4,2	м
БЧ		2		Брусок верхний и боковой		
				сеч.40×32	15,08	м
БЧ		3		Подкосы сеч. 20×10	19,20	м
БЧ		4		Соединит. планка сеч.40×10	1,0	м
БЧ		5		Фиксатор сеч. 40×10	0,12	м
				Стандартные изделия		
БЧ		6		Гвоздь 2.5×60 ГОСТ4028-63*	0,7	кг

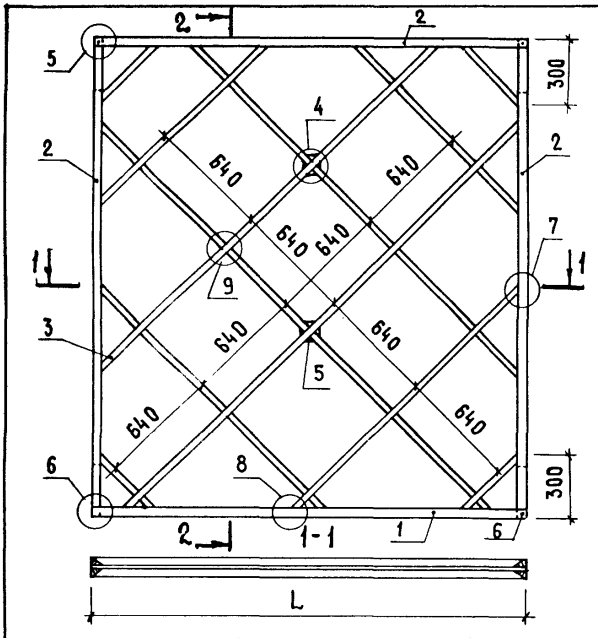

Обозначение	Марка	L, мм	H, мм	Масса, кг
1.131.9-21-0910	КД-65	2000	2540	13,2
-01	КД-66	2000	2600	13,3
-02	КД-67	2000	2740	13,7
-03	КД-68	2000	2800	13,9
-04	КД-69	2100	2540	13,6
-05	КД-70	2100	2600	13,7
-06	КД-71	2100	2740	14,1
-07	КД-72	2100	2800	14,2

Взам. инв. № | Подпись и дата | Инв. № подл.

1.131.9-21-09 10 СБ

Н. контр.	Веллер		29.11.83
Нач. отд.	Росинский		16.6.83
Гл. инж. от.	Пальман		16.6.83
Гл. инж. пр.	Веллер		15.6.83
Рук. груп.	Палеес		14.6.83
Провер.	Веллер		15.6.83
Ст. инж.	Шумилова		10.6.83

Каркас (КД-65... КД-72) Сборочный чертеж

Стадия	Масса	Масштаб
Р	см. табл.	—
Лист	Листов 1	

ЦНИИЭП жилища

Формат	Зона	Поз.	Обозначение	Наименование	Кол.	Примечание
				Документация		
А4			1.131.9-21—10 10 СБ	Сборочный чертеж		
А4			1.131.9-21—00 02	Узел 1...9		
			Переменные данные для исполнений			
				1.131.9-21—1010(КД-73)		
				Детали		
БЧ		1		Брусок нижний сеч.40×32	4,8	м
БЧ		2		Брусок верхний и боковой		
				сеч. 40×32	14,64	м
БЧ		3		Подкосы сеч. 20×10	19,48	м
БЧ		4		Соединит. планка сеч. 40×10	1,0	м
БЧ		5		Фиксатор сеч. 40×10	0,08	м
				Стандартные изделия		
БЧ		6		Гвоздь 2.5×60 ГОСТ4028-63*	0,8	кг
				1.131.9-21—1010-01(КД-74)		
				Детали		
БЧ		1		Брусок нижний сеч.40×32	4,8	м
БЧ		2		Брусок верхний и боковой		
				сеч. 40×32	14,88	м
БЧ		3		Подкосы сеч. 20×10	19,8	м
БЧ		4		Соединит. планка сеч.40×10	1,0	м

Н. контр.	Велаер		28.11.83
Нач. отд.	Росинский		17.6.83
Гл. инж. от.	Пальман		16.6.83
Гл. инж. пр.	Веллер		15.6.83
Рук. груп.	Палеес		14/VI 83
Провер.	Веллер		15.6.83
Ст. инж.	Шумилова		16.6.83

1.131.9-21—1010

Каркас (КД-73... КД-80)

Стадия	Лист.	Листов
Р	1	4

ЦНИИЭП жилища

Формат	Зона	Поз	Обозначение	Наименование	Кол.	Примечание
БЧ		5		Фиксатор сеч. 40×10	0,08	М
				Стандартные изделия		
БЧ		6		Гвоздь 2.5×60 ГОСТ 4028-63*	0,8	М
				1.131.9-21-1010-02(КД-75)		
				Детали		
БЧ		1		Брусок нижний сеч. 40×32	4,8	М
БЧ		2		Брусок верхний и боковой		
				сеч. 40×32	15,44	М
БЧ		3		Подкосы сеч. 20×10	20,6	М
БЧ		4		Соединит. планка сеч. 40×10	1,0	М
БЧ		5		Фиксатор сеч. 40×10	0,08	М
				Стандартные изделия		
БЧ		6		Гвоздь 2.5×60 ГОСТ 4028-63*	0,8	КГ
				1.131.9-21-1010-03(КД-76)		
				Детали		
БЧ		1		Брусок нижний сеч. 40×32	4,8	М
БЧ		2		Брусок верхний и боковой		
				сеч. 40×32	15,68	М
БЧ		3		Подкосы сеч. 20×10	20,92	М
БЧ		4		Соединит. планка сеч. 40×10	1,0	М
БЧ		5		Фиксатор сеч. 40×10	0,12	
				Стандартные изделия		
БЧ		6		Гвоздь 2.5×60 ГОСТ 4028-63*	0,8	КГ

Взам. инв.№ | Подпись и дата | Инв.№ подл.

Формат	Зона	Поз.	Обозначение	Наименование	Кол.	Примечание
				1.131.9-21-1010-04(КД-77)		
				Детали		
БЧ		1		Брусок нижний сеч.40×32	5,4	м
БЧ		2		Брусок верхний и боковой		
				сеч. 40×32	15,24	м
БЧ		3		Подкосы сеч. 20×10	21,2	м
БЧ		4		Соединит. планка сеч.40×10	1,0	м
БЧ		5		Фиксатор сеч. 40×10	0,08	м
				Стандартные изделия		
БЧ		6		Гвоздь 2.5×60 ГОСТ4028-63*	0,8	кг
				1.131.9-21-1010-05(КД-78)		
				Детали		
БЧ		1		Брусок нижний сеч.40×32	5,4	м
БЧ		2		Брусок верхний и боковой		
				сеч. 40×32	15,48	м
БЧ		3		Подкосы сеч. 20×10	22,96	м
БЧ		4		Соединит. планка сеч.40×10	1,0	м
БЧ		5		Фиксатор сеч. 40×10	0,08	м
				Стандартные изделия		
БЧ		6		Гвоздь 2.5×60 ГОСТ4028-63*	0,8	кг

Формат	Зона	Поз.	Обозначение	Наименование	Кол.	Примечание
				1.131.9-21-1010-06(КД-79)		
				Детали		
БЧ		1		Брусок нижний сеч. 40×32	5,4	м
БЧ		2		Брусок верхний и боковой		
				сеч. 40×32	16,08	м
БЧ		3		Подкосы сеч. 20×10	24,16	м
БЧ		4		Соединит. планка сеч. 40×10	1,0	м
БЧ		5		Фиксатор сеч. 40×10	0,12	м
				Стандартные изделия		
БЧ		6		Гвоздь 2.5×60 ГОСТ4028-63*	0,8	кг
				1.131.9-21-1010-07(КД-80)		
				Детали		
БЧ		1		Брусок нижний сеч. 40×32	5,4	м
БЧ		2		Брусок верхний и боковой		
				сеч. 40×32	16,28	м
БЧ		3		Подкосы сеч. 20×10	24,64	м
БЧ		4		Соединит. планка сеч. 40×10	1,0	м
БЧ		5		Фиксатор сеч. 40×10	0,12	м
				Стандартные изделия		
БЧ		6		Гвоздь 2.5×60 ГОСТ4028-63*	0,8	кг

Взам. инв. № | Подпись и дата | Инв. № подл.

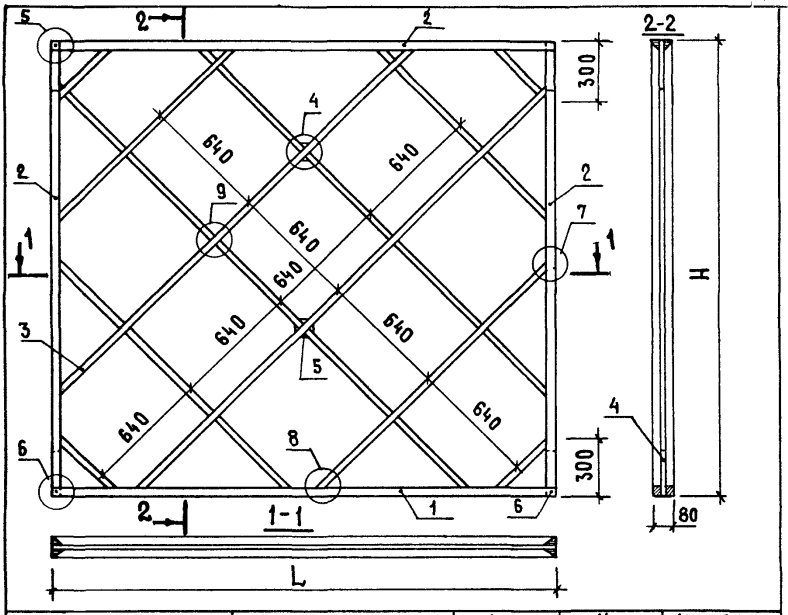

Обозначение	Марка	L, мм	H, мм	Масса, кг
1.131.9-21-10 10	КД-73	2400	2540	14,7
-01	КД-74	2400	2600	14,9
-02	КД-75	2400	2740	15,2
-03	КД-76	2400	2800	15,4
-04	КД-77	2700	2540	15,9
-05	КД-78	2700	2600	16,1
-06	КД-79	2700	2740	16,5
-07	КД-80	2700	2800	16,7

1.131.9-21-1010 СБ

Н. контр.	Веллер		28.11.83
Нач. отд.	Росинский		17.6.83
Гл. инж. от.	Пальман		16.6.83
Гл. инж. пр.	Веллер		15.6.83
Рук. груп.	Палеес		17.6.83
Проверил	Веллер		15.6.83
Ст. инж.	Шумилова		10.6.83

Каркас (КД-73...КД-80) Сборочный чертеж

Стадия	Масса	Масштаб
Р	см. табл.	—
Лист	Листов 1	

ЦНИИЭП жилища

Инв. № подл. | Подпись и дата | Взам. инв. №

Формат	Зона	Поз.	Обозначение	Наименование	Кол.	Примечание
				Документация		
А4			1.131.9-21 – 1110 СБ	Сборочный чертеж		
А4			1.131.9-21 – 0002	Узел 1...9		
			Переменные данные для исполнений			
				1.131.9-21 – 1110 (КД-81)		
				Детали		
БЧ		1		Брусок нижний сеч. 40×32	6,0	м
БЧ		2		Брусок верхний и боковой		
				сеч. 40×32	15,84	м
БЧ		3		Подкосы сеч. 20×10	25,06	м
БЧ		4		Соединит. планка сеч.40×10	1,0	м
БЧ		5		Фиксатор сеч. 40×10	0,12	м
				Стандартные изделия		
БЧ		6		Гвоздь 2.5×60 ГОСТ4028-63*	0,9	кг
				1.131.9-21-1110-01 (КД-82)		
				Детали		
БЧ		1		Брусок нижний сеч.40×32	6,0	м
БЧ		2		Брусок верхний и боковой		
				сеч. 40×32	16,08	м
БЧ		3		Подкосы сеч. 20×10	25,54	м
БЧ		4		Соединит. планка сеч.40×10	1,0	м

Взам. инв. № | Подпись и дата | Инв. № подл.

Н. контр.	Веллер		28.11.83
Нач. отд.	Росинский		12.883
Гл. инж. отд	Пальман		16.6.83
Гл. инж. пр.	Веллер		15.6.83
Рук. груп	Палеес		15.6.83
Проверил	Веллер		15.6.83
Ст. инж.	Шумилова		10.6.83

1.131.9-21-1110

Каркас (КД-81... КД-88)

Стадия	Лист	Листов
Р	1	4

ЦНИИЭП жилища

Формат	Зона	Поз.	Обозначение	Наименование	Кол.	Примечание
БЧ		5		Фиксатор сеч. 40×10	0,12	м
				Стандартные изделия		
БЧ		6		Гвоздь 2.5×60 ГОСТ4028-63*	0,9	кг
				1.131.9-21-1110-02(КД-83)		
				Детали		
БЧ		1		Брусок нижний сеч.40×32	6,0	м
БЧ		2		Брусок верхний и боковой		
				сеч. 40×32	16,64	м
БЧ		3		Подкосы сеч. 20×10	26,74	м
БЧ		4		Соединит. планка сеч.40×10	1,0	м
БЧ		5		Фиксатор сеч. 40×10	0,12	м
				Стандартные изделия		
БЧ		6		Гвоздь 2.5×60 ГОСТ4028-63*	0,9	кг
				1.131.9-21-1110-03(КД-84)		
				Детали		
БЧ		1		Брусок нижний сеч.40×32	6,0	м
БЧ		2		Брусок верхний и боковой		
				сеч. 40×32	16,88	м
БЧ		3		Подкосы сеч. 20×10	27,22	м
БЧ		4		Соединит. планка сеч.40×10	1,0	м
БЧ		5		Фиксатор сеч. 40×10	0,12	м
				Стандартные изделия		
БЧ		6		Гвоздь 2.5×60 ГОСТ4028-63*	0,9	кг

Формат	Зона	Поз.	Обозначение	Наименование	Кол.	Примечание
				1.131.9-21-1110-04(КД-85)		
				ДЕТАЛИ		
БЧ		1		Брусок нижний сеч. 40×32	6,6	м
БЧ		2		Брусок верхний и боковой		
				сеч. 40×32	16,44	м
БЧ		3		Подкосы сеч. 20×10	26,78	м
БЧ		4		Соединит. планка сеч. 40×10	1,0	м
БЧ		5		Фиксатор сеч. 40×10	0,12	м
				Стандартные изделия		
БЧ		6		Гвоздь 2.5×60 ГОСТ4028-63*	0,9	кг
				1.131.9-21-1110-05(КД-86)		
				ДЕТАЛИ		
БЧ		1		Брусок нижний сеч. 40×32	6,6	м
БЧ		2		Брусок верхний и боковой		
				сеч. 40×32	16,68	м
БЧ		3		Подкосы сеч. 20×10	27,26	м
БЧ		4		Соединит. планка сеч. 40×10	1,0	м
БЧ		5		Фиксатор сеч. 40×10	0,12	м
				Стандартные изделия		
БЧ		6		Гвоздь 2.5×60 ГОСТ4028-63*	0,9	кг

Взам. инв.№ | Подпись и дата | Инв. №подл.

Формат	Зона	Поз.	Обозначение	Наименование	Кол.	Примечание
				1.131.9-21-1110-06(КД-87)		
				Детали		
БЧ		1		Брусок нижний сеч. 40×32	6,6	м
БЧ		2		Брусок верхний и боковой		
				сеч. 40×32	17,24	м
БЧ		3		Подкосы сеч. 20×10	28,46	м
БЧ		4		Соединит. планка сеч.40×10	1,0	м
БЧ		5		Фиксатор сеч. 40×10	0,12	м
				Стандартные изделия		
БЧ		6		Гвоздь 2,5×60 ГОСТ4028-63*	0,9	кг
				1.131.9-21-1110-07(КД-88)		
				Детали		
БЧ		1		Брусок нижний сеч. 40×32	6,6	м
БЧ		2		Брусок верхний и боковой		
				сеч. 40×32	17,48	м
БЧ		3		Подкосы сеч. 20×10	28,94	м
БЧ		4		Соединит планка сеч.40×10	1,0	м
БЧ		5		Фиксатор сеч. 40×10	0,12	
				Стандартные изделия		
БЧ		6		Гвоздь 2,5×60 ГОСТ4028-63*	0,9	кг

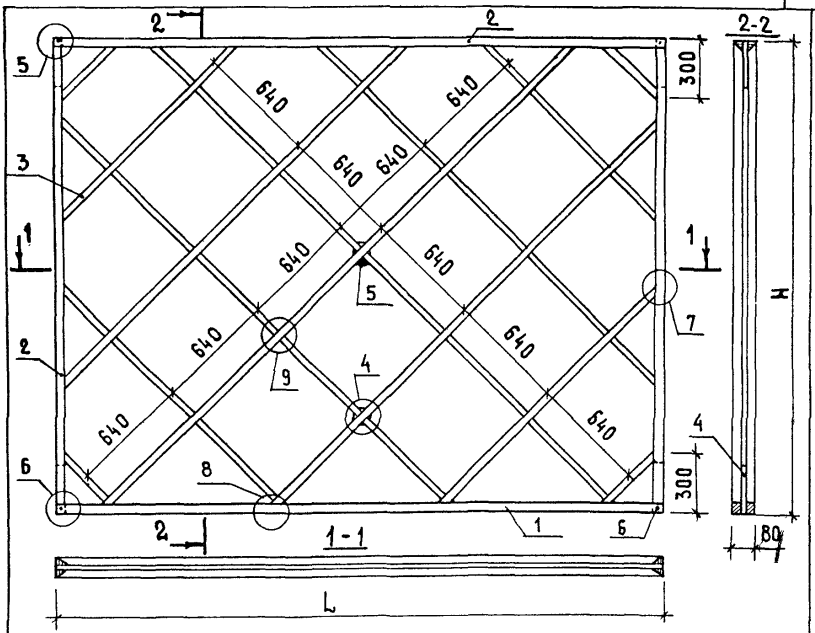

Обозначение	Марка	L, мм	H, мм	Масса, кг
1.131.9-21-1110	КД-81	3000	2540	17,2
- 01	КД-82	3000	2600	17,4
- 02	КД-83	3000	2740	17,8
- 03	КД-84	3000	2800	18,0
- 04	КД-85	3300	2540	18,2
- 05	КД-86	3300	2600	18,4
- 06	КД-87	3300	2740	18,8
- 07	КД-88	3300	2800	19,0

Взам.инв.№ | Подпись и дата | Инв.№подл.

Н.контр.	Веллер		28.11.83
Нач.отд.	Росинский		17.6.83
Гл.инж.от.	Пальман		16.6.83
Гл.инж.пр.	Веллер		15.6.83
Рук.груп.	Палеес		16.6.83
Провер.	Веллер		15.6.83
Ст.инж.	Шумилова		10.6.83

1.131.9-21 – 1110 СБ

Каркас (КД-81... КД-88) Сборочный чертеж

Стадия	Масса	Масштаб
Р	См. табл.	—
Лист	Листов 1	

ЦНИИЭП жилища

Формат	Зона	Поз.	Обозначение	Наименование	Кол.	Примечание
				Документация		
А4			1.131.9-21-1210 СБ	Сборочный чертеж		
А4			1.131.9-21-0002	Узел 1...9		
			Переменные данные для исполнений			
				1.131.9-21-1210 (КД-89)		
				Детали		
Б4		1		Брусок нижний сеч.40×32	7,2	м
Б4		2		Брусок верхний и боковой		
				сеч. 40×32	17,04	м
Б4		3		Подкосы сеч. 20×10	28,5	м
Б4		4		Соединит. планка сеч.40×10	1,0	м
Б4		5		Фиксатор сеч. 40×10	0,12	м
				Стандартные изделия		
Б4		6		Гвоздь 2,5×60 ГОСТ4028-63	1,0	кг
				1.131.9-21-1210-01 (КД-90)		
				Детали		
Б4		1		Брусок нижний сеч. 40×32	7,2	м
Б4		2		Брусок верхний и боковой		
				сеч. 40×32	17,28	м
Б4		3		Подкосы сеч. 20×10	30,42	м
Б4		4		Соединит. планка сеч.40×10	1,0	м

Инв.№ подл. | Подпись и дата | Взам. инв.№

Н. контр.	Веллер		28.11.83
Нач. отд.	Росинский		17.12.83
Гл. инж. от.	Пальман		16.12.83
Гл. инж. пр.	Веллер		15.12.83
Рук. груп.	Палеес		14.12.83
Провер.	Веллер		15.12.83
Ст. инж.	Шумилова		16.12.83

1.131.9-21-1210

КАРКАС (КД-89... КД-96)

Стадия	Лист	Листов
Р	1	4

ЦНИИЭП жилища

Формат	Зона	Поз.	Обозначение	Наименование	Кол.	Примечание
БЧ		5		Фиксатор сеч. 40×10	0,12	М
				Стандартные изделия		
БЧ		6		Гвоздь 2.5×60 ГОСТ4028-63*	1,0	КГ
				1.131.9-21-1210-02(КД-91)		
				Детали		
БЧ		1		Брусок нижний сеч.40×32	7,2	М
БЧ		2		Брусок верхний и боковой		
				сеч. 40×32	17,84	М
БЧ		3		Подкосы сеч. 20×10	32,02	М
БЧ		4		Соединит. планка сеч.40×10	1,0	М
БЧ		5		Фиксатор сеч. 40×10	0,12	М
				Стандартные изделия		
БЧ		6		Гвоздь 2.5×60 ГОСТ4028-63*	1,0	КГ
				1.131.9-21-1210-03(КД-92)		
				Детали		
БЧ		1		Брусок нижний сеч.40×32	7,2	М
БЧ		2		Брусок верхний и боковой		
				сеч. 40×32	18,08	М
БЧ		3		Подкосы сеч. 20×10	32,66	М
БЧ		4		Соединит. планка сеч.40×10	1,0	М
БЧ		5		Фиксатор сеч. 40×10	0,12	М
				Стандартные изделия		
БЧ		6		Гвоздь 2.5×60 ГОСТ4028-63*	1,0	КГ

Взам. инв. № | Подпись и дата | Инв. № подл.

Формат	Зона	Поз.	Обозначение	Наименование	Кол.	Примечание
				1.131.9-21-1210-04(КД-93)		
				Детали		
БЧ		1		Брусок нижний сеч.40×32	7,8	м
БЧ		2		Брусок верхний и боковой		
				сеч. 40×32	17,64	м
БЧ		3		Подкосы сеч. 20×10	32,34	м
БЧ		4		Соединит.планка сеч.40×10	1,0	м
БЧ		5		Фиксатор сеч. 40×10	0,16	м
				Стандартные изделия		
БЧ		6		Гвоздь 2,5×60 ГОСТ4028-63*	1,0	кг
				1.131.9-21-1210-05(КД-94)		
				Детали		
БЧ		1		Брусок нижний сеч.40×32	7,8	м
БЧ		2		Брусок верхний и боковой		
				сеч. 40×32	17,88	м
БЧ		3		Подкосы сеч. 20×10	32,98	м
БЧ		4		Соединит.планка сеч.40×10	1,0	м
БЧ		5		Фиксатор сеч. 40×10	0,16	м
				Стандартные изделия		
БЧ		6		Гвоздь 2,5×60 ГОСТ4028-63*	1,0	кг

Формат	Зона	Поз.	Обозначение	Наименование	Кол.	Примечание
				1.131.9-21-1210-06(КД-95)		
				Детали		
БЧ		1		Брусок нижний сеч.40×32	7,8	м
БЧ		2		Брусок верхний и боковой		
				сеч. 40×32	18,44	м
БЧ		3		Подкосы сеч.20×10	34,58	м
БЧ		4		Соединит. планка сеч.40×10	1,0	м
БЧ		5		Фиксатор сеч. 40×10	0,16	м
				Стандартные изделия		
БЧ		6		Гвоздь 2.5×60 ГОСТ4028-63*	1,0	кг
				1.131.9-21-1210-07(КД-96)		
				Детали		
БЧ		1		Брусок нижний сеч.40×32	7,8	м
БЧ		2		Брусок верхний и боковой		
				сеч. 40×32	18,68	м
БЧ		3		Подкосы сеч. 20×10	35,22	м
БЧ		4		Соединит. планка сеч.40×10	1,0	м
БЧ		5		Фиксатор сеч. 40×10	0,16	м
				Стандартные изделия		
БЧ		6		Гвоздь 2,5×60 ГОСТ4028-63*	1,0	кг

Инв.№ подл. | Подпись и дата | Взам. инв.№

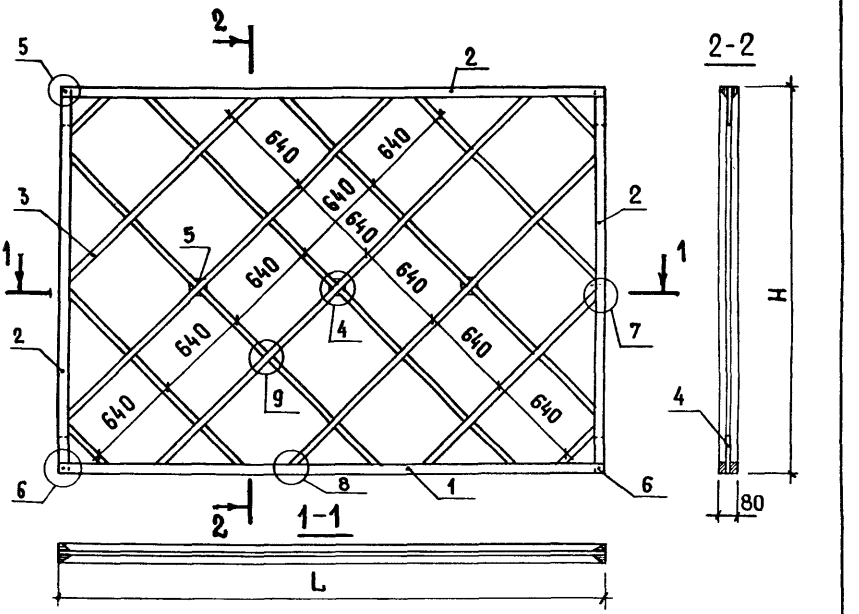

Обозначение	Марка	L, мм	H, мм	Масса, кг
1.131.9-21-1210	КД-89	3600	2540	19,4
-01	КД-90	3600	2600	19,8
-02	КД-91	3600	2740	20,2
-03	КД-92	3600	2800	20,4
-04	КД-93	3900	2540	20,7
-05	КД-94	3900	2600	20,9
-06	КД-95	3900	2740	21,4
-07	КД-96	3900	2800	21,6

Контр.	Веллер		15.6.83
Ст. отд.	Росинский		15.6.83
Инж. отд.	Пальман		15.6.83
Инж. пр.	Веллер		15.6.83
Н. гр.	Палеес		15.6.83
Провер.	Веллер		15.6.83
Гл. инж.	Шумилова		15.6.83

1.131.9-21—1210 СБ

Каркас (КД-89.... КД-96)
Сборочный чертеж

Стадия	Масса	Масштаб
Р	См. таблицу	—
Лист	Листов 1	

ЦНИИЭП жилища

Формат	Зона	Поз.	Обозначение	Наименование	Кол.	Примечание
				Документация		
А4			1.131.9-21-1310 СБ	Сборочный чертеж		
А4			1.131.9-21-00 02	Узел 1...9		
			Переменные данные для исполнений			
				1.131.9-21-1310 (КД-97)		
				Детали		
Б4		1		Брусок нижний сеч. 40×32	8,4	м
Б4		2		Брусок верхний и боковой		
				сеч. 40×32	18,24	м
Б4		3		Подкосы сеч. 20×10	34,06	м
Б4		4		Соединит. планка сеч. 40×10	1,0	м
Б4		5		Фиксатор сеч. 40×10	0,16	м
				Стандартные изделия		
Б4		6		Гвоздь 2.5×60 ГОСТ 4028-63	1,0	кг
				1.131.9-21-1310-01 (КД-98)		
				Детали		
Б4		1		Брусок нижний сеч. 40×32	8,4	м
Б4		2		Брусок верхний и боковой		
				сеч. 40×32	18,48	м
Б4		3		Подкосы сеч. 20×10	34,7	м
Б4		4		Соединит. планка сеч. 40×10	1,0	м

Взам. инв. №

Подпись и дата

Инв. № подл.

Н. контр.	Веллер		28.11.83
Нач. отд.	Росинский		17.6.83
Гл. инж. от.	Пальман		16.6.83
Гл. инж. пр.	Веллер		16.6.83
Рук. груп.	Палеес		16.6.83
Провер.	Веллер		16.6.83
Ст. инж.	Шумилова		10.6.83

1.131.9-21-1310

Каркас (КД-97... КД-100)

Стадия	Лист	Листов
Р	1	2

ЦНИИЭПжилища

Формат	Зона	Поз.	Обозначение	Наименование	Кол.	Примечание
БЧ		5		Фиксатор сеч. 40×10	0,16	М
				Стандартные изделия		
БЧ		6		Гвоздь 2,5×60 ГОСТ4028-63*	1,0	КГ
				1.131.9-21-1310-02(КД-99)		
				Детали		
БЧ		1		Брусок нижний сеч.40×32	8,4	М
БЧ		2		Брусок верхний и боковой		
				сеч. 40×32	19,04	М
БЧ		3		Подкосы сеч. 20×10	36,3	М
БЧ		4		Соединит. планка сеч.40×10	1,0	М
БЧ		5		Фиксатор сеч. 40×10	0,16	М
				Стандартные изделия		
БЧ		6		Гвоздь 2,5×60 ГОСТ4028-63*	1,0	КГ
				1.131.9-21-1310-03(КД-100)		
				Детали		
БЧ		1		Брусок нижний сеч.40×32	8,4	М
БЧ		2		Брусок верхний и боковой		
				сеч. 40×32	19,28	М
БЧ		3		Подкосы сеч. 20×10	36,94	М
БЧ		4		Соединит. планка сеч.40×10	1,0	М
БЧ		5		Фиксатор сеч. 40×10	0,16	М
				Стандартные изделия		
БЧ		6		Гвоздь 2,5×60 ГОСТ4028-63*	1,0	КГ

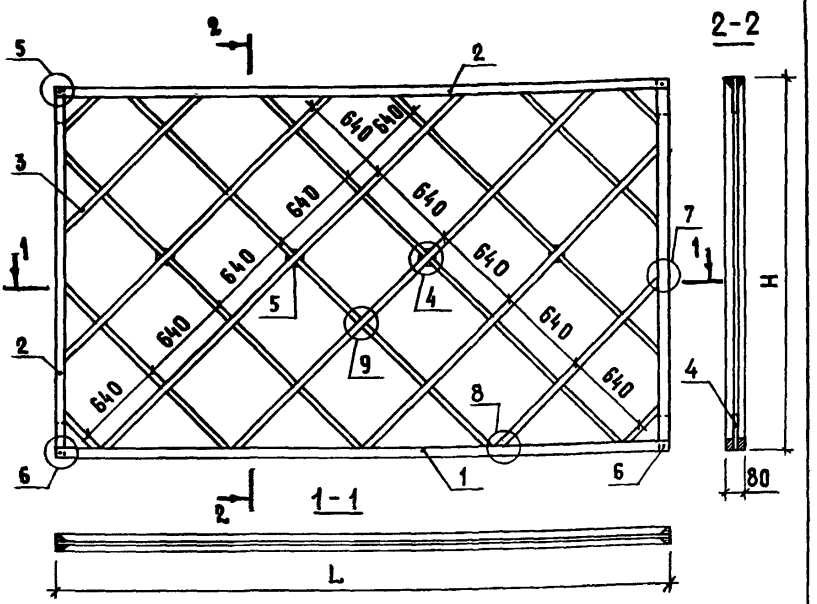

Обозначение	Марка	L, мм	H, мм	Масса, кг
1.131.9-21-1310	КД-97	4200	2540	21,8
-01	КД-98	4200	2600	22,0
-02	КД-99	4200	2740	22,4
-03	КД-100	4200	2800	22,6

1.131.9-21-1310 СБ

Н.контр.	Веллер		29.11.83
Нач.отд.	Росинский		11.6.83
Д.инж.от.	Пальман		16.6.83
А.инж.пр.	Веллер		15.6.83
Рук.груп.	Палеес		15.6.83
Провер.	Веллер		15.6.83
Ст.инж.	Шумилова		16.6.83

Каркас (КД-97.... КД-100) Сборочный чертеж

Стадия	Масса	Масштаб
Р	См. табл.	—
Лист	Листов 1	

ЦНИИЭП жилища

Инв.№ подл. | Подпись и дата | Взам.инв.№

Формат	Зона	Поз.	Обозначение	Наименование	Кол.	Примечание
				Документация		
А4			1.131.9-21 – 1410 СБ	Сборочный чертеж		
А4			1.131.9-21 – 0002	Узел 1...9		
			Переменные данные для исполнений			
				1.131.9-21 – 1410 (КД-101)		
				Детали		
Б4		1		Брусок нижний сеч. 40×32	9,6	м
Б4		2		Брусок верхний и боковой сеч. 40×32	19,44	м
Б4		3		Подкосы сеч. 20×10	39,53	м
Б4		4		Соединит. планка сеч. 40×10	1,0	м
Б4		5		Фиксатор сеч. 40×10	0,2	м
				Стандартные изделия		
Б4		6		Гвоздь 2.5×60 ГОСТ 4028-63*	1,2	кг
				1.131.9-21 – 1410-01 (КД-102)		
				Детали		
Б4		1		Брусок нижний сеч. 40×32	9,6	м
Б4		2		Брусок верхний и боковой сеч. 40×32	19,68	м
Б4		3		Подкосы сеч. 20×10	40,32	м
Б4		4		Соединит. планка сеч. 40×10	1,0	м

Нач. отд.	Росинский		17.6.83
Гл. инж. отд.	Пальман		16.6.83
Гл. инж. пр.	Веллер		15.6.83
Рук. груп.	Палеес		15.6.83
Провер.	Веллер		15.6.83
Ст. инж.	Шумилова		10.6.83

1.131.9-21 –1410

Каркас (КД-101... КД-104)

Стадия	Лист	Листов
Р	1	2

ЦНИИЭПжилища

Инв. № подл. | Подпись и дата | Взам. инв. №

Формат	Зона	Поз.	Обозначение	Наименование	Кол.	Примечание
				1.131.9-21 – 1410-02 (КД-103)		
				Детали		
БЧ		1		Брусок нижний сеч.40×32	9,6	м
БЧ		2		Брусок верхний и боковой		
				сеч. 40×32	20,24	м
БЧ		3		Подкосы сеч. 20×10	42,32	м
БЧ		4		Соединит. планка сеч.40×10	1,0	м
БЧ		5		Фиксатор сеч. 40×10	0,2	м
				Стандартные изделия		
БЧ		6		Гвоздь 2.5×60 ГОСТ4028-63*	1,2	
				1.131.9-21 – 1410-03 (КД-104)		
				Детали		
БЧ		1		Брусок нижний сеч.40×32	9,6	м
БЧ		2		Брусок верхний и боковой		
				сеч. 40×32	20,48	м
БЧ		3		Подкосы сеч. 20×10	43,12	м
БЧ		4		Соединит. планка сеч.40×10	1,0	м
БЧ		5		Фиксатор сеч. 40×10	0,2	м
				Стандартные изделия		
БЧ		6		Гвоздь 2.5×60 ГОСТ4028-63*	1,2	кг

Инв.№ подл. | Подпись и дата | Взам. инв.№

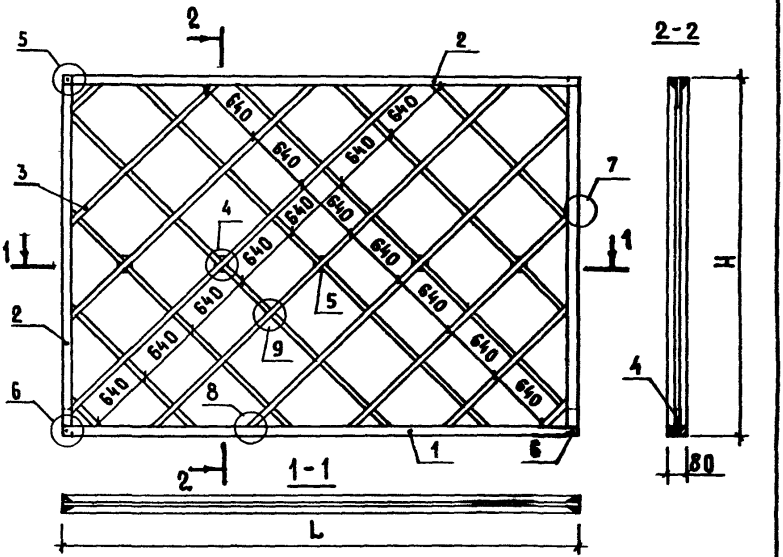

Обозначение	Марка	L, мм	H, мм	Масса, кг
1.131.9-21-1410	КД-101	4800	2540	24,7
-01	КД-102	4800	2600	24,9
-02	КД-103	4800	2740	25,4
-03	КД-104	4800	2800	25,6

Н. контр.	Веллер		28.11.83
Нач. отд.	Росинский		17.6.83
Гл. инж.-отд.	Пальман		16.6.83
Гл. инж.-пр.	Веллер		15.6.83
Рук. груп.	Палеес		14.6.83
Провер.	Веллер		15.6.83
Ст. инж.	Шумилова		10.6.83

1.131.9-21-1410 СБ

КАРКАС (КД-101... КД-104) Сборочный чертеж

Стадия	Масса	Масштаб
Р	См. табл.	—
Лист	Листов 1	

ЦНИИЭП жилища

Формат	Зона	Поз.	Обозначение	Наименование	Кол.	Примечание
				Документация		
А4			1.131.9-21-1510 СБ	Сборочный чертеж		
А4			1.131.9-21-0002	Узел 1...9		
			Переменные данные	для исполнений		
				1.131.9-21-1510(КД-105)		
				Детали		
Б4		1		Брусок нижний сеч.40×32	10,8	м
Б4		2		Брусок верхний и боковой		
				сеч.40×32	20,64	м
Б4		3		Подкосы сеч. 20×10	44,24	м
Б4		4		Соединит. планка сеч.40×10	1,0	м
Б4		5		Фиксатор сеч. 40×10	0,20	м
				Стандартные изделия		
Б4		6		Гвоздь 2.5×60 ГОСТ4028-63*	1,5	кг
				1.131.9-21-1510-01(КД-106)		
				Детали		
Б4		1		Брусок нижний сеч.40×32	10,8	м
Б4		2		Брусок верхний и боковой		
				сеч. 40×32	20,88	м
Б4		3		Подкосы сеч. 20×10	45,2	м
Б4		4		Соединит. планка сеч.40×10	1,0	м

Взам. инв. №

Подпись и дата

Инв. № подл.

Н. контр.	Веллер		28.11.83
Нач. отд.	Росинский		17.6.83
Гл. инж. отд.	Пальман		16.6.83
Н. инж. пр.	Веллер		15.6.83
Рук. груп.	Палеес		15.6.83
Провер.	Веллер		15.6.83
Ст. инж.	Шумилова		10.6.83

1.131.9-21-1510

Каркас (КД-105... КД-108)

Стадия	Лист	Листов
Р	1	2

ЦНИИЭПжилища

Формат	Зона	Поз.	Обозначение	Наименование	Кол.	Примечание
Бч		5		Фиксатор сеч. 40×10	0,2	м
				Стандартные изделия		
Бч		6		Гвоздь 2.5×60 ГОСТ4028-63*	1,5	кг
				1.131.9-21-1510-02(КД-10 7)		
				Детали		
Бч		1		Брусок нижний сеч.40×32	10,8	м
Бч		2		Брусок верхний и боковой сеч. 40×32	21,44	м
Бч		3		Подкосы сеч. 20×10	47,6	м
Бч		4		Соединит. планка сеч.40×10	1,0	м
Бч		5		Фиксатор сеч. 40×10	0,20	м
				Стандартные изделия		
Бч		6		Гвоздь 2,5×60 ГОСТ4028-63*	1,5	кг
				1.131.9-21-1510-03(КД-10 8)		
				Детали		
Бч		1		Брусок нижний сеч.40×32	10,8	м
Бч		2		Брусок верхний и боковой сеч. 40×32	21,68	м
Бч		3		Подкосы сеч. 20×10	48,66	м
Бч		4		Соединит. планка сеч.40×10	1,0	м
Бч		5		Фиксатор сеч. 40×10	0,20	м
				Стандартные изделия		
Бч		6		Гвоздь 2,5×60 ГОСТ4028-63*	1,5	кг

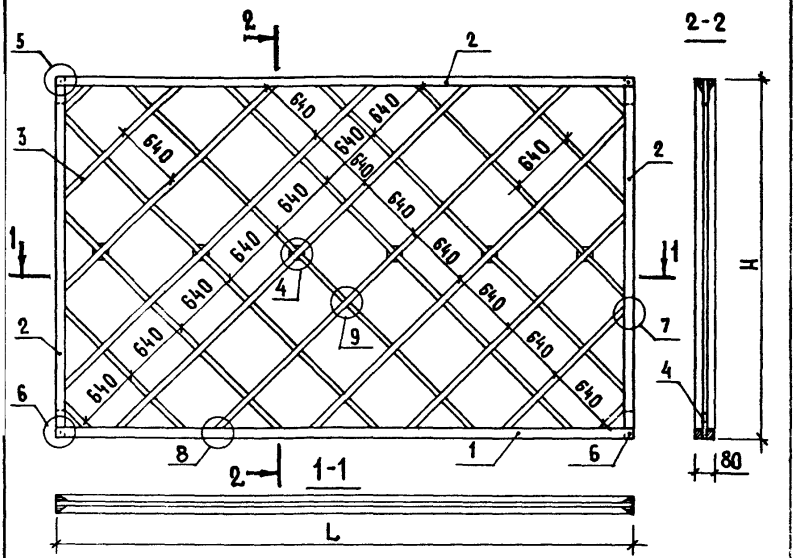

Обозначение	Марка	L, мм	H, мм	Масса, кг
1.131.9-21-1510	КД-105	5400	2540	27,0
-01	КД-106	5400	2600	27,2
-02	КД-107	5400	2740	27,8
-03	КД-108	5400	2800	28,0

Инв. № подл. | Подпись и дата | Взам. инв. №

1.131.9-21-1510 СБ

Н. контр.	Веллер		28.11.83
Нач. отд.	Росинский		17.6.83
Гл. инж. отд.	Пальман		16.6.83
Гл. инж. пр.	Веллер		15.6.83
Рук. груп.	Палеес		14.6.83
Проверил	Веллер		15.6.83
Ст. инж.	Шумилова		10.6.83

Каркас (КД-105... КД-108) Сборочный чертеж

Стадия	Масса	Масштаб
Р	см. табл.	—
Лист	Листов 1	

ЦНИИЭП жилища

Формат	Зона	Поз.	Обозначение	Наименование	Кол.	Приме-чание
				Документация		
А4			1.131.9-21-1610 СБ	Сборочный чертеж		
А4			1.131.9-21-0002	Узел 1...9		
			Переменные данные для исполнений			
				1.131.9-21-1610 (КД-109)		
				Детали		
БЧ		1		Брсок нижний сеч.40×32	12,0	м
БЧ		2		Брусок верхний и боковой		
				сеч. 40×32	21,84	м
БЧ		3		Подкосы сеч. 20×10	48,08	м
БЧ		4		Соединит. планка сеч.40×10	1,0	м
БЧ		5		Фиксатор сеч. 40×10	0,24	м
				Стандартные изделия		
БЧ		6		Гвоздь 2.5×60 ГОСТ4028-63*	1,5	кг
				1.131.9-21-1610-01 (КД-110)		
				Детали		
БЧ		1		Брусок нижний сеч.40×32	12,0	м
БЧ		2		Брусок верхний и боковой		
				сеч. 40×32	22,08	м
БЧ		3		Подкосы сеч. 20×10	49,04	м
БЧ		4		Соединит. планка сеч.40×10	1,0	м

Н. контр.	Веллер		28.11.83
Нач. отд.	Росинский		17.6.83
Гл. инж. отд.	Пальман		16.6.83
Гл. инж.-пр.	Веллер		15.6.83
Рук. груп.	Палеес		17.6.83
Провер.	Веллер		15.6.83
Ст. инж.	Шумилова		16.6.83

1.131.9-21-1610

Каркас (КД-109... КД-112)

Стадия	Лист	Листов
Р	1	2

ЦНИИЭП жилища

Формат	Зона	Поз.	Обозначение	Наименование	Кол.	Примечание
				1.131.9-21-1610-02 (КД-111)		
				Детали		
БЧ		1		Брусок нижний сеч.40×32	12,0	м
БЧ		2		Брусок верхний и боковой		
				сеч.40×32	22,64	м
БЧ		3		Подкосы сеч. 20×10	51,44	м
БЧ		4		Соединит. планка сеч.40×10	1,0	м
БЧ		5		Фиксатор сеч. 40×10	0,24	м
				Стандартные изделия		
БЧ		6		Гвоздь 2.5×60 ГОСТ4028-63*	1,5	КГ
				1.131.9-21-1610-03 (КД-112)		
				Детали		
БЧ		1		Брусок нижний сеч.40×32	12,0	м
БЧ		2		Брусок верхний и боковой		
				сеч.40×32	22,88	м
БЧ		3		Подкосы сеч. 20×10	52,40	м
БЧ		4		Соединит планка сеч.40×10	1,0	м
БЧ		5		Фиксатор сеч.40×10	0,24	м
				Стандартные изделия		
БЧ		6		Гвоздь 2.5×60 ГОСТ4028-63*	1,5	КГ

Инв.№ подл. | Подпись и дата | Взам.инв.№

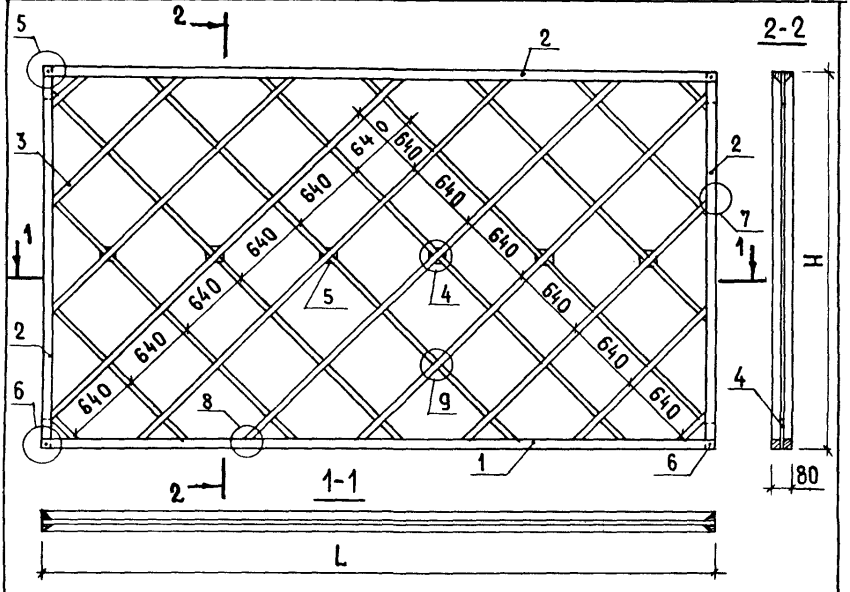

Обозначение	Марка	L, мм	H, мм	Масса, кг
1.131.9-21-1610	КД-109	6000	2530	28,1
-01	КД-110	6000	2600	28,4
-02	КД-111	6000	2740	28,9
-03	КД-112	6000	2800	29,2

Взам. инв. №

Инв. № подл. | Подп. и дата

1.131.9-21-1610 СБ

Н. контр.	Веллер		28.11.83
Нач. отд.	Росинский		19.6.83
Гл. инж. отд.	Пальман		16.6.83
Гл. инж. пр.	Веллер		15.6.83
Рук. груп.	Палеес		14.6.83
Провер.	Веллер		15.6.83
Ст. инж.	Шумилова		10.6.83

Каркас (КД-109 .... КД-112) Сборочный чертеж

Стадия	Масса	Масштаб
Р	См. табл.	—
Лист	Листов 1	

ЦНИИЭПжилища

Формат	Зона	Поз.	Обозначение	Наименование	Кол.	Примечание
				Документация		
А4			1.131.9-21 – 1710 СБ	Сборочный чертеж		
А4			1.131.9-21 – 0002	Узел 1...9		лист 1
			Переменные данные для исполнений			
				1.131.9-21 – 1710 (КД-113)		
				Детали		
БЧ		1		Брусок нижний сеч. 40×32	13,2	м
БЧ		2		Брусок верхний и боковой		
				сеч. 40×32	23,04	м
БЧ		3		Подкосы сеч. 20×10	54,68	м
БЧ		4		Соединит. планка сеч. 40×10	1,0	м
БЧ		5		Фиксатор сеч. 40×10	0,28	м
				Сборочные единицы		
БЧ		6		Гвоздь 2.5×60 ГОСТ 4028-63	1,5	кг
				1.131.9-21 – 1710-01 (КД-114)		
				Детали		
БЧ		1		Брусок нижний сеч. 40×32	13,2	м
БЧ		2		Брусок верхний и боковой		
				сеч. 40×32	23,28	м
БЧ		3		Подкосы сеч. 20×10	55,8	м
БЧ		4		Соединит. планка сеч. 40×10	1,0	м

Инв. № подл. | Подпись и дата | Взам. инв. №

Н. контр.	Веллер		20.10.83
Нач. отд.	Росинский		17.6.83
Гл. инж. отд	Пальман		16.6.83
Гл. инж. пр.	Веллер		15.6.83
Рук. груп.	Палеес		15.6.83
Провер.	Веллер		15.6.83
Ст. инж.	Шумилова		10.6.83

1.131.9-21 – 1710

Каркас (КД-113... КД-116)

Стадия	Лист	Листов
Р	1	2

ЦНИИЭПжилища

Формат	Зона	Поз.	Обозначение	Наименование	Кол.	Примечание
Б4		5		Фиксатор сеч. 40×10	0,28	м
				Сборочные единицы		
Б4		6		Гвоздь 2,5×60 ГОСТ 4028-63*	1,5	кг
				1.131.9-21-1710-02(КД-115)		
				Детали		
Б4		1		Брусок нижний сеч.40×32	13,2	м
Б4		2		Брусок верхний и боковой		
				сеч. 40×32	23,84	м
Б4		3		Подкосы сеч. 20×10	58,60	м
Б4		4		Соединит. планка сеч.40×10	1,0	м
Б4		5		Фиксатор сеч. 40×10	0,28	м
				Сборочные единицы		
Б4		6		Гвоздь 2,5×60 ГОСТ 4028-63*	1,5	кг
				1.131.9-21-1710-03(КД-116)		
				Детали		
Б4		1		Брусок нижний сеч.40×32	13,2	м
Б4		2		Брусок верхний и боковой		
				сеч. 40×32	24,08	м
Б4		3		Подкосы сеч. 20×10	59,72	м
Б4		4		Соединит. планка сеч.40×10	1,0	м
Б4		5		Фиксатор сеч. 40×10	0,28	м
				Сборочные единицы		
Б4		6		Гвоздь 2,5×60 ГОСТ 4028-63*	1,5	кг

Инв.№ подл. | Подпись и дата | Взам.инв.№

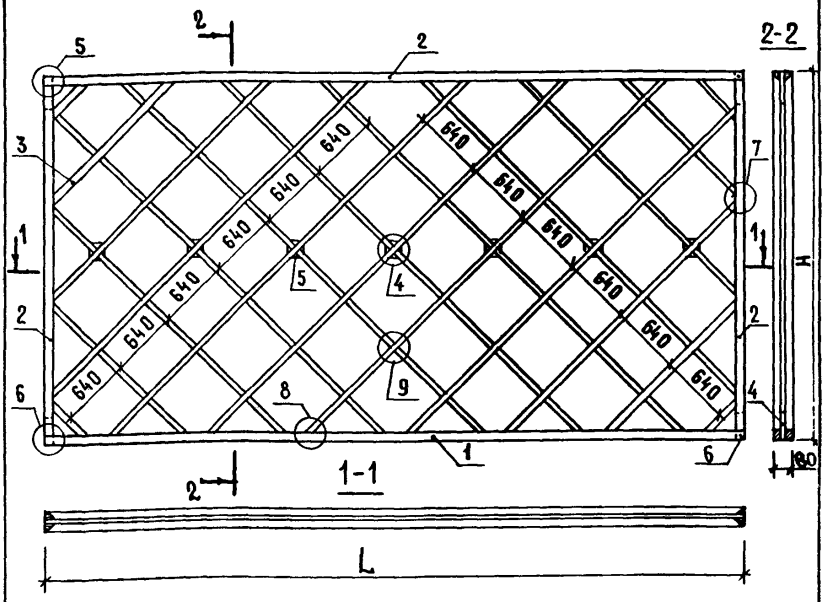

Обозначение	Марка	L, мм	H, мм	Масса, кг
1.131.9-21—1710	КД-113	6600	2530	31,7
-01	КД-114	6600	2600	31,9
-02	КД-115	6600	2740	32,6
-03	КД-116	6600	2800	32,9

Взам. инв. № | Подпись и дата | Инв. № подл.

Н. контр.	Веллер		28.11.83
Нач. отд.	Росинский		17.6.83
Гл. инж. от.	Пальман		16.6.83
Гл. инж. пр.	Веллер		15.6.83
Рук. груп.	Палеес		15.6.83
Провер.	Веллер		15.6.83
Ст. инж.	Шумилова		10.6.83

1.131.9-21—1710 СБ

Каркас (КД-113...КД-116) Сборочный чертеж

Стадия	Масса	Масштаб
Р	см. табл.	—
Лист	Листов 1	

ЦНИИЭП жилища

Формат	Зона	Поз.	Обозначение	Наименование	Кол.	Примечание
				Документация		
А4			1.131.9-21 - 1810	Сборочный чертеж		
А4			1.131.9-21 - 0002	Узел 1...9		Лист 1
				Переменные данные для исполнений		
				1.131.9-21-1810 (КД-117)		
				Детали		
БЧ		1		Брусок нижний сеч. 40×32	1,38	м
БЧ		2		Брусок верхний и боковой сеч. 40×32	1,98	м
БЧ		3		Подкосы сеч. 20×10	1,42	м
БЧ		4		Соединит. планка сеч. 40×10	0,6	м
БЧ		5		Фиксатор сеч. 40×10	0,04	м
				Стандартные изделия		
БЧ		6		Гвоздь 2.5×60 ГОСТ 4028-63*	0,3	кг
				1.131.9-21-1810-01 (КД-118)		
				Детали		
БЧ		1		Брусок нижний сеч. 40×32	1,38	м
БЧ		2		Брусок верхний и боковой сеч. 40×32	2,10	м
БЧ		3		Подкосы сеч. 20×10	1,49	м

Контр.	Веллер		28.11.83
Нач. отд.	Росинский		16.12.83
Гл. инж. отд.	Дальман		16.12.83
Гл. инж. пр.	Веллер		15.12.83
Рук. груп.	Палеес		14.12.83
Гл. спец.	Веллер		15.12.83
Редактир.	Дубинкина		21.12.83

1.131.9-21 - 1810

Каркас (КД-117... КД-122)

Стадия	Лист	Листов
Р	1	3

ЦНИИЭПжилища

Формат	Зона	Поз.	Обозначение	Наименование	Кол.	Примечание
БЧ		4		Соединит. планка сеч. 40×10	0,6	М
БЧ		5		Фиксатор сеч. 40×10	0,04	М
				Стандартные изделия		
БЧ		6		Гвоздь 2.5×60 ГОСТ 4028-63*	0,3	КГ
				1.131.9-21-1810-02 (КД-119)		
				Детали		
БЧ		1		Брусок нижний сеч. 40×32	1,38	М
БЧ		2		Брусок верхний и боковой		
				сеч. 40×32	2,24	М
БЧ		3		Подкосы сеч. 20×10	1,57	М
БЧ		4		Соединит. планка сеч. 40×10	0,6	М
БЧ		5		Фиксатор сеч. 40×10	0,04	М
				Стандартные изделия		
БЧ		6		Гвоздь 2.5×60 ГОСТ 4028-63*	0,3	КГ
				1.131.9-21-1810-03 (КД-120)		
				Детали		
БЧ		1		Брусок нижний сеч. 40×32	1,38	М
БЧ		2		Брусок верхний и боковой		
				сеч. 40×32	2,38	М
БЧ		3		Подкосы сеч. 20×10	1,67	М
БЧ		4		Соединит. планка сеч. 40×10	0,6	М
БЧ		5		Фиксатор сеч. 40×10	0,04	М
				Стандартные изделия		
БЧ		6		Гвоздь 2.5×60 ГОСТ 4028-63*	0,3	КГ

Инв. № подл. | Подпись и дата | Взам. инв. №

Формат	Зона	Поз.	Обозначение	Наименование	Кол.	Примечание
				1.131.9-21-1810-04(КД-121)		
				Детали		
БЧ		1		Брусок нижний сеч.40×32	1,38	м
БЧ		2		Брусок верхний и боковой		
				сеч.40×32	2,5	м
БЧ		3		Подкосы сеч.20×10	1,75	м
БЧ		4		Соединит планка сеч.40×10	0,6	м
БЧ		5		Фиксатор сеч.40×10	0,04	м
				Стандартные изделия		
БЧ		6		Гвоздь 2.5×60 ГОСТ4028-63*	0,3	кг
				1.131.9-21-1810-05(КД-122)		
				Детали		
БЧ		1		Брусок нижний сеч.40×32	1,38	м
БЧ		2		Брусок верхний и боковой		
				сеч.40×32	2,64	м
БЧ		3		Подкосы сеч.20×10	1,86	м
БЧ		4		Соединит планка сеч.40×10	0,6	м
БЧ		5		Фиксатор сеч. 40×10	0,04	м
				Стандартные изделия		
БЧ		6		Гвоздь 2.5×60 ГОСТ4028-63*	0,3	кг

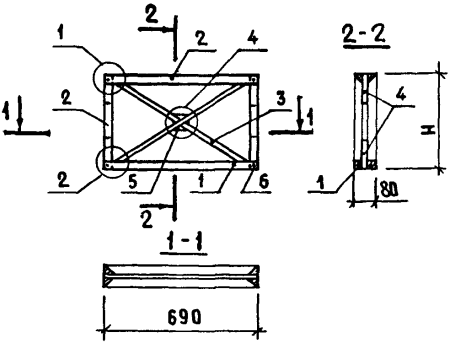

Обозначение	Марка	H, мм	Масса, кг
1.131.9-21-1810	КД-117	380	2,8
-01	КД-118	440	2,9
-02	КД-119	510	3,0
-03	КД-120	580	3,0
-04	КД-121	640	3,1
-05	КД-122	710	3,2

Инв. № подл. | Подпись и дата | Взам. инв. №

Н. контр.	Веллер		29.11.83
Нач. отд.	Росинский		17.6.83
Гл. инж. от.	Пальман		16.6.83
Гл. инж. пр.	Веллер		15.6.83
Рук. груп.	Палеес		14.6.83
Провер.	Веллер		15.6.83
Исполн.	Дубинкина		31.5.83

1.131.9-21-1810 сб

Каркас (КД-117... КД-122) Сборочный чертеж

Стадия	Масса	Масштаб
Р	см. табл.	—
Лист	Листов 1	

ЦНИИЭП жилища

Формат	Зона	Поз.	Обозначение	Наименование	Кол.	Примечание
				Документация		
А4			1.131.9-21-1910	Сборочный чертеж		
А4			1.131.9-21-0002	Узел 1...9		лист 1
			Переменные данные для исполнений			
				1.131.9-21-1910(КД-123)		
				Детали		
БЧ		1		Брусок нижний сеч. 40×32	1,58	м
БЧ		2		Брусок верхний и боковой сеч. 40×32	2,18	м
БЧ		3		Подкосы сеч. 20×10	1,59	м
БЧ		4		Соединит. планка сеч. 40×10	0,6	м
БЧ		5		Фиксатор сеч. 40×10	0,04	м
				Стандартные изделия		
БЧ		6		Гвоздь 2.5×60 ГОСТ 4028-63*	0,3	кг
				1.131.9-21-1910-01(КД-124)		
				Детали		
БЧ		1		Брусок нижний сеч. 40×32	1,58	м
БЧ		2		Брусок верхний и боковой сеч. 40×32	2,3	м
БЧ		3		Подкосы сеч. 20×10	1,65	м

Взам. инв. №

Подпись и дата

Инв. № подл.

Н. контр.	Веллер		26.11.83
Нач. отд.	Росинский		17.6.83
Гл. инж. отд.	Пальман		16.6.83
Н. инж. пр.	Веллер		15.6.83
Рук. груп.	Палеес		15.6.83
Провер.	Веллер		15.6.83
Исполнил	Дубинкина		31.5.83

1.131.9-21-1910

Каркас (КД-123 ÷ КД-128)

Стадия	Лист	Листов
Р	1	3

ЦНИИЭП жилища

Формат	Зона	Поз	Обозначение	Наименование	Кол.	Примечание
БЧ		4		Соединит. планка сеч.40×10	0,6	м
БЧ		5		Фиксатор сеч. 40×10	0,04	м
				Стандартные изделия		
БЧ		6		Гвоздь 2.5×60 ГОСТ4028-63*	0,3	кг
				1.131.9-21-1910-02(КД-125)		
				Детали		
БЧ		1		Брусок нижний сеч. 40×32	1,58	м
БЧ		2		Брусок верхний и боковой		
				сеч. 40×32	2,44	м
БЧ		3		Подкосы сеч. 20×10	1,73	м
БЧ		4		Соединит. планка сеч.40×10	0,6	м
БЧ		5		Фиксатор сеч. 40×10	0,04	м
				Стандартные изделия		
БЧ		6		Гвоздь 2.5×60 ГОСТ4028-63*	0,3	кг
				1.131.9-21-1910-03(КД-126)		
				Детали		
БЧ		1		Брусок нижний сеч. 40×32	1,58	м
БЧ		2		Брусок верхний и боковой		
				сеч. 40×32	2,58	м
БЧ		3		Подкосы сеч. 20×10	1,82	м
БЧ		4		Соединит. планка сеч.40×10	0,6	м
БЧ		5		Фиксатор сеч. 40×10	0,04	м
				Стандартные изделия		
БЧ		6		Гвоздь 2.5×60 ГОСТ4028-63*	0,3	кг

Взам. инв. №

Подпись и дата

Инв. № подл.

Формат	Зона	Поз.	Обозначение	Наименование	Кол.	Примечание
				1.131.9-21-1910-04 (КД-127)		
				Детали		
БЧ		1		Брусок нижний сеч.40×32	1,58	м
БЧ		2		Брусок верхний и боковой		
				сеч.40×32	2,7	м
БЧ		3		Подкосы сеч. 20×10	1,9	м
БЧ		4		Соединит. планка сеч.40×10	0,6	м
				Фиксатор сеч.40×10	0,04	м
				Стандартные изделия		
				Гвоздь 2.5×60 ГОСТ4028-63*	0,3	кг
				1.131.9-21-1910-05 (КД-128)		
				Детали		
БЧ		1		Брусок нижний сеч.40×32	1,58	м
БЧ		2		Брусок верхний и боковой		
				сеч.40×32	2,84	м
БЧ		3		Подкосы сеч. 20×10	2,0	м
БЧ		4		Соединит. планка сеч.40×10	0,6	м
БЧ		5		Фиксатор сеч. 40×10	0,04	
				Стандартные изделия		
БЧ		6		Гвоздь 2.5×60 ГОСТ4028-63*	0,3	кг

Инв.№ подл. | Подпись и дата | Взам. инв.№

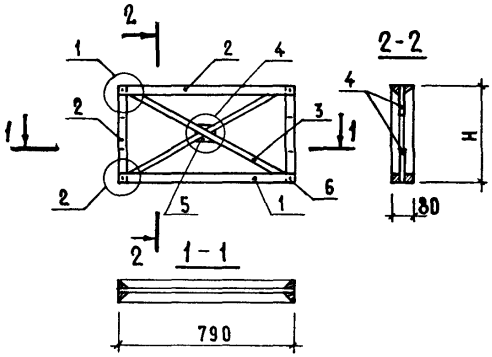

Обозначение	Марка	H, мм	Масса, кг
1.131.9-21-1910	КД-123	380	3,1
-01	КД-124	440	3,2
-02	КД-125	510	3,2
-03	КД-126	580	3,3
-04	КД-127	640	3,4
-05	КД-128	710	3,5

Взам. инв. № | Подпись и дата | Инв. № подл.

Н. контр.	Веллер		28.11.83
Нач. отд.	Росинский		16.6.83
Гл. инж. отд.	Пальман		16.6.83
Гл. инж. пр.	Веллер		15.6.83
Рук. гр.	Палеес		15.6.83
Провер.	Веллер		15.6.83
Исполн	Дубинкина		31.5.83

1.131.9-21-1910 СБ

Каркас (КД-123.... КД-128) Сборочный чертеж

Стадия	Масса	Масштаб
Р	см. табл.	—
Лист	Листов 1	

ЦНИИЭП жилища

Формат	Зона	Поз.	Обозначение	Наименование	Кол.	Примечание
				Документация		
А4			1.131.9-21-2010	Сборочный чертеж		
А4			1.131.9-21-0002	Узел 1...9		лист 1
			Переменные данные	для исполнений		
				1.131.9-21-2010 (КД-129)		
				Детали		
Б4		1		Брусок нижний сеч. 40×32	1,78	м
Б4		2		Брусок верхний и боковой		
				сеч. 40×32	2,38	м
Б4		3		Подкосы сеч. 20×10	1,78	м
Б4		4		Соединит. планка сеч. 40×10	0,6	м
Б4		5		Фиксатор сеч. 40×10	0,04	
				Стандартные изделия		
Б4		6		Гвоздь 2,5×60 ГОСТ 402863*	0,3	кг
				1.131.9-21-2010-01 (КД-130)		
				Детали		
Б4		1		Брусок нижний сеч. 40×32	1,78	м
Б4		2		Брусок верхний и боковой		
				сеч. 40×32	2,5	м
Б4		3		Подкосы сеч. 20×10	1,82	м

Констр.	Веллер		24.11.83
Гл.отд.	Росинский		16.6.83
Нач.от.	Пальман		16.6.83
Нач.пр	Веллер		15.6.83
Гл.груп.	Палеес		14.6.83
Проверил	Веллер		15.6.83
Н.контр.	Дубинкина		31.5.83

1.131.9-21-2010

Каркас (КД-129... КД-134)

Стадия	Лист	Листов
Р	1	3

ЦНИИЭПжилища

Формат	Зона	Поз.	Обозначение	Наименование	Кол.	Примечание
БЧ		4		Соединит. планка сеч. 40×10	0,6	м
БЧ		5		Фиксатор сеч. 40×10	0,04	м
				Стандартные изделия		
БЧ		6		Гвоздь 2.5×60 ГОСТ 4028-63*	0,3	кг
				1.131.9-21-2010-02(КД-131)		
				Детали		
БЧ		1		Брусок нижний сеч. 40×32	1,78	м
БЧ		2		Брусок верхний и боковой		
				сеч. 40×32	2,64	м
БЧ		3		Подкосы сеч. 20×10	1,9	м
БЧ		4		Соединит. планка сеч. 40×10	0,6	м
БЧ		5		Фиксатор сеч. 40×10	0,04	м
				Стандартные изделия		
БЧ		6		Гвоздь 2.5×60 ГОСТ 4028-63*	0,3	кг
				1.131.9-21-2010-03(КД-132)		
				Детали		
БЧ		1		Брусок нижний сеч. 40×32	1,78	м
БЧ		2		Брусок верхний и боковой		
				сеч. 40×32	2,78	м
БЧ		3		Подкосы сеч. 20×10	1,98	м
БЧ		4		Соединит. планка сеч. 40×10	0,6	м
БЧ		5		Фиксатор сеч. 40×10	0,04	м
				Стандартные изделия		
БЧ		6		Гвоздь 2.5×60 ГОСТ 4028-63*	0,3	кг

Взам. инв. №

Подпись и дата

Инв. № подл.

Формат	Зона	Поз.	Обозначение	Наименование	Кол.	Приме-чание
				1.131.9-21-2010-04 (КД-133)		
				Детали		
БЧ		1		Брусок нижний сеч. 40×32	1,78	м
БЧ		2		Брусок верхний и боковой		
				сеч. 40×32	2,9	м
БЧ		3		Подкосы сеч. 20×10	2,04	м
БЧ		4		Соединит. планка сеч. 40×10	0,6	м
БЧ		5		Фиксатор сеч. 40×10	0,04	м
				Стандартные изделия		
БЧ		6		Гвоздь 2.5×60 ГОСТ 4028-63*	0,3	кг
				1.131.9-21-2010-05 (КД-134)		
				Детали		
БЧ		1		Брусок нижний сеч. 40×32	1,78	м
БЧ		2		Брусок верхний и боковой		
				сеч. 40×32	3,04	м
БЧ		3		Подкосы сеч. 20×10	2,14	м
БЧ		4		Соединит. планка сеч. 40×10	0,6	м
БЧ		5		Фиксатор сеч. 40×10	0,04	м
				Стандартные изделия		
БЧ		6		Гвоздь 2.5×60 ГОСТ 4028-63*	0,3	кг

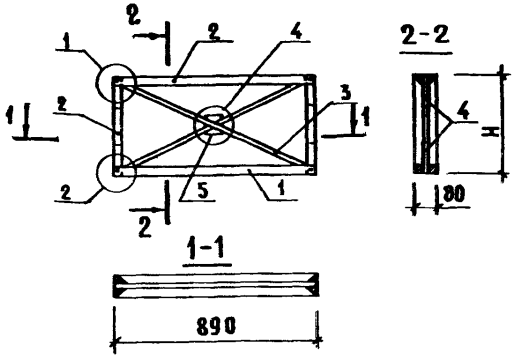

Обозначение	Марка	H, мм	Масса, кг
1.131.9-21-2010	КД-129	380	3,4
-01	КД-130	440	3,5
-02	КД-131	510	3,5
-03	КД-132	580	3,6
-04	КД-133	640	3,7
-05	КД-134	710	3,7

Взам. инв. №

Подпись и дата

Инв. № подл.

Н. контр.	Веллер		29.11.83
Нач. отд.	Росинский		17.6.83
Гл. инж. отд.	Пальман		16.6.83
Гл. инж. пр.	Веллер		15.6.83
Рук. груп.	Палеес		14.7.83
Провер.	Веллер		15.7.83
Исполн.	Дубинкина		31.5.83

1.131.9-21-2010 СБ

Каркас (КД-129...КД-134) Сборочный чертеж

Стадия	Масса	Масштаб
Р	см. табл.	—
Лист	Листов 1	

ЦНИИЭП жилища

Формат	Зона	Поз.	Обозначение	Наименование	Кол.	Примечание
				Документация		
А4			1.131.9-21-2110	Сборочный чертеж		
А4			1.131.9-21-0002	Узел 1...9		Лист 1
				Переменные данные для исполнений		
				1.131.9-21-2110 (КД-135)		
				Детали		
БЧ		1		Брусок нижний сеч. 40×32	1,98	м
БЧ		2		Брусок верхний и боковой сеч. 40×32	2,58	м
БЧ		3		Подкосы сеч. 20×10	2,0	м
БЧ		4		Соединит. планка сеч. 40×10	0,6	м
БЧ		5		Фиксатор сеч. 40×10	0,04	м
				Стандартные изделия		
БЧ		6		Гвоздь 2.5×60 ГОСТ 4028-63*	0,3	кг
				1.131.9-21-2110-01 (КД-136)		
				Детали		
БЧ		1		Брусок нижний сеч. 40×32	1,98	м
БЧ		2		Брусок верхний и боковой сеч. 40×32	2,70	м
БЧ		3		Подкосы сеч. 20×10	2,04	м

Инв. № подл. | Подпись и дата | Взам. инв. №

Н. контр.	Веллер		24.4.83
Нач. отд.	Росинский		17.6.83
Гл. инж. отд	Пальман		16.6.83
Гл. инж. пр.	Веллер		15.6.83
Рук. груп.	Палеес		14.6.83
Проверил	Веллер		15.6.83
Исполнит.	Дубинкина		31.5.83

1.131.9-21-2110

Каркас (КД-135 ÷ КД-140)

Стадия	Лист	Листов
Р	1	3

ЦНИИЭП жилища

Формат	Зона	Поз.	Обозначение	Наименование	Кол.	Примечание
БЧ		4		Соединит. планка сеч.40×10	0,6	м
БЧ		5		Фиксатор сеч. 40×10	0,04	м
				Стандартные изделия		
БЧ		6		Гвоздь 2.5×60 ГОСТ 4028-63*	0,3	кг
				1.131.9-21-2110-02(КД-137)		
				Детали		
БЧ		1		Брусок нижний сеч.40×32	1,98	м
БЧ		2		Брусок верхний и боковой		
				сеч. 40×32	2,84	м
БЧ		3		Подкосы сеч. 20×10	2,08	м
БЧ		4		Соединит. планка сеч.40×10	0,6	м
БЧ		5		Фиксатор сеч. 40×10	0,04	м
				Стандартные изделия		
БЧ		6		Гвоздь 2.5×60 ГОСТ 4028-63*	0,3	кг
				1.131.9-21-2110-03(КД-138)		
				Детали		
БЧ		1		Брусок нижний сеч.40×32	1,98	м
БЧ		2		Брусок верхний и боковой		
				сеч. 40×32	2,98	м
БЧ		3		Подкосы сеч. 20×10	2,14	м
БЧ		4		Соединит. планка сеч.40×10	0,6	м
БЧ		5		Фиксатор сеч. 40×10	0,04	м
				Стандартные изделия		
БЧ		6		Гвоздь 2.5×60 ГОСТ 4028-63*	0,3	кг

Инв.№ подл. | Подпись и дата | Взам. инв.№

Формат	Зона	Поз.	Обозначение	Наименование	Кол.	Примечание
				1.131.9-21-2110-04(КД-139)		
				Детали		
БЧ		1		Брусок нижний сеч.40×32	1,98	м
БЧ		2		Брусок верхний и боковой		
				сеч.40×32	3,1	м
БЧ		3		Подкосы сеч. 20×10	2,2	м
БЧ		4		Соединит. планка сеч.40×10	0,6	м
БЧ		5		Фиксатор сеч. 40×10	0,04	м
				Стандартные изделия		
БЧ		6		Гвоздь 2.5×60 ГОСТ 4028-63*	0,3	кг
				1.131.9-21-2110-05(КД-140)		
				Детали		
БЧ		1		Брусок нижний сеч.40×32	1,98	м
БЧ		2		Брусок верхний и боковой		
				сеч.40×32	3,24	м
БЧ		3		Подкосы сеч. 20×10	2,28	м
БЧ		4		Соединит. планка сеч.	0,6	м
БЧ		5		Фиксатор сеч. 40×10	0,04	м
				Стандартные изделия		
БЧ		6		Гвоздь 2.5×60 ГОСТ 4028-63*	0,3	кг

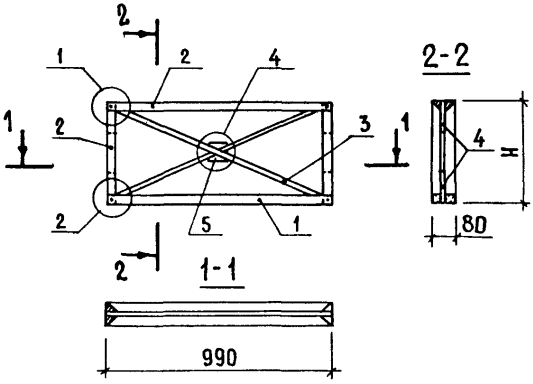

Обозначение	Марка	H, мм	Масса, кг
1.131.9-21-2110	КД-135	380	3,7
-01	КД-136	440	3,7
-02	КД-137	510	3,8
-03	КД-138	580	3,9
-04	КД-139	640	3,9
-05	КД-140	710	4,0

Инв.№ подл. | Подпись и дата | Взам. инв.№

Н. контр.	Веллер		28.11.83
Нач. отд.	Росинский		17.6.83
Гл. инж-от.	Пальман		16.6.83
Гл. инж. др.	Веллер		15.6.83
Рук. груп.	Палеес		
Провер.	Веллер		15.6.83
Исполн.	Дубинкина		31.5.83

1.131.9-21-2110 СБ

Каркас (КД-135... КД-140) Сборочный чертеж

Стадия	Масса	Масштаб
Р	См. табл.	—
Лист	Листов 1	

ЦНИИЭП жилища

Формат	Зона	Поз.	Обозначение	Наименование	Кол.	Примечание
				Документация		
А4			1.131.9-21 – 2210	Сборочный чертеж		
А4			1.131.9-21 – 0002	Узел 1...9		лист 1
			Переменные данные	для исполнений		
				1.131.9-21-2210 (КД-141)		
				Детали		
Б4		1		Брусок нижний сеч. 40×32	2,38	м
Б4		2		Брусок верхний и боковой сеч. 40×32	2,98	м
Б4		3		Подкосы сеч. 20×10	2,32	м
Б4		4		Соединит. планка сеч. 40×10	0,60	м
Б4		5		Фиксатор сеч. 40×10	0,04	м
				Стандартные изделия		
4		6		Гвоздь 2.5×60 ГОСТ 4028-63*	0,3	кг
				1.131.9-21-2210-01 (КД-142)		
				Детали		
4		1		Брусок нижний сеч. 40×32	2,38	м
4		2		Брусок верхний и боковой сеч. 40×32	3,10	м
4		3		Подкосы сеч. 20×10	2,38	м

Контр.	Веллер		28.4.83
Нач. отд.	Росинский		17.6.83
Гл. инж. отд.	Пальман		16.6.83
Гл. инж. пр.	Веллер		15.6.83
Рук. груп.	Палеес		15.6.83
Гл. специал.	Веллер		15.6.83
Исполнит.	Дубинкина		31.5.83

1.131.9-21 – 2210

Каркас (КД-141... КД-146)

Стадия	Лист	Листов
Р	1	3

ЦНИИЭПжилища

Формат	Зона	Поз.	Обозначение	Наименование	Кол.	Примечание
БЧ		4		Соединит. планка сеч.40×10	0,60	М
БЧ		5		Фиксатор сеч. 40×10	0,04	М
				Стандартные изделия		
БЧ		6		Гвоздь 2.5×60 ГОСТ 4028-63*	0,3	КГ
				1.131.9-21-2210-02 (КД-143)		
				Детали		
БЧ		1		Брусок нижний сеч.40×32	2,38	М
БЧ		2		Брусок верхний и боковой		
				сеч.40×32	3,24	М
БЧ		3		Подкосы сеч. 20×10	2,42	М
БЧ		4		Соединит планка сеч.40×10	0,6	М
БЧ		5		Фиксатор сеч. 40×10	0,04	М
				Стандартные изделия		
БЧ		6		Гвоздь 2.5×60 ГОСТ 4028-63*	0,3	КГ
				1.131.9-21-2210-03 (КД-144)		
				Детали		
БЧ		1		Брусок нижний сеч.40×32	2,38	М
БЧ		2		Брусок верхний и боковой		
				сеч. 40×32	3,38	М
БЧ		3		Подкосы сеч. 20×10	2,48	М
БЧ		4		Соединит. планка сеч.40×10	0,6	М
БЧ		5		Фиксатор сеч. 40×10	0,04	М
				Стандартные изделия		
БЧ		6		Гвоздь 2.5×60 ГОСТ 4028-63*	0,3	КГ

Взам. инв. № | Подпись и дата | Инв. № подл.

Формат	Зона	Поз.	Обозначение	Наименование	Кол.	Примечание
				1.131.9-21-2210-04 (КД-145)		
				Детали		
БЧ		1		Брусок нижний сеч. 40×32	2,38	м
БЧ		2		Брусок верхний и боковой		
				сеч. 40×32	3,50	м
БЧ		3		Подкосы сеч. 20×10	2,54	м
БЧ		4		Соединит. планка сеч. 40×10	0,6	м
БЧ		5		Фиксатор сеч. 40×10	0,04	м
				Стандартные изделия		
БЧ		6		Гвоздь 2.5×60 ГОСТ 4028-63*	0,3	кг
				1.131.9-21-2210-05 (КД-146)		
				Детали		
БЧ		1		Брусок нижний сеч. 40×32	2,38	м
БЧ		2		Брусок верхний и боковой		
				сеч. 40×32	3,64	м
БЧ		3		Подкосы сеч. 20×10	2,62	м
БЧ		4		Соединит. планка сеч. 40×10	0,6	м
БЧ		5		Фиксатор сеч. 40×10	0,04	м
				Стандартные изделия		
БЧ		6		Гвоздь 2.5×60 ГОСТ 4028-63*	0,3	кг

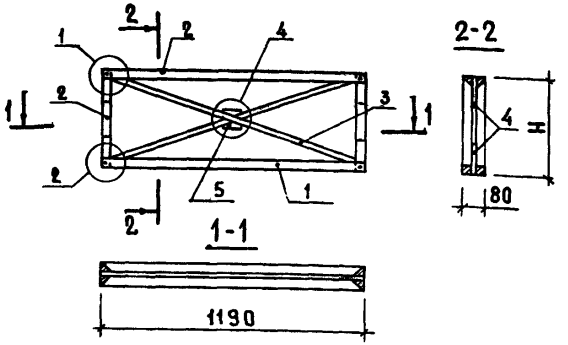

Обозначение	Марка	H, мм	Масса, кг
1.131.9-21-2210	КД-141	380	4,0
-01	КД-142	440	4,1
-02	КД-143	510	4,2
-03	КД-144	580	4,2
-04	КД-145	640	4,3
-05	КД-146	710	4,4

Взам. инв. № | Подпись и дата | Инв. № подл.

Н. контр.	Веллер		28.11.83
Нач. отд.	Росинский		17.6.83
Гл. инж. отд.	Пальман		16.6.83
Гл. инж. пр.	Веллер		15.6.83
Рук. груп.	Палеес		14.6.83
Провер.	Веллер		15.6.83
Исполнит.	Дубинкина		31.5.83

1.131.9-21-2210 СБ

Каркас
(КД-141... КД-146)
Сборочный чертеж

Стадия	Масса	Масштаб
Р	см. табл.	—
Лист	Листов 1	

ЦНИИЭП жилища

Формат	Зона	Поз.	Обозначение	Наименование	Кол.	Примечание
				Документация		
А4			1.131.9-21 – 2310	Сборочный чертеж		
А4			1.131.9-21 – 0002	Узел 1...9		лист 1
			Переменные данные	для исполнений		
				1.131.9-21 – 2310 (КД-147)		
				Детали		
БЧ		1		Брусок нижний сеч. 40×32	2,58	м
БЧ		2		Брусок верхний и боковой		
				сеч. 40×32	3,78	м
БЧ		3		Подкосы сеч. 20×10	2,52	м
БЧ		4		Соединит. планка сеч. 40×10	0,60	м
БЧ		5		Фиксатор сеч. 40×10	0,04	м
				Стандартные изделия		
БЧ		6		Гвоздь 2.5×60 ГОСТ 4028-63*	0,3	кг
				1.131.9-21 – 2310-01 (КД-148)		
				Детали		
БЧ		1		Брусок нижний сеч. 40×32	2,58	м
БЧ		2		Брусок верхний и боковой		
				сеч. 40×32	4,02	
БЧ		3		Подкосы сеч. 20×10	2,56	м
БЧ		4		Соединит. планка сеч. 40×10	0,60	м

Инв. № подл. | Подпись и дата | Взам. инв. №

Н. контр.	Веллер		7.6.83
Нач. отд.	Росинский		17.6.83
Гл. инж. отд.	Пальман		16.6.83
Гл. инж. пр.	Веллер		15.6.83
Рук. груп.	Палеес		16.6.83
Проверил	Веллер		15.6.83
Ст. инж.	Шумилова		10.6.83

1.131.9-21 – 2310

Каркас (КД-147... КД-152)

Стадия	Лист	Листов
Р	1	3

ЦНИИЭП жилища

Формат	Зона	Поз.	Обозначение	Наименование	Кол.	Примечание
БЧ		5		Фиксатор сеч. 40×10	0,04	м
				Стандартные изделия		
БЧ		6		Гвоздь 2.5×60 ГОСТ 4028-63*	0,3	кг
				1.131.9-21 – 2310-02(КД-149)		
				Детали		
БЧ		1		Брусок нижний сеч. 40×32	2,58	м
БЧ		2		Брусок верхний и боковой		
				сеч. 40×32	4,30	м
БЧ		3		Подкосы сеч. 20×10	2,62	м
БЧ		4		Соединит. планка сеч. 40×10	0,60	м
БЧ		5		Фиксатор сеч. 40×10	0,04	м
				Стандартные изделия		
БЧ		6		Гвоздь 2.5×60 ГОСТ 4028-63*	0,3	кг
				1.131.9-21 – 2310-03(КД-150)		
				Детали		
БЧ		1		Брусок нижний сеч. 40×32	2,58	м
БЧ		2		Брусок верхний и боковой		
				сеч. 40×32	4,58	м
БЧ		3		Подкосы сеч. 20×10	2,66	м
БЧ		4		Соединит. планка сеч. 40×10	0,60	м
БЧ		5		Фиксатор сеч. 40×10	0,04	м
				Стандартные изделия		
БЧ		6		Гвоздь 2.5×60 ГОСТ 4028-63*	0,3	кг

Взам. инв. № | Подпись и дата | Инв. № подл.

Формат	Зона	Поз.	Обозначение	Наименование	Кол	Примечание
				1.131.9-21-2310-04 (КД-151)		
				Детали		
БЧ		1		Брусок нижний сеч. 40×32	2,58	м
БЧ		2		Брусок верхний и боковой		
				сеч. 40×32	4,82	м
БЧ		3		Подкосы сеч. 20×10	2,72	м
БЧ		4		Соединит. планка сеч. 40×10	0,60	м
БЧ		5		Фиксатор сеч. 40×10	0,04	м
				Стандартные изделия		
БЧ		6		Гвоздь 2.5×60 ГОСТ 4028-63*	0,3	кг
				1.131.9-21-2310-05 (КД-152)		
				Детали		
БЧ		1		Брусок нижний сеч. 40×32	2,58	м
БЧ		2		Брусок верхний и боковой		
				сеч. 40×32	5,10	м
БЧ		3		Подкосы сеч. 20×10	2,78	м
БЧ		4		Соединит. планка сеч. 40×10	0,60	м
БЧ		5		Фиксатор сеч. 40×10	0,04	м
				Стандартные изделия		
БЧ		6		Гвоздь 2.5×60 ГОСТ 4028-63*	0,3	кг

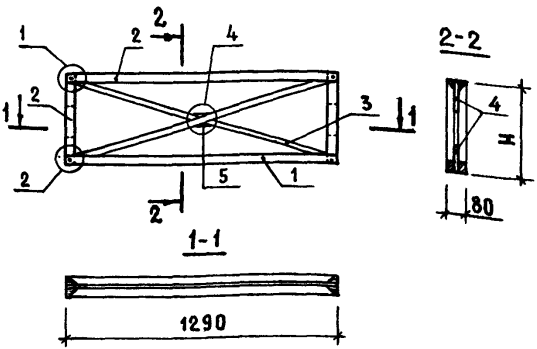

Обозначение	Марка	H, мм	Масса, кг
1.131.9-21-2310	КД-147	380	4,8
-01	КД-148	440	4,9
-02	КД-149	510	5,1
-03	КД-150	580	5,2
-04	КД-151	640	5,3
-05	КД-152	710	5,5

Инв. № подл. | Подпись и дата | Взам. инв. №

Н. контр.	Беллер		28.11.83
Нач. отд.	Балановский		12.6.83
Гл. инж. отд.	Пальман		14.6.83
Гл. инж. пр.	Веллер		15.6.83
Рук. груп.	Палеес		15.6.83
Провер.	Веллер		15.6.83
Ст. инж.	Шумилова		10.6.83

1.131.9-21-2310 СБ

Каркас (КД-147... КД-152) Сборочный чертеж

Стадия	Масса	Масштаб
Р	см. табл.	—
Лист	Листов 1	

ЦНИИЭП жилища

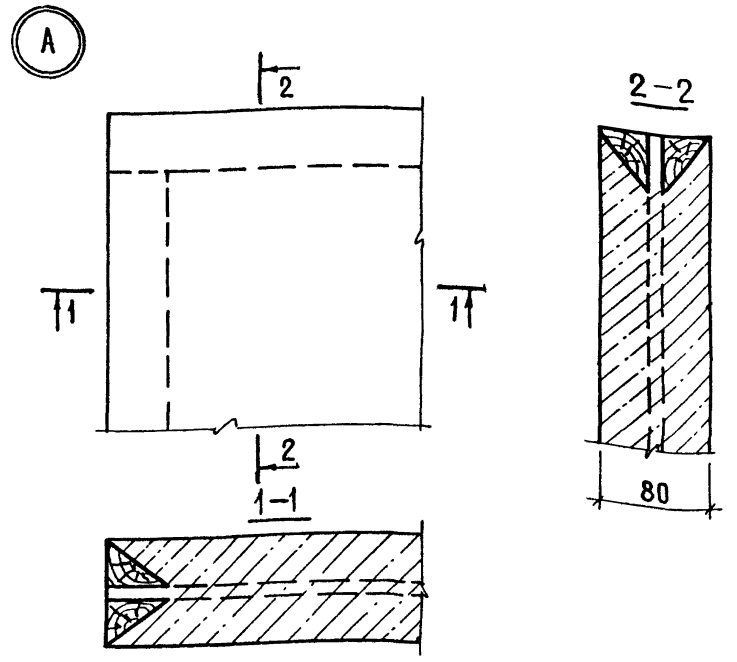

КОНТР.	ВЕЛЛЕР		12.12.83
НАЧ.ОТД.	РОСИНСКИЙ		16.6.83
ИНЖ.ОТД.	ПАЛЬМАН		14.6.83
ИНЖ.-ПР.	ВЕЛЛЕР		15.6.83
ГРУК.ГРУП	ПАЛЕЕС		15.6.83
ПРОВЕР.	ВЕЛЛЕР		15.6.83
ИСПОЛНИТ	ДУБИНКИНА		31.5.83

1.131.9-21-0001

Узел А...Г

СТАДИЯ	ЛИСТ	ЛИСТОВ
Р	1	2

ЦНИИЭПжилища

В

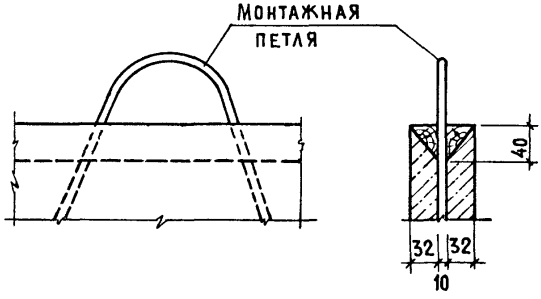
Монтажная
петля
40
32
32
10

Г

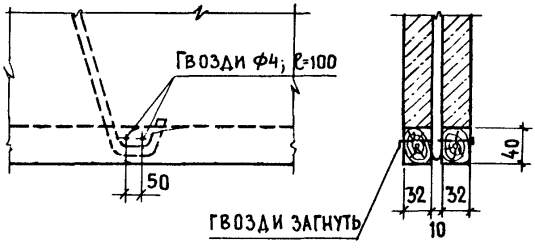
Гвозди ф4; ℓ=100
50
40
32
32
10
Гвозди загнуть

1

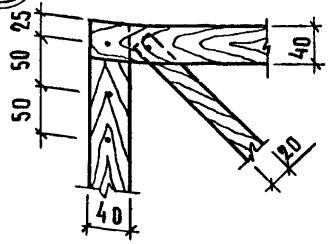



2

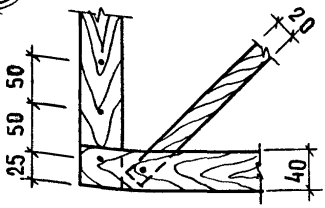

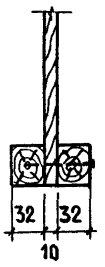

3

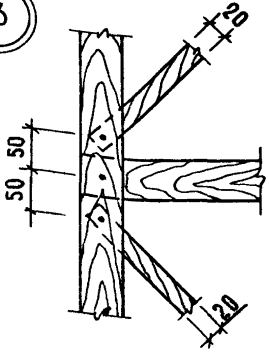

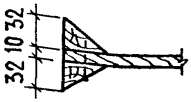

4

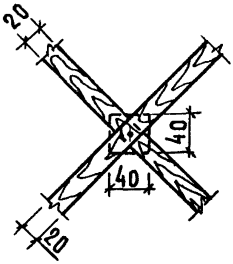



Н. КОНТР.	ВЕЛЛЕР		
НАЧ. ОТД.	РОСИНСКИЙ		12.6.83
ГЛ. ИНЖ. ОТ.	ПАЛЬМАН		16.6.83
ГЛ. ИНЖ. ПР.	ВЕЛЛЕР		15.6.83
РУК. ГРУП.	ПАЛЕЕС		14/15.6.83
ПРОВЕР.	ВЕЛЛЕР		15.6.83
Т. ИНЖ.	ШУМИЛОВА		10.6.83

1.131.9.21-0002

Узел 1...9

СТАДИЯ	ЛИСТ	ЛИСТОВ
Р	1	3

ЦНИИЭПжилища

5

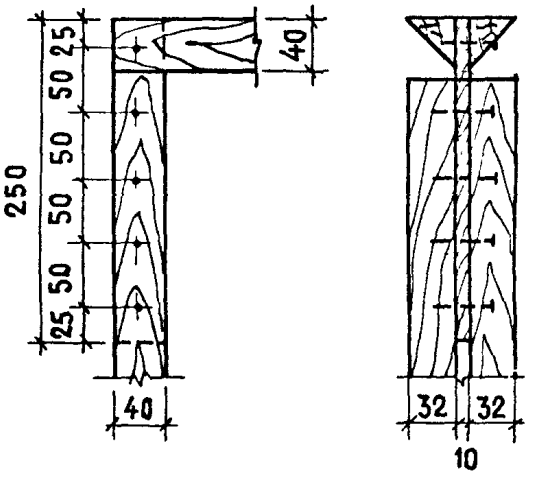

6

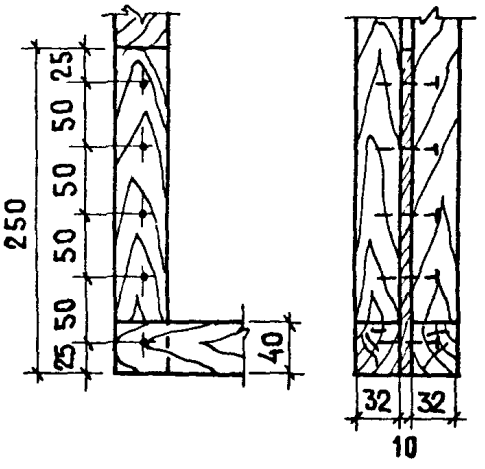

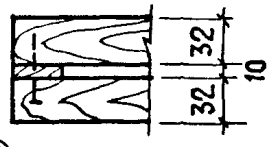

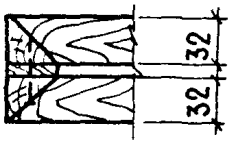

7

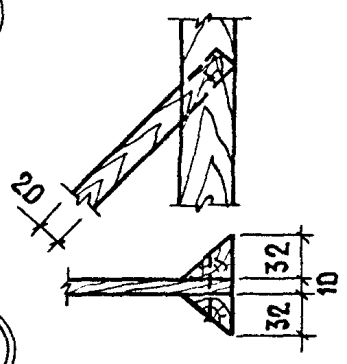

8

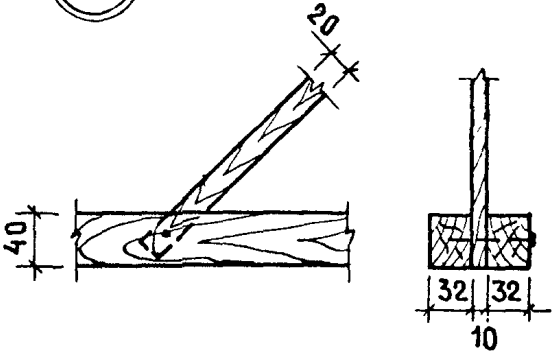

9

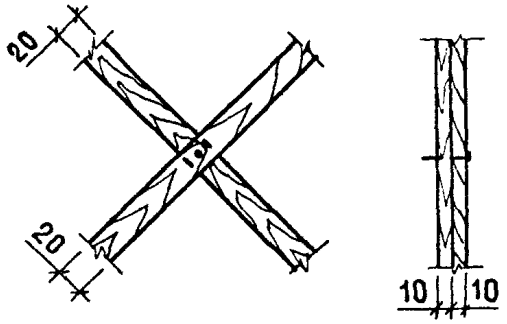

Инв.№ подл | Подпись и дата | Взам. инв.№

1.131.9-21-00 02

Лист 2

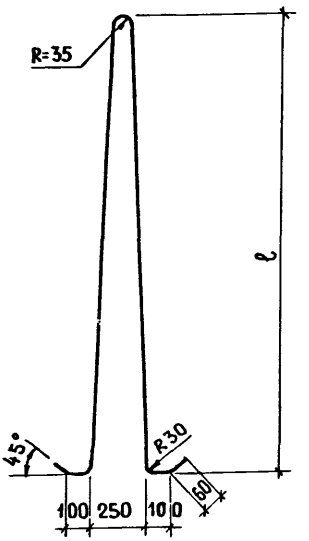

Обозначение	Марка	ℓ, мм	L, мм	a, мм	Масса, кг
1.131.9-21 - 0101	П-1	2660	5680	Ф8AI	2,24
-01	П-2	2720	5800	Ф8AI	2,29
-02	П-3	2860	6080	Ф8AI	2,40
-03	П-4	2920	6200	Ф8AI	2,45
-04	П-5	2660	5680	Ф10AI	3,05
-05	П-6	2720	5800	Ф10AI	3,58
-06	П-7	2860	6080	Ф10AI	3,75
-07	П-8	2920	6200	Ф10AI	3,83

Н. контр.	Веллер		28.II.83
Нач. отд.	Росинский		17.6.83
Гл. инж. отд.	Пальман		16.6.83
Гл. инж. пр.	Веллер		15.6.83
Рук. груп.	Палеес		15.6.83
Провер.	Веллер		15.6.83
Ст. инж.	Шумилова		10.6.83

1.131.9-21 — 0101

Петля (П-1 ... П-8)

Стадия	Масса	Масштаб
Р	см. табл.	—
Лист	Листов 1	

ЦНИИЭП жилища

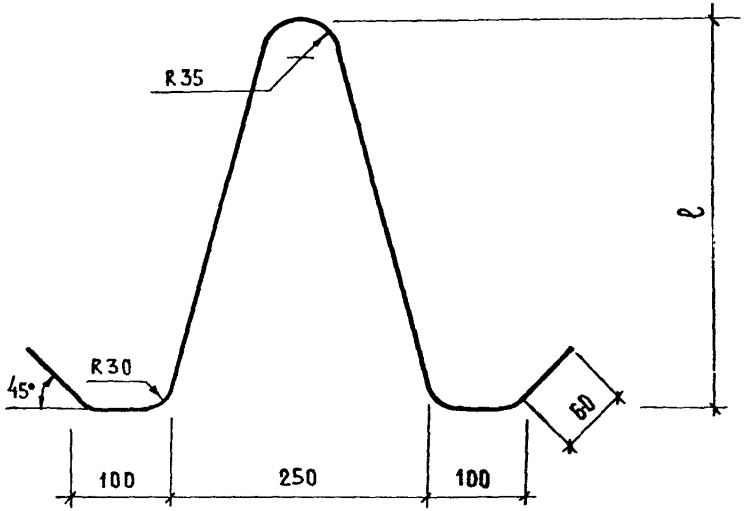

Обозначение	Марка	l, мм	L, мм	d, мм	Масса, кг
1.131.9-21-1801	П-9	460	1310	6 AI	0,29
- 01	П-10	520	1425	6 AI	0,32
- 02	П-11	590	1560	6 AI	0,35
- 03	П-12	660	1700	6 AI	0,38
- 04	П-13	720	1820	6 AI	0,40
- 05	П-14	790	1835	6 AI	0,41

Взам. инв. № | Подпись и дата | Инв. № подл.

Н. контр.	Веллер		28.11.83
Нач. отд.	Росинский		17.6.83
Гл. инж. отд.	Пальман		16.6.83
Гл. инж. пр.	Веллер		15.6.83
Рук. груп.	Палеес		14/VI 83
Провер.	Веллер		15.6.83
Исполнит.	Дубинкина		31.5.83

1.131.9-21-1801

Петля строповочная (П-9 ... П-14)

Стадия	Масса	Масштаб
Р	см. табл.	—
Лист	Листов 1	

ЦНИИЭП жилища

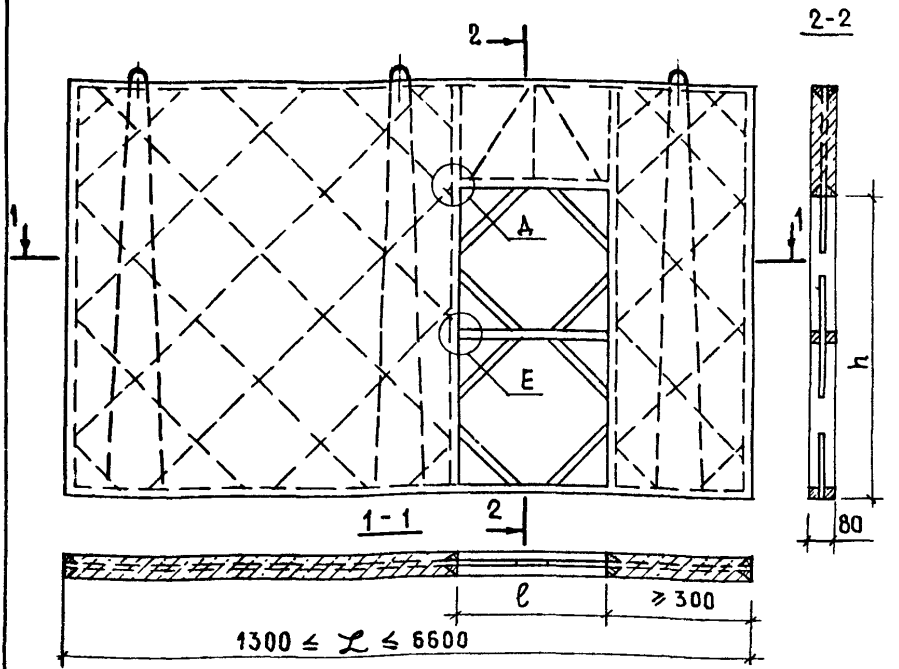

Габариты проемов		
ℓ, мм	h мм	
	для констр. пола толщ. до 30 мм.	для констр. пола толщ. до 100мм
710	2080	2150
810		
910		
1010		
1210		
1310		

Н.контр.	Веллер		24.11.83
Нач.отд.	Росинский		17.6.83
Гл.инж.от.	Пальман		16.6.83
Гл.инж.пр	Веллер		15.6.83
Рук.груп.	Палеес		14.11.83
Проверил	Веллер		15.6.83
Исполнит	Палеес		14.11.83

1.131.9-21-0003

Панель П и Г-образная (пример)

Стадия	Масса	Масштаб
Р	—	
Лист 1	Листов 3	

ЦНИИЭП жилища

2-2

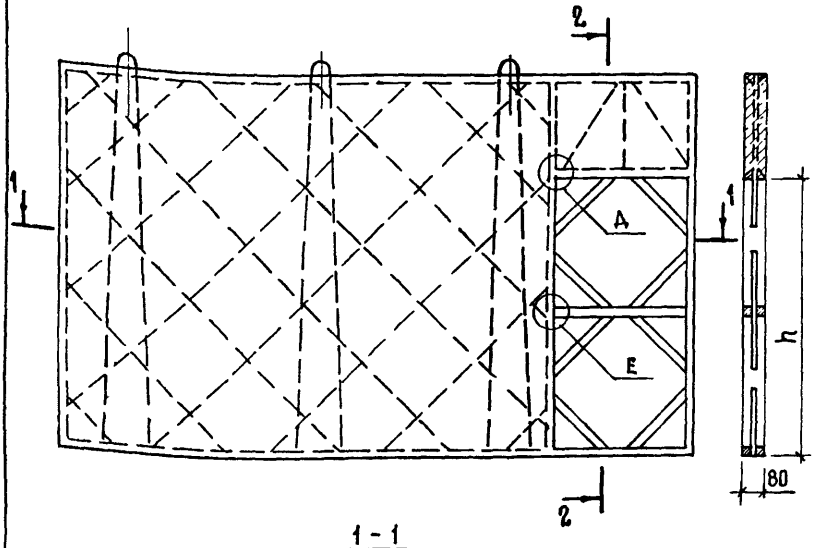

1-1

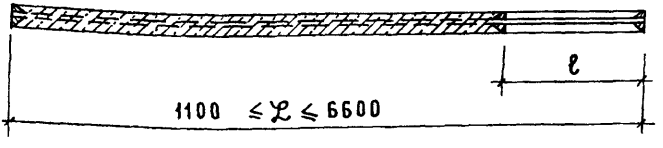

В ПРОЕМАХ ПАНЕЛЕЙ ПРЕДУСМАТРИВАЕТСЯ УСТАНОВКА ВРЕМЕННЫХ РАСКОСОВ И РАСПОРОК (ПО ТИПУ ПОКАЗАННЫХ НА ДАННЫХ ЧЕРТЕЖАХ) ДЛЯ СОХРАННОСТИ ПАНЕЛЕЙ ПРИ ТРАНСПОРТИРОВКЕ И МОНТАЖЕ.

КОЛИЧЕСТВО ПЕТЕЛЬ ПОКАЗАНО УСЛОВНО.

Инв.№ подл. | Подпись и дата | Взам. инв.№

Д

2-2

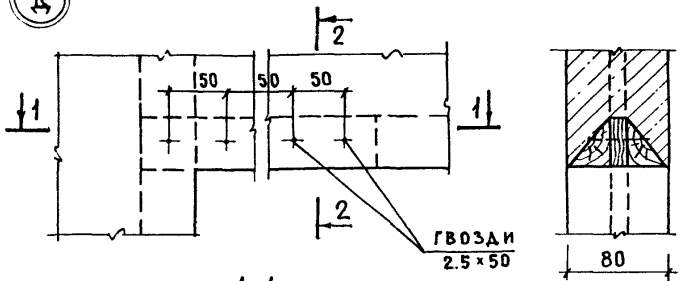

1-1

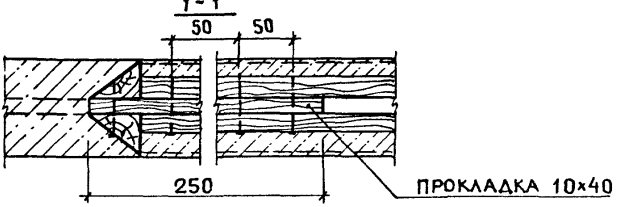

Е

4-4

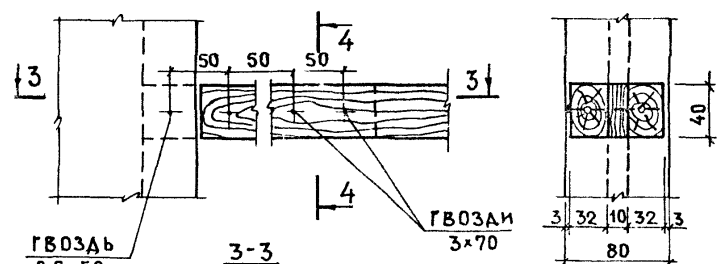

ГВОЗДЬ
2.5×50

3-3

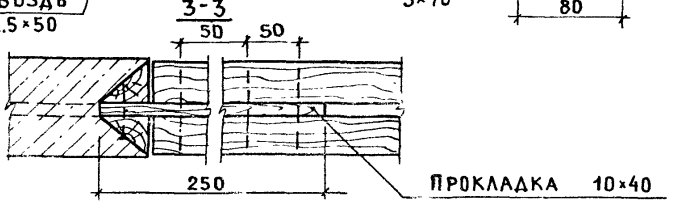

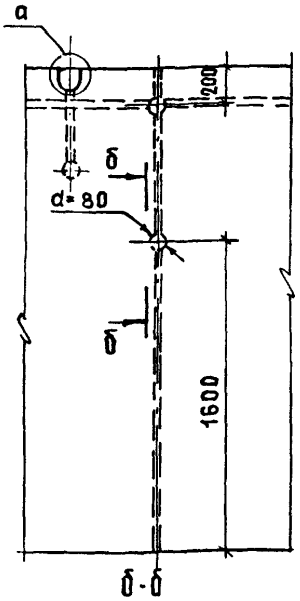

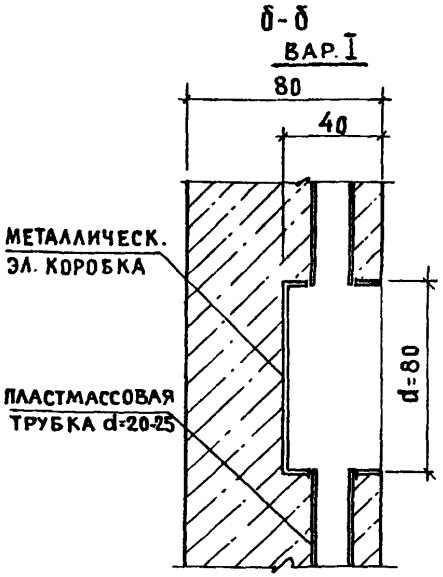

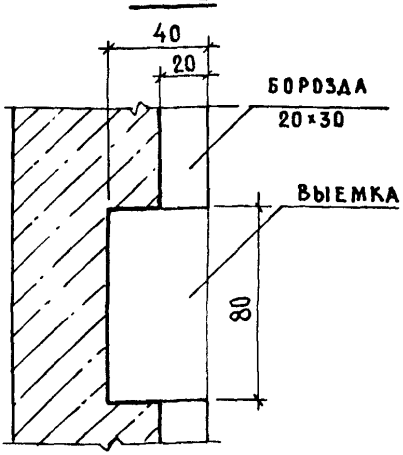

1. На данном листе дан фрагмент перегородки и два варианта заделки электр. коробки.

I вариант: эл. коробка и пластмассовая трубка закладываются при бетонировании перегородки.

II вариант: выемку для эл. коробки и борозду штрабить фрезой по месту.

2. Узел „а" см. лист 2.

Нач. отд.	Росинский		19.6.83
Гл. инж. от.	Пальман		16.6.83
Гл. инж. пр.	Веллер		15.6.83
Рук. груп.	Палеес		14.6.83
Провер.	Веллер		15.6.83
Исполнит.	Лесникова		14.6.83

1.131.9-21-0004

Установка элементов скрытой электропроводки в перегородке (пример)

Стадия	Лист	Листов
Р	1	2

ЦНИИЭП жилища

Инв. № подл. | Подпись и дата | Взам. инв. №

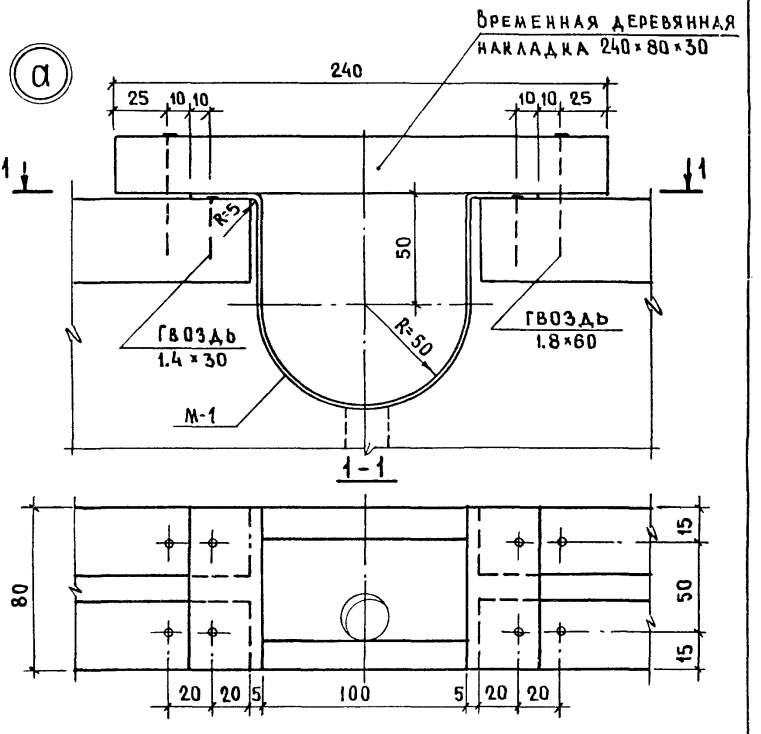

М-1

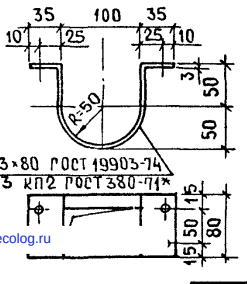

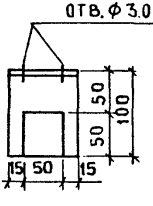

Временные накладки удаляются после монтажа панели перегородки

gost.e-ecolog.ru