ТИПОВЫЕ КОНСТРУКЦИИ, ИЗДЕЛИЯ И УЗЛЫ ЗДАНИЙ И СООРУЖЕНИЙ

СЕРИЯ 1.031.9-1

ПЕРЕГОРОДКИ МЕЖВИДОВОГО ПРИМЕНЕНИЯ ПОЭЛЕМЕНТНОЙ СБОРКИ ИЗ ЛИСТОВЫХ МАТЕРИАЛОВ (ГИПСОКАРТОННЫХ И ГИПСОВОЛОКНИСТЫХ ЛИСТОВ, ЦЕМЕНТНО-СТРУЖЕЧНЫХ ПЛИТ) НА МЕТАЛЛИЧЕСКОМ КАРКАСЕ

ВЫПУСК 2

ПЕРЕГОРОДКИ ИЗ ЦЕМЕНТНО-СТРУЖЕЧНЫХ ПЛИТ
РАБОЧИЕ ЧЕРТЕЖИ

1069-02

gost.e-ecolog.ru

ТИПОВЫЕ КОНСТРУКЦИИ, ИЗДЕЛИЯ И УЗЛЫ ЗДАНИЙ И СООРУЖЕНИЙ

СЕРИЯ 1.031.9-1

ПЕРЕГОРОДКИ МЕЖВИДОВОГО ПРИМЕНЕНИЯ ПОЭЛЕМЕНТНОЙ СБОРКИ ИЗ ЛИСТОВЫХ МАТЕРИАЛОВ (ГИПСОКАРТОННЫХ И ГИПСОВОЛОКНИСТЫХ ЛИСТОВ, ЦЕМЕНТНО-СТРУЖЕЧНЫХ ПЛИТ) НА МЕТАЛЛИЧЕСКОМ КАРКАСЕ

ВЫПУСК 2

ПЕРЕГОРОДКИ ИЗ ЦЕМЕНТНО-СТРУЖЕЧНЫХ ПЛИТ РАБОЧИЕ ЧЕРТЕЖИ

РАЗРАБОТАНЫ
ЦНИИПРОМЗДАНИЙ

ЗАМ ДИРЕКТОРА ИНСТИТУТА — С.М Гликин

ЗАВ ОТДЕЛОМ СТЕН И ПЕРЕГОРОДОК — Г.М Смилянский

ЗАВ СЕКТОРОМ — Л.С.Ямпольский

ГЛАВНЫЙ СПЕЦИАЛИСТ — С.П Макогон

УТВЕРЖДЕНЫ

Обозначение	Наименование	Стр
1.031.9-1.2	Содержание	2
1.031.9-1.2-ПЗ	Пояснительная записка	4
1.031.9-1.2-01	Схема №1. Перегородки высотой 2.8... 4.2 м с креплением обшивок на раскладках	15
1.031.9-1.2-02	Схема N2. Перегородки высотой 4.8... 6.0 м с креплением обшивок на раскладках	16
1.031.9-1.2-03	Схема N3. Перегородки высотой 2.8... 4.2 с креплением обшивок на винтах	17
1.031.9-1.2-04	Схема №4. Перегородки высотой 4.8... 6.0 м с креплением обшивок на винтах	18
1.031.9-1.2-05	Схема №5. Армирование полостей перегородки	19
1.031.9-1.2-06	Схема №6. Устройство дверного проема	20
1.031.9-1.2-07	Сопряжение перегородок в плане Примеры решений	21
1.031.9-1.2-08	Сопряжение перегородок со строительными конструкциями. Примеры решений	22
1.031.9-1.2-09	Сопряжение перегородок с ребристыми плитами. Примеры решений	23
1.031.9-1.2-10	Сопряжение перегородок с инженерными коммуникациями различного назначения Примеры решений	24
1.031.9-1.2-11	Крепление электрических коробок в перегородке. Примеры решений	25
1.031.9-1.2-12	Крепление навесных предметов весом до 20 кг. Примеры решений	26

Инв. № подл.	Подпись и дата	Взам. инв. №	

Н. контр.	Чиркова		
Гл. спец.	Макоерн		11.91
Инженер	Ермошкина		

1.031.9-1.2

Содержание

Стадия	Лист	Листов
Р	1	2

ПРОМЗДАНИЯ

1069-02 3

Обозначение	Наименование	Стр.
1.031.9-1.2-13	Крепление электротехнического оборудования. Примеры решений	27
1.031.9-1.2-14	Пример крепления звукоизоляционных материалов при шаге стоек 1200 мм	28
1.031.9-1.2-15	Узлы 1... 6	29
1.031.9-1.2-16	Узлы 7... 8	30
1.031.9-1.2-17	Узлы 9... 10	31
1.031.9-1.2-18	Узлы 11... 13	32
1.031.9-1.2-19	Узлы 14...17	33
1.031.9-1.2-20	Узлы 18,19	34
1.031.9-1.2-21	Узлы 20... 23	35
1.031.9-1.2-22	Узлы 24... 28	36
1.031.9-1.2-23	Узлы 29,30	37
1.031.9-1.2-24	Узлы 31,32	38
1.031.9-1.2-25	Узлы 33,34	39
1.031.9-1.2-26	Узлы 35,36	40
1.031.9-1.2-27	Узлы 37, 38	41
1.031.9-1.2-28	Узлы 39,40	42
1.031.9-1.2-29	Узлы 41,42	43
1.031.9-1.2-30	Узлы 43,44	44
1.031.9-1.2-31	Узел 45	45
1.031.9-1.2-32	Узел 46	46
1.031.9-1.2-33	Узлы 47,48	47
1.031.9-1.2-34	Узел 49	48
1.031.9-1.2-35	Узлы 50,51	49
1.031.9-1.2-36	Узлы 52,53	50
1.031.9-1.2-37	Узлы 54...57	51
1.031.9-1.2-38	Узлы 58... 63	52
1.031.9-1.2-39	Ведомость расхода материалов на 100 м² перегородки. Таблица 4.	53
1.031.9-1.2-40	Расход материалов на 1 элемент добавок. Таблица 5.	57
1.031.9-1.2-41	Приложение №1	60

1. Общая часть.

1.1. Работа содержит чертежи перегородок поэлементной сборки с обшивками из цементно-стружечных плит на металлическом каркасе для одноэтажных и многоэтажных производственных, административно-бытовых и складских помещений с высотой этажей 2,8; 3,0; 3,3; 3,6; 4,2; 4,8; 5,4 и 6,0 м.

1.2. Перегородки поэлементной сборки применяются как легкие ограждающие конструкции различной этажности и конструктивных схем, возводимых в любых районах страны вне зависимости от инженерно-геологических условий строительства, в районах с сейсмичностью до 6 баллов в помещениях с нормальным температурно-влажностным режимом (СНиП-П-3-79*) и при отсутствии агрессивных сред. При этом относительная влажность воздуха должна быть не выше 75%, а температура не ниже 12°С.

1.3. Выбор типа перегородок и их исполнения в зависимости от допустимой высоты помещения, вида крепления обшивок из цементно-стружечных плит (ЦСП), звукоизолирующей способности, а также предела распространения огня и предела огнестойкости производится по таблице №1.

1.4. В перегородках предусмотрены проемы для дверей и пропуска сантехнических и технологических трубопроводов. При этом передача нагрузок от трубопроводов на перегородку не допускается.

В местах установки дверей и пропуска трубопроводов диаметром более 60мм устанавливаются дополнительные стойки каркаса.

Разработаны примеры крепления в перегородках электрических коробок, навесных предметов электрического оборудования с передачей нагрузок на дополнительные стойки каркаса через стальные пластины (полосы), прикрепленные к стойкам.

1.5. Предусмотрено армирование полостей перегородки для выгородки помещений с хранением материальных ценностей (см. 1.031.9-1.2-05).

1.6. Скрытая электропроводка осуществляется в трубах (винипластовых, металлических и металлорукавах).

1.7. В стальных стойках каркаса могут быть предусмотрены отверстия 40×40мм для пропуска скрытой силовой и слаботочной электропроводки.

1.8. Дополнительные требования, предъявляемые к монтажу перегородок при сопряжении с инженерными коммуникациями, помещены в разделе 5.

1.9. Расход материалов на 100м² перегородок приведен в ведомости расхода материалов, см. 1.031.9-1.2-39.

1.10. Маркировка перегородок

ПЦС Х - М. Х

Перегородка из цементно-стружечных плит

Высота перегородки (м)

Материал звукоизоляции

Способ крепления ЦСП (Р - на раскладках) (В - на винтах)

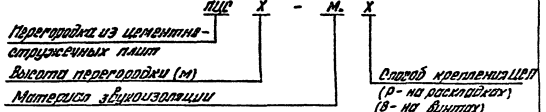

1.11. Указания по оформлению проектной документации комплекта чертежей (архитектурные решения), в которой применены цементно-стружечные перегородки поэлементной сборки, см. 1.031.9-1.2-41.

1.12. Значения пределов огнестойкости и распространения огня, помещенные в таблице 1, взяты из материалов отчета лаборатории огнестойкости легких конструкций и материалов

				1.031.9-1.2-ПЗ	
Н. контр.	Чуркова	[illegible]		Пояснительная записка	Стадия	Лист	Листов
Гл. спец.	Макагон	[illegible]			Р	1	11
					ЦНИИПРОМЗДАНИЙ	

Инв. № подл. | Подпись и дата | Взам. инв. №

Технические характеристики перегородок с обшивками из ЦСП

Таблица 1

№№ п.п.	Марка	Эскиз	Высота перегородки (м)	Каркас перегородки: Сечение стойки	Каркас перегородки: Сечение направляющей	Индекс изоляции воздушного шума (дБ)	Предел распространения огня (см)	Предел огнестойкости (час)	Область применения	Примечания
1	2	3	4	5	6	7	8	9	10	11
I. Перегородки с креплением обшивок на раскладках										
1	ПЦС 2.8-Р	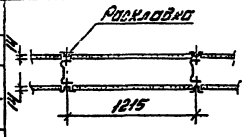	2.8	С100×50×0,8	С100×50×0,8	27	0	0,25	В зданиях II и ниже степеней огнестойкости для ограждения помещений с нормируемым индексом изоляции воздушного шума	
2	ПЦС 3.0-Р		3.0							
3	ПЦС 3.3-Р		3.3							
4	ПЦС 3.6-Р		3.6							
5	ПЦС 4.2-Р		4.2							
6	ПЦС 4.8-Р	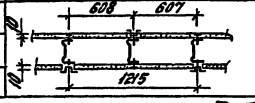	4.8	С100×50×0,6	С100×50×0,6					
7	ПЦС 5.4-Р		5.4	С100×50×0,8	С100×50×0,8					
8	ПЦС 6.0-Р		6.0							
II. Перегородки со звукоизоляцией и креплением обшивок на раскладках										
9	ПЦС 2.8-М.Р	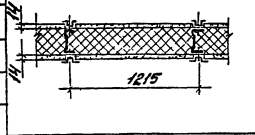	2.8	С100×50×0,8	С100×50×0,8	41	0	0,35	В зданиях II и ниже степеней огнестойкости для ограждения помещений с индексом изоляции воздушного шума не более 41 дБ	
10	ПЦС 3.0-М.Р		3.0							
11	ПЦС 3.3-М.Р		3.3							
12	ПЦС 3.6-М.Р		3.6							
13	ПЦС 4.2-М.Р		4.2							
14	ПЦС 4.8-М.Р	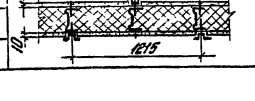	4.8	С100×50×0,6	С100×50×0,6					
15	ПЦС 5.4-М.Р		5.4	С100×50×0,8	С100×50×0,8					
16	ПЦС 6.0-М.Р		6.0							

Продолжение таблицы 1

№ п.п	Марка	Эскиз	Высота перегородки (м)	Конструкция перегородки: Сечение стойки	Конструкция перегородки: Сечение направляющей	Индекс изоляции воздушного шума (дБ)	Предел распространения огня (см)	Предел огнестойкости (час)	Область применения	Примечания
1	2	3	4	5	6	7	8	9	10	11
II. Перегородки с креплением обшивок на самосверлящих самонарезающих винтах										
17	ПЦС 2.8-В	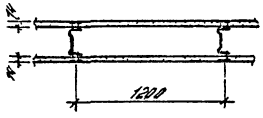	2.8	[100×50×0.8	[100×50×0.8	27	0	0.25	В зданиях II и ниже степеней огнестойкости для ограждения помещений с нормируемым индексом изоляции воздушного шума	
18	ПЦС 3.0-В		3.0							
19	ПЦС 3.3-В		3.3							
20	ПЦС 3.6-В		3.6							
21	ПЦС 4.2-В		4.2							
22	ПЦС 4.8-В	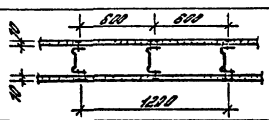	4.8	[100×50×0.6	[100×50×0.6					
23	ПЦС 5.4-В		5.4	[100×50×0.8	[100×50×0.8					
24	ПЦС 6.0-В		6.0							
III. Перегородки со звукоизоляцией и креплением обшивок на самосверлящих самонарезающих винтах										
25	ПЦС 2.8-М.В	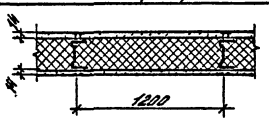	2.8	[100×50×0.8	[100×50×0.8	41	0	0.25	В зданиях II и ниже степеней огнестойкости для ограждения помещений с индексом изоляции воздушного шума не более 41 дБ	
26	ПЦС 3.0-М.В		3.0							
27	ПЦС 3.3-М.В		3.3							
28	ПЦС 3.6-М.В		3.6							
29	ПЦС 4.2-М.В		4.2							
30	ПЦС 4.8-М.В	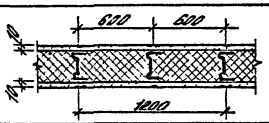	4.8	[100×50×0.6	[100×50×0.6					
31	ПЦС 5.4-М.В		5.4	[100×50×0.8	[100×50×0.8					
32	ПЦС 6.0-М.В		6.0							
V. Перегородка с металлической сеткой в плоскости перегородки										
33	ПЦС 2.8... С	Любая из перечисленных выше перегородок с любым креплением обшивок, с сеткой в плоскости перегородки, собираемой в стыковочных узлах из арматуры Ø 16 AI с шагом 150 × 150	2.8						В зданиях II и ниже степеней огнестойкости для ограждения помещений с хранением материальных ценностей в соответствии с требованием звукоизоляции, предела распространения огня и предела огнестойкости	
			3.0							
			3.3							
			3.6							
			4.2							
			4.8							
			5.4							
			6.0							

Инв. № подл. | Подпись и дата | Взам. инв. №

ЦНИИСК им. Кучеренко "Экспертная оценка пределов огнестойкости перегородок с обшивками из цементно-стружечных плит и гипсоволокнистых листов", 1991г.

Значения индекса изоляции воздушного шума помещенные в табл.1. взяты из отчета НИИстроительной физики. Оценка звукоизоляции и разработка предложений по конструированию каркасно-обшивных перегородок общественных и промышленных зданий с каркасом из холодногнутых металлических профилей "1.08.91г.

2. Типы перегородок

Конструктивные решения

2.1. Основными элементами перегородок являются:

- цементно-стружечные плиты (ЦСП) по ГОСТ 25816-86 толщиной 14 и 10 мм и шириной 1200мм, выпускаемые на отечественном оборудовании;
- металлический каркас из холодноформованных гнутых профилей по ТУ67-522-85 (оцинкованных и неоцинкованных) Первоуральского завода комплектных металлоконструкций;
- звукоизоляционные материалы-полужесткие плиты: стекловатные на синтетическом связующем по ГОСТ 10499-78; минераловатные на синтетическом связующем по ГОСТ 9573-82;
- прошивные минераловатные маты по ГОСТ 21880-86, ТУ21 РСФСР 1.301-84;
- различного вида самосверлящие самонарезающие винты по ТУ400-28-461-84, ТУ14-4-853-78;
- алюминиевые раскладки (прессованный профиль СПА 2241 по каталогу алюминиевого завода Мосметаллоконструкция" в г. Видное Московской области) для типов перегородок с креплением обшивок к каркасу на раскладках);
- другие комплектующие изделия и материалы, приведенные на узлах и отраженные в ведомости расхода материалов.

2.2. Перегородки рассчитаны на следующие нагрузки:

а) вертикальные - от собственного веса конструкций;
- от навески оборудования или предметов интерьера;

б) горизонтальные - от ветра;
- от эксплуатационной нагрузки.

Расчетная ветровая нагрузка на перегородки в соответствии с требованиями главы СНиП 2.01.87 (Приложение 4, схема 9) принята 14кгс/м², что соответствует напору ветра IV района. Варианты расчетных схем стоек перегородок см. лист 5 пояснительной записки.

В перегородках крепление обшивок ЦСП к металлическому каркасу производится с помощью алюминиевых раскладок, крепящихся к каркасу на самосверлящих самонарезающих винтах (марки перегородок ПЦС....Р), или без раскладок - только на самосверлящих самонарезающих винтах (марки ПЦС... В).

2.3. Каркасы перегородок состоят из стоек, верхних, нижних и средних горизонтальных элементов - направляющих.

2.4. При креплении обшивок к каркасу на раскладках стальные стойки перегородок устанавливаются с шагом 1215мм до высоты 4,2м; от высоты 4,21 до 6,0м - с шагом 608 (607) мм (см. 1.031.9-1.2-19, узлы 14; 15).

2.5. При креплении обшивок к каркасу без раскладок, только на самосверлящих самонарезающих винтах, стойки каркаса устанавливаются

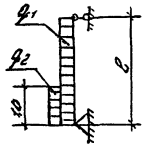

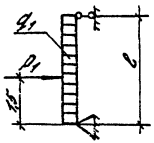

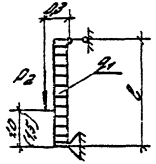

Таблица 2

Высота этажа м	Марка профиля	Шаг стоек мм	Толщина обшивки мм	Ветровая нагрузка q_1; кгс/м²	Эксплуатационная нагрузка q_2; кгс/м²	Горизонтальная сила от эксплуат. нагрузки H_1; кгс	Вертикальная сила на стойку от нагруз. P_2; кгс
2,8; 3,0 3,3; 3,6 4,2	ПН-8	1215 1200	14	14	30	30	30
4,8; 5,4 6,0		608(607) 600	10		60	60	60

Геометрическая характеристика стальной стойки ПН-8 по ТУ 67-522-83 Первоуральского завода

Таблица 3

Эскиз профиля	Марка профиля по ТУ	h мм	b мм	t мм	Площадь см²	Jx см⁴	Wx см³	Zo см
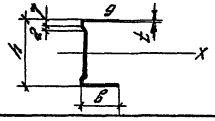	2.220 (ПН8)	100	50	0,6	1,04	12,46	3,89	1,0
				0,8	1,38	25,61	5,11	1,0

Инв. № подл. | Подпись и дата | Взам. инв. №

с шагом 1200 мм до высоты 4,2 м а от высоты 4,2 до 6,0 м – с шагом 600 мм (см. 1.031.9-1.2-03, ..-04).

2.6. Стойки каркаса перегородок крепятся к нижним и верхним горизонтальным направляющим, которые в свою очередь, закрепляются к полу и конструкциям перекрытия (покрытия).

2.7. Верхние направляющие закрепляются к перекрытию дюбель-гвоздями ℓ=30 мм (ТУ 14-4-1231-83) с шагом 600 мм, а при наличии вибрации перекрытия - дюбель-втулками ДВ-М8 ГОСТ 29320-87 с шагом 1200 мм. Нижние направляющие закрепляются к перекрытию только дюбель-гвоздями ℓ=50 мм с шагом 400 ... 600 мм в зависимости от прочности основания.

2.8. Верхние, нижние и средние горизонтальные элементы стального каркаса выполняются из тех же швеллеров марки ПН-8, что и стойки каркаса.

2.9. Соединение стальных профилей в каркасе перегородок - шарнирное (стойки плотно вкладываются в профиль направляющей и закрепляются методом „просечки с отгибом"), см. 1.031.9-1.2-25.

Принятые решения по креплению стоек обеспечивают независимую работу каркаса перегородок и несущих конструкций здания.

2.10. Для сохранения целостности перегородки при наличии больших (до 25 мм) прогибов перекрытия (покрытия) от нагрузки предусмотрен зазор 25 мм между верхней направляющей каркаса с верхом стоек (см. узел 20 1.031.9-1.2-21, узел 24 1.031.9-1.2-22).

Такой же зазор следует соблюдать между низом перекрытия и верхом обшивок перегородок. При этом сокрытие зазора и закрепление обшивки по верху происходит за счет алюминиевого нащельника из уголка 50х3 мм марки СПА 2106 (по каталогу алюминиевого завода г. Видное Московской области), крепящегося к перекрытию дюбель-гвоздями (ℓ=30 мм) с шагом 400 600 мм, а при наличии вибрации перекрытия-дюбель-втулками ДВ-М8 с шагом 1200 мм ГОСТ 29320-87.

2.11. Обшивки перегородок выполняются из листов ЦСП толщиной 14 мм- при шаге стоек 1200 (1215) мм и толщиной 10 мм- при шаге стоек 600 (608) мм.

3. Огнестойкость, звукоизолирующая способность, антикоррозионная защита и отделка перегородок

3.1. Предел огнестойкости и предел распространения огня конструкций перегородок, а также индекс изоляции от воздушного шума приведены в таблице 1.

3.2. Для повышения звукоизолирующей способности и огнестойкости перегородки заполняются минераловатными плитами или матами на синтетическом связующем.

При этом предусмотрена сплошное заполнение пластей перегородок плитами или матами толщиной 50 мм в два слоя.

3.3. Перегородки с индексом изоляции меньше 41дБ не применяются в помещениях с нормируемым уровнем шума.

3.4. Во избежание коррозии все стальные соединительные изделия должны быть окрашены лакокрасочными материалами группы 1 в соответствии с СНиП 2.03.11-85 (приложения 14 и 15).

3.5. При изготовлении стальных профилей ПН8 для каркаса перегородок из неоцинкованной стали их необходимо покрывать лакокрасочными составами в заводских условиях.

3.6. Для отделки поверхностей цементно-стружечных плит следует применять эмали, декоративные пленки, в том числе требующие горячей напрессовки, обои, синтетические краски, клеевые и водоэмульсионные покрытия.

4. Указания по изготовлению и монтажу

4.1. В перегородках обшивки из ЦСП крепятся к металлическим стойкам каркаса двумя способами:

– при помощи алюминиевых раскладок (профиль СПА 2241), которые закрепляются к каркасу на самосверлящих самонарезающих винтах (далее в тексте „винты") с полукруглой головкой (ТУ 400-28-461-84);

– при помощи самосверлящих самонарезающих винтов с потайной головкой (ТУ 400-28-461-84).

4.2. Допускается применение винтов по ТУ 14-4-853-78. При этом крепление металлических элементов каркаса между собой выполнять через протянутые шайбы.

4.3. Крепление ЦСП к каркасу с помощью раскладок выполняется винтами типа ПИ-3-ЦС с шагом 300 мм.

4.4. Крепление двух смежных листов ЦСП (без использования раскладок) к каркасу следует производить в разбежку по вертикали с шагом 300 мм. Длина винта определяется из условия: конец винта после просверливания полки профиля выходит за плоскость полки на величину не менее 10 мм.

4.5. Для обеспечения податливости соединений (во избежание препятствий при деформации ЦСП вследствие изменения относительной влажности воздуха в помещениях в процессе эксплуатации) в местах установки винтов в ЦСП должны быть предварительно просверлены отверстия на 1 мм больше диаметра винта. Отверстия под винты необходимо также разенковать на глубину, превышающую на 0,5 мм высоту потайной головки винта.

4.6. Для сверления и разенковки отверстий в ЦСП под винты следует применять зенкеры, оснащенные пластинками из твердого сплава по ГОСТ 3231-71 или сверла спиральные цельные твердосплавные по ГОСТ 17273-71.

Сверление и разенковку отверстий в ЦСП следует производить на автоматических линиях с помощью электрических или пневматических ручных сверлильных машин.

4.7. Минераловатные полужесткие плиты, укладываемые в полости перегородок плотно друг к другу с обжатием и без зазоров в 2 слоя при шаге стоек 600; 608 мм удерживаются в полости каркаса за счет заведения плит за полки стоек с одной стороны и установки коротких (ℓ = 100 мм) профилей ПН-8 вверху и внизу каждой плиты с другой стороны.

При шаге стоек 1200 (1215) мм минераловатные плиты или маты удерживаются способом, аналогичным вышеуказанному с дополнительным закреплением проволокой ф1,2 мм (см. 1.031.9-1.2-14).

4.8. В помещениях с нормальным температурно-влажностным режимом металлические стойки каркаса перегородок (при отсутствии в полостях перегородок минераловатных плит или матов) выполняются из оцинкованной стали. Допускается применять холодногнутые швеллеры из неоцинкованной стали с лакокрасочным покрытием.

4.9. В местах примыкания перегородок к конструкциям здания устанавливаются уплотняющие прокладки из эластичного пенополиуретана сечением 10×10 мм по ГОСТ 10174-72, прикрепляемые клеящей мастикой по ГОСТ 24064-80 к верхним и нижним горизонтальным направляющим до

Инв. № подл. | Подпись и дата | Взам. инв. №

их установки на место (см. 1.031.9-1.2-21).

При нормированном уровне звукоизоляции помещения в местах примыканий каркаса перегородки и строительным конструкциям (кроме пола на перекрытии) вместо пенополиуретановых прокладок устанавливаются прокладки из пористой резины толщиной 4мм по ТУ38-105-867-90, а снаружи стыки заполняются герметиком из пакли и гипсополимерного состава (см. 1.031.9-1.2-22 и п. 4.15-ПЗ).

4.10. Эластичные пенополиуретановые прокладки сечением 20×10 мм устанавливаются с обжатием под алюминиевые раскладки во всех вертикальных и горизонтальных стыках цементно-стружечных плит (см. 1.031.9-1.2-19, узел „А").

4.11. Сверление отверстий в железобетонных конструкциях под дюбели-втулки ДВ-М8 по ГОСТ 27320-87 следует осуществлять спиральными сверлами и буриками с пластинами из твердого сплава по ГОСТ 22736-77. Сверление осуществляется электроперфораторами типа ИЭ-4709, ИЭ-4710, ИЭ-4712 по ГОСТ 25988-83.

После очистки просверленного отверстия сжатым воздухом в него вставляется распорная втулка и легким постукиванием молотка забивается во внутрь, после чего в распорную втулку забивается конический элемент, заклинивающий „в распор" втулку. Затем крепится верхняя стальная направляющая каркаса перегородки с помощью болта М8, ввинчивающегося в распорную втулку с размерами резьбы, соответствующими размерам резьбы дюбеля-втулки.

4.12. Не допускается пробивка отверстий под дюбели-втулки с помощью шлямбуров и продойников.

4.13. Сборка металлического каркаса, крепление обшивок из ЦСП осуществляется при помощи специального инструмента, средств малой механизации, существенно ускоряющих возведение перегородок. К ним относятся электроперфораторы для сверления отверстий, винтоверт, клещи для соединения при помощи просечки металлических стоек и горизонтальных элементов, клещи для вырубки отверстий в стойках, монтажные тележки и подъемники

4.14. Монтаж перегородок в зданиях следует выполнять только в период отделочных работ (в зимнее время при подключенном отоплении) и до устройства чистого пола - если перегородка отделяет помещение с нормированным уровнем звукоизоляции. При ненормированном уровне звукоизоляции перегородка может устанавливаться на чистый пол.

Все строительно-монтажные, санитарно-технические, вентиляционные работы, включая трубные разводки в полах и все „мокрые" процессы до монтажа перегородок должны быть закончены. Для чего предварительно в соответствии с конкретным проектом выполнить разметку перегородок, прочертив непосредственно на плите перекрытия (или на полу) по шаблону всю ее толщину, а затем с помощью магнитного отвеса разметку перенести на потолок.

Далее устанавливаем направляющие, закрепляемые на полу дюбель-гвоздями с шагом 400...600 мм (в зависимости от прочности основания), а в верхней части перегородки - дюбель-гвоздями с тем же шагом или дюбель-втулками (если на перекрытие действуют вибродинамические нагрузки.

Размер дюбель-гвоздя зависит от марки бетона и определяется „Инструкцией по применению пороховых инструментов при производстве монтажных и специальных строительных работ" - ВСН 417-80 / ММСС СССР

Для крепления верхней направляющей длина дюбеля в теле бетона должна быть не менее 30 мм, для нижней направляющей - не менее 50 мм.

Во избежание скола строительного основания необходимо отступать от края:

- при бетонном основании- не менее 100 мм;
- при стальном- не менее 15 мм

При неровности основания необходимо монтаж нижней направляющей выполнять на выравнивающей цементно-песчаной стяжке марки не ниже 150 толщиной 30 мм.

В случае неровности плоскостей потолка, а также для улучшения звукоизоляционных свойств перегородки одновременно с верхней направляющей устанавливается полоса резинового уплотнителя толщиной 4 мм.

Выверку верхней и нижней направляющих выполнять с помощью магнитного отвеса.

Стальные стойки каркаса заводятся между полок горизонтальных направляющих и закрепляются к ним с помощью просекателя ОР-361 методом „просечки с отгибом".

Устанавливаются дополнительные каркасы в местах пропуска трубопроводов и дверных проемов;

- устанавливаются и крепятся к стойкам каркаса трубы электропроводки;
- размечаются и вырезаются в ЦСП отверстия под монтажные коробки. При этом размер отверстий не должен превышать размера коробок не более, чем на 5 мм;
- крепятся цементно-стружечные плиты с одной стороны каркаса;
- устанавливаются в полостях перегородки минераловатные плиты или маты. При этом их следует укладывать в полости перегородки с обжатием не менее 5% и без зазоров (чтобы не снижать значений индекса звукоизоляции и предела огнестойкости) При шаге стоек 1200 (1215) мм плиты или маты шириной менее шага стоек дополнительно крепятся к каркасу проволокой ф 1,2 мм ГОСТ 3282-74 (см. 1.031.9-1.2-14)

В местах расположения труб под электропроводку или коммуникации, а также монтажных коробок, минераловатные плиты или маты во всех случаях устанавливаются на всю толщину среднего слоя перегородки;

- устанавливаются и крепятся с другой стороны каркаса цементно-стружечные плиты с предварительно вырезанными в них отверстиями под монтажные коробки;
- протягивается в трубах, распаивается и соединяется в коробках электропроводка;
- аклеиваются углы перегородки бумажной или тканевой лентой или устанавливаются алюминиевые уголки – для усиления углов перегородки (в производственных зданиях);
- устанавливаются плинтусы, наличники, карнизы. При необходимости под плинтусами возможно устраивать разводку электротелефонных коммуникаций;
- проводятся отделочные работы.

4.15. Заделку и шпаклевку стыков ЦСП со строительными конструкциями производить герметиком-паклей, сточенной гипсополимерным составом.

Рецептура гипсополимерного состава:

- гипсоцементнопуццолановые вяжущие- 76%;
- поливинилацетатная 50%-ая дисперсия- 10%;
- клей малярный- 4%;
- вода (до удобоупотребляемой консистенции состава).

Приготовление состава производится в растворомешалке до получения однородной массы. Жизнеспособность состава- 4 часа.

Инв. № подл. | Подпись и дата | Взам. инв. №

5. Сопряжение перегородок с инженерно-техническими, санитарно-техническими, электротехническими коммуникациями

5.1. Устройство каркаса перегородок выполняется после окончания монтажа всех коммуникаций, за исключением силовых и слаботочных электрических разводок, проходящих в теле перегородок.

5.2. При выполнении сопряжений перегородок с трубопроводами необходимо:

- установить в полости перегородки дополнительные элементы каркаса, обрамляющие отверстия (см. 1.031.9-1.2-10);
- закрепить обшивку из ЦСП к дополнительным поперечным или продольным элементам каркаса;
- заделать стык сопряжения по всему контуру герметиком - пеклей, отмеченной гипсополимерным составом.

5.3. При пересечении перегородок трубопроводом диаметром до 60 мм установка дополнительного каркаса не требуется.

5.4. В местах сопряжения перегородок с трубами водоснабжения, парового и водяного отопления необходима установка гильзы из негорючих материалов, обеспечивающей свободное перемещение труб при изменении температуры теплоносителя, см. 1.091.9-1.2-36.

5.5. При групповом пропуске трубопроводов диаметром более 60 мм (за исключением случаев, изложенных в п. 5.3 и 5.4) необходима предусматривать изоляцию трубопроводов кожухом на длине не менее 0,5 м от плоскости перегородок (см. 1.031.9-1.2-35).

Устройство кожуха рекомендуется выполнять до монтажа перегородок.

5.6. Для сохранения звукоизоляционных и огнестойких характеристик перегородок необходима защитить обратную сторону электрических коробок путем установки в полости перегородки дополнительной пластины из ЦСП, закрепленной к поперечному элементу каркаса (см. 1.031.9-1.2-37).

5.7. Установка электрических коробок, располагаемых с противоположных сторон перегородки напротив друг друга запрещена. Расстояние между ними должно составлять в свету не менее 150 мм (при условии выполнения п. 5.6.

5.8. При устройстве перегородок не допускается примыкания их вплотную к трубопроводам.

5.9. Силовая и слаботочная разводка в полости перегородок осуществляется по конкретному проекту.

5.10. Крепление стационарного навесного оборудования (раковины, электрические щиты, навесные подвесные шкафы и т.д.) выполняются с помощью установленных в процессе монтажа перегородок закладных деталей (из стальной полосы или профиля ПН-8), закрепленных к вертикальным стойкам каркаса (см. 1.031.9-1.2-12, ...-13).

В конкретных проектах по таким случаям необходимо предоставлять развертки перегородок с привязкой закладных деталей (в плане и по высоте) с указанием способа крепления навесного оборудования.

5.11. Величина нагрузки, приходящаяся на стойку, не должна превышать допустимую нагрузку, указанную в расчетных схемах стоек (таблица 2).

5.12. При больших нагрузках рекомендуется в зоне крепления оборудования (указанных в конкретном проекте):

- стойки устанавливать с уменьшенным шагом 300 или 400 мм (см. 1.031.9-1.2-13, сечение 3-3);

– монтировать стойки, сваренные в двутавр, укрепленные винтами типа ПШ-В-ДС-4,2-15-15 (ГОСТ 1400-28-84) по всей длине с шагом 300 мм;

– в полости перегородки устанавливать несущие стальные конструкции индивидуального изготовления с антикоррозионным покрытием, учитываемые конкретным проектом (см. 1.031.9-1.2-13, сечение 4-4).

6. Расход материалов

6.1. Расход материалов на 100 м² глухой перегородки с облицовками из ЦСП на стальном каркасе приведен в таблице 4 (см. 1.031.9-1.2-39). При этом расход дан с исключением отхода материалов при изготовлении и монтаже, т.е. без их учета.

6.2. В графах „добавки" таблицы 4 включен дополнительный расход материалов на устройство поворотов и сопряжений перегородок в плане, обрамления отверстий для пропуска инженерных коммуникаций, крепление электроустановочных изделий. Расход материалов на 1 элемент „добавок" дан в таблице 5 (см. 1.031.9-1.2-40).

6.3. Добавки в таблице 4 учитываются в расчете на 100 м² глухой перегородки. Для административно-бытовых зданий (первая строка граф таблицы 4) учтено:

– 4 сопряжения перегородок в плане;
– 4 поворота в плане;
– 6 отверстий 300×300 мм;
– 12 электроустановочных изделий.

Для промышленных зданий, включая складские помещения (вторая строка граф таблицы 4) учтено:

– 3 сопряжения перегородок в плане;
– 3 поворота в плане;
– 4 отверстия для пропуска коммуникационных трасс средним размером 400×400 мм;
– 8 электроустановочных изделий.

6.4. Расход материалов на устройство дверных проемов учитывается отдельно по количеству принятых в конкретном проекте. Расход металла на дополнительные стойки, горизонтальные элементы и винты при устройстве дверных проемов см. таблицу 5.

6.5. Расход материалов на крепление навесных элементов (раковин, электрических щитов, навесных полочных шкафов и т.д.) учитывается отдельно по конкретному проекту с учетом таблицы 5.

6.6. В помещениях, где количество „добавок" больше учитываемых в п. 6.3, дополнительный расход материалов учитывается по конкретному проекту.

Перегородки марки ПЦС 2,8-Р... ПЦС 4,2-Р; ПЦС 2,8-М.Р... ПЦС 4,2-М.Р

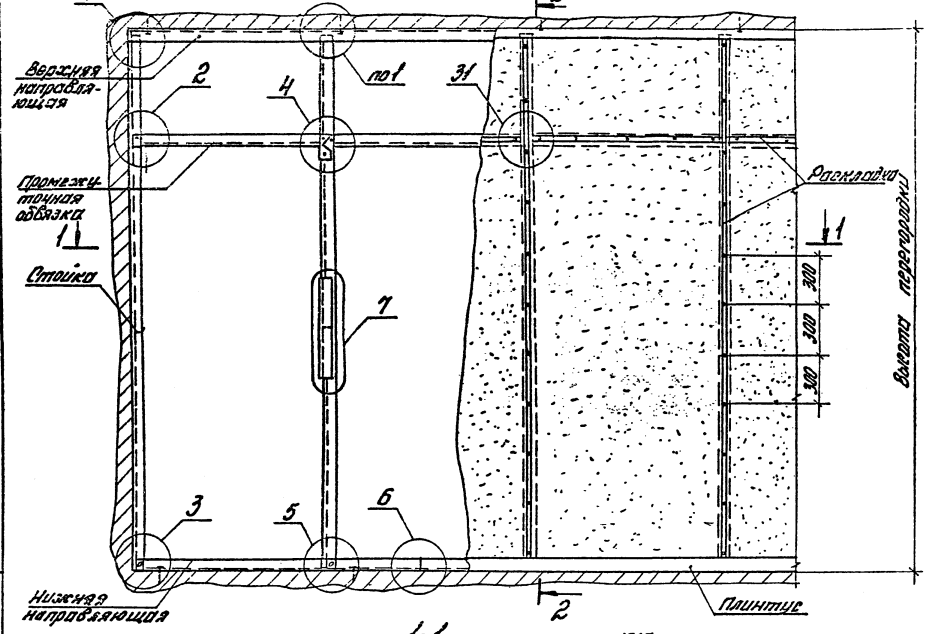

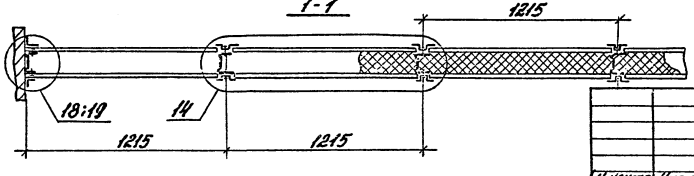

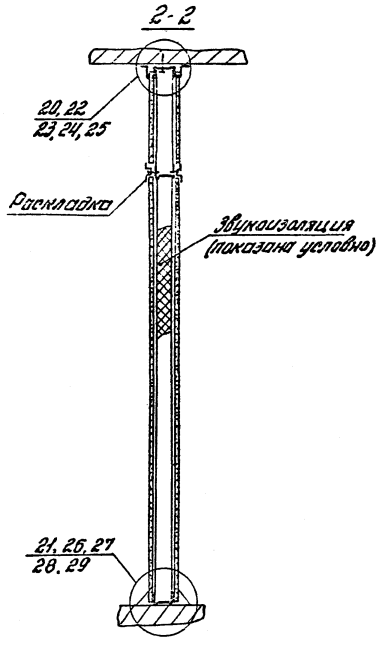

Н. контр.	Чиркова			1.031.9-1.2-01
Гл. спец.	Р[illegible]		1.11.91	Схема N1 Перегородки высотой 2,8... 4,2м с креплением обшивок на раскладках
Инженер	Ермишина			

Стадия	Лист	Листов
Р		1

ЦНИИПРОМЗДАНИЙ

1069-02 16

Инв. № подл. | Подпись и дата | Взам. инв. №

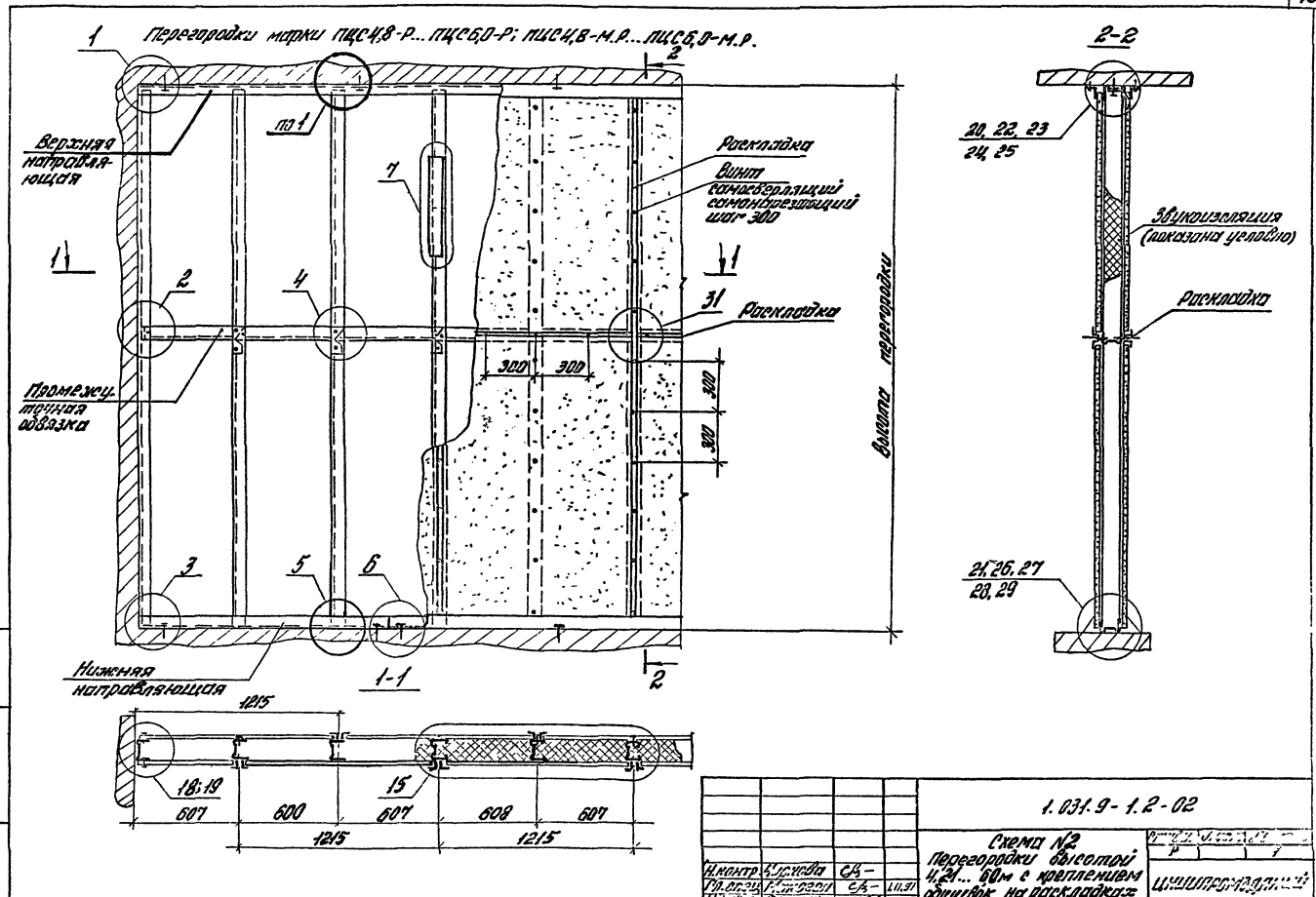

Н.контр.	[illegible]	[illegible]		1.031.9-1.2-02
Гл.спец.	[illegible]	[illegible]	1.11.91	Схема №2 Перегородки высотой 4,21... 6,0м с креплением обшивок на раскладках
[illegible]	[illegible]	[illegible]		ЦНИИПРОМЗДАНИЙ

1069-02 17

Перегородки марки ПЦС2.8-В...ПЦС4.2-В; ПЦС2.8-М.В...ПЦС4.2-М.В

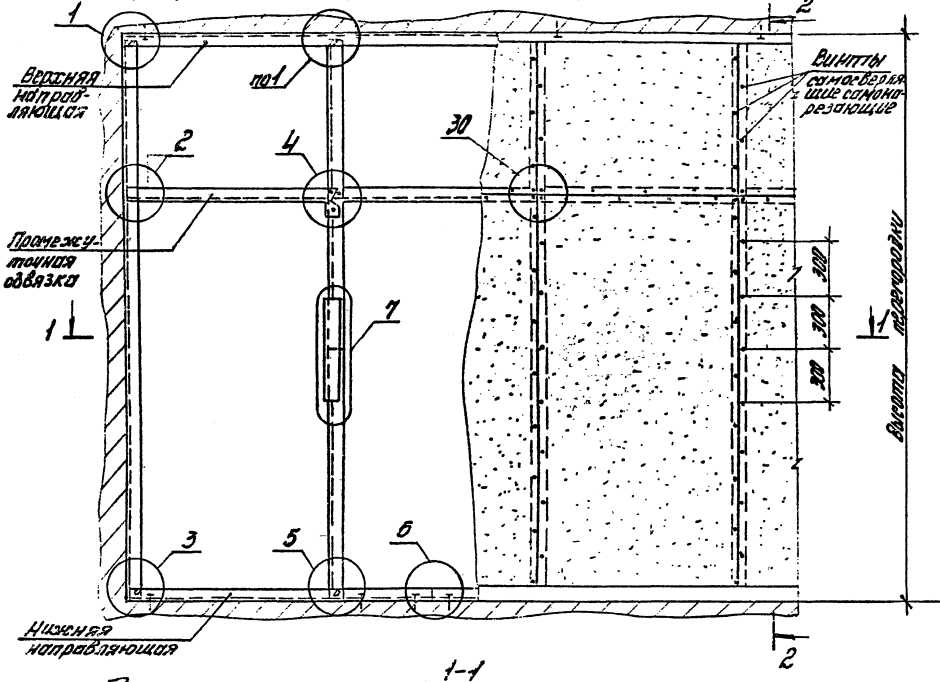

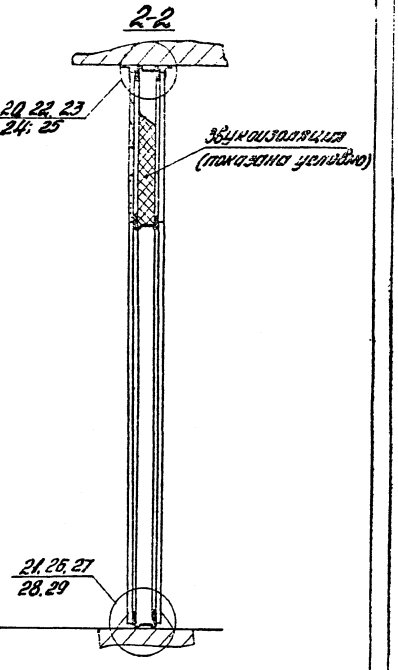

1-1

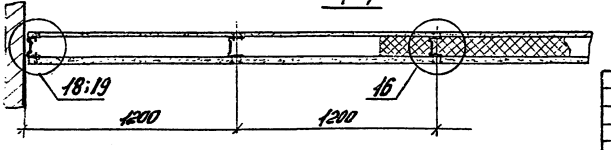

				1.031.9-1.2-03	
Н.контр.	Цикова			Схема №3 Перегородки высотой 2,8...4,2м с креплением обшивок на винтах	Стадия Р; Лист; Листов 1
Гл.спец.					ЦНИИПромзданий
Инженер					

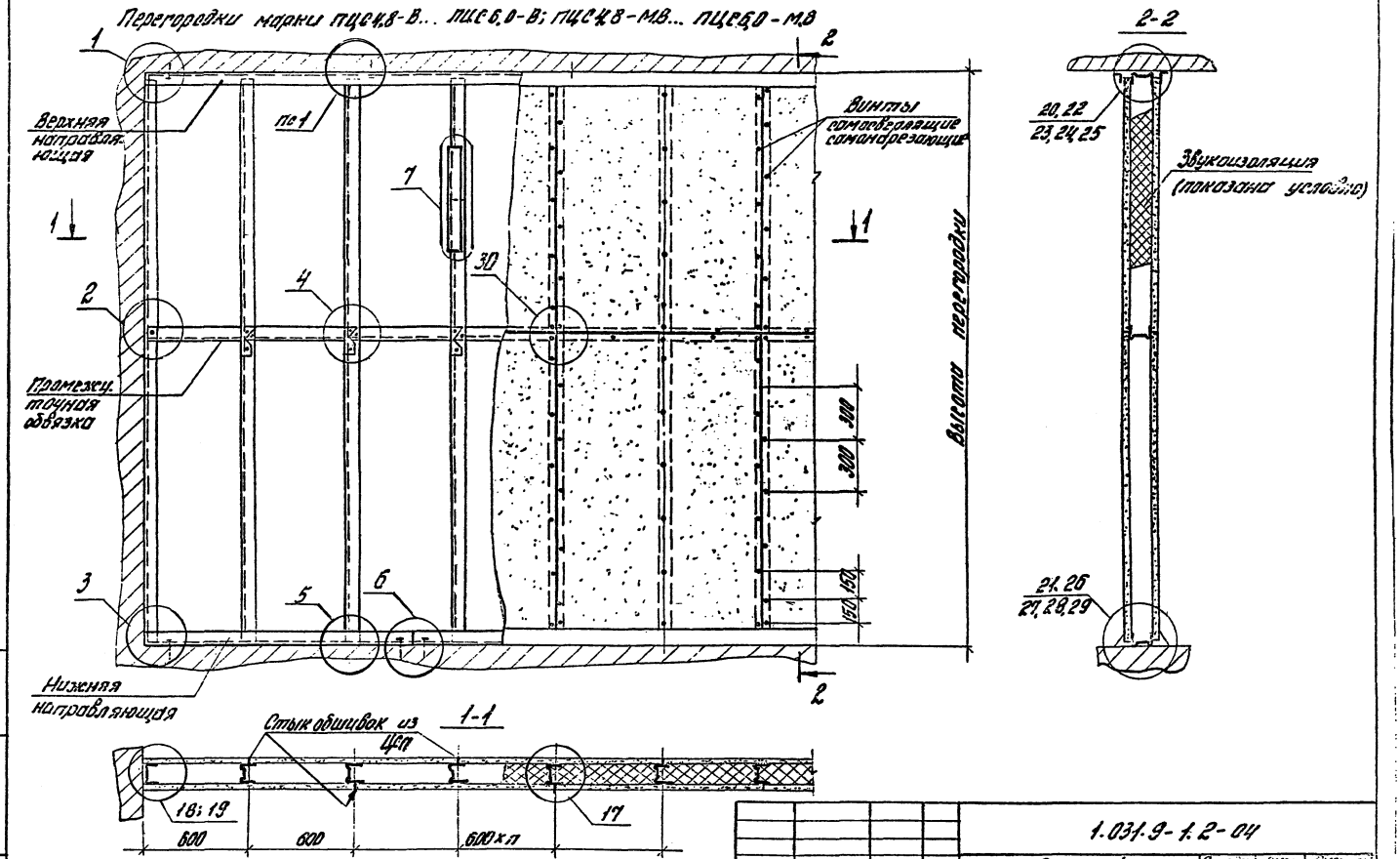

Н.контр.	Чуркова			1.031.9-1.2-04
Гл.апец.	Макаеев			Схема №4 Перегородки высотой 4,21... 6...8м с креплением обшивок на винтах
Инженер	Ермашкина И.Е.			

Стадия	Лист	Листов
Р		1

ЦНИИПРОМЗДАНИЙ

1069-02 19

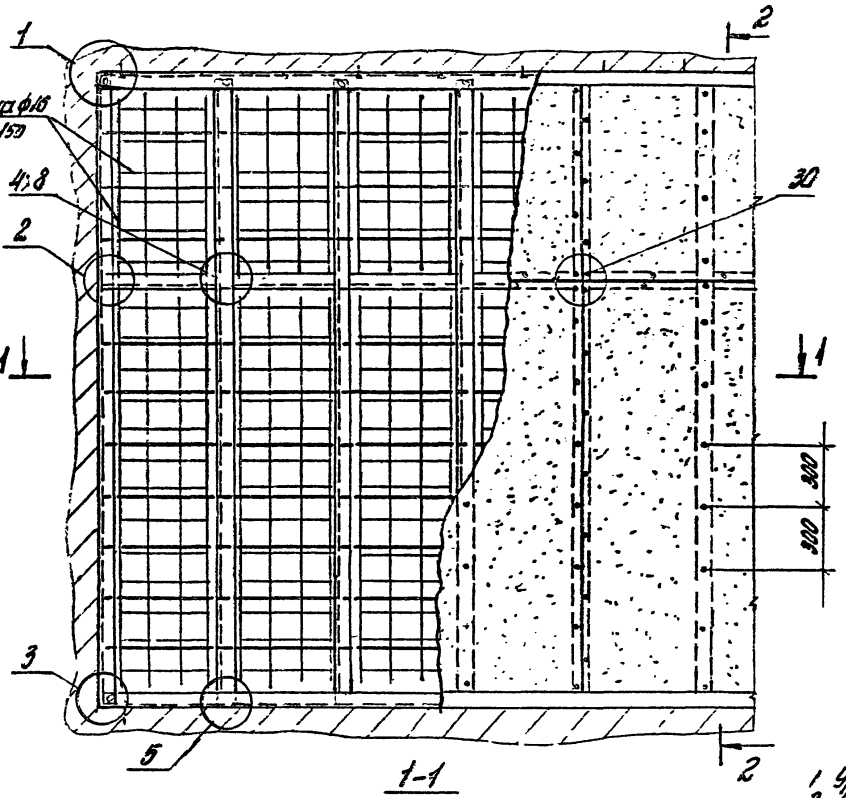

1-1

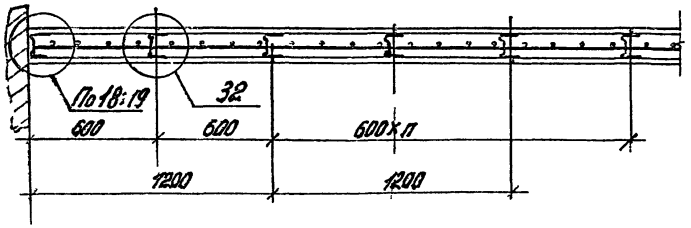

2-2

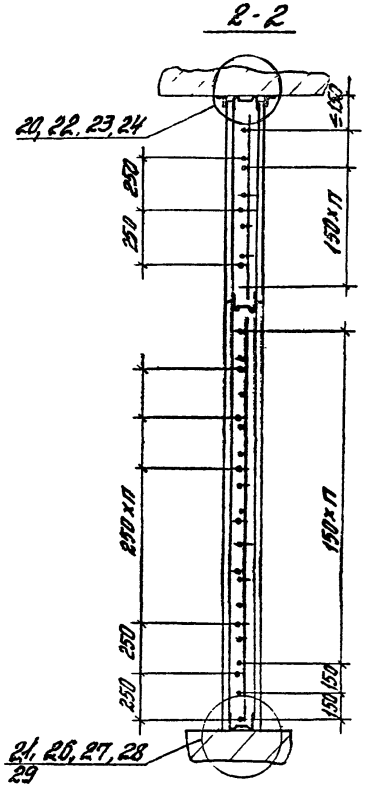

1. Уровень чистого пола показан на узлах 21, 26, 27, 28, 29
2. Перегородка предназначена для выгородки помещения с хранением материальных ценностей.

				1.031.9-1.2-05		
				Схема N5 Армирование полостей перегородки	Стадия	Лист	Листов
					Р		1
Н.контр.	Ицкова				ЦНИИПРОМЗДАНИЙ		
Гл.спец.			1.11.91				
Инжен.							

Инв. N подл. | Подпись и дата | Взам. инв. N

1069-02 20

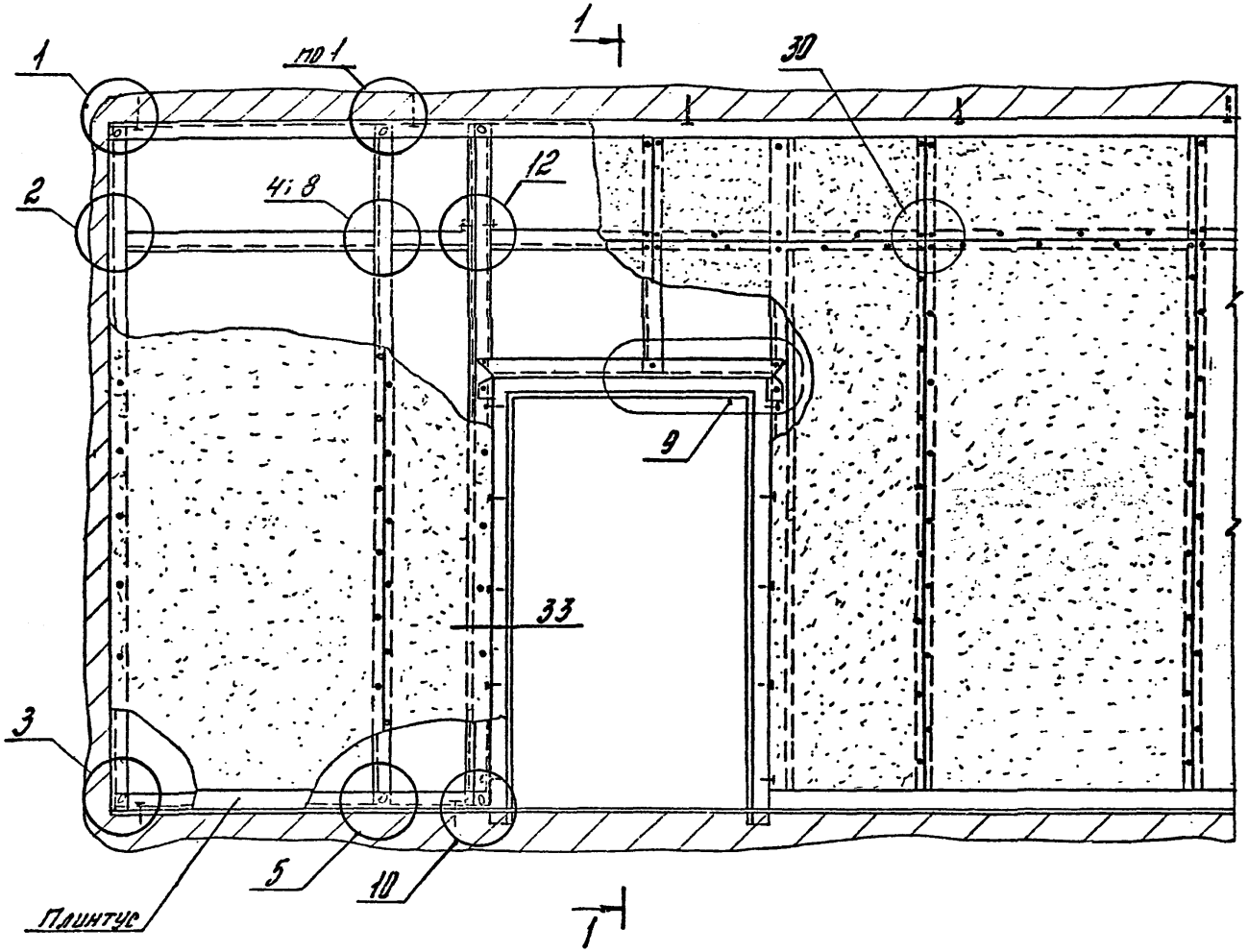

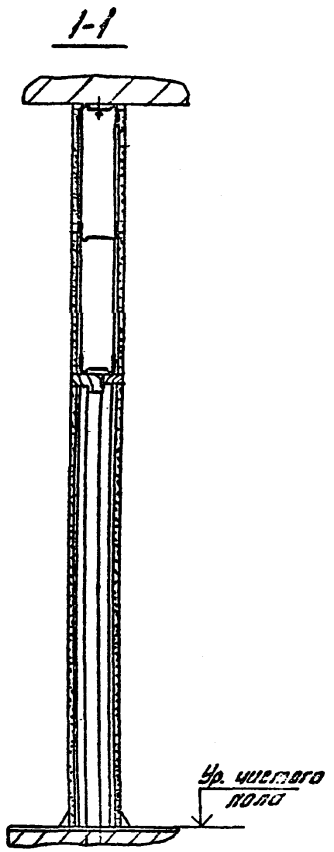

Дверная коробка и уровень чистого пола показаны условно. Раскрой ЦСП в местах проема выполнять только с учетом перехлеста стыков ЦСП за грани опорных стоек, обрамляющих проем.

				1.031.9-1.2-06			
				Схема №6 Устройство дверного проема	Стадия	Лист	Листов
					Р		1
Н.контр.	Чуркова				ЦНИИПРОМЗДАНИЙ		
Гл.спец.	Микоган		1.11.91				
Инженер.	Ермошкина						

Инв.№ подл. | Подпись и дата | Взам.инв.№

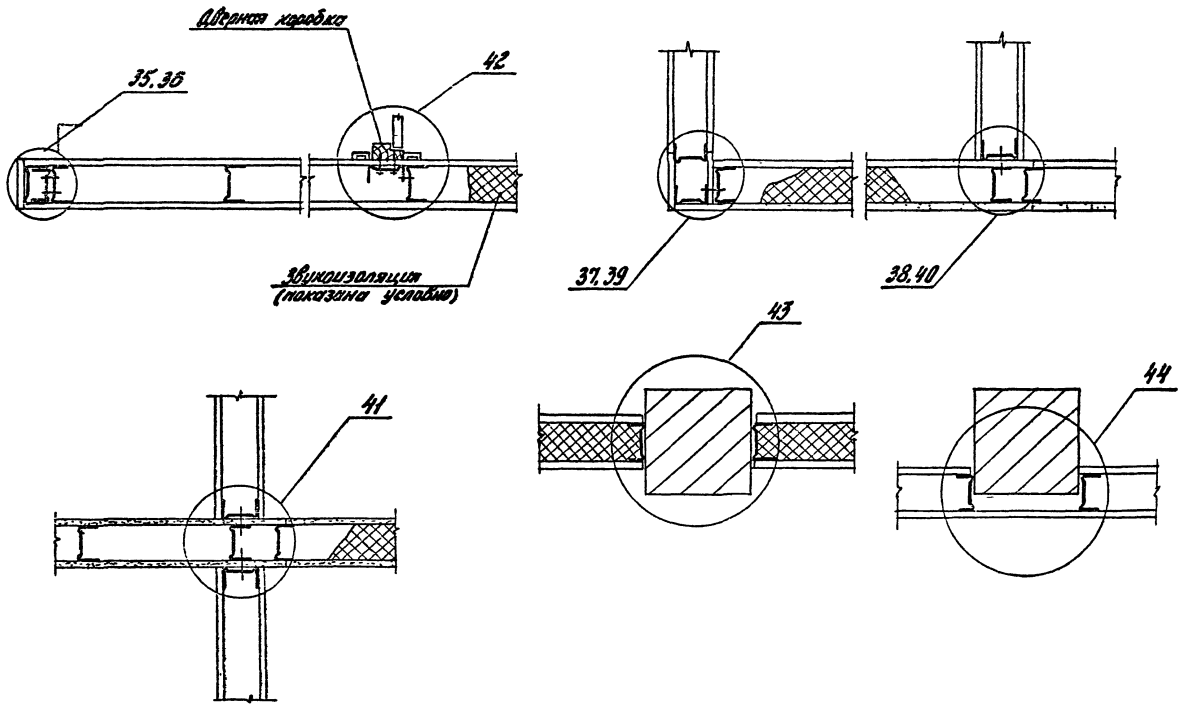

				1.031.9-1.2-07			
				Сопряжение перегородок в плане. Примеры решений	Стадия	Лист	Листов
					Р		1
Н.контр.	Чиркова				ЦНИИПРОМЗДАНИЙ		
Гл.спец.	Маноген		1.11.91				
Инжен.	Ермошкина						

Инв.№ подл. | Подпись и дата | Взам.инв.№

1069-02 22

Примыкание к ригелю

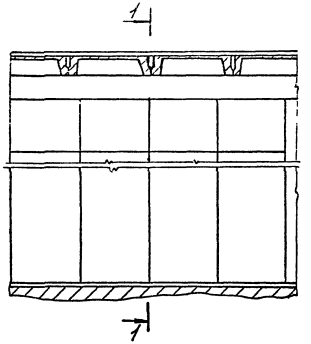

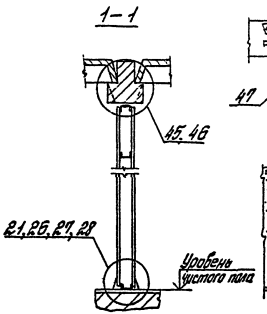

Примыкание к балкам

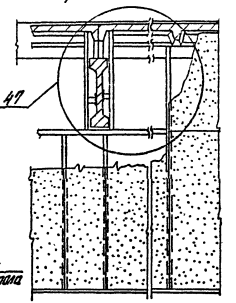

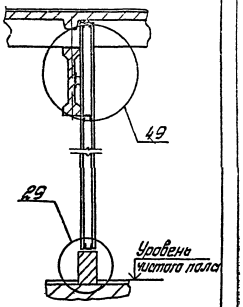

Примыкание к профнастилу

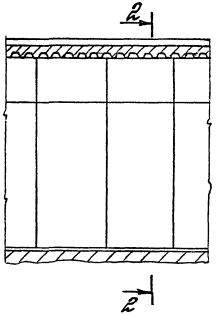

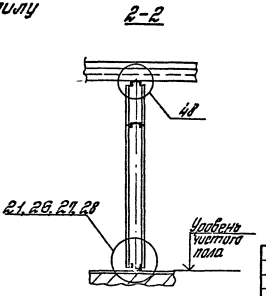

Примыкание к плоским плитам

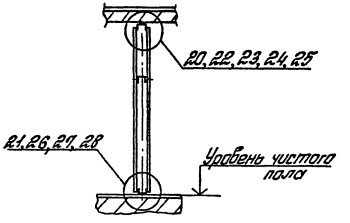

				1.031.9-1.2-88	
Н. контр.	Чуркова			Сопряжения перегородок со строительными конструкциями. Примеры решений	Стадия Р; Лист 1; Листов
Гл. спец.	Малагон				ЦНИИпромзданий
Инженер	Ерошкина				

Инв. № подл. | Подпись и дата | Взам. инв. №

Рис. 1

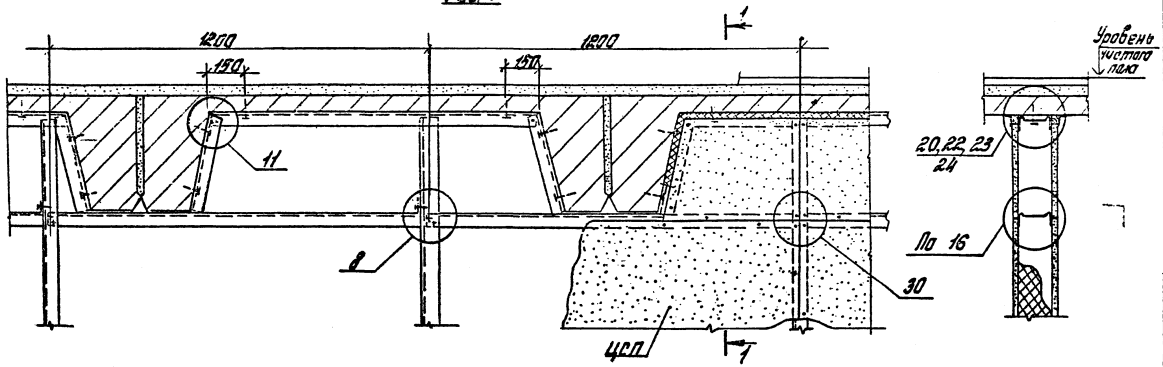

Рис. 2

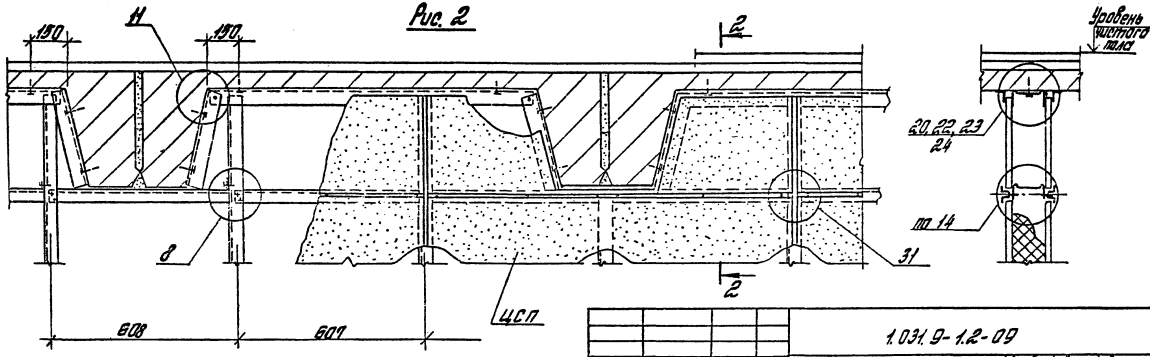

Инв. № подл. | Подпись и дата | Взам. инв. №

Н. контр.	Чипкаба		
Гл. спец.	Шакасон		4.11.91
Инженер	Сорокин		

1.031.9-1.2-09

Сопряжение перегородок с ребристыми плитами. Примеры решений

Стадия	Лист	Листов
Р		1

ЦНИИПромзданий

1069-02 24

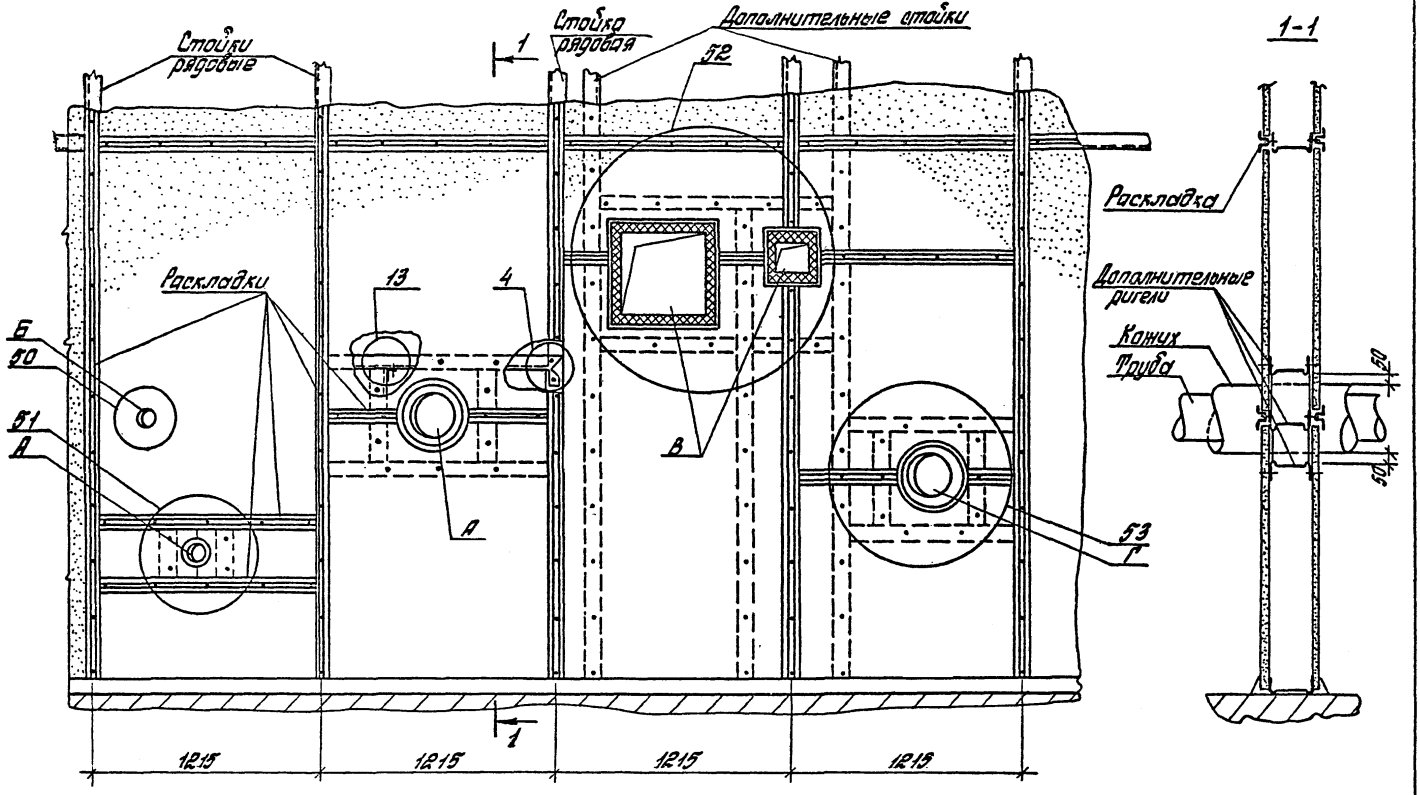

А — технологические трубопроводы, воздуховоды d>60мм (кроме трубопроводов водоснабжения, парового и водяного отопления).
Б — технологические трубопроводы d<60мм, включая электротехническую трубную разводку.
В — воздуховоды
Г — трубопроводы водоснабжения, парового и водяного отопления.

Н. контр.	Чуркова			1.031.9-1,2-10
Гл. спец.	Макагон		1.11.91	Сопряжение перегородок с инженерными коммуникациями различного назначения. Примеры решений
Инженер	Ермошкина			

Стадия	Лист	Листов
Р		1

ЦНИИПРОМЗДАНИЙ

Инв. № подл. | Подпись и дата | Взам. инв. №

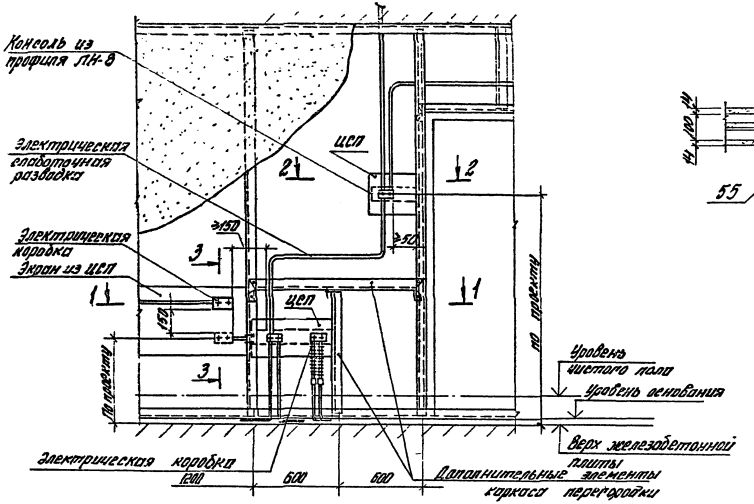

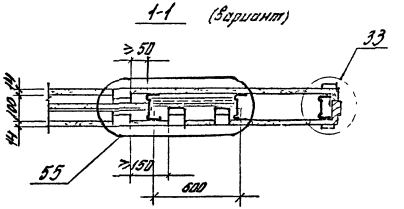

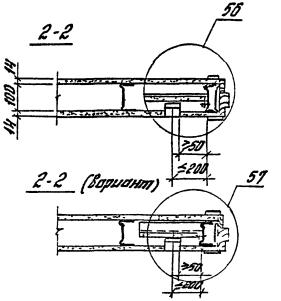

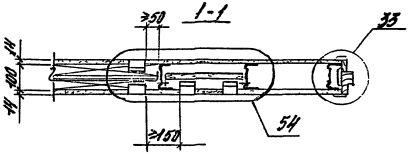

Электротехнические и слаботочные разводки показаны условно.
Сечение 3-3 см. 1.031.9-1.2-37

				1.031.9-1.2-11			
				Крепление электрических коробок в перегородке примеры решений.	Стадия	Лист	Листов
					Р		1
Н.контр.	[illegible]	[illegible]			ЦНИИПРОМЗДАНИЙ		
Гл.спец.	[illegible]	[illegible]	[illegible]				
Ц.лен.	[illegible]	[illegible]					

1069-02 26

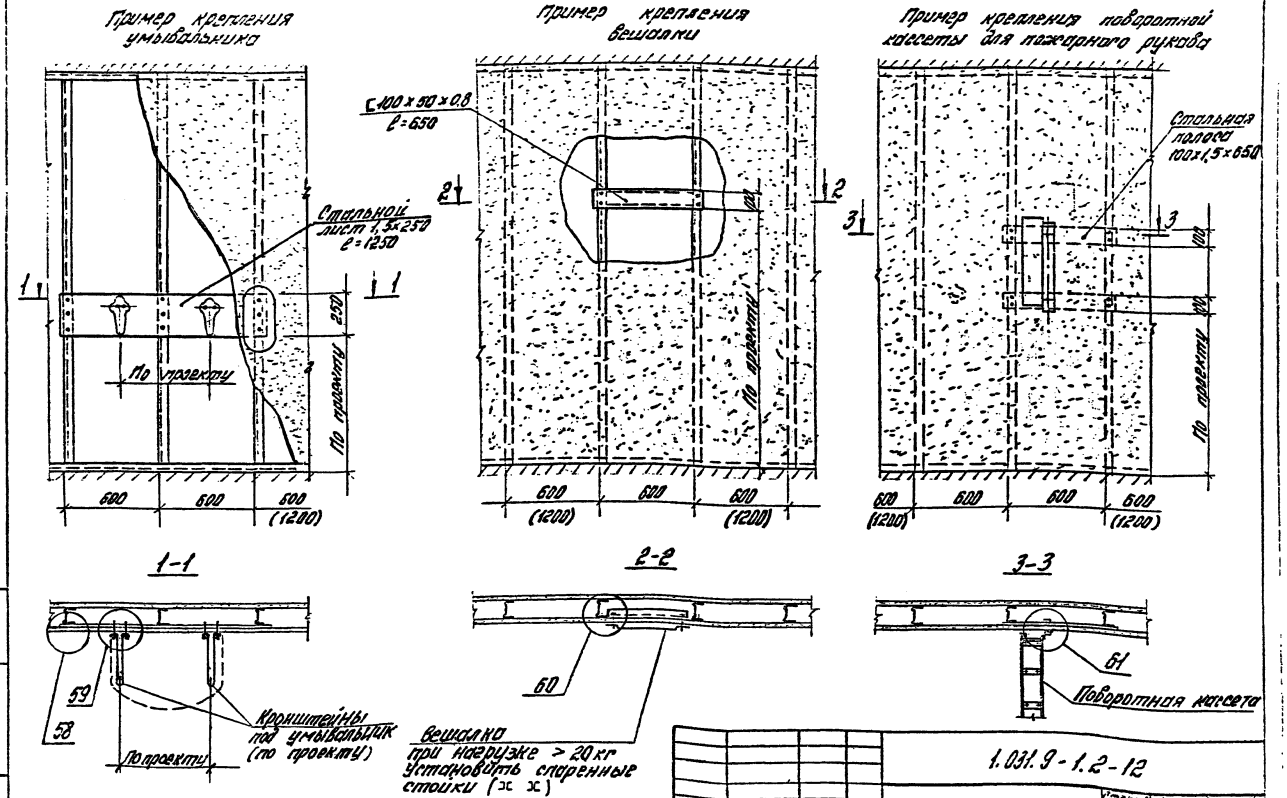

Стальные полосы должны иметь антикоррозионное покрытие (масляная краска, эмали и т. д.)

Н. конт.	Чиркова	С/з		1.031.9-1.2-12
Гл. спец.	Макогон	С/з	1.11.91	Крепление навесных предметов весом до 20 кг. Примеры решений
Инженер	Ермошкина	И. Е/з		

Стадия | Лист | Листов
Р | 1

ЦНИИПРОМЗДАНИЙ

1069-02 27

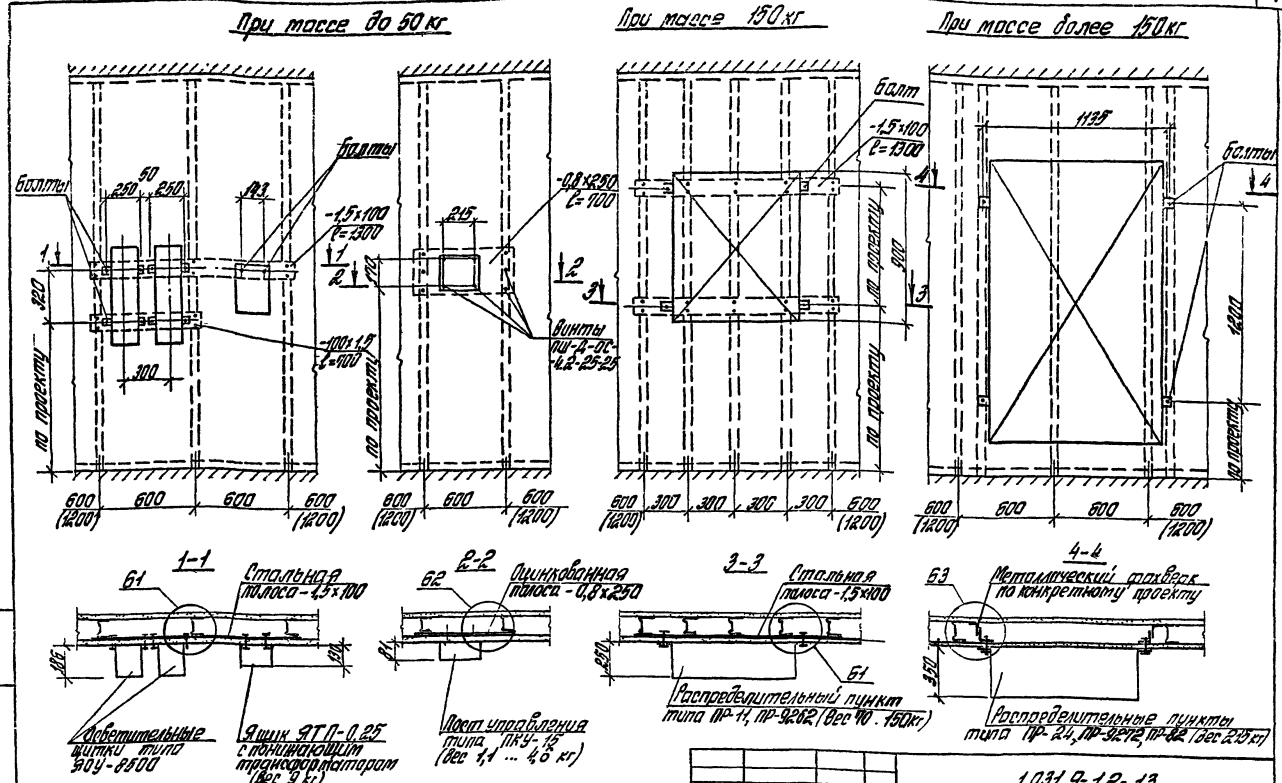

Нагрузка на стойку не должна превышать расчетных нагрузок, указанных в докум. 1.031.9-1.2-13, лист 5
Стальные полосы должны иметь антикоррозионное покрытие (масляная краска, эмали)

Н. контр.	Чуйкова		
Гл. спец.	Макагон		
Инженер	Ермошкина		

1.031.9-1.2-13

Крепление электротехнического оборудования
Примеры решений

Стадия	Лист	Листов
Р	—	1

ЦНИИПРОМЗДАНИЙ

Инв. № подл. | Подпись и дата | Взам. инв. №

1069-02 28

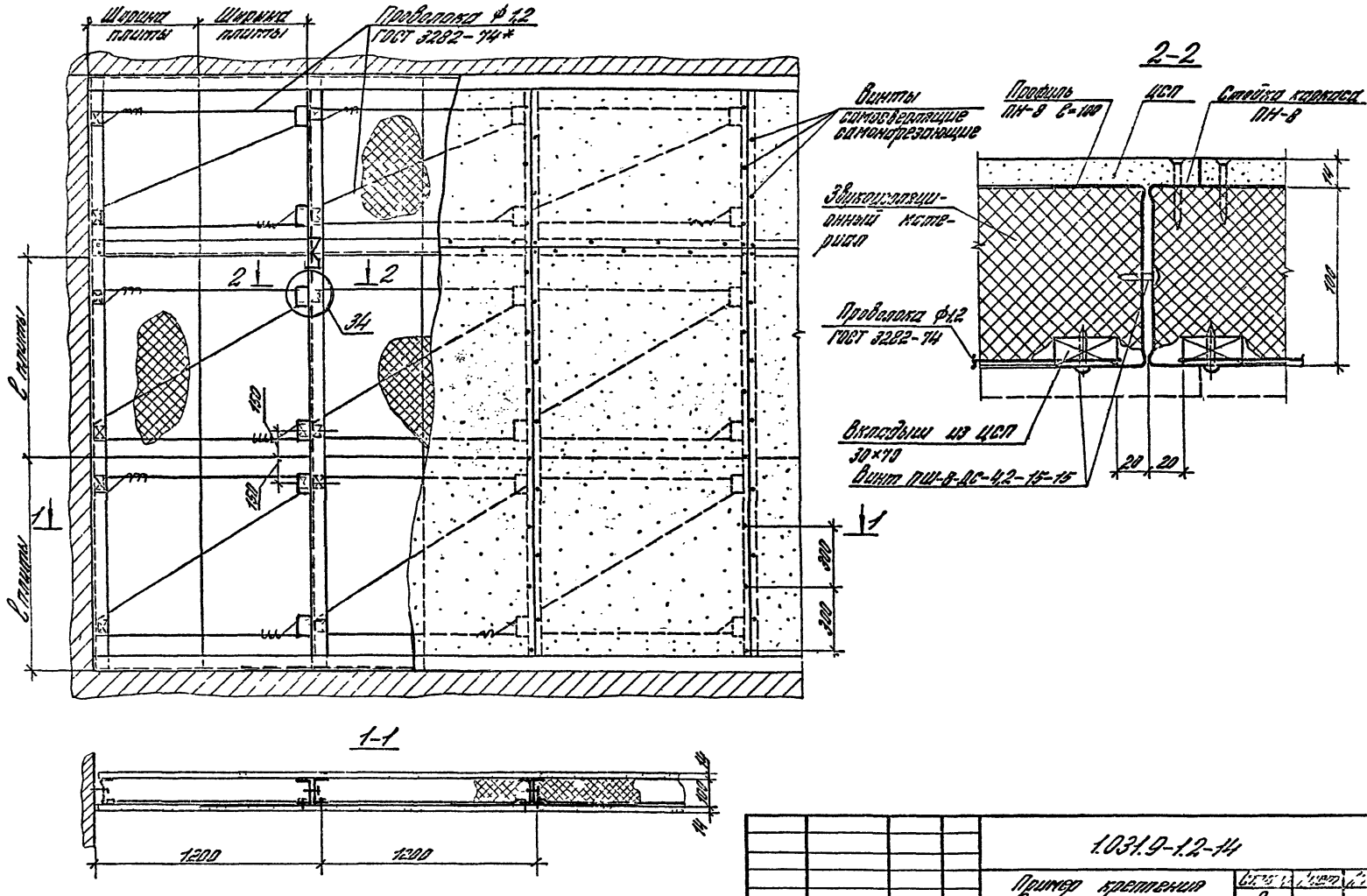

Н. контр.	Чуркова		1.031.9-1.2-14	
Гл. спец.	Макогон		Пример крепления звукоизоляционных материалов при шаге стоек 1200 мм	Стадия: Р; Лист: 1; Листов: 1
Инженер	Ермошкина			ЦНИИПРОМЗДАНИЙ

1069-02 29

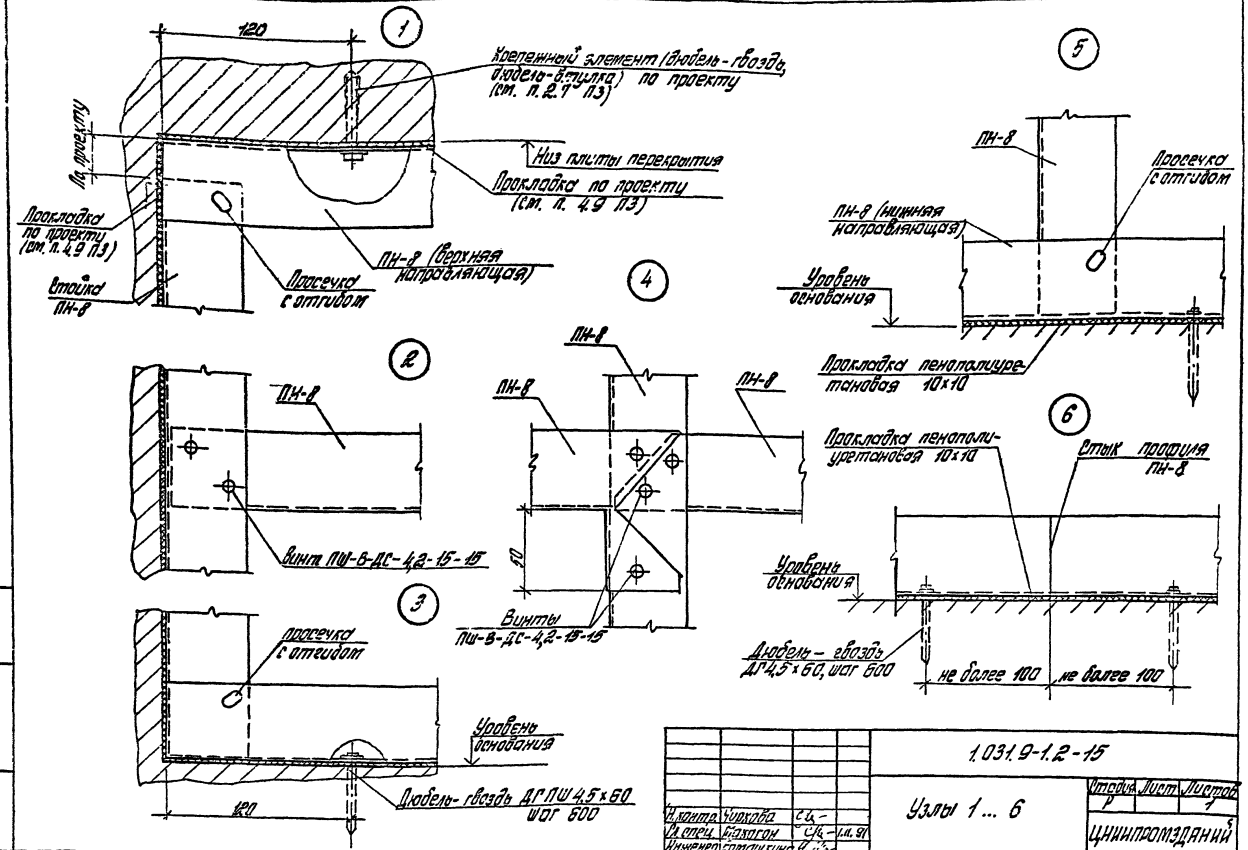

				1.031.9-1.2-15			
Н. контр.	Чуркова			Узлы 1 ... 6	Стадия	Лист	Листов
Гл. спец.	Макагон				Р		1
Инженер	Ермашкина				ЦНИИПРОМЗДАНИЙ		

Инв. № подл. | Подпись и дата | Взам. инв. №

1069-02 30

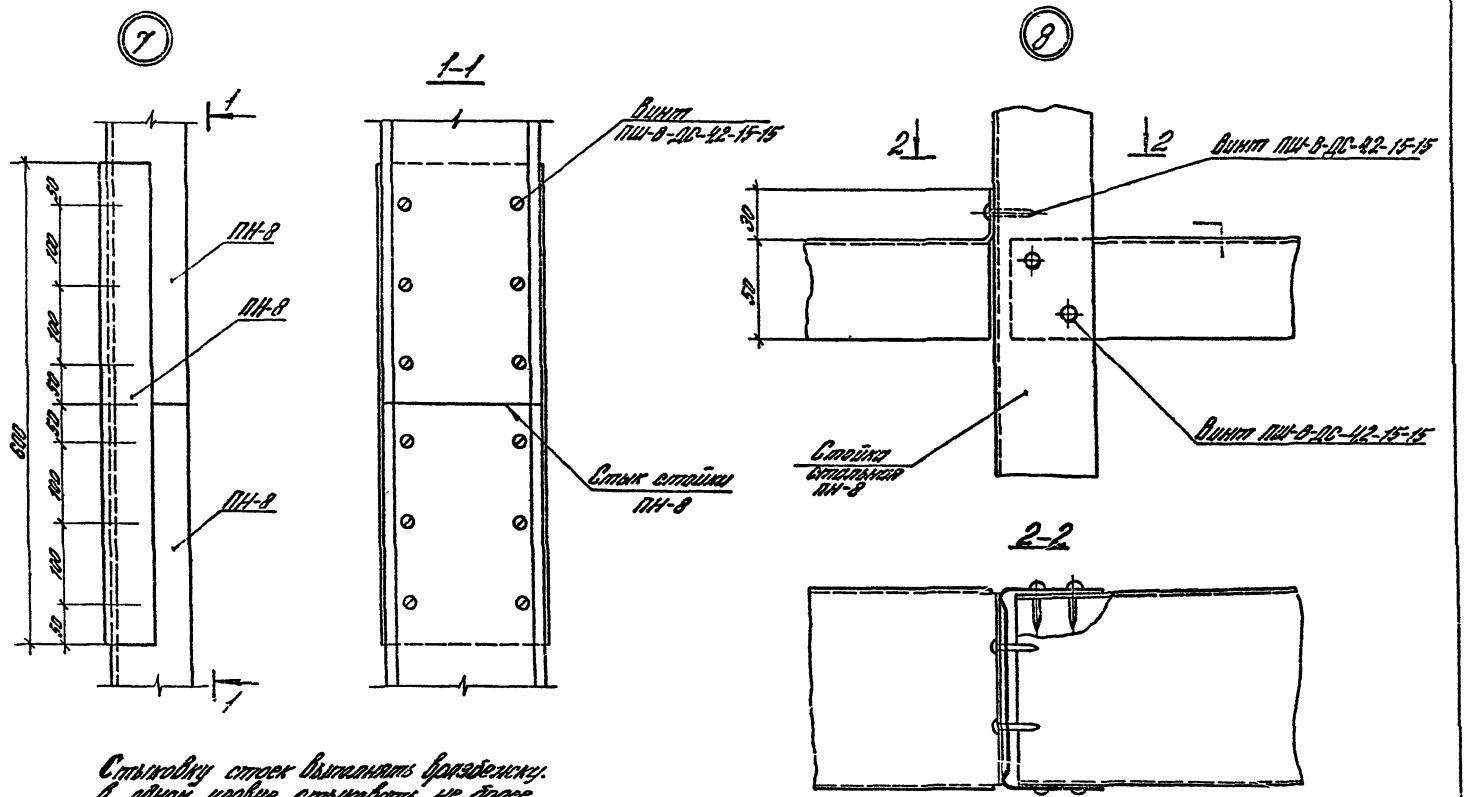

Стыковку стоек выполнять вразбежку.
В одном уровне стыковать не более 20% стоек от общего их количества.

				1.031.9-1.2-16		
Н. контр.	Чуркова			Узлы 7.8	Стадия	Лист	Листов
Гл. спец.	Макаган				Р		1
Инженер	Ермошкина				ЦНИИПРОМЗДАНИЙ		

1069-02 31

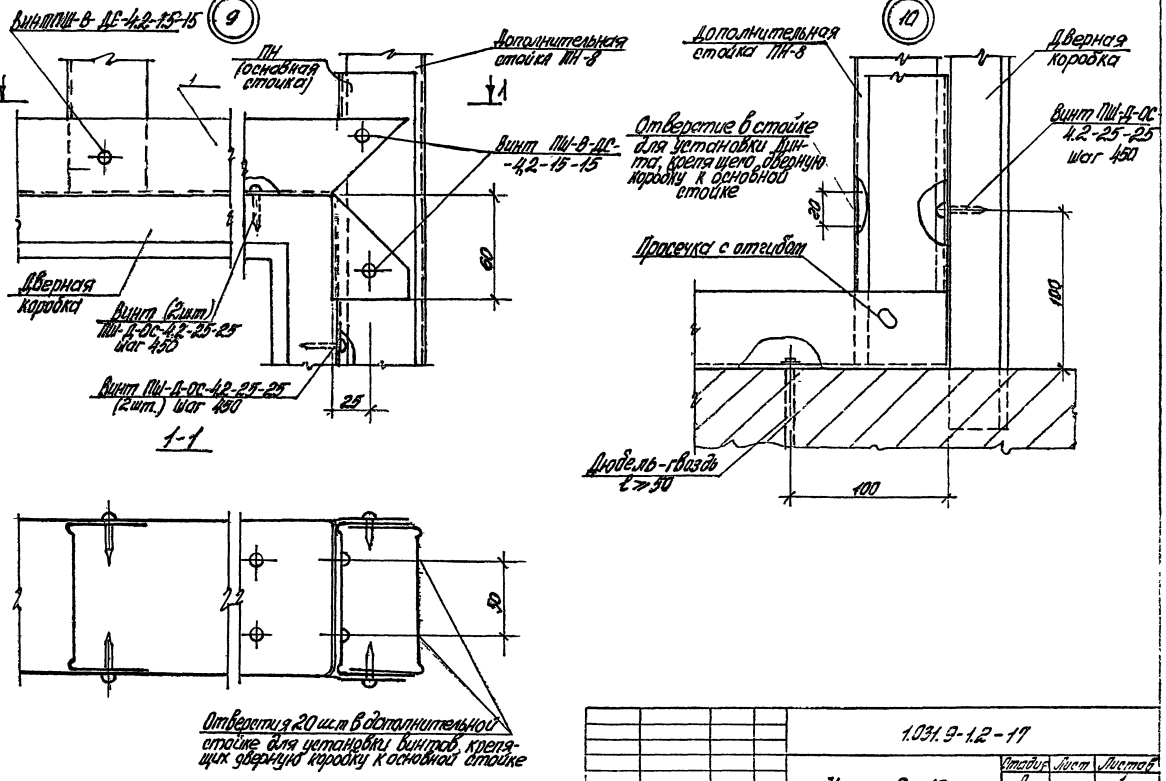

				1.031.9-1.2-17			
Н. контр.	Чиркова			Узлы 9, 10	Стадия	Лист	Листов
Гл. спец.	Макогон				Р		1
Инженер	Ермолкина				ЦНИИПРОМЗДАНИЙ		

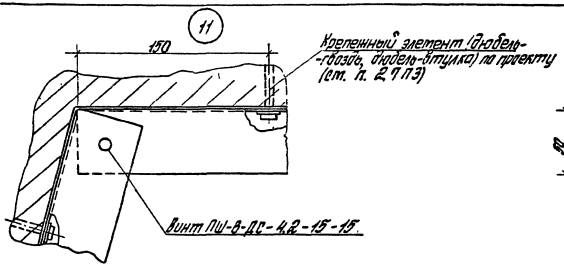

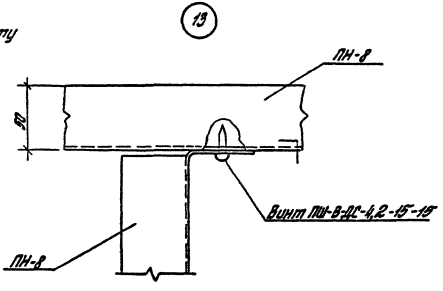

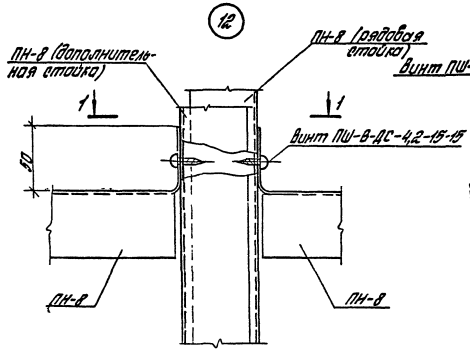

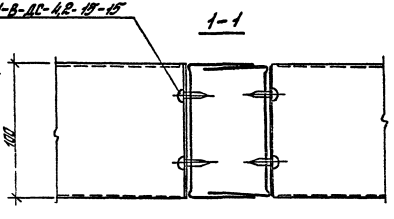

				1.031.9-1.2-18		
				Узлы 11 ... 13	Стадия	Лист	Листов
					Р		1
Н.контр.	Чупкова				ЦНИИПРОМЗДАНИЙ		
Гл.спец.	Макагон		1.11.91				
Инженер	Ермолкина						

Инв.№ подл. | Подпись и дата | Взам.инв.№

1069-02 33

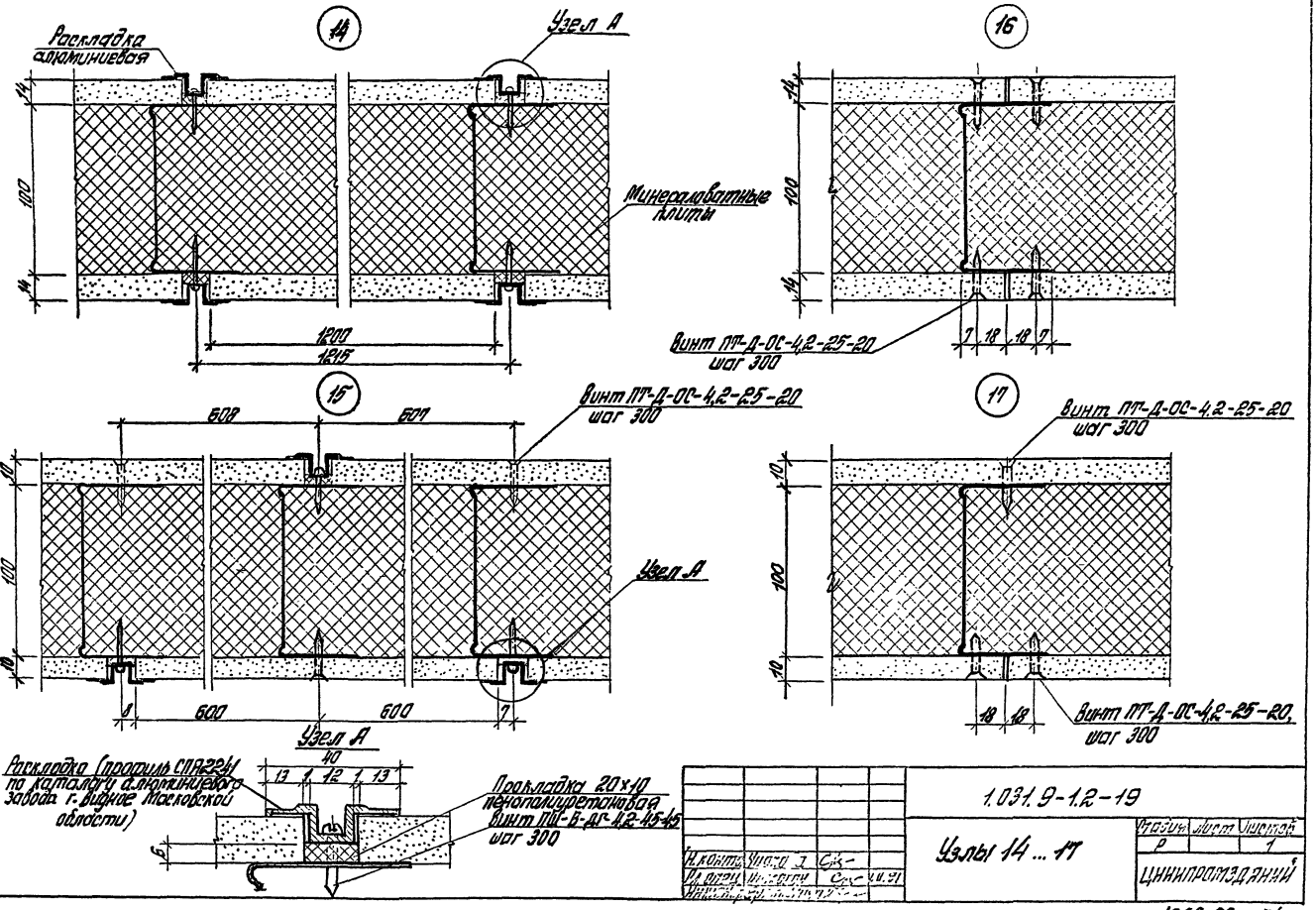
14
Раскладка алюминиевая
Узел А
Минераловатные плиты
14
100
14
1200
1215
16
Винт ПТ-Д-ОС-4,2-25-20 шаг 300
7
18
18
7
15
608
607
Винт ПТ-Д-ОС-4,2-25-20 шаг 300
Узел А
10
100
10
8
600
600
7
17
Винт ПТ-Д-ОС-4,2-25-20 шаг 300
Винт ПТ-Д-ОС-4,2-25-20, шаг 300
18
18
Узел А
40
13
1
12
1
13
Раскладка (профиль СПЯ2241 по каталогу алюминиевого завода г. Видное Московской области)
Прокладка 20×10 пенополиуретановая
Винт ПШ-В-ДГ-4,2-45-45 шаг 300
6
1.031.9-1.2-19
Узлы 14 ... 17
Стадия
Лист
Листов
Р
1
ЦНИИПРОМЗДАНИЙ

18

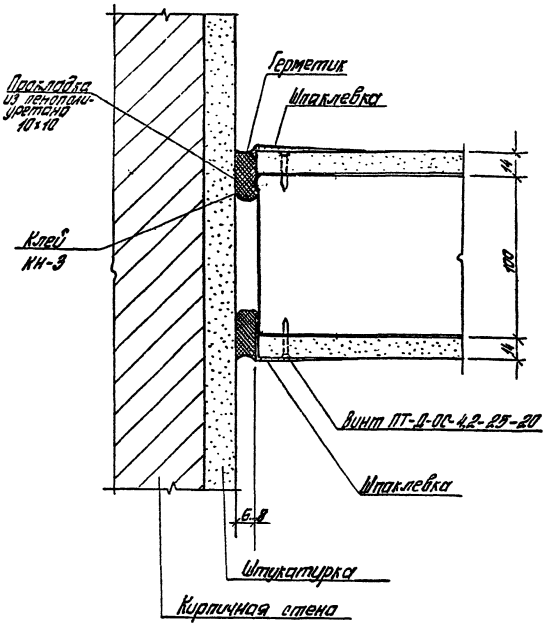

19

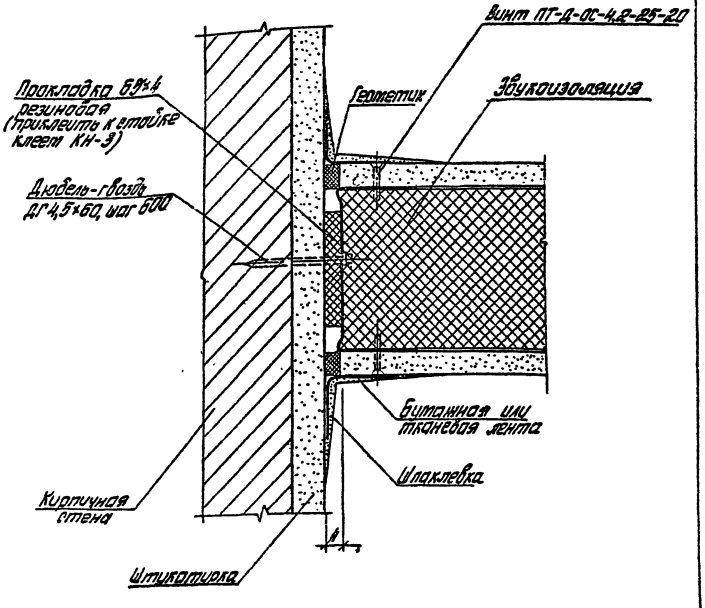

В узле 19 дюбель-гвоздь устанавливать только в случаях, когда исключается разность деформаций несущих конструкций (стены)

				1.031.9-1.2-20	
Н. контр.	Чупхаба			Узлы 18, 19	Стадия / Лист / Листов: Р / 1
Гл. спец.	Мохагон		1.11.91		ЦНИИПРОМЗДАНИЙ
Инженер	Ерошкина				

1069-02 35

Инв. № подл. | Подпись и дата | Взам. инв. №

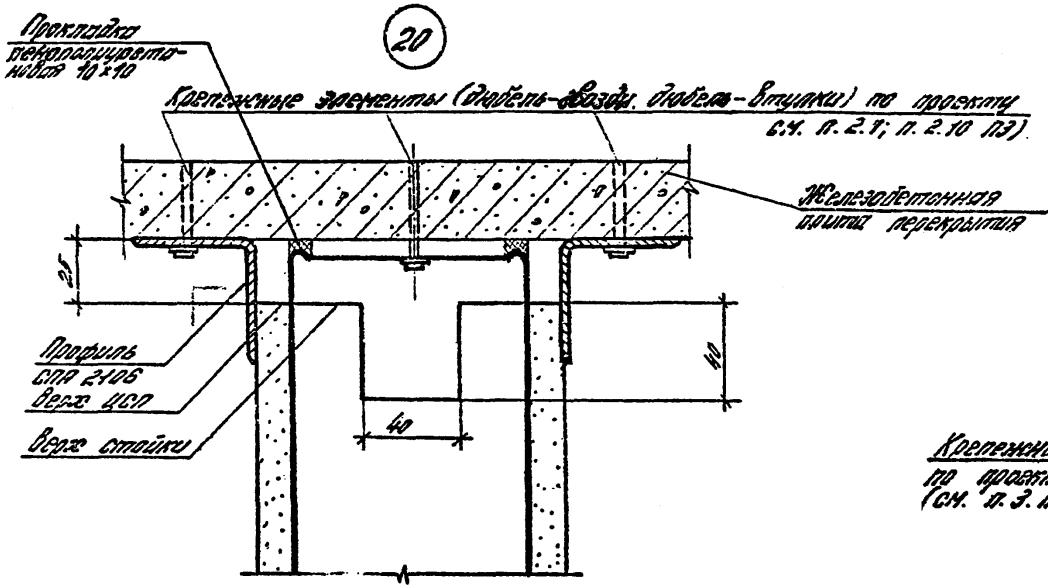

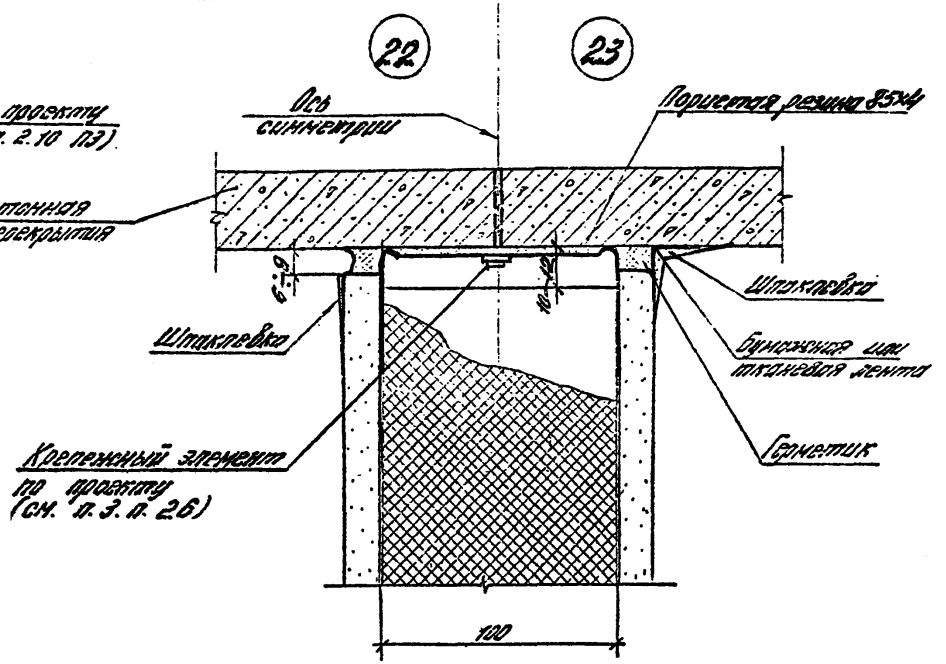

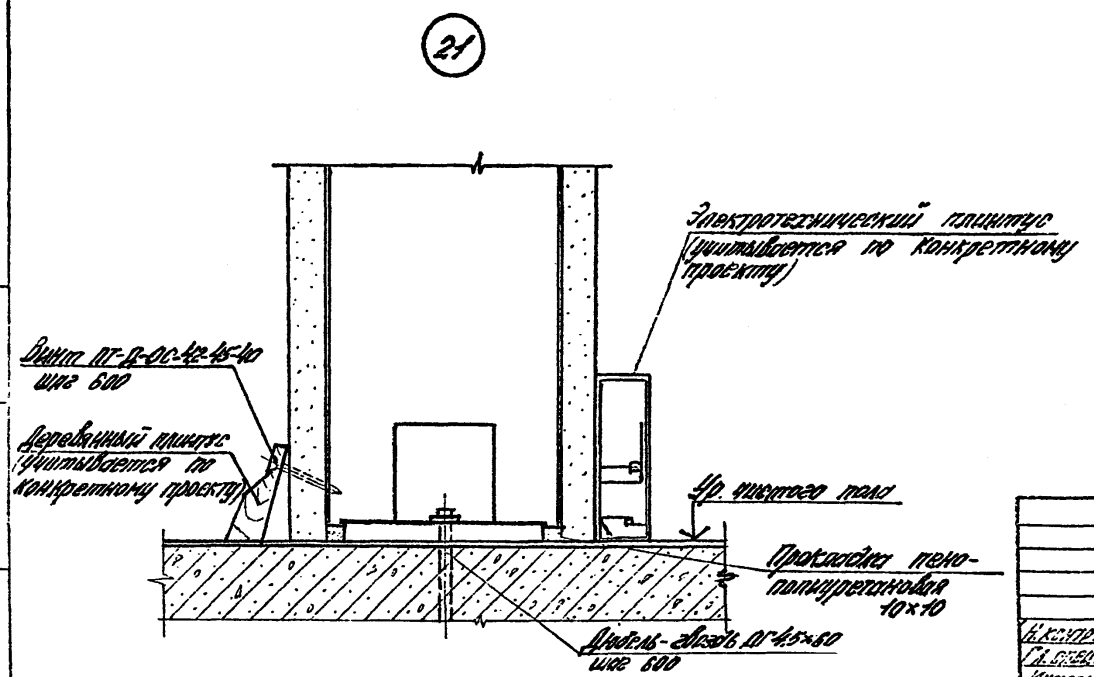

1. Узел 20 применять для выгородки помещений с ненормируемым уровнем шума при больших просветах перекрытия от нагрузки - до 25 мм.
2. Узел 21 применять для выгораживания помещений с ненормируемым уровнем шума.
3. Узлы 22 и 23 (варианты) применять для выгородки помещений с нормируемым уровнем шума и небольшим (6÷8 мм) просветом перекрытия.

				1.031.9-1.2-21			
Н. контр.	Чуйкова			Узлы 20...23	Стадия	Лист	Листов
Гл. спец.	Макеева		15.11.91		Р		1
Инженер	Ермакова				ЦНИИПРОМЗДАНИЙ		

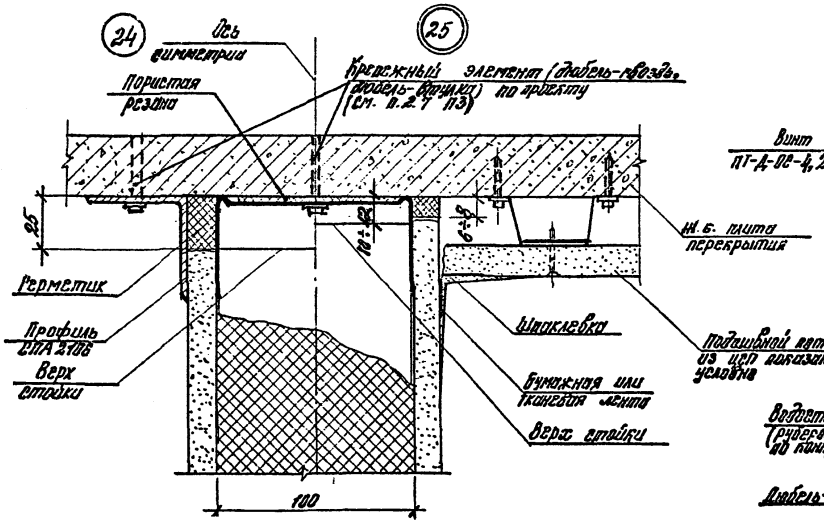

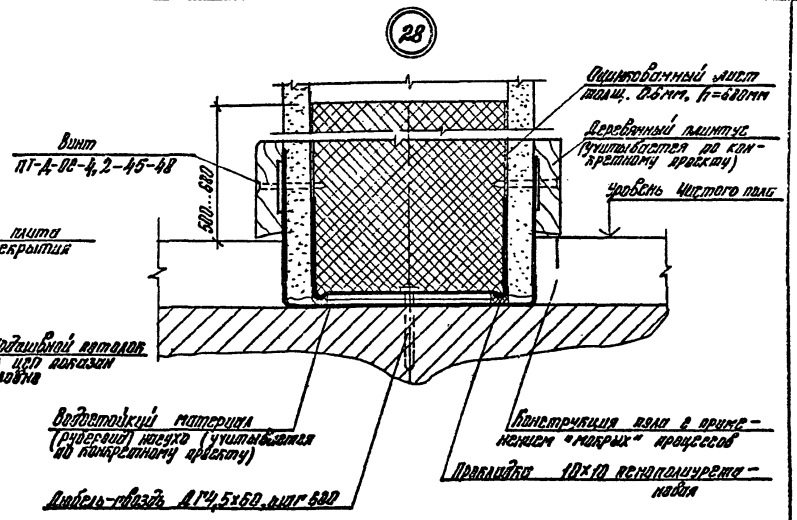

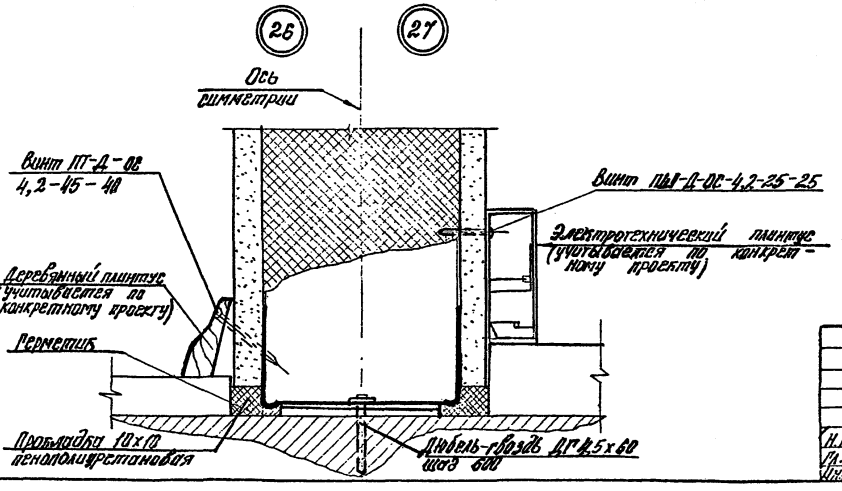

1. Узел 24 применять для выгородки помещений с нормируемым уровнем шума при больших (до 25мм) прогибах перекрытия от нагрузки.
2. Узел 25 применять для выгородки помещений с нормируемым уровнем шума при небольших (6÷8мм) прогибах перекрытия и примыканием подшивного потолка.
3. Узлы 26 и 27 (варианты) применять для выгораживания помещений с нормируемым уровнем шума.
4. Узел 28 применять в помещениях складов для защиты от грызунов. Дополнительный материал (оцинкованный лист и звукоизоляционный заполнитель) учитывается по конкретному проекту.

				1.031.9-1.2-22		
				Узлы 24...28	Стадия	Лист	Листов
					Р		
Н.контр.	Чиркова				ЦНИИПРОМЗДАНИЙ		
Гл.спец.	Макарон		15.12.91				
Инжен.	Ермошкина						

Инв.№ подл. | Подпись и дата | Взам.инв.№

1069-02 37

(29)

Материал цоколя, его высота (h), толщина (a) назначены условно и определяются конкретным проектом

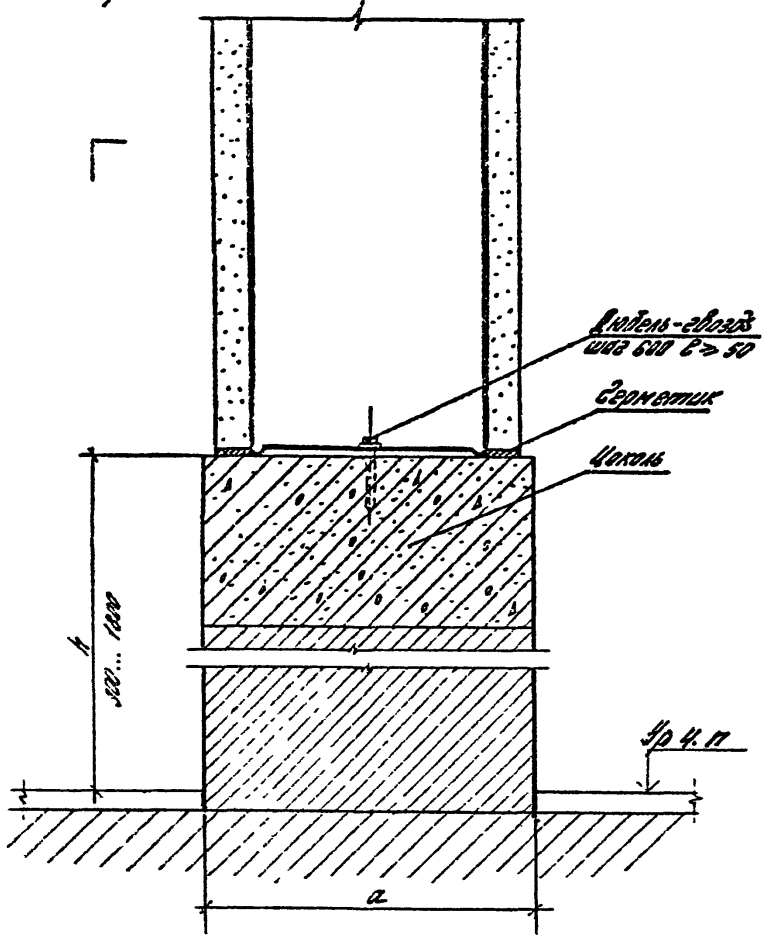

При устройстве в помещениях гидроизоляции из рулонных материалов с применением горячих битумных мастик перегородки устанавливают на цоколь, высота которого определяется высотой вертикальной гидроизоляции

(30)

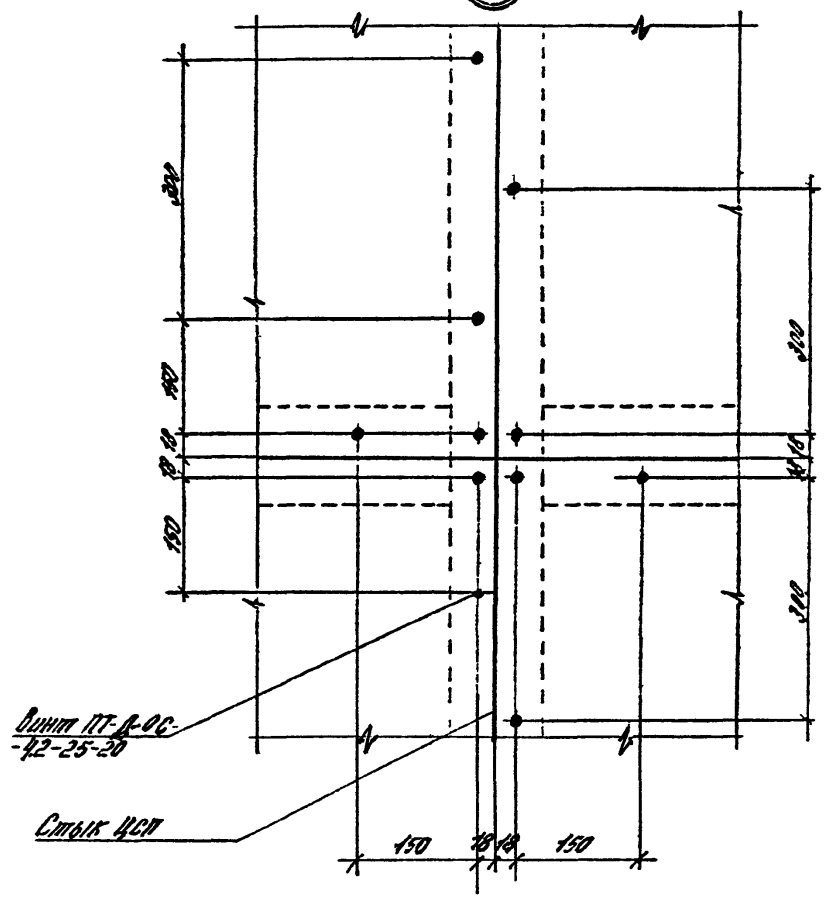
Элемент ПГ-Д-ОС-42-25-20
Стык ЦСП
150
150
150

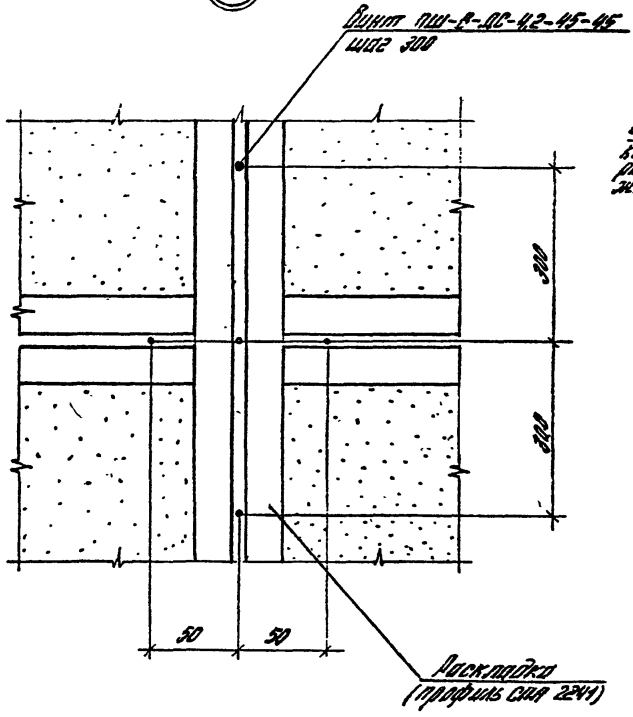

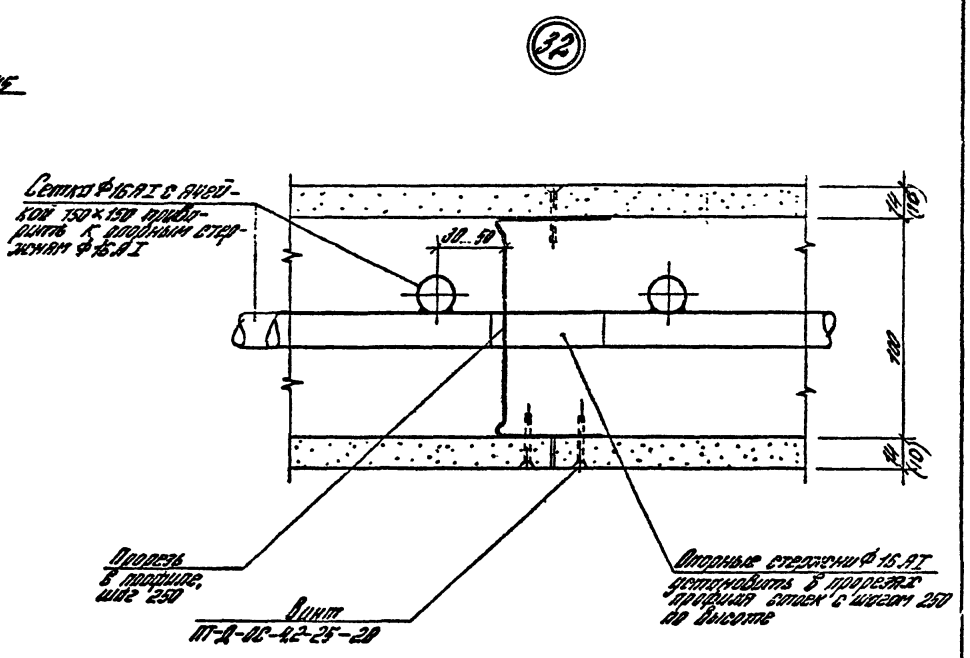

Сборка сетки по узлу 32 выполняется в плоскости перегородки в строительных условиях.

				1.031.9-1.2-24
Н. контр.	Чиркова			Узлы 31, 32
Гл. спец.	Макогон		15.11.91	
Инженер	Ермошкина			

Лист 1

ЦНИИПРОМЗДАН

33

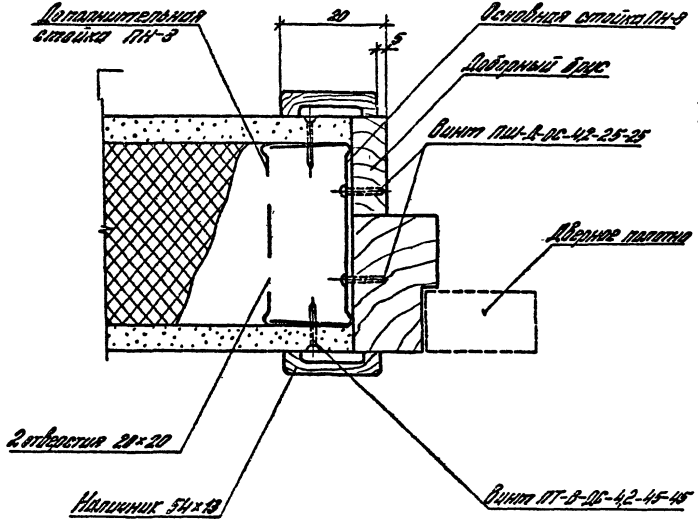

34

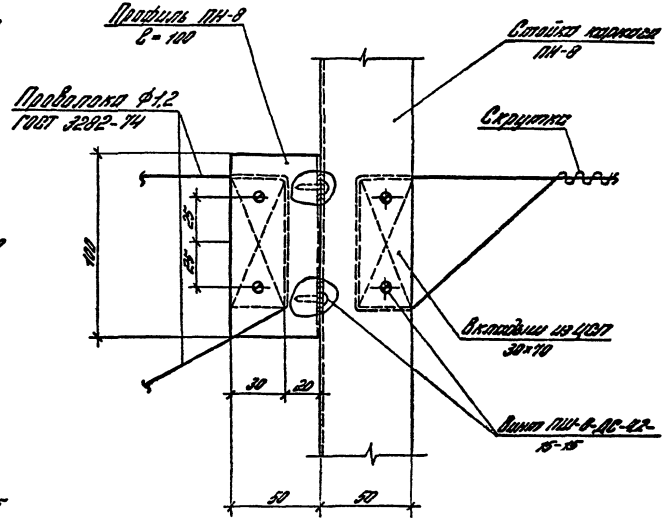

1. Доборный брус в узле 33 учитывается по конкретному проекту.
2. Отверстия 20×20 в дополнительной стойке вырубаются для установки винтов ПШ-Д-ОС-4,2-25-25, крепящих дверную коробку к основной стойке

				1.0319-1.2-25			
				Узлы 33.34	Стадия	Лист	Листов
					Д		1
Н. контр.	Чуркова				ЦНИИПРОМЗДАНИЙ		
Гл. спец.	Макогон		15.11.91				
Анисен	Ермашкина						

Инв. № подл. | Подпись и дата | Взам. инв. №

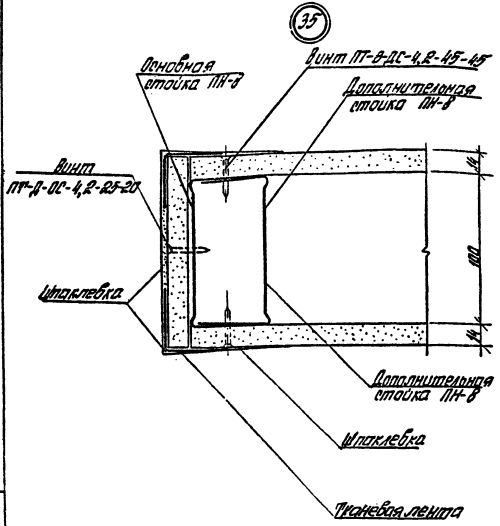

Узел 35 рекомендуется применять для перегородок, устанавливаемых в административных и бытовых помещениях.

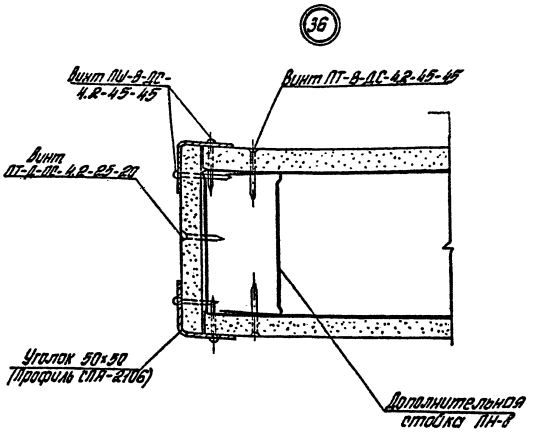

Узел 36 рекомендуется применять для перегородок, устанавливаемых в производственных помещениях.

				1.031.9-1.2-26			
Н. контр.	Чиркова			Узлы 35, 36	Стадия	Лист	Листов
Гл. спец.	Макогон		1.11.91		Р		1
Инжен.	Ермашкина				ЦНИИПРОМЗДАНИЙ		

Инв. № подл. | Подпись и дата | Взам. инв. №

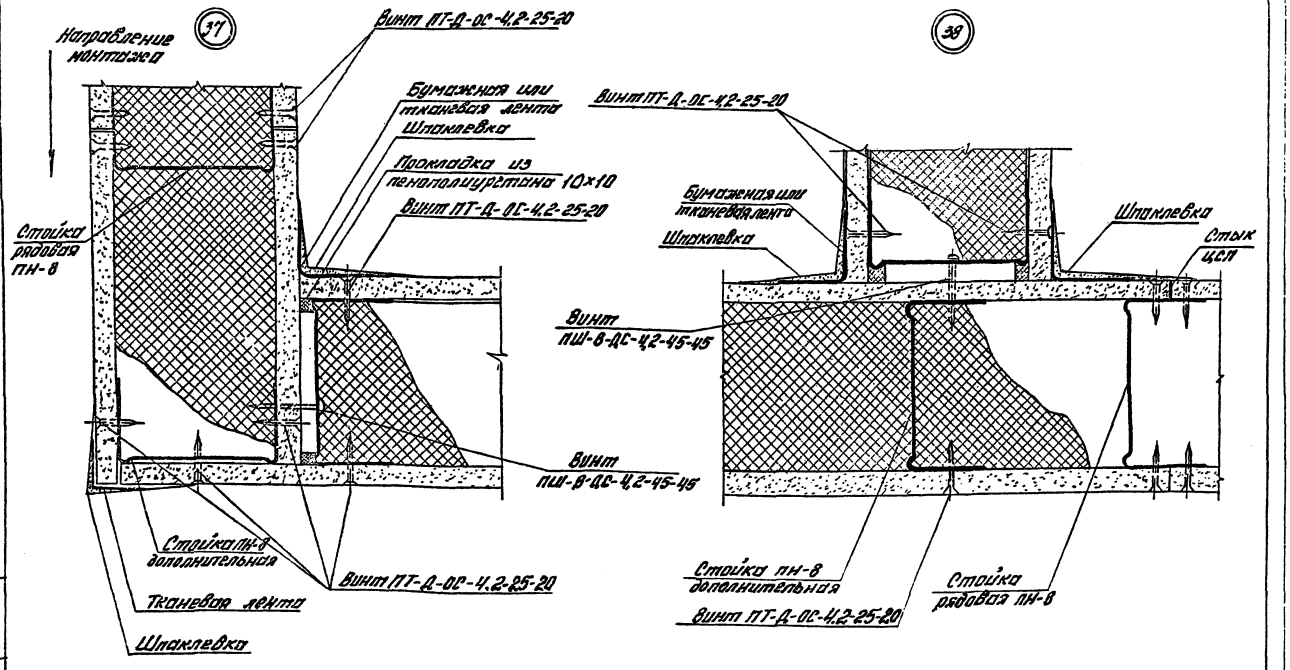

На данном листе показаны узлы сопряжения перегородок с отделкой наружных и внутренних углов, рекомендуемые для применения в административно-бытовых зданиях.

				1.031.9-1.2-27			
Н.контр.	Чиркова			Узлы 37, 38	Стадия	Лист	Листов
Гл.спец.	[illegible]		1.11.91		Р		1
Инженер	[illegible]				ЦНИИПРОМЗДАНИЙ		

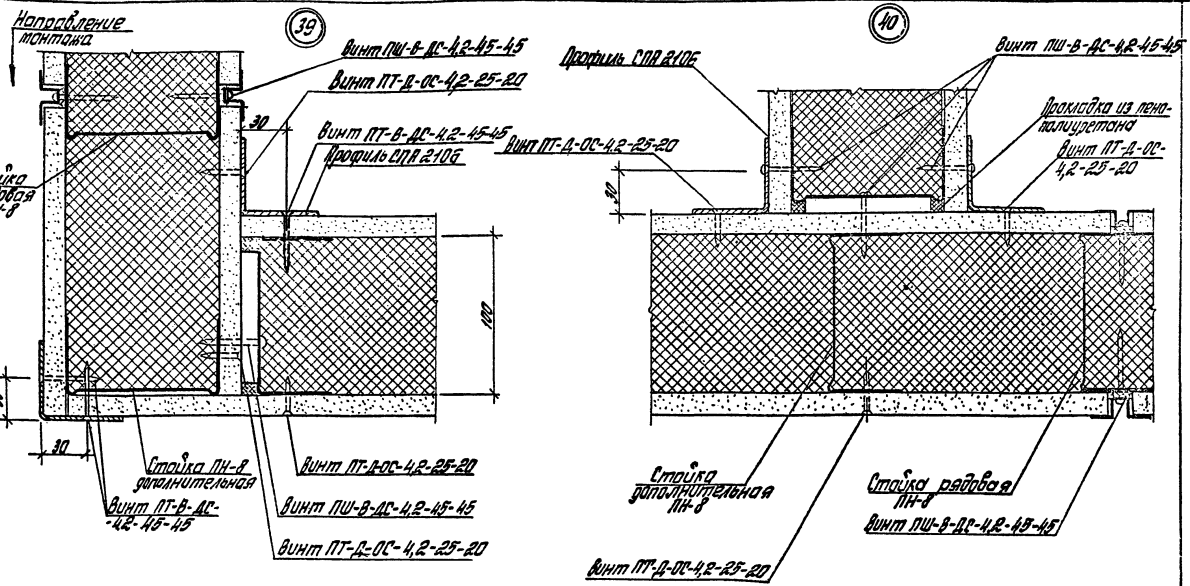

1. На данном листе показаны узлы сопряжения перегородок с усилением наружных и внутренних углов алюминиевыми уголками, рекомендуемыми для применения в производственных зданиях.
2. Алюминиевый уголок 50×3-профиль СПА 210Б по каталогу алюминиевого завода г. Видное Московской области

				1.031.9-1.2-28			
Н. контр.	Чиркова			Узлы 39, 40	Стадия	Лист	Листов
Гл. спец.	Макагон				Р		1
Инженер	Ермолкин				ЦНИИПРОМЗДАНИЙ		

Инв. № подл. | Подпись и дата | Взам. инв. №

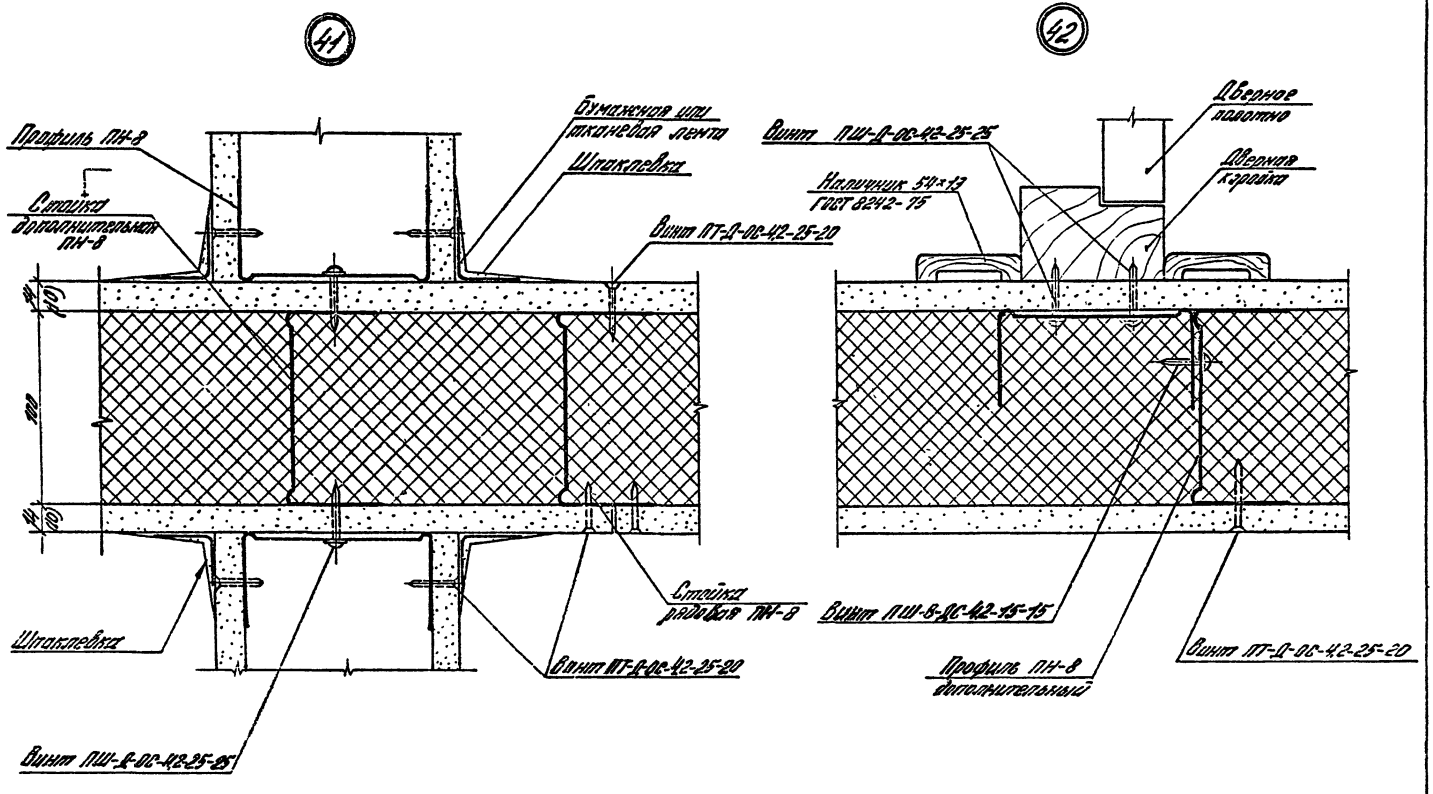

				1.031.9-12-29			
				Узлы 41.42	Стадия	Лист	Листов
					Р		
Н.контр.	Чуркина				ЦНИИПРОМЗДАНИЙ		
Гл. спец.	Мирзоян						
Инженер	Ермолаев						

Инв. № подл. | Подпись и дата | Взам. инв. №

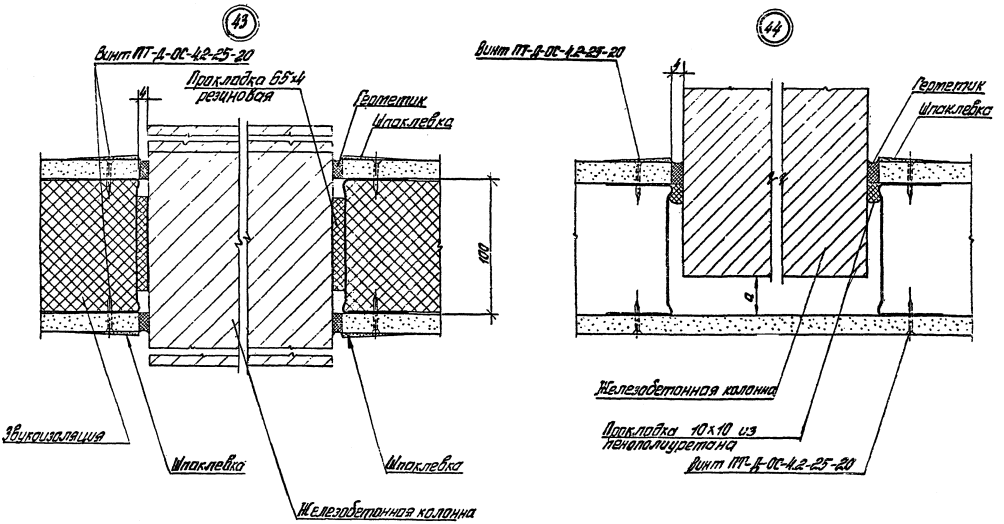

В узле 44 расстояние „а" – зона прокладки электрических и слаботочных разводок – определяется по конкретному проекту.

				1.031.9-1.2-30		
Н. контр.	Чуркова			Узлы 43, 44	Стадия	Лист	Листов
Рл. спец.	Макогон				Р		1
Инженер	Евмашкина				ЦНИИПРОМЗДАНИЙ		

Инв. № подл. | Подпись и дата | Взам. инв. №

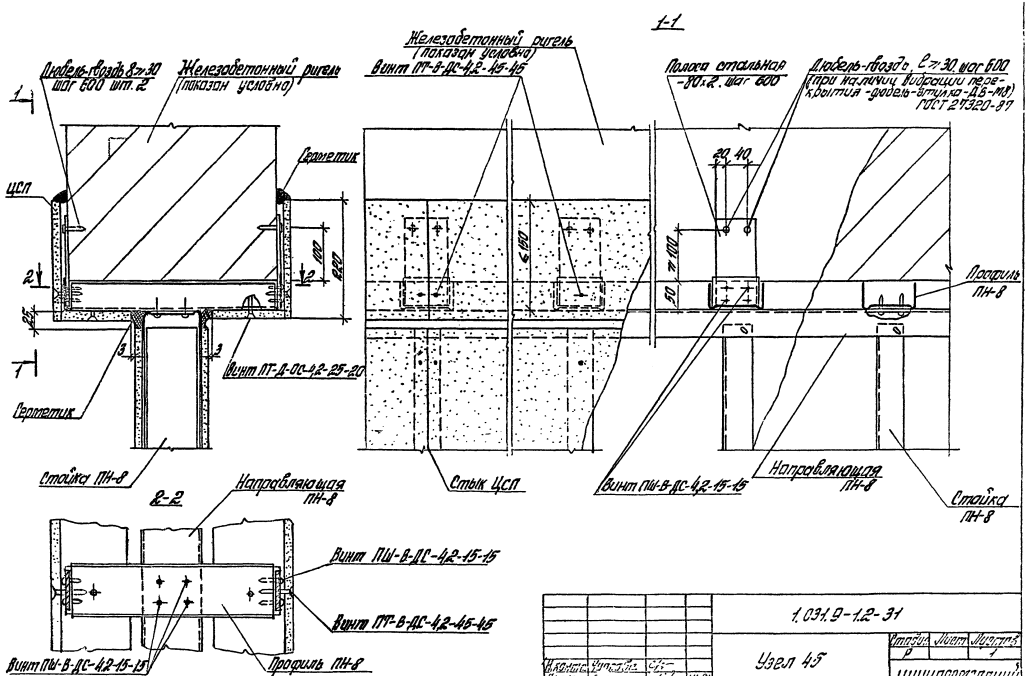

		1.031.9-1.2-31	
Узел 45		Стадия	Лист	Листов
		Р	1	
		ЦНИИПРОЕКТСТАЛЬКОНСТРУКЦИЯ	

1069-02 46

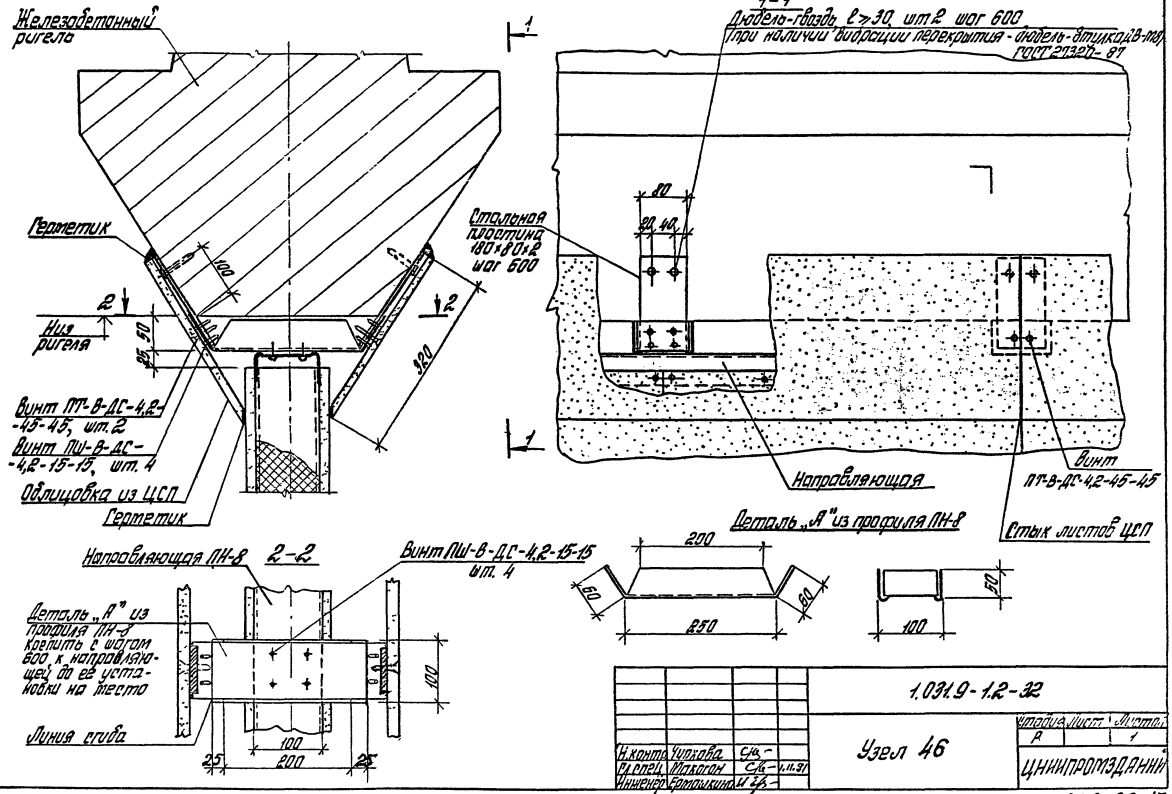
Железобетонный ригель
Герметик
Низ ригеля
Винт ПТ-В-ДС-4,2-45-45, шт. 2
Винт ПШ-В-ДС-4,2-15-15, шт. 4
Облицовка из ЦСП
Герметик
100
320
25
50
2
1-1
Дюбель-гвоздь, l≥30, шт 2 шаг 600
(при наличии вибрации перекрытия - дюбель-втулка ДВ-М8) ГОСТ 27326-87
Стальная пластина 180×80×2 шаг 600
80
20
40
Направляющая
Винт ПТ-В-ДС-4,2-45-45
Стык листов ЦСП
Деталь „А" из профиля ПН-8
200
60
250
50
100
Направляющая ПН-8
2-2
Винт ПШ-В-ДС-4,2-15-15 шт. 4
Деталь „А" из профиля ПН-8 крепить с шагом 600 к направляющей до ее установки на место
Линия сгиба
100
25
200
1.031.9-1.2-32
Узел 46
Н. контр. Чирхова
Гл. спец. Макогон
Инженер Ермошкина
Стадия Лист Листов
А 1
ЦНИИПРОМЗДАНИЙ
1069-02 47
Инв. № подл. Подпись и дата Взам. инв. №

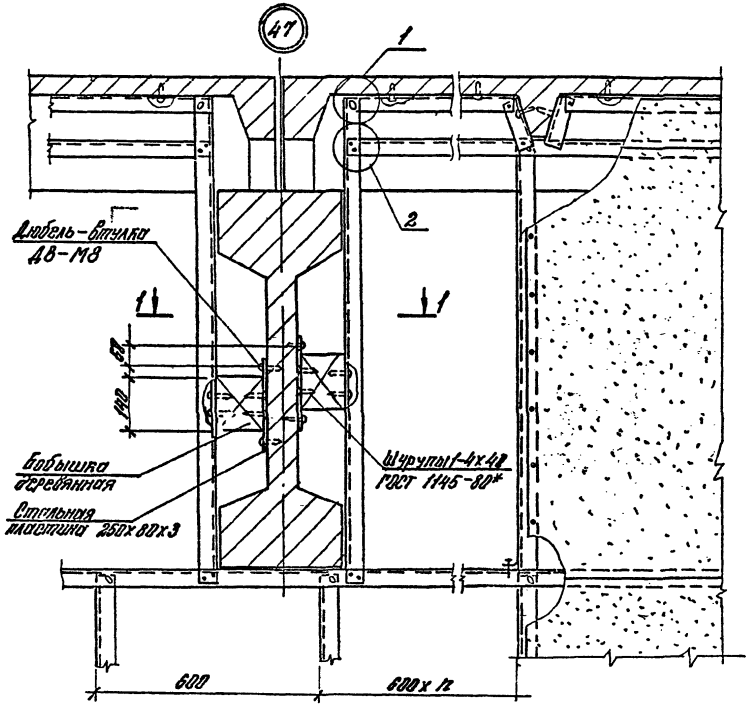

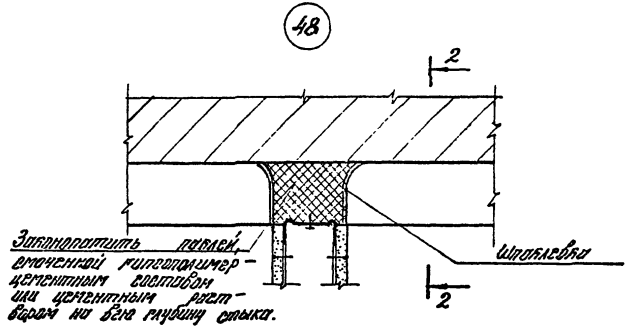

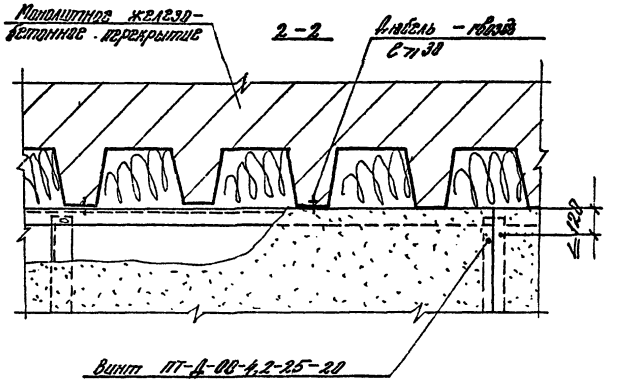

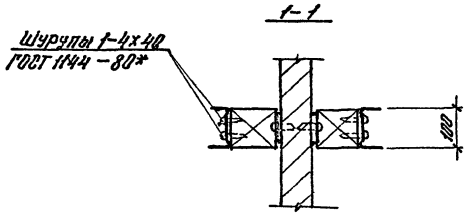

				1.031.9-1.2-33		
				Узлы 47,48	Стадия	Лист	Листов
					Р		1
Н.контр.	Чиркова				ЦНИИПРОМЗДАНИЙ		
Гл.спец.	Макарова		15.11.91				
Инжен.	Ермошкина						

Инв. № подл. | Подп. и дата | Взам. инв. №

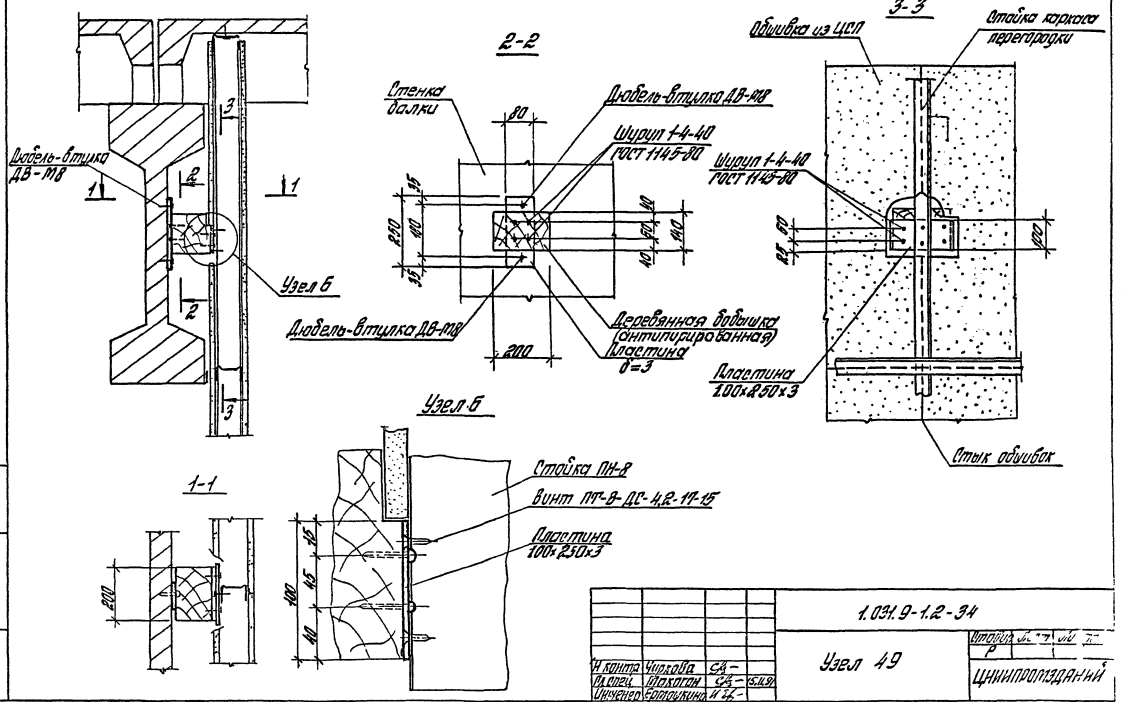

				1.031.9-1.2-34
Н. контр.	Чуркова			Узел 49
Гл. спец.	Макогон		15.11.91	
Инженер	Ермоукина			

Стадия | Лист | Листов
Р

ЦНИИПРОМЗДАНИЙ

Инв. № подл. | Подпись и дата | Взам. инв. №

1069-02 49

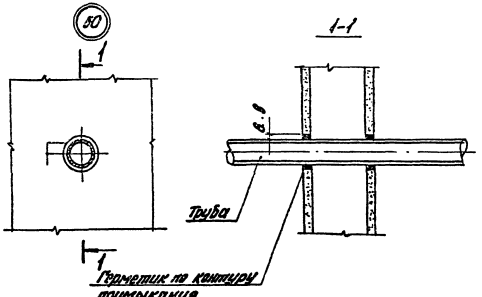

2-2

(при выполнении кожуха после монтажа перегородок)

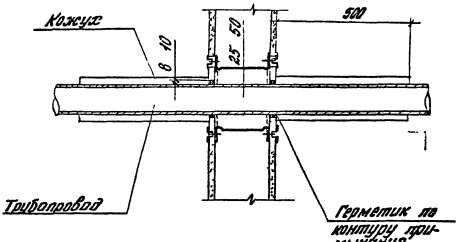

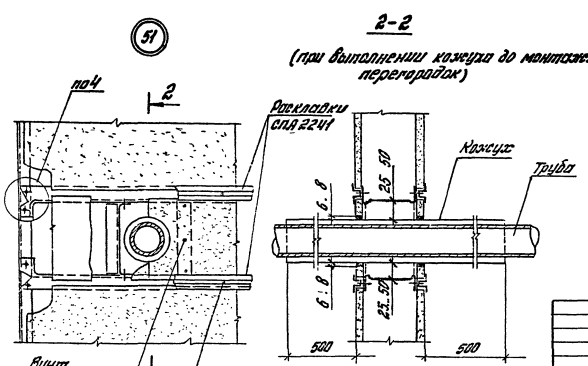

Кожух на трубопроводах выполнять из негорючих материалов огнестойкостью ≥ 0,5 часа. Конструкция кожуха определяется и учитывается конкретным проектом.

Данное решение принято по рекомендациям ЦНИИЭП им Кучеренко и ВНИИПО МВД СССР.

| | | |

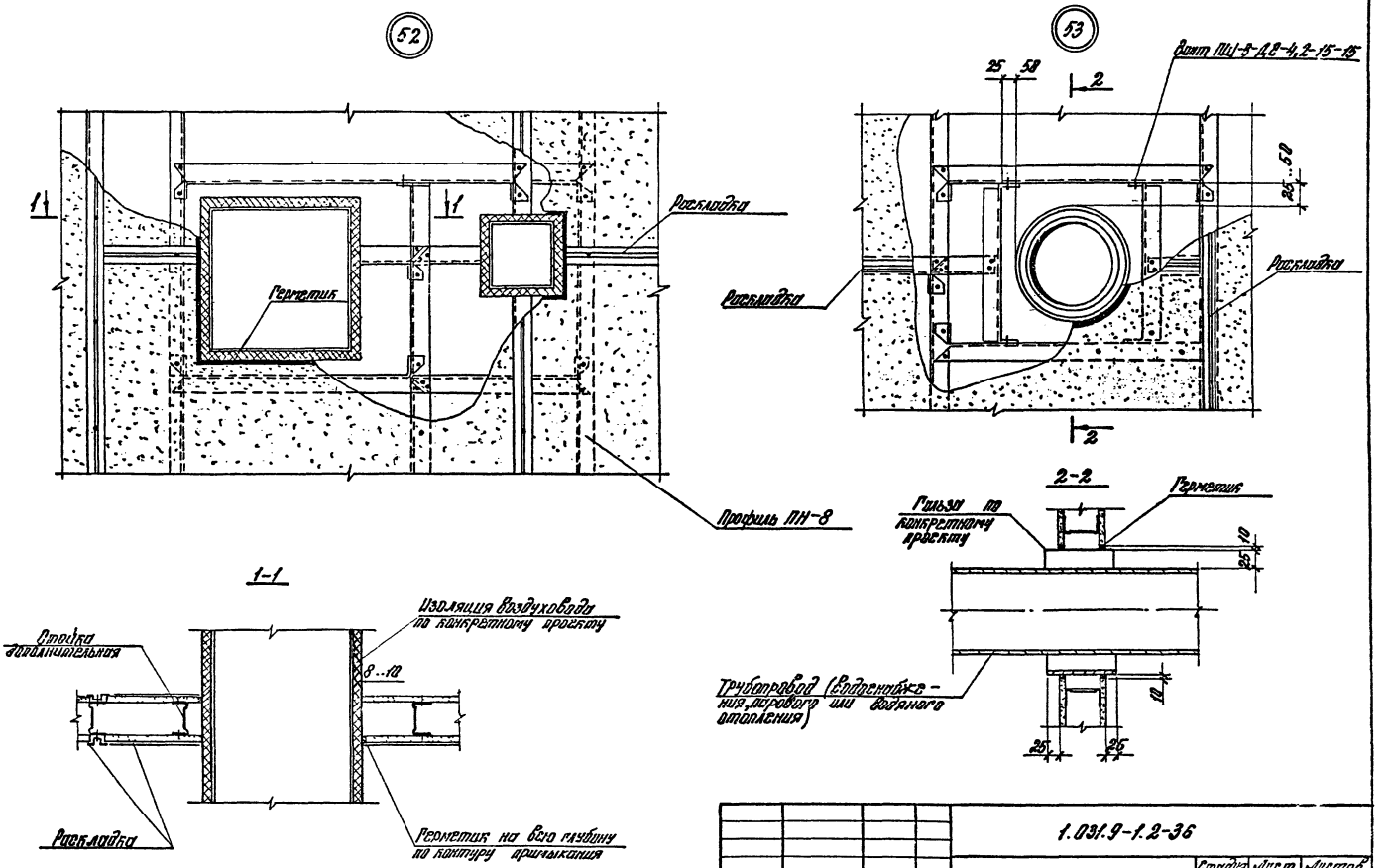

				1.031.9-1.2-36		
				Узлы 52,53	Стадия	Лист	Листов
					Р		1
Н контр.	Чиркова				ЦНИИПРОМЗДАНИЙ		
Гл спец.	Макагон		15.11.91				
Инжен.	Ермошкина						

Инв.№ подл. | Подпись и дата | Взам инв.№

1069-02 51

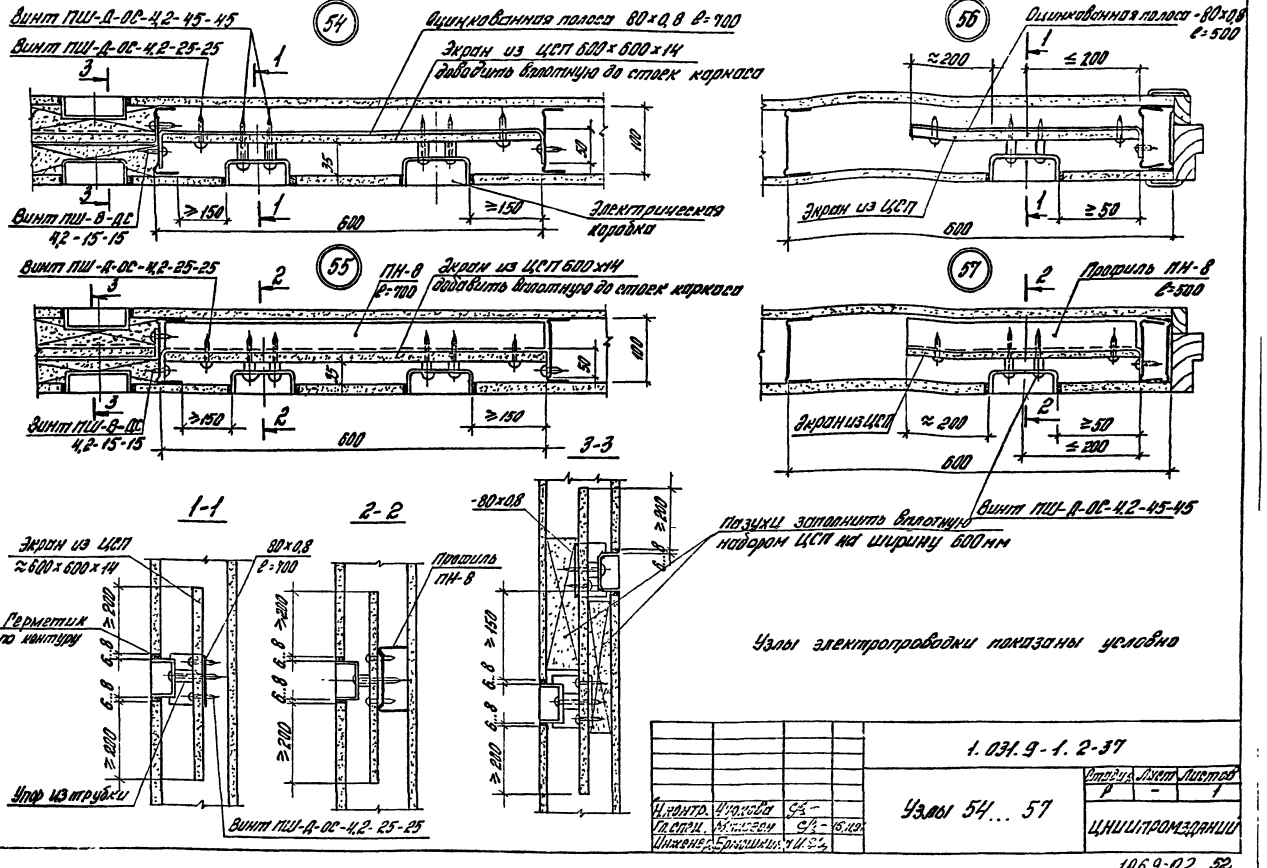

Узлы электропроводки показаны условно

				1.031.9-1.2-37			
Н.контр.	Чуйкова			Узлы 54... 57	Стадия	Лист	Листов
Гл.спец.	Мишкин				Р	–	1
Инженер	Ермошкин				ЦНИИПРОМЗДАНИЙ		

Инв.№ подл. | Подпись и дата | Взам.инв.№

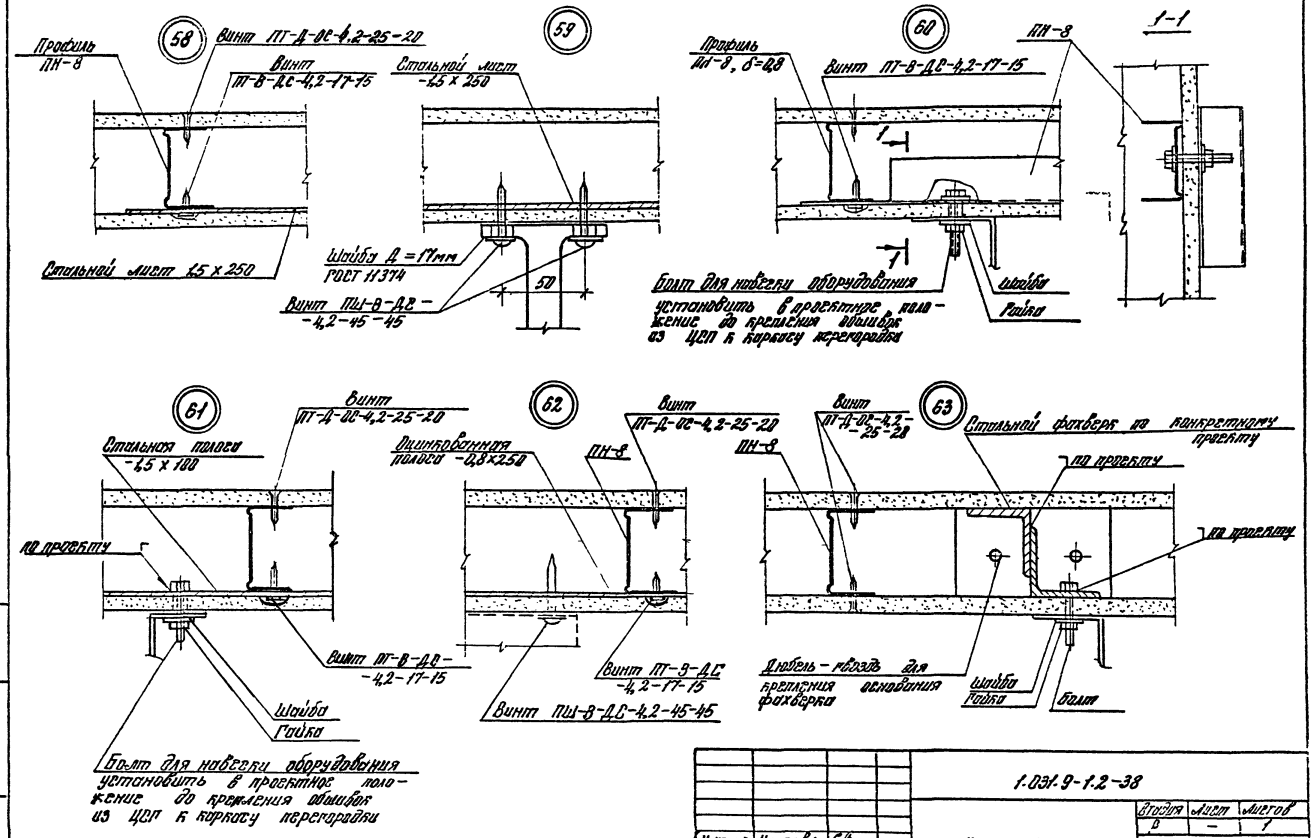

				1.031.9-1.2-38			
Н. контр.	Чиркова			Узлы 58... 63	Стадия	Лист	Листов
Рл. соец	Макогон				Р	–	1
Инж.	Ермошкина				ЦНИИПРОМЗДАНИЙ		

Инв. № подл. | Подп. и дата | Взам. инв. №

Расход материалов на 100 м² перегородки

Таблица 4

№ пп	Марка перегородки	Металлический каркас: Направляющая ПН-8			Стойка ПН-8				Закладная деталь	Цементно-стружечная плита			Раскладка алюминиевая СПА-22Н			Звукоизоляционный материал δ=100 мм	Прокладка канализационная	Прокладка дюбель-гвоздями	Дюбель-гвоздь (на 1 м²)	Шпаклевка (на 1 м²)	Наступ (гермет.)	Резиновый уплотнитель	Винты			Провалка ф 1,2 мм	Примечание
		Все для пуска перегородки кг	Добавки кг	Итого кг	Все для пуска перегородки кг	Добавки кг	Итого кг	Всего кг	кг	Для пуска перегородки м²	Добавки м²	Итого м²	Для пуска перегородки кг	Добавки кг	Итого кг	м²	п.м.	п.м.	шт.	кг	м²	м	Все для пуска перегородки кг	Добавки кг	Всего кг	кг	
1	2	3	4	5	6	7	8	9	10	11	12	13	14	15	16	17	18	19	20	21	22	23	24	25	26	27	28
	1. Перегородки с креплением одинарное из ЦСП на расклавках																										
1	ПЦС 2.8-Р	93,5	40,9	134,4	104,8	34,1	164,9	296,3	4,4	192,0	4,3	202,3	49,2	8,6	57,8	—	154,0	100,0	71,4	15	20	—	2,19	1,71	3,9	—	
			—	—		—	—	—	—		—	—	—	—	—									—	—		
2	ПЦС 3.0-Р	87,3	40,9	128,1	104,1	56,1	163,8	291,9	4,4	192,0	4,3	202,3	49,2	8,6	57,8	—	145,0	164,0	66,4	15	20	—	2,25	1,75	4,0	—	
			—	—		—	—	—	—		—	—	—	—	—									—	—		
3	ПЦС 3.3-Р	121,0	40,9	140,9	104,6	59,2	166,3	307,7	4,4	196,2	4,3	202,3	65,4	8,6	74,0	—	134,0	220,0	60,6	15	20	—	3,14	1,81	4,95	—	
			—	—		—	—	—	—		—	—	—	—	—									—	—		
4	ПЦС 3.6-Р	110,6	40,9	151,5	108,0	62,4	170,4	321,9	4,4	197,0	4,3	201,3	65,1	8,6	73,7	—	125,0	220,0	55,6	15	20	—	3,06	1,87	4,93	—	
			27,2	134,8		44,8	152,8	298,6			2,9	199,9	65,1	5,8	70,9									1,84	4,88		
5	ПЦС 4.2-Р	95,0	40,9	135,9	107,8	68,7	176,5	312,4	4,4	196,0	4,3	208,3	62,6	8,6	71,2	—	112,0	212,0	47,6	15	20	—	2,94	1,96	4,0	—	
			27,2	122,2		48,4	157,2	278,4	3,0		2,9	199,9	62,6	5,8	68,4									2,0	1,94		
6	ПЦС 4.8-Р	57,2	—	—	146,5	—	—	—	—	197,0	—	—	—	—	—	—	103,0	234,0	41,7	15	20	—	4,0	—	—	—	
			10,0	67,2		29,2	175,7	242,9	3,0		2,9	199,9	61,0	5,8	66,8									2,0	6,0		
7	ПЦС 5.4-Р	74,7	—	—	215,1	—	—	—	—	197,0	—	—	—	—	—	—	96,0	202,0	37,0	15	20	—	3,9	—	—	—	
			13,6	88,3		47,7	262,8	351,1	3,0		2,9	199,9	59,8	5,8	65,6									2,2	6,1		
8	ПЦС 6.0-Р	67,4	—	—	216,1	—	—	—	—	197,0	—	—	—	—	—	—	91,0	198,0	33,4	15	20	—	3,83	—	—	—	
			13,6	81,0		53,3	268,5	348,5	3,0		2,9	199,9	58,7	5,8	64,5									2,3	6,13		

Инв. № подл. | Подпись и дата | Взам. инв. №

1.031.9-1.2-39

Ведомость расхода материалов на 100 м² перегородки Таблица 4.

Н. контр.	Чижова		
Гл. спец.	Малогон		
Проверил	Есаулкина		13.11.91

Стадия	Лист	Листов
Р.	1	4

ЦНИИПромзданий

Продолжение таблицы 4

№№ п.п.	Марка перегородки	Металлический каркас: Направляющая ПН-8: Вес для глухой перегородки кг	Направляющая ПН-8: Добавки кг	Направляющая ПН-8: Итого кг	Стойки ПН-8: Вес для глухой перегородки кг	Стойки ПН-8: Добавки кг	Стойки ПН-8: Итого кг	Всего кг	Закладная деталь кг	Цементно-стружечная плита: Для глухой перегородки м²	Цементно-стружечная плита: Добавки м²	Цементно-стружечная плита: Итого м²	Раскладка алюминиевая СПЯ-2241: Для глухой перегородки кг	Раскладка алюминиевая СПЯ-2241: Добавки кг	Раскладка алюминиевая СПЯ-2241: Итого кг	Звукоизоляционный материал δ=100 мм м²	Прокладка 10×10 пенополиуретановая п.м.	Прокладка 20×10 пенополиуретановая п.м.	Одноженная или тканевая лента (по узлу 23) п.м.	Шпаклевка (по узлу 23) кг	Мастика (герметик) кг	Резиновый утлотнитель 65×4 м	Винты: Вес для глухой перегородки кг	Винты: Добавки кг	Винты: Всего кг	Проволока ф1.2 мм кг	Примечания
1	2	3	4	5	6	7	8	9	10	11	12	13	14	15	16	17	18	19	20	21	22	23	24	25	26	27	28
	II. Перегородки со звукоизоляцией и креплением обшивок из ЦСП на раскладках																										
9	ПСЦ 2.8-М.Р.	93,5	40,9	134,4	107,8	64,1	161,9	296,3	4,4	198,0	4,3	202,3	49,2	8,6	57,8	100	71,4	100	71,4	15	20	41,3	2,19	1,71	3,9	3,0	
			—	—		—	—	—	—		—	—	—	—	—									—	—		
10	ПСЦ 3.0-М.Р.	87,3	40,9	128,1	107,7	56,1	163,8	291,9	4,4	198,0	4,3	202,3	49,2	8,6	57,8	100	66,4	164	66,4	15	20	39,3	2,25	1,75	4,0	3,6	
			—	—		—	—	—	—		—	—	—	—	—									—	—		
11	ПСЦ 3.3-М.Р.	121,0	40,9	140,9	107,6	59,2	166,8	307,7	4,4	198,0	4,3	202,3	65,4	8,6	74,0	100	60,6	220	60,6	15	20	36,9	3,14	1,81	4,95	3,9	
			—	—		—	—	—	—		—	—	—	—	—									—	—		
12	ПСЦ 3.6-М.Р.	110,6	40,9	151,5	108,0	62,4	170,4	321,9	4,4	197,0	4,3	201,3	65,1	8,6	73,7	100	55,6	220	55,6	15	20	35,0	3,06	1,87	4,93	3,7	
			27,2	137,8		44,8	152,8	290,6	3,0		2,9	199,9	65,1	5,8	70,9									1,84	4,90		
13	ПСЦ 4.2-М.Р.	85,0	40,9	135,9	107,8	68,7	176,5	312,4	4,4	196,0	4,3	200,3	62,6	8,6	71,2	100	47,6	212	47,6	15	20	32,2	2,94	1,96	4,0	3,5	
			27,2	122,2		49,4	157,2	279,4	3,0		2,9	198,9	62,6	5,8	68,4									2,0	1,94		
14	ПСЦ 4.8-М.Р.	57,2	—	—	146,5	—	—	—	—	197,0	—	—	—	—	—	100	41,7	234	41,7	15	20	30,4	4,0	—	—	—	
			10,0	67,2		29,2	175,7	242,5	3,0		2,9	199,9	61,0	5,8	66,8									2,0	6,0		
15	ПСЦ 5.4-М.Р.	74,4	—	—	215,1	—	—	—	—	197,0	—	—	—	—	—	100	37,0	202	37,0	15	20	29,3	3,9	—	—	—	
			13,6	83,3		47,7	262,8	351,1	3,0		2,9	199,9	59,8	5,8	65,6									2,2	6,1		
16	ПСЦ 6.0-М.Р.	67,4	—	—	216,1	—	—	—	—	197,0	—	—	—	—	—	100	33,4	198	33,4	15	20	28,7	3,83	—	—	—	
			13,6	81,0		52,3	268,5	349,6	3,0		2,9	199,9	58,7	5,8	64,5									2,3	6,13		

Инв. № подл. | Подпись и дата | Взам. инв. №

Продолжение таблицы 4

NN пп.	Марка перегородки	Металлический каркас: Направляющая ПН-8 — Для одной перегородки кг	Направляющая ПН-8 — Добавки кг	Направляющая ПН-8 — Итого кг	Стойка ПН-8 — Для одной перегородки кг	Стойка ПН-8 — Добавки кг	Стойка ПН-8 — Итого кг	Стойка ПН-8 — Всего кг	Закладная деталь кг	Цементно-стружечная плита — Для одной перегородки м²	Цементно-стружечная плита — Добавки м²	Цементно-стружечная плита — Итого м²	Рассылайка алюминиевая СПА-2241 — Для одной перегородки кг	Рассылайка алюминиевая СПА-2241 — Добавки кг	Рассылайка алюминиевая СПА-2241 — Итого кг	Звукоизоляционная лента б=100 мм м²	Профиль 40×20 потолочный направляющий м	Профиль 20×20 потолочный подвесной м	Дюбель-гвоздь для крепления профиля к перекрытию шт	Шпилька кг	Молоток (гвоздило) кг	Разметочный инструмент 6554 м	Винты: Для одной перегородки кг	Винты: Добавки кг	Винты: Всего кг	Грабаль ф12 кг	Примечания
1	2	3	4	5	6	7	8	9	10	11	12	13	14	15	16	17	18	19	20	21	22	23	24	25	26	27	28
		II) Перегородки с креплением обшивок из ЦСП на самосверлящих самонарезающих винтах: Монтаж																									
17	ПЦ 2.8-В	93,5	40,9	134,4	107,8	54,1	161,9	296,3	4,4	200	4,3	204,3	—	—	—	—	154,0	—	71,4	15	20	—	2,31	2,47	4,78	—	
			—	—		—	—	—	—		—	—	—	—	—								—	—	—		
18	ПЦ 3.0-В	87,3	40,9	128,1	107,7	56,1	163,8	291,9	4,4	200	4,3	204,3	—	—	—	—	145,0	—	66,4	15	20	—	2,38	2,59	4,97	—	
			—	—		—	—	—	—		—	—	—	—	—								—	—	—		
19	ПЦ 3.3-В	124,0	40,9	140,9	109,6	59,2	166,8	307,7	4,4	200	4,3	204,3	—	—	—	—	134,0	—	60,6	15	20	—	3,3	2,71	6,01	—	
			—	—		—	—	—	—		—	—	—	—	—								—	—	—		
20	ПЦ 3.6-В	110,6	40,9	151,5	108,0	62,4	170,4	321,9	4,4	200	4,3	204,3	—	—	—	—	128,0	—	55,6	15	20	—	3,01	2,87	5,88	—	
			27,2	137,8		44,8	152,8	290,6	3,0		2,9	202,9	—	—	—								3,01	2,05	5,06		
21	ПЦ 4.2-В	95,0	40,9	135	107,8	68,7	176,5	312,4	4,4	200	4,3	204,3	—	—	—	—	112,0	—	47,6	15	20	—	3,10	3,11	6,21	—	
			27,2	122,2		49,4	157,2	279,4	3,0		2,9	202,9	—	—	—								3,10	2,23	5,33		
22	ПЦ 4.8-В	57,2	—	—	146,5	—	—	—	—	200	—	—	—	—	—	—	103,0	—	44,7	15	20	—	—	—	—	—	
			10,0	67,2		29,2	175,7	242,9	3,0		2,9	202,9	—	—	—								4,21	2,32	6,54		
23	ПЦ 5.4-В	74,7	—	—	215,1	—	—	—	—	200	—	—	—	—	—	—	96,0	—	37,0	15	20	—	—	—	—	—	
			13,6	88,3		47,7	262,8	351,1	3,0		2,9	202,9	—	—	—								4,11	2,50	6,61		
24	ПЦ 6.0-В	67,4	—	—	216,2	—	—	—	—	200	—	—	—	—	—	—	91,0	—	33,4	15	20	—	—	—	—	—	
			13,6	81,0		52,3	268,5	349,5	3,0		2,9	202,9	—	—	—								4,04	2,71	6,75		

Инв. № подл. | Подпись и дата | Взам. инв. №

1.031.9-1.2-39

Лист 3

Продолжение таблицы 4

	Марка перегородки	Металлический каркас: Направляющая ПН-8: Вес для глухой перегородки кг	Направляющая ПН-8: Добавки кг	Направляющая ПН-8: Итого кг	Стойка ПН-8: Вес для глухой перегородки кг	Стойка ПН-8: Добавки кг	Стойка ПН-8: Итого кг	Всего кг	Закладная деталь кг	Цементно-стружечная плита: Для глухой перегородки м²	Цементно-стружечная плита: Добавка м²	Цементно-стружечная плита: Итого м²	Раскладка алюминиевая СПА-2241: Для глухой перегородки кг	Раскладка алюминиевая СПА-2241: Добавки кг	Раскладка алюминиевая СПА-2241: Итого кг	Звукоизоляционный материал δ=100 мм м²	Прокладка 10×10 пенополиуретановая п.м.	Прокладка 20×10 пенополиуретановая п.м.	Бумажная или тканевая лента (по узлу 23) п.м.	Шпаклевка (по узлу 23) кг	Мастика (герметик) кг	Резиновый уплотнитель 65×4 м	Винты: Вес для глухой перегородки кг	Винты: Добавки кг	Винты: Всего кг	Проволока ф1.2 мм кг	Примечания
1	2	3	4	5	6	7	8	9	10	11	12	13	14	15	16	17	18	19	20	21	22	23	24	25	26	27	
	IV перегородки со звукоизоляцией и креплением обшивок из цсп на самосверлящих самонарезающих винтах																										
25	ПСЦ 2.8-М.В	93,5	40,9	134,4	107,8	54,1	161,9	296,3	4,4	200	4,3	204,3				100	71,4	—	71,4	15	20	41,3	2,31	2,47	4,78	3,0	
			—	—		—	—	—	—		—	—	—	—	—								—	—	—		
26	ПСЦ3.0-М.В	87,3	40,9	128,1	107,7	56,1	163,8	291,9	4,4	200	4,3	204,3	—	—	—	100	66,4	—	66,4	15	20	39,3	2,38	2,59	4,97	3,6	
			—	—		—	—	—	—		—	—	—	—	—								—	—	—		
27	ПСЦ3.3-М.В	121,0	40,9	140,9	107,6	59,2	166,8	307,7	4,4	200	4,3	204,3				100	60,6	—	60,6	15	20	36,9	3,3	2,71	6,01	3,9	
			—	—		—	—	—	—		—	—	—	—	—								—	—	—		
28	ПСЦ3.6-М.В	110,6	40,9	151,5	108,0	62,4	170,4	321,9	4,4	200	4,3	204,3	—	—	—	100	55,6	—	55,6	15	20	35,0	3,01	2,87	5,88	3,7	
			27,2	137,8		44,8	152,8	290,6	3,0		2,9	202,9	—	—	—								3,01	2,05	5,06		
29	ПСЦ4.2-М.В	95,0	40,9	135	107,8	68,7	176,5	312,4	4,4	200	4,3	204,3	—	—	—	100	47,6	—	47,6	15	20	32,2	3,10	3,11	6,21	3,5	
			27,2	122,2		49,4	157,2	279,4	3,0		2,9	202,9	—	—	—								3,10	2,23	5,33		
30	ПСЦ4.8-М.В	57,2	—	—	146,5	—	—	—	—	200	—	—	—	—	—	100	41,7	—	41,7	15	20	30,4	—	—	—	—	
			10,0	67,2		29,2	175,7	242,9	3,0		2,9	202,9	—	—	—								4,21	2,32	6,54		
31	ПСЦ5.4-М.В	74,7	—	—	215,1	—	—	—	—	200	—	—	—	—	—	100	37,0	—	37,0	15	20	29,3	—	—	—	—	
			13,6	88,3		47,7	262,6	351,1	3,0		2,9	202,9	—	—	—								4,11	2,50	6,61		
32	ПСЦ6.0-М.В	67,4	—	—	216,2	—	—	—	—	200	—	—	—	—	—	100	33,4	—	33,4	15	20	28,7	—	—	—	—	
			13,6	81,0		52,3	268,5	349,5	3,0		2,9	202,9											4,04	2,71	6,75		

Инв. № подл. | Подпись и дата | Взам. инв. №

Расход материалов на один элемент добавок

Таблица 5

NN п.п.	Наименование элемента	Высота перегородки м	Направляющие ПН-8 толщина профиля мм	Направляющие ПН-8 Масса профиля кг	Стойки ПН-8 Толщина профиля мм	Стойки ПН-8 Масса профиля кг	Винты кг	Алюм. раскладка СПА-2241 кг	Алюм. уголок 50×3 СПА-2106 кг	Закладные изделия кг	Дюбели шт.	ЦСП м²
		По узлу 37										
1	Поворот перегородки в плане	2.8	—	—	0,8	3,67	0,10	—	—	—	—	—
		3.0	—	—		3,93	0,10	—	—	—	—	—
		3.3	—	—		4,32	0,11	—	—	—	—	—
		3.6	—	—		4,72	0,12	—	—	—	—	—
		4.2	—	—		5,50	0,14	—	—	—	—	—
		4.8	—	—	0,6	4,27	0,16	—	—	—	—	—
		5.4	—	—	0,8	7,07	0,17	—	—	—	—	—
		6.0	—	—		7,86	0,20	—	—	—	—	—
		По узлу 39										
2		2.8	—	—	0,8	3,67	0,17	—	4,37	—	—	—
		3.0	—	—		3,93	0,18	—	4,68	—	—	—
		3.3	—	—		4,32	0,20	—	5,15	—	—	—
		3.6	—	—		4,72	0,22	—	5,61	—	—	—
		4.2	—	—		5,50	0,25	—	6,55	—	—	—
		4.8	—	—	0,6	4,27	0,28	—	7,49	—	—	—
		5.4	—	—	0,8	7,07	0,31	—	8,42	—	—	—
		6.0	—	—		7,26	0,35	-	9,16	—	—	—
		По узлу 38										
3	Сопряжение перегородок в плане	2.8	—	—	0,8	3,67	0,05	—	—	—	—	—
		3.0	—	—		3,93	0,06	—	—	—	—	—
		3.3	—	—		4,32	0,065	—	—	—	—	—
		3.6	—	—		4,72	0,07	—	—	—	—	—
		4.2	—	—		5,50	0,08	—	—	—	—	—
		4.8	—	—	0,6	4,27	0,09	—	—	—	—	—
		5.4	—	—	0,8	7,07	0,10	—	—	—	—	—
		6.0	—	—		7,86	0,11	—	—	—	—	—

NN п.п.	Наименование элемента	Высота перегородки м	Направляющие ПН-8 толщина профиля мм	Направляющие ПН-8 Масса профиля кг	Стойки ПН-8 Толщина профиля мм	Стойки ПН-8 Масса профиля кг	Винты кг	Алюм. раскладка СПА-2241 кг	Алюм. уголок 50×3 СПА-2106 кг	Закладные изделия кг	Дюбели шт.	ЦСП м²
		По узлу 40										
4	Сопряжение перегородок в плане	2.8	—	—	—	—	0,17	—	4,21	—	—	—
		3.0	—	—	—	—	0,19	—	4,68	—	—	—
		3.3	—	—	—	—	0,20	—	5,15	—	—	—
		3.6	—	—	—	—	0,22	—	5,61	—	—	—
		4.2	—	—	—	—	0,25	—	6,55	—	—	—
		4.8	—	—	—	—	0,29	—	7,49	—	—	—
		5.4	—	—	—	—	0,32	—	8,42	—	—	—
		6.0	—	—	—	—	0,35	—	9,36	—	—	—
		По узлу 51 (с учетом узла 4)										
5	Устройство отверстий размером 300 × 300 мм	2.8	0,8	3,41	0,8	1,31	0,13	1,44	—	—	—	—
		3.0								—	—	—
		3.3								—	—	—
		3.6								—	—	—
		4.2								—	—	—
		4.8	0,6	1,25	0,6	0,89	0,10	0,72	—	—	—	—
		5.4	0,8	1,80	0,8	1,31				—	—	—
		6.0								—	—	—

Н. контр.	Чуркова		
Гл. спец.	Махорин		
Инжен.	Ермошина И.Ф.		

1.031.9-1.2-40

Расход материалов на 1 элемент добавок. Таблица 5

Стадия	Лист	Листов
Р	1	3

ЦНИИПРОМЗДАНИЙ

Инв. № подл. | Подпись и дата | Взам. инв. №

Продолжение таблицы 5

№№ п.п.	Наименование элемента	Высота перегородки м	Направляющие ПН-8: Толщина профиля мм	Направляющие ПН-8: Масса профиля кг	Стойки ПН-8: Толщина профиля мм	Стойки ПН-8: Масса профиля кг	Винты кг	Алюм. раскладка СПА-2241 кг	Алюм. уголок 50×3 СПА-2106 кг	Закладные изделия кг	Дюбели шт.	ЦСП м²
	По узлу 51 (с учетом узла 4)											
6	Устройство отверстий размером 400×400 мм	2.8	0,8	3,41	0,8	1,57	0,13	1,44	—	—	—	—
		3.0							—	—	—	—
		3.3							—	—	—	—
		3.6							—	—	—	—
		4.2							—	—	—	—
		4.8	0,6	1,25	0,6	1,07	0,10	0,72	—	—	—	—
		5.4	0,8	1,8	0,8	1,57			—	—	—	—
		6.0							—	—	—	—
	По узлу 54											
7	Крепление защитных экранов для электрических коробок	2.8	0,8	1,7	0,8	1,4	0,03	—	—	0,35	—	0,36
		3.0					0,03	—	—	0,35	—	0,36
		3.3					0,03	—	—	0,35	—	0,36
		3.6					0,03	—	—	0,35	—	0,36
		4.2					0,03	—	—	0,35	—	0,36
		4.8	0,6	0,62	0,6	—	0,03	—	—	0,35	—	0,35
		5.4	0,8	0,92	0,8	—	0,03	—	—	0,35	—	0,36
		6.0				—	0,03	—	—	0,35	—	
	По рис. 1 и рис. 2 (см. докум. 1.031.9-1.2											
8	Сопряжение с ребристыми плитами (на 1п.м. сопряжения)	2.8	0,8	2,3	0,8	1,1	0,20	—	—	—	4	1,5
		3.0					0,20	—	—	—	4	1,5
		3.3					0,20	—	—	—	4	1,5
		3.6					0,20	—	—	—	4	1,5
		4.2					0,20	—	—	—	4	1,5
		4.8	0,6	1,54	0,6	0,71	0,20	—	—	—	4	1,5
		5.4	0,8	2,3	0,8	1,40	0,20	—	—	—	4	1,5
		6.0					0,20	—	—	—	4	1,5

№№ п.п.	Наименование элемента	Высота перегородки м	Направляющие ПН-8: Толщина профиля мм	Направляющие ПН-8: Масса профиля кг	Стойки ПН-8: Толщина профиля мм	Стойки ПН-8: Масса профиля кг	Винты кг	Алюм. раскладка СПА-2241 кг	Алюм. уголок 50×3 СПА-2106 кг	Закладные изделия кг	Дюбели шт.	ЦСП м³
	По узлам 9 и 33											
9	Устройство дверного проема	2.8	0,8	1,6	0,8	7,34	0,21	—	—	—	—	—
		3.0				7,86	0,23	—	—	—	—	—
		3.3				8,64	0,24	—	—	—	—	—
		3.6				9,44	0,26	—	—	—	—	—
		4.2				11,0	0,28	—	—	—	—	—
		4.8	0,6	1,1	0,6	8,54	0,312	—	—	—	—	—
		5.4	0,8	1,6	0,8	14,14	0,34	—	—	—	—	—
		6.0				15,72	0,36	—	—	—	—	—
	По узлу 7											
10	Стык стоек	2.8; 3.0 3.3; 3.6 4.2	—	—	0,8	0,7	0,02	—	—	—	—	—
		4.8	—	—	0,6	0,5	0,02	—	—	—	—	—
		5.4; 6.0	—	—	0,8	0,7	0,02	—	—	—	—	—
	По узлам 58, 59											
11	Крепление умывальника	2.8	—	—	0,8	3,67		—	—	3,1	—	—
		3.0				3,03		—	—		—	—
		3.3				4,32		—	—		—	—
		3.6				4,72		—	—		—	—
		4.2				5,50		—	—		—	—
		4.8	—	—	—	—		—	—		—	—
		5.4	—	—	—	—		—	—		—	—
		6.0										

Продолжение таблицы 5

NN п.п.	Наименование элемента	Высота перегородки м	Направляющие ПН-8: Толщина профиля мм	Направляющие ПН-8: Масса профиля кг	Стойки ПН-8: Толщина профиля мм	Стойки ПН-8: Масса профиля кг	Винты кг	Алюм. раскладка СПА-2241 кг	Алюм. уголок 50×3 СПА-2106 кг	Закладные изделия кг	Дюбели шт.	ЦСП м²
		По узлу 60										
12	Крепление вешалки	2.8	—	—	0,8	3,67	0,005	—	—	0,85	—	—
		3.0	—	—		3,93	0,006	—	—		—	—
		3.3	—	—		4,32	0,006	—	—		—	—
		3.6	—	—		4,72	0,006	—	—		—	—
		4.2	—	—		5,50	0,006	—	—		—	—
		4.8	—	—	0,6	—	0,006	—	—	0,58	—	—
		5.4	—	—	0,8	—	0,006	—	—	0,85	—	—
		6.0	—	—		—	0,006	—	—		—	—
		По узлу 61										
13	Крепление электротехнического оборудования	2.8	—	—	0,8	3,67	0,012	—	—	1,65	—	—
		3.0	—	—		3,03	0,012	—	—	1,65	—	—
		3.3	—	—		4,32	0,012	—	—	1,65	—	—
		3.6	—	—		4,72	0,012	—	—	1,65	—	—
		4.2	—	—		5,50	0,012	—	—	1,65	—	—
		4.8	—	—	0,6	—	0,012	—	—	1,65	—	—
		5.4	—	—	0,8	—	0,012	—	—	1,65	—	—
		6.0	—	—		—	0,012	—	—	1,65	—	—
14	Учащенный шаг стоек (на 1 п.м. длине)	2.8	—	—	0,8	9,18	0,12	—	—	—	—	—
		3.0	—	—		9,82	0,13	—	—	—	—	—
		3.3	—	—		10,80	0,14	—	—	—	—	—
		3.6	—	—		11,80	0,15	—	—	—	—	—
		4.2	—	—		13,80	0,17	—	—	—	—	—
		4.8	—	—	0,6	6,84	0,13	—	—	—	—	—
		5.4	—	—	0,8	11,33	0,14	—	—	—	—	—
		6.0	—	—		12,58	0,15	—	—	—	—	—

NN п.п.	Наименование элемента	Высота перегородки м	Направляющие ПН-8: Толщина профиля мм	Направляющие ПН-8: Масса профиля кг	Стойки ПН-8: Толщина профиля мм	Стойки ПН-8: Масса профиля кг	Винты кг	Алюм. раскладка СПА-2241 кг	Алюм. уголок 50×3 СПА-2106 кг	Закладные изделия кг	Дюбели шт.	ЦСП м²
		По узлу 45										
15	Устройство лобиков на 1 п.м. длины	2.8	0,8	0,87	—	—	0,06	—	—	0,76	8	0,7
		3.0			—	—	0,06	—	—	0,76	8	0,7
		3.3			—	—	0,06	—	—	0,76	8	0,7
		3.6			—	—	0,06	—	—	0,76	8	0,7
		4.2			—	—	0,06	—	—	0,76	8	0,7
		4.8	0,6	0,60	—	—	0,06	—	—	0,76	8	0,7
		5.4	0,8	0,87	—	—	0,06	—	—	0,76	8	0,7
		6.0			—	—	0,06	—	—	0,76	8	0,7
		По узлу 46										
16	Устройство лобиков на 1 п.м. длины	2.8	0,8	0,5	—	—	0,05	—	—	0,76	8	0,64
		3.0			—	—	0,05	—	—	0,76	8	0,64
		3.3			—	—	0,05	—	—	0,76	8	0,64
		3.6			—	—	0,05	—	—	0,76	8	0,64
		4.2			—	—	0,05	—	—	0,76	8	0,64
		4.8	0,6	0,33	—	—	0,05	—	—	0,76	8	0,64
		5.4	0,8	0,5	—	—	0,05	—	—	0,76	8	0,64
		6.0			—	—	0,05	—	—	0,76	8	0,64

Изм.	Кол.	Подп.	Подпись и дата	Взам. инв.

1.031.9-1.2-40

Лист 3

1069-02 60

Приложение №1

Указания по оформлению проектной документации комплекта (архитектурные решения), в которой применены цементно-стружечные перегородки поэлементной сборки

1. Маркировка перегородок должна выполняться только на архитектурных планах этажей (ГОСТ 21.501-80).

2. На планах этажей указывают:

- тип перегородки (например, ПЦС-3.3-М.Р) При большой насыщенности планов допускается маркировку перегородок показывать на отдельных фрагментах, выполненных в большом масштабе;
- толщину перегородки и ее привязку;
- привязки и тип дверных блоков с указанием направления открывания, при этом тип дверей указывать в кружках диаметром 5мм;
- привязку закладных коробок электроустановочных и слаботочных устройств;
- зоны устройства усиленного каркаса перегородок в соответствии с 1.031.9-1.2-13;
- маркировку типовых или аналогичных типовым узлов, в том числе по установке закладных электроустановочных и слаботочных устройств. Например: 1.031.9-1.2 - $\frac{23}{23}$ - - номер узла альбома
- номер листа альбома, где изображен узел

или в случае аналогии типовому узлу:

по 1.031.9-1.2 - $\frac{19}{20}$ - номер узла альбома
- номер листа альбома, где изображен узел.

В проектах необходимо разрабатывать только специфические для данного проекта детали и узлы, решение которых не предусмотрено в типовом альбоме.

3. При креплении на перегородках навесного оборудования и различных предметов необходимо соблюдать все требования, изложенные в разделе 5 1.031.9-1.2-П3. Для этого необходимо в комплекте „Архитектурные решения" выполнять развертки перегородок с привязкой всех точек крепления инженерного оборудования, предметов интерьера, включая при необходимости электроустановочные и слаботочные устройства и светильники, со ссылкой на типовые узлы (1.031.9-1.2-37).

4. В связи с особенностью монтажа перегородок (п. 4.14, 5.1 1.031.9-1.2-П3) отверстия для пропуска коммуникаций на архитектурных планах в проектах указывать не следует.

Однако необходимо в соответствующих разделах проекта предусмотреть выполнение всех требований, изложенных в разделе 5 1.031.9-1.2-П3 и 1.031.9-1.2-10.

5. На чертежах планов этажей помещать спецификацию цементно-стружечных перегородок и элементов заполнения проемов по форме, приведенной ниже, с указанием в графе „примечание" выбранного типа узла сопряжения перегородки с перекрытиями и сопряжения перегородки с дверным блоком.

6. В проектах в случаях, изложенных в п.1.4; 1.5; 6.4; 6.5; 6.6 1.031.9-1.2-П3 необходимо учитывать дополнительный расход материалов.

				1.031.9-1.2			
				Приложение №1	Стадия	Лист	Листов
					Р	1	3
Н.контр.	Чаркова				ЦНИИПРОМЗДАНИЙ		
Гл.спец.	Макогон		15.11.91				
Инжен.	Гончарова						

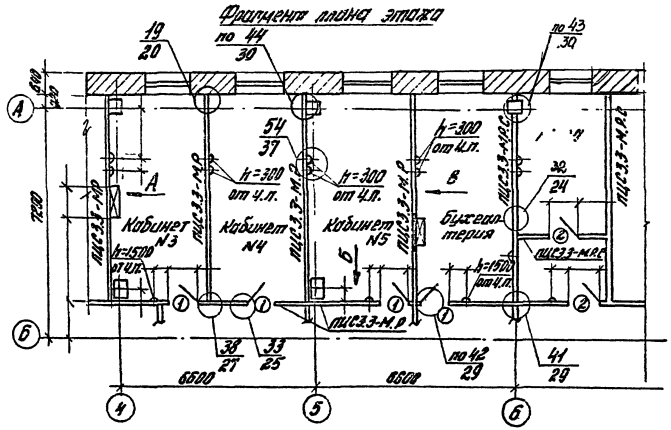

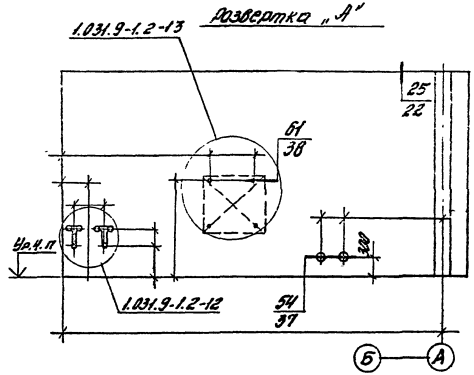

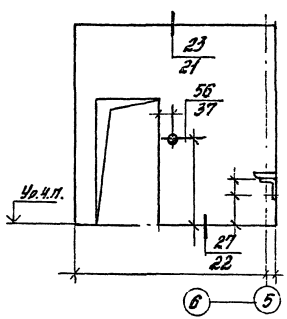

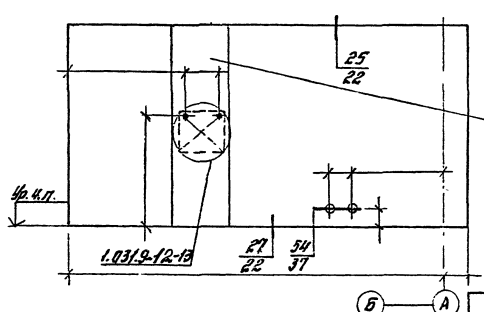

Инв.№ подл. | Подпись и дата | Взам.инв.№

1.031.9-1.2-41 Лист 2

1069-02 62

Спецификация цементно-стружечных перегородок

Марка поз.	Обозначение	Наименование	Кол. м²	Масса ед. кг	Примечание
1	1.031.9-1.2-01	ПЦС 3,3-М.Р	124,0	—	Узел 23
2	1.031.9-1.2-05	ПЦС 3,3-М.Р.С	37,4	—	Узел 25

Спецификация дополнительных материалов

Поз.	Обозначение	Наименование	Кол.	Примечание
1	ГОСТ 5781-81	Арматур. стержни ф 16 А I	1054 кг	1.031.9-1.2-05, узел 32
		Детали обрамления		
		дверных проемов		
2	Сосна (отделка в цвет дверного блока)	Доборный брус 54×40	21,0 п.м	1.031.9-1.2-25, узел 33
3	То же	Доборный брус 43×40	12,0 п.м	—"—

Спецификация проемов

Марка поз.	Обозначение	Наименование	Кол. шт. на этаж 1	2	3	Всего	Масса кг	Примечание
1	РС 8212	ДГ 21-10	2	4	6	12	—	РС 32301-55 по типу
2	РС 8212 и ДКМ (Л-02-08 % Мосметаллоконструкция	ДГ 21-9	—	3	6	9	—	РС 32301-55 по типу
3	МГПО Мосстройпром Механизация докум. 044000000	Л-1	5	3	6	14	7.37	РС 32301-72

Инв. № подл. | Подп. и дата | Взам. инв. №

gost.e-ecolog.ru

1.031.9-1.2-41 | Лист 3