ТИПОВЫЕ КОНСТРУКЦИИ, ИЗДЕЛИЯ И УЗЛЫ
ЗДАНИЙ И СООРУЖЕНИЙ

СЕРИЯ 1.031 9-1

ПЕРЕГОРОДКИ МЕЖВИДОВОГО ПРИМЕНЕНИЯ ПОЭЛЕМЕНТНОЙ СБОРКИ ИЗ ЛИСТОВЫХ МАТЕРИАЛОВ (ГИПСОКАРТОННЫХ И ГИПСОВОЛОКНИСТЫХ ЛИСТОВ, ЦЕМЕНТНО-СТРУЖЕЧНЫХ ПЛИТ) НА МЕТАЛЛИЧЕСКОМ КАРКАСЕ

ВЫПУСК 1

ПЕРЕГОРОДКИ ИЗ ГИПСОКАРТОННЫХ И ГИПСОВОЛОКНИСТЫХ ЛИСТОВ

РАБОЧИЕ ЧЕРТЕЖИ

1069-01

1992 г.

gost.e-ecolog.ru

ТИПОВЫЕ КОНСТРУКЦИИ, ИЗДЕЛИЯ И УЗЛЫ
ЗДАНИЙ И СООРУЖЕНИЙ

СЕРИЯ 1.031.9-1

ПЕРЕГОРОДКИ МЕЖВИДОВОГО ПРИМЕНЕНИЯ ПОЭЛЕМЕНТНОЙ СБОРКИ ИЗ ЛИСТОВЫХ МАТЕРИАЛОВ (ГИПСОКАРТОННЫХ И ГИПСОВОЛОКНИСТЫХ ЛИСТОВ, ЦЕМЕНТНО-СТРУЖЕЧНЫХ ПЛИТ) НА МЕТАЛЛИЧЕСКОМ КАРКАСЕ

ВЫПУСК 1

ПЕРЕГОРОДКИ ИЗ ГИПСОКАРТОННЫХ И ГИПСОВОЛОКНИСТЫХ ЛИСТОВ

РАБОЧИЕ ЧЕРТЕЖИ

РАЗРАБОТАН :
УПРАВЛЕНИЕМ «МОСПРОЕКТ-2»

НАЧАЛЬНИК УПРАВЛЕНИЯ Г.З. ЛАЗАРЕВ
ГЛ. ИНЖЕНЕР УПРАВЛЕНИЯ В.Н. УДАЛОВ
ГЛ. КОНСТР. УПРАВЛЕНИЯ А.Л. ГОРДОН
НАЧ. ТЕХНИЧ. ОТДЕЛА Е.Г. КАЛАЙДЖАН
ГЛ. ИНЖЕНЕР МАСТ. № 18 Л.В. КУБЕЛЬСКИЙ

ОБОЗНАЧЕНИЕ	НАИМЕНОВАНИЕ	Стр.
I.03I.9-I-ПЗ	Пояснительная записка	4... 17
I.03I.9-I-0I	Схема металлического каркаса перегородок	18
I.03I.9-I-02	Перегородки типа 1ПГК (1ПГВ), 2ПГК (2ПГВ) Примеры решения.	19
I.03I.9-I-03	Перегородки типа 3ПГК (3ПГВ), 4ПГК (4ПГВ) 5ПГК (5ПГВ), 6ПГК (6ПГВ). Примеры решения.	20
I.03I.9-I-04	Перегородки типа 7ПГК (7ПГВ), 8ПГК (8ПГВ). Примеры решения.	21
I.03I.9-I-05	Обшивка типа I.0ГК (I.0ГВ), 2.0ГК (2.0ГВ) Примеры решений.	22
I.03I.9-I-06	Сопряжение перегородок из ГКЛ (ГВЛ) в плане. Примеры решений.	23
I.03I.9-I-07	Примыкание перегородок из ГКЛ (ГВЛ) к перекрытиям. Примеры решений.	24
I.03I.9-I-08	Устройство дверного проема и крепление декоративных листовых материалов. Примеры решений.	25
I.03I.9-I-09	Крепление электрических коробок в перегородках. Примеры решений.	26
I.03I.9-I-I0	Сопряжение перегородок с инженерными коммуникационными трассами. Примеры решений.	27
I.03I.9-I-II	Устройство сантехнических шахт из ограждающих перегородок типа 2.0ГК (2.0ГВ). Примеры решений.	28
I.03I.9-I-I2	Монтажный план ограждения шахты. Примеры решений.	29
I.03I.9-I-I3	Устройство лючка в перегородках. Пример решения.	30
I.03I.9-I-I4	Устройство отверстий в перегородках. Пример решения.	31
I.03I.9-I-I5	Крепление кронштейнов под раковины в перегородках. Примеры решении.	32
I.03I.9-I-I6	Крепление вешалки и кассеты пожарного крана. Примеры решении.	33
I.03I.9-I-I7	Крепление электротехнического оборудования при массе до 5 кг. Примеры решений.	34
I.03I.9-I-I8	Крепление электротехнического оборудования при массе до I50 кг и более I50 кг Примеры решений.	35
I.03I.9-I-I9	Установка встроенного и навесного шкафа. Примеры решений.	36
I.03I.9-I-20	Конструкция перегородок из ГКЛ (ГВЛ) с в=60 дБ. Примеры решения.	37
I.03I.9-I-2I	Крепление рулонных звукоизоляционных материалов. Пример решения.	38
I.03I.9-I-22	Узлы I, 2, 3	39
I.03I.9-I-23	Узлы 4, 5, 6	40
I.03I.9-I-24	Узлы 7, 8, 9	41
I.03I.9-I-25	Узлы I0, II	42
I.03I.9-I-26	Узлы I2, I3	43
I.03I.9-I-27	Узлы I4, I5	44
I.03I.9-I-28	Узел I6 (варианты I и II)	45
I.03I.9-I-29	Узел I6 (варианты III и IУ)	46
I.03I.9-I-30	Узлы I7, I8	47
I.03I.9-I-3I	Узлы I9, 20	48
I.03I.9-I-32	Узлы 2I, 22	49
I.03I.9-I-33	Узлы 23, 24	50
I.03I.9-I-34	Узлы 25, 26	51
I.03I.9-I-35	Узлы 27, 28	52
I.03I.9-I-36	Узлы 29, 30	53

Согласовано

Инв. № подл. | Подпись и дата | Взам. инв. №

	Техн. отд.	
Нач. отд.	Калайджан	
Нормок.	Кравченко	
Вед. инж.	Умнягина	
Исполнит.	Бодрова	
	Маст. № 18	
Гл. конст.	Каво	
Гл. спец.	Шкляренко	

I.03I.9-I-00

СОДЕРЖАНИЕ ВЫПУСКА

Стадия	Лист	Листов
Р	1	2

МОСПРОЕКТ-2

ОБОЗНАЧЕНИЕ	НАИМЕНОВАНИЕ	Стр.
I.03I.9-I-37	Узлы 3I, 32	54
I.03I.9-I-38	Узел 33	55
I.03I.9-I-39	Узел 34	56
I.03I.9-I-40	Узел 35	57
I.03I.9-I-4I	Узел 36	58
I.03I.9-I-42	Узел 37	59
I.03I.9-I-43	Узел 38	60
I.03I.9-I-44	Узел 39	6I
I.03I.9-I-45	Узлы 40, 4I	62
I.03I.9-I-46	Узлы 42. 43. 44, 45	63
I.03I.9-I-47	Узлы 46, 47	64
I.03I.9-I-48	Узлы 48, 49	65
I.03I.9-I-49	Узлы 50, 5I	66
I.03I.9-I-50	Узел 52	67
I.03I.9-I-5I	Узлы 53, 54	68
I.03I.9-I-52	Узлы 55, 56, 57	69
I.03I.9-I-53	Узлы 58, 59, 60	70
I.03I.9-I-54	Узлы 6I, 62, 63	7I
I.03I.9-I-55	Пример оформления архитектурного плана с перегородками из ГКЛ (ГВЛ)	72... 74
I.03I.9-I-НИ	Номенклатура изделий	75... 78
I.03I.9-I-СМI	Расход материалов на I00 м^2 перегородки	79... 87
I.03I.9-I-СМ2	Расход материалов на один элемент "добавок"	88... 90
I.03I.9-I-СМ3	Справочный материал	9I

ОБОЗНАЧЕНИЕ	НАИМЕНОВАНИЕ	Стр.

СОГЛАСОВАНО

Инв.№ подл. | Подпись и дата | Взам.инв.№

I. Общая часть

I.I. Настоящая серия содержит рабочие чертежи перегородок поэлементной сборки из гипсокартонных и гипсоволокнистых листов на металлическом каркасе для жилых, административных и производственных зданий с высотой этажа 2.8. 3,0, 3,3, 3,6, 4,2, 4,8, 6,0, 7,2 м.

I.2. Перегородки поэлементной сборки из гипсокартонных и гипсоволокнистых листов на металлическом каркасе применяются как легкие внутренние ограждающие конструкции в гражданских и промышленных зданиях всех степеней огнестойкости, различной этажности и конструктивных систем, возводимых в различных районах страны независимо от климатических и инженерно-геологических условий строительства, в том числе и в сейсмических районах. При этом относительная влажность воздуха в помещении должна быть не выше 70%, а температура не ниже +I5°С при отсутствии агрессивной среды.

I.3. При разработке серии учтены следующие материалы:

- "Рекомендации по монтажу гипсокартонных перегородок с металлическим каркасом". (ЦНИИОМТМ, г.Москва, I982 г.);
- "Руководящие технические материалы. Порядок производства работ по монтажу сборных гипсовых перегородок с металлическим каркасом". (Главмосмонтажспецстрой, г.Москва, РТМ 400.28.037-82);
- Научно-технический отчет лаборатории огнестойкости легких конструкций ЦНИИСК им.Кучеренко совместно с ВНИИПО МВД СССР. (Москва, I986 г., Хоздоговор С 750 и Хоздоговор С 3II, I988 г.);
- Научно-технический отчет лаборатории строительной акустики: "Определение индексов изоляции воздушного шума сборных гипсовых перегородок". (Ин-т МНИИТЭП Мосстройкомитета, г.Москва, НИ-I930, I978 г.);
- Натурные измерения, проведенные этой же лабораторией строительной акустики, на ряде объектов г.Москвы. (Ин-т МНИИТЭП Мосстройкомитета, г.Москва. Отчеты НИ-2233, НИ-2231, I980 г.);
- Заключение по результатам исследования фрагментов гипсовых перегородок высотой 7,2 м на прочность и жесткость. (Ин-т НИИМосстрой ГМС совместно с Моспроектом-2 Главмосархитектуры, г.Москва, I982 г.);
- Заключение института ВНИПИ труда в строительстве № 2-58I/I4 от 22.05.I986 г.);
- Серия "Конструктивные решения монтажа электропроводок в гипсокартонных перегородках жилых, общественных и промышленных зданий с комплектом монтажных изделий", разработанных ПТО Мосспецпромпроект ППСО ММСС шифр 430.00 инв. № 20-4I374, г.Москва, I989 г.;
- Акт "Приемочных испытаний опытных образцов гипсокартонных перегородок, собранных на профилях ПСI0...ПСI3" от 5.07.I988 г. трест Мосспецмонтаж ППСО ММСС; управление "Моспроект-2" Главмосархитектуры, г.Москва, I988 г.;
- Научно-технический отчет института НИИМосстрой Мосстройкомитета "Исследование и технология облицовки стен гипсокартонными листами в помещениях с повышенной влажностью". УДК.69I.02/022.5 № Госрегистрации 0I.86.0 0I8689;
- Производственные нормы материалов на монтаж гипсокартонных перегородок (трест Мосспецмонтаж ГММСС, г.Москва, I987 г.);
- Перечень полимерных материалов и конструкций, разрешенных к применению в строительстве Министерством здравоохранения СССР I 3859-85 от I7.04.I985 г.;
- Обобщающие данные передового опыта возведения гипсокартонных конструкций, накопленные проектными и строительно-монтажными организациями страны: передовой зарубежный опыт;
- Конструкции перегородок и облицовок из ГВЛ для общественных зданий" альбом I перегородки шифр 79-2364/8;
- Информационный сборник "Гипсоволокнистые листы (ГВЛ) в строительстве" разработан институтом "Челябинский Промстрой НИИпроект";
- Научно-технический отчет лаборатории огнестойкости легких конструкций ЦНИИСК им.Кучеренко (Москва, I99I г., К.25.47/СОИ-9I).
- Научно-технический отчет лаборатории строительной акустики: "Определение индексов изоляции воздушного шума сборных перегородок из ГВЛ", Москва, I99I г..

	Техн. отд.		I.03I.9-I-ПЗ
Нач.отд.	Калайджан		
Нормок.	Кравченко		
Вед.инж.	Умнягина		ПОЯСНИТЕЛЬНАЯ ЗАПИСКА
Исполнит.	Кличникова		Стадия: Р; Лист: 1; Листов: 14
	Маст.№ 18		МОСПРОЕКТ-2
Гл.конст.	Кано		
Гл. спец.	Шкляренко		

Согласовано

Инв.№ подл. | Подпись и дата | Взам. инв.№

2. Типы перегородок

2.1. Основными элементами перегородок являются:

- гипсокартонные листы с прямыми и обжатыми кромками (далее в тексте ГКЛ) по ГОСТ 6266-89;
- гипсоволокнистые листы с прямыми кромками и с фасками (далее в тексте) по ТУ 21-31-69-89;
- металлический каркаса из стальных гнутых профилей по ТУ 400-28-287-81 (для Москвы) и по ТУ 67-522-83;
- звукоизоляционные материалы:
- полужесткие плиты δ =50 мм;
- стекловолокнистые на синтетическом связующем ГОСТ 10499-78 в зданиях категорий В;
- минераловатные на синтетическом связующем ГОСТ 9573-82 в зданиях категории В;
- прошивные минераловатные маты ТУ-21-31-64-88 в зданиях категории В или аналогичные материалы , выпускаемые местной промышленностью;
- самосверлящие, самонарезающие винты по ТУ 400-28-287-84 (для Москвы) и ТУ-14-4-853-78.

2.2. Конструкция перегородок представляет собой металлический каркас, обшитый листами ГКЛ или ГВЛ.

2.3. Каркас собирается из верхних и нижних направляющих и стоек. Направляющие крепятся к перекрытию дюбель-гвоздями с шагом 400...600 мм. Стойки устанавливаются в направляющие с шагом 600 мм и закрепляются методом "просечки с отгибом".

2.4. В стенках стоечных профилей имеются отверстия для пропуска электрических и слаботочных разводок.

2.5. Обшивка перегородок выполняется из листов ГКЛ или ГВЛ толщиной 14 мм шириной 1200 мм.

Для повышения звукоизоляционных характеристик обшивка выполняется двухслойной с введением при необходимости звукоизоляционного заполнения. Вертикальные стыки листов обшивки выполняются только на стойках и вразбежку.

2.6. Листы с прямоугольными кромками применяются при двухслойной обшивке для внутреннего слоя или при стыковке с алюминиевыми раскладками. Скошенные кромки стыков в наружной обшивке обеспечивают бесшовную поверхность.

2.7. Звукоизоляционные материалы применяются для обеспечения акустических качеств перегородок. При этом минераловатные, стекловатные плиты на синтетическом связующем ГОСТ 9573-82 и ГОСТ 10499-78 могут применяться в конструкциях перегородок только в зданиях категории В (промышленные предприятия, вспомогательные, бытовые помещения, склады¹ документ Минздрава СССР № 3859-85 от 17.04.85 г.).

Наиболее эффективны в конструкциях перегородок минераловатные прошивные маты по ТУ-21-31-64-88.

2.8. Для крепления ГКЛ и ГВЛ к каркасу перегородок и крепления элементов каркаса между собой применяются различные виды самосверлящих винтов ТУ 14-4-853-78 через промежуточную шайбу; по ТУ 400-28-461-84 для Москвы.

2.9. Крепление двух смежных листов производить вразбежку по вертикали. Длина винта определена из условия: конец винта после просверливания полки профиля выходит за плоскость полки на величину не менее 10 мм. Решение стыка скрыто, заделывается шпаклевкой и проклеивается бумажной или тканевой лентой.

2.10. Для ограждения помещений с хранением материальных ценностей применяются перегородки с введением в их конструкции дополнительной обшивки из стального листа, закрепленного к стойкам каркаса, либо стальной сетки из арматуры Ø 16AI сечением 150x150 мм.

2.11. В помещении складов пищевых продуктов для защиты от грызунов рекомендуется в нижнем уровне перегородки установить стальной лист толщиной 0,5...0,7 мм на высоту 0,5...0,6 м от пола, закрепленный к стойкам каркаса, а пазуху перегородки заполнить во всех случаях на эту же высоту звукоизоляционным материалом (I.031.9-I-38).

Решение согласовано СЭС, г.Москва (№ 2/135-488-16 от 14.08.86 г.).

По решению заказчика допускается защита полости гипсокартонных перегородок от грызунов (I.031.9-I-38) отдельных помещений лечебно-профилактических зданий объектов здравоохранения. перечень которых и дополнительный расход материалов определяется по конкретному проекту.

2.12. В промышленных зданиях в зоне возможных ударных эксплуатационных нагрузок или навески тяжелого оборудования рекомендуется перегородки устанавливать на цоколь высотой 300...1200 мм, выполненный из:

- монолитного железобетона,
- полнотелого кирпича,
- сборных железобетонных панелей,
- комбинированных конструкций (кирпич с обвязкой монолитным железобетонным поясом (I.031.9-I-39).

Выбор типа цоколя, его высота и толщина определяются конкретным проектом в зависимости от эксплуатационных нагрузок, при этом предел

Согласовано

Инв.№ подл. | Подпись и дата | Взам.инв.№

огнестойкости конструкции цоколя должен быть не ниже предела огнестойкости принятого типа перегородки.

2.13. Все узлы сопряжения перегородки со строительными конструкциями, коммуникационными трассами, дверными коробками, узлы установки электроустановочных изделий, разработанные в серии, равнозначны по огнестойкости самим перегородкам.

3. Область применения

3.1. Сборные перегородки из гипсокартонных и гипсоволокнистых листов применяются:

В промышленных зданиях:

- многоэтажные здания электронной, радиотехнической, приборостроительной промышленности, инженерно-лабораторные корпуса и так далее с нормируемой влажностью, температурой и неагрессивной средой.

В жилых и общественных зданиях:

- жилые дома, предприятия торговли, общественного питания, бытового обслуживания, школы, учебные, лечебные и детские учреждения, гостиницы, административно-бытовые здания, культурно-зрелищные и учреждения отдыха и др..

Выбор типа перегородки должен соответствовать действующим строительным нормам и правилам (СНиП 2.01.02-85 п.1.6, 3.2 и СНиП П-12-77 таблица 7) и условиям монтажа.

3.2. Наиболее целесообразно применять перегородки из ГКЛ и ГВЛ в реконструируемых зданиях.

Разрешается применение гипсокартонных перегородок для огнезащиты стальных и других строительных конструкций.

3.3. Перегородки могут применяться в зданиях и сооружениях с сейсмичностью 7, 8 баллов без ограничения. Конструкция перегородок позволяет легко и быстро выполнить ремонтно-восстановительные работы.

3.4. Пределы огнестойкости различных типов перегородок из ГКЛ даны на основании экспериментальных исследований, проведенных лабораторией огнестойкости легких конструкций института ЦНИИСК им.Кучеренко совместно с ВНИИПО МВД СССР в 1986 г. и в 1988 г..

Пределы огнестойкости перегородок из ГВЛ даны на основании отчета лаборатории легких конструкций института ЦНИИСК им.Кучеренко 1991 г..

3.5. Гипсокартонные перегородки с декоративным защитным покрытием (раздел 5) могут применяться в помещениях, где относительная влажность воздуха меняется циклично (~ через 6 ..8 часов) от 50...60% до 80...90%, а температура в пределах +15°...+25°С. При этом необходимо соблюдение следующих условий:

- помещения должны иметь принудительную приточно-вытяжную вентиляцию;

- перегородки для ограждения помещений с выше указанным режимом рекомендуется применять без звукоизоляционного заполнения (см. таблицу 3).

3.6. Запрещается применение гипсокартонных перегородок:

- в помещениях, где относительная влажность постоянная в пределах 70...90% при температуре ниже +15°С;

- как основание под облицовку естественным камнем;

- в качестве стен лестничных клеток и шахт дымоудаления.

Перегородки с индексом изоляции $\mathcal{J}$ в меньше 41 дБ не применяются в помещениях с нормируемым уровнем шума.

Запрещается применение гипсокартонных перегородок в следующих помещениях объектов здравоохранения: душевых, душевых и ванных залах, бассейнах, в помещениях для ванн подводного плавания, рентгеновских и флюорографических отделениях, центральных стерилизационных отделениях, кладовых грязного и чистого белья, мусорокамерах, в спецблоках, процедурных, перевязочных, кабинетах для прививок, кабинетах стоматологии, инфекционных, моечных, производственных и вспомогательных помещениях лабораторий, кладовых кислот и реактивов, в отделении сантехкабин от других помещений, где не соблюдается температурно-влажностный режим.

3.7. Показатели огнестойкости и звукоизоляции, приведенные в таблице 3, зависят от качества работ по монтажу и герметизации стыков перегородок, особенно от качества выполнения всех узлов сопряжения и примыкания к строительным конструкциям. Работы по сборке и отделке перегородок специфичны и требуют высоких профессиональных навыков от исполнителя.

4. Сопряжение перегородок с инженерно-техническими, санитарно-техническими, электротехническими коммуникациями

4.1. В данном альбоме разработаны узлы сопряжения перегородок с инженерно-техническими, санитарно-техническими, электротехническими

Согласовано
Инв.№ подл. | Подпись и дата | Взам.инв.№

коммуникациями, а также узлы крепления навесного оборудования и других предметов на перегородки (см. листы I.031.9-I-09, -I0, -II, -I2, -I5, -I6, -I7, -I8, -I9).

4.2. Устройство каркаса перегородок выполняется только после окончания монтажа всех коммуникаций, за исключением силовых и слаботочных электрических разводок, проходящих в теле перегородок.

В связи с этим отверстия для пропуска коммуникаций на архитектурных планах в проекте указывать не следует.

4.3. Расположение монтажных коробок, выбор типа труб, проводов, кабелей определяются при разработке конкретного проекта в соответствии с рабочими чертежами серии "Конструктивные решения монтажа электропроводок в гипсокартонных перегородках жилых, общественных и промышленных зданий с комплектом монтажных изделий" шифр 430.00 инв. № 20-41374, разработанной ПТО Мосспецпромпроект ППСО ММСС.

4.4. Установка коробок в перегородках друг против друга запрещена. Минимальное допустимое смещение (при условии выполнения п.4.5) I50 мм в свету между коробками.

4.5. Для сохранения звукоизоляционных и огнестойких характеристик перегородок необходимо защитить обратную сторону коробки путем установки за плоскостью коробки в полости перегородки экрана из ГКЛ, закрепленного к поперечному элементу каркаса (I.031.9-I-09).

4.6. При назначении типа перегородок в проекте необходимо учесть, что установка электроустановочных изделий снижает индекс изоляции воздушного шума перегородки в среднем на 3 дБ.

5. Отделка перегородок

5.I. Поверхность перегородок пригодна для большого количества типов декоративной отделки:

- пленки поливинилхлоридные отделочные ПДО (ГОСТ 24944-8I для категорий А, В);
- пленки декоративные отделочные самоклеющиеся ПДСО (ГОСТ 24944-8I для категорий А, Б);
- материал поливинилхлоридный отделочный "Винистен" (ТУ 400-I-94-82 для категорий Б, В);
- материал отделочный декоративный, вспененный ПХВ (ТУ 400-I-4II-I26-87);
- обои;
- клеевые, водоэмульсионные краски, эмали;
- керамическая плитка на мастике и на клеях;
- листовые материалы (деревянные или асбестоцементные панели с декоративной отделкой, выполненной в заводских условиях), с оформлением стыка алюминиевыми, из ПВХ или деревянными нащельниками.

5.2. В помещениях, отделываемых керамической плиткой, следует предусматривать двойную обшивку перегородок.

Предварительно до наклейки плитки необходимо выполнить герметизацию всех стыков и швов по всей плоскости перегородки.

5.3. Конструкция каркаса перегородок из ГКЛ и ГВЛ не должна иметь прямого контакта с увлажняемыми поверхностями (например, сантехнические трубы в шахтах).

5.4. Рекомендуется в сантехнических шахтах на ГКЛ и ГВЛ, обращенных во внутреннюю плоскость шахты, до их установки наносить гидроизоляционное покрытие (например, масляная краска), препятствующее образованию конденсата на поверхности ГКЛ и ГВЛ.

5.5. В помещениях с температурно-влажностным режимом, указанным в п.3.5 необходимо предварительно после тщательного выполнения герметизации всех стыков, всю плоскость перегородок покрыть одним из ниже перечисленных составов за два раза:

- I0% раствором кремнийорганической жидкости ГКЖ-I36-4I (ГОСТ I0834-76), в отдельных случаях ГКЖ-II;
- 40% раствором этилсиликатной жидкости ЭТС-40 (ГОСТ 26371-84).

На поверхность перегородок, покрытую составами нанести одно из ниже перечисленных декоративных покрытий:

- масляную краску за два раза;
- ПДСО-пленку;
- стеновой ПХВ материал;
- керамическую глазурованную плитку на клеях.

При выполнении работ обращать особое внимание на герметизацию:

- сопряжение перегородок с плинтусом (I.031.9-I-36, -37, узлы 30, 32);
- стыки сопряжения перегородок с трубными разводками (узлы 50... 54, I.031.9-I-49, -50, -5I).

5.6. В целях предотвращения ухудшения гигиенических условий эксплуатации помещений лечебных учреждений отделка их декоративными листовыми материалами (п.5.I и 5.2) запрещена (письмо санитарно-эпи-

Согласовано

Инв.№ подл. | Подпись и дата | Взам.инв.№

демиологического управления Минздрава СССР от 25.10.83 г. № 12I-10/249--20 и № 12I-12/366-20).

5.7. Для помещений лечебно-профилактических учреждений предусматривать отделку перегородок, допускающую качественную гигиеническую уборку (керамическая плитка на мастике, масляные краски, эмали, материал ПХВ декоративный вспененный). Наклейку керамической плитки на поверхность ГКЛ, ГВЛ в помещениях ЛПУ выполнять только:

- на клеях "перминид" по ТУ 400-I-I36-78;
- ПЛК по ТУ 400-2-399-88

(Согласовано ГорСЭС г.Москвы № 2/I35-I02-II от 2I.04.88 г.).

6. Расчетные схемы перегородок

6.I. Перегородки из ГКЛ и ГВЛ расчитаны на сочетание следующих нагрузок:

- вертикальные:
  - от собственного веса перегородок;
  - от навески оборудования или предметов интерьера;
- горизонтальные:
  - от ветра;
  - от эксплуатационной нагрузки;
  - от сейсмических воздействий 7, 8 баллов.

6.2. Вертикальные нагрузки в эксплуатационном случае приняты с коэффициентом перегрузки n=I,I, горизонтальные - с коэффициентом перегрузки n=I,0.

Расчетная ветровая нагрузка на перегородки в соответствии с требованиями СНиП 2.0I.07-85 принята q=I4 кгс/м^2, что соответствует скоростному напору ветра IУ района.

6.3. Сейсмическая нагрузка на перегородки в соответствии с требованиями СНиП П-7-8I:

- для 7 баллов - 6,5 кгс/м^2;
- для 8 баллов - I2,8 кгс/м^2.

При расчете коэффициент β_z принят равным 4.

6.4. Соединения металлических профилей - шарнирные. Жесткость всей конструкции обеспечивается совместной работой металлических профилей каркаса с ГКЛ и ГВЛ, при этом установка двойной обшивки гипсокартонных листов (перегородка 3ПГК) увеличивает жесткость перегородки (в сравнении с перегородкой 1ПГК) в среднем на 30%.

6.5. Варианты расчетных схем стоек приведены в таблице № I. Геометрические характеристики стоек даны в таблице № 2.

7. Технические требования к материалам

Гипсокартонные листы

7.I. Листы ГКЛ должны удовлетворять требованиям ГОСТ 6266-89.

7.2. Размеры листов должны быть:

- по длине 2500, 2700, 2900 и 3000 мм;
- по ширине I200 мм (с минусовыми допусками);
- по толщине I4 мм; ГКЛ толщиной I0 и I2 мм использовать только для облицовки.

Длина листов определяется при заказе в зависимости от высоты перегородки и возможностей транспортировки.

7.3. Отклонения от номинальных размеров ГКЛ, требования к поверхности, величина и количество допустимых дефектов на лицевой поверхности не должны превышать норм, указанных в ГОСТ 6266-89.

7.4. Влажность в % по массе ГКЛ должна быть не более I%..

7.5. Объемная масса ГКЛ в пределах 850±50 кг/м^3.

Гипсоволокнистые листы

7.6. Листы ГВЛ должны удовлетворять требованиям ТУ 2I-3I-69-89.

7.7. Размеры листов должны быть:

- по длине 2000, 2500, 2700, 3000, 3600 мм;
- по ширине 600, I200 мм;
- по толщине I4 мм.

Длина листов определяется при заказе в зависимости от высоты перегородки и возможностей транспортировки.

7.8. Отклонения от номинальных размеров ГВЛ, требования к поверхности, величина и количество допускаемых дефектов на лицевой поверхности не должны превышать норм, указанных в ТУ 2I-3I-69-89.

7.9. Влажность в % по массе ГВЛ должна быть не более I%.

7.I0. Объемная масса ГВЛ I250 кг/м^3.

Стальные профили

7.II. Профили металлические тонкостенные оцинкованные должны соответствовать требованиям ТУ 67-522-83, ТУ 400-28-287-81.

7.I2. Применяемые марки стали для изготовления профилей должны соответствовать ГОСТ I9904-74
0,8кп-ВГ-2 ГОСТ I48I8-80 .

В целях экономии остродефицитного цинка для изготовления профилей может применяться тонколистовая холоднокатанная гальванически оцинкованная сталь типа ЭОЦ по ТУ I4-I-42I0-86 (при этом расход цинка сокращается в I,5 раза).

Полосы, оставшиеся от кроя рулона при изготовлении профиля каркаса, использовать для закладных деталей в конструкции перегородок и поставлять заводом-изготовителем монтажной организации в комплекте к основным профилям каркаса.

7.I3. Во всех случаях в целях увеличения долговечности перегородок и в дальнейшем возможность снижения металлоемкости профилей (за счет снижения их толщины) необходимо антикоррозийное покрытие профилей выполнять в заводских условиях.

7.I4. По согласованию с заказчиком профили могут изготавливаться длиной от 2,5 до 6,0 м.

7.I5. Основные параметры и размеры профилей должны соответствовать конструкторской документации. Наружная поверхность полок имеет насечку, препятствующую соскальзыванию острия винта.

7.I6. Допускаемые отклонения габаритных размеров профилей, повреждения цинкового покрытия не должны превышать величин, изложенных в ТУ 67-522-83 и ТУ 400-28-287-81.

7.I7. Вспомогательные профили (угловой ПУ2 и буртик ПБ7 по ТУ 400-28-287-81) в целях уменьшения трудозатрат при отделке перегородок требуют доработки .

Винты

7.I8. Винты должны соответствовать ТУ 400-28-46I-84 или ТУ I4-4-853-78. Материал винтов должен иметь сертификаты заводов-изготовителей, удостоверяющих их качество.

7.I9. Винты должны быть термообработаны и изготовляться с противокоррозийным покрытием.

Звукоизоляционные материалы

7.20. Звукоизоляционные материалы применять:
- плитного типа по ГОСТ 9573-82 и ГОСТ I0499-78;
- рулонного типа по ТУ 2I-3I-64-88.

7.2I. Звукоизоляционные материалы должны выпускаться со специальным назначением "Для гипсокартонных перегородок".

7.22. Применяемые звукоизоляционные материалы не должны обладать неприятным запахом и выделять в период монтажа и эксплуатации вредные химические вещества в концентрациях, превышающих допускаемый уровень.

Материалы для герметизации стыков

7.23. Материалы, применяемые для герметизации стыков и швов перегородок, а также мастики для наклейки на плоскость перегородки керамической плитки должны выпускаться со специальным назначением "Для гипсокартонных перегородок".

8. Расход материалов

8.I. Расход материалов приведен в таблице № 4, при этом расход дан без учета отхода материалов при изготовлении и монтаже.

8.2. Расход металлического каркаса составлен из учета толщины листа 0,6 мм за исключением профилей ПС6 и ПС7, толщина которых 0,7 мм. Для остальных толщин листа пользоваться переходными коэффициентами:
для 0,5 мм - 0,833;
для 0,7 мм - I,I67.

8.3. В графу "добавки" таблицы № 4 включен дополнительный расход материалов на устройство поворотов, сопряжений перегородок в плане, обрамления отверстий для пропуска инженерных коммуникаций, крепления электроустановочных изделий. Расход материалов на I элемент "добавок" дан в таблице № 5.

8.4. Добавки в таблице № 4 учитывают на I00 м^2 глухой перегородки - для жилых зданий (первая строка граф таблицы № 4):
5 - сопряжений со строительными конструкциями (стены, колонны);
5 - поворотов в плане;

СОГЛАСОВАНО
Инв.№ подл. | Подпись и дата | Взам.инв.№

8 – отверстий для пропуска коммуникационных трасс средним размером 100х100 мм;

16 – электроустановочных изделий;

– для общественных зданий (вторая строка граф таблицы № 4) – универсамы, поликлиники, кинотеатры, школы, магазины, гостиницы и прочие гражданские здания:

4 – сопряжения со строительными конструкциями (стены, колонны);

4 – поворота в плане;

6 – отверстий для пропуска коммуникационных трасс средним размером 300х300 мм;

12 – электроустановочных изделии;

– для промышленных зданий, включая складские помещения (третья строка граф таблицы № 4):

3 – сопряжения со строительными конструкциями (стены, колонны);

3 – поворота в плане;

4 – отверстия для пропуска коммуникационных трасс средним размером 400х400 мм;

8 – электроустановочных изделий;

8.5. Расход материалов на устройство дверных проемов, лючков учитывается отдельно по количеству принятых в конкретном проекте.

8.6. Крепление навесных элементов (I.031.9-I-15...I.031.9-I-20) в таблице № 4 (графа 13) принято из условия 5 штук на 100 $м^2$.

8.7. В помещениях, где количество добавок больше учитываемых в п.8.4 и 8.6., дополнительный расход материалов на добавки учитывается по конкретному проекту.

8.8. В графу 8 включен расход металла для крепления звукоизоляционных материалов плитного типа размером 600х1200 мм.

9. Монтаж перегородок

9.1. Монтаж перегородок следует выполнять только в период отделочных работ (в зимнее время при подключенном отоплении) и до устройства чистого пола (СНиП 3.04.01-87 п.18). Все электромонтажные, санитарно-технические, вентиляционные работы, включая трубные разводки в полах и все "мокрые" процессы, должны быть закончены. Для чего предварительно в соответствии с конкретным проектом необходимо выполнить разметку перегородок, прочертив непосредственно на плите перекрытия по шаблону всю ее толщину, а затем с помощью магнитного отвеса разметку перенести на потолок.

9.2. Для фиксации разбивки смонтировать верхние направляющие перегородок, закрепив их дюбель-гвоздями с шагом 400...600 мм. Размер дюбель-гвоздя зависит от марки бетона и определяется инструкцией на монтажно-поршневой пистолет ПЦ-52-01, составленной Главэлектромонтажом Минмонтажспецстроя СССР в 1978 г.. Для крепления верхней направляющей длина дюбеля должна быть не менее 30 мм.

9.3. В случае неровности плоскостей потолка более 3 мм установить одновременно с верхней направляющей резиновый уплотнитель или разрезать направляющую в местах перепадов, обеспечивая плотное ее сопряжение с плоскостью потолка.

9.4. Во избежание скола строительного основания необходимо дюбелем отступить от края:

– при бетонном основании не менее 100 мм;

– при стальном – не менее 15 мм.

9.5. При наличии трубных разводок в полах выполнять цементно-песчаную стяжку марки не ниже 150, после чего разметка перегородок наносится повторно путем переноса разбивки от верхней направляющей. Дальнейшее продолжение работ по монтажу гипсокартонных перегородок производить только после выполнения условий, изложенных в п.9.1.

9.6. Установить нижние направляющие, закрепив их дюбель-гвоздями с шагом 400...600 мм к основанию. Размер дюбель-гвоздя зависит от марки бетона и определяется также инструкцией на монтажно-поршневой пистолет ПЦ-52-01, но во всех случаях длина дюбеля должна быть не менее 50 мм. Крепление выполнять с учетом требований, изложенных в п.9.4.

9.7. При отсутствии трубных разводок в полах неровности основания выравнивать с помощью цементно-песчаной стяжки марки не ниже 150, которая в серии условно принята 30 мм.

9.8. Выверку верхней и нижней направляющей выполнять с помощью магнитного отвеса. В направляющие с шагом 600 мм установить стойки ПС и закрепить с помощью просекателя ОР-361 методом "просечки с отгибом". Допускается в отдельных конкретных местах, обозначенных в проекте, устанавливать стойки с шагом 300 или 400 мм (I.031.9-I-18).

При монтаже стоек отверстия в стенках профиля по возможности располагать в одном уровне с отклонением не более ± 10 мм.

9.9. Стойки обрезать в построечных условиях по фактическому расстоянию между верхней и нижней направляющей, при этом длина стойки меньше высоты помещения на 1 см.

При прогибах перекрытия от временных нагрузок более 10 мм крепле-

Согласовано
Инв.№ подл. | Подпись и дата | Взам.инв.№

ние стоек к верхней направляющей выполнять с помощью подсечки, обеспечивая при этом независимость деформации каркаса перегородок и перекрытия.

9.10. Стыковку стоек и направляющих каркаса выполнять согласно I.031.9-I-23. При этом стыки стоек располагать со взаимным смещением (в одной плоскости допускается стыковать не более 20% стоек).

9.11. При высоте перегородок более 3,6 м, а для перегородок типа ПГК (ПГВ), 4ПГК-М (4ПГВ-М) более 3 м необходимо устанавливать дополнительные горизонтальные направляющие на уровне 2,5...3,5 м, закрепляя их к стойкам каркаса.

9.12. В местах сопряжения перегородки с вертикальными строительными конструкциями (колонны, кирпичные или панельные стены) установить крайние стойки. При этом, если в здании разность деформации несущих конструкций исключена, возможно закрепление крайних стоек к вертикальным конструкциям дюбель-гвоздями с шагом 600 мм (I.031.9-I-25).

9.13. Дверные коробки устанавливать одновременно с монтажом каркаса перегородок (I.031.9-I-08), для чего необходимо:

- по обе стороны смонтировать спаренные стойки, скрепленные между собой винтами с помощью вкладышей из профиля ПН;
- дверную коробку закрепить к стойкам винтами;
- смонтировать перемычку над проемом из направляющей и закрепить ее на винтах;
- установить промежуточные стойки над дверной коробкой.

9.14. В местах, обозначенных в проекте, смонтировать поперечные элементы каркаса в местах установки электрических коробок, закрепив их к вертикальным стойкам (I.031.9-I-09). Для крепления могут быть использованы профили каркаса типа ПН или ПС.

9.15. Установить коробки, закрепив их к поперечным элементам каркаса. Через отверстия в стенках стоек пропустить электрическую и слаботочную разводку.

9.16. Монтаж электрических и слаботочных разводок выполнить специализированными бригадами монтажников в соответствии с серией, разработанной п/о Мосспецпромпроект ГПМСС "Конструктивные решения монтажа электропроводок с комплектом изделий в гипсокартонных перегородках".

9.17. В местах установки электрических и слаботочных коробок установить экран за плоскостью перегородки из ГКЛ (ГВЛ) размером 600х600 мм, закрепив его к поперечному элементу каркаса на винтах.

9.18. Установить в случаях, предусмотренных проектом, закладные детали (для крепления стационарного навесного оборудования и элементов интерьеров), закрепляя их к вертикальным стойкам каркаса на винтах (I.031.9-I-15, -16, -17).

9.19. В местах сопряжения перегородок с коммуникационными трассами между стойками установить обрамляющие профили из горизонтальных профилей типа ПН, вертикальных - типа ПС, закрепленных к стойкам каркаса (I.031.9-I-11).

9.20. При групповой прокладке трубопроводов допускается устройство общего обрамления.

9.21. При необходимости пропуска инженерных коммуникаций больших размеров допускается срезка вертикальных стоек, с установкой по краям отверстия дополнительных стоек на всю высоту перегородки (I.031.9-10).

Установить в местах пересечения перегородок трубопроводами парового и водяного отопления и водоснабжения гильзы (I.031.9-I-10).

9.22. Установить и закрепить ГКЛ (ГВЛ) с одной стороны, при этом, учитывая, что прочность и упругость плит в продольном направлении выше, чем в поперечном, ГКЛ (ГВЛ) необходимо установить вдоль каркаса.

Крепление ГКЛ (ГВЛ) к стойкам выполнять винтами типа ПТ с шагом 300 мм на расстоянии 12 мм от края листа.

9.23. Все продольные и поперечные стыки ГКЛ (ГВЛ) выполнять только вразбежку. Поперечные стыки наружной обшивки для улучшения статической работы перегородки следует располагать в верхней части обшивки.

9.24. Крепежные работы надо вести от угла ГКЛ (ГВЛ) постепенно в двух взаимно перпендикулярных направлениях, запрещается прикреплять ГКЛ (ГВЛ) к каркасу одновременно в разных точках.

9.25. Крепление винтов осуществлять электрошуруповертом с магнитной головкой типа ИЭ-3605.

При правильном погружении головки винта в ГКЛ (ГВЛ) образуется небольшое углубление, которое позже зашпаклевывается.

9.26. ГКЛ (ГВЛ) стыкуются только на стойках каркаса.

9.27. Смонтировать, если имеются в конструкции, звукоизоляционные материалы, закрепив их к стойкам каркаса.

Способ крепления зависит от качества звукоизоляционного материала (плитный, рулонный) и осуществляется:

- при помощи кумароново-каучуковой мастики КН-3, наносимой мазками на одну из внутренних поверхностей обшивки;
- за счет обжатия (не менее 5%) торцевых сторон плит.

9.28. Выполнять обшивку каркаса ГКЛ (ГВЛ) с другой стороны. При обшивке ГКЛ (ГВЛ) в два слоя второй слой:

- устанавливать только после полного закрепления первого слоя;

Согласовано

Инв.№ подл. | Подпись и дата | Взам.инв.№

- швы второго слоя выполнять со смещением на 600 мм (см. выше) по отношению к первому слою (I.03I.9-I-02):

- винты располагать с шагом 300 мм со смещением по отношению к винтам первого ряда на I50 мм (I.03I.9-I-02).

9.29. При установке перегородки в помещениях с "сухой конструкцией" пола (дощатые полы, паркет и т.д.) ГКЛ (ГВЛ) необходимо монтировать на слой герметика толщиной 6...8 мм (I.03I.9-I-36).

9.30. При установке перегородки в помещениях с применением в конструкции пола "мокрых процессов", для предохранения нижнего края ГКЛ (ГВЛ) от намокания, рекомендуется под нижнюю направляющую уложить полосу отдельно из рулонного гидроизоляционного материала (рубероид, толь) и завести ее на ГКЛ (ГВЛ).

9.3I. При устройстве перегородок обращать особое внимание на качество прирезки ГКЛ (ГВЛ):

- к строительным конструкциям зданий (колонны, стены, перекрытия);
- к коммуникационным трассам;
- к дверным коробкам;
- электрическим и слаботочным коробкам.

Во всех случаях закрепления основной обшивки ГКЛ (ГВЛ) к дополнительному металлическому каркасу обязательно (I.03I.9-I-08, -I4).

9.32. При большой насыщенности коммуникационными трассами и связанной с этим сложностью качественного выполнения прирезки ГКЛ (ГВЛ) возможно установить дополнительные накладки из ГКЛ (ГВЛ), закрепив их к элементам каркаса (I.03I.9-I-5I).

9.33. Трубопроводы (воздуховоды) не должны иметь прямого контакта с обшивкой ГКЛ (ГВЛ) и конструкцией каркаса и иметь изоляционное покрытие, препятствующее образованию конденсата на их поверхности.

9.34. Прирезку отверстия под электрическую коробку выполнять по шаблону. Распиловка ГКЛ (ГВЛ) должна выполняться вблизи места устройства перегородок.

9.35. Гипсокартонные перегородки могут принимать криволинейные формы. Для того, чтобы изогнуть ГКЛ (ГВЛ), необходимо один конец листа закрепить неподвижно и, осторожно прижимая к шаблону, изгибать лист до нужной кривизны, предварительно его увлажнив. Для увеличения гибкости ГКЛ (ГВЛ) в нем с шагом 25...30 мм делают поперечные прорези (для вогнутых - с обратной стороны листа. для выпуклых- с лицевой).

Металлические направляющие устанавливать с разрезкой на отдельные элементы, равные шагу стоек, представляя в плане многоугольник, вписанный в кривую перегородки. Стойки каркаса устанавливать в зависимости от радиуса закругления, при этом, чем меньше радиус, тем меньше шаг стоек.

I0. Герметизация швов в перегородках

I0.I. Все стыки сопряжения ГКЛ (ГВЛ) перегородки со строительными конструкциями (перекрытием, стенами, колоннами), инженерными коммуникациями, электрическими и слаботочными коробками заполняются герметиком на всю глубину стыка.

Временно, до освоения выпуска промышленностью герметиков требуемых качеств, применяется пакля, смоченная гипсополимерным составом (далее в тексте "герметик").

Рецептура гипсополимерного состава:

- гипсоцементно-пуццолановое вяжущее - 76,
- поливинилацетатная 50% дисперсия - I0,
- клей малярный - 4,
- вода до удобонаносимой консистенции.

Приготовление состава производить в растворомешалке до получения однородной массы. Жизнеспособность - 4 часа.

I0.2. Перед началом шпаклевочных работ необходимо осмотреть поверхности перегородок, выявить все имеющиеся дефекты (неплотности в стыках, выступающие части крепежных элементов, вмятины и повреждения ГКЛ (ГВЛ) и их устранить.

I0.3. Решение стыков соединения ГКЛ (ГВЛ) скрытое, стыки заделывать шпаклевкой по перфорированной бумажной или тканевой ленте. Обжатые продольные кромки ГКЛ (ГВЛ) позволяют выполнить стык незаметным.

I0.4. Стык прямых кромок ГКЛ (ГВЛ) обрабатывается теркой-зачисткой для чего:

- перед монтажом ГКЛ (ГВЛ) необходимо расшипить лицевой картон;
- после закрепления ГКЛ (ГВЛ) в проектное положение картон срезать на ширину, равную скрытому стыку. При этом нельзя обнажать гипсовую сердцевину ГКЛ (ГВЛ);
- с лицевой стороны ГКЛ (ГВЛ) снять фаску, исключая этим образование уступа в стыке, далее стык обрабатывать по типу скрытого стыка (I.03I.9-I-30, узел I8).

I0.5. Операцию по заделке стыка выполнять в следующей последовательности:

- приготовить раствор шпаклевки согласно инструкции;
- нанести предварительно грунтовочный слой на стык ГКЛ (ГВЛ), образованный соединением обжатых кромок ГКЛ (ГВЛ);
- наложить строго на ось стыка бумажную или тканевую ленту,

Согласовано
Инв.№ подл. | Подпись и дата | Взам.инв.№

прижимая ее к свежеуложенному слою шпаклевки, предварительно покрыв обратную ее сторону клеем ПВА. Для проклейки швов в настоящее время рекомендуется применять пищевое клееное полотно (или полосы нетканного вискозного полотна), которое можно наклеивать непосредственно на свежеуложенную масляно-клеевую шпаклевку, латексную шпаклевку или поливинилацетатную эмульсию средней вязкости;

- ленту прокатать по всей ширине шпателем, вжимая в уложенный шпаклевочный слой;
- накрыть ленту тонким слоем шпаклевки.

Не допускать образования пузырей и складок.

Все перечисленные операции выполнять бесперерывно:

- дать просохнуть;
- нанести накрывочный слой шпаклевки (только после полного высыхания и твердения грунтовочного слоя) шпателем шириной 20...25 см. Края зашпаклеванной полосы должны образовать плавный переход между ГКЛ (ГВЛ).

I0.6. Все внутренние углы обработать аналогично операции по заделке прямого стыка.

Бумажную или тканевую ленту согнуть в продольном напревлении по центру стыка, смазывая шпаклевкой обе стороны угла. Для обработки внутренних углов рекомендуется пользоваться угловым шпателем.

I0.7. Заделка головок винта:

- проверить и поправить выступающие головки винтов;
- покрыть головки винтов олифой или масляными красителями;
- замазать головки винтов шпаклевкой для заделки стыков операциями: замазывание, подшлифовка, (будет усадка), заглаживание и еще раз подшлифовка.

I0.8. Покрытие угловых накладок (ПУ2) и буртиков (ПБ7) шпаклевкой выполняется аналогично п.I0.7. с предварительной проклейкой профиля (из-за недастаточной рельефности стенок) бумажной или тканевой лентойчтобы плиточник мог облицевать его в течение 45 минут; на клее ПВА.

I0.9. При высоких требованиях в отделке перегородки, при последующем покрытии поверхности перегородки красками или эмалями рекомендуется после завершения шпаклевочных операций, изложенных выше, покрыть целиком поверхность перегородки тонким дополнительным слоем шпаклевки с последующей общей грунтовкой водными или масляными (под пленочные покрытия) составами.

I0.I0. Лакокрасочные составы наносить на предварительно огрунтованные плоскости перегородок механизированным (при помощи распылителей) или ручным способом (кистью, валиком).

После нанесения каждого последующего слоя лакокрасочными составами производится его сушка в соответствии с ТУ на данный материал.

I0.II. При устройстве в помещениях подвесных потолков герметизацию стыков и заделку швов выполнять по всей плоскости перегородки на всю ее высоту до монтажа потолков.

I0.I2. Наклейку керамической плитки выполнять только на мастиках согласно требованиям СНиП II-2I-73. До освоения и выпуска промышленностью мастик для наклейки керамической плитки на ГКЛ (ГВЛ) НИИМосстрой ГМС г.Москвы предлагает несколько процедур, приведенных в п.I0.I3.

I0.I3. Временные рекомендации по облицовке перегородок керамической плиткой (НИИМосстрой Мосгорисполкома, I984 г.):

а) облицовку выполнять по ГКЛ (ГВЛ) перегородок в помещениях, где относительная влажность воздуха не выше 75%;

б) в помещениях, где в полости перегородок проложены сантехнические коммуникации, которые могут быть источником увлажнения в процессе эксплуатации, необходимо обеспечить защиту тыльной стороны ГКЛ (ГВЛ) от проникновения в их толщу влаги;

в) облицовку поверхностей перегородок выполнять на клее КН-2 (для зданий категорий Б, В)-или "Перминид" (для зданий категорий А, Б), когда в процессе эксплуатации возможно кратковременное увлажнение облицовки, или на полимерцементной мастике, когда увлажнение не предусматривается;

г) облицовку поверхностей на клее КН-2 или "Перминид" выполнять в следующей последовательности:

- на поверхность нанести мастику, приготовленную путем перемешивания 70% клея КН-2 или "Перминид" и 30% портландцемента;
- мастику нанести зубчатым шпателем с высотой зуба не более 2 мм равномерным слоем. Участок, обрабатываемый мастикой, должен быть таков,
- после нанесения мастики дать выдержку 20...30 минут и произвести наклейку керамической плитки по принятой технологии. Рифленая поверхность плитки должна быть сухой (влажность не более 4%);
- заполнение - расшивку швов производить цементно-песчаным раствором состава I:3 по существующей технологии через 48 часов после наклейки плитки;
- при выполнении облицовочных работ на мастике "Перминид" или клее КН-2 необходимо соблюдать меры противопожарной безопасности, как при производстве с огневзрывоопасными материалами;

Инв.№ подл. | Подпись и дата | Взам.инв.№

д) облицовку поверхностей на полимерцементной мастике выполнять по аналогии с вышеописанным.

Приготовление мастики:

- сухую цементно-песчаную смесь М75 затворить ПВА дисперсией 15%-ой концентрации до необходимой консистенции согласно нормативным документам;

- изготовление мастики осуществлять непосредственно перед ее употреблением.

Жизнеспособность состава не более 4-х часов:

- поверхность, подлежащая облицовке, должна быть очищена и обеспылена;

- тыльную сторону керамической плитки рекомендуется огрунтовать 7...10% водным раствором ПВА дисперсии;

- полимерцементную мастику наносить зубчатым шпателем по всей площади и приклеивать керамическую плитку, не допуская под плиткой пустот и воздушных пузырей.

10.14. Облицовку ГКЛ (ГВЛ) рулонным стеновым материалом типа вспененного мягкого поливинилхлорида "Винистен" (для зданий категорий Б, В), ПВХ (для зданий категорий А, Б) и другими материалами производить клеящими составами на основе латекса СКС-65ГП-Лателином (ТУ 400-2-324-87) и на основе акриловой дисперсии - АДМ-К (ТУ 400-1-177-79). Клеящий состав наносить на ГКЛ шпателем толщиной 0,2...0,3 мм, наклеивать стеновой рулонный материал следует от угла стены.

II. Приемка смонтированных конструкций

II.1. Смонтированные конструкции перегородок рекомендуется принимать поэтажно или посекционно.

II.2. При приемке работ по устройству перегородок следует проверить надежность крепления ГКЛ (ГВЛ) к каркасу винтами (их головки должны быть углублены в листы в пределах 0,5...1,0 мм), отсутствие трещин, поврежденных мест, надрывов картона, отбитость углов, отсутствие у перегородок зыбкости.

II.3. Уступы между смежными листами, включая стыки прямых кромок ГКЛ (ГВЛ), не должны превышать 1 мм, зазор между смежными листами должен быть в пределах 1 мм. Поверхность ГКЛ (ГВЛ) должна быть ровной, гладкой, без загрязнений и масляных пятен.

II.4. Перегородки не должны иметь отклонения поверхности, превышающие требования СНиП III-21-73 (таблица № 3).

II.5. Следует проверить установку и закрепление накладных обрамляющих элементов на всех внешних углах (профиль ПУ2) и открытых торцах ГКЛ (ГВЛ) /профиль ПБ7/ в перегородках (1.031.9-1-25, -35, -36).

II.6. Проверить герметизацию всех узлов сопряжения перегородок со строительными конструкциями (герметик должен быть уложен без разрывов по всему контуру сопряжения на всю глубину стыка).

12. Основные положения по технике безопасности при производстве работ.

12.1. Монтаж перегородок следует выполнять с соблюдением требований СНиП III-А.4-80 "Техника безопасности в строительстве".

12.2. К монтажу перегородок допускаются лица не моложе 18 лет, прошедшие инструктаж на рабочем месте по технике безопасности, производственной санитарии, обученные приемам работ и имеющие удостоверение на право производства работ.

12.3. Рабочие должны быть обеспечены спецодеждой и средствами индивидуальной защиты.

12.4. Устройство перегородок осуществлять только при наличии у строительных организаций специального инструмента, обеспечивающего механизацию процесса сборки металлического каркаса перегородок, инструменты для крепления к нему ГКЛ (ГВЛ) без предварительной рассверловки отверстий), а также инструмента для зацелки стыков, нанесения шпаклевочного слоя и других работ.

12.5. Учитывая специфику работ, необходимо монтаж и отделку перегородок выполнять только специализированными организациями, обладающими опытом по монтажу и отделке этих конструкций.

12.6. Перечень необходимых инструментов, технология и организация монтажных работ представлены в материалах:

- "Рекомендации по монтажу гипсокартонных перегородок с металлическим каркасом" ЦНИИОМТП, 1982 г. (разделы 6, 7, 9);

- "Руководящие технические материалы. Порядок производства работ по монтажу сборных гипсовых перегородок с металлическим каркасом" (разделы 7, 8), Главмосмонтажспецстрой Мосгорисполкома РТМ 400.28.037-82.

Согласовано

Инв. № подл. | Подпись и дата | Взам. инв. №

I3. Транспортировка и хранение элементов перегородок

I3.I. Металлические тонкостенные профили перегородок должны поставляться на объекты пакетами любым видом транспорта при условии защиты их от механических повреждений.

I3.2. Пакеты с профилями должны храниться под навесом. Условия хранения в части воздействия климатических факторов должны соответствовать группе хранения $ОЖ_4$ ГОСТ I5I50-69.

I3.3. Поставщик профилей гарантирует соответствие их нормативным документам при соблюдении потребителем условий транспортировки и хранения. Срок гарантии - I2 месяцев со дня отгрузки потребителю.

I3.4. Транспортирование ГКЛ (ГВЛ) должно выполняться централизованно в контейнерах или на специальных поддонах в условиях, исключающих увлажнение, загрязнение и механическое повреждение листов.

I3.5. При транспортировке ГКЛ (ГВЛ) должны находиться в горизонтальном положении, а высота штабеля не должна превышать I,5 м.

I3.6. Для предотвращения загрязнения и увлажнения ГКЛ (ГВЛ) рекомендуется пачки (из 5 листов в пачке) упаковывать в водостойкие материалы (упаковочная бумага, полиэтиленовая). По согласованию предприятия-изготовителя с потребителем допускается транспортировка ГКЛ (ГВЛ) при соблюдении требований, изложенных в п.I3.4.

I3.7. Хранение ГКЛ (ГВЛ) должно выполняться в сухом закрытом помещении при температуре окружающего воздуха не ниже $+5^{\circ}C$ на расстоянии I,5 м от отопительных приборов.

I3.8. На строительной площадке допускается в монтажной зоне непродолжительное хранение ГКЛ (ГВЛ) упакованными в водонепроницаемую бумагу или пленку (при отрицательных температурах не ниже $\pm 0^{\circ}C$).

Условия хранения ГКЛ (ГВЛ) должны обеспечивать их сохранность от механических повреждений и атмосферных осадков.

I3.9. Перевозить звукоизоляционные материалы можно любым видом транспорта при условии их защиты от увлажнения.

I3.I0. Хранение звукоизоляционных материалов должно производиться в закрытых складах или под навесом в упакованном виде при условии предохранения их от увлажнения.

I3.II. Винты могут перевозиться любым видом транспорта упакованными в наружную (ящики) или внутреннюю (коробки) тару, снабженную ярлыками.

I3.I2. Качество винтов проверяется по сертификатам.

I3.I3. Хранение винтов производить по условиям группы $ОЖ_2$ ГОСТ I5I50-69.

I3.I4. Срок гарантии винтов - I8 месяцев со дня поступления их потребителю.

I3.I5. Детальные требования к упаковке, транспортировке, разгрузке материалов, приемке и хранению представлены в документах:

- "Рекомендации по монтажу гипсокартонных перегородок с металлическим каркасом (раздел 4, 5, 8), ЦНИИОМТП, I982 г.;

- "Руководящие технические материалы. Порядок производства работ по монтажу сборных гипсовых перегородок с металлическим каркасом" (раздел 5), Главмосмонтажспецстрой Мосгорисполкома РТМ 400.28.037-82.

Согласовано

Инв.№ подл. | Подпись и дата | Взам.инв.№

ВАРИАНТЫ РАСЧЕТНЫХ СХЕМ СТОЕК ПЕРЕГОРОДОК

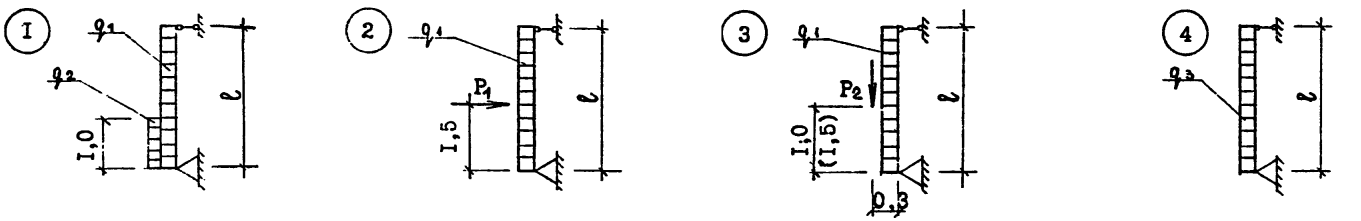

Таблица I

Высота стоек, м	Наименование профиля	Шаг стоек, мм	Ветровая нагрузка q_1, кгс/м^2	Эксплуатац. нагрузка q_2, кгс/м^2	Горизонтальн. сила P_1 от эксплуатац. нагрузки, кгс	Вертикальн. сила P_2 от навески оборудован., кгс	Сейсмическ. нагрузка q_3, кгс/м^2
2,8 ; 3,0	ПС3	600	I4	50	50	40	7 баллов- 6,4
3,3 ; 3,6	ПС4						
4,2	ПС5			I00	I00	60	8 баллов-I2,8
4,8	ПС6						
6,0	ПС7						
7,2	ПС7						

ГЕОМЕТРИЧЕСКИЕ ХАРАКТЕРИСТИКИ СТОЕК

Таблица 2

Эскиз профиля	Наименован. профиля	h, мм	b, мм	t, мм	Площадь, см^2	J_x, см^4	W_x, см^3	J_y, см^4	W_y, см^3	Z_o, см
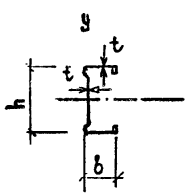	ПС1	40	35	0,6	0,788	2,32	I,I6	I,38	0,683	I,48
	ПС2	50	35	0,6	0,848	3,8I	I,53	I,46	0,692	I,39
	ПС3	65	35	0,6	0,938	6,84	2,I0	I,57	0,7I0	I,29
	ПС4	75	35	0,6	0,998	9,44	2,52	I,63	0,7I8	I,23
	ПС5	90	35	0,6	I,088	I4,29	3,I8	I,7I	0,725	I,I4
	ПС6	I00	35	0,6	I,I48	I8,I9	3,64	I,76	0,75I	I,I0
	ПС7	I50	35	0,7	I,670	53,40	7,I2	2,08	0,8I0	0,93

СОГЛАСОВАНО
Инв. № подл. | Подпись и дата | Взам. инв. №

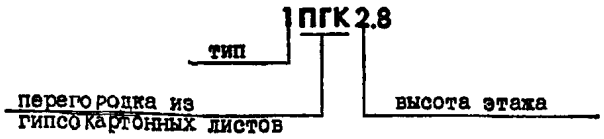

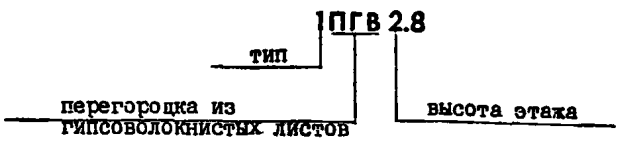

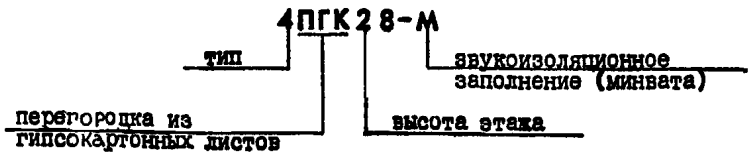

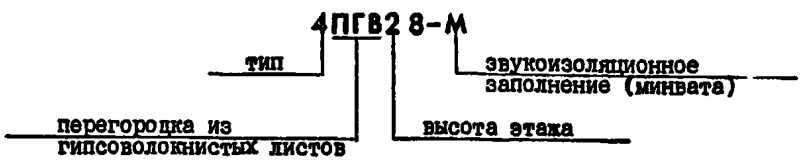

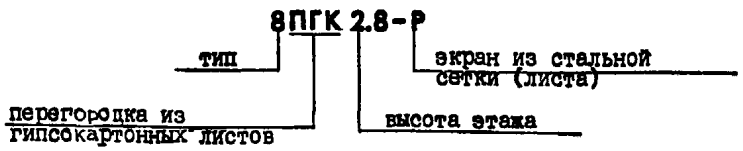

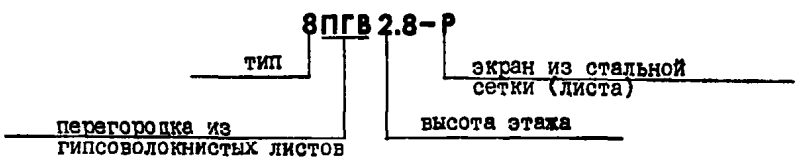

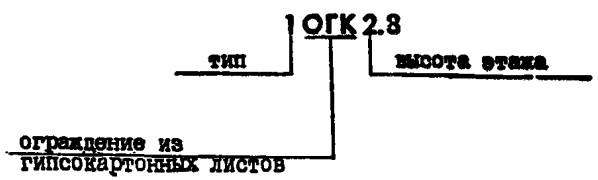

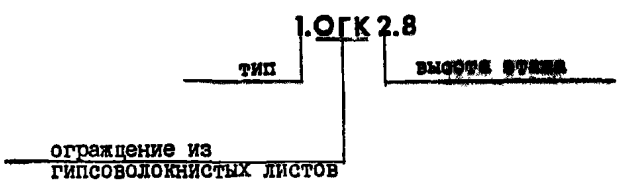

Согласовано

Инв. № подл. | Подпись и дата | Взам. инв. №

1.031.9-1-ПЗ	Лист 14

1069-01 18

Металлический каркас перегородок
М I:20

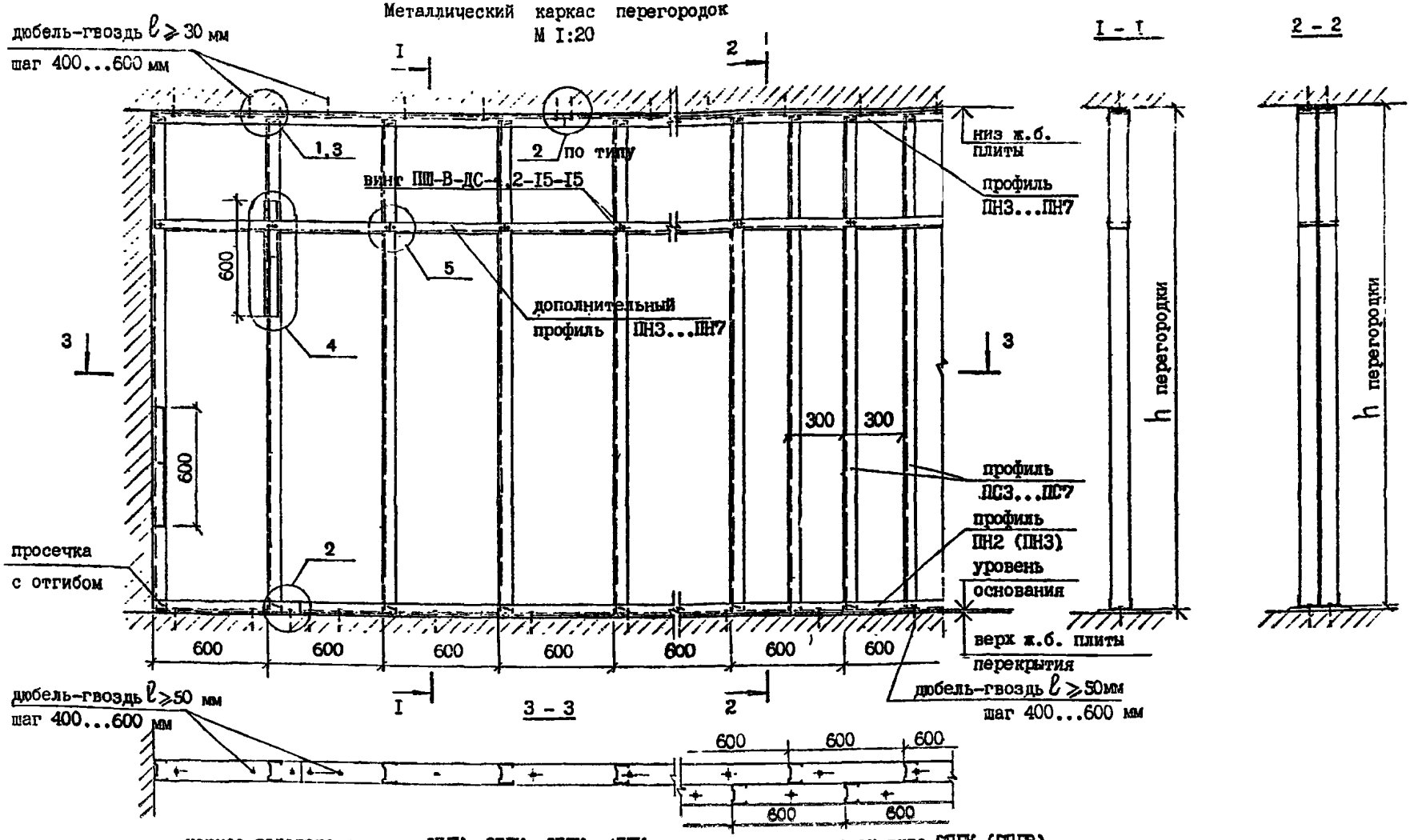

каркас перегородок типа 1ПГК, 2ПГК, 3ПГК, 4ПГК, 5ПГК, 6ПГК, 8ПГК (1ПГВ, 2ПГВ, 3ПГВ, 4ПГВ, 5ПГВ, 6ПГВ, 8ПГВ)

каркас перегородок типа 7ПГК (7ПГВ)

	Техн. отд.	
Нач. отд.	Калайджан	
Нормок.	Кравченко	
Вед. инж.	Умнягина	
Исполнит.	Бодрова	
	Маст. № 18	
Гл. конст.	Каю	
Гл. спец.	Шкляренко	

I.031.9-I-01

СХЕМА МЕТАЛЛИЧЕСКОГО КАРКАСА ПЕРЕГОРОДОК

Стадия	Лист	Листов
Р	1	

МОСПРОЕКТ-2

Согласовано

Инв.№ подл. | Подпись и дата | Взам. инв.№

Перегородка типа 1ПГК (1ПГВ)
М 1:20

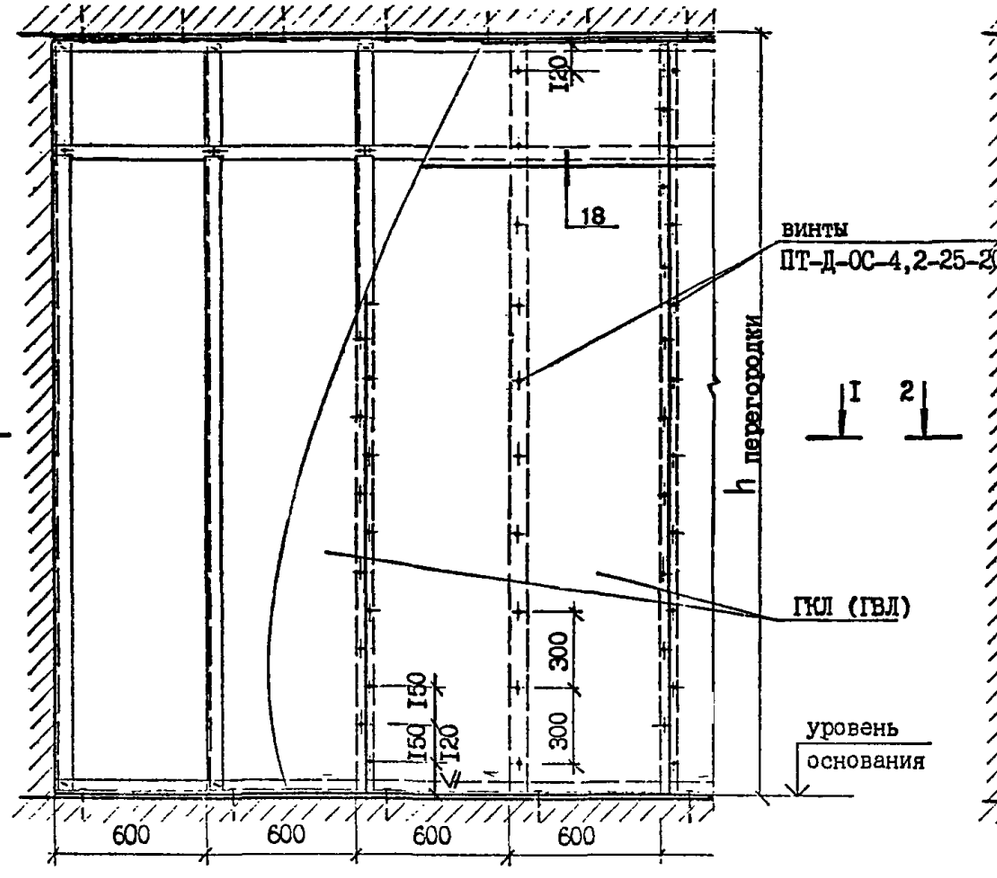

Перегородка типа 2ПГК (2ПГВ)
М 1:20

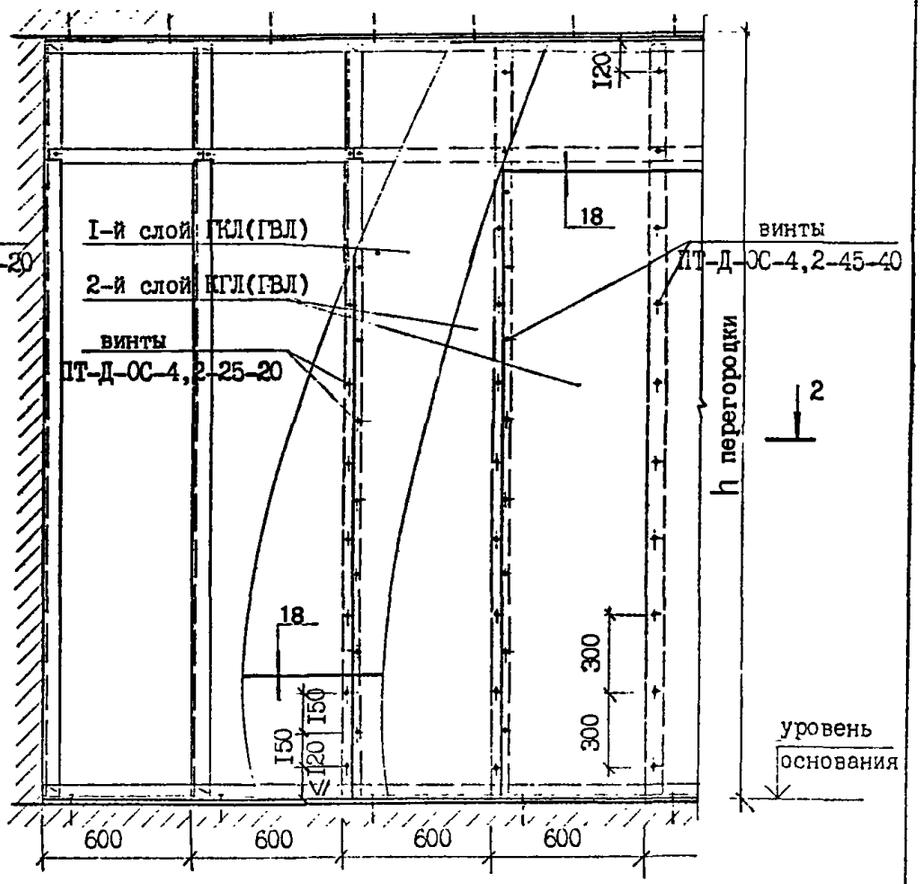

I - I

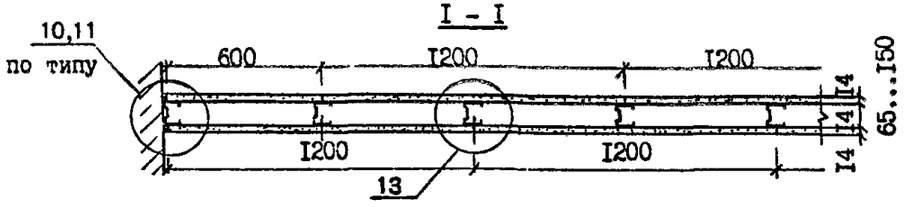

2 - 2

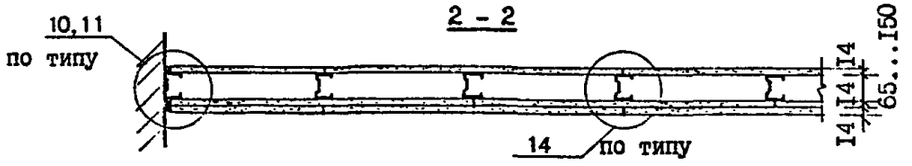

	Техн. отд.		
Нач.отд.	Калайджан		
Нормок.	Кравченко		
Вед.инж.	Умнягина		
Исполнит.	Бодрова		
	Маст.№ 18		
Гл.конст.	Кано		
Гл. спец.	Шкляренко		

I.03I.9-I-02

ПЕРЕГОРОДКИ ТИПА 1ПГК (1ПГВ) 2ПГК (2ПГВ). ПРИМЕРЫ РЕШЕНИЙ

Стадия	Лист	Листов
Р	1	

МОСПРОЕКТ-2

СОГЛАСОВАНО

Инв.№ подл. | Подпись и дата | Взам. инв.№

Перегородка типа 3ПГК (3ПГВ)
М 1:20

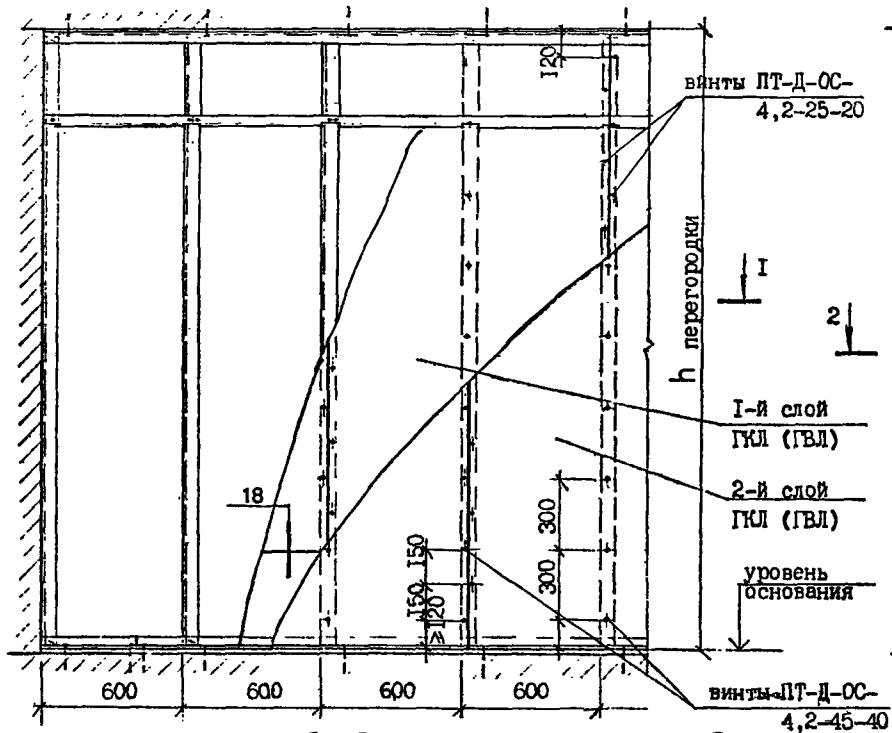

I - I

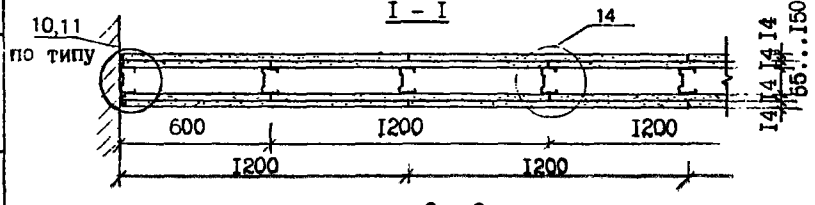

2 - 2

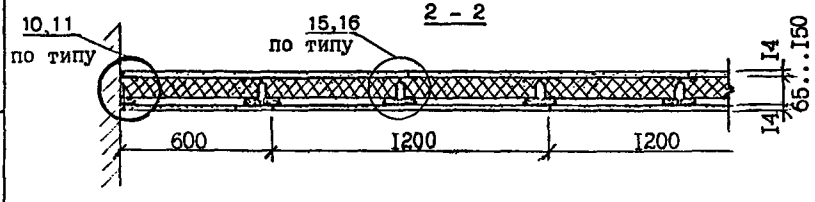

Перегородка типа 4ПГК (4ПГВ), 5ПГК (5ПГВ), 6ПГК (6ПГВ)
М 1:20

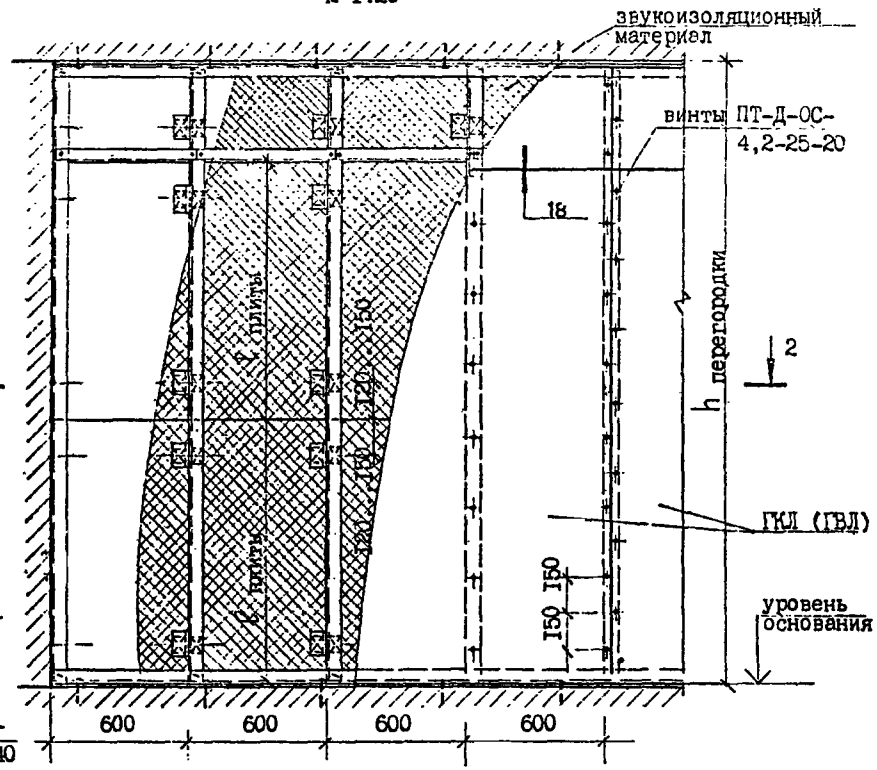

Примеры решения перегородок типа 5ПГК (5ПГВ) и 6ПГК (6ПГВ) выполняются по типу перегородок 4ПГК (4ПГВ) (крепление звукоизоляционного материала), а конструкции перегородок по типу 2ПГК (2ПГВ) и 3ПГК (3ПГВ).

	Техн. отд.		
Нач. отд.	Калайджан		
Нормок.	Кравченко		
Вед.инж.	Умнягина		
Исполнит.	Бодрова		
	Маст.№ 18		
Гл.конст.	Кано		
Гл. спец.	Шкляренко		

I.031.9-I-03

ПЕРЕГОРОДКИ ТИПА 3ПГК (3ПГВ) 4ПГК (4ПГВ), 5ПГК (5ПГВ), 6ПГК (6ПГВ). ПРИМЕРЫ РЕШЕНИЙ

Стадия	Лист	Листов
Р	1	

МОСПРОЕКТ-2

СОГЛАСОВАНО

Инв.№ подл. | Подпись и дата | Взам.инв.№

Перегородка типа 7ПГК (7ПГВ)
М I:20

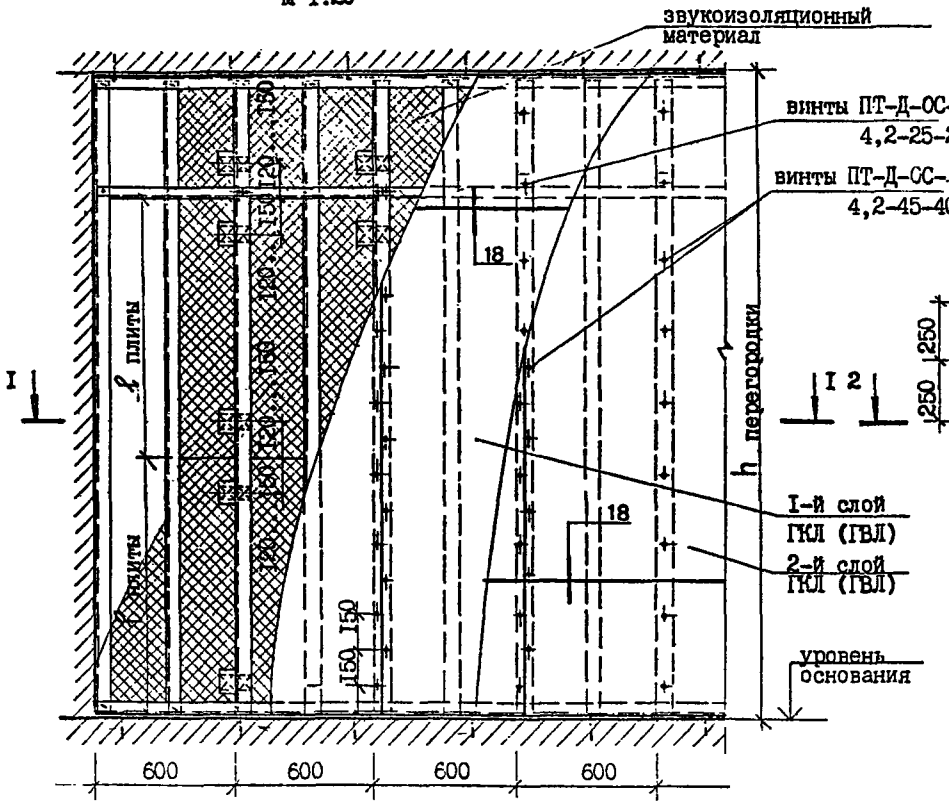

Перегородка типа 8ПГК (8ПГВ)
М I:20

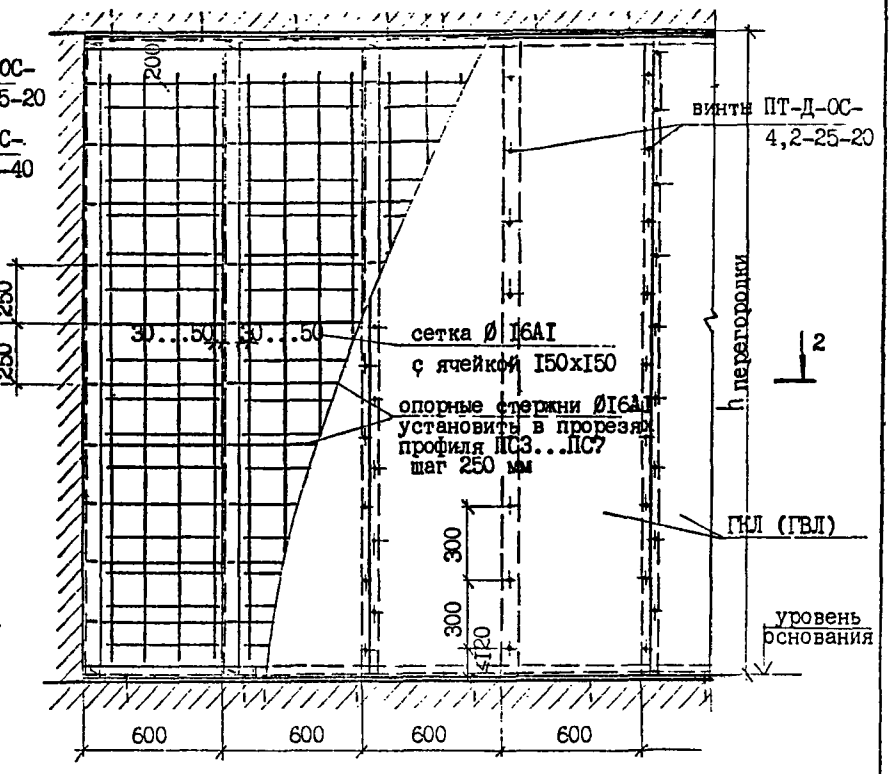

I - I

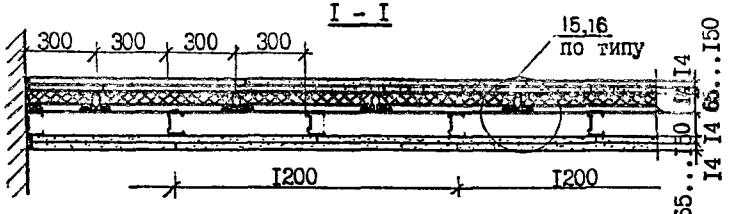

2 - 2

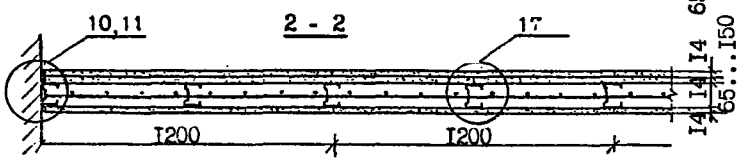

	Техн. отд.	
Нач.отд.	Калайджан	
Нормок.	Кравченко	
Вед.инж.	Умнягина	
Исполнит.	Бодрова	
	Маст.№ 18	
Гл.конст.	Кано	
Гл. спец.	Шкляренко	

I.03I.9-I-04

ПЕРЕГОРОДКИ ТИПА 7ПГК (7ПГВ), 8ПГК (8ПГВ). ПРИМЕРЫ РЕШЕНИЙ

Стадия	Лист	Листов
Р	1	

МОСПРОЕКТ-2

Согласовано

Инв.№ подл. | Подпись и дата | Взам. инв.№

Обшивка типа 1.0ГК (1.0ГВ)
М 1:20

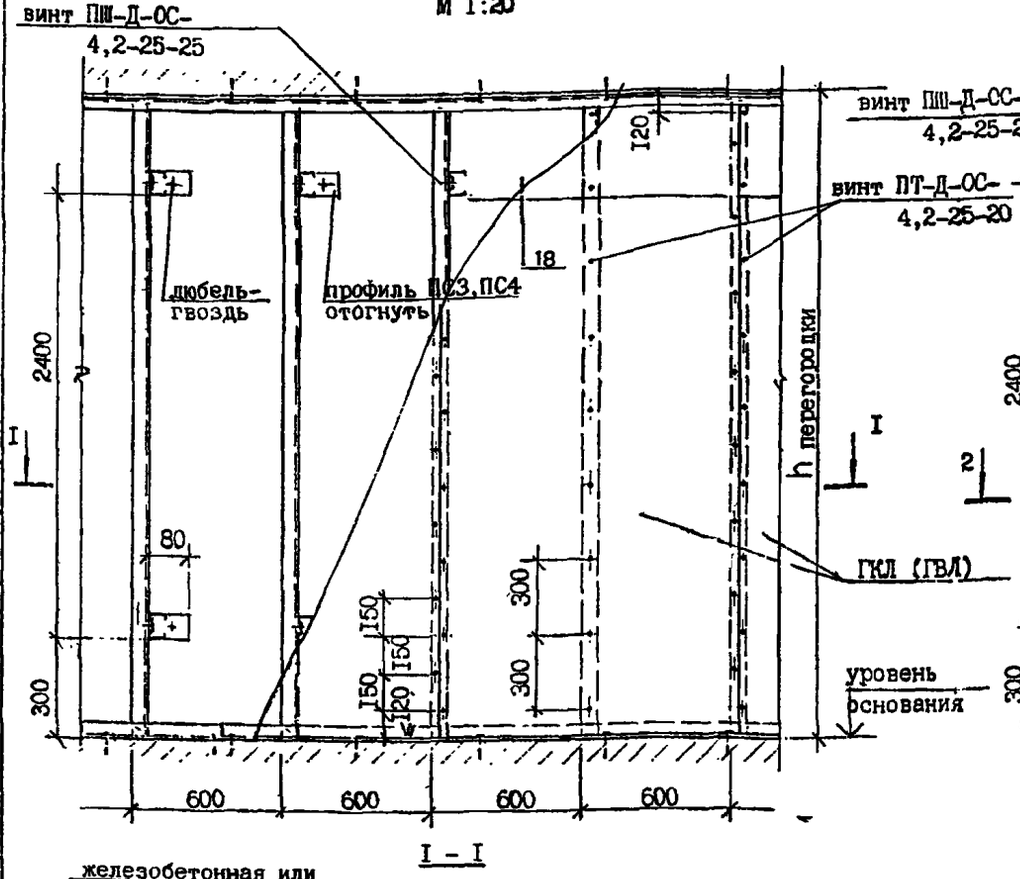

I - I

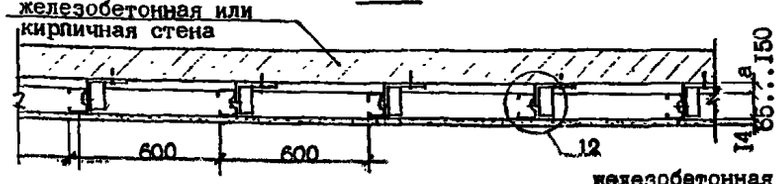

2 - 2

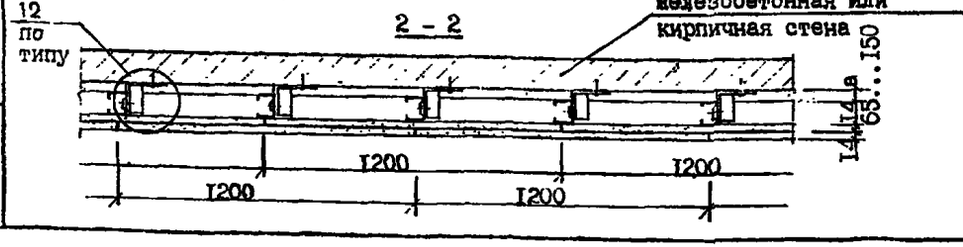

Обшивка типа 2.0ГК (2.0ГВ)
М 1:20

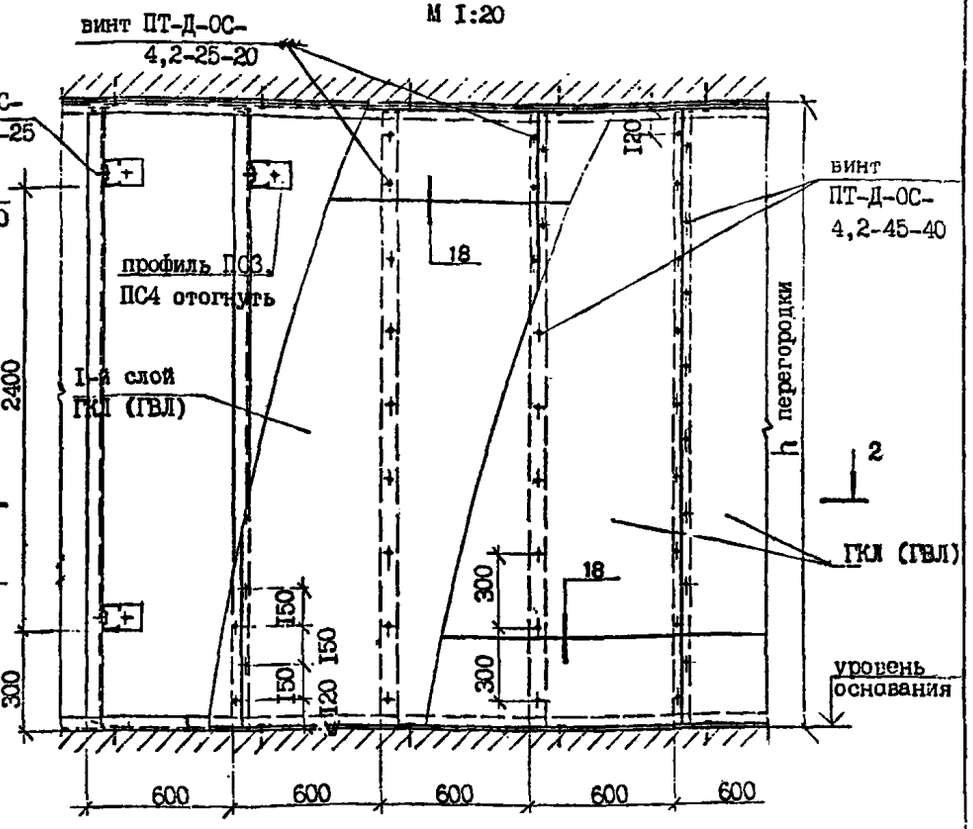

а – зазор на неровности или зона прокладки инженерных коммуникаций

	Техн. отд.	
Нач.отд.	Калайджан	
Нормок.	Кравченко	
Вед.инж.	Умнягина	
Исполнит.	Бодрова	
	Маст.№ 18	
Гл.конст.	Кано	
Гл. спец.	Шкляренко	

I.031.9-I-05

ОБШИВКА ТИПА 1.0ГК (1.0ГВ). 2.0ГК (2.0ГВ). ПРИМЕРЫ РЕШЕНИЙ

Стадия	Лист	Листов
Р	1	

МОСПРОЕКТ-2

СОГЛАСОВАНО

Инв.№ подл. | Подпись и дата | Взам. инв. №

1069-01 23

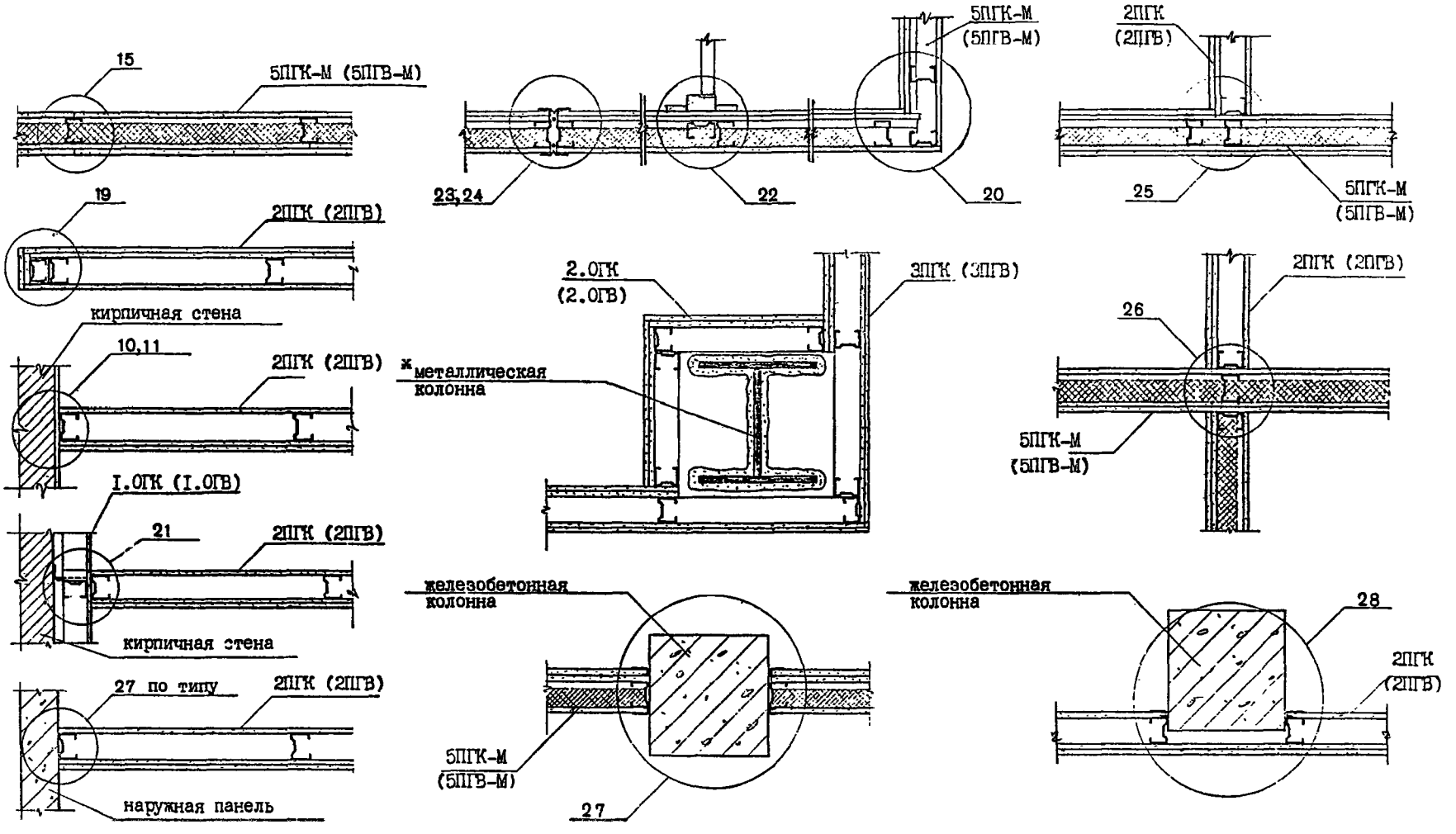

* – огнезащита металлической колонны показана условно и определяется по конкретному проекту

	Техн. отд.	
Нач.отд.	Калайджан	
Нормок.	Кравченко	
Вед.инж.	Умнягина	
Испол.	Бодрова	
	Маст.№ 18	
Гл.конст.	Кано	
Гл. спец.	Шкляренко	

I.03I.9-I-06

СОПРЯЖЕНИЕ ПЕРЕГОРОДОК ИЗ ГКЛ (ГВЛ) В ПЛАНЕ. ПРИМЕРЫ РЕШЕНИЙ

Стадия	Лист	Листов
Р	1	

МОСПРОЕКТ-2

Согласовано

Инв.№ подл. | Подпись и дата | Взам. инв.№

Примыкание к плоским плитам

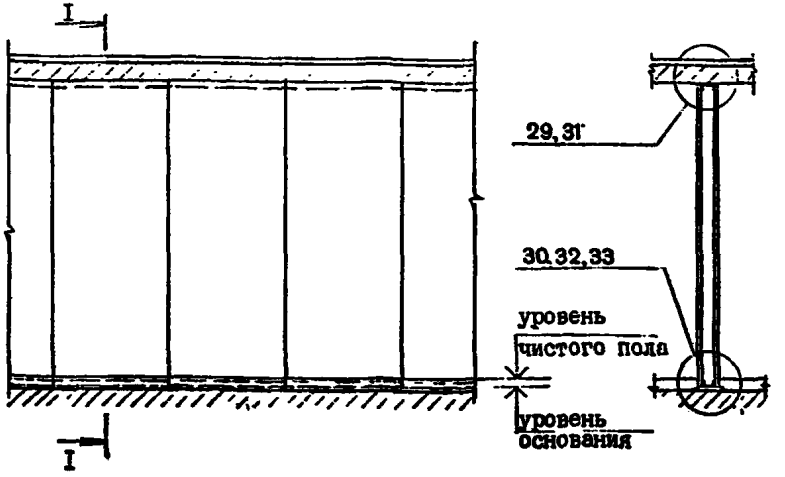

I - I

Примыкание к профнастилу

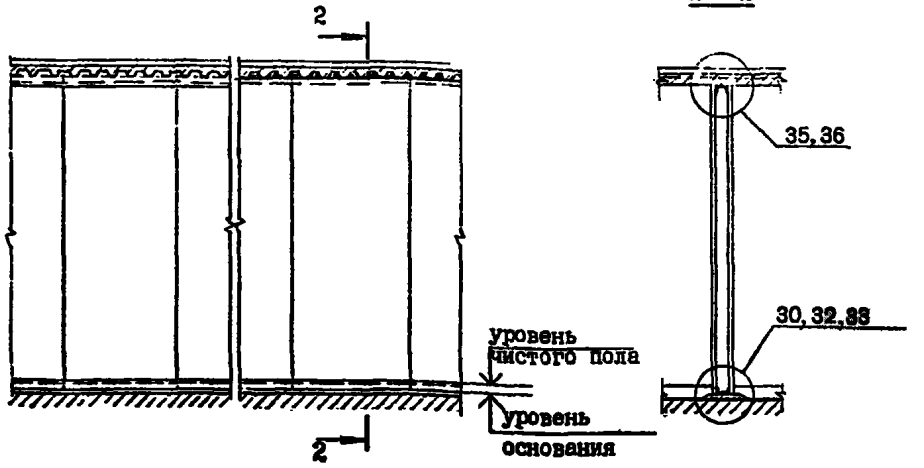

2 - 2

Примыкание к ребристым плитам

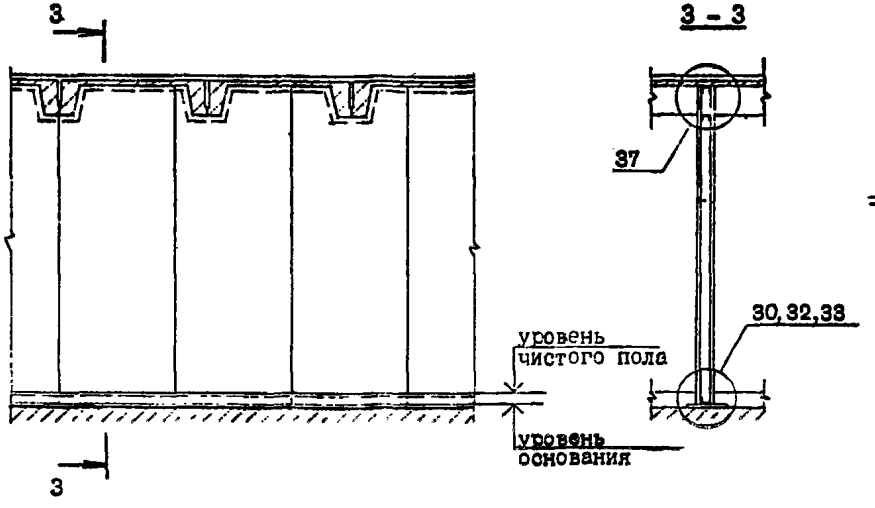

3 - 3

Примыкание к ригелю (балкам)

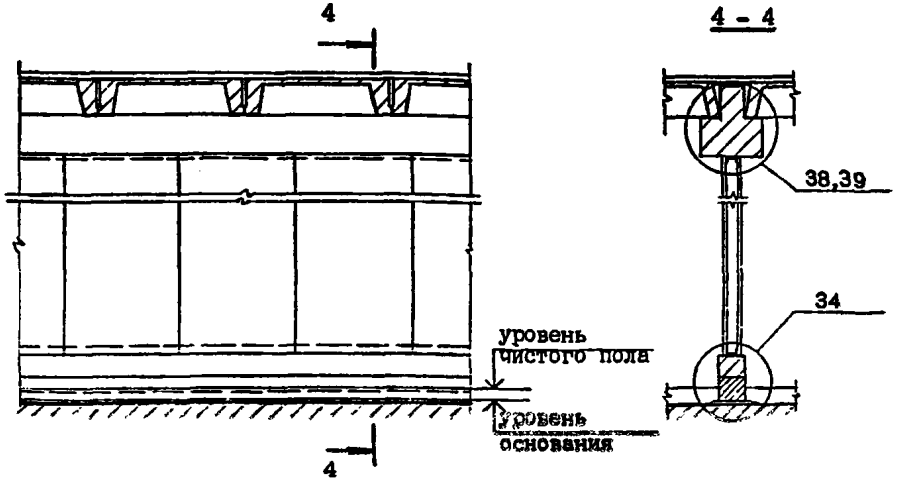

4 - 4

Выбор типа узла зависит от: - конструкции пола в помещении,
- типа перекрытия и сопряжения ГКЛ (ГВЛ)
и определяется в конкретном проекте.
Узел 33 применять в помещениях со складированием пищевых продуктов (защита от грызунов).

	Техн. отд.	
Нач.отд.	Калайджан	
Нормок.	Кравченко	
Вед.инж.	Умнягина	
Исполнит.	Бодрова	
	Маст.№ 18	
Гл.конст.	Кано	
Гл. спец.	Шкляренко	

I.031.9-I-07

ПРИМЫКАНИЕ ПЕРЕГОРОДОК ИЗ ГКЛ (ГВЛ) К ПЕРЕКРЫТИЯМ. ПРИМЕРЫ РЕШЕНИЙ

Стадия	Лист	Листов
Р	1	

МОСПРОЕКТ-2

Устройство дверного проема

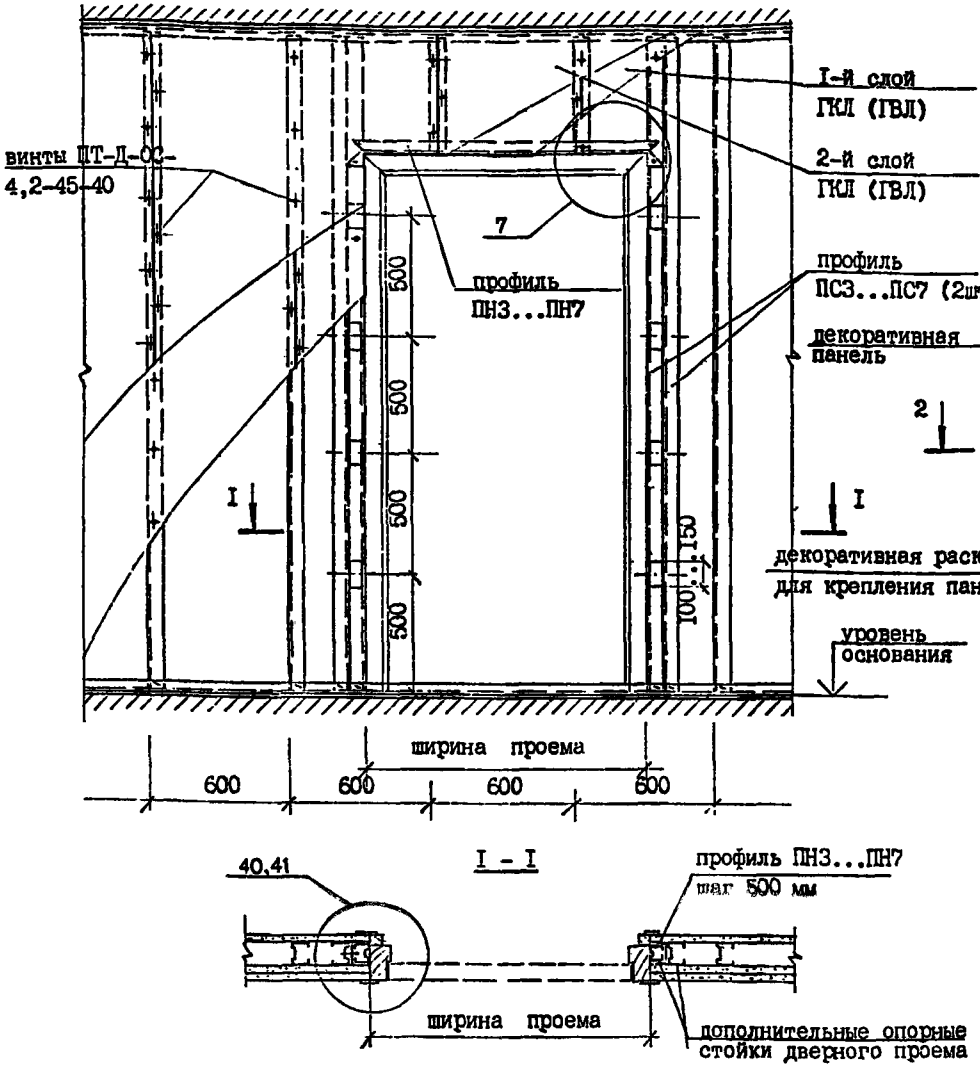

Раскрой ГКЛ (ГВЛ) в местах дверного проема выполнять только с учетом перехлеста стыков ГКЛ (ГВЛ) за грани опорных стоек, обрамляющих проем.

Крепление декоративных листовых материалов

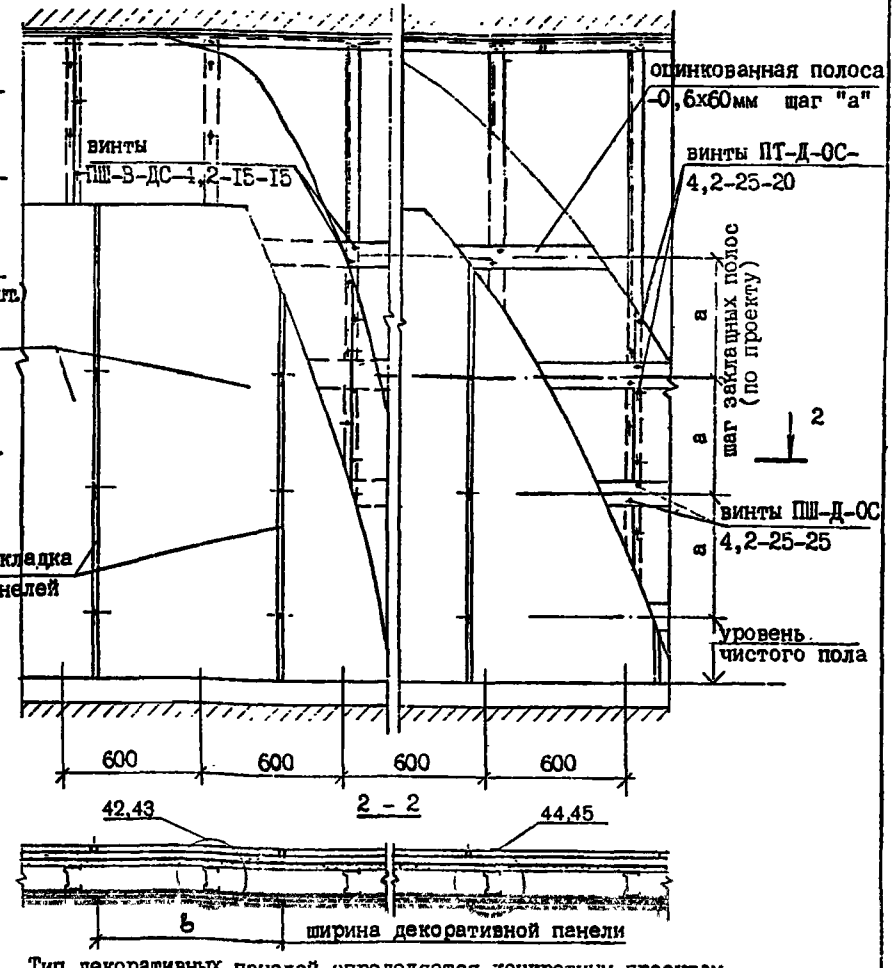

Тип декоративных панелей определяется конкретным проектом.

	Техн. отд.		I.031.9-I-08
Нач.отд.	Калайджан		
Нормок.	Кравченко		
Вед.инж.	Умнягина		
Исполнил	Бодрова		УСТРОЙСТВО ДВЕРНОГО ПРОЕМА И КРЕПЛЕНИЕ ДЕКОРАТИВНЫХ ЛИСТОВЫХ МАТЕРИАЛОВ. ПРИМЕРЫ РЕШЕНИЙ
	Мост.№ 18		Стадия: Р; Лист: 1; Листов:
Гл. конст.	Казю		МОСПРОЕКТ-2
Гл. спец.	Шкляренко		

Согласовано

Инв.№ подл. | Подпись и дата | Взам. инв.№

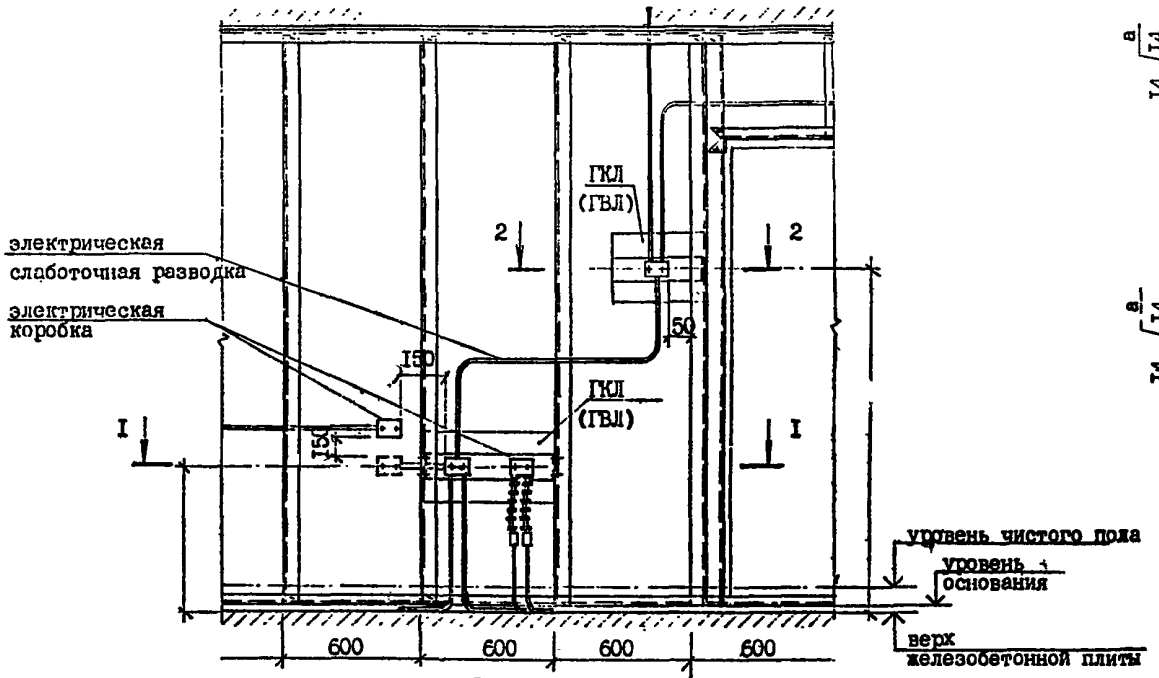

I - I

a=65...75

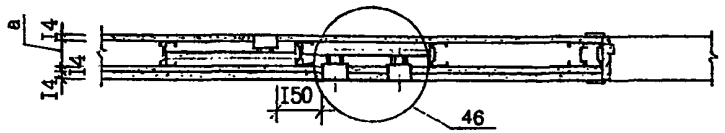

I - I

a=90...I50

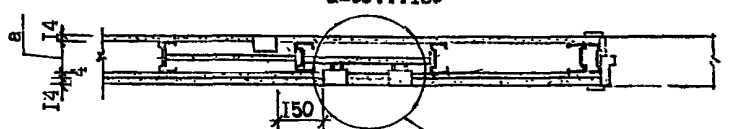

2 - 2

a=65...75

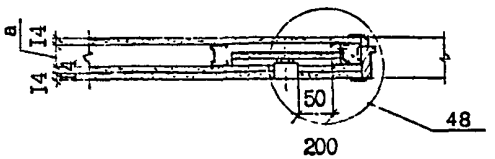

2 - 2

a=90...I50

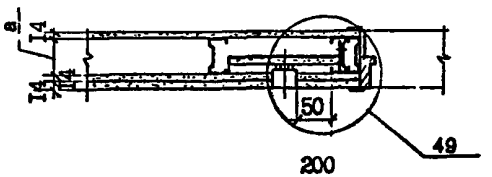

Электрические и слаботочные разводки в перегородках показаны условно.

	Техн.отд.		
Нач.отд.	Капайджан		
Нормок.	Кравченко		
Вед.инж.	Умнягина		
Исполнил	Бодрова		
	Маст.№ 18		
Гл.конст.	Кано		
Гл. спец.	Шкляренко		

I.031.9-I-09

КРЕПЛЕНИЕ ЭЛЕКТРИЧЕСКИХ КОРОБОК В ПЕРЕГОРОДКАХ. ПРИМЕРЫ РЕШЕНИЙ

Стадия	Лист	Листов
Р	1	

МОСПРОЕКТ-2

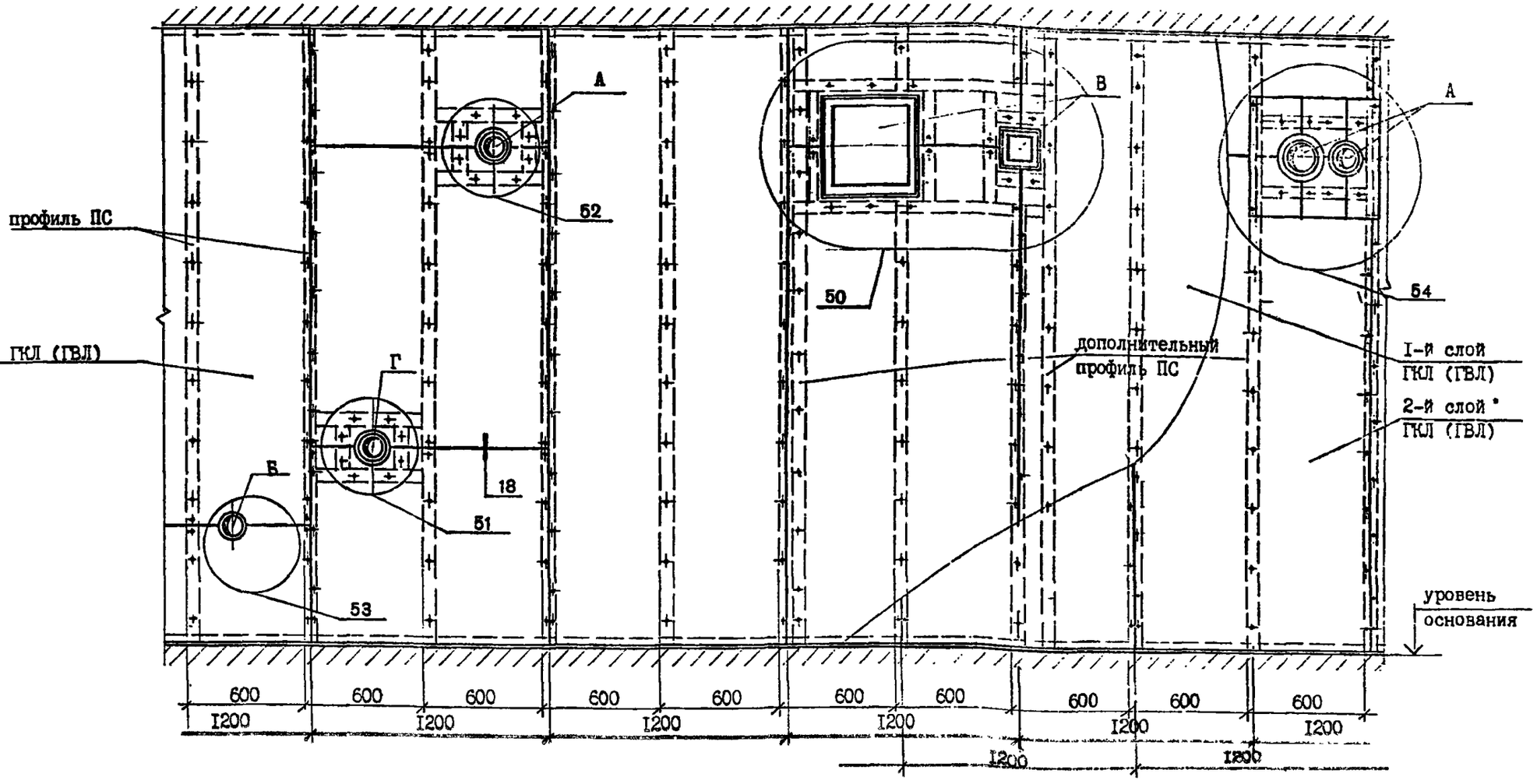

А – технологические трубопроводы, воздуховоды Ø 60 мм (кроме трубопроводов водоснабжения, парового и водяного отопления)

Б – технологические трубопроводы, включая электротехническую трубную разводку Ø 60 мм

В – воздуховоды

Г – трубопроводы водоснабжения, парового и водяного отопления

	Техн. отд.	
Нач.отд.	Капайджан	
Нормок.	Кравченко	
Вед.инж.	Умнягина	
Исполнит.	Бодрова	
	Маст.№ 18	
Гл.конст.	Кано	
Гл. спец.	Шкляренко	

I.031.9-I-I0

СОПРЯЖЕНИЕ ПЕРЕГОРОДОК С ИНЖЕНЕРНЫМИ КОММУНИКАЦИОННЫМИ ТРАССАМИ. ПРИМЕРЫ РЕШЕНИЙ

Стадия	Лист	Листов
Р	1	

МОСПРОЕКТ-2

Согласовано

Инв.№ подл. | Подпись и дата | Взам. инв.№

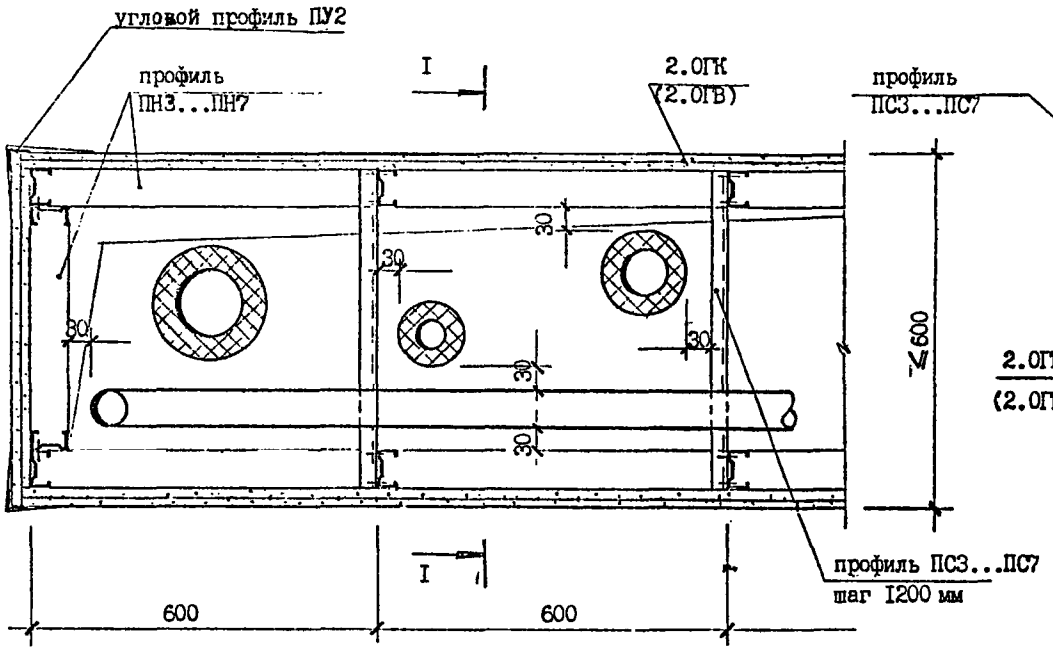

I - I

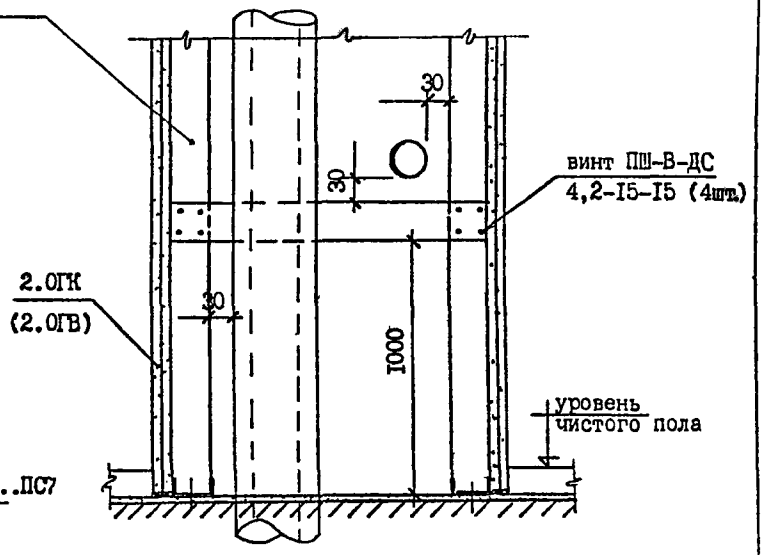

Трубные разводки показаны условно.

Рекомендуется внутреннюю поверхность ГКЛ (ГВЛ) до их установки покрыть гидроизоляционным составом (например, масляная краска).

	Техн. отд.		I.031.9-I-II	
Нач.отд.	Калайджан			
Нормок.	Кравченко			
Вед.инж.	Умнягина			
Исполнит.	Бодрова			
	Маст.№ 18			
Гл.конст.	Кано			
Гл. спец.	Шкляренко			

УСТРОЙСТВО САНТЕХНИЧЕСКИХ ШАХТ ИЗ ОГРАЖДАЮЩИХ ПЕРЕГОРОДОК ТИПА 2.0ГК (2.0ГВ). ПРИМЕР РЕШЕНИЯ

Стадия	Лист	Листов
Р	1	

МОСПРОЕКТ-2

МОНТАЖНЫЙ ПЛАН

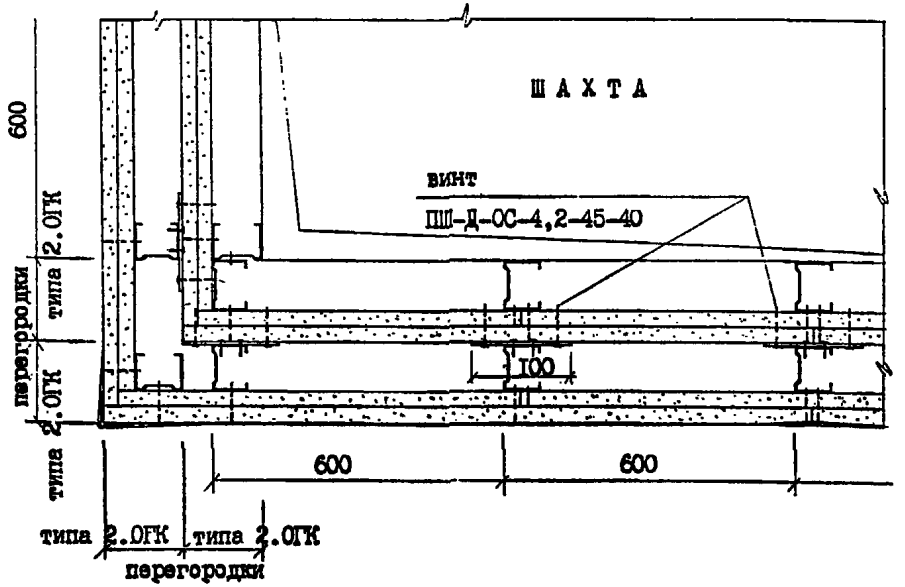

ВАРИАНТ I

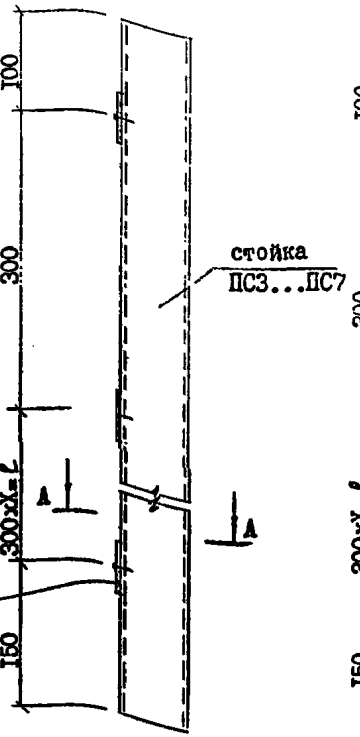

ВАРИАНТ 2

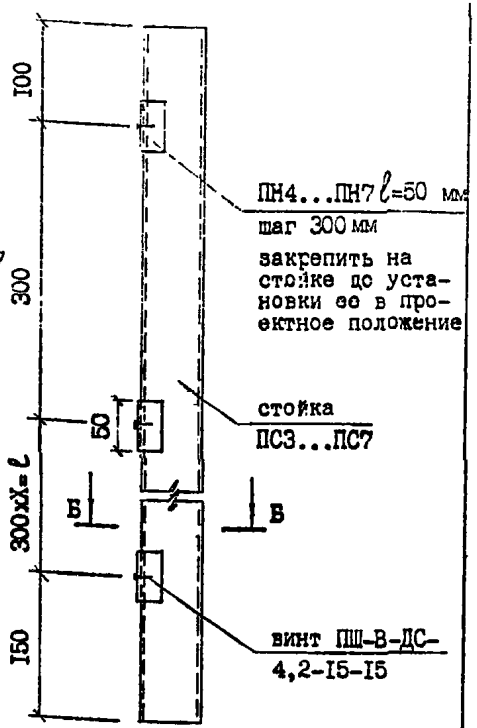

А – А

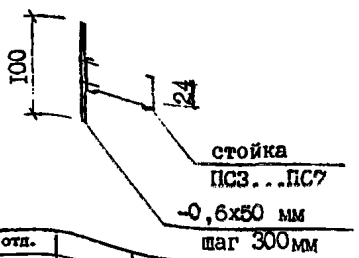

Б – Б

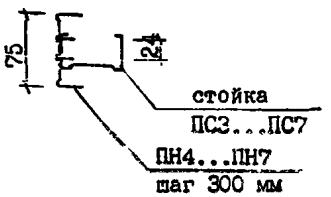

Ограждение состоит из двух перегородок типа 2.0ГК, при этом ГКЛ первой (внутренней) перегородки дополнительно закрепляются через закладные к металлическим стойкам второй (внешней) перегородки.

В результате такого закрепления получается перегородка типа ЗПГК имеющая огнестойкость 1,6 часа, а каркас первой перегородки типа 2.0ГК играет роль только монтажную, вспомогательную.

Дополнительные закладные (по I или 2 варианту) закрепляются к стойкам внешней перегородки до установки их в проектное положение.

Закладные учтены в расценке перегородок.

	Техн. отд.	
Нач.отд.	Капалджан	
Нормок.	Кревченко	
Вед.инж.	Умнягина	
Исполнит.	Бодрова	
	Маст.№ 18	
Гл.конст.	Кано	
Гл. спец.	Шкляренко	

I.031.9-I-I2

МОНТАЖНЫЙ ПЛАН ОГРАЖДЕНИЯ ШАХТЫ. ПРИМЕРЫ РЕШЕНИЙ

Стадия	Лист	Листов
Р	1	

МОСПРОЕКТ-2

Согласовано

Инв.№ подл. | Подпись и дата | Взам. инв.№

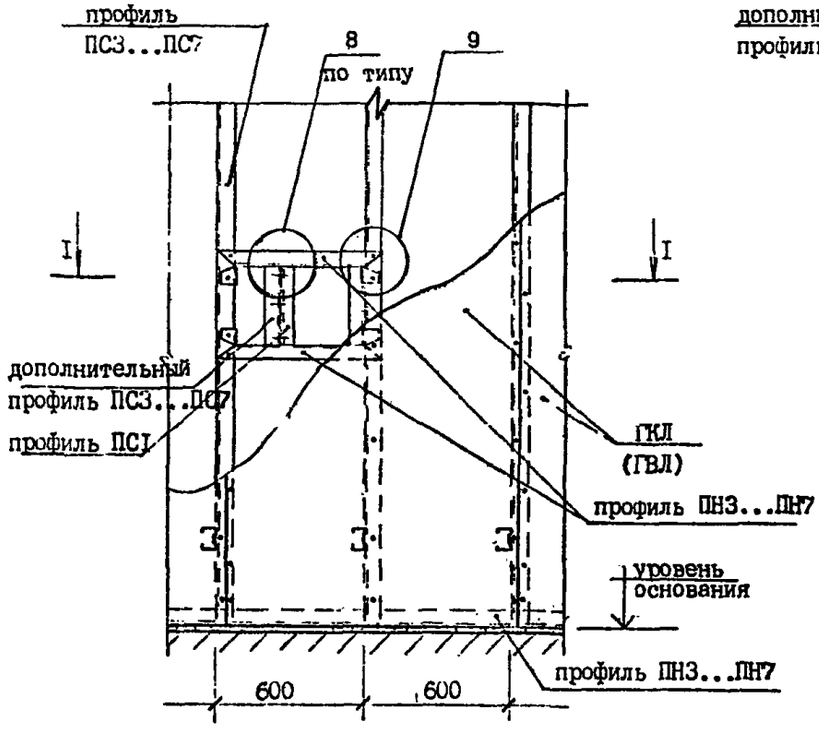

I - I

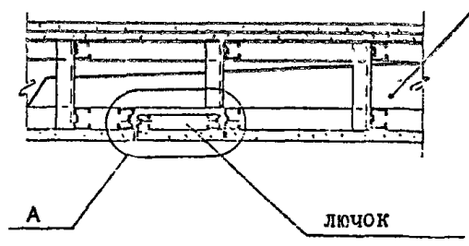

"А" и "В" габариты лючка, принятые в проекте.

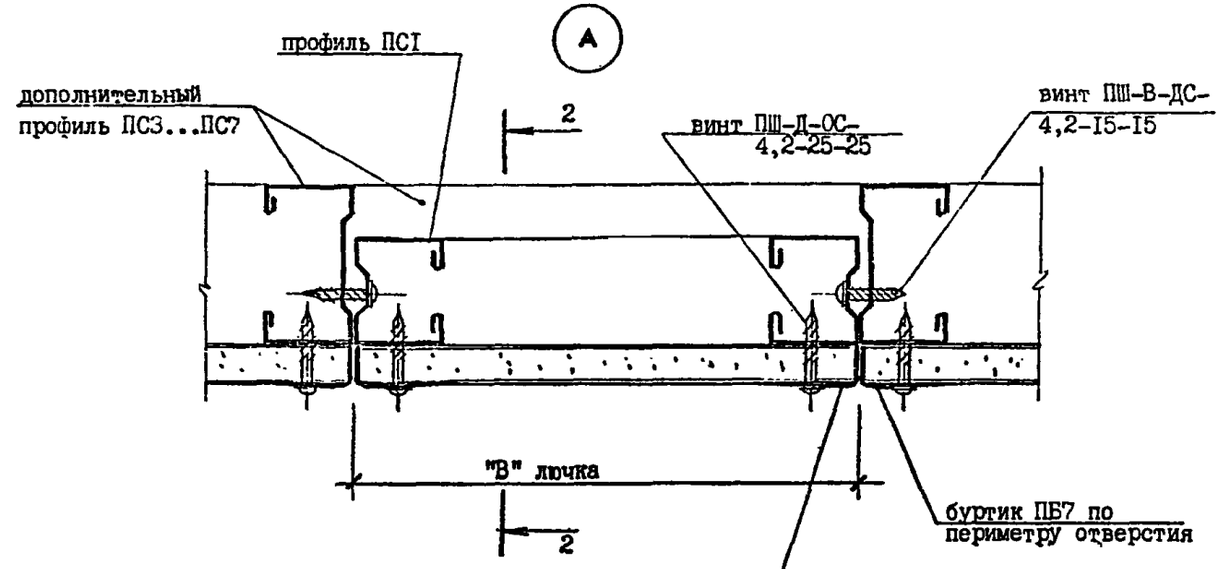

2 - 2

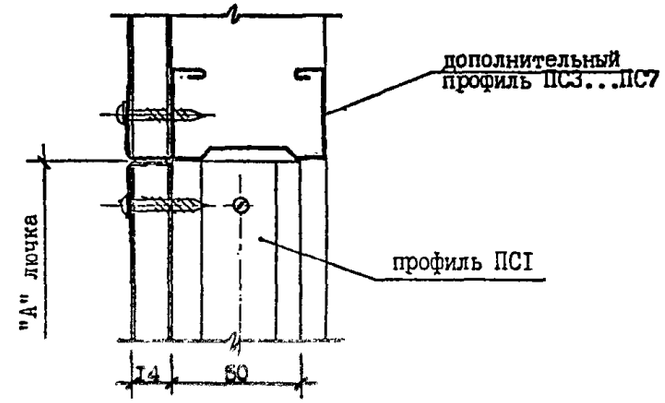

	Техн. отд.		I.031.9-I-I3	
Нач.отд.	Калайджан			
Нормок.	Кравченко			
Вед.инж.	Умнягина		УСТРОЙСТВО ЛЮЧКА В ПЕРЕГОРОДКЕ. ПРИМЕР РЕШЕНИЯ	Стадия: Р; Лист: 1; Листов:
Исполнит.	Бодрова			
	Маст.№ 18			МОСПРОЕКТ-2
Гл.конст.	Кано			
Гл. спец.	Шкляренко			

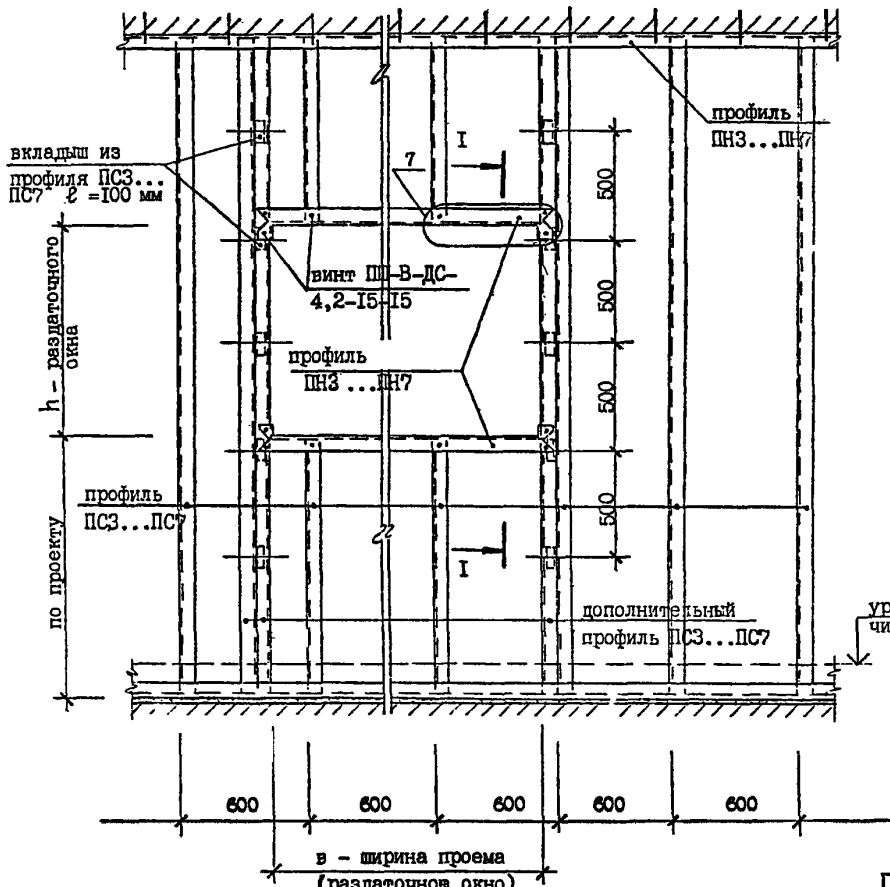

I - I

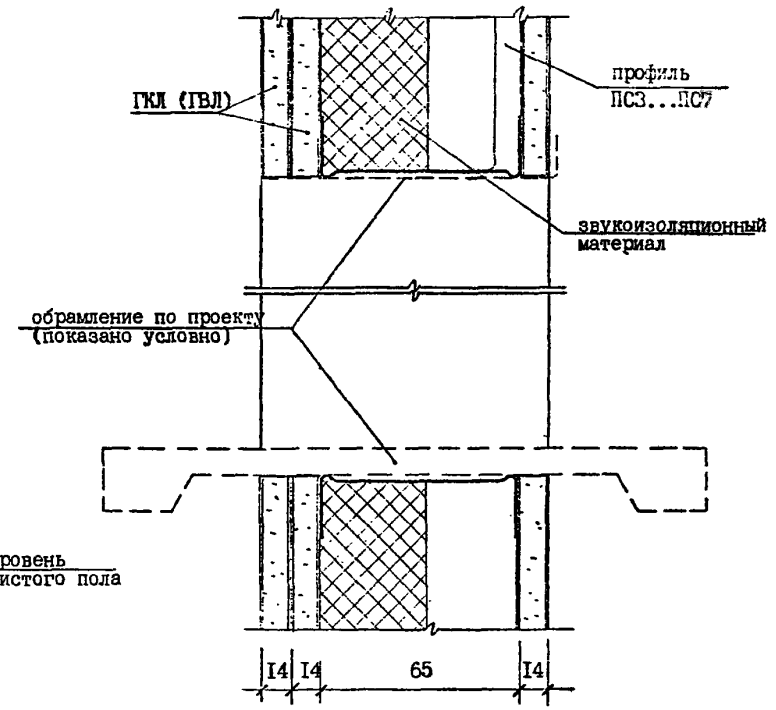

	Техн. отд.	
Нач.отд.	Калайджан	
Нормок.	Кравченко	
Вед.инж.	Умнягина	
Исполнит.	Бодрова	
	Маст.№ 13	
Гл.конст.	Кано	
Гл. спец.	Шкляревко	

I.031.9-I-I4

УСТРОЙСТВО ОТВЕРСТИЙ В ПЕРЕГОРОДКАХ. ПРИМЕР РЕШЕНИЯ

Стадия	Лист	Листов
Р	1	

МОСПРОЕКТ-2

Согласовано

Инв.№ подл. | Подпись и дата | Взам. инв.№

Примеры крепления кронштейнов под раковины

М I:20

I вариант

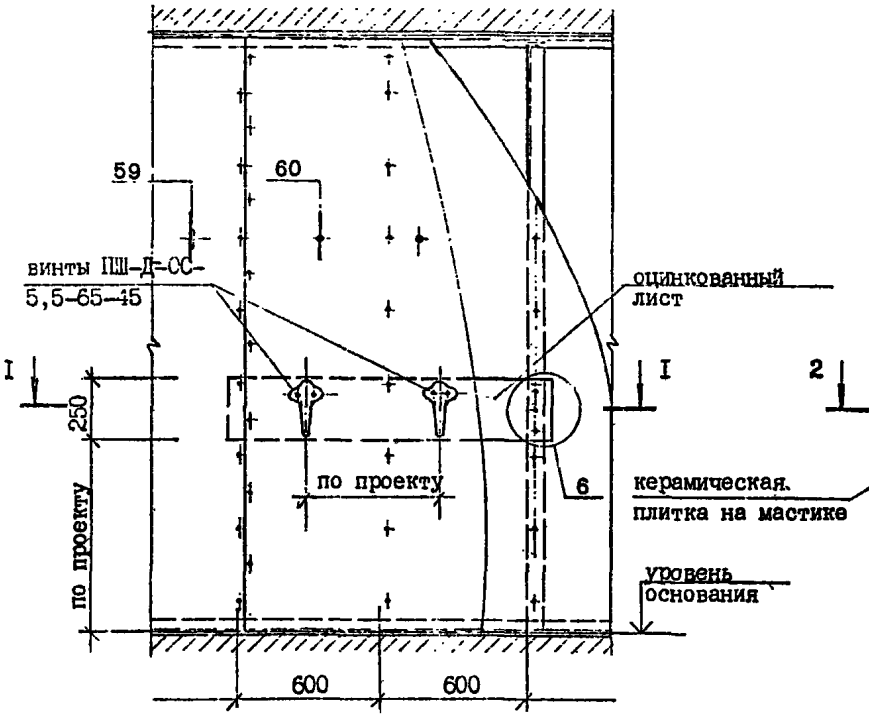

II вариант

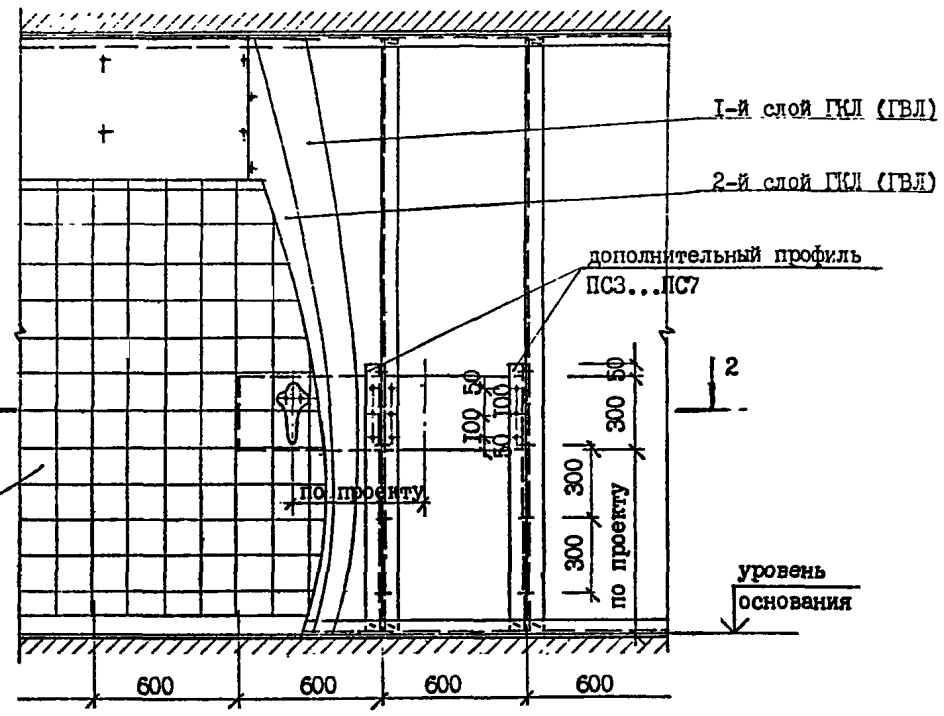

I - I

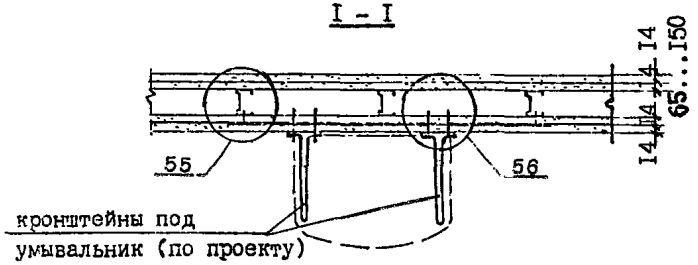

2 - 2

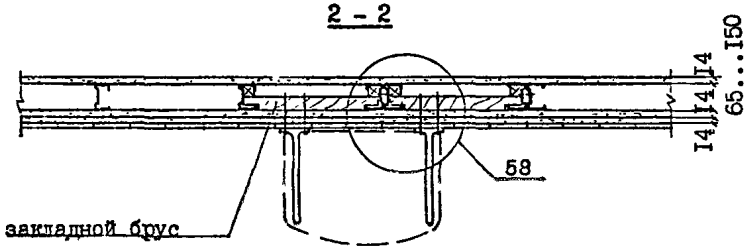

	Техн. отд.	
Нач.отд.	Калайджан	
Нормок.	Кравченко	
Вед.инж.	Умнягина	
Исполнит.	Бодрова	
	Маст.№ 18	
Гл.конст.	Каво	
Гл. спец.	Шкляренко	

I.03I.9-I-I5

КРЕПЛЕНИЕ КРОНШТЕЙНОВ ПОД РАКОВИНЫ В ПЕРЕГОРОДКАХ. ПРИМЕРЫ РЕШЕНИЙ

Стадия	Лист	Листов
Р	1	

МОСПРОЕКТ-2

Согласовано

Инв.№ подл. | Подпись и дата | Взам.инв.№

Пример крепления вешалки

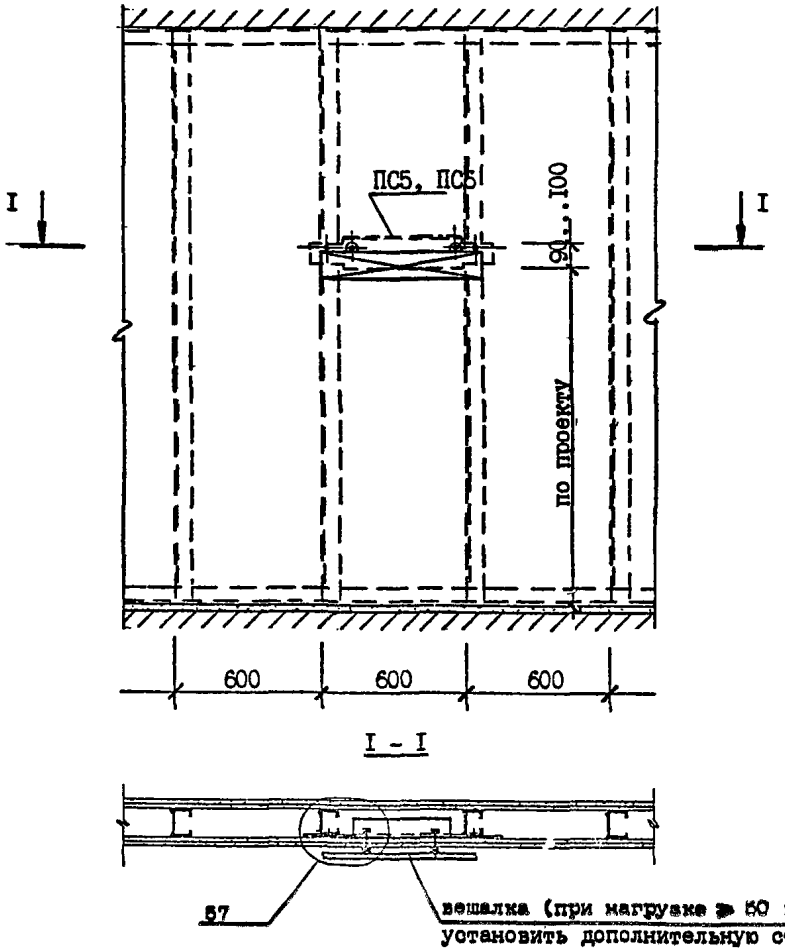

Пример крепления поворотной кассеты для пожарного крана

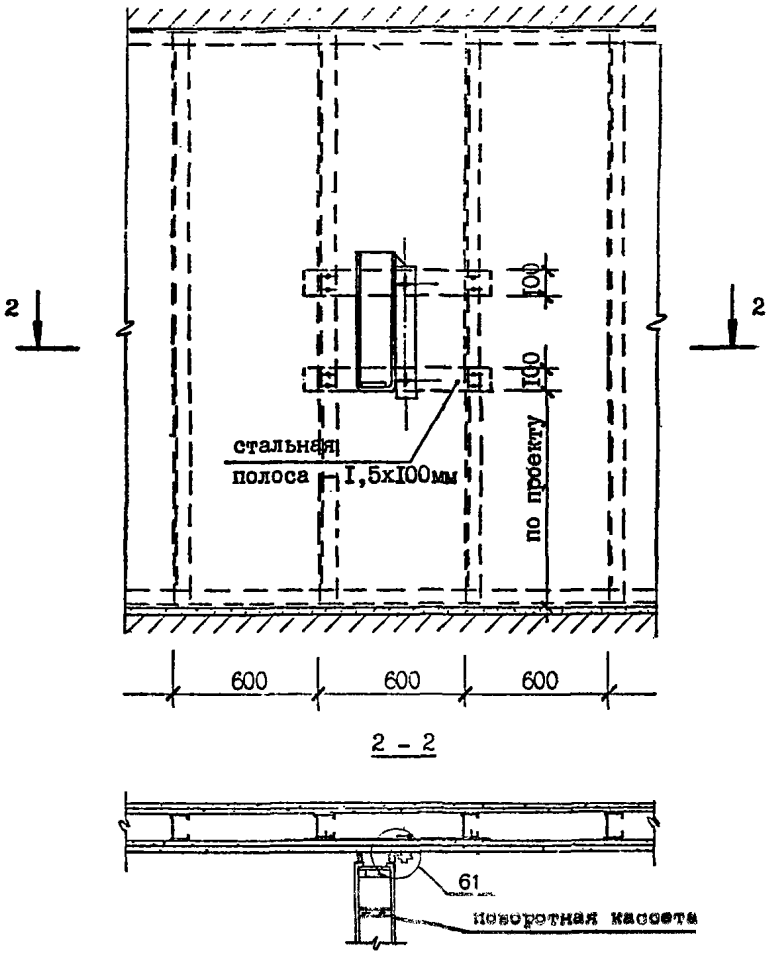

	Техн. отд.		
Нач.отд.	Калайджан		
Нормок.	Кравченко		
Вед.инж.	Умнягина		
Исполнит.	Бодрова		
	Маст.№ 18		
Гл.конст.	Каво		
Гл. спец.	Шкляренко		

I.03I.9-I-I6

КРЕПЛЕНИЕ ВЕШАЛКИ И КАССЕТЫ ПОЖАРНОГО КРАНА. ПРИМЕРЫ РЕШЕНИЙ

Стадия	Лист	Листов
Р	1	

МОСПРОЕКТ-2

СОГЛАСОВАНО

Инв.№ подл. | Подпись и дата | Взам. инв.№

Крепление электротехнического оборудования при массе до 50 кг

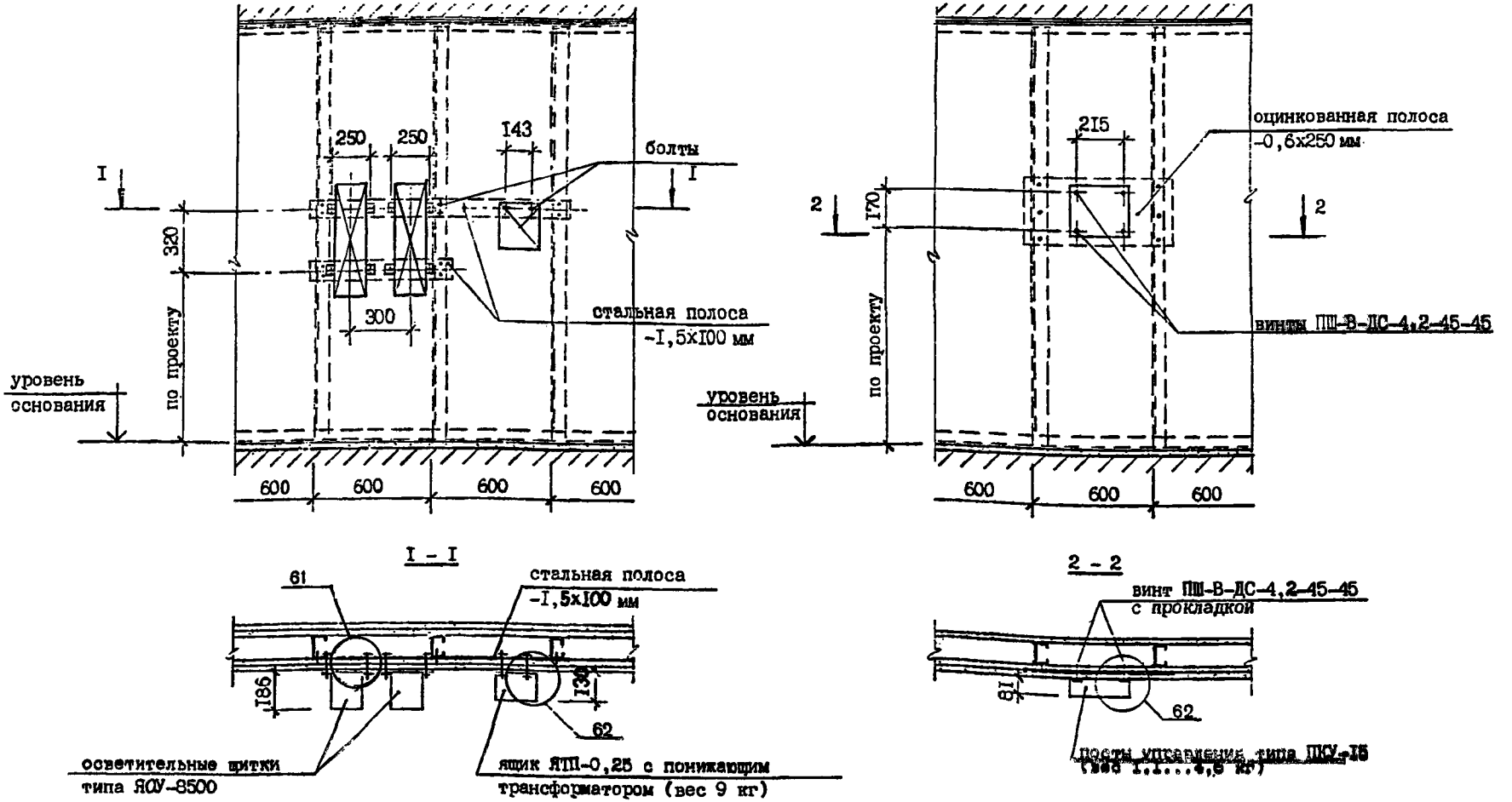

Нагрузка на стойку не должна превышать расчетных нагрузок, указанных в таблице I.

Стальные полосы должны иметь антикоррозийное покрытие (масляная краска, эмали и так далее).

	Техн. отд.	
Нач.отд.	Калайджан	
Нормок.	Кравченко	
Вед.инж.	Умнягина	
Исполнит.	Кодрова	
	Маст.№ 18	
Гл.конст.	Каво	
Гл. спец.	Шиляренко	

I.03I.9-I-I7

КРЕПЛЕНИЕ ЭЛЕКТРОТЕХНИЧЕСКОГО ОБОРУДОВАНИЯ ПРИ МАССЕ ДО 50 КГ. ПРИМЕРЫ РЕШЕНИЙ

Стадия	Лист	Листов
Р	1	

МОСПРОЕКТ-2

СОГЛАСОВАНО

Инв.№ подл. | Подпись и дата | Взам. инв.№

Крепление электротехнического оборудования при массе до 150 кг

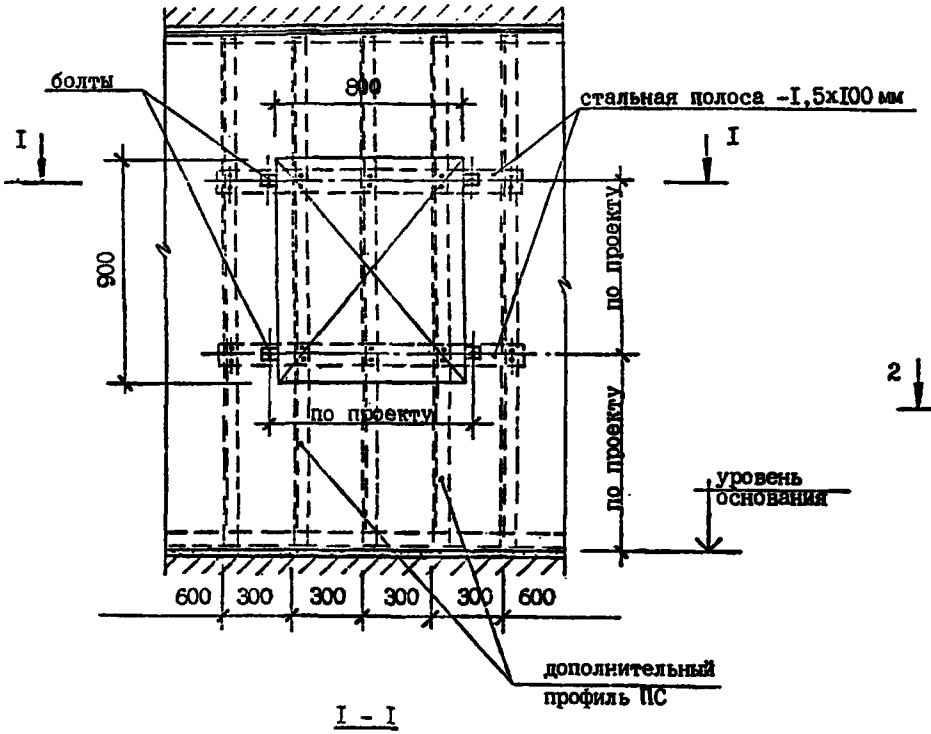

I - I

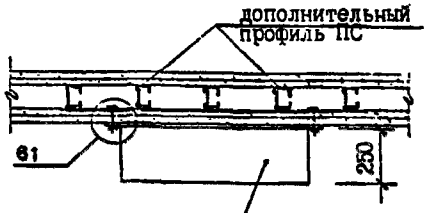

распределительный пункт типа ПР-11, ПР-9262 (вес 70...150 кг)

Крепление электротехнического оборудования при массе более 150 кг

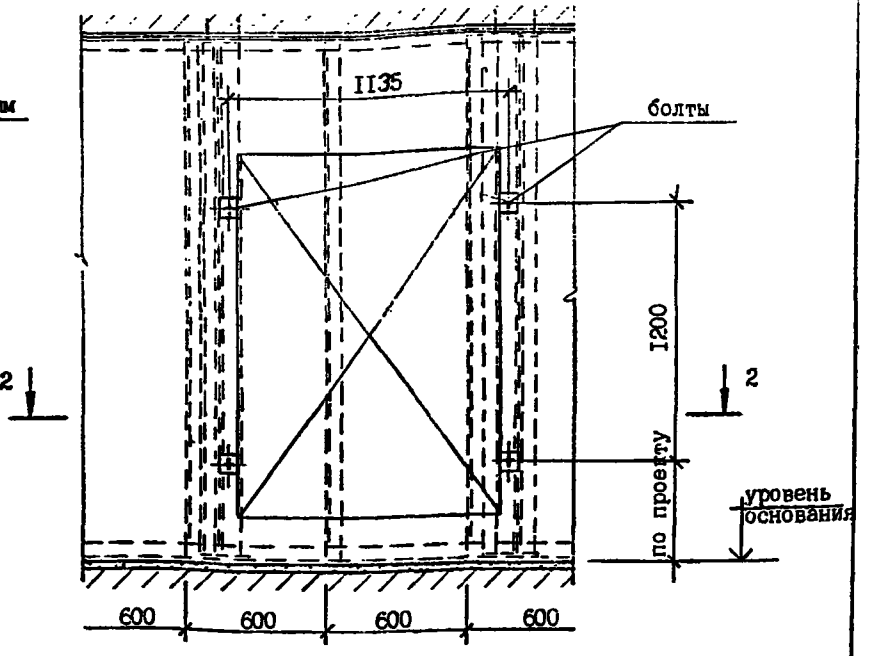

2 - 2

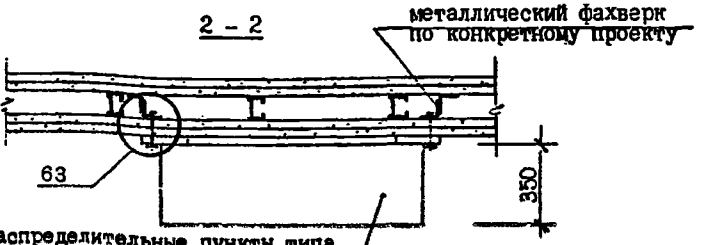

распределительные пункты типа ПР-24, ПР-9272, 82 (вес 215 кг)

Нагрузка на стойку не должна превышать расчетных нагрузок, указанных в таблице 1.

Стальные полосы должны иметь антикоррозийное покрытие (масляная краска, эмали и т.д.).

	Техн. отд.	
Нач.отд.	Калайджан	
Нормок.	Кравченко	
Вед.инж.	Умнягина	
Исполнит.	Ключникова	
	Мест.№ 18	
Гл.инст.	Кано	
Гл. спец.	Шкляренко	

I.031.9-I-18

КРЕПЛЕНИЕ ЭЛЕКТРОТЕХНИЧЕСКОГО ОБОРУДОВАНИЯ ПРИ МАССЕ ДО 150 КГ И БОЛЕЕ 150 КГ. ПРИМЕРЫ РЕШЕНИЙ

Стадия	Лист	Листов
Р	1	

МОСПРОЕКТ-2

Установка встроенного пожарного шкафа

Установка навесного пожарного шкафа

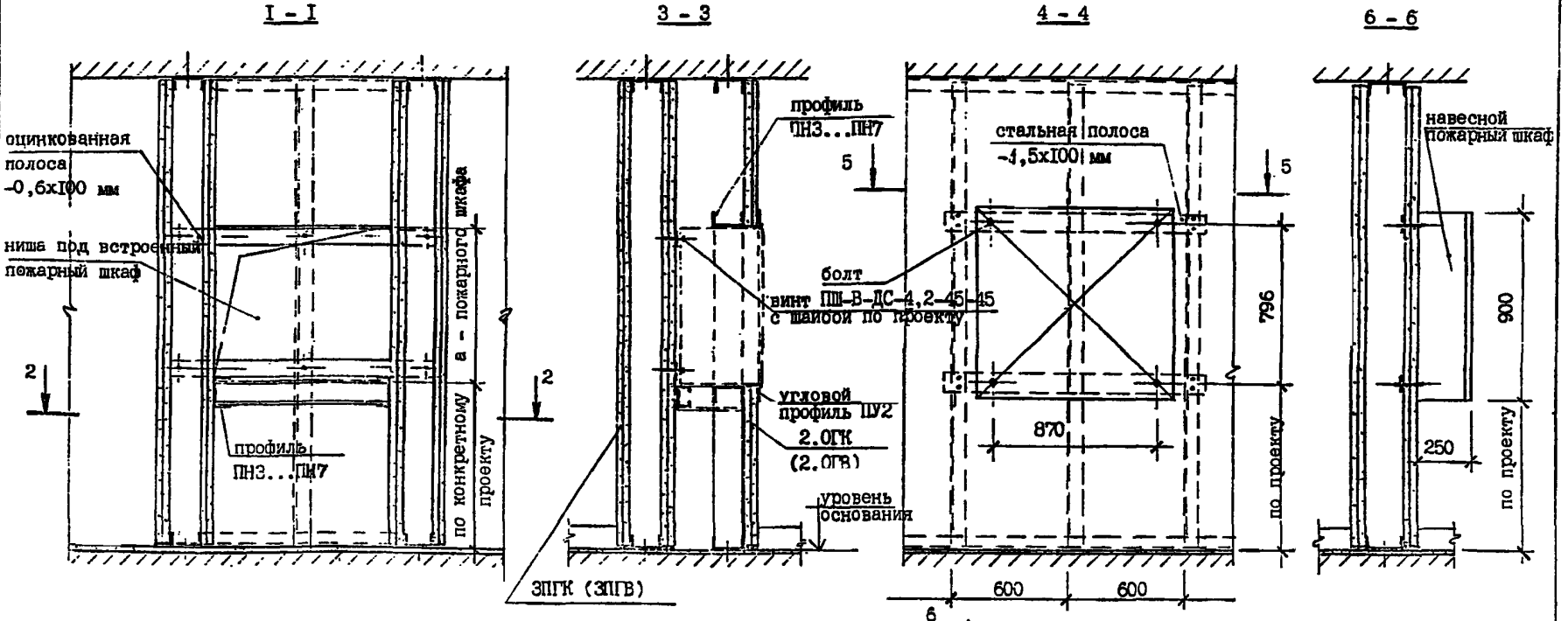

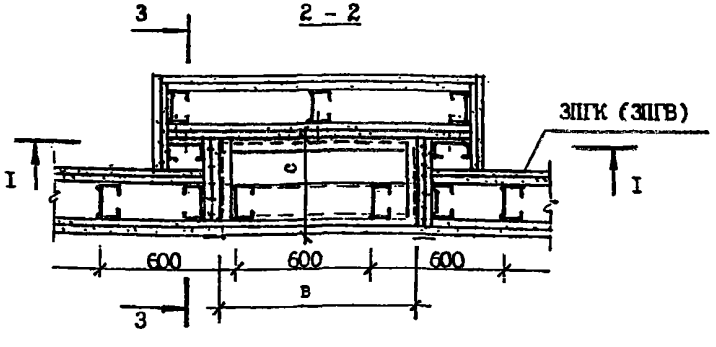

"а", "в", "с" - размеры встроенного пожарного шкафа

Крепление разработано из условия использования пожарных шкафов марок ШП-Ж и ШП-П серии РТ5I0I.

	Техн. отд.	
Нач.отд.	Калайджан	
Нормок.	Кравченко	
Вед.инж.	Умнягина	
Исполнит.	Бодрова	
	Маст.№ 18	
Гл.конст.	Кано	
Гл. спец.	Шкляренко	

I.03I.9-I-I9

УСТАНОВКА ВСТРОЕННОГО И НАВЕСНОГО ШКАФОВ. ПРИМЕРЫ РЕШЕНИЙ

Стадия	Лист	Листов
Р	I	

МОСПРОЕКТ-2

СОГЛАСОВАНО

Инв.№ подл. | Подпись и дата | Взам. инв.№

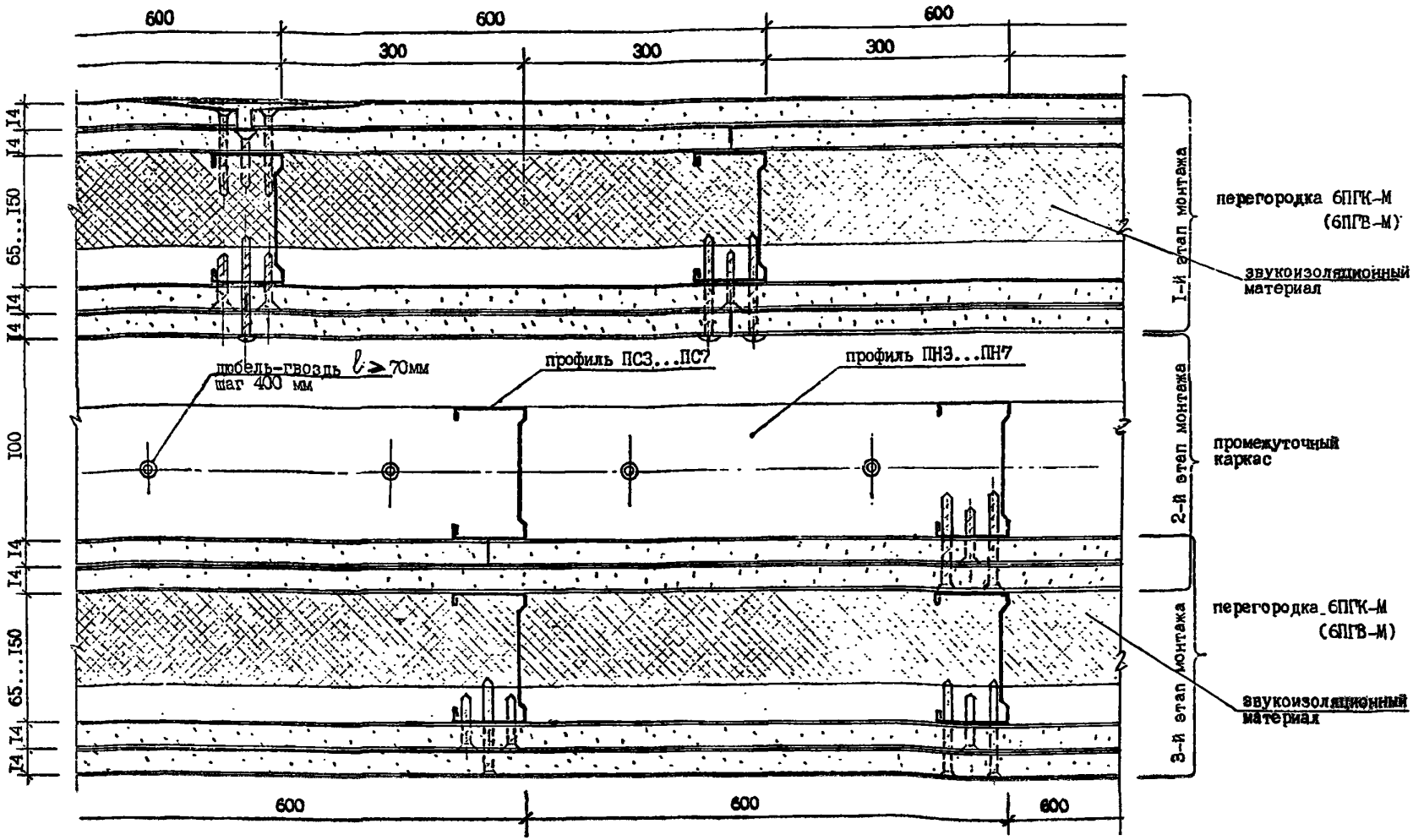

При монтаже перегородок учесть:

- внутренние слои ГКЛ (ГВЛ) перегородки 6ПГК-М (6ПГВ-М) 3-его этапа монтажа необходимо закреплять только к промежуточному каркасу;
- установку промежуточного каркаса и монтаж перегородки 6ПГК-М (6ПГВ-М) (2-й и 3-й этапы монтажа) выполнять только после полного окончания всех работ по монтажу и герметизации перегородки 6ПГК-М (6ПГВ-М) I-го этапа.

	Техн. отд.	
Нач.отд.	Калейджан	
Нормок.	Кравченко	
Вед.инж.	Умнягина	
Исполнит.	Бодрова	
	Маст.№ 13	
Гл.конст.	Кано	
Гл. спец.	Шкляренко	

I.03I.9-I-20

КОНСТРУКЦИЯ ПЕРЕГОРОДКИ из ГКЛ (ГВЛ) С R_w = 60 дБ. ПРИМЕР РЕШЕНИЯ

Стадия	Лист	Листов
Р	1	

МОСПРОЕКТ-2

СОГЛАСОВАНО
Инв.№ подл. | Подпись и дата | Взам. инв. №

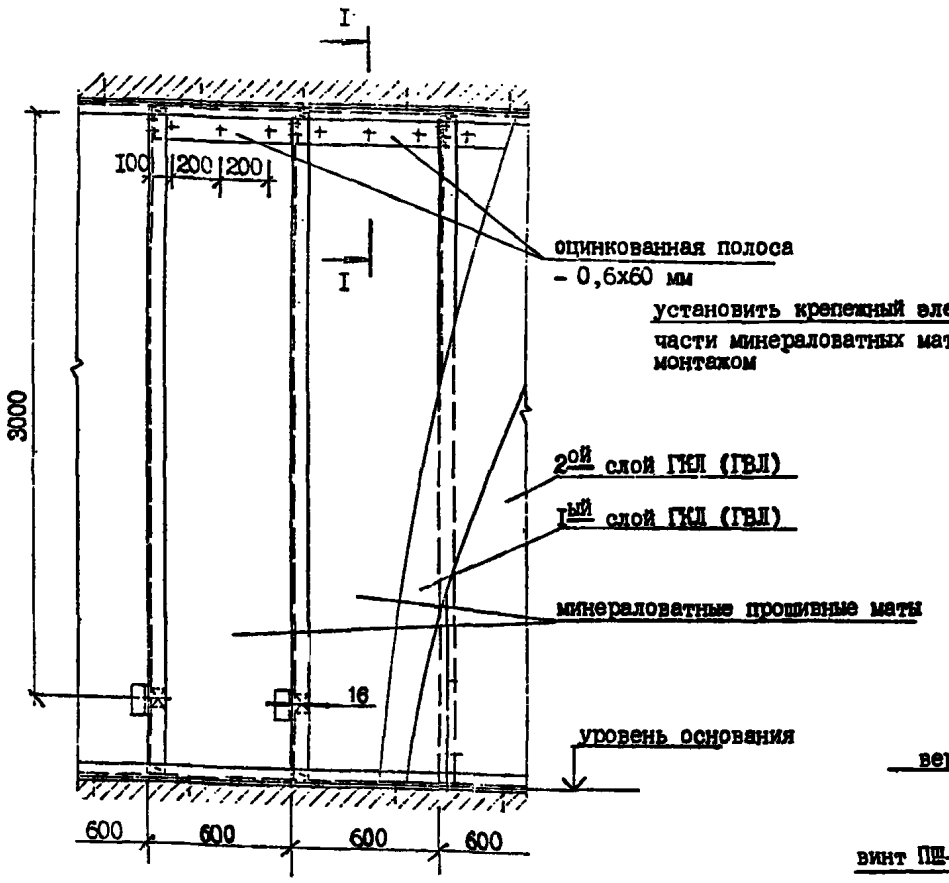

Маты нарезать на высоту перегородки

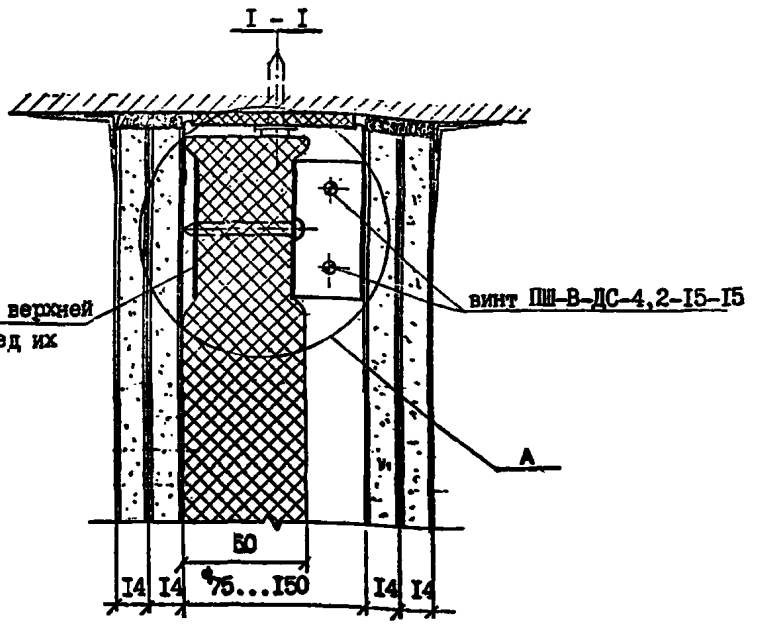

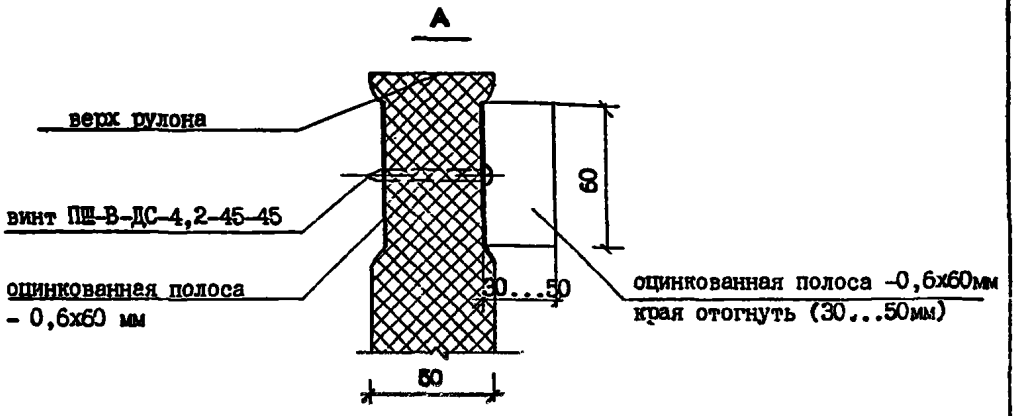

	Техн.отд.		
Нач.отд.	Калайджан		
Нормок.	Кравченко		
Вед.инж.	Умнягина		
Исполнит.	Бодрова		
	Маст.№ 18		
Гл. конст.	Жако		
Гл.инж.	Шляренко		

I.031.9-I-2I

КРЕПЛЕНИЕ РУЛОННЫХ ЗВУКОИЗОЛЯЦИОННЫХ МАТЕРИАЛОВ. ПРИМЕР РЕШЕНИЯ

Стадия	Лист	Листов
Р	1	

МОСПРОЕКТ-2

Согласовано

Инв.№ подл. | Подпись и дата | Взам. инв.№

1
М I:2

при прогибах перекрытий от временных нагрузок до I0 мм

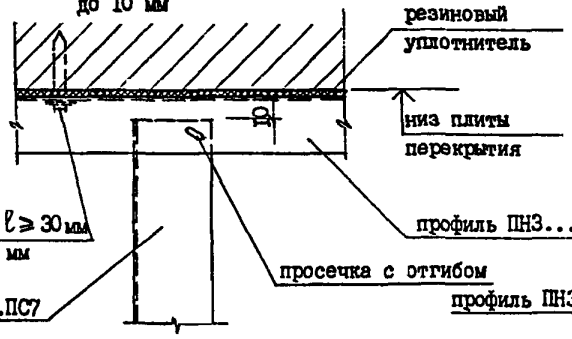

3
М I:2

при прогибах перекрытий от временных нагрузок больше I0 мм

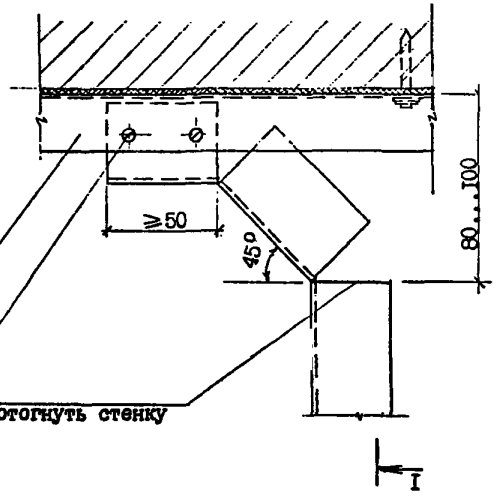

I - I

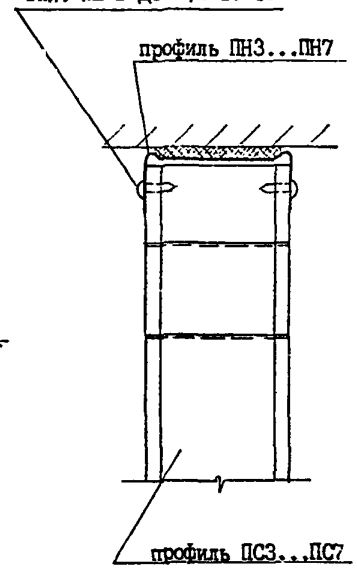

2
М I:2

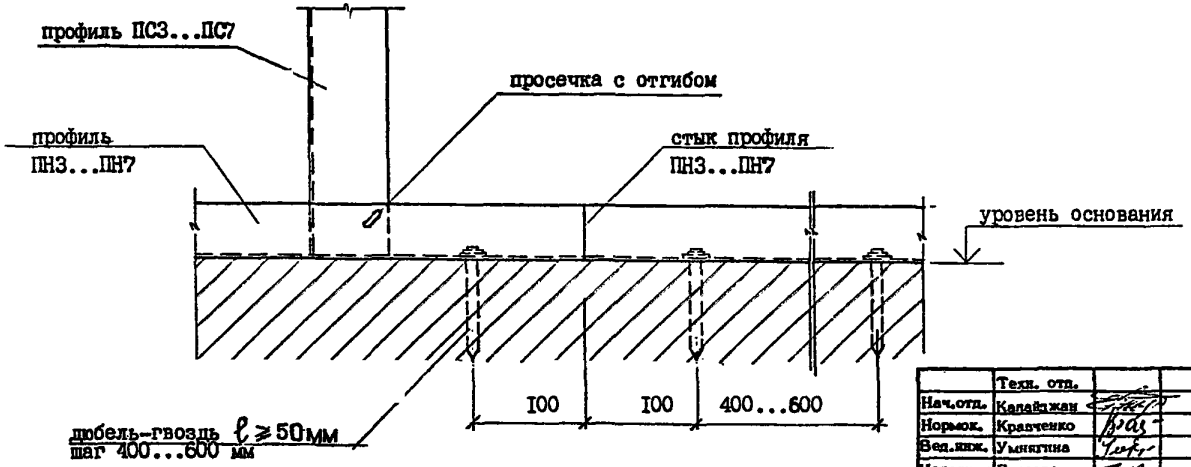

	Техн. отп.		
Нач.отп.	Капайжан		
Нормок.	Кравченко		
Вед.инж.	Умнягина		
Исполнит.	Бодрова		
	Маст.№ 18		
Гл.конст.	Каво		
Гл. спец.	Шкляренко		

I.03I.9-I-22

УЗЛЫ 1, 2, 3

Стадия	Лист	Листов
Р	1	

МОСПРОЕКТ-2

Согласовано

Инв.№ подл. | Подпись и дата | Взам. инв.№

4
М I:2

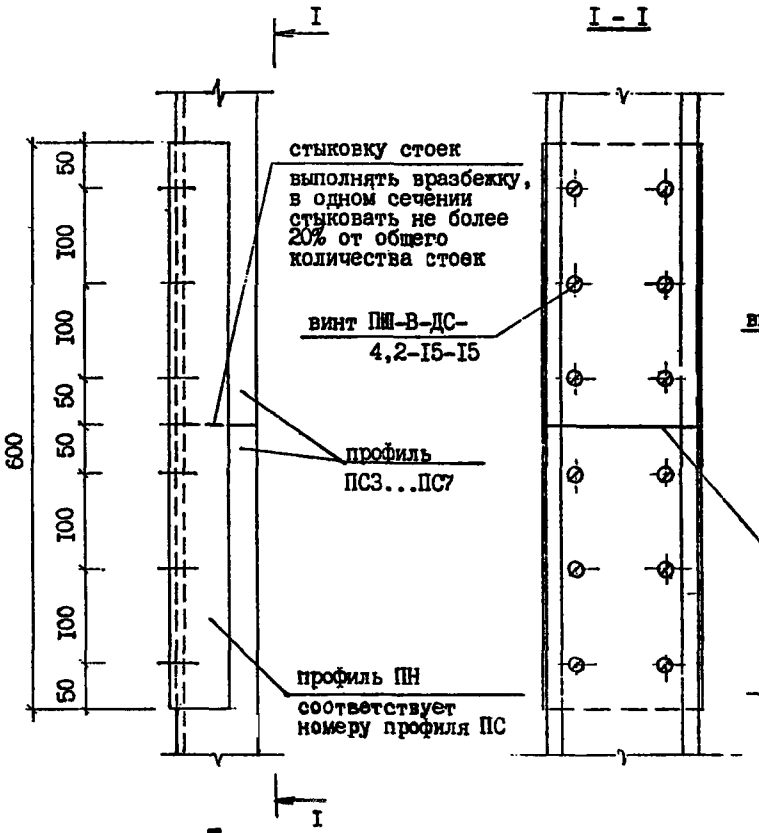

I - I

6
М I:2

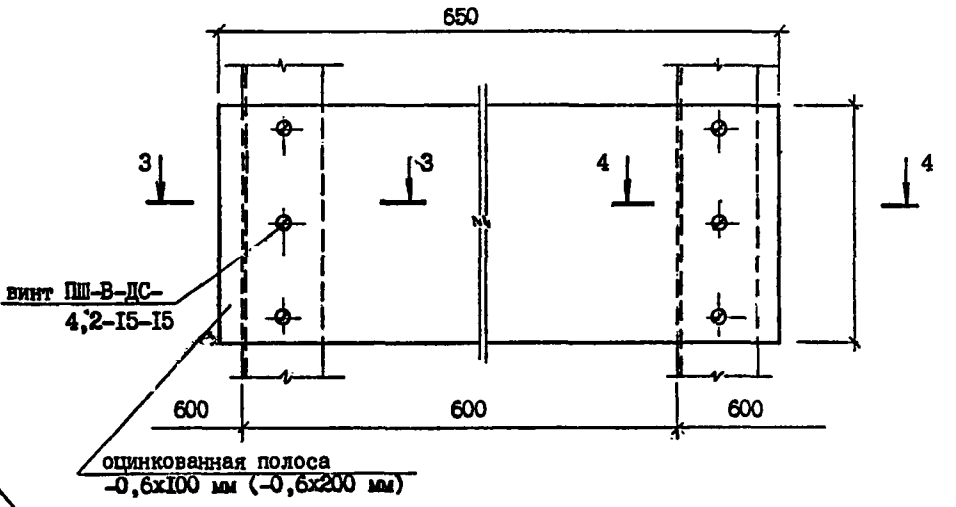

3 - 3

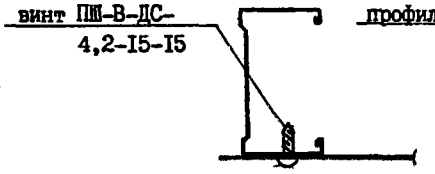

4 - 4

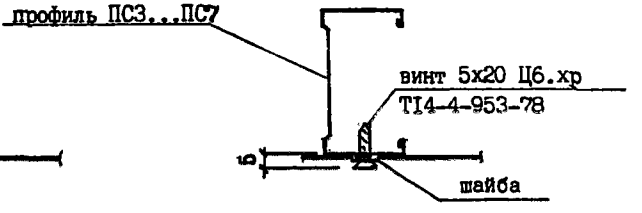

5
М I:2

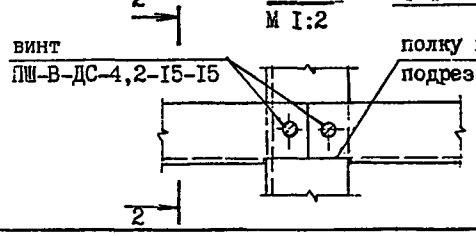

2 - 2

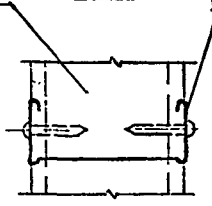

	Техн. отд.	
Нач.отд.	Калайджан	
Нормок.	Кравченко	
Вед.инж.	Умнягина	
Исполнит.	Бодрова	
	Маст.№ 18	
Гл.конст.	Кано	
Гл. спец.	Шкляренко	

I.03I.9-I-23

УЗЛЫ 4, 5, 6

Стадия	Лист	Листов
Р	1	

МОСПРОЕКТ-2

СОГЛАСОВАНО

Инв.№ подл. | Подпись и дата | Взам. инв.№

1069-01 41

7
М 1:2

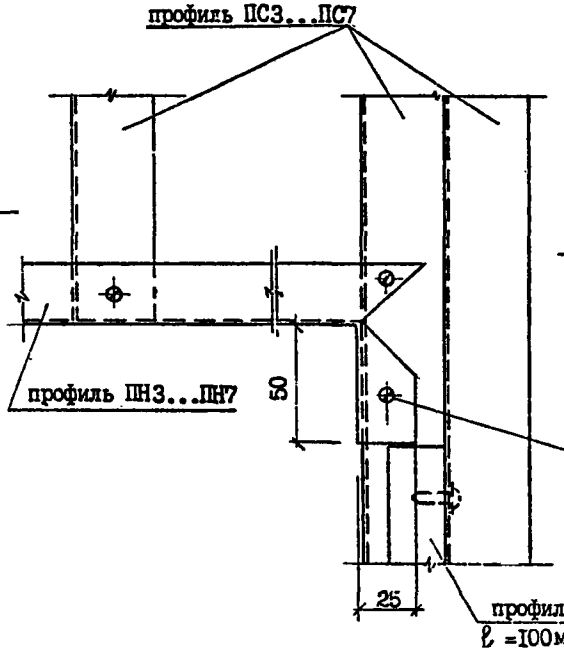

8
М 1:2

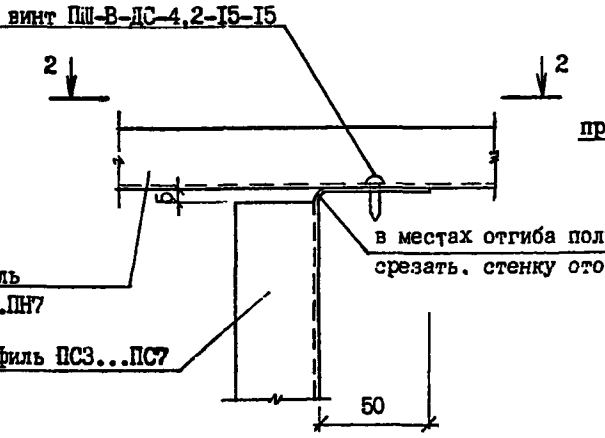

9
М 1:2

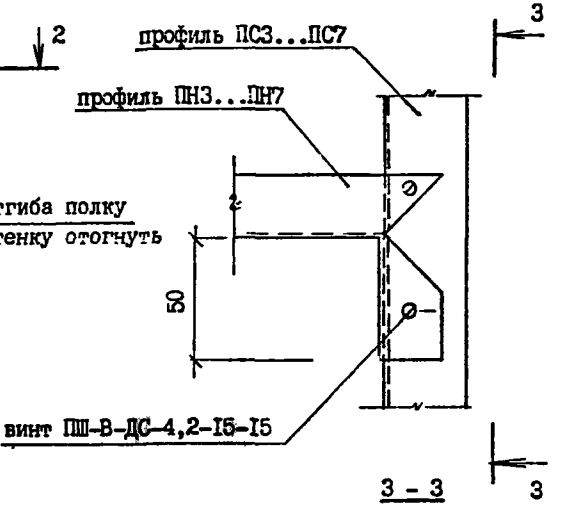

2 - 2

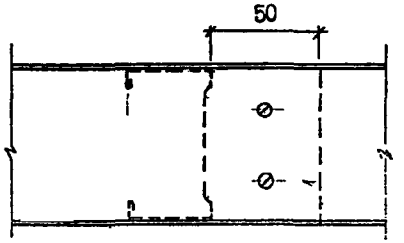

3 - 3

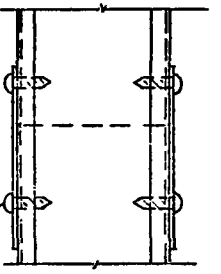

I - I

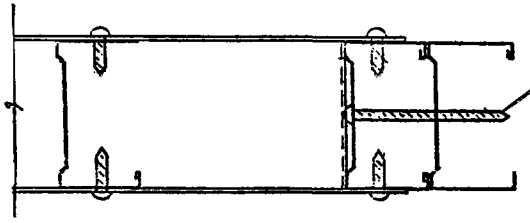

винт ПШ-В-ДС-4,2-I5-I5

	Техн. отд.		
Нач.отд.	Калайджан		
Нормок.	Кравченко		
Вед.инж.	Ульянина		
Исполнит.	Бодрова		
	Маст.№ 18		
Гл.конст.	Кано		
Гл. спец.	Шкляренко		

I.03I.9-I-24

УЗЛЫ 7, 8, 9

Стадия	Лист	Листов
Р	1	

МОСПРОЕКТ-2

Согласовано

Инв.№ подл. | Подпись и дата | Взам. инв.№

10
М I:2

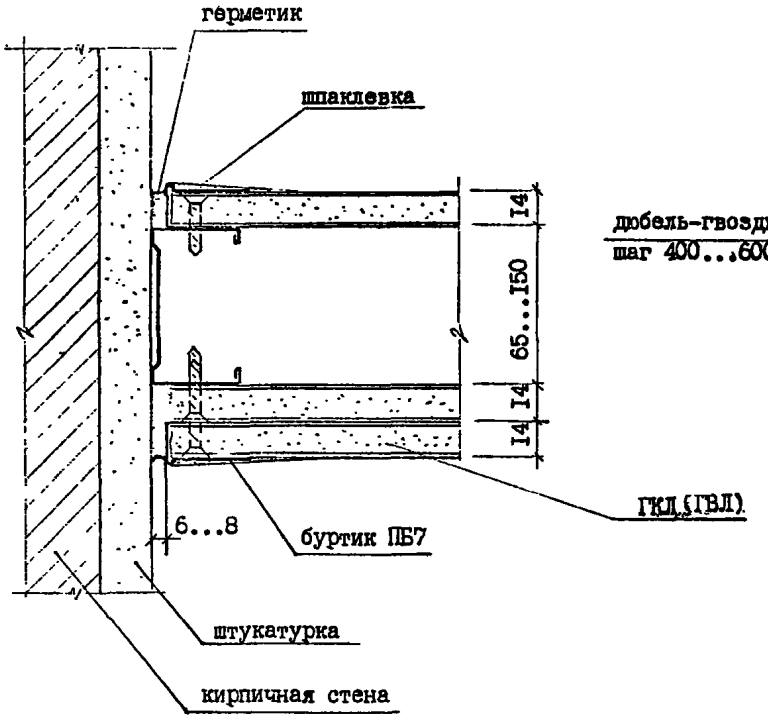

11
М I:2

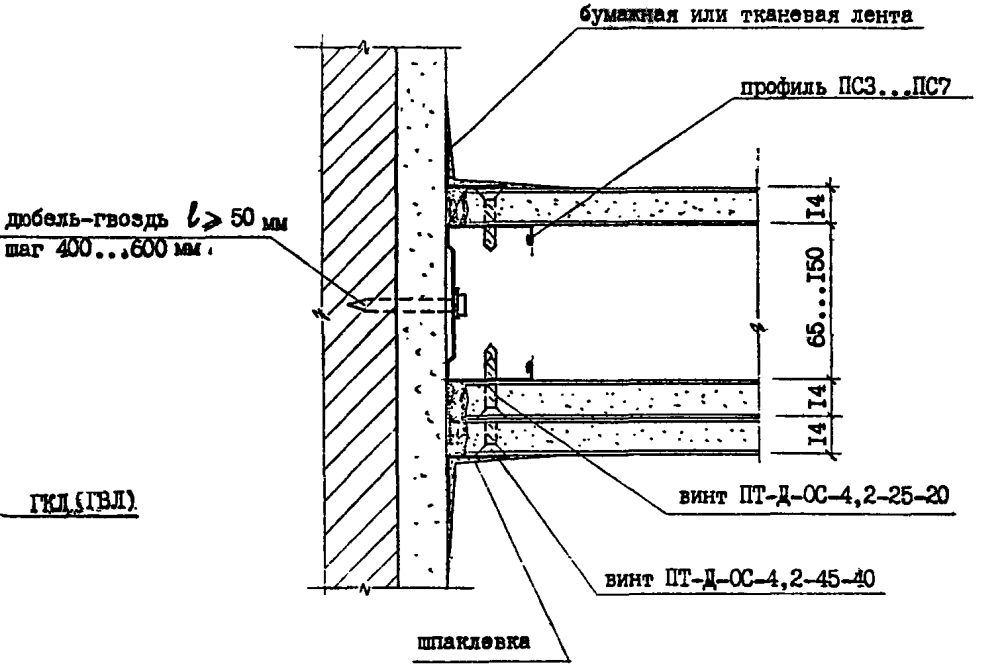

Узел 11 применять в случаях, когда исключается разность деформации несущих конструкций (стены, перекрытия).

	Техн. отд.		
Нач.отд.	Калайджан		
Нормок.	Кравченко		
Вед.инж.	Умнягина		
Исполнит.	Бодрова		
	Маст.№ 18		
Гл.архитект.			
Гл. спец.	Шкляренко		

I.031.9-I-25

УЗЛЫ 10, 11

Стадия	Лист	Листов
Р	1	

МОСПРОЕКТ-2

Согласовано

Инв.№ подл. | Подпись и дата | Взам. инв. №

12

М 1:2

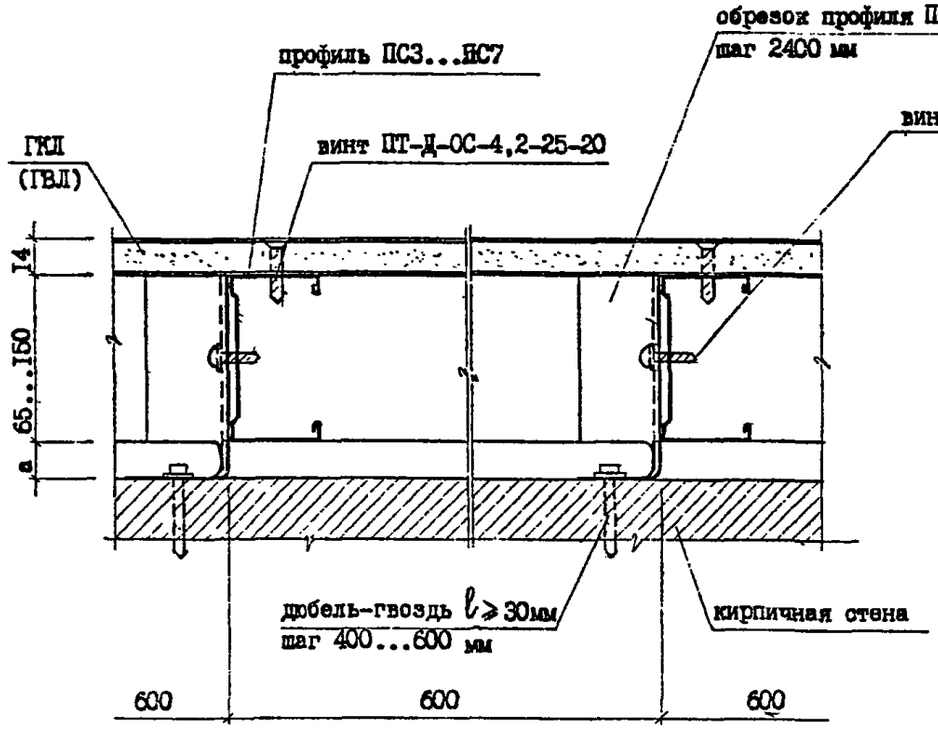

13

М 1:2

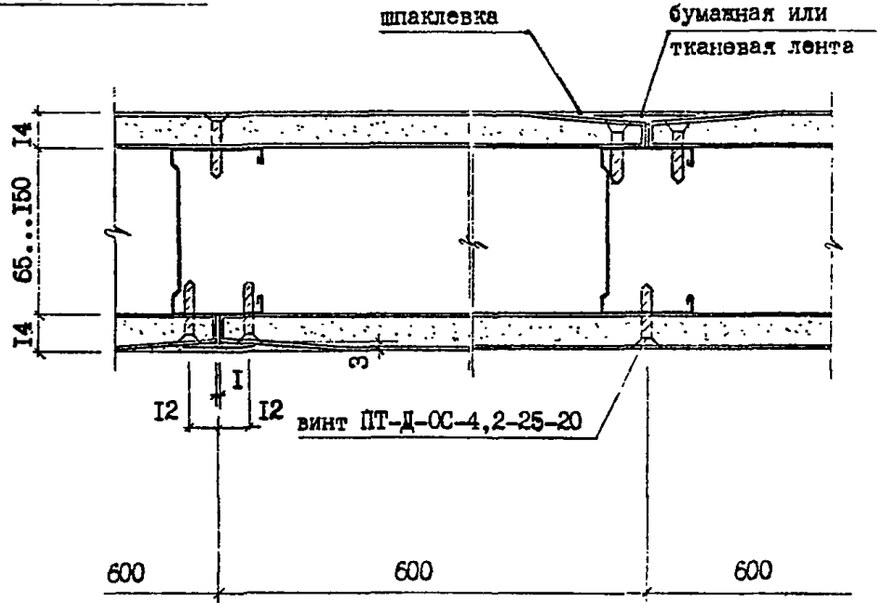

a – зазор на неровности или зона прокладки инженерных коммуникаций

	Техн.отд.		
Нач.отд.	Калайджан		
Нормок.	Кравченко		
Вед.инж.	Умнягина		
Исполнит.	Бодрова		
	Маст.№ 18		
Гл.конст.	Кано		
Гл. спец.	Шкляренко		

I.03I.9-I-26

УЗЛЫ 12, 13

Стадия	Лист	Листов
Р	1	

МОСПРОЕКТ-2

1069-01 44

Согласовано

Инв.№ подл. | Подпись и дата | Взам. инв.№

14
М I:2

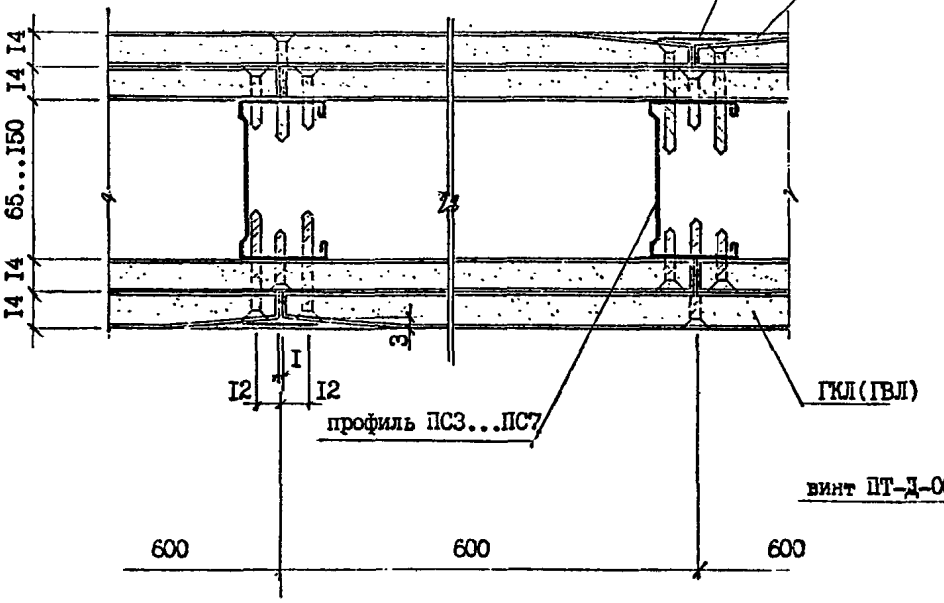

15
М I:2

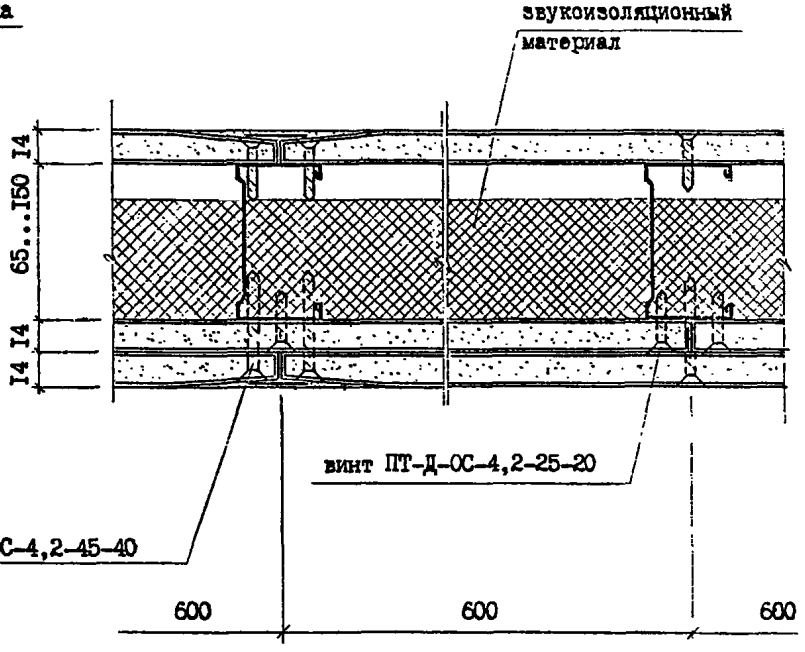

Крепление звукоизоляции условно не показано (см. узел I6).

	Техн. отд.		I.03I.9-I-27	
Нач.отд.	Каладжан			
Нормок.	Кравченко			
Вед.инж.	Умнягина			
Исполнит.	Бодрова			
	Маст.№ 18			
Гл.конст.	Кано			
Гл. спец.	Шкляренко			

Стадия	Лист	Листов
Р	1	

УЗЛЫ 14, 15

МОСПРОЕКТ-2

Согласовано

Инв.№ подл. | Подпись и дата | Взам. инв.№

16
М I:2

I

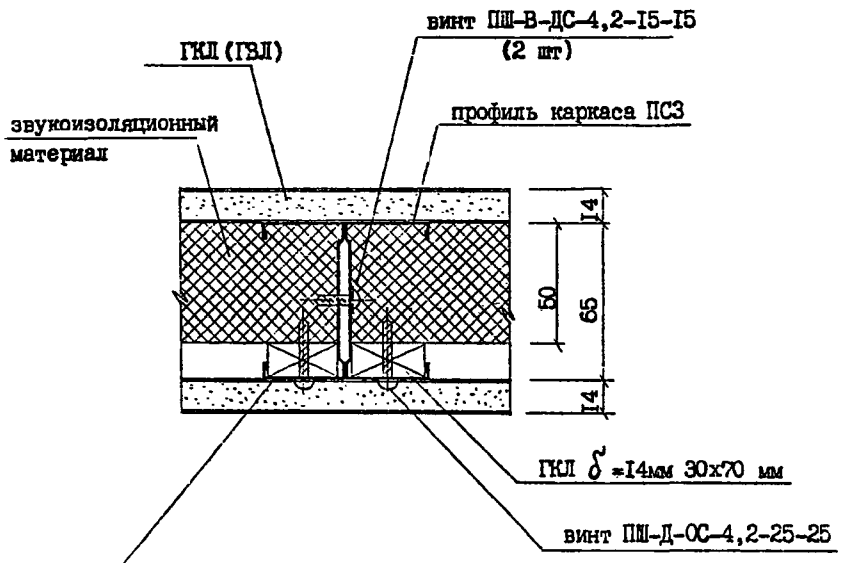

II

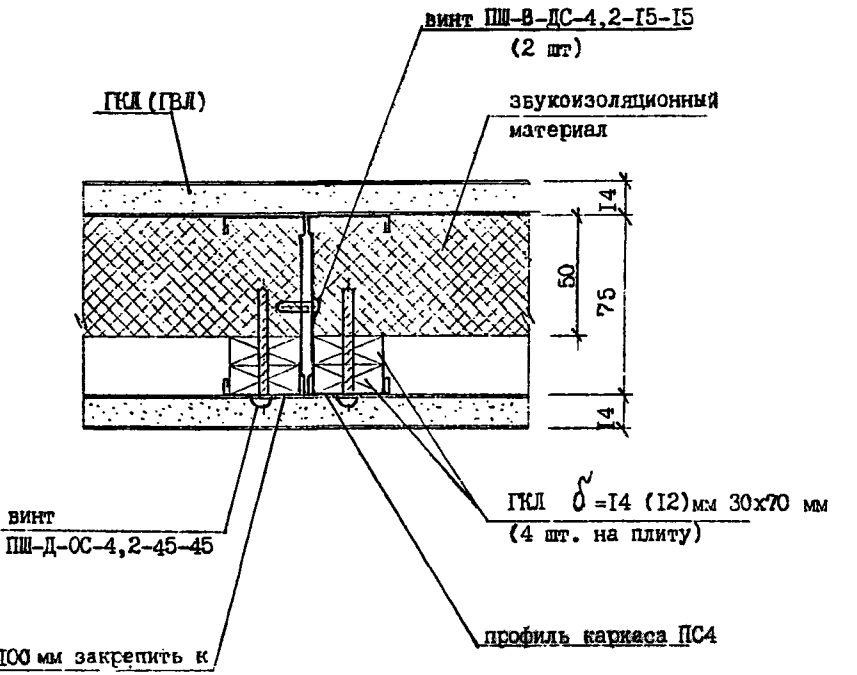

	Техн. отд.	
Нач.отд.	Калайджан	
Нормок.	Кравченко	
Вед.инж.	Угнягина	
Исполнит	Бодрова	
	Маст.№ 16	
Гл.конст.	Кано	
Гл. спец.	Шкляое.ко	

I.03I.9-I-28

УЗЕЛ 16
(ВАРИАНТЫ 1 и II)

Стадия	Лист	Листов
Р	1	

МОСПРОЕКТ-2

Согласовано

Инв.№ подл. | Подпись и дата | Взам. инв.№

16

М I:2

III

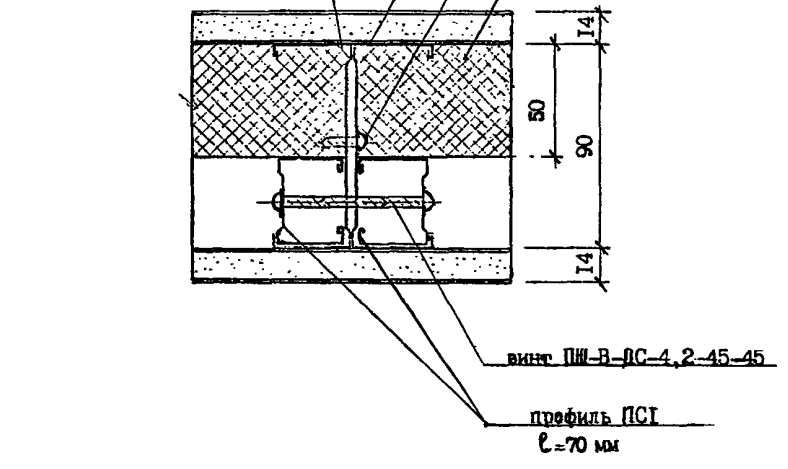

IV

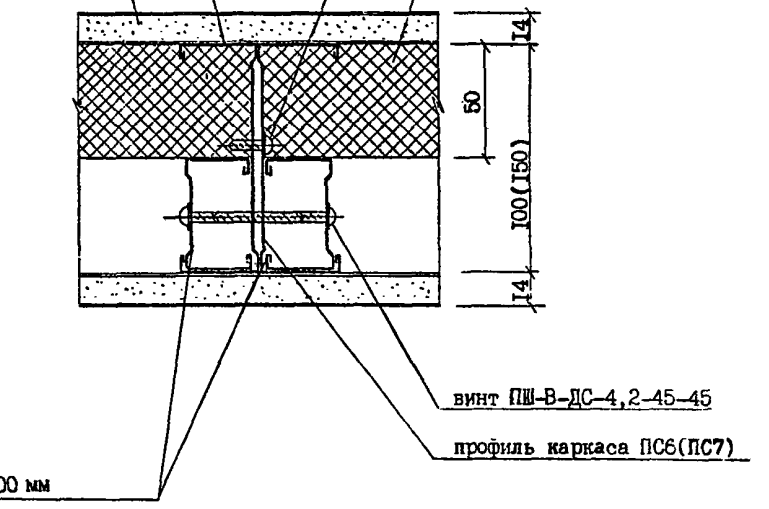

	Техн. отд.	
Нач.отд.	Калайджан	
Нормок.	Кравченко	
Вед.инж.	Умнягина	
Исполнит	Бодрова	
	Маст.№ 18	
Гл.конст.	Кано	
Гл. спец.	Шкляренко	

I.083.9-I-29

УЗЕЛ 16
(ВАРИАНТЫ Ш и 1У)

Стадия	Лист	Листов
Р	1	

МОСПРОЕКТ-2

СОГЛАСОВАНО

Инв.№ подл. | Подпись и дата | Взам. инв. №

1069-01 47

17
М 1:2

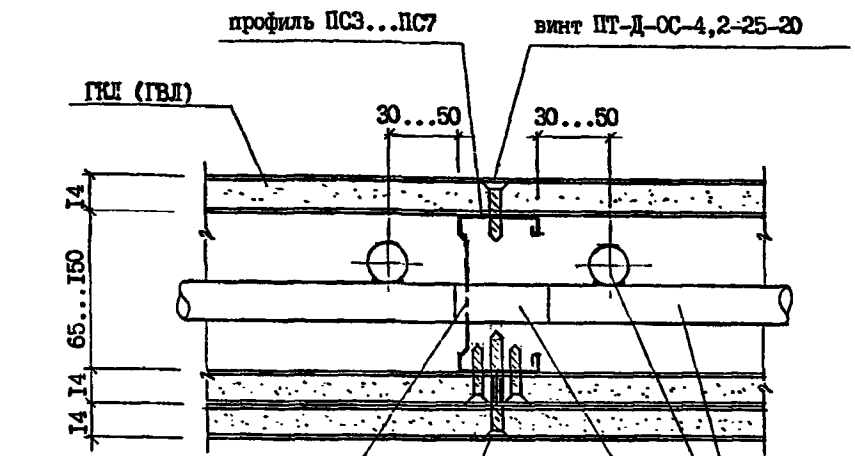

18
М 1:1

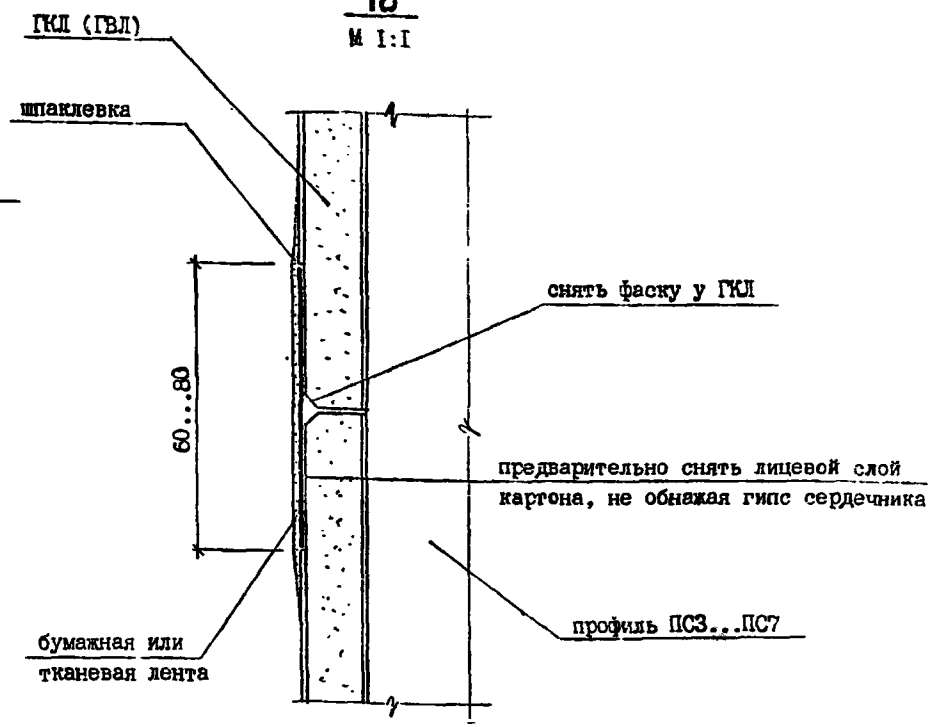

Сборка сетки выполняется в плоскости перегородки в строительных условиях.

	Техн. отд.	
Нач.отд.	Калайджан	
Нормок.	Кравченко	
Вед.инж.	Умнягина	
Исполнит.	Бодрова	
	Маст.№ 18	
Гл.конст.	Кано	
Гл. спец.	Шкляренко	

I.03I.9-I-30

УЗЛЫ 17, 18

Стадия	Лист	Листов
Р	1	

МОСПРОЕКТ-2

1069-01 48

Согласовано

Инв.№ подл. | Подпись и дата | Взам. инв.№

19
М I:2

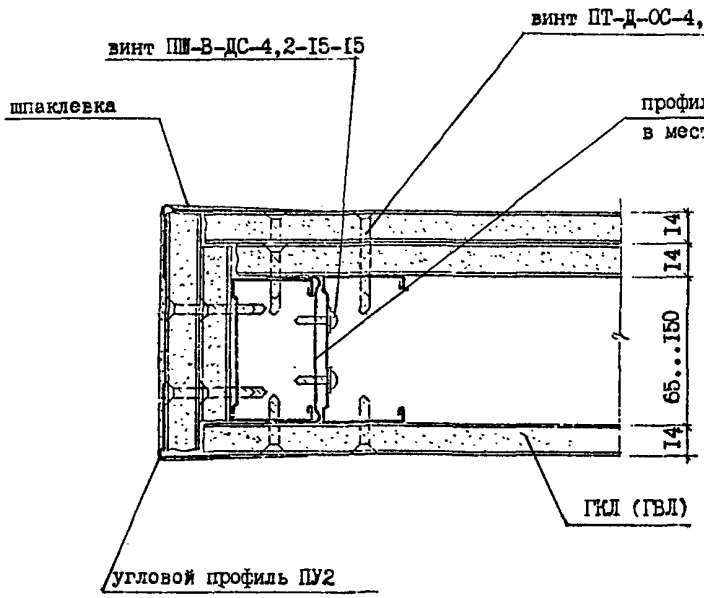

20
М I:2

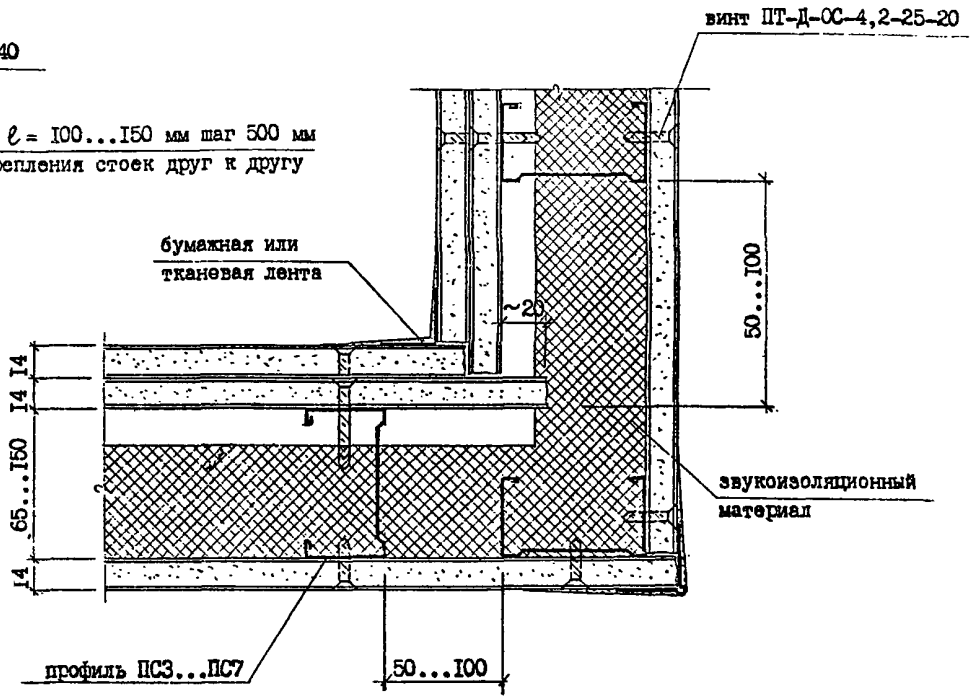

Крепление звукоизоляции условно не показано (см. узел 16).

	Техн. отд.		I.083.9-I-3I	
Нач.отд.	Калайджан			
Нормок.	Кравченко			
Вед.инж.	Умнягина			
Исполнит.	Бодрова			
	Маст.№ 18			
Гл.конст.	Кано			
Гл. спец.	Шкляренко			

Стадия	Лист	Листов
Р	1	

УЗЛЫ 19, 20

МОСПРОЕКТ-2

СОГЛАСОВАНО

Инв.№ подл. | Подпись и дата | Взам. инв.№

21
М I:2

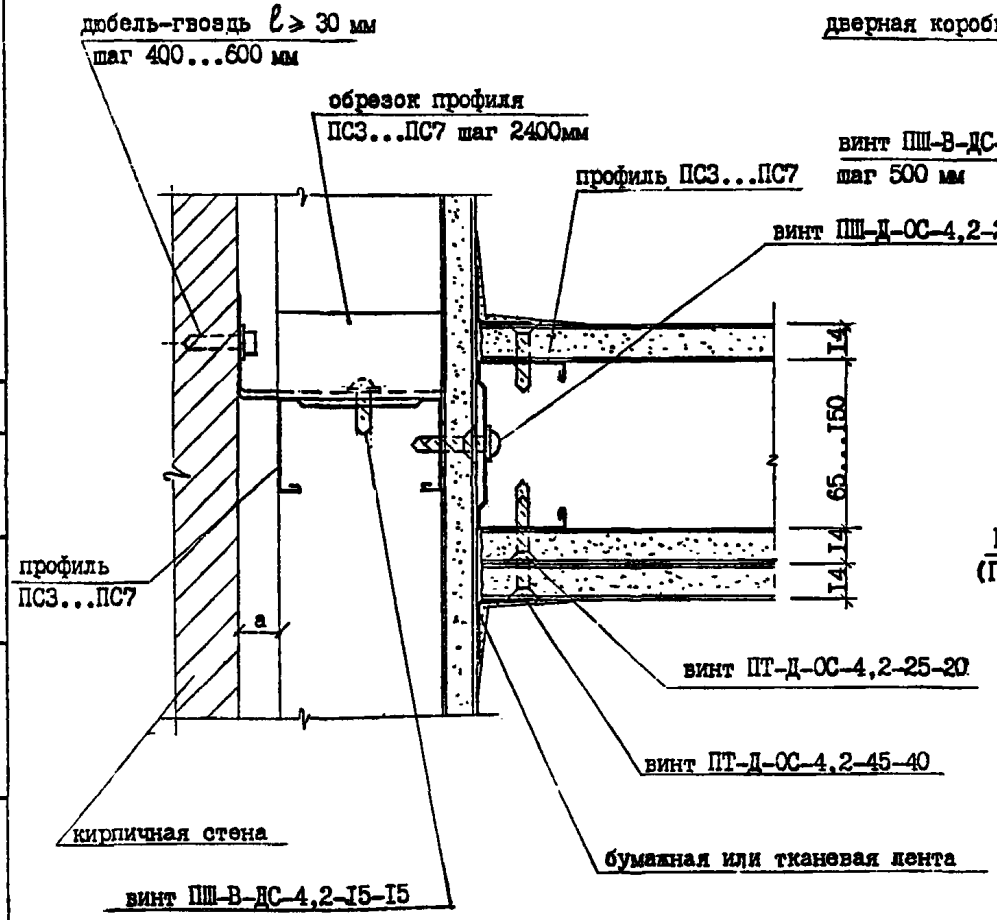

22
М I:2

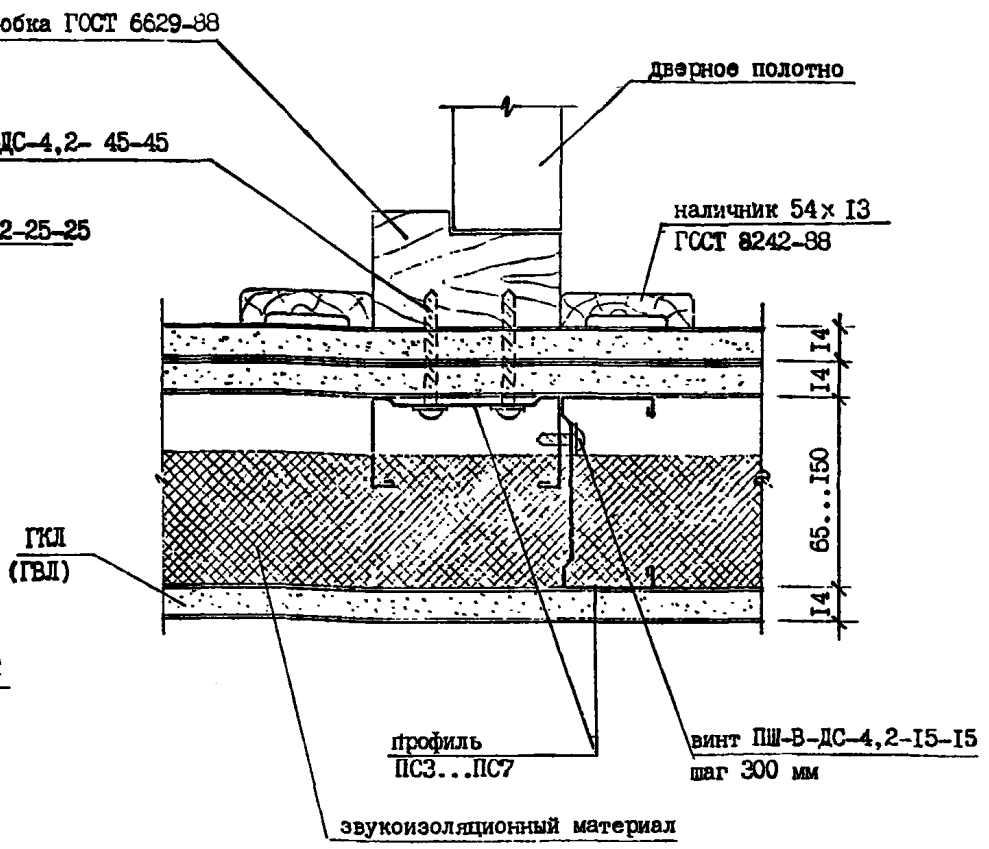

a – зазор на неровность кирпичной стены или зона прокладки инженерных коммуникаций.

Крепление звукоизоляции условно не показано (см. узел 16).

	Техн. отд.	
Нач.отд.	Калайджан	
Нормок.	Кравченко	
Вед.инж.	Умнягина	
Исполнит.	Клычникова	
	Маст.№ 18	
Гл.конст.	Кано	
Гл. спец.	Шкляренко	

I.03I.9-I-32

УЗЛЫ 21, 22

Стадия	Лист	Листов
Р	1	

МОСПРОЕКТ-2

1069-01 50

СОГЛАСОВАНО

Инв.№ подл. | Подпись и дата | Взам. инв.№

23
М 1:2

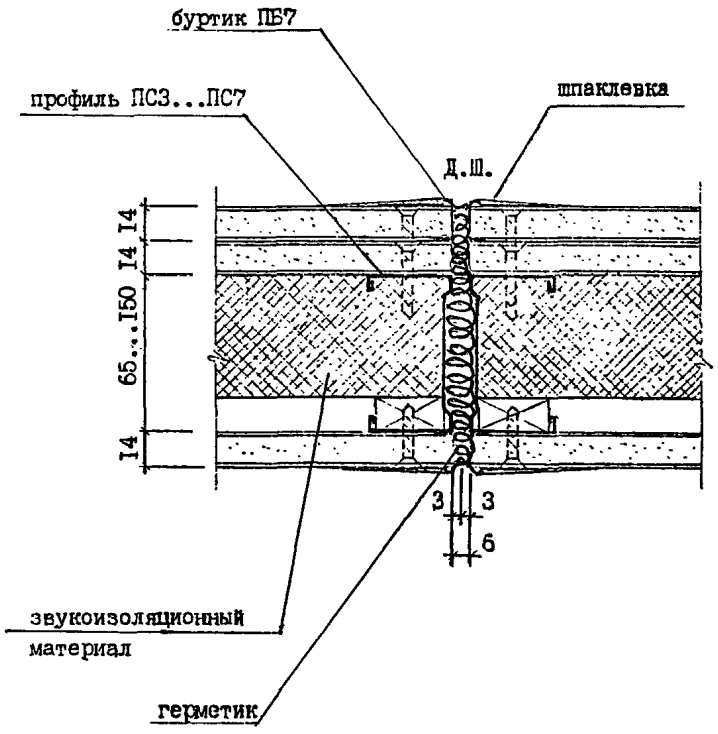

24
М 1:2

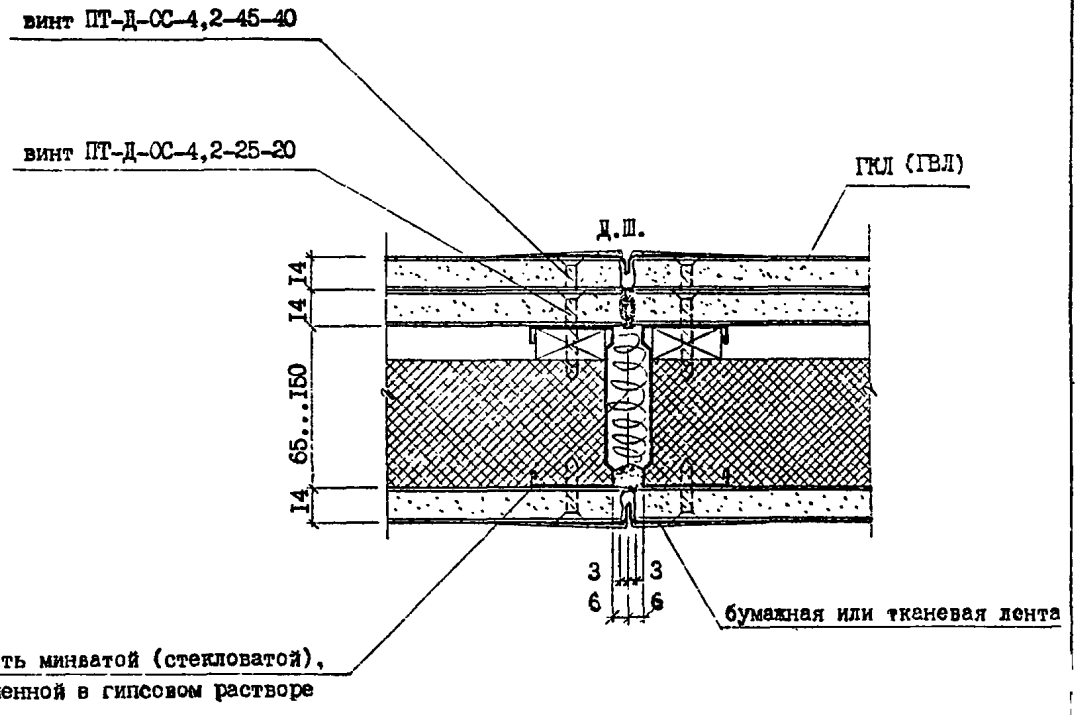

Узел 24 применять при отсутствии буртиков ПБ7.

	Техн. отд.		
Нач.отд.	Капайджан		
Нормок.	Кравченко		
Вед.инж.	Умнягина		
Исполнит.	Клычникова		
	Маст.№ 18		
Гл.конст.	Каю		
Гл. спец.	Шкляренко		

I.031.9-I-33

УЗЛЫ 23, 24

Стадия	Лист	Листов
Р	1	

МОСПРОЕКТ-2

1069-01 51

СОГЛАСОВАНО

Инв.№ подл. | Подпись и дата | Взам. инв.№

25

М 1:2

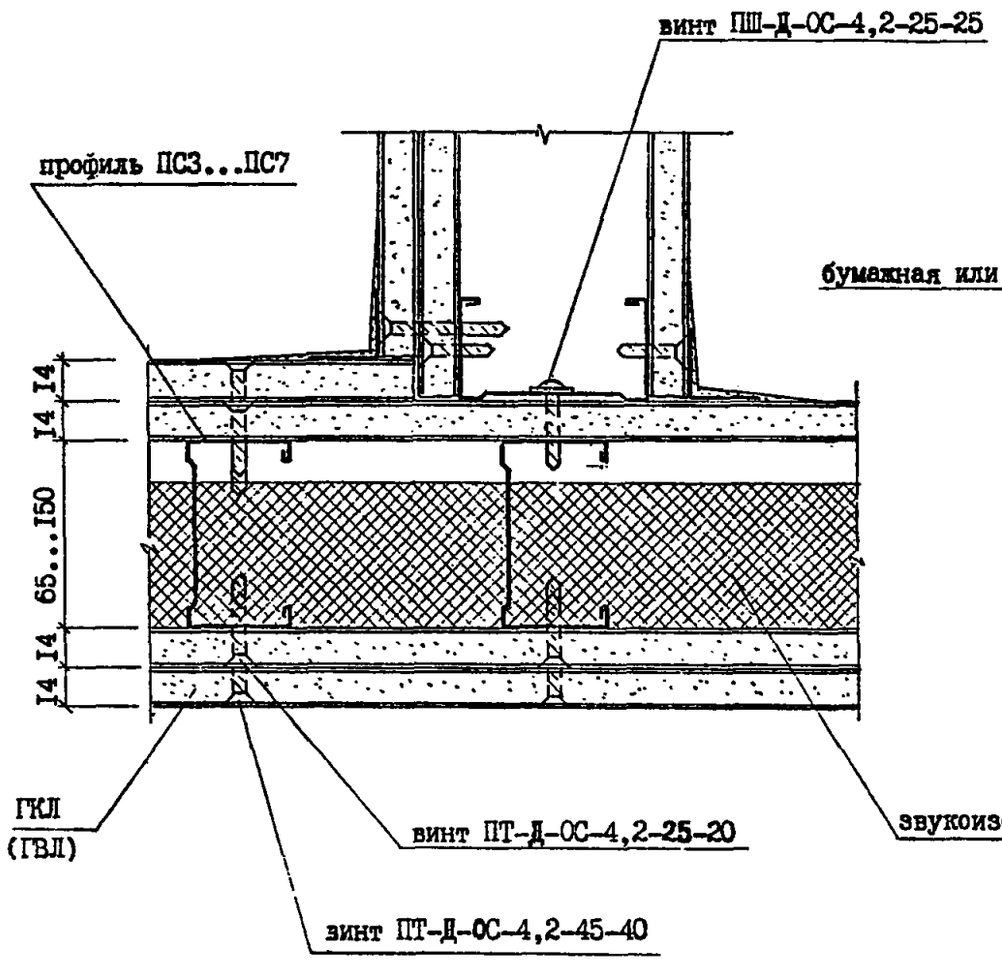

26

М 1:2

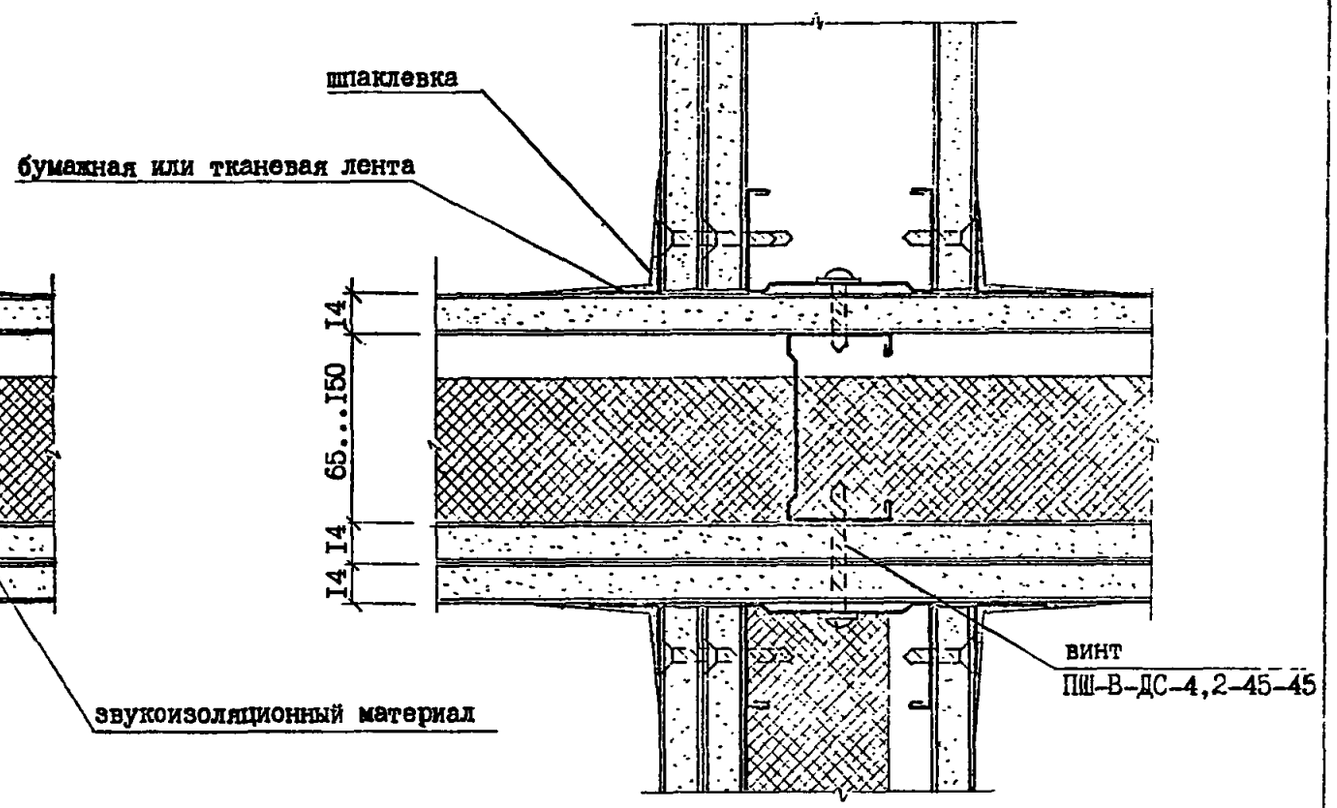

Крепление звукоизоляции условно не показано (см. узел 10).

	Техн. отд.		I.03I.9-I-34	
Нач.отд.	Калайджан			
Нормок.	Кравченко			
Вед.инж.	Умнягина			
Исполнит.	Клычникова			
	Маст.№ 18			
Гл.конст.	Кано			
Гл. спец.	Шкляренко			

УЗЛЫ 25, 26	Стадия	Лист	Листов
	Р	1	
	МОСПРОЕКТ-2		

1069-01 52

Согласовано

Инв.№ подл. | Подпись и дата | Взам. инв.№

27
М I:2

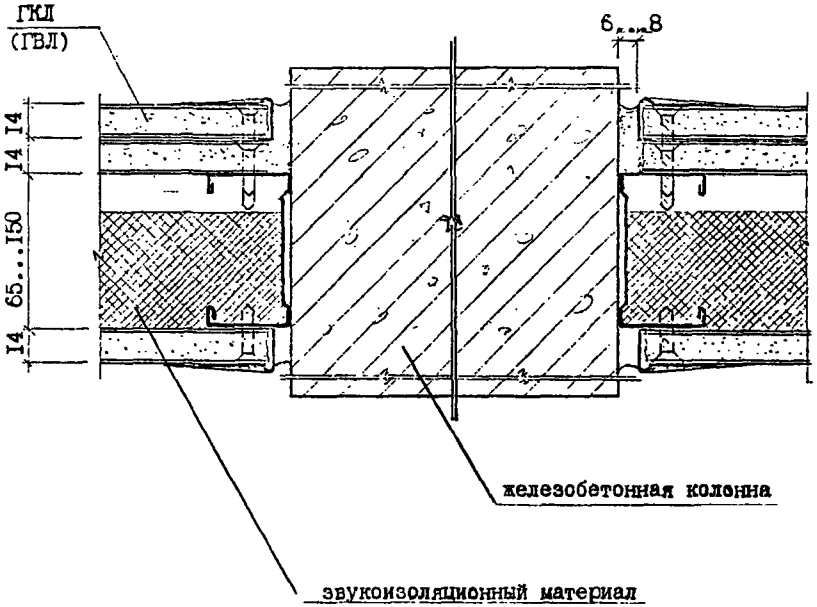

28
М I:2

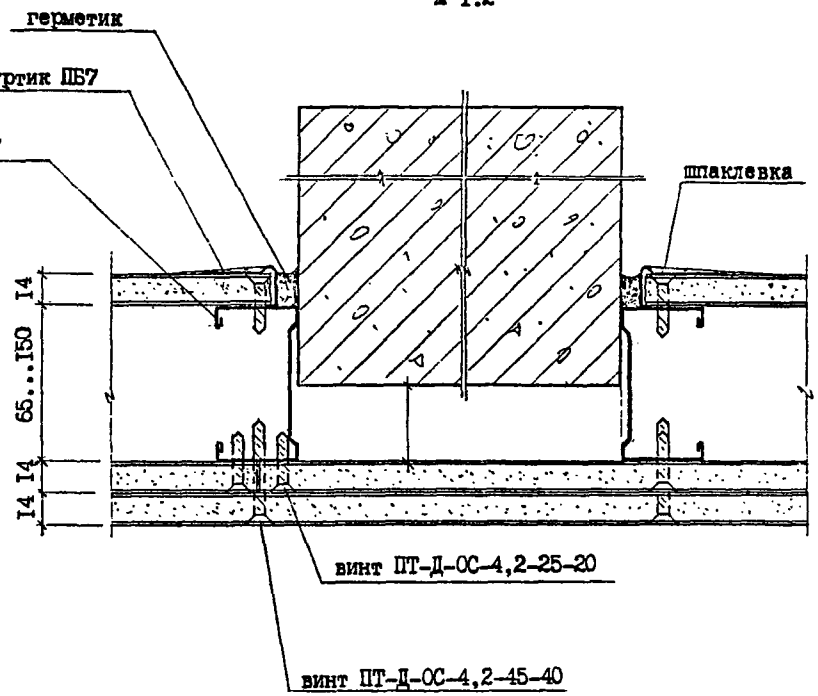

Крепление звукоизоляции условно не показано (см. узел 16).
а - зона прокладки электрических и слаботочных разводок определяется по конкретному проекту.

	Техн. отд.		I.031.9-I-35	
Нач.отд.	Калайджан			
Нормок.	Кравченко			
Вед.инж.	Умнягина			
Исполнит.	Клычникова		УЗЛЫ 27, 28	Стадия: Р; Лист: 1; Листов:
	Маст.№ 18			
Гл.констр.	Кано			МОСПРОЕКТ-2
Гл. спец.	Шкляренко			

Согласовано
Инв.№ подл. | Подпись и дата | Взам. инв.№

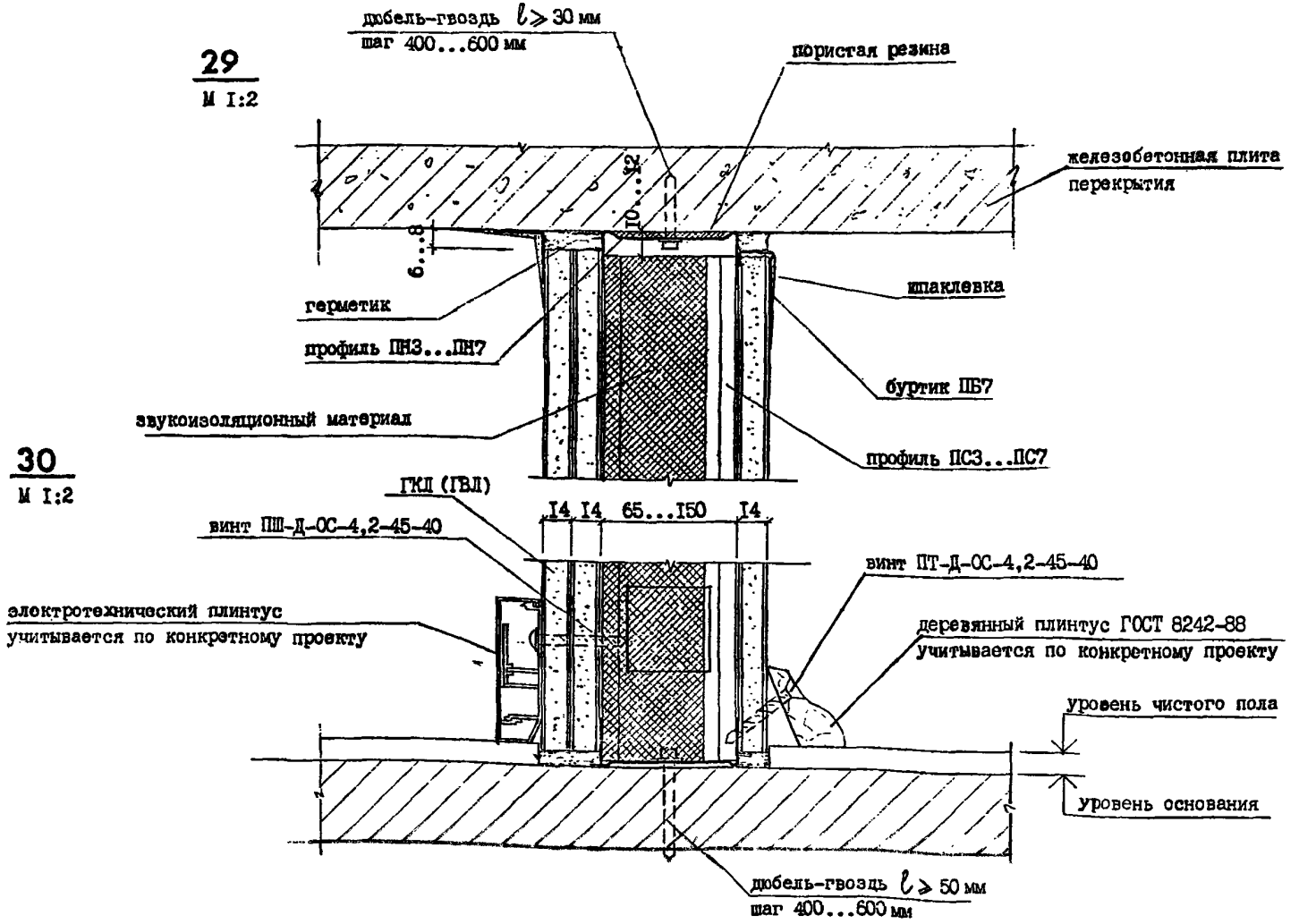

	Техн. отд.	
Нач.отд.	Калайджан	
Нормок.	Кравченко	
Вед.инж.	Умнягина	
Исполнит.	Клычникова	
	Маст.№ 18	
Гл.конст.	Кано	
Гл. спец.	Шкляренко	

I.031.9-I-36

Узлы 29, 30

Стадия	Лист	Листов
Р	1	

МОСПРОЕКТ-2

1069-01 54

Согласовано

Инв.№ подл. | Подпись и дата | Взам. инв.№

31
М I:2

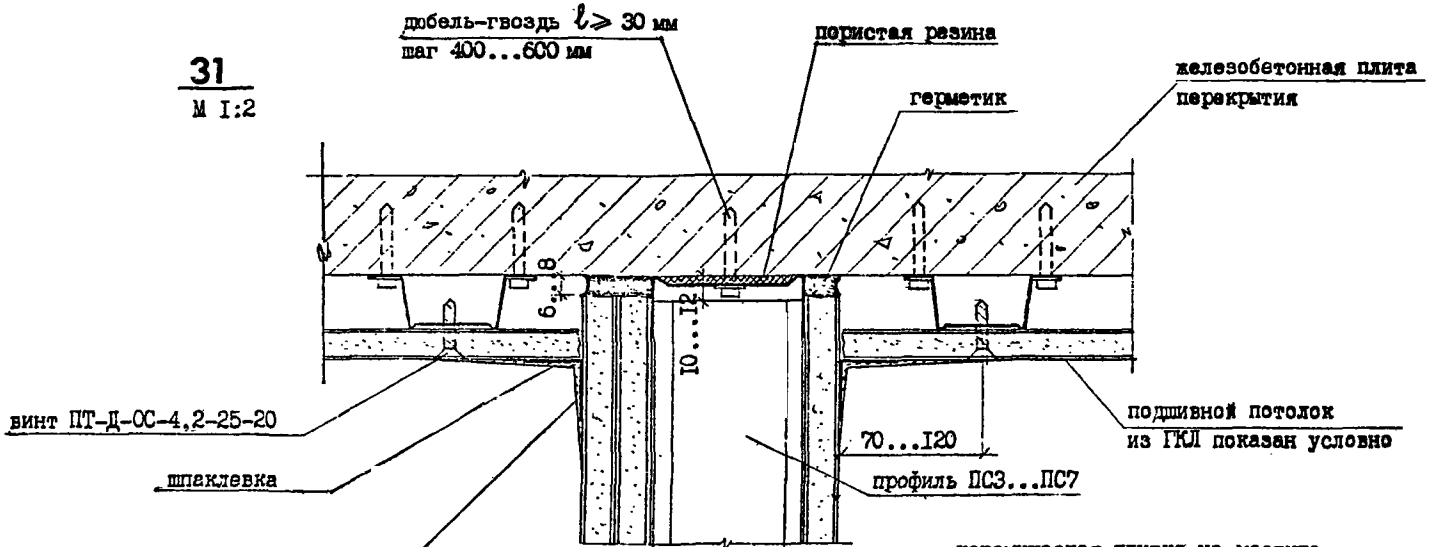

32
М I:2

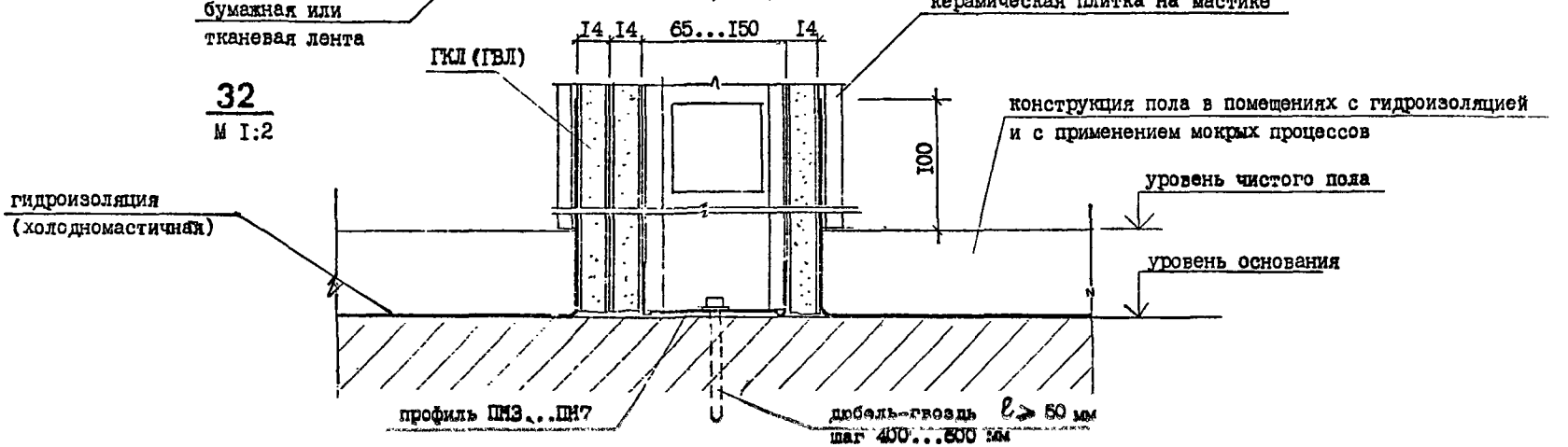

	Техн. отд.	
Нач.отд.	Калайджан	
Нормок.	Кравченко	
Вод.инж.	Умнягина	
Исполнит.	Клычникова	
	Маст.№ 18	
Гл.конст.	Кано	
Гл. спец.	Шкляренко	

I.031.9-I-37

УЗЛЫ 31, 32

Стадия	Лист	Листов
Р	1	

МОСПРОЕКТ-2

СОГЛАСОВАНО

Инв.№ подл. | Подпись и дата | Взам. инв.№

33
М I:2

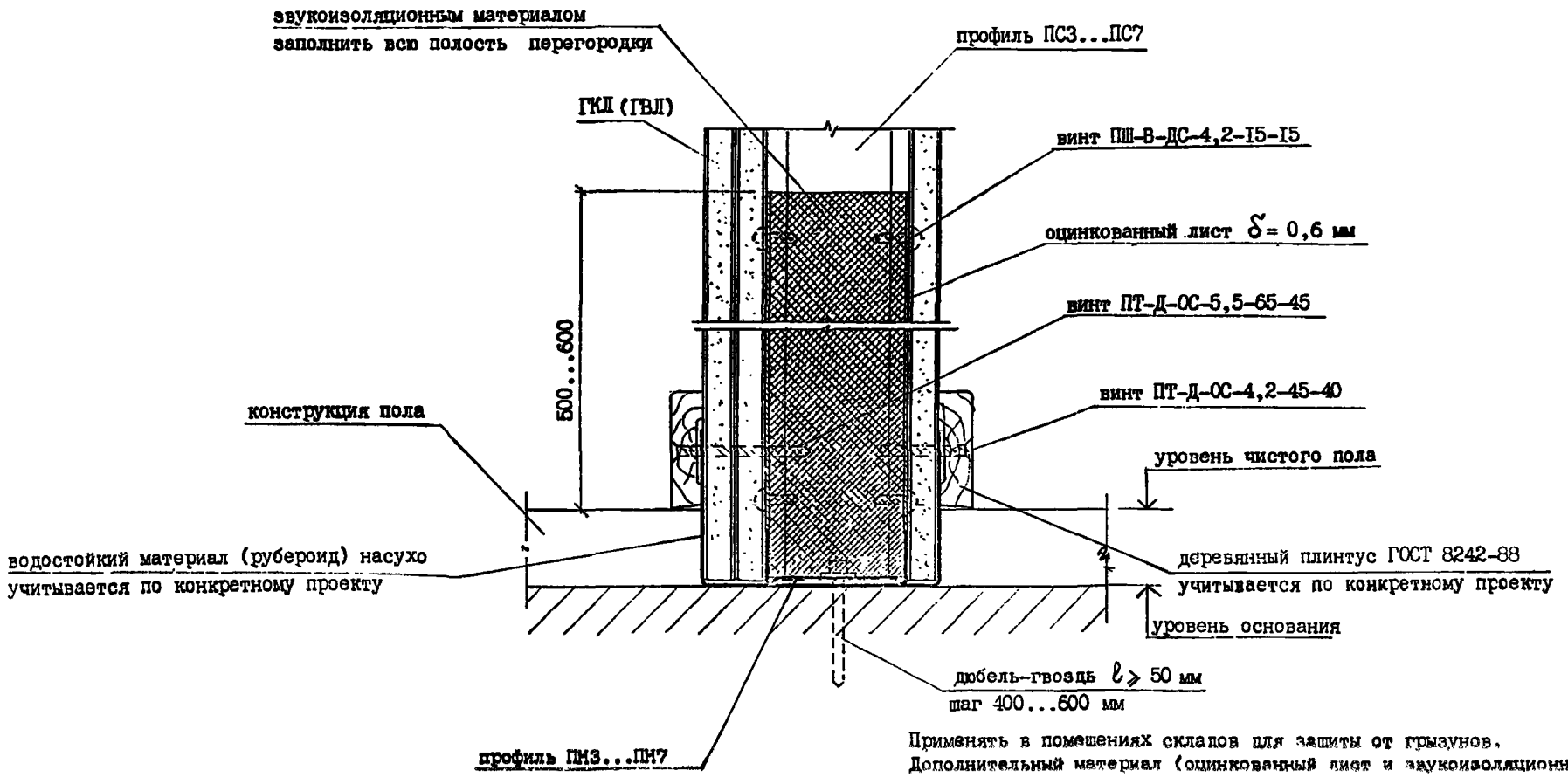

Применять в помещениях складов для защиты от грызунов.
Дополнительный материал (оцинкованный лист и звукоизоляционный заполнитель) учитывается по конкретному проекту.
Решение согласовано с СЭС г.Москвы (№ 2/I35-488-I6 от I4.08.86г.).

1069-01 56

	Техн. отд.		I.03I.9-I-38	
Нач.отд.	Калайджан			
Нормок.	Кравченко			
Вед.инж.	Умнятина			
Исполнит.	Кычникова			
	Маст.№ 18			
Гл.конст.	Кано			
Гл. спец.	Шкляренко			

Стадия	Лист	Листов
Р	1	

УЗЕЛ 33

МОСПРОЕКТ-2

Согласовано

Инв.№ подл. | Подпись и дата | Взам. инв.№

34

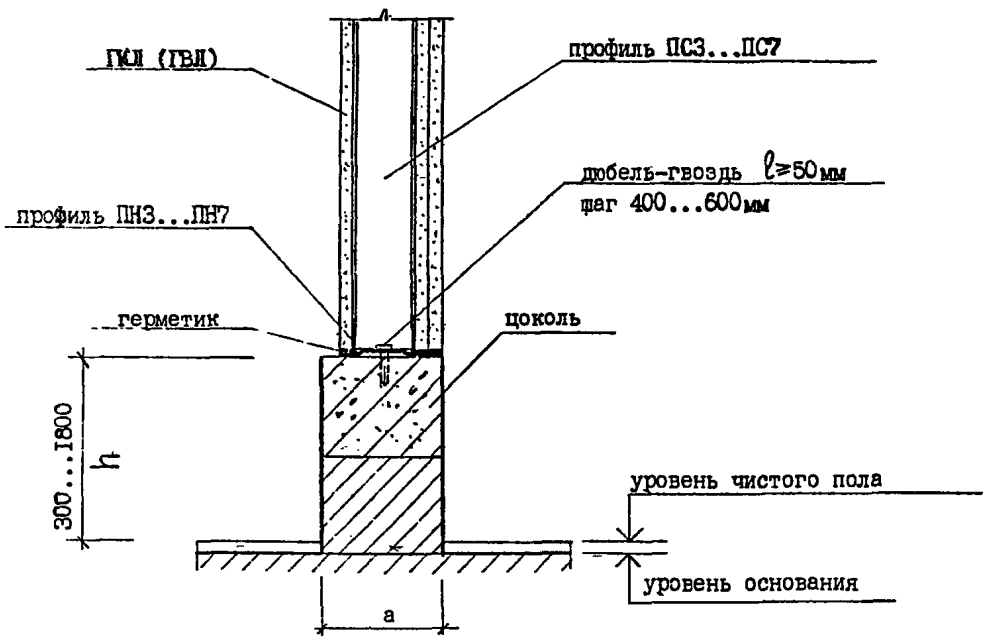

Материал цоколя, его высота (h), толщина (а) показаны условно и определяются конкретным проектом.

При устройстве в помещениях гидроизоляции из рулонных материалов с применением горячих битумных мастик перегородки устанавливать на цоколь, высота которого определяется высотой вертикальной гидроизоляции.

	Техн. отд.		
Нач.отд.	Калайджан		
Нормок.	Кравченко		
Вед.инж.	Умнягина		
Исполнит.	Кычинкова		
	Маст.№ 18		
Гл.конст.	Каво		
Гл. спец.	Шкляренко		

I.031.9-I-39

УЗЕЛ 34

Стадия	Лист	Листов
Р	1	

МОСПИ-ОБЪКТ-2

Согласовано

Инв.№ подл. | Подпись и дата | Взам инв.№

I вариант

35

М I:I0

I - I

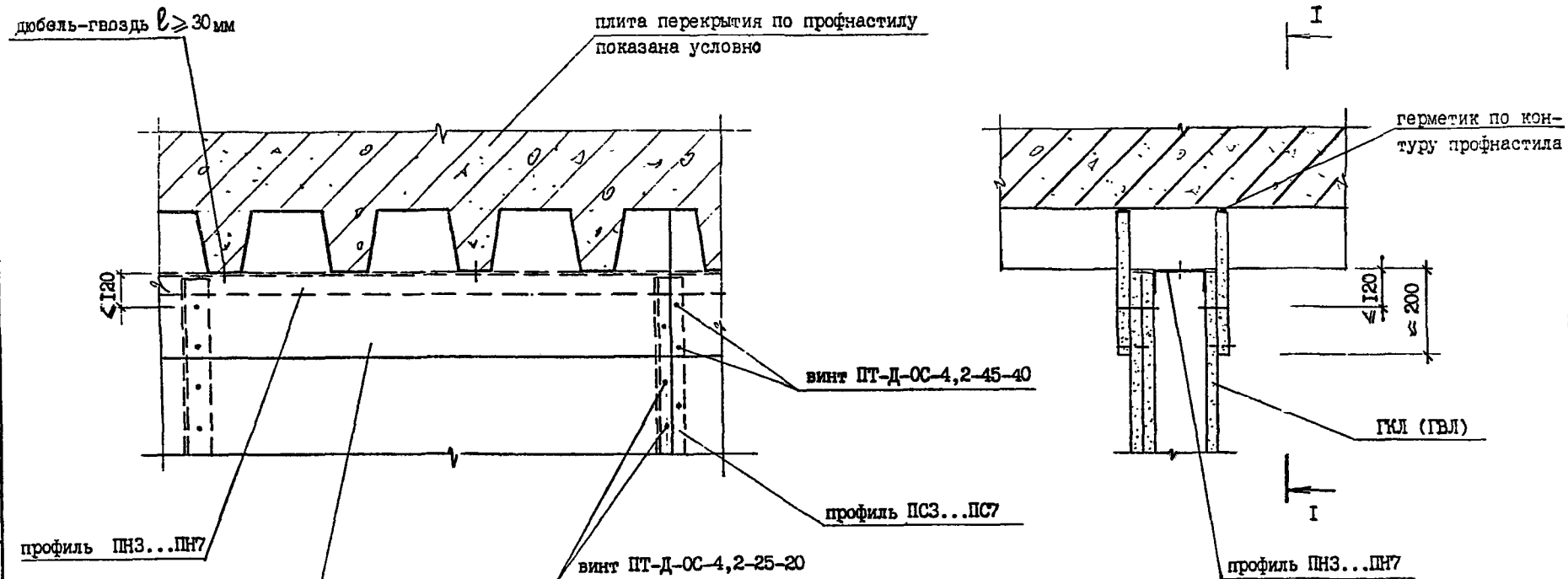

	Техн. отд.	
Нач.отд.	Калайджан	
Нормок.	Кравченко	
Зед.инж.	Ульянгина	
Исполнит.	Клычникова	
	Маст.№ 18	
Гл.конст.	Кано	
Гл. спец.	Шкляренко	

I.03I.9-I-40

УЗЕЛ 35

Стадия	Лист	Листов
Р	1	

МОСПРОЕКТ-2

СОГЛАСОВАНО

Инв. № подл. | Подпись и дата | Взам. инв. №

2 вариант

I - I

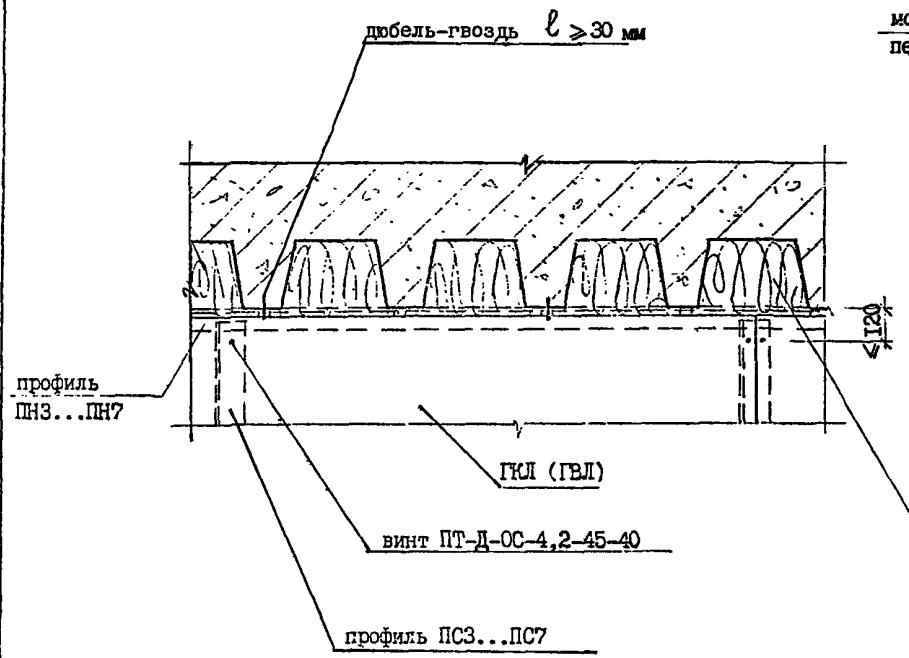

36

М 1:10

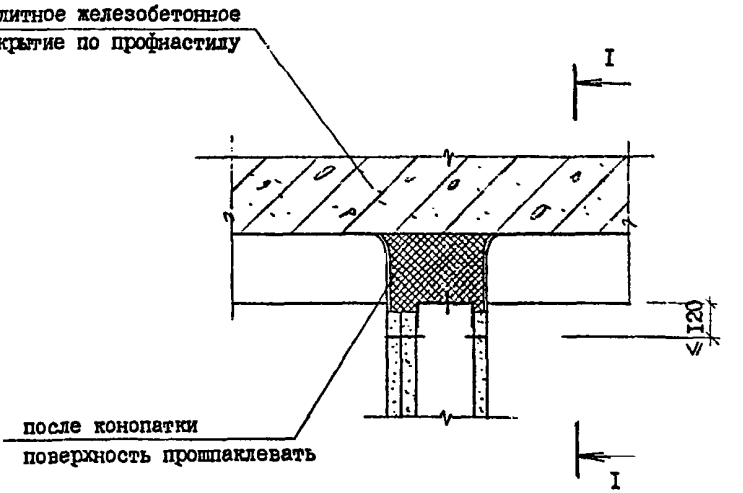

Узел 36 рекомендуется применять при наличии подвесных потолков

	Техн. отд.	
Нач.отд.	Келайджан	
Нормок.	Кравченко	
Вед.инж.	Ульянгяне	
Исполнит.	Клычникова	
	Маст.№ 18	
Гл.конст.	Кано	
Гл. спец.	Шляренко	

I.031.9-I-41

УЗЕЛ 36

Стадия	Лист	Листов
Р	1	

МОСПРОЕКТ-2

Согласовано

Инв.№ подл. | Подпись и дата | Взам. инв.№

I - I

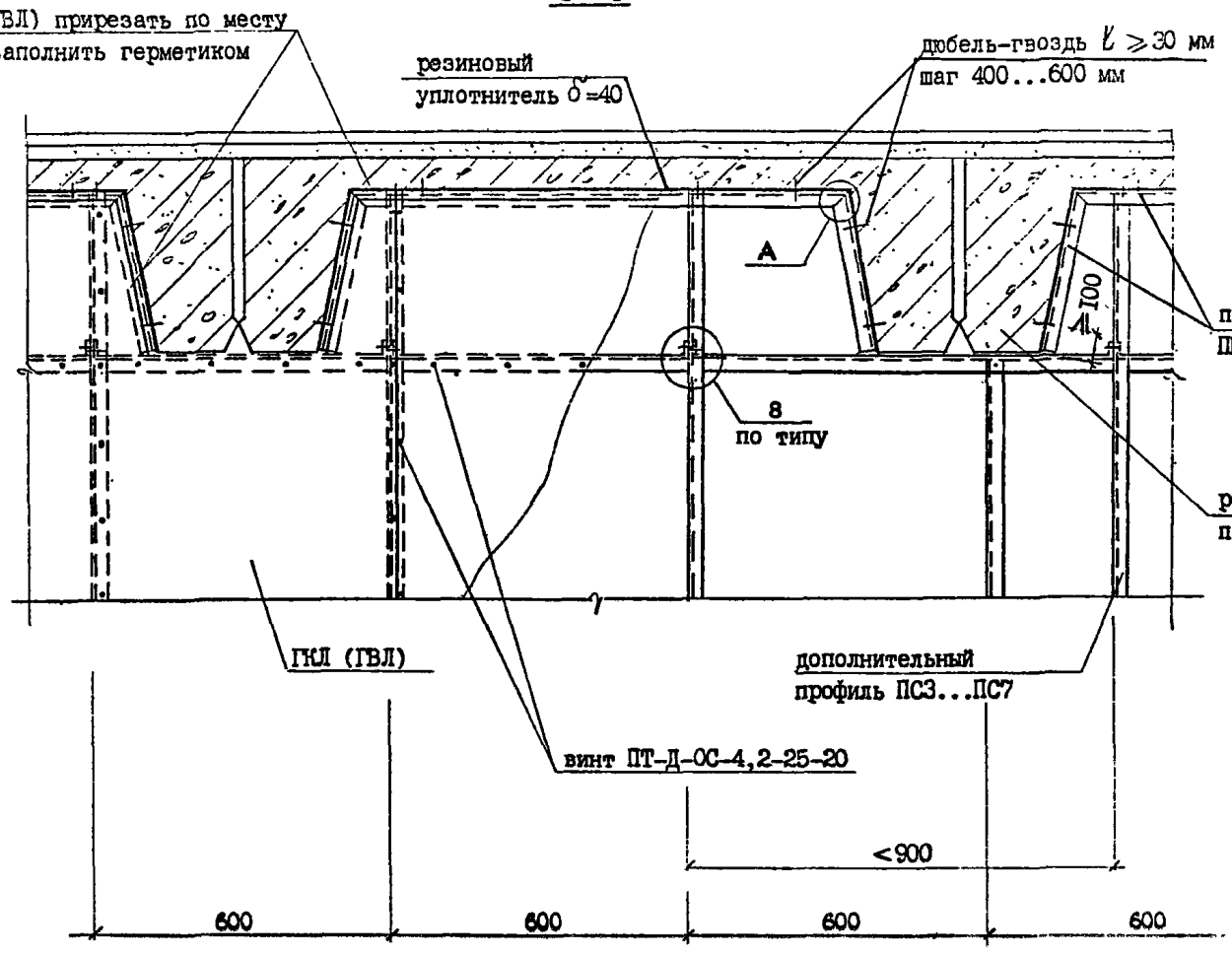

37

М I:10

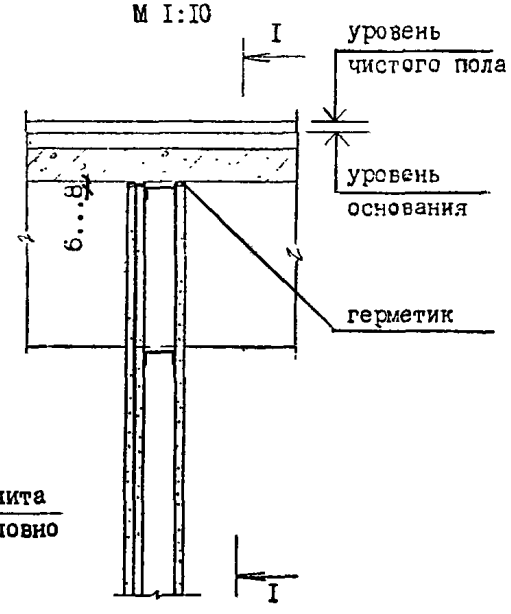

А

М I:2

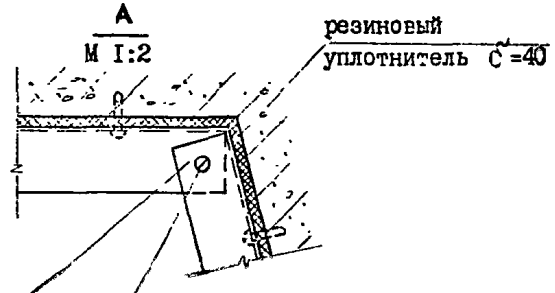

	Техн. отд.		
Нач.отд.	Калайджан		
Нормок.	Кравченко		
Вед.инж.	Умнягина		
Исполнит.	Клычникова		
	Маст.№ 18		
Гл.конст.	Кано		
Гл. спец.	Шкляренко		

I.03I.9-I-42

УЗЕЛ 37

Стадия	Лист	Листов
Р	1	

МОСПРОЕКТ-2

Согласовано

Инв.№ подл. | Подпись и дата | Взам. инв. №

38

М I:5

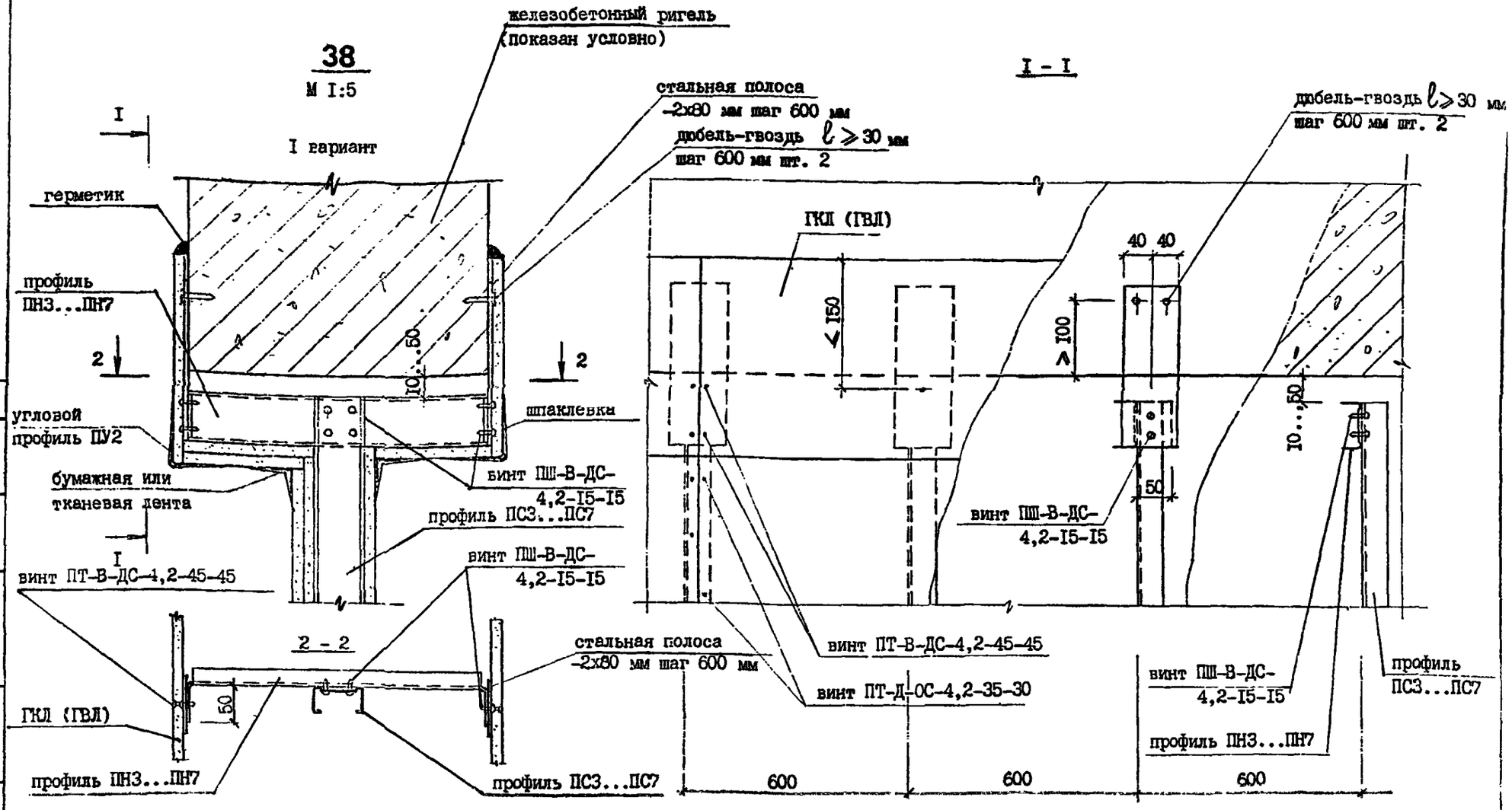

	Техн. отд.	
Нач.отд.	Калайджан	
Нормок.	Кравченко	
Вед.инж.	Умнягина	
Исполнит.	Клычникова	
	Маст.№ 18	
Гл.конст.	Кано	
Гл. спец.	Шкляренко	

I.03I.9-I-43

УЗЕЛ 38

Стадия	Лист	Листов
Р	1	

МОСПРОЕКТ-2

1069-01 61

Согласовано

Инв.№ подл. | Подпись и дата | Взам инв.№

39

М 1:5

2 вариант

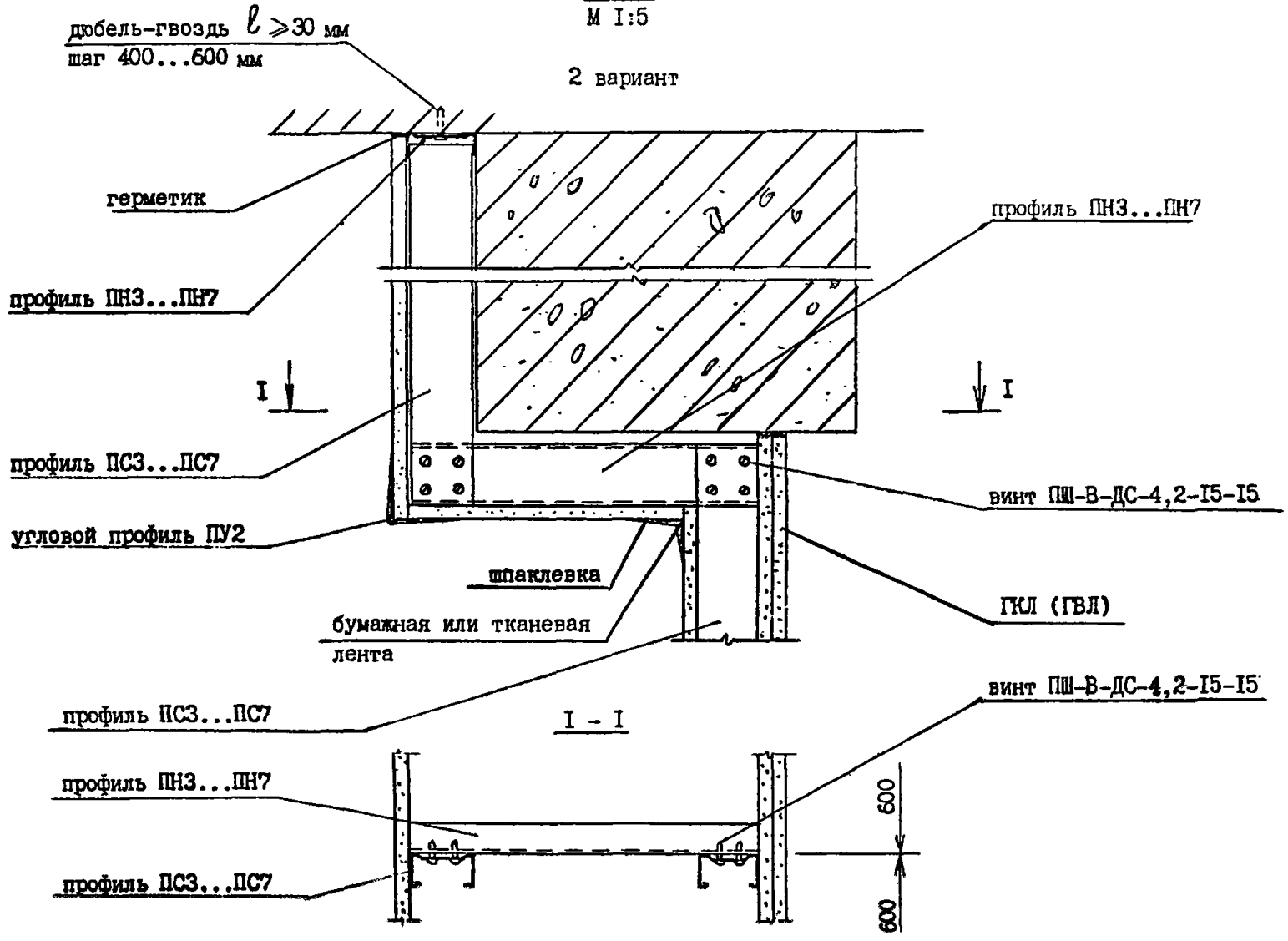

	Техн. отд.		
Нач.отд.	Калайджан		
Нормок.	Кравченко		
Вед.инж.	Умнягина		
Исполнит.	Клычникова		
	Маст.№ 18		
Гл.конст.	Кано		
Гл. спец.	Шкляренко		

I.03I.9-I-44

УЗЕЛ 39

Стадия	Лист	Листов
Р	1	

МОСПРОЕКТ-2

Согласовано

Инв.№ подл. | Подпись и дата | Взам. инв.№

40
М I:2

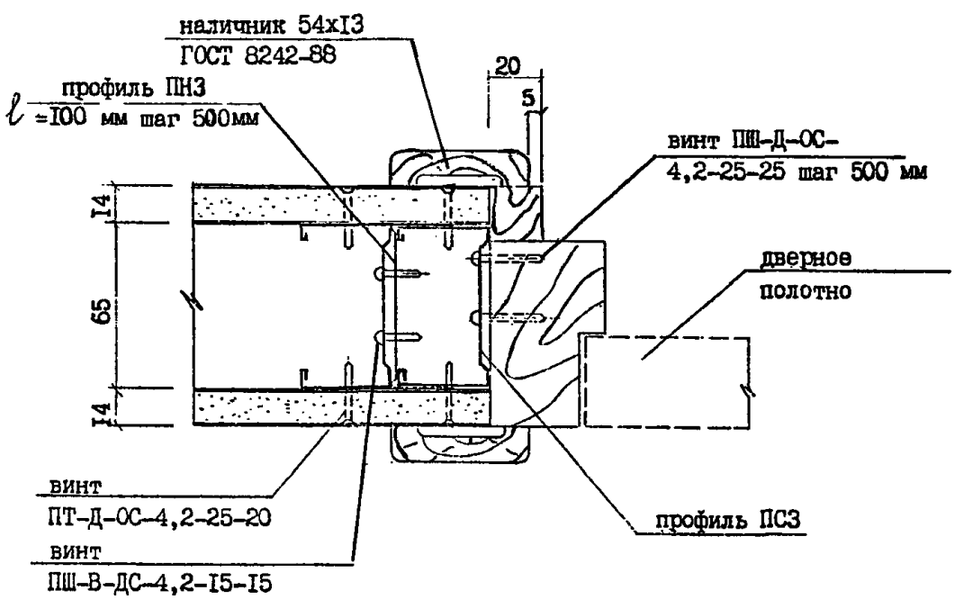

41
М I:2

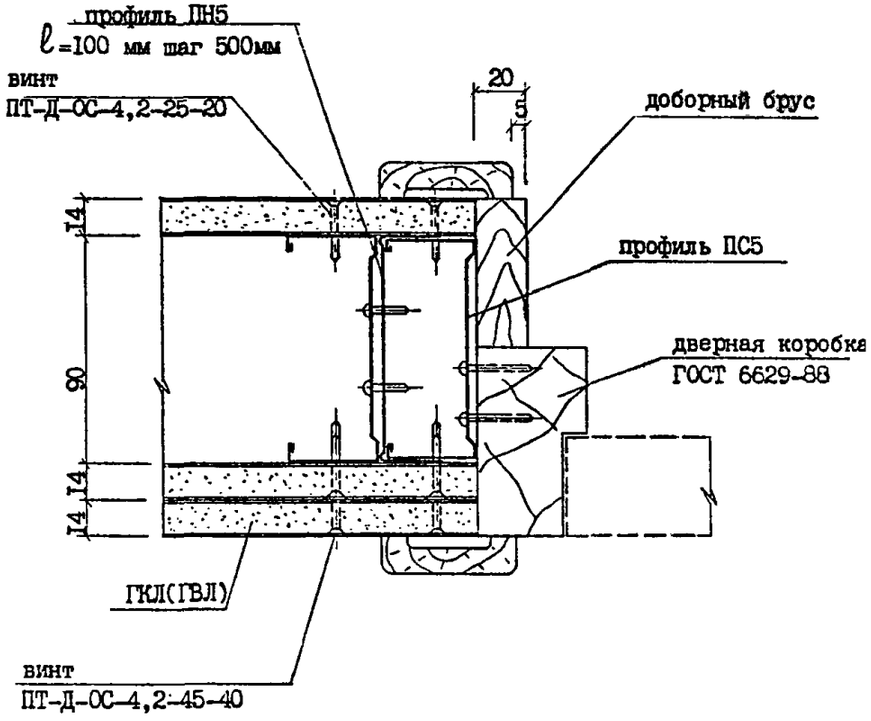

	Техн. отд.		
Нач.отд.	Калайджан		
Нормок.	Кравченко		
Вед.инж.	Умнягина		
Исполнит.	Клычникова		
	Маст.№ 18		
Гл.конст.	Каю		
Гл. спец.	Шкляренко		

I.03I.9-I-45

УЗЛЫ 40, 41

Стадия	Лист	Листов
Р	1	

МОСПРОЕКТ-2

1069-01 63

Согласовано

Инв.№ подл. | Подпись и дата | Взам. инв.№

42 44

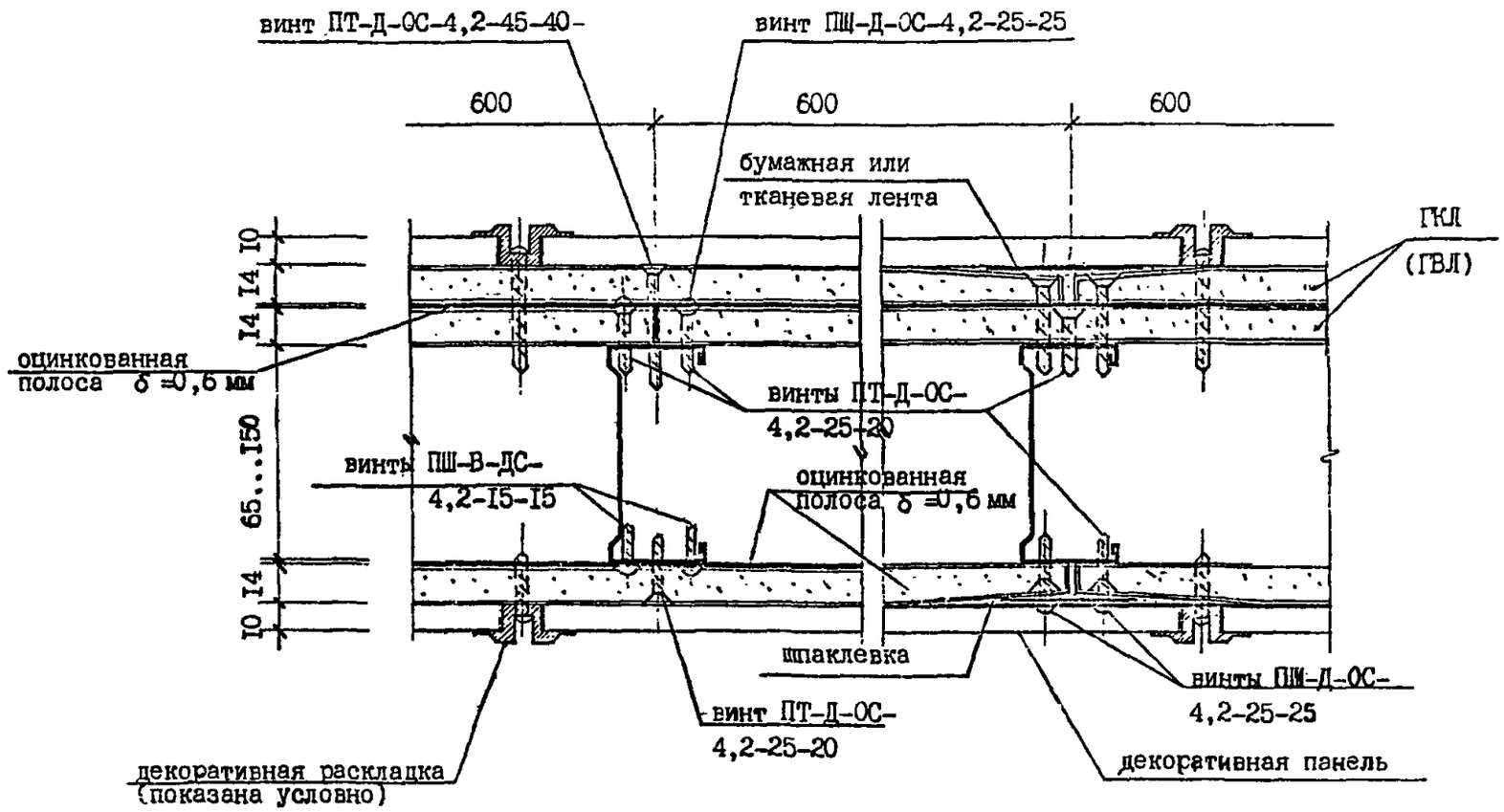

43 45

	Гехн. отп.		
Нач.отп.	Калайджан		
Нормок.	Кравченко		
Вед.инж.	Умнягина		
Исполнит.	Клычникова		
	Маст.№ 18		
Гл.конст.	Кано		
Гл. спец.	Шкляренко		

I.031.9-I-46

УЗЛЫ 42, 43, 44, 45

Стадия	Лист	Листов
Р	1	

МОСПРОЕКТ-2

46
М I:2

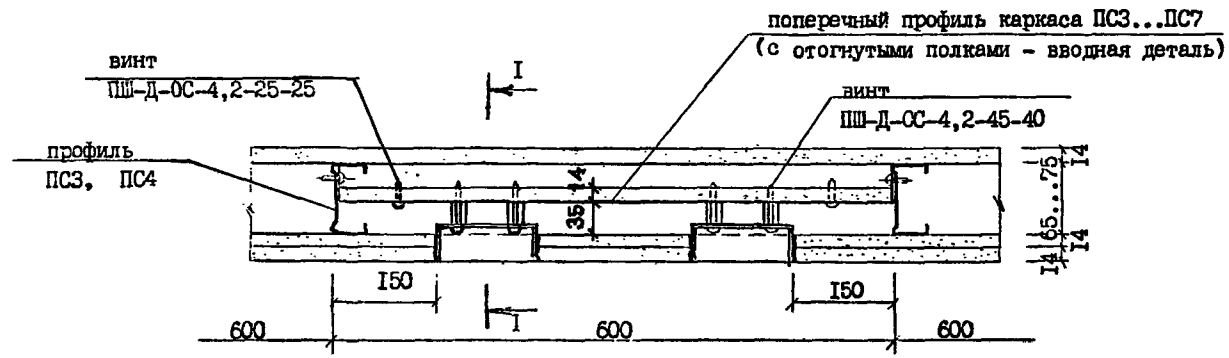

I - I

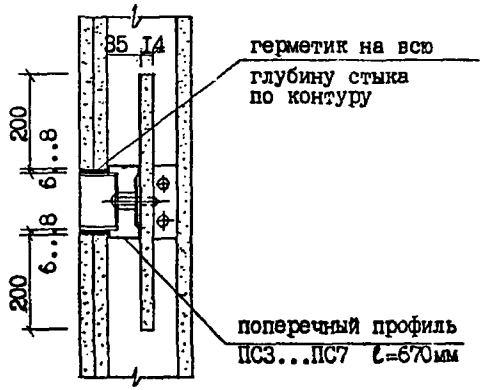

47
М I:2

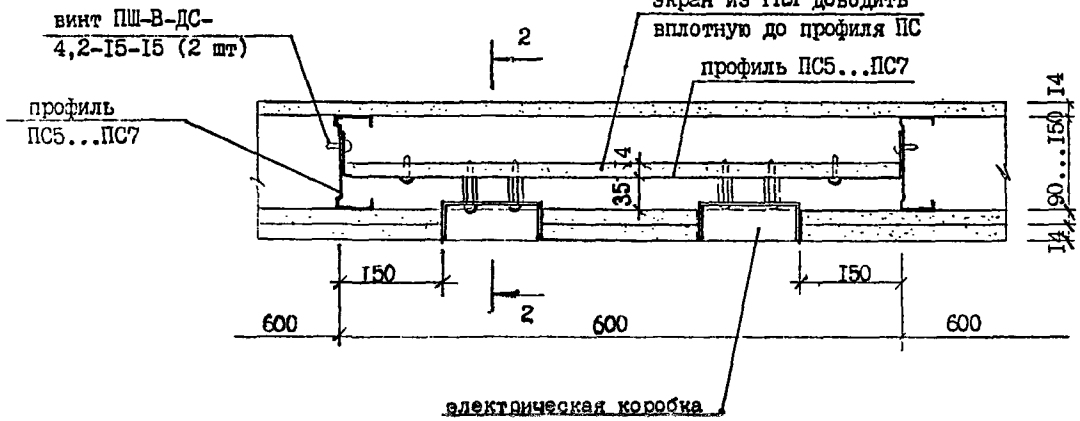

2 - 2

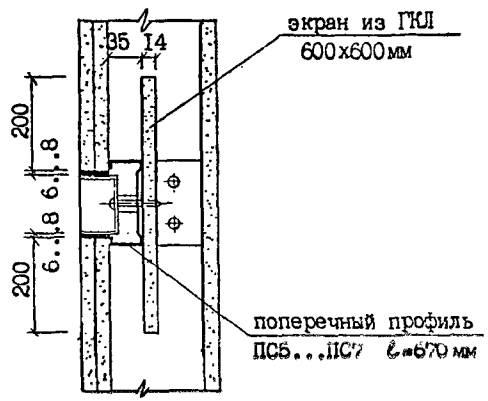

	Техн. отд.		
Нач.отд.	Калайджан		
Нормок.	Кравченко		
Вед.инж.	Умнягина		
Исполнит.	Клычникова		
	Маст.№ 18		
Гл.конст.	Каво		
Гл. спец.	Шляпенко		

I.031.9-I-47

УЗЛЫ 46, 47

Стадия	Лист	Листов
Р	1	

МОСПРОЕКТ-2

Согласовано

Инв.№ подл. | Подпись и дата | Взам. инв.№

48
М 1:2

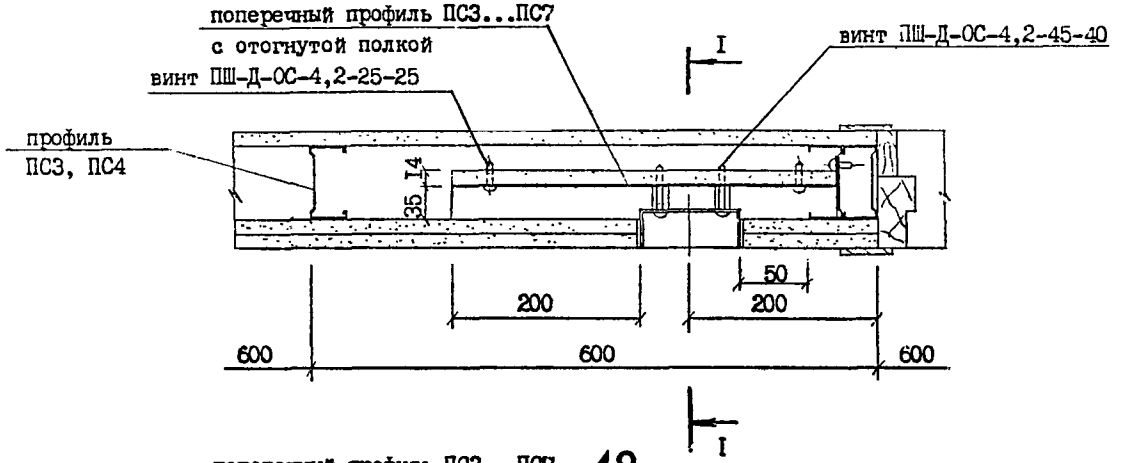

49
М 1:2

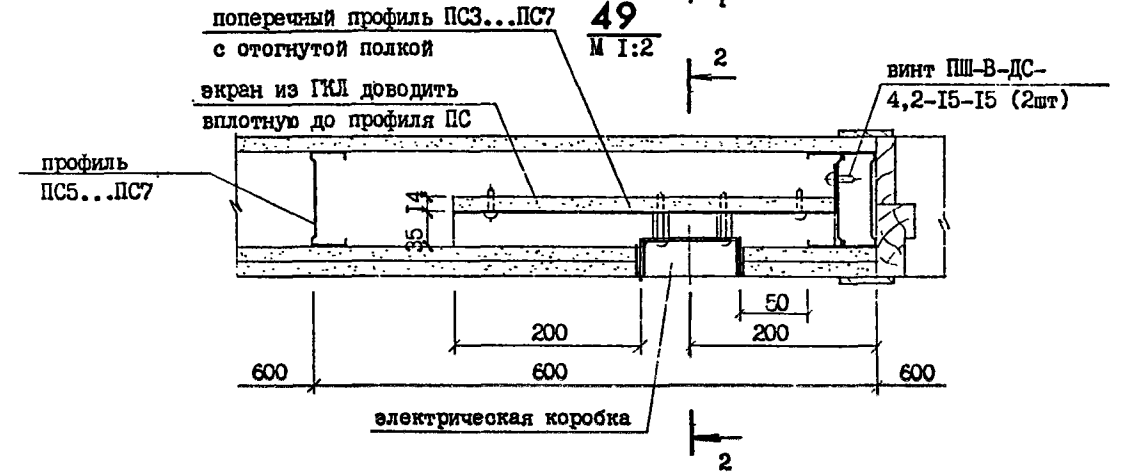

I - I

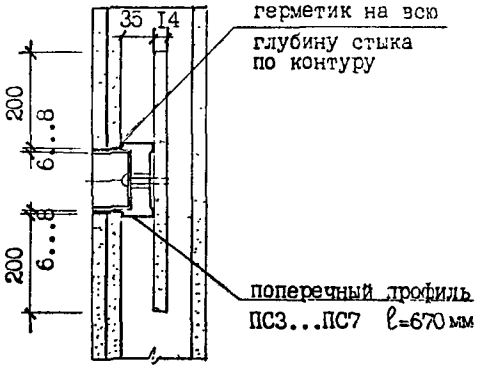

2 - 2

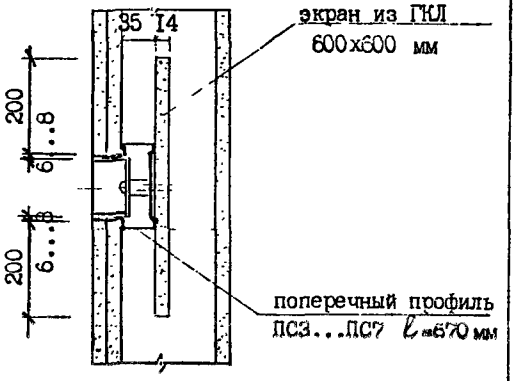

1069-01 66

	Техн. отд.		
Нач.отд.	Калайджан		
Нормок.	Кравченко		
Вед.инж.	Умнягина		
Исполнит.	Клычникова		
	Маст.№ 18		
Гл.конст.	Кано		
Гл. спец.	Шкляренко		

I.031.9-I-48

УЗЛЫ 48, 49

Стадия	Лист	Листов
Р	1	

МОСПРОЕКТ-2

Инв.№ подл. | Подпись и дата | Взам. инв.№

50

М I:I0

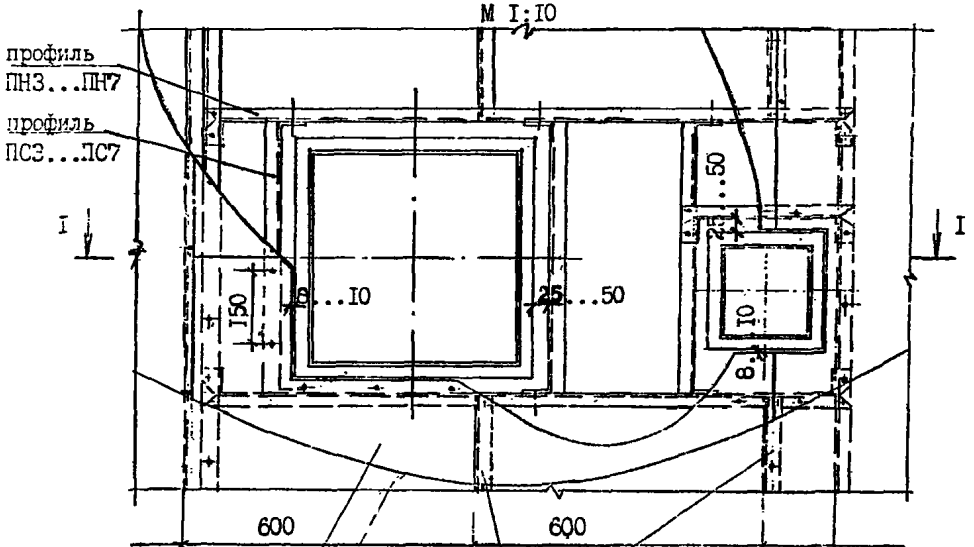

51

М I:I0

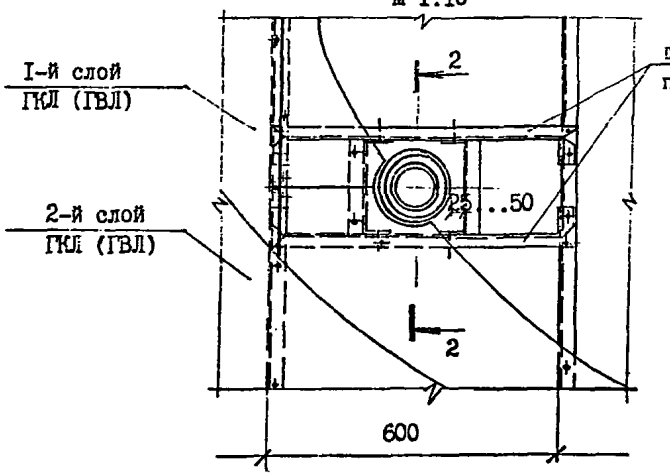

I - I

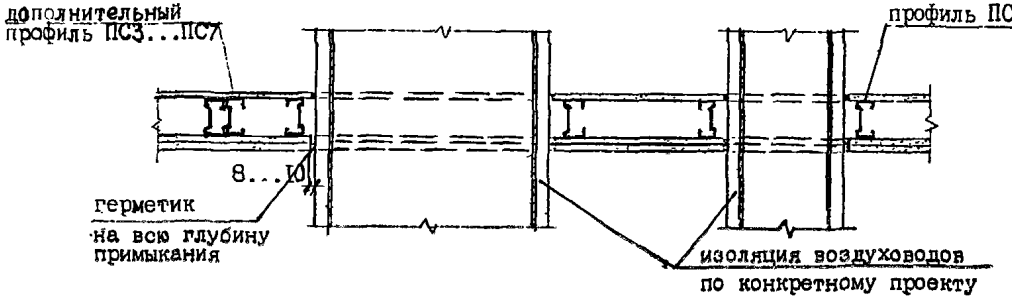

2 - 2

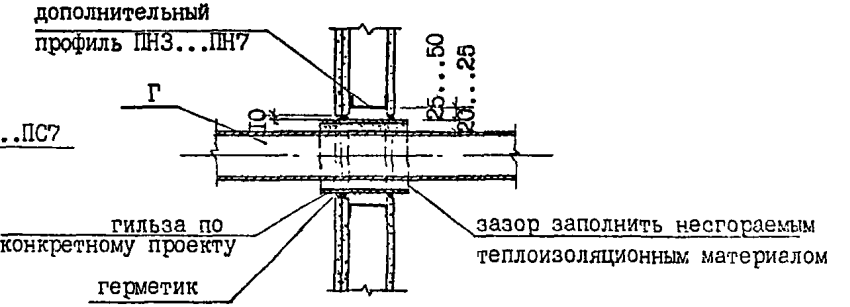

	Техн. отд.	
Нач.отд.	Колоджан	
Нормок.	Кревченко	
Вед.инж.	Умнягина	
Исполнит.	Клычникова	
	Маст.№ 18	
Гл.конст.	Кано	
Гл. спец.	Шкляренко	

I.03I.9-I-49

УЗЛЫ 50, 51

Стадия	Лист	Листов
Р	1	

МОСПРОЕКТ-2

СОГЛАСОВАНО

Инв.№ подл. | Подпись и дата | Взам инв.№

52

М 1:10

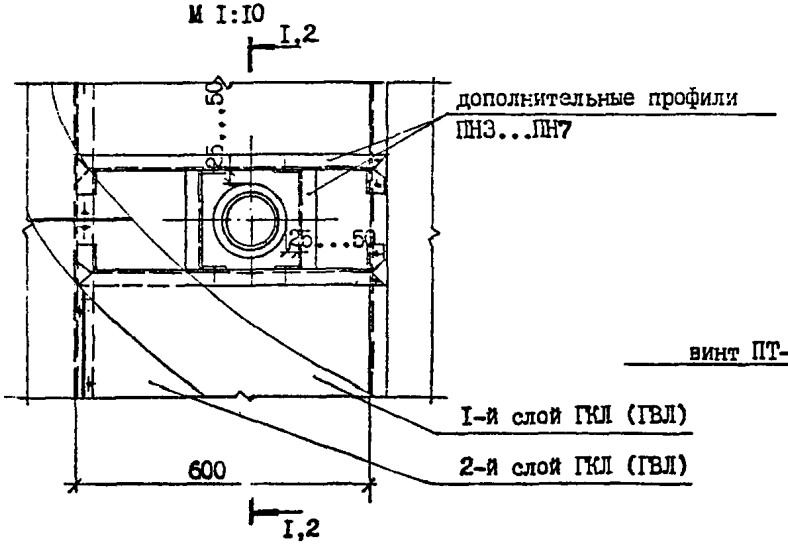

1

М 1:2

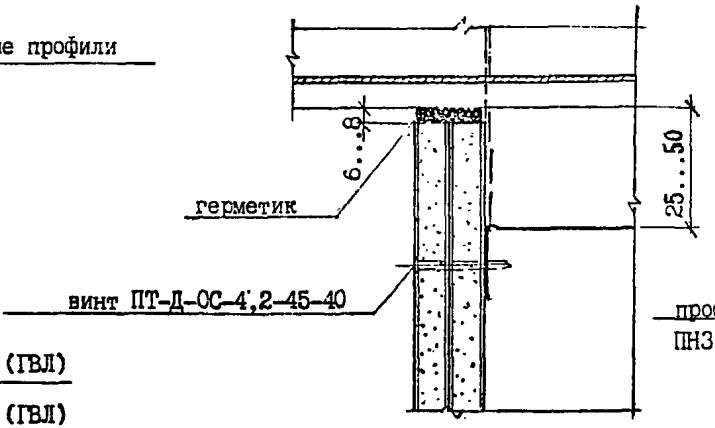

2

М 1:2

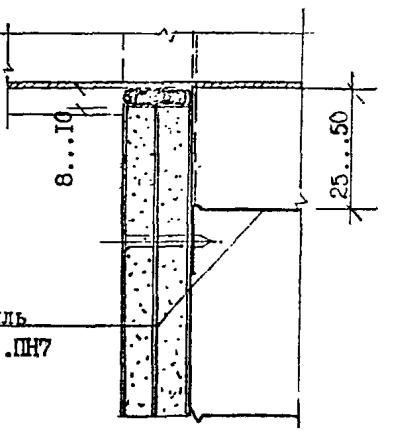

I - I при выполнении кожуха до монтажа перегородок

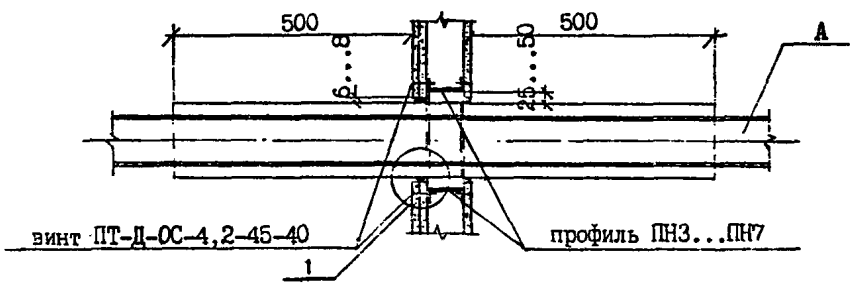

2 - 2 при выполнении кожуха после монтажа перегородок

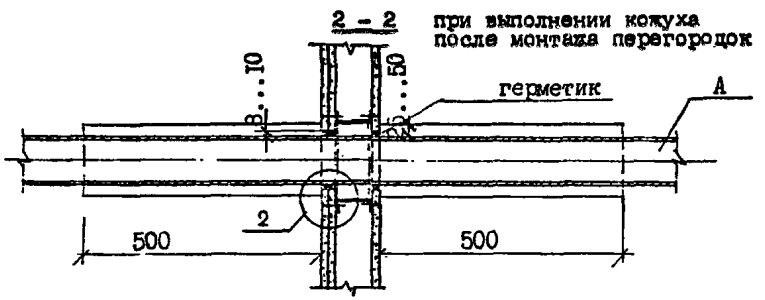

Кожух на трубопроводах выполнять из несгораемых материалов огнестойкостью 0,5 часа.

Конструкция кожуха определяется и учитывается конкретным проектом.

Данное решение принято по рекомендациям ЦНИИСКа им.Кучеренко и ВНИИПО МВД СССР.

	Техн. отд.		I.031.9-I-50	
Нач.отд.	Калайджан			
Нормок.	Кравченко			
Вед.инж.	Умнягина			
Исполнит.	Клычникова			
	Маст.№ 1в			
Гл.конст.	Кано			
Гл. спец.	Шкляренко			

Стадия	Лист	Листов
Р	1	

УЗЕЛ 52

МОСПРОЕКТ-2

53

М I:I0

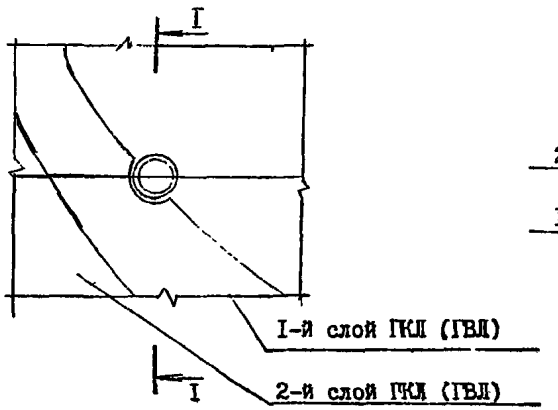

I - I

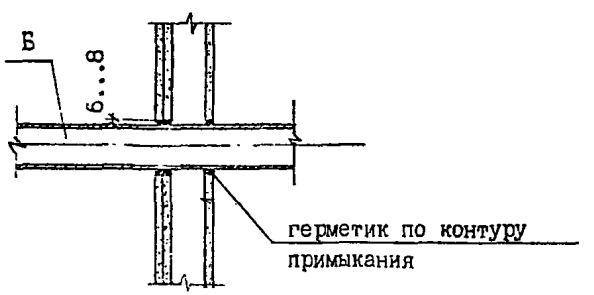

54

М I:I0

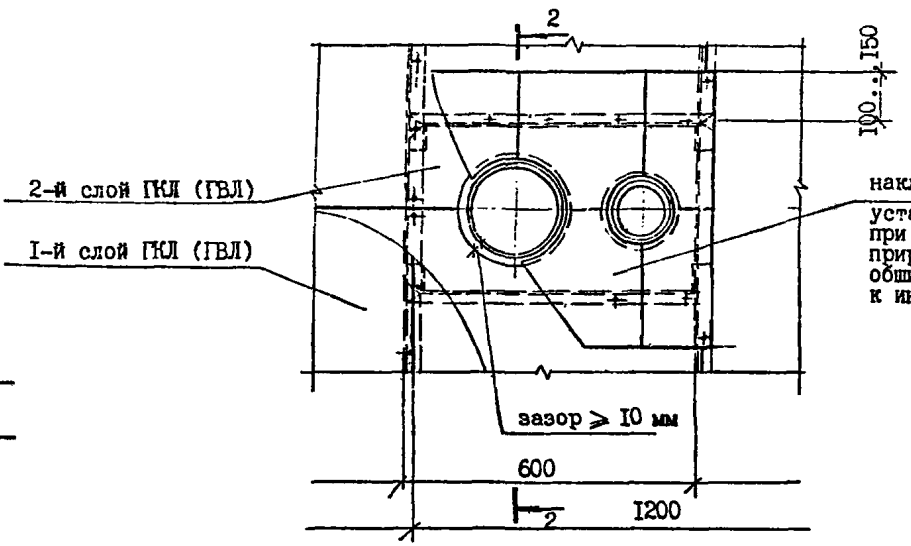

2 - 2

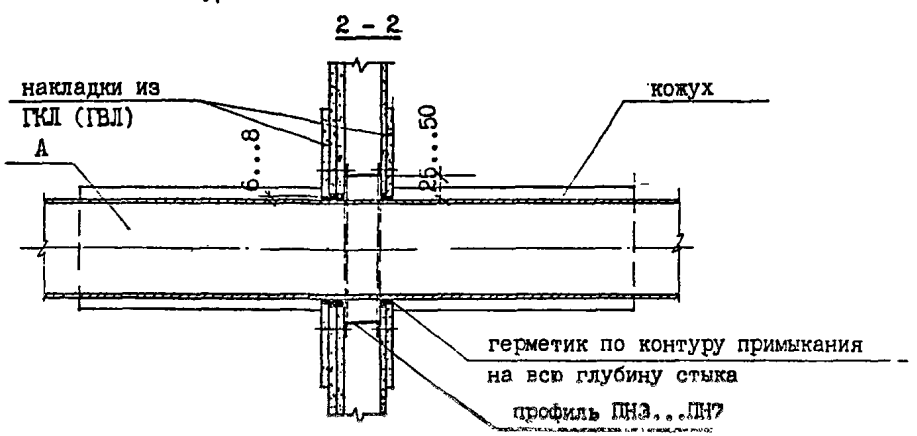

При групповом пропуске трубопроводов диаметром < 60 мм допускается устройство общего кожуха.

	Техн. отд.		I.03I.9-I-5I
Нач.отд.	Калайджан		
Нормок.	Кравченко		
Вед.инж.	Умнягина		
Исполнит.	Клычникова		
	Маст.№ 18		
Гл.конст.	Кано		
Гл. спец.	Шкляренко		

УЗЛЫ 53, 54	Стадия	Лист	Листов
	Р	1	
	МОСПРОЕКТ-2		

Согласовано

Инв.№ подл. | Подпись и дата | Взам. инв.№

55
М I:2

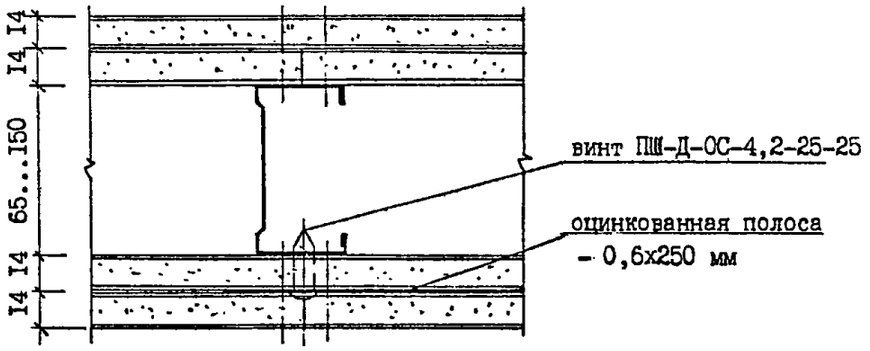

56
М I:2

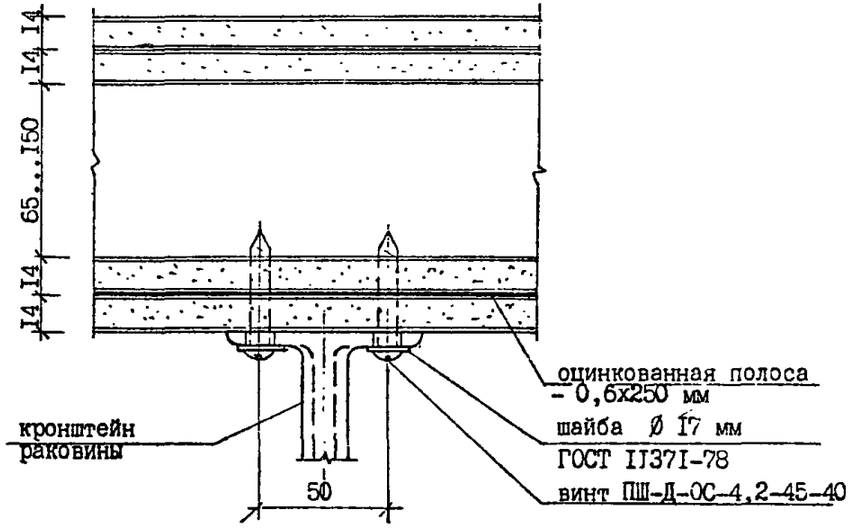

57
М I:2

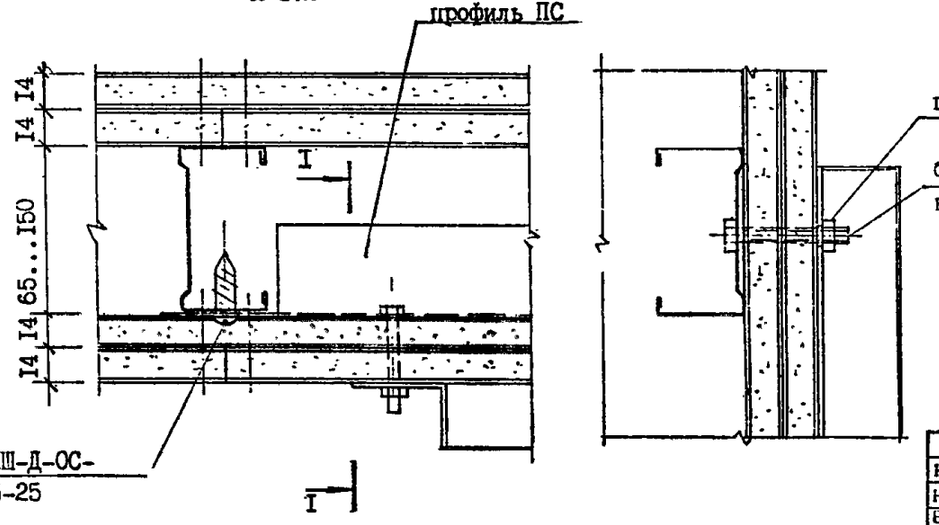

I - I

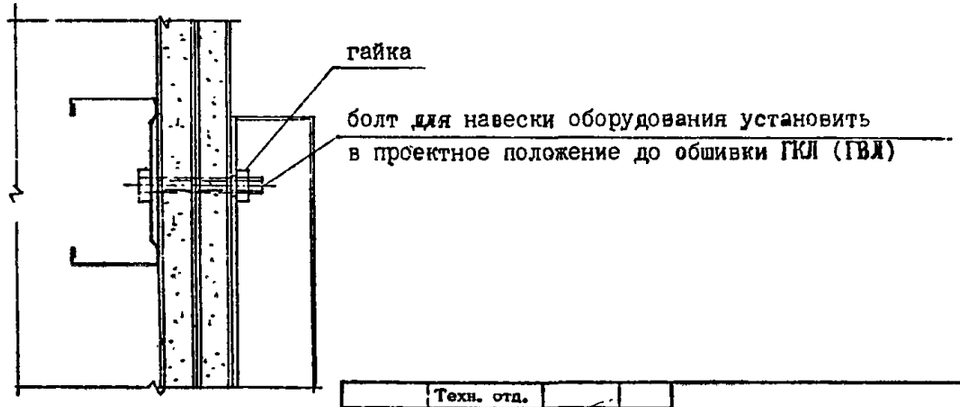

	Техн. отд.	
Нач.отд.	Калайджан	
Нормок.	Кравченко	
Вед.инж.	Умнягина	
Исполнит.	Кличникова	
	Маст.№ 18	
Гл.конст.	Кано	
Гл. спец.	Шкляренко	

I.03I.9-I-52

УЗЛЫ 55, 56, 57

Стадия	Лист	Листов
Р	1	

МОСПРОЕКТ-2

СОГЛАСОВАНО

Инв.№ подл. | Подпись и дата | Взам. инв.№

58

М 1:2

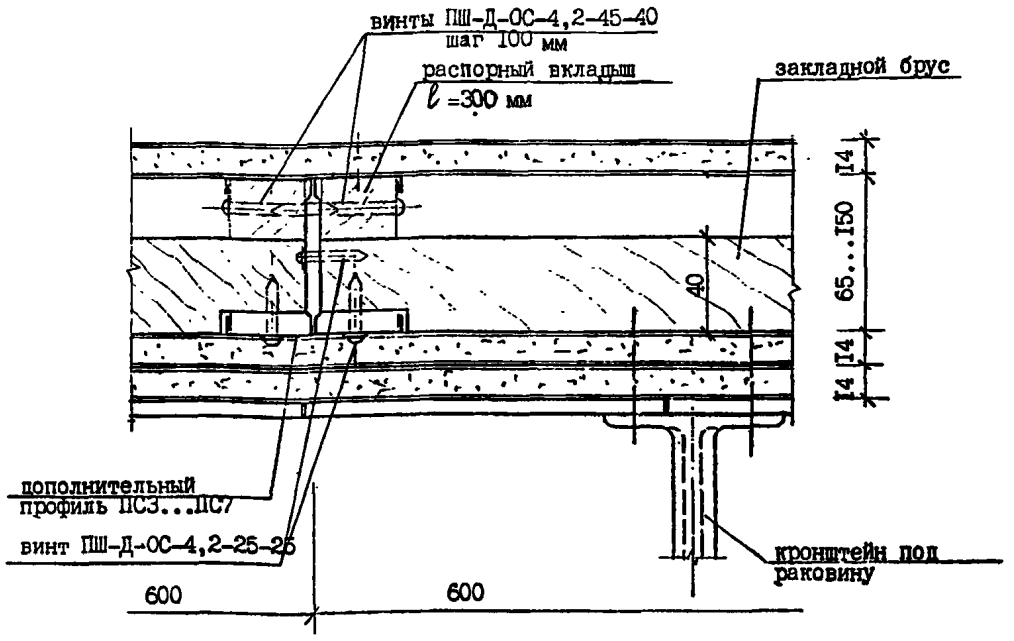

Закладной брус

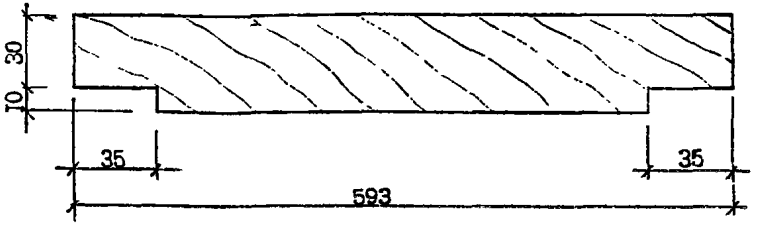

59

М 1:2

допустимая нагрузка
на крючок - 10 кг

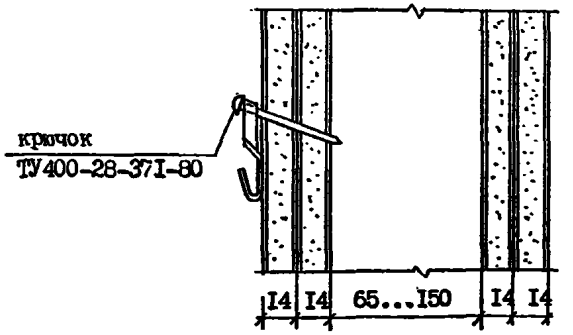

60

М 1:2

допустимая нагрузка на дюбель - 20 кг

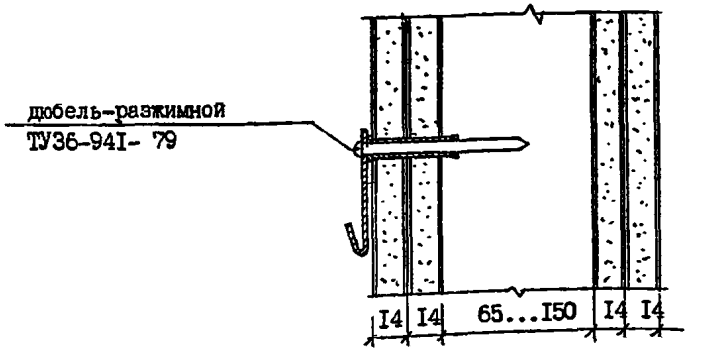

Закладной брус и распорный вкладыш выполнить из сосны с последующим антисептированием и антиперированием.

Распорные вкладыши крепить винтами к металлическому каркасу после их установки по всей длине закладных брусов.

Данное решение применять в связи с низким качеством чугунных кронштейнов и отсутствием требуемой комплектации крепежных элементов в поставке умывальников. Поставка закладных брусов обеспечивается генподрядной организацией и учитывается конкретным проектом.

	Гл. инж. отд.	
Нач. отд.	Калайджан	
Нормок.	Кравченко	
Вед. инж.	Умнягина	
Исполнил	Клычникова	
	Маст. № 18	
Гл. конст.	Кано	
Гл. спец.	Шкляренко	

I.03I.9-I-53

узлы 58, 59, 60

Стадия	Лист	Листов
Р	1	

МОСПРОЕКТ-2

1069-01 71

Согласовано

Инв. № подл. | Подпись и дата | Взам. инв. №

61
М I:2

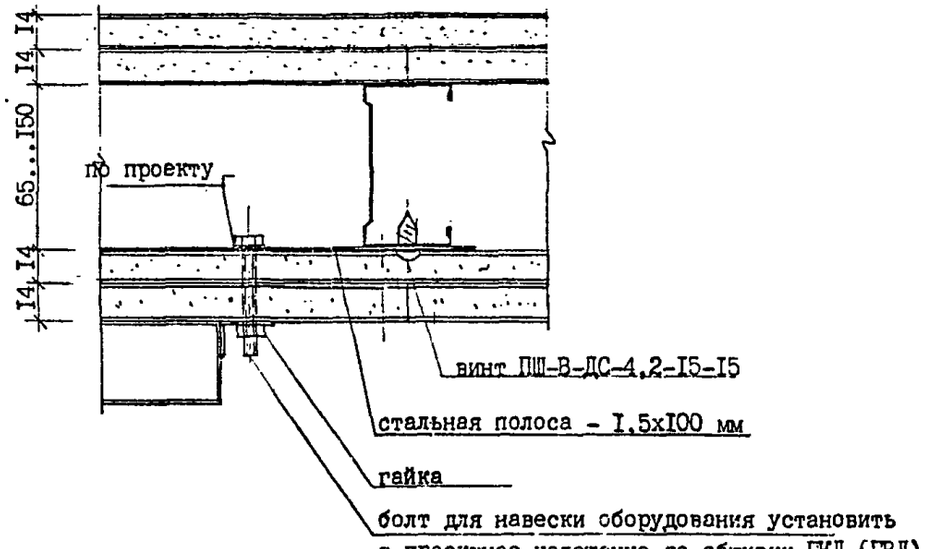

62
М I:2

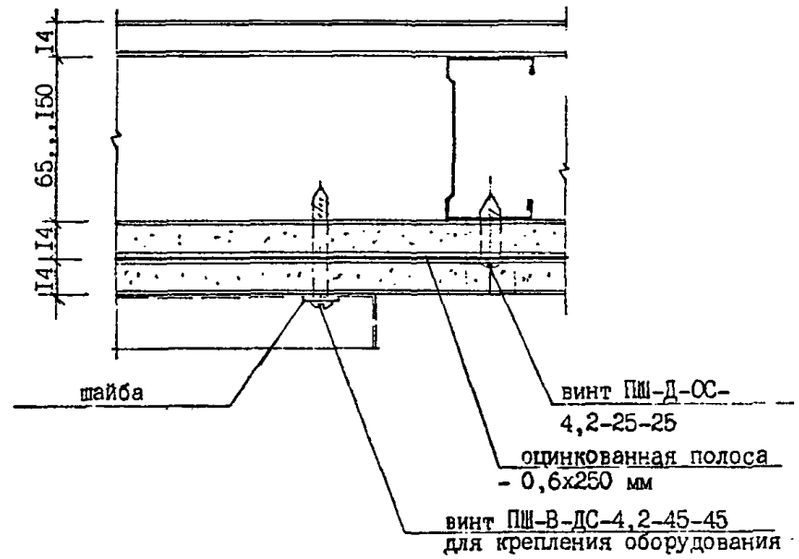

63
М I:2

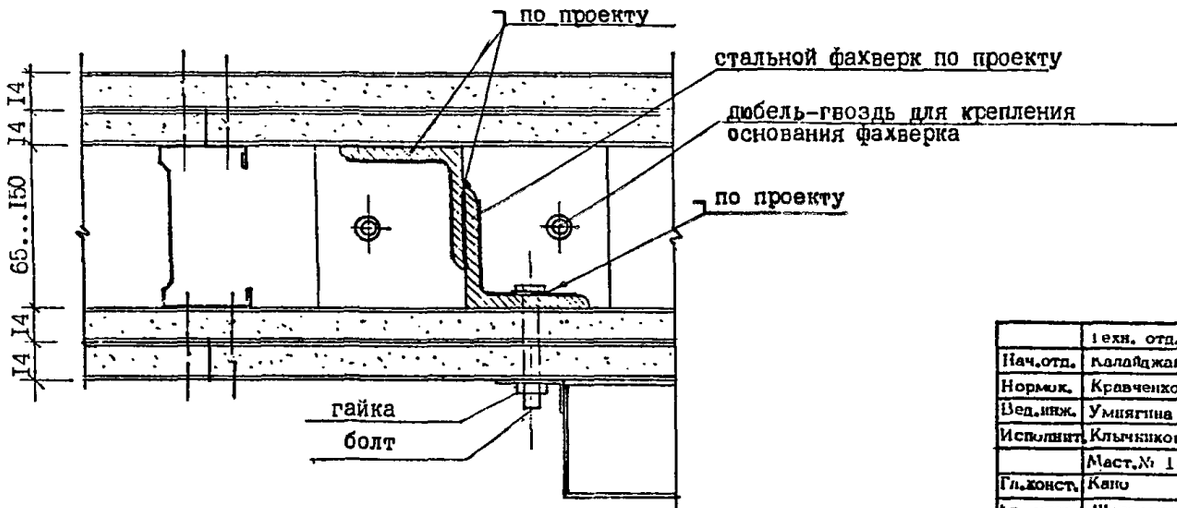

СОГЛАСОВАНО

Инв.№ подл. | Подпись и дата | Взам. инв.№

1069-01 72

	Техн. отд.		
Нач.отд.	Калайджан		
Нормок.	Кравченко		
Вед.инж.	Умнягина		
Исполнит.	Клычникова		
	Маст.№ 18		
Гл.конст.	Кано		
Гл. спец.	Шкляренко		

I.03I.9-I-54

Узлы 61, 62, 63

Стадия	Лист	Листов
Р	1	

МОСПРОЕКТ-2

ПРИМЕР ОФОРМЛЕНИЯ АРХИТЕКТУРНОГО ПЛАНА

Указания по оформлению проектной документации комплекта (архитектурные решения), в которой применены гипсокартонные (гипсоволокнистые) перегородки поэлементной сборки.

1. Маркировка перегородок должна выполняться только на архитектурных планах этажей (ГОСТ 21.501-80).
2. На планах этажей указывают:
   - тип перегородки (например, ЗПГК-3.3 /ЗИГВ-3,3/). При большой насыщенности планов допускается маркировку перегородок выполнять на отдельных фрагментах, выполненных в большом масштабе;
   - толщину перегородки и ее привязку;
   - привязки и тип дверных блоков (или встроенных лючков) с указанием направления открывания, при этом тип дверей (лючков) указывать в кружках диаметром 5мм;
   - привязку закладных коробок электроустановочных и слаботочных устройств;
   - зоны устройства усиленного каркаса перегородок в соответствии с требованиями серии (1.031.9-1-15, -16, -17, -18, -19);
   - маркировку типовых(или аналогичных типовым) узлов, в том числе по установке закладных электроустановочных и слаботочных уст - ройств. Например:

     I.031.9-I (серия) $\frac{20}{31}$ - номер узла альбома / - номер листа альбома, где изображен узел

     или в случае аналогии типовому узлу:

     по типу $\frac{20}{31}$ - номер узла альбома / - номер листа альбома, где узел изображен.

     I.031.9-I

     В проектах необходимо разрабатывать только специфические для данного проекта детали и узлы, решение которых не предусмотрено в типовом альбоме.
3. При креплении на перегородках навесного оборудования и различных предметов необходимо соблюдать все требования, изложенные в разделе 5 1.031.9-1-П3, для этого необходимо в комплекте "Архитектурные решения"выполнять развертки перегородок с привязкой всех точек крепления инженерного оборудования, предметов интерьера, включая при необходимости электроустановочные и слаботочные устройства и светильники,со ссылкой на типовые узлы (1.031.9-1-09, 1.031.9-1-47).
4. В связи с особенностями монтажа перегородок (1.031.9-1-П3 п.9.1, 9.7, 9.9) отверстия для пропуска коммуникаций на архитектурных планах в проектах указывать не следует.
   Однако необходимо в соответствующих разделах проекта предусмотреть выполнение всех требований, изложенных в разделе 4 1.031.9-1-П3 и 1.031.9-1-10.
5. На чертежах планов этажей помещать спецификацию гипсокартонных перегородок и элементов заполнения проемов по форме, приведенной ниже, с указанием в графе "примечание" выбранного типа узле сопряжения перегородки с перекрытиями и варианта сопряжения перегородки с дверным блоком и лючком.
6. В проектах в случаях, изложенных в 1.031.9-1-П3 п.2.10, 2.11, 2.12, 8.7, а также при применении решений, представленных в серии (1.031.9-1-33, -36, -41, -42, -04), необходимо учитывать дополнительный расход материалов.
7. Выбор типа перегородок производить с учетом требований раздела 3 и.1.031.9-1-П3 п.4.6.

	Техн. отд.	
Нач.отд.	Калайджан	
Нормок.	Кравченко	
Вед.инж.	Умнягина	
Исполнит.	Клычникова	
	Маст.№ 18	
Гл.констр.	Кано	
Гл. спец.	Шкляренко	

1.031.9-1-55

ПРИМЕР ОФОРМЛЕНИЯ АРХИТЕКТУРНОГО ПЛАНА С ПЕРЕГОРОДКАМИ ИЗ ГКЛ (ГВЛ)

Стадия	Лист	Листов
Р	1	3

МОСПРОЕКТ-2

Инв.№ подл. | Подпись и дата | Взам. инв.№

СОГЛАСОВАНО

Фрагмент плана этажа

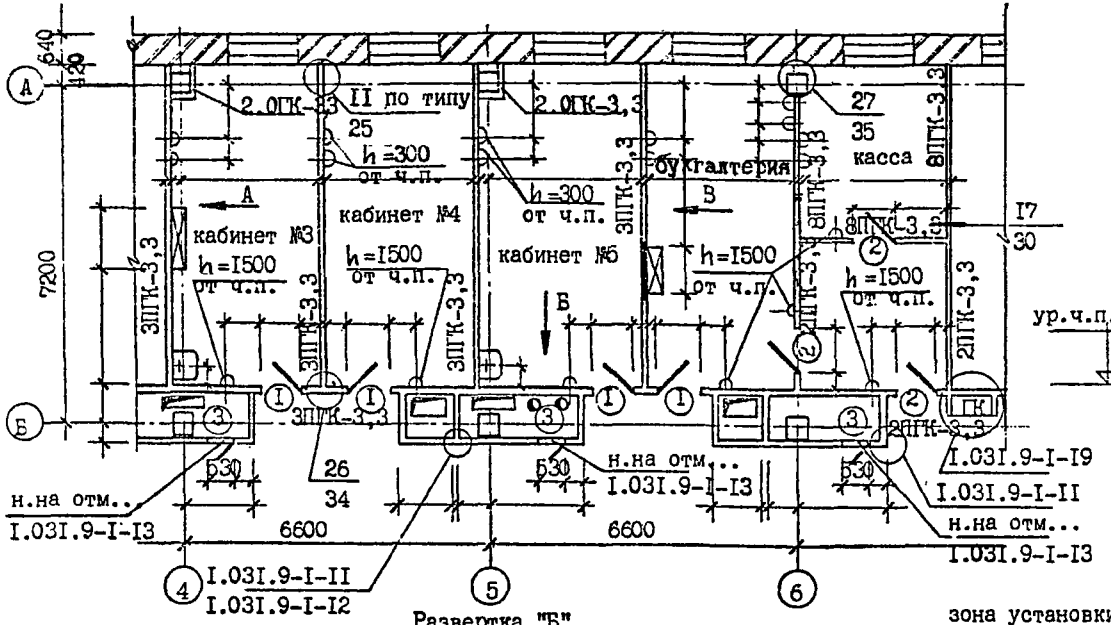

Развертка "А"

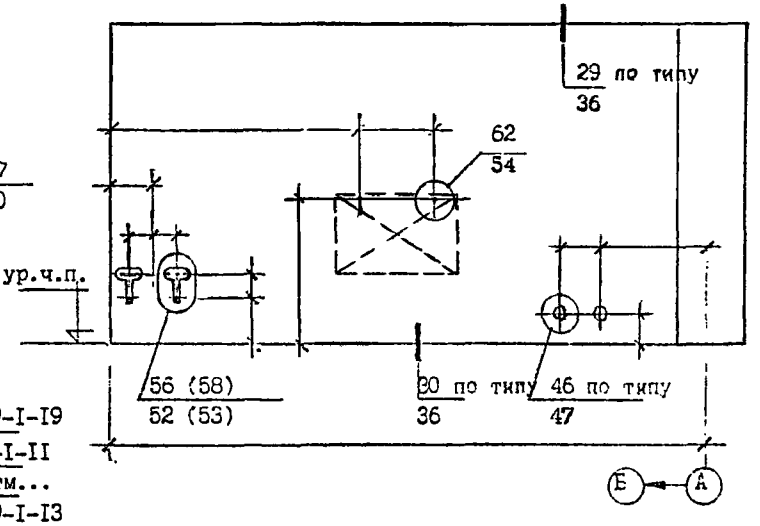

Развертка "Б"

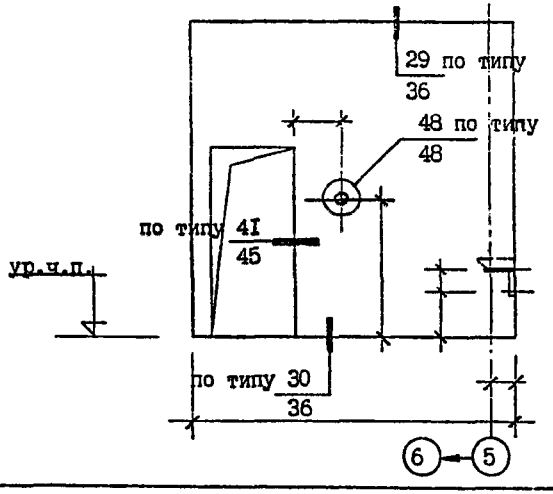

Развертка "В"

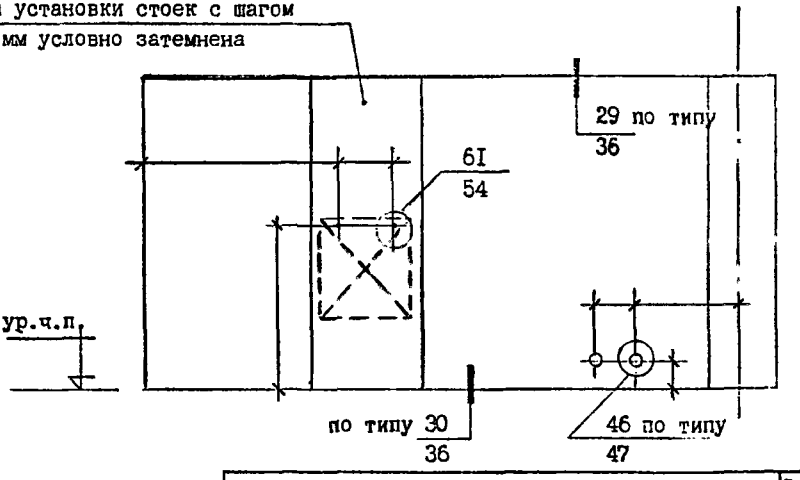

Согласовано

Инв. № подл. | Подпись и дата | Взам. инв. №

I.03I.9-I-55

Лист 2

1069-01 74

Спецификация гипсокартонных перегородок

Марка поз.	Обозначение	Наименование	Кол м²	Масса ед. кг	Примечание
I	I.03I.9-I -03	3ПГК-3,3	I05	-	узел I4
2	I.03I.9-I - 02	2ПГК-3,3	50	-	узел I4 по типу
3	I.03I.9-I - 04	8ПГК-3,3	35	-	узел I7
4	I.03I.9-I - 05	2.0ГК-3,3	65	-	I.03I.9--I2

Спецификация дополнительных материалов

Поз.	Обозначение	Наименование	Кол.	Примечание
I	ГОСТ 578I-8I	арматур.стержни Ø I6AI	I054 кг	I.03I.9--I-30
		Детали установки раковины		
2	сосна; антисептировать, антиперировать	деревянный брус 40х300 ℓ=593 мм	2,4 пм	I.03I.9--I-I5
3	— " —	деревянный брус 30х35 ℓ=300 мм	2,4 пм	- " -
		Детали обрамления дверных проемов		
4	сосна (отделка в цвет дверного блока)	доборный брус 57х40	2I пм	I.03I.9--I-45
5	— " —	доборный брус 43х40	I6 пм	узел 4I

Спецификация проемов

Марка поз.	Обозначение	Наименование	Кол.шт. на этаж I	2	3		Масса кг	Примечание
I	РС 82I2	ДГ 2I-I0	2	4	6	I2	-	I.03I.9--I-4I по типу
2	РС 82I2 и ДКМ/Л-02-08 п/о Мосметаллоконструк.	ДГ 2I-9	-	3	6	9	-	

Согласовано

Инв.№ подл. | Подпись и дата | Взам.инв.№

НОМЕНКЛАТУРА ИЗДЕЛИЙ

Таблица 3

№№ пп	Марка	Эскиз	Высота этажа м	Толщина перегородки "с" мм	Звукоизоляц. матер. толщ., мм	Металлический каркас: Марка направляющей	Марка стойки	Высота профиля "а" мм	Дополнительные профили: Марка	Высота профиля мм	Предел огнестойкости час	Индекс изол. возд. шума R_w дБ	Вес 1 м² перегородки	Примечание
I	2	3	4	5	6	7	8	9	I0	II	I2	I3	I4	I5
I	ПГК / ПГВ	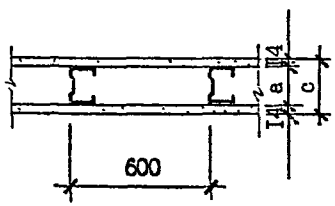	2,8	93	-	ПН3	ПС3	65	-	-	0,70 / 0,25	37	25,43	В зданиях II и ниже степеней огнестойкости для ограждения помещений с ненормируемым индексом изоляции воздушного шума (кроме противопожарных перегородок)
			3,0										25,63	
			3,3	I03		ПН4	ПС4	75					25,69	
			3,6										25,64	
			4,2	II8		ПН5	ПС5	90				38	25,75	
			4,8	I28		ПН6	ПС6	I00					26,08	
			6,0	I78		ПН7	ПС7	I50					26,62	
			7,2										26,54	
2	2ПГК / 2ПГВ	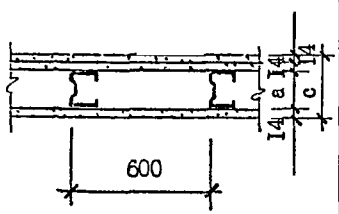	2,8	I07	-	ПН3	ПС3	65	-	-	1,25 / 0,5	40	37,36	В зданиях всех степеней огнестойкости для ограждения помещений с индексом изоляции воздушного шума не более R_w=40...43 дБ
			3,0										37,32	
			3,3	II7		ПН4	ПС4	75				4I	37,39	
			3,6										37,36	
			4,2	I32		ПН5	ПС5	90				42	37,68	
			1,8	I42		ПН6	ПС6	I00				43	38,00	
			6,0	I92		ПН7	ПС7	I50					38,54	
			7,2										38,47	

Размер "а" дан :
- для профиля ПН по внутреннему габариту;
- для профиля ПС по наружному габариту.

	Техн. отд.	
Нач.отд.	Калайджан	
Нормок.	Кравченко	
Вед.инж.	Умнягина	
Исполнит.	Клычникова	
	Маст.№ 18	
Гл.конст.	Кашо	
Гл. спец.	Шкляренко	

I.03I.9-I-НИ

НОМЕНКЛАТУРА ИЗДЕЛИЙ

Стадия	Лист	Листов
Р	1	4

МОСПРОЕКТ-2

Согласовано

Инв.№ подл. | Подпись и дата | Взам. инв. №

Продолжение таблицы 3

№№ пп	Марка	Эскиз	Высота этажа м	Толщина перегородки "с", мм	Звукоизоляционн. матер. толщ., мм	Металлический каркас: Марка направляющей	Марка стойки	Высота профиля "а" мм	Дополнительные профили: Марка	Высота профиля мм	Предел огнестойкости час	Индекс изол. возд. шума $J_в$ дБ	Вес 1 м² перегородки	Примечание
I	2	3	4	5	6	7	8	9	I0	II	I2	I3	I4	I5
3	ЗПГК / ЗПГВ	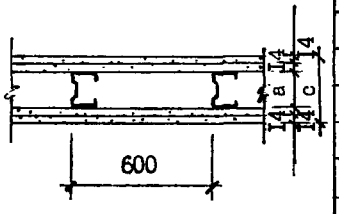	2,8	I2I	–	ПН3	ПС3	65	–	–	I,6 / 0,75	45	49,28	В зданиях всех степеней огнестойкости, включая противопожарные перегородки для ограждения помещений с индексом изоляции воздушного шума не более $J_в$=45...46 дБ
			3,0										49,25	
			3,3	I3I		ПН4	ПС4	75					49,32	
			3,6										49,28	
			4,2	I46		ПН5	ПС5	90				46	49,60	
			4,8	I56		ПН6	ПС6	I00					49,93	
			6,0	206		ПН7	ПС7	I50					50,47	
			7,2										50,39	
4	4ПГК-М / 4ПГВ-М	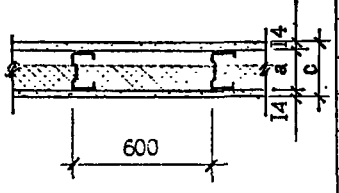	2,8	93	50	ПН3	ПС3	65	–	–	0,8 / 0,35	42	33,I4	В зданиях II и ниже степеней огнестойкости для ограждения помещений с индексом изоляции воздушного шума не более $J_в$=45...46 дБ (кроме противопожарных перегородок)
			3,0										33,34	
			3,3	I03		ПН4	ПС4	75				43	33,42	
			3,6										33,37	
			4,2	II8		ПН5	ПС5	90				44	33,73	
			4,8	I28		ПН6	ПС6	I00				45	34,I3	
			6,0	I78		ПН7	ПС7	I50					34,9I	
			7,2										34,83	
5	5ПГК-М / 5ПГВ-М	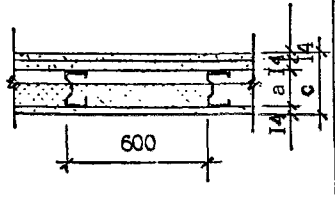	2,8	I07	50	ПН3	ПС3	65	–	–	I,25 / 0,5	46	45,06	В зданиях всех степеней огнестойкости, включая противопожарные перегородки, для ограждения помещений с индексом изоляции воздушного шума не более $J_в$=46...48 дБ
			3,0										45,26	
			3,3	II7		ПН4	ПС4	75					45,34	
			3,6										45,29	
			4,2	I32		ПН5	ПС5	90				47	45,65	
			4,8	I42		ПН6	ПС6	I00				48	46,06	
			6,0	I92		ПН7	ПС7	I50					46,83	
			7,2										46,75	

Согласовано

Инв. № подл. | Подпись и дата | Взам. инв. №

Продолжение таблицы 3

№№ пп	Марка	Эскиз	Высота этажа, м	Толщина перегородки "с", мм	Звукоизоляционная материал, толщ., мм	Металлический каркас: Марка направляющей	Марка стойки	Высота профиля "а" мм	Дополнительные профили: Марка	Высота профиля мм	Предел огнестойкости, час	Индекс изол. возд. шума $J_в$, дБ	Вес 1 м² перегородки	Примечание
1	2	3	4	5	6	7	8	9	10	11	12	13	14	15
6	6ПГК-М / 6ПГВ-М	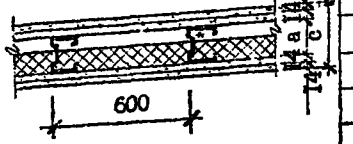	2,8	121	50	ПН3	ПС3	65	–	–	1,7 / 1,0	47	56,99	В зданиях всех степеней огнестойкости, включая противопожарные перегородки, для ограждения помещений с индексом изоляции воздушного шума не более $J_в$=47...49 дБ
			3,0										57,18	
			3,3	131		ПН4	ПС4	75				48	57,27	
			3,6										57,22	
			4,2	146		ПН5	ПС5	90				49	57,58	
			4,8	156		ПН6	ПС6	100					57,98	
			6,0	206		ПН7	ПС7	150					58,76	
			7,2										58,68	
7	7ПГК-М / 7ПГВ-М	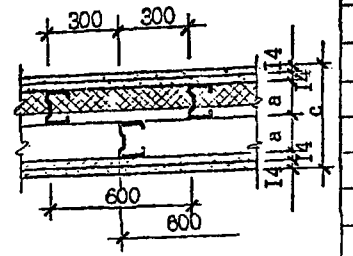	2,8	166	50	ПН3	ПС3	65x2	–	–	2,0 / 1,0	53	58,55	В зданиях всех степеней огнестойкости, включая противопожарные перегородки с повышенными требованиями к звукоизоляции $J_в$=53...55 дБ
			3,0										58,48	
			3,3	206		ПН4	ПС4	75x2				54	58,64	
			3,6										58,58	
			4,2	236		ПН5	ПС5	90x2				55	59,53	
			4,8	256		ПН6	ПС6	100x2					60,18	
			6,0	356		ПН7	ПС7	150x2					61,50	
			7,2										61,32	
8	8ПГК-М / 8ПГВ-М	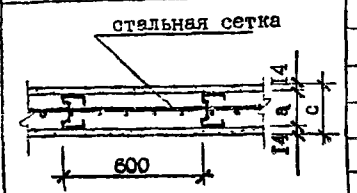	2,8	Любой из перечисленных выше типов перегородок (ПГК / ПГВ , 2ПГК / 2ПГВ , 3ПГК / 3ПГВ) с сеткой в плоскости перегородки, собираемой в отрой-тельных условиях из арматуры Ø16AI с шагом 150x150 мм. Стальная сетка учитывается в архитектурно-строительной части проекта.										Для ограждения помещений с хранением материальных ценностей в соответствии с требованиями огнестойкости и звукоизоляции, изложенными в пунктах 1, 2, 3
			3,0											
			3,3											
			3,6											
			4,2											
			4,8											
			6,0											
			7,2											

Согласовано

Инв.№ подл. | Подпись и дата | Взам. инв.№

Продолжение таблицы 3

№ пп	Марка	Эскиз	Высота этажа м	Толщина перегородки "с", мм	Звукоизоляционн. материал толщ., мм	Металлический каркас: Марка направляющей	Марка стойки	Высота профиля "а" мм	Дополнительные профили: Марка	Высота профиля мм	Предел огнестойкости час	Индекс изоляции возд. шума $I_в$, дБ	Вес 1 м² перегородки	Примечание
I	2	3	4	5	6	7	8	9	I0	II	I2	I3	I4	I5
9	I.0ГК I.0ГВ	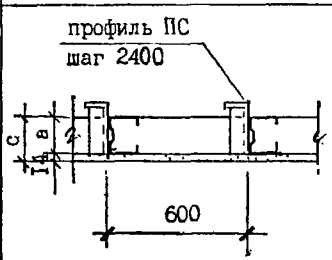	2,8	79	–	ПН3	ПС3	65	–	–	0,25	28	I4,06	Для обшивки строительных конструкций (стены, колонны и т.д.), в том числе для увеличения огнестойкости строительных конструкций
			3,0										I3,62	
			3,3	89		ПН4	ПС4	75					I3,69	
			3,6										I3,65	
			4,2	I04		ПН5	ПС5	90					I3,97	
			4,8	II4		ПН6	ПС6	I00					I4,31	
			6,0	I64		ПН7	ПС7	I50					I4,99	
			7,2										I4,87	
I0	2.0ГК 2.0ГВ	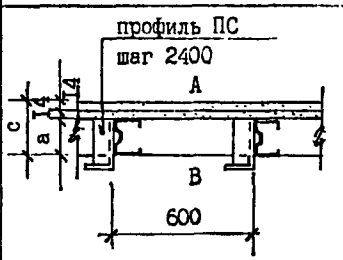	2,8	93	–	ПН3	ПС3	65	–	–	Для "А" 0,5 Для "В" 0,25	30	25,59	Для обшивки строительных конструкций (стены, колонны и т.д.), в том числе для увеличения огнестойкости строительных конструкций
			3,0										25,55	
			3,3	I03		ПН4	ПС4	75					25,62	
			3,6										25,57	
			4,2	II8		ПН5	ПС5	90					25,89	
			4,8	I28		ПН6	ПС6	I00					26,24	
			6,0	I78		ПН7	ПС7	I50					26,92	
			7,2										26,79	

Согласовано

Инв. № подл. | Подпись и дата | Взам. инв. №

РАСХОД МАТЕРИАЛОВ НА 100 м² ПЕРЕГОРОДКИ

Таблица 4

№№ пп	Марка перегородки	Металлический каркас: Направляющие: Марка	Вес для глухой перегор., кг	Добавки кг	Всего кг	Стойки: Марка	Вес для глухой перегор., кг	Промежуточный элемент	Вес для глухой перегор., кг	Добавки кг	Всего кг	Закладные детали, кг	Обрамляющ. элементы: ПУ2 кг	ПБ7 кг	Всего, кг	ГКЛ, м²: Для глухой перегородки	Добавки	ГВЛ, м²: Для глухой перегородки	Добавки	Звукоизоляционный материал δ=50 мм м²	Бумажная или тканевая лента пм	Шпаклевка кг	Мастика (герметик) кг	Резиновый уплотнитель 65х4 пм	Винты: Вес для глухой перегородки, кг	Добавки кг	Всего кг	Дюбели, шт.
I	2	3	4	5	6	7	8	9	I0	II	I2	I3	I4	I5	I6	I7	I8	I9	20	21	22	23	24	25	26	27	28	29
I	ШГК 2,8	ПН3	42,6	6,4	49,0	ПС3	II3,4	–	–	37,5	I50,9	4,0	6,8	6,0	2I6,7	200	5,8	200	5,8	–	325,5	60	20	39,3	3,2I	I,86	5,07	I70
	ШГК 2,8			4,8	47,4					3I,2	I44,6		5,5	4,8	206,3		4,3		4,3									
	ШГВ 2,8			–	–					–	–		–	–	–		–		–									
2	ШГК 3,0	ПН3	62,3	6,4	68,7	ПС3	II9,I	–	–	39,5	I52,6	4,0	6,8	6,5	238,6	200	5,8	200	5,8	–	3I6,I	60	20	36,4	3,72	I,90	5,62	I60
	ШГК 3,0			4,8	67,I					32,8	I45,9		5,5	5,2	227,7		4,3		4,3									
	ШГВ 3,0			–	–					–	–		–	–	–		–		–									
3	ШГК 3,3	ПН4	60,8	6,4	67,2	ПС4	I20,9	–	–	45,0	I65,9	4,0	7,8	7,5	252,4	200	5,8	200	5,8	–	302,0	60	20	32,8	3,66	I,95	5,6I	I44
	ШГК 3,3			4,8	65,6					37,2	I58,I		6,2	6,0	239,9		4,3		4,3									
	ШГВ 3,3			–	–					–	–		–	–	–		–		–									
4	ШГК 3,6	ПН4	55,4	6,4	6I,8	ПС4	I20,9	–	–	48,0	I68,9	4,0	8,8	8,0	25I,5	200	5,8	200	5,8	–	287,I	60	20	29,9	3,62	2,09	5,7I	I30
	ШГК 3,6			4,8	60,2					39,6	I60,5		7,0	6,4	238,I		4,3		4,3									
	ШГВ 3,6			–	–					–	–		–	–	–		–		–									
5	ШГК 4,2	ПН5	53,0	7,2	60,2	ПС5	I34,6	–	–	60,9	I95,5	4,0	I0,7	9,5	279,9	200	5,8	200	5,8	–	267,5	60	20	25,4	3,65	2,27	5,92	II0
	ШГК 4,2			5,4	58,4					49,8	I84,4		8,6	7,6	263,0		4,3		4,3									
	ШГВ 4,2			3,6	56,6					36,7	I7I,3		6,4	5,7	244,0		2,9		2,9									
6	ШГК 4,8	ПН6	49,2	–	–	ПС6	I70,9	–	–	–	–	4,0	–	–	–	200	–	200	–	–	260,9	60	20	22,0	3,58	I,50	5,08	96
	ШГВ 4,8			–	–					–	–		–	–	–		–		–									
				4,0	53,2					5I,2	222,I		7,0	6,6	292,9		2,9		2,9									
7	ШГК 6,0	ПН7	5I,9	–	–	ПС7	222,2	–	–	–	–	4,0	–	–	–	200	–	200	–	–	277,0	60	20	I7,4	3,57	I,74	5,3I	74
	ШГВ 6,0			–	–					–	–		–	–	–		–		–									
				5,2	57,I					80,6	302,8		9,4	8,4	38I,7		2,9		2,9									

В графах 5, 6, II, I2, I4, I5, I6, I8, 20:

I-я строка – для жилых зданий
2-я строка – для общественных зданий
3-я строка – для промышленных зданий

	Техн. отд.	
Нач.отд.	Калайджан	
Нормок.	Кравченко	
Вед.инж.	Умнягина	
Исполнит.	Клычникова	
	Маст.№ 18	
Гл.конст.	Каво	
Гл. спец.	Шкляренко	

I.03I.9-I-OMI

РАСХОД МАТЕРИАЛОВ НА 100 м2 ПЕРЕГОРОДКИ

Стадия	Лист	Листов
Р	1	9

МОСПРОЕКТ-2

СОГЛАСОВАНО

Инв.№ подл. | Подпись и дата | Взам. инв.№

Продолжение таблицы 4

№№ пп	Марка перегородки	Металлический каркас: Направляющие: Марка	Вес для глухой перегор., кг	Добавки кг	Всего кг	Стойки: Марка	Вес для глухой перегор., кг	Промежуточный элемент	Вес для глухой перегор., кг	Добавки кг	Всего кг	Закладные детали, кг	Обрамляющ. элементы: ПУ2 кг	ПБ7 кг	Всего, кг	ГКЛ, м²: Для глухой перегородки	Добавки	ГВЛ, м²: Для глухой перегородки	Добавки	Звукоизоляционный материал δ=50 мм м²	Бумажная или тканевая лента пм	Шпаклевка кг	Мастика (герметик) кг	Резиновый уплотнитель 65х4 пм	Винты: Вес для глухой перегородки, кг	Добавки кг	Всего кг	Дюбели, шт.
I	2	3	4	5	6	7	8	9	I0	II	I2	I3	I4	I5	I6	I7	I8	I9	20	2I	22	23	24	25	26	27	28	29
8	1ПГК 7,2 / 1ПГВ 7,2	ПН7	43,0	–	–	ПС7	223,8	–	–	–	–	4,0	–	–	–	200	–	200	–	–	253,2	60	20	I4,4	3,38	I,98	5,36	64
				–	–					–	–		–	–	–													
				5,2	48,2					94,4	3I8,2		II,I	9,9	39I,4		2,9		2,9									
9	2ПГК 2,8 / 2ПГВ 2,8	ПН3	42,6	6,4	49,0	ПС3	II3,4	–	–	37,5	I50,9	4,0	6,8	6,0	2I6,7	300	5,8	300	5,8	–	325,5	90	30	39,3	5,70	I,86	7,56	I70
				4,8	47,4					3I;2	I44,6		5,5	4,8	206,3		4,3		4,3									
				–	–					–	–		–	–	–		–		–									
I0	2ПГК 3,0 / 2ПГВ 3,0	ПН3	39,5	6,4	45,9	ПС3	II3,I	–	–	39,5	I52,6	4,0	6,8	6,5	2I5,8	300	5,8	300	5,8	–	3I6,5	90	30	36,4	5,83	I,90	7,73	I60
				4,8	44,3					32,8	I45,9		5,5	5,2	204,9		4,3		4,3									
				–	–					–	–		–	–	–		–		–									
II	2ПГК 3,3 / 2ПГВ 3,3	ПН4	38,6	6,4	45,0	ПС4	I20,9	–	–	45,0	I65,9	4,0	7,8	7,5	230,2	300	5,8	300	5,8	–	302,0	90	30	32,8	5,78	I,95	7,73	I44
				4,6	43,4					37,2	I58,I		6,2	6,0	2I7,7		4,3		4,3									
				–	–					–	–		–	–	–		–		–									
I2	2ПГК 3,6 / 2ПГВ 3,6	ПН4	35,2	6,4	4I,6	ПС4	I20,9	–	–	48,0	I68,9	4,0	8,8	8,0	23I,3	300	5,8	300	5,8	–	287,I	90	30	29,9	5,76	2,09	7,85	I30
				4,8	40,0					39,6	I60,5		7,0	6,4	2I7,9		4,3		4,3									
				–	–					–	–		–	–	–		–		–									
I3	2ПГК 4,2 / 2ПГВ 4,2	ПН5	53,0	7,2	60,2	ПС5	I34,6	–	–	60,9	I95,5	4,0	I0,7	9,5	279,9	300	5,8	300	5,8	–	267,5	90	30	25,4	6,I2	2,27	8,39	II0
				5,4	58,4					49,8	I84,4		8,6	7,6	263,0		4,3		4,3									
				3,6	56,6					36,7	I7I,3		6,4	5,7	244,0		2,9		2,9									
I4	2ПГК 4,8 / 2ПГВ 4,8	ПН6	49,2	–	–	ПС6	I70,9	–	–	–	–	4,0	–	–	–	300	–	300	–	–	260,9	90	30	22,0	6,03	I,50	7,53	96
				–	–					–	–		–	–	–		–		–									
				4,0	53,2					5I,2	222,I		7,0	6,6	292,9		2,9		2,9									
I5	2ПГК 6,0 / 2ПГВ 6,0	ПН7	5I,9	–	–	ПС7	222,2	–	–	–	–	4,0	–	–	–	300	–	300	–	–	277,0	90	30	I7,4	6,09	I,74	7,83	74
				–	–					–	–		–	–	–		–		–									
				5,2	57,I					80,6	302,8		9,4	8,4	38I,7		2,9		2,9									

СОГЛАСОВАНО

Инв. № подл. | Подпись и дата | Взам. инв. №

Продолжение таблицы 4

№ пп	Марка перегородки	Металлический каркас: Направляющие: Марка	Вес для глухой перегор., кг	Добавки кг	Всего кг	Стойки: Марка	Вес для глухой перегор., кг	Промежуточный элемент	Вес для глухой перегор., кг	Добавки кг	Всего кг	Закладные детали, кг	Обрамляющие элементы: ПУ2 кг	ПБ7 кг	Всего, кг	ГКЛ, м²: Для глухой перегородки	Добавки	ГВЛ, м²: Для глухой перегородки	Добавки	Звукоизоляционный материал 50 мм м²	Бумажная или тканевая лента пм	Шпаклевка кг	Мастики (герметик) кг	Резиновый уплотнитель 65х4 пм	Винты: Вес для глухой перегородки, кг	Добавки кг	Всего кг	Дюбели, шт.
I	2	3	4	5	6	7	8	9	I0	II	I2	I3	I4	I5	I6	I7	I8	I9	20	2I	22	23	24	25	26	27	28	29
I6	2ПГК 7,2	ПН7	43,0	–	–	ПС7	223,8	–	–	–	–	4,0	–	–	–	300	–	300	–	–	254,0	90	30	I4,4	5,80	I,98	7,78	64
	2ПГВ 7,2			–	–					–	–		–	–	–		–		–									
				5,2	48,2					94,4	3I8,2		II,I	9,9	39I,4		2,9		2,9									
I7	3ПГК 2,8	ПН3	42,6	6,4	49,0	ПС3	II3,4	–	–	37,5	I50,9	4,0	6,8	6,0	2I6,7	400	5,8	400	5,8	–	325,5	I20	40	38,3	8,20	I,86	I0,06	I70
	3ПГВ 2,8			4,8	47,4					3I,2	I44,6		5,5	4,8	206,3		4,3		4,3									
				–	–					–	–		–	–	–		–		–									
I8	3ПГК 3,0	ПН3	39,5	6,4	45,9	ПС3	II3,I	–	–	39,5	I52,6	4,0	6,8	6,5	2I5,8	400	5,8	400	5,8	–	3I6,5	I20	40	36,4	8,38	I,90	I0,28	I60
	3ПГВ 3,0			4,8	44,3					32,8	I45,9		5,5	5,2	204,9		4,3		4,3									
				–	–					–	–		–	–	–		–		–									
I9	3ПГК 3,3	ПН4	38,6	6,4	45,0	ПС4	I20,9	–	–	45,0	I65,9	4,0	7,8	7,5	230,2	400	5,8	400	5,8	–	302,0	I20	40	32,8	8,29	I,95	I0,24	I44
	3ПГВ 3,3			4,8	43,4					37,2	I58,I		6,2	6,0	2I7,7		4,3		4,3									
				–	–					–	–		–	–	–		–		–									
20	3ПГК 3,6	ПН4	35,2	6,4	4I,6	ПС4	I20,9	–	–	48,0	I68,9	4,0	8,8	8,0	23I,3	400	5,8	400	5,8	–	287,I	I20	40	29,9	8,28	2,09	I0,37	I30
	3ПГВ 3,6			4,8	40,0					39,6	I60,5		7,0	6,4	2I7,9		4,3		4,3									
				–	–					–	–		–	–	–		–		–									
2I	3ПГК 4,2	ПН5	53,0	7,2	60,2	ПС5	I34,6	–	–	60,9	I95,5	4,0	I0,7	9,5	279,9	400	5,8	400	5,8	–	267,5	I20	40	25,4	8,59	2,27	I0,86	II0
	3ПГВ 4,2			5,4	58,4					49,8	I84,4		8,6	7,6	263,0		4,3		4,3									
				3,6	56,5					36,7	I7I,3		6,4	5,7	244,0		2,9		2,9									
22	3ПГК 4,8	ПН6	49,2	–	–	ПС6	I70,9	–	–	–	–	4,0	–	–	–	400	–	400	–	–	26I,0	I20	40	22,0	8,60	I,89	I0,09	96
	3ПГВ 4,8			–	–					–	–		–	–	–		–		–									
				4,0	53,2					5I,2	222,I		7,0	6,6	292,9		2,9		2,9									
23	3ПГК 6,0	ПН7	5I,9	–	–	ПС7	222,2	–	–	–	–	4,0	–	–	–	400	–	400	–	–	277,0	I20	40	I7,4	8,6I	I,74	I0,35	74
	3ПГВ 6,0			–	–					–	–		–	–	–		–		–									
				5,2	57,I					80,6	302,8		9,4	8,4	38I,7		2,9		2,9									

Согласовано

Инв. № подл. | Подпись и дата | Взам. инв. №

Продолжение таблицы 4

№№ пп	Марка перегородки	Металлический каркас: Направляющие: Марка	Вес для глухой перегор., кг	Добавки кг	Всего кг	Стойки: Марка	Вес для глухой перегор., кг	Промежуточный элемент	Вес для глухой перегор., кг	Добавки кг	Всего кг	Закладные детали, кг	Обрамляющ. элементы: ПУ2 кг	ПБ7 кг	Всего, кг	ГКЛ, м²: Для глухой перегородки	ГКЛ, м²: Добавки	ГВЛ, м²: Для глухой перегородки	ГВЛ, м²: Добавки	Звукоизоляционный материал δ 50 мм м²	Бумажная или тканевая лента пм	Шпаклевка кг	Мастика (герметик) кг	Резиновый уплотнитель 65х4 пм	Винты: Вес для глухой перегородки, кг	Винты: Добавки кг	Винты: Всего кг	Дюбели, шт.
I	2	3	4	5	6	7	8	9	I0	II	I2	I3	I4	I5	I6	I7	I8	I9	20	2I	22	23	24	25	26	27	28	29
24	ЗПГК 7,2 / ЗПГВ 7,2	ПН7	43,0	–	–	ПС7	223,6	–	–	–	–	4,0	–	–	–	400	–	400	–	–	253,6	I20	40	I4,4	8,22	I,98	I0,20	64
				5,2	48,2					94,4	3I8,2		II,I	9,9	39I,4		2,9		2,9									
25	4ПГК28-М / 4ПГВ28-М	ПН3	42,6	6,4	49,0	ПС3	I32,3	–	–	37,5	I69,8	4,0	6,8	6,0	235,6	20I,2	5,8	20I,2	5,8	I00	325,5	60	20	39,3	5,06	I,86	6,92	I70
				4,8	47,4					3I,2	I63,5		5,5	4,8	225,2		4,3		4,3									
				–	–					–	–		–	–	–		–		–									
26	4ПГК30-М / 4ПГВ30-М	ПН3	62,3	6,4	68,7	ПС3	I32,0	–	–	39,5	I7I,5	4,0	6,8	6,5	257,5	20I,2	5,8	20I,2	5,8	I00	3I6,5	60	20	36,4	5,57	I,90	7,47	I60
				4,8	67,I					32,8	I64,8		5,5	5,2	246,6		4,3		4,3									
				–	–					–	–		–	–	–		–		–									
27	4ПГК33-М / 4ПГВ33-М	ПН4	60,8	6,4	67,2	ПС4	I4I,I	–	–	35,I	I76,2	4,0	7,8	7,5	262,7	202,4	5,8	202,4	5,8	I00	302,0	60	20	32,8	6,57	I,95	8,52	I44
				4,8	65,6					37,2	I78,3		6,2	5,8	259,9		4,3		4,3									
				–	–					–	–		–	–	–		–		–									
28	4ПГК36-М / 4ПГВ36-М	ПН4	55,4	6,4	6I,8	ПС4	I4I,I	–	–	48,0	I89,I	4,0	8,8	8,0	27I,7	202,4	5,8	202,4	5,8	I00	287,I	60	20	29,9	6,53	2,09	8,62	I30
				4,8	60,2					39,6	I80,7		7,0	6,4	258,3		4,3		4,3									
				–	–					–	–		–	–	–		–		–									
29	4ПГК42-М / 4ПГВ42-М	ПН5	53,0	7,2	60,2	ПС5	I56,8	–	–	60,9	240,5	4,0	I0,7	9,5	324,9	200	5,8	200	5,8	I00	267,5	60	20	25,4	6,56	2,27	8,83	II0
				5,4	58,4	ПС1	22,8			49,8	229,4		8,6	7,6	308,0		4,3		4,3									
				3,6	56,6					36,7	2I6,3		6,4	5,7	289,0		2,9		2,9									
30	4ПГК48-М / 4ПГВ48-М	ПН6	49,2	–	–	ПС6	I98,9	–	–	–	–	4,0	–	–	–	200	–	200	–	I00	260,9	60	20	22,0	6,49	I,50	7,99	9[illegible]
				–	–	ПС2	24,6			–	–		–	–	–		–		–									
				4,0	53,2					5I,2	274,7		7,0	6,6	345,5		2,9		2,9									
3I	4ПГК60-М / 4ПГВ60-М	ПН7	5I,9	–	–	ПС7	258,4	–	–	–	–	4,0	–	–	–	200	–	200	–	I00	227,0	60	20	I7,4	6,48	I,74	8,22	7[illegible]
				–	–	ПС6	39,9			–	–		–	–	–		–		–									
				5,2	57,I					80,6	378,9		9,4	8,4	457,8		2,9		2,9									

Согласовано

Инв. № подл. | Подпись и дата | Взам. инв. №

I.03I.9-I-CMI

Лист 4

Продолжение таблицы 4

№№ пп	Марка перегородки	Металлический каркас: Направляющие: Марка	Вес для глухой перегор., кг	Добавки кг	Всего кг	Стойки: Марка	Вес для глухой перегор., кг	Промежуточный элемент	Вес для глухой перегор., кг	Добавки кг	Всего кг	Закладные детали, кг	Обрамляющ. элементы: ПУ2 кг	ПБ7 кг	Всего, кг	ГКЛ, м²: Для глухой перегородки	Добавки	ГВЛ, м²: Для глухой перегородки	Добавки	Звукоизоляционный материал ∅ 50 мм м²	Бумажная или тканевая лента пм	Шпаклевка кг	Мастика (герметик) кг	Резиновый уплотнитель 65х4 пм	Винты: Вес для глухой перегородки, кг	Добавки кг	Всего кг	Дюбели, шт.
I	2	3	4	5	6	7	8	9	I0	II	I2	I3	I4	I5	I6	I7	I8	I9	20	21	22	23	24	25	26	27	28	29
32	4ПГК72-М 4ПГВ72-М	ПН7	43,0	– – 5,2	– – 48,2	ПС7 ПС6	260,0 39,9	–	–	– – 94,4	– – 394,3	4,0	– – II,I	– – 9,9	– – 467,5	200	– – 2,9	200	– – 2,9	I00	254,0	60	20	I4,4	6,29	I,98	8,27	64
33	5ПГК28-М 5ПГВ28-М	ПН3	42,6	6,4 4,8 –	49,0 47,4 –	ПС3	I32,3	–	–	37,5 3I,2 –	I69,8 I63,5 –	4,0	6,8 5,5 –	6,0 4,8 –	235,6 225,2 –	30I,2	5,8 4,3 –	30I,2	5,8 4,3 –	I00	325,5	90	30	39,3	7,55	I,86	9,4I	I70
34	5ПГК30-М 5ПГВ30-М	ПН3	39,5	6,4 4,8 –	45,9 44,3 –	ПС3	I32,0	–	–	39,5 32,8 –	I7I,5 I64,8 –	4,0	6,8 5,5 –	6,5 5,2 –	234,7 223,8 –	30I,2	5,8 4,3 –	30I,2	5,8 4,3 –	I00	3I6,5	90	30	36,4	7,66	I,90	9,58	I60
35	5ПГК33-М 5ПГВ33-М	ПН4	38,6	6,4 4,8 –	45,0 43,4 –	ПС4	I4I,I	–	–	45,0 37,2 –	I86,I I78,3 –	4,0	7,6 6,2 –	7,5 6,0 –	250,4 237,9 –	302,4	5,8 4,3 –	302,4	5,8 4,3 –	I00	302,0	90	30	32,8	8,69	I,95	I0,64	I44
36	5ПГК36-М 5ПГВ36-М	ПН4	35,2	6,4 4,8 –	4I,6 40,0 –	– ПС4	– I4I,I	–	– –	48,0 39,6 –	I89,I I80,7 –	4,0	8,8 7,0 –	8,0 6,4 –	25I,5 238,I –	302,4	5,8 4,3 –	302,4	5,8 4,3 –	I00	287,I	90	30	29,9	8,67	2,09	I0,76	I30
37	5ПГК42-М 5ПГВ42-М	ПН5	53,0	7,2 5,4 3,6	60,2 58,4 56,6	ПС5 ПС1	I56,8 22,8			60,9 49,8 36,7	240,5 229,4 2I6,3	4,0	I0,7 8,6 6,4	9,5 7,6 5,7	324,9 308,0 289,0	300	5,8 4,3 2,9	300	5,8 4,3 2,9	I00	267,5	90	30	25,4	9,03	2,27	II,30	II0
38	5ПГК48-М 5ПГВ48-М	ПН6	49,2	– – 4,0	– – 53,2	ПС6 ПС2	I98,9 24,6	–	–	– – 5I,2	– – 274,7	4,0	– – 7,0	– – 6,6	– – 345,5	300	– – 2,9	300	– – 2,9	I00	260,9	90	30	22,0	9,3I	I,8C	I0,35	7[illegible]
39	5ПГК60-М 5ПГВ60-М	ПИ7	5I,9	– – 5,2	– – 57,I	ПС7 ПС6	258,4 39,9			– – 80,6	– – 378,9	4,0	– – 9,4	– – 8,4	– – 457,8	300	– – 2,9	300	– – 2,9	I00	277,0	90	30	I7,4	9,00	I,74	I0,74	74

Продолжение таблицы 4

№№ пп	Марка перегородки	Металлический каркас: Направляющие: Марка	Вес для глухой перегор., кг	Добавки кг	Всего кг	Стойки: Марка	Вес для глухой перегор., кг	Промежуточный элемент	Вес для глухой перегор., кг	Добавки кг	Всего кг	Закладные детали, кг	Обрамляющ. элементы ПУ2 кг	ПБ7 кг	Всего, кг	ГКЛ, м² Для глухой перегородки	ГКЛ, м² Добавки	ГВЛ, м² Для глухой перегородки	ГВЛ, м² Добавки	Звукоизоляционный материал δ 50 мм м2	Бумажная или тканевая лента пм	Шпаклевка кг	Мастика (герметик) кг	Резиновый уплотнитель 65х4 пм	Винты: Вес для глухой перегородки, кг	Винты: Добавки кг	Винты: Всего кг	Дюбели, шт.
I	2	3	4	5	6	7	8	9	I0	II	I2	I3	I4	I5	I6	I7	I8	I9	20	2I	22	23	24	25	26	27	28	29
40	5ПГК72-М	ПН7	43,0	–	–	ПС7	260,0	–	–	–	–	4,0	–	–	–	300	–	300	–	I00	254,0	90	30	I4,4	8,7I	I,98	I0,69	64
	5ПГВ72-М			–	–	ПС6	39,9			–	–		–	–	–		–		–									
				5,2	48,2					94,4	394,3		II,I	9,9	467,5		2,9		2,9									
4I	6ПГК28-М	ПН3	42,6	6,4	49,0	ПС3	I32,3	–	–	37,5	I69,8	4,0	6,8	6,0	235,6	40I,2	5,8	40I,2	5,8	I00	325,5	I20	40	39,3	I0,05	I,86	II,9I	I70
	6ПГВ28-М			4,8	47,4					3I,2	I63,5		5,5	4,8	225,2		4,3		4,3									
				–	–					–	–		–	–	–		–		–									
42	6ПГК30-М	ПН3	39,5	6,4	45,9	ПС3	I32,0	–	–	39,5	I7I,5	4,0	6,8	6,5	234,7	40I,2	5,8	40I,2	5,8	I00	3I6,5	I20	40	36,4	I0,23	I,90	I2,I3	I60
	6ПГВ30-М			4,8	44,3					32,8	I64,8		5,5	5,2	223,8		4,3		4,3									
				–	–					–	–		–	–	–		–		–									
43	6ПГК33-М	ПН4	38,6	6,4	45,0	ПС4	I4I,I	–	–	45,0	I86,I	4,0	7,8	7,5	250,4	402,4	5,8	402,4	5,8	I00	302,0	I20	40	32,8	II,20	I,95	I3,I5	I44
	6ПГВ33-М			4,8	43,4					37,2	I78,3		6,2	6,0	237,9		4,3		4,3									
				–	–					–	–		–	–	–		–		–									
44	6ПГК36-М	ПН4	35,2	6,4	4I,6	ПС4	I4I,I	–	–	48,0	I89,I	4,0	8,8	8,0	25I,5	402,4	5,8	402,4	5,8	I00	287,I	I20	40	29,9	II,I9	2,09	I3,26	I30
	6ПГВ36-М			4,8	40,0					39,6	I80,7		7,0	6,4	238,I		4,3		4,3									
				–	–					–	–		–	–	–		–		–									
45	6ПГК42-М	ПН5	53,0	7,2	60,2	ПС5	I56,8	–	–	60,9	240,5	4,0	I0,7	9,5	324,9	–	5,8	–	5,8	I00	267,5	I20	40	25,4	II,42	2,27	I3,69	II0
	6ПГВ42-М			5,4	50,4	ПС1	22,8			49,8	229,4		8,6	7,6	308,0	400	4,3	400	4,3									
				3,6	56,6					36,7	2I6,3		6,4	5,7	289,0		2,9		2,9									
46	6ПГК48-М	ПН6	49,2	–	–	ПС6	I98,9	–	–	–	–	4,0	–	–	–	400	–	400	–	I00	26I,0	I20	40	22,0	II,4I	I,50	I2,9I	96
	6ПГВ48-М			–	–	ПС2	24,6			–	–		–	–	–		–		–									
				4,0	53,2					5I,2	274,0		7,0	6,6	345,5		2,9		2,9									
47	6ПГК60-М	ПН7	5I,9	–	–	ПС7	258,4	–	–	–	–	4,0	–	–	–	400	–	400	–	I00	277,0	I20	40	I7,4	II,52	I,74	I3,26	74
	6ПГВ60-М			–	–	ПС6	39,9			–	–		–	–	–		–		–									
				5,2	57,I					80,6	378,9		9,4	8,4	457,8		2,9		2,9									

Продолжение таблицы 4

№ пп	Марка перегородки	Металлический каркас: Направляющие: Марка	Вес для глухой перегор., кг	Добавки кг	Всего кг	Стойки: Марка	Вес для глухой перегор., кг	Промежуточный элемент	Вес для глухой перегор., кг	Добавки кг	Всего кг	Закладные детали, кг	Обрамляющ. элементы: ПУ2 кг	ПБ7 кг	Всего, кг	ГКЛ, м²: Для глухой перегородки	Добавки	ГВЛ, м²: Для глухой перегородки	Добавки	Звукоизоляционный материал δ 50 мм м2	Бумажная или тканевая лента пм	Шпаклевка кг	Мастика (герметик) кг	Резиновый уплотнитель 65х4 пм	Винты: Вес для глухой перегородки, кг	Добавки кг	Всего кг	Дюбели, шт.
I	2	3	4	5	6	7	8	9	I0	II	I2	I3	I4	I5	I6	I7	I8	I9	20	2I	22	23	24	25	26	27	28	29
48	6ПГК72-М	ПН7	43,0	–	–	ПС7	260,0	–	–	–	–	4,0	–	–	–	400	–	400	–	I00	254,0	I20	40	I4,4	II,20	I,98	I3,I8	64
	6ПГВ72-М			–	–	ПС6	39,9			–	–		–	–	–		–		–									
				5,2	48,2					94,4	394,3		II,I	9,9	467,5		2,9		2,9									
49	7ПГК28-М	ПН3	85,2	6,4	9I,6	ПС3	245,7	–	–	37,5	283,2	4,0	6,8	6,0	39I,6	40I,2	5,8	40I,2	5,8	I00	325,5	I20	40	78,6	I0,05	I,86	II,9I	340
	7ПГВ28-М			4,8	90,0					3I,2	276,9		5,5	4,8	38I,2		4,3		4,3									
				–	–					–	–		–	–	–		–		–									
50	7ПГК3Э-М	ПН3	79,0	6,4	85,4	ПС3	245,I	–	–	39,5	284,6	4,0	6,8	6,5	387,3	40I,2	5,8	40I,2	5,8	I00	3I6,5	I20	40	72,8	I0,23	I,90	I2,I3	320
	7ПГВ3Р-М			4,8	83,8					32,8	277,9		5,5	5,2	376,4		4,3		4,3									
				–	–					–	–		–	–	–		–		–									
5I	7ПГК33-М	ПН4	77,2	6,4	83,6	ПС4	262,0	–	–	45,0	307,0	4,0	7,8	7,5	409,9	402,4	5,8	402,4	5,8	I00	302,0	I20	40	75,6	II,20	I,95	I3,I5	288
	7ПГВ33-М			4,8	82,0					37,2	299,2		6,2	6,0	397,4		4,3		4,3									
				–	–					–	–		–	–	–		–		–									
52	7ПГК36-М	ПН4	70,4	6,4	76,8	ПС4	262,0	–	–	48,0	3I0,0	4,0	8,8	8,0	407,6	402,4	5,8	402,4	5,8	I00	287,I	I20	40	59,8	II,I9	2,09	I3,28	260
	7ПГВ36-М			4,8	75,2					39,6	30I,6		7,0	6,4	394,2		4,3		4,3									
				–	–					–	–		–	–	–		–		–									
53	7ПГК42-М	ПН5	II2,8	7,2	I20,0	ПС5	29I,4	–	–	60,9	375,I	4,0	I0,7	9,5	5I9,3	400	5,8	400	5,8	I00	267,5	I20	40	50,8	II,89	2,27	I4,I6	220
	7ПГВ42-М			5,4	II8,2	ПС1	22,8			49,8	364,0		8,6	7,6	502,4		4,3		4,3									
				3,6	II6,4					36,7	350,9		6,4	5,7	483,4		2,9		2,9									
54	7ПГК48-М	ПН6	98,3	–	–	ПС6	369,8	–	–	–	–	4,0	–	–	–	400	–	400	–	I00	26I,0	I20	40	44,0	II,8I	I,50	I3,3I	I92
	7ПГВ48-М			–	–	ПС2	24,6			–	–		–	–	–		–		–									
				4,0						5I,2	445,6		7,0	6,6	565,8		2,9		2,9									
55	7ПГК6Р-М	ПН7	I03,8	–	–	ПС7	480,6	–	–	–	–	4,0	–	–	–	400	–	400	–	I00	277,0	I20	40	34,8	II,85	I,74	I3,59	I48
	7ПГВ6Р-М			–	–	ПС6	39,9			–	–		–	–	–		–		–									
				5,2						80,6	60I,I		9,4	8,4	73I,9		2,9		2,9									
56	7ПГК72-М	ПН7	86,0	–	–	ПС7	480,6	–	–	–	–	4,0	–	–	–	400	–	400	–	I00	254,0	I20	40	28,8	II,47	I,98	I3,45	I28
	7ПГВ72-М			–	–	ПС5	39,9			–	–		–	–	–		–		–									
				5,2	9I,2					94,4	6I4,9		II,I	9,9	73I,I		2,9		2,9									

Согласовано

Инв. № подл. | Подпись и дата | Взам. инв. №

I.03I.9-I-CMI

Лист 7

Продолжение таблицы 4

№№ пп	Марка перегородки	Металлический каркас: Направляющие: Марка	Вес для глухой перегор., кг	Добавки кг	Всего кг	Стойки: Марка	Вес для глухой перегор., кг	Промежуточный элемент	Вес для глухой перегор., кг	Добавки кг	Всего кг	Закладные детали, кг	Обрамляющие элементы: ПУ2 кг	ПБ7 кг	Всего, кг	ГКЛ, м²: Для глухой перегородки	Добавки	ГВЛ, м²: Для глухой перегородки	Добавки	Звукоизоляционный материал δ 50 мм м²	Бумажная или тканевая лента пм	Шпаклевка кг	Мастика (герметик) кг	Резиновый уплотнитель 65х4 пм	Винты: Вес для глухой перегородки, кг	Добавки кг	Всего кг	Дюбели, шт.
I	2	3	4	5	6	7	8	9	I0	II	I2	I3	I4	I5	I6	I7	I8	I9	20	2I	22	23	24	25	26	27	28	29
57	I.0ГК 2в	ПН3	42,6	6,4	49,0	ПС3	I28,2	–	–	37,5	I65,7	4,0	6,8	6.0	23I,5	I00	5,8	I00	5,8	–	I62,8	30	I0	39,3	I,98	I,86	3,84	302
	I.0ГВ 2в			4,8	47,4					3I,2	I59,4		5,5	4,8	22I,I		4,3		4,3									
				–	–					–	–		–	–	–		–		–									
58	I.0ГК 3,0	ПН3	39,5	6,4	45,9	ПС3	I26,8	–	–	39,5	I66,3	4,0	6,8	6,5	229,5	I00	5,8	I00	5,8	–	I58,I	30	I0	36,4	I,98	I,90	3,88	282
	I.0ГВ 3,0			4,8	44,3					32,8	I59,6		5,5	5,2	2I8,6		4,3		4,3									
				–	–					–	–		–	–	–		–		–									
59	I.0ГК 3,3	ПН4	38,6	6,4	45,0	ПС4	I34,9	–	–	45,0	I79,9	4,0	7,8	7,5	244,2	I00	5,8	I00	5,8	–	I5I,0	30	I0	32,8	I,93	I,95	3,88	264
	I.0ГВ 3,3			4,8	43,4					37,2	I72,I		6,2	6.0	23I,7		4,3		4,3									
				–	–					–	–		–	–	–		–		–									
60	I.0ГК 3,6	ПН4	35,2	6,4	4I,6	ПС4	I33,5	–	–	48,0	I8I,5	4,0	8,8	8,0	243,9	I00	5,8	I00	5,8	–	I4I,3	30	I0	29,9	I,90	2,09	3,99	230
	I.0ГВ 3,6			4,8	40,0					39,6	I73,I		7,0	6,4	230,5		4,3		4,3									
				–	–					–	–		–	–	–		–		–									
6I	I.0ГК 4,2	ПН5	53,0	7,2	60,2	ПС5	I47,7	–	–	60,9	208,6	4,0	I0,7	9,5	293,0	I00	5,8	I00	5,8	–	I33,8	30	I0	25,4	2,30	2,27	4,57	I96
	I.0ГВ 4,2			5,4	58,4					49,8	I97,5		8,6	7,6	276,I		4,3		4,3									
				3,6	56,6					36,7	I84,4		6,4	5,7	257,I		2,9		2,9									
62	I.0ГК 4,8	ПН6	49,2	–	–	ПС6	I86,0	–	–	–	–	4,0	–	–	–	I00	–	I00	–	–	I30,5	30	I0	22,0	2,30	I,50	3,80	I70
	I.0ГВ 4,8			–	–					–	–		–	–	–		–		–									
				4,0	53,2					5I,2	237,2		7,0	6,6	309,0		2,9		2,9									
63	I.0ГК 6,0	ПН7	5I,9	–	–	ПС7	25I,2	–	–	–	–	4,0	–	–	–	I00	–	I00	–	–	I38,5	30	I0	I7,4	2,20	I,74	3,94	I64
	I.0ГВ 6,0			–	–					–	–		–	–	–		–		–									
				5,2	57,I					80,6	33I,8		9,4	8,4	4I0,7		2,9		2,9									
64	I.0ГК 7,2	ПН7	43,0	–	–	ПС7	248,0	–	–	–	–	4,0	–	–	–	I00	–	I00	–	–	I26,6	30	I0	I4,4	2,03	I,98	4,0I	I39
	I.0ГВ 7,2			–	–					–	–		–	–	–		–		–									
				5,2	48,2					94,4	342,4		II,I	9,9	4I5,6		2,9		2,9									

РАСХОД МАТЕРИАЛОВ НА ОДИН ЭЛЕМЕНТ "ДОБАВОК"

Таблица 5

№№ п.п.	Наименование элемента	Тип перегородки	Высота этажа, м	Направляющие Марка	Направляющие Вес кг	Стойки Марка	Стойки Вес кг	Обрамл. профили ПУ2 кг	Обрамл. профили ПБ7 кг	Закладные детали, кг	Гипсокартонные листы, м²	Винты, кг	Дюбели, шт.	Примечания
I	2	3	4	5	6	7	8	9	I0	II	I2	I3	I4	I5
I	поворот	ППК...8ПТК (ППВ...8ПВ)	2,8	-	-	ПС3	3,4	I,4	-	-	-	0,I3	-	
			3,0	-	-	ПС3	3,7	I,4	-	-	-	0,I3	-	
			3,3	-	-	ПС4	4,4	I,6	-	-	-	0,I4	-	
			3,6	-	-	ПС4	4,8	I,8	-	-	-	0,I6	-	
			4,2	-	-	ПС5	6,2	2,I	-	-	-	0,I8	-	
			4,8	-	-	ПС6	9,2	2,3	-	-	-	0,2I	-	
			6,0	-	-	ПС7	I4,8	3,I	-	-	-	0,27	-	
			7,2	-	-	ПС7	I7,9	3,7	-	-	-	0,32	-	
2	сопряжение со строительными конструкциями в плане	ППК...8ПТК (ППВ...8ПВ)	2,8	-	-	ПС3	I,7	-	I,2	-	-	0,05	6	
			3,0	-	-	ПС3	I,8	-	I,3	-	-	0,06	6	
			3,3	-	-	ПС4	2,2	-	I,5	-	-	0,06	7	
			3,6	-	-	ПС4	2,4	-	I,6	-	-	0,07	7	
			4,2	-	-	ПС5	3,I	-	I,9	-	-	0,08	9	
			4,8	-	-	ПС6	4,6	-	2,2	-	-	0,09	I0	
			6,0	-	-	ПС7	7,4	-	2,8	-	-	0,II	I2	
			7,2	-	-	ПС7	8,9	-	3,3	-	-	0,I4	I5	

№№ п.п.	Наименование элемента	Тип перегородки	Высота этажа, м	Направляющие Марка	Направляющие Вес кг	Стойки Марка	Стойки Вес кг	Обрамл. профили ПУ2 кг	Обрамл. профили ПБ7 кг	Закладные детали, кг	Гипсокартонные листы, м²	Винты, кг	Дюбели, шт.	Примечания
I	2	3	4	5	6	7	8	9	I0	II	I2	I3	I4	I5
3	устройство отверстий размером I00x300	ППК...8ПТК (ППВ...8ПВ)	2,8 3,0	ПН3	0,8	ПС3	0,5	-	-	+	-	0,II	-	
			3,3 3,6	ПН4	0,8	ПС4	0,5	-	-	-	-	0,II	-	
			4,2	ПН5	0,9	ПС5	0,6	-	-	-	-	0,II	-	
			4,8	ПН6	I,0	ПС6	0,7	-	-	-	-	0,II	-	
			6,0 7,2	ПН7	I,3	ПС7	0,9	-	-	-	-	0,II	-	
4	устройство отверстий размером 300x300	ППК...8ПТК (ППВ...8ПВ)	2,8 3,0	ПН3	0,8	ПС3	0,8	-	-	-	-	0,II	-	
			3,3 3,6	ПН4	0,8	ПС4	0,8	-	-	-	-	0,II	-	
			4,2	ПН5	0,9	ПС5	0,9	-	-	-	-	0,II	-	
			4,8	ПН6	I,0	ПС6	I,I	-	-	-	-	0,II	-	
			6,0 7,2	ПН7	I,3	ПС7	I,4	-	-	-	-	0,II	-	
5	устройство отверстий размером 400x400	ППК...8ПТК (ППВ...8ПВ)	2,8 3,0	ПН3	0,8	ПС3	0,9	-	-	-	-	0,II	-	
			3,3 3,6	ПН4	0,8	ПС4	0,9	-	-	-	-	0,II	-	
			4,2	ПН5	0,9	ПС5	I,0	-	-	-	-	0,II	-	
			4,8	ПН6	I,0	ПС6	I,3	-	-	-	-	0,II	-	
			6,0 7,2	ПН7	I,3	ПС7	I,7	-	-	-	-	0,II	-	

Согласовано

Инв.№ подл. | Подпись и дата | Взам. инв.№

	Техн. отд.	
Нач.отд.	Калайджан	
Нормок.	Кравченко	
Вед.инж.	Умнягина	
Исполнит.	Клычникова	
	Маст.№ 18	
Гл.конст.	Кано	
Гл. спец.	Шкляренко	

I.03I.9-I-CM2

РАСХОД МАТЕРИАЛОВ НА ОДИН ЭЛЕМЕНТ "ДОБАВОК"

Стадия	Лист	Листов
Р	1	3

МОСПРОЕКТ-2

Продолжение таблицы 4

№№ пп	Марка перегородки	Металлический каркас: Направляющие: Марка	Вес для глухой перегор., кг	Добавки кг	Всего кг	Стойки: Марка	Вес для глухой перегор., кг	Промежуточный элемент	Вес для глухой перегор., кг	Добавки кг	Всего кг	Закладные детали кг	Обрамляющ. элементы: ПУ2 кг	ПБ7 кг	Всего, кг	ГКЛ, м²: Для глухой перегородки	Добавки	ГВЛ м²: Для глухой перегородки	Добавки	Звукоизоляционный материал δ 50 мм м²	Бумажная или тканевая лента пм	Шпаклевка кг	Мастика (горячая) кг	Резиновый уплотнитель ∈5х4 пм	Винты: Вес для глухой перегородки, кг	Добавки кг	Всего кг	Дюбели, шт.
I	2	3	4	5	6	7	8	9	I0	II	I2	I3	I4	I5	I6	I7	I8	I9	20	2I	22	23	24	25	26	27	28	29
65	2.0ГК 2,6	ПН3	42,6	6,4	49,0	ПС3	I28,2	–	–	37,5	I65,7	4,0	6,8	6,0	23I,5	200	5,8	200	5,8	–	I62,8	60	20	39,3	4,47	I,86	6,33	302
	2.0ГВ 2,6			4,8	47,4					3I,2	I59,4		5,5	4,8	22I,I		4,3		4,3									
				–	–					–	–		–	–	–		–		–									
66	2.0ГК 3,0	ПН3	39,5	6,4	45,9	ПС3	I26,8	–	–	39,5	I66,3	4,0	6,8	6,5	229,5	200	5,8	200	5,8	–	I58,I	60	20	36,4	4,53	I,90	6,43	282
	2.0ГВ 3,0			4,8	44,3					32,8	I59,6		5,5	5,2	2I8,6		4,3		4,3									
				–	–					–	–		–	–	–		–		–									
67	2.0ГК 3,3	ПН4	38,6	6,4	45,0	ПС4	I34,9	–	–	45,0	I79,9	4,0	7,8	7,5	244,2	200	5,8	200	5,8	–	I5I,0	60	20	32,8	4,45	I,95	6,40	254
	2.0ГВ 3,3			4,8	43,4					37,2	I72,I		6,2	6,0	23I,7		4,3		4,3									
				–	–					–	–		–	–	–		–		–									
68	2.0ГК 3,6	ПН4	35,2	6,4	4I,6	ПС4	I33,5	–	–	48,0	I8I,5	4,0	8,8	8,0	243,9	200	5,8	200	5,8	–	I4I,6	60	20	29,9	4,42	2,09	6,5I	230
	2.0ГВ 3,6			4,8	40,0					39,6	I73,I		7,0	6,4	230,5		4,3		4,3									
				–	–					–	–		–	–	–		–		–									
69	2.0ГК 4,2	ПН5	53,0	7,2	60,2	ПС5	I47,7	–	–	60,9	208,6	4,0	I0,7	9,5	293,0	200	5,8	200	5,8	–	I33,8	60	20	25,4	4,77	2,27	7,04	I96
	2.0ГВ 4,2			5,4	58,4					49,8	I97,5		8,6	7,6	276,I		4,3		4,3									
				3,6	56,6					36,7	I84,4		6,4	5,7	257,I		2,9		2,9									
70	2.0ГК 4,8	ПН6	49,2	–	–	ПС6	I86,0	–	–	–	–	4,0	–	–	–	200	–	200	–	–	I30,5	60	20	22,0	4,76	I,50	6,26	I70
	2.0ГВ 4,8			–	–					–	–		–	–	–		–		–									
				4,0	53,2					5I,2	237,2		7,0	6,6	308,0		2,9		2,9									
7I	2.0ГК 6,0	ПН7	5I,9	–	–	ПС7	25I,2	–	–	–	–	4,0	–	–	–	200	–	200	–	–	I38,5	60	20	I7,5	4,72	I,74	6,46	I64
	2.0ГВ 6,0			–	–					–	–		–	–	–		–		–									
				5,2	57,I					60,6	33I,8		9,4	8,4	4I0,7		2,9		2,9									
72	2.0ГК 7,2	ПН7	43,0	–	–	ПС7	248,0	–	–	–	–	4,0	–	–	–	200	–	200	–	–	I26,6	60	20	I4,5	4,46	I,98	6,44	I39
	2.0ГВ 7,2			–	–					–	–		–	–	–		–		–									
				5,2	48,2					94,4	342,4		II,I	9,9	4I5,6		2,9		2,9									

Согласовано

Инв. № подл. | Подпись и дата | Взам. инв. №

Продолжение таблицы 5

№№ п.п.	Наименование элемента	Тип перегородки	Высота этажа, м	Направляющие Марка	Направляющие Вес кг	Стойки Марка	Стойки Вес кг	Обрамл. профили ПУ2 кг	Обрамл. профили ПБ7 кг	Закладные детали, кг	Гипсокартонные листы, м²	Винты, кг	Дюбели, шт.	Примечания
I	2	3	4	5	6	7	8	9	I0	II	I2	I3	I4	I5
6	крепление электроустановочных изделий	ЦГК...8ПГК (ЦПГВ...8ПГВ)	2,8	–	–	ПС3	0,5	–	–	–	0,36	0,02	–	
			3,0	–	–	ПС3	0,5	–	–	–	0,36	0,02	–	
			3,6	–	–	ПС4	0,5	–	–	–	0,36	0,02	–	
			4,2	–	–	ПС5	0,6	–	–	–	0,36	0,02	–	
			4,8	–	–	ПС6	0,7	–	–	–	0,36	0,02	–	
			6,0	–	–	ПС7	0,9	–	–	–	0,36	0,02	–	
			7,2	–	–	ПС7	0,9	–	–	–	0,36	0,02	–	
7	устройство дверного проема	ЦГК...8ПГК (ЦПГВ...8ПГВ)	2,8	ПН3	I,2	ПС3	7,I	–	–	–	–	0,25	–	
			3,0	ПН3	I,2	ПС3	7,4	–	–	–	–	0,25	–	
			3,3	ПН4	I,5	ПС4	8,8	–	–	–	–	0,26	–	
			3,6	ПН4	I,6	ПС4	9,7	–	–	–	–	0,27	–	
			4,2	ПН5	I,9	ПС5	I2,6	–	–	–	–	0,28	–	
			4,8	ПН6	2,2	ПС6	I8,5	–	–	–	–	0,30	–	
			6,0	ПН7	3,3	ПС7	29,7	–	–	–	–	0,32	–	
			7,2	ПН7	3,7	ПС7	35,9	–	–	–	–	0,34	–	
8	крепление навесного оборудования		–	–	–	–	–	–	–	0,8	–	0,0I	–	
9	крепление встроенных лючков	ЦГК...8ПГК (ЦПГВ...8ПГВ)	2,8	ПН3	0,8	ПС3	I,0	–	–	–	–	0,I3	–	
			3,0	ПН3	0,8	ПС3	I,0	–	–	–	–	0,I3	–	
			3,6	ПН4	0,8	ПС4	I,0	–	–	–	–	0,I3	–	
			4,2	ПН5	0,9	ПС5	I,I	–	–	–	–	0,I3	–	
			4,8	ПН6	I,0	ПС6	I,4	–	–	–	–	0,I3	–	
			6,0	ПН7	I,3	ПС7	I,8	–	–	–	–	0,I3	–	
I0	учащенный шаг стоек (на I пм длины)	ЦГК...8ПГК (ЦПГВ...8ПГВ)	2,8	–	–	ПС3	3,4	–	–	–	–	0,I3	–	
			3,0	–	–	ПС3	3,7	–	–	–	–	0,I3	–	
			3,3	–	–	ПС4	4,4	–	–	–	–	0,I4	–	
			3,6	–	–	ПС4	4,8	–	–	–	–	0,I6	–	
			4,2	–	–	ПС5	6,2	–	–	–	–	0,I8	–	
			4,8	–	–	ПС6	9,2	–	–	–	–	0,2I	–	
			6,0	–	–	ПС7	I4,8	–	–	–	–	0,27	–	
			7,2	–	–	ПС7	I7,9	–	–	–	–	0,32	–	
II	стык стоек	ЦГК...8ПГК (ЦПГВ...8ПГВ)	3,3	ПН4	0,4	–	–	–	–	–	–	0,02	–	
			3,6	ПН4	0,4	–	–	–	–	–	–	0,02	–	
			4,2	ПН5	0,4	–	–	–	–	–	–	0,02	–	
			4,8	ПН6	0,4	–	–	–	–	–	–	0,02	–	
			6,0	ПН7	0,6	–	–	–	–	–	–	0,02	–	
			7,2	ПН7	0,6	–	–	–	–	–	–	0,02	–	

СОГЛАСОВАНО

Инв. № подл. | Подпись и дата | Взам. инв. №

Продолжение таблицы 5

№№ п.п.	Наименование элемента	Тип перегородки	Высота этажа, м	Направляющие		Стойки		Обрамл. профили		Закладные детали, кг	Гипсокартон, м² листы,	Винты, кг	Дюбели, шт.	Примечания
				Марка	Вес кг	Марка	Вес кг	ПУ2 кг	ПБ7 кг					
I	2	3	4	5	6	7	8	9	I0	II	I2	I3	I4	I5
I2	устройство ниш под встроенные пожарные шкафы	ЗПГК (ЗПГВ)	2,8	ПН3	3,9	ПС3	I2,I	2,3	-	I,2	I8,4	0,88	I2	
			3,0	ПН3	3,9	ПС3	I3,0	2,5	-	I,2	I9,8	0,97	I2	
			3,3	ПН4	4,2	ПС4	I5,4	2,7	-	I,2	22,0	I,05	I2	
			3,6	ПН4	4,2	ПС4	I7,0	2,9	-	I,2	24,0	I,I2	I2	
			4,2	ПН5	4,7	ПС5	22,0	3,I	-	I,2	28,4	I,34	I2	
			4,8	ПН6	5,I	ПС6	32,4	3,5	-	I,2	32,8	I,52	I2	
			6,0	ПН7	6,8	ПС7	5I,9	4,I	-	I,2	4I,4	I,8I	I2	
			7,2	ПН7	6,8	ПС7	62,8	4,7	-	I,2	50,0	2,I4	I2	
I3	установка раковины по листу I.03I.9-I-I5	ЗПГК...8ПГК (ЗПГВ...8ПГВ)	2,8 3,0	-	-	ПС3	I,2	-	-	-	-	0,08	-	
			3,3 3,6	-	-	ПС4	I,3	-	-	-	-	0,08	-	
			4,2	-	-	ПС5	I,4	-	-	-	-	0,08	-	
			4,8	-	-	ПС6	I,8	-	-	-	-	0,08	-	
			6,0 7,2	-	-	ПС7	2,3	-	-	-	-	0,08	-	
I4	сопряжение с ребристыми плитами на I пм сопряжения	ЗПГК (ЗПГВ)	3,3 3,6	ПН4	0,9	ПС4	0,4	-	-	-	I,5	0,20	4	
			4,2	ПН5	I,I	ПС5	0,5	-	-	-	I,5	0,20	4	
			4,8	ПН6	I,I	ПС6	0,6	-	-	-	I,5	0,20	4	
			6,0 7,2	ПН7	I,5	ПС7	0,8	-	-	-	I,5	0,20	4	

№№ п.п.	Наименование элемента	Тип перегородки	Высота этажа, м	Направляющие		Стойки		Обрамл. профили		Закладные детали, кг	Гипсокартон, м² листы,	Винты, кг	Дюбели, шт	Примечания
				Марка	Вес кг	Марка	Вес кг	ПУ2 кг	ПБ7 кг					
I	2	3	4	5	6	7	8	9	I0	II	I2	I3	I4	I5
I5	устройство лобиков 0,5х0,5 м на I пм длины	ЗПГК (ЗПГВ)	2,8 3,0	ПН3	0,8	ПС3	I,0	0,27	-	-	2,0	0,07	-	
			3,3 3,6	ПН4	0,9	ПС4	I,I	0,27	-	-	2,0	0,07	-	
			4,2	ПН5	I,0	ПС5	I,2	0,27	-	-	2,0	0,07	-	
			4,8	ПН6	I,I	ПС6	I,5	0,27	-	-	2,0	0,07	-	
			6,0 7,2	ПН7	I,4	ПС7	I,9	0,27	-	-	2,0	0,07	-	

В понятие "учащенный шаг стоек" включено:
- установка дополнительных стоек согласно требованиям

- установка дополнительных стоек при оформлении оконных откосов, при обстройке колонн

Согласовано

Инв.№ подл. | Подпись и дата | Взам.инв.№

ВЕДОМОСТЬ ПРИМЕНЯЕМЫХ МАТЕРИАЛОВ

Таблица 6

№№ пп	Наименование материалов	Обозначение	Примечание
I	Гипсокартонные листы Гипсоволокнистые листы	ГОСТ 6266-89 ТУ 2I-3I-69-89	
2	Металлические профили: Стойки ПС3...ПС7 Направляющие ПН3...ПН7 Профиль ПП1 Буртик ПБ7 Угловой профиль ПУ2	ТУ 67-522-83 ТУ 400-28-287-8I	
3	Винты	ТУ 400-28-46I-84 ТУ I4-4-853-78	
4	Дюбель-гвозди (стальные) Дюбель- втулка	ТУ I4-4-I23I-83 ГОСТ 27320-87	
5	Сталь листовая горячекатанная	ГОСТ I9903-74*	
6	Звукоизоляционные материалы: прошивные минераловатные маты минераловатные плиты стекловолокнистые плиты	ТУ-2I-3I-64-88 ГОСТ 9573-82 ГОСТ I0499-78	В зданиях категории А, Б, В В зданиях категории В В зданиях категории В
7	Анкерные изделия: дюбель пластмассовый распорный крючок	ТУ 36-94I-79 ТУ 400-28-37I-80	

№№ пп.	Наименование материалов	Обозначение	Примечание
8	Резина пористая из смеси МРП-I036	ТУ-38-I05-867-90	
9	Латексный грунтовочный состав (ЛСГ-905)	ТУ 400-I-209-80	
	Шпаклевка масляно-клеевая	ТУ 400-2-I9I-74	
	Шпаклевка синтетическая "Помелакс"	ТУ 400-2-264-78	
I0	Пищевое клееное полотно (для проклейки швов ГКЛ, ГВЛ)	ТУ 52-98I4-80	
II	Кумарно-каучуковая мастика КН-2	ГОСТ 24064-80	
I2	Поливинилацетатная дисперсия	ГОСТ I8992-80*	
I3	Мастика "Перминид"	ТУ 400-I-I36-78	
I4	Клеящие составы: на основе акридовой дисперсии АДМ-К лателин	ТУ 400-I-I77-79 ТУ 400-2-324-87	

Инв.№ | Взам.инв.№ | Подпись и дата

	Техн. отд.	
Нач.отд.	Калайджан	
Нормок.	Кравченко	
Вед.инж.	Умнягина	
Исполнит.	Клычникова	
	Маст.№ 18	
Гл.конст.	Кано	
Гл. спец.	Шкляренко	

I.03I.9-I-CM3

СПРАВОЧНЫЙ МАТЕРИАЛ

Стадия	Лист	Листов
Р	1	

МОСПРОЕКТ-2

gost.e-ecolog.ru