ТИПОВЫЕ СТРОИТЕЛЬНЫЕ КОНСТРУКЦИИ, ИЗДЕЛИЯ И УЗЛЫ

СЕРИЯ 1.030.9-6

ПЕРЕГОРОДКИ МЕЖВИДОВОГО ПРИМЕНЕНИЯ ПОЭЛЕМЕНТНОЙ СБОРКИ ИЗ ЦЕМЕНТНО-СТРУЖЕЧНЫХ ПЛИТ НА ДЕРЕВЯННОМ КАРКАСЕ

ВЫПУСК 1

ПЕРЕГОРОДКИ.

РАБОЧИЕ ЧЕРТЕЖИ

gost.e-ecolog.ru

ТИПОВЫЕ СТРОИТЕЛЬНЫЕ КОНСТРУКЦИИ, ИЗДЕЛИЯ И УЗЛЫ

СЕРИЯ 1.030.9-6

ПЕРЕГОРОДКИ МЕЖВИДОВОГО ПРИМЕНЕНИЯ ПОЭЛЕМЕНТНОЙ СБОРКИ ИЗ ЦЕМЕНТНО-СТРУЖЕЧНЫХ ПЛИТ НА ДЕРЕВЯННОМ КАРКАСЕ

ВЫПУСК 1
ПЕРЕГОРОДКИ
РАБОЧИЕ ЧЕРТЕЖИ

РАЗРАБОТАНЫ
ЦНИИПРОМЗДАНИЙ

ЗАМ. ДИРЕКТОРА ИНСТИТУТА С.М. ГЛИКИН
ГЛ. СПЕЦИАЛИСТ С.П. МАКОГОН

УТВЕРЖДЕНЫ
Управлением проектирования и инженерных изысканий Минстроя России
письмо от 09.12.92 № 9-1/392;
ВВЕДЕНЫ В ДЕЙСТВИЕ АП ЦНИИПРОМЗДАНИЙ
с 15 марта 1993 г.
приказ от 25 декабря 1992 г. №102
СРОК ДЕЙСТВИЯ – 1997 г.

Обозначение документа	Наименование	Стр.
1.030.9-6.1-ПЗ	Пояснительная записка	4
1.030.9-6.1-01	Схема N1. Перегородки высотой 2,8... 7,2 м с креплением обшивок на раскладках	13
1.030.9-6.1-02	Схема N2. Перегородки высотой 2,8... 7,2 м с креплением обшивок на шурупах	14
1.030.9-6.1-03	Сопряжение перегородок в плане. Примеры решений	15
1.030.9-6.1-04	Сопряжение перегородок со строительными конструкциями. Примеры решений	16
1.030.9-6.1-05	Сопряжение перегородки с ребристыми плитами. Пример решения	17
1.030.9-6.1-06	Крепление звукоизоляционных плит. Пример решения	18
1.030.9-6.1-07	Крепление звукоизоляционных материалов рулонного типа. Пример решения	19
1.030.9-6.1-08	Сопряжение перегородок с инженерными коммуникациями различного назначения. Примеры решений	20
1.030.9-6.1-09	Крепление электрических коробок в перегородке. Примеры решений	21
1.030.9-6.1-10	Крепление навесных предметов весом до 20 кг. Примеры решений	22
1.030.9-6.1-11	Крепление электротехнического оборудования. Примеры решений	23
1.030.9-6.1-12	Узел 1.2	24
1.030.9-6.1-13	Узел 3...5	25

Н. контр.	Куркова			1.030.9-6.1		
Гл. спец.	Максимов		11.92	Содержание	Стадия Р	Лист 1	Листов 2
					ЦНИИПРОМЗДАНИЙ	

Инв. № подл. | Подпись и дата | Взам. инв. №

Обозначение документа	Наименование	Стр.
1.030.9-6.1-14	Узел 6...10	26
1.030.9-6.1-15	Узел 11...14	27
1.030.9-6.1-16	Узел 15, 16	28
1.030.9-6.1-17	Узел 17, 18	29
1.030.9-6.1-18	Узел 19, 20	30
1.030.9-6.1-19	Узел 21, 22	31
1.030.9-6.1-20	Узел 23, 24	32
1.030.9-6.1-21	Узел 25, 26	33
1.030.9-6.1-22	Узел 27, 28	34
1.030.9-6.1-23	Узел 29	35
1.030.9-6.1-24	Узел 30	36
1.030.9-6.1-25	Узел 31, 32	37
1.030.9-6.1-26	Узел 33	38
1.030.9-6.1-27	Узел 34, 35	39
1.030.9-6.1-28	Узел 36, 37	40
1.030.9-6.1-29	Узел 38, 39	41
1.030.9-6.1-30	Узел 40, 41	42
1.030.9-6.1-31	Узел 42, 43	43
1.030.9-6.1-32	Узел 44...48	44
1.030.9-6.1-33	Изделие соединительное МС-1...	
	...МС-3, МС-1а	45
1.030.9-6.1-34	Изделие соединительное	
	МС-4, МС-4а	46
1.030.9-6.1-35	Изделие соединительное МС-5	46
1.030.9-6.1-36	Изделие соединительное МС-6,	
	МС-6а, МС-7...МС-10	47
1.030.9-6.1-37	Ведомость расхода материа-	
	лов на 100 м² перегородок.	
	Таблица 3	48
1.030.9-6.1-38	Расход материалов на 1 эле-	
	мент добавок. Таблица 4	52
1.030.9-6.1-39	Алюминиевый перегородочный профиль СПА-22.41 (раскладка)	54
1.030.9-6.1-40	Профиль-раскладка стальная холодногнутая	54
1.030.9-6.1-41	Пример разметки отверстий под	
	шурупы в латунной головкой для ЦСП размером 3500×1200×14 мм	55
1.030.9-6.1-42	Приложение №1	56

Инв. № подл. | Подпись и дата | Взам. инв. №

1. Общая часть.

1.1. Работа содержит чертежи перегородок поэлементной сборки с обшивкой из цементно-стружечных плит на деревянном каркасе для одноэтажных и многоэтажных общественных и промышленных зданий с высотой этажей 2,8; 3,0; 3,3; 3,6; 4,2; 4,8; 5,4; 6,0 и 7,2 м.

1.2. Перегородки поэлементной сборки применяются как легкие сборно-разборные конструкции высокой этажности и конструктивных слоев, возводимых в любых районах страны вне зависимости от инженерно-геологических условий строительства, в районах с сейсмичностью до 9 баллов, в помещениях с неагрессивным, слабо и среднеагрессивным воздействием газовой среды при относительной влажности воздуха не выше 75%.

Допустимая разница температур в помещениях, разделяемых перегородками, не должна превышать 15°С.

1.3. Выбор типа перегородок и их исполнение в зависимости от типа крепления обшивок из цементно-стружечных плит (ЦСП), высоты помещения, огнестойкости и предела распространения огня, а также звукоизолирующей способности производится по таблице 1.

1.4. В перегородках предусмотрены проемы для дверей и пропуска сантехнических или технологических трубопроводов. При этом передача нагрузок от трубопроводов на перегородку не допускается.

1.5. В местах поворота перегородок в плане их взаимного пересечения, установки дверей и пропуска трубопроводов диаметром более 60 мм устанавливаются дополнительные стойки каркаса.

Разработаны примеры крепления в перегородках электрических коробок, навесных предметов электрического оборудования с передачей нагрузок на дополнительные стойки каркаса через стальные пластины (полосы), горизонтально прикрепленные к деревянным стойкам каркаса.

1.6. Скрытая электропроводка осуществляется в трубах (винипластовых, металлических и металлорукавах).

1.7. Скрытая электропроводка располагается за плинтусами или в специальных электротехнических плинтусах.

При необходимости за деревянными плинтусами возможна устройство разводки электротелефонных коммуникаций.

1.8. Дополнительные требования, предъявляемые к монтажу перегородок при сопряжении с инженерными коммуникациями помещены в разделе 5.

1.9. Расход материалов на 100 м² перегородок приведен в ведомости расхода материалов, помещенной на докум. 1.030.9-6.1-ПЗ.

1.10. Маркировка перегородок:

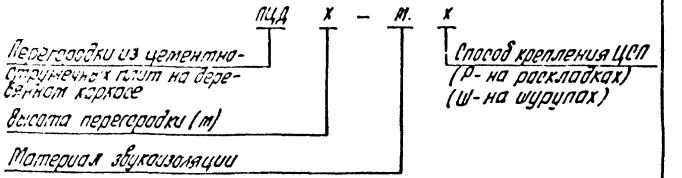

1.11. Указания по оформлению проектной документации комплекта чертежей (архитектурные решения), в которой применены цементно-стружечные перегородки поэлементной сборки см. 1.030.9-6.1-ИЗ.

1.12. Значения пределов огнестойкости и распространения огня, помещенные в таблице 1, взяты из материалов отчета лаборатории огнестойкости легких конструкций и материалов ЦНИИСК им. Кучеренко, "Экспертная оценка пределов огнестойкости перегородок с обшивками из цементно-стружечных плит и гипсоволокнистых листов, 1991г.

Все элементы деревянного каркаса перегородок, устанавливаемые в зданиях III и ниже степеней огнестойкости (кроме V степени) должны быть подвергнуты глубокой пропитке антипиренами в автоклаве под давлением.

1.13. Значения индекса изоляции воздушного шума, помещенные в таблице 1, взяты из отчета НИИ строительной физики „Оценка звукоизоляции и разработка предложений по конструированию каркасно-обшивных перегородок общественных и промышленных зданий", 1991г.

1.14. В выпуске при ссылке на докум. данной серии номер серии условно опущен.

Например, вместо: ст. 1.030.9-6.1-39 ссылка дается: ст. докум. – 39.

				1.030.9-6.1-ПЗ		
Инв. № подл.	Подпись и дата	Взам. инв. №		Пояснительная записка	Стадия: Р	Лист: 1	Листов: 2
Изм.	Кол. уч.	Лист	№ док.	Подпись	Дата		ЦНИИпромзданий

Технические характеристики перегородок на деревянном каркасе с обшивками из ЦСП — Таблица 1

NN п.п.	Марка	Эскиз	Высота перегородки (м)	Каркас перегородки: Сечение стойки (мм) — средней	Каркас перегородки: Сечение стойки (мм) — крайний	Каркас перегородки: Сечение направляющей и вкладыша	Индекс изоляции воздушного шума (дБ)	Предел распространения огня (см)	Предел огнестойкости (час)	Толщина звукоизоляции (мм)	Соединительные изделия для крепления направляющей	Область применения	Примечание
1	2	3	4	5	6	7	8	9	10	11	12	13	14
		I Перегородки с креплением обшивок на раскладках											
1	ПЦД 2,8 -р	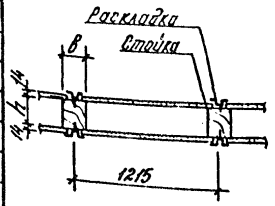	2,8	50×75	50×75	(22×50)×2шт вкладыш-31×50	36	≤40	0,35	—	МС-1	В зданиях III и ниже степеней огнестойкости для ограждения помещений с ненормируемым индексом изоляции воздушного шума	
2	ПЦД 3,0 -р		3,0										
3	ПЦД 3,3 -р		3,3										
4	ПЦД 3,6 -р		3,6										
5	ПЦД 4,2 -р		4,2	75×100	50×100	(32×50)×2 шт. вкладыш-36×50					МС-2		
6	ПЦД 4,8 -р		4,8										
7	ПЦД 5,4 -р		5,4	75×125	50×125								
8	ПЦД 6,0 -р		6,0										
9	ПЦД 7,2 -р		7,2	100×125		(40×50)×2 шт. вкладыш 45×50					МС-3		Стойки со стыком по высоте см. узел 34
		II Перегородки со звукоизоляцией и креплением обшивок на раскладках											
10	ПЦД 2,8 -м.р	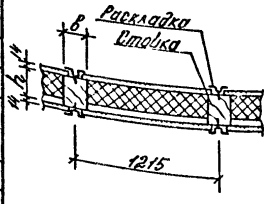	2,8	50×75	50×75	(22×50)×2шт вкладыш-31×50	41	≤40	0,4	70	МС-1	В зданиях III и ниже степеней огнестойкости для ограждения помещений с индексом изоляции воздушного шума 41, 42 дБ.	См. п.п. 3,2; 3,3 -ПЗ
11	ПЦД 3,0 -м.р		3,0										
12	ПЦД 3,3 -м.р		3,3										
13	ПЦД 3,6 -м.р		3,6										
14	ПЦД 4,2 -м.р		4,2	75×100	50×100	(22×50)×2шт вкладыш-36×50	42			100	МС-2		
15	ПЦД 4,8 -м.р		4,8										
16	ПЦД 5,4 -м.р		5,4	75×125	50×125								
17	ПЦД 6,0 -м.р		6,0										
18	ПЦД 7,2 -м.р		7,2	100×125		(40×50)×2 шт вкладыш 45×50					МС-3		Стойки со стыком по высоте см. узел 34

Инв. № подл. | Подпись и дата | Взам. инв. №

Ц00018 6

Продолжение таблицы 1

NN п.п.	Марка	Эскиз	Высота перегородки (м)	Каркас перегородки: Сечение стойки в х h (мм) средней	Каркас перегородки: Сечение стойки в х h (мм) крайней	Каркас перегородки: Сечение направляющей и вкладыша	Индекс изоляции воздушного шума (ДБ)	Предел распространения огня (см)	Предел огнестойкости (час)	Толщина звукоизоляции (мм)	Соединительные изделия для крепления направляющей	Область применения	Примечание
1	2	3	4	5	6	7	8	9	10	11	12	13	14
III Перегородки с креплением обшивок на шурупах													
19	ПЦД 2,8 –Ш	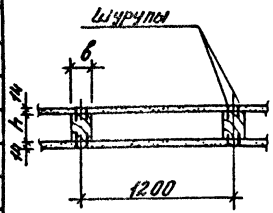	2,8	75x75	40x75	(22x50)·2шт. Вкладыш-31x50	36	≤40	0,35	—	МС-1	В зданиях III и ниже степеней огнестойкости для ограждения помещений с ненормируемым индексом изоляции воздушного шума	
20	ПЦД 3,0 –Ш		3,0										
21	ПЦД 3,3 –Ш		3,3										
22	ПЦД 3,6 –Ш		3,6										
23	ПЦД 4,2 –Ш		4,2	75x100	40x100	(32x50)·2шт. Вкладыш-36x50					МС-2		
24	ПЦД 4,8 –Ш		4,8										
25	ПЦД 5,4 –Ш		5,4	100x100	50x100								
26	ПЦД 6,0 –Ш		6,0										
27	ПЦД 7,2 –Ш		7,2	100x125	50x125	(40x50)·2шт.					МС-3		Стойки со стыком по высоте см. узел 34
IV Перегородки со звукоизоляцией и креплением обшивок на шурупах													
28	ПЦД 2,8 –М.Ш	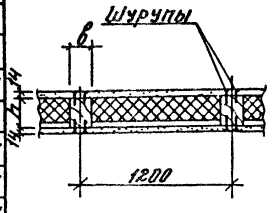	2,8	75x75	40x75	(22x50)·2шт. Вкладыш-31x50	41	≤40	0,5	70	МС-1	В зданиях III и ниже степеней огнестойкости для ограждения помещений с индексом изоляции воздушного шума 41, 42 Д.Б.	
29	ПЦД 3,0 –М.Ш		3,0										
30	ПЦД 3,3 –М.Ш		3,3										
31	ПЦД 3,6 –М.Ш		3,6										
32	ПЦД 4,2 –М.Ш		4,2	75x100	40x100	(32x50)·2шт Вкладыш-36x50	42			100	МС-2		
33	ПЦД 4,8 –М.Ш		4,8										
34	ПЦД 5,4 –М.Ш		5,4	100x100	50x100								
35	ПЦД 6,0 –М.Ш		6,0										
36	ПЦД 7,2 –М.Ш		7,2	100x125	50x125	(40x50)×2шт Вкладыш 45x50					МС-3		Стойки со стыком по высоте см. узел 34

Инв. № подл. | Подпись и дата | Взам. инв. №

1.030.9-6.1-П3 | Лист 3

2. Типы перегородок

Конструктивные решения.

2.1. Основными элементами перегородок являются:

- деревянный каркас, выполняемый из пиломатериалов хвойных пород не ниже 3 сорта по ГОСТ 8486-86* с влажностью не более 20% (применяется в помещениях с относительной влажностью воздуха до 75%). Размеры и сечения пиломатериалов приняты по ГОСТ 24454-80*Е.

Допускается вместо хвойных пород применять мягкие лиственные породы и березу не ниже 3 сорта влажностью не более 20% по ГОСТ 2695-83* (только для помещений с относительной влажностью воздуха до 60%). Размеры сечений стоек и направляющих принимать по таблице 1 пояснительной записки.

- цементно-стружечные плиты толщиной 14 мм и шириной 1200 мм по ГОСТ 26816-86 и ТУ 67-16-202-91, выпускаемые на отечественном оборудовании. Конструкция перегородки допускает замену обшивок из ЦСП толщиной 14 мм на толщину 16 мм;

- звукоизоляционные материалы-полужесткие плиты: стекловатные на синтетическом связующем по ГОСТ 10499-78 плотностью 50...75 кг/м³; минераловатные на синтетическом связующем по ГОСТ 9573-82 плотностью 100...175 кг/м³; прошивные минераловатные маты по ГОСТ 21880-86, ТУ 21-31-64-88 плотностью 50...100 кг/м³;

- алюминиевые раскладки (прессованный профиль СПА 2241 по каталогу завода г. Видное объединения „Мосметаллоконструкция" для типа перегородок с креплением обшивок к каркасу на раскладках). Допускается применять оцинкованный профиль из тонколистовой стали толщиной 1,0 мм. См. досум. -40;

- шурупы по ГОСТ 1144-80*, 1145-80*;

- другие комплектующие изделия и материалы, приведенные на узлах и отраженные в ведомости расхода материалов.

2.2. Перегородки рассчитаны на следующие нагрузки:

а) вертикальные - от собственного веса конструкций;

- от навески оборудования или предметов интерьера;

б) горизонтальные - от ветра;

- от эксплуатационной нагрузки.

Расчетная ветровая нагрузка на перегородки в соответствии с требованиями главы СНиП 2.01.07-85 (Приложение 4, схема 9) принята 14 кгс/м², что соответствует напору ветра IV района. Варианты расчетных схем стоек перегородок см. Раздел 7 пояснительной записки.

2.3. Крепление обшивок ЦСП к деревянному каркасу производится двумя способами:

- с помощью алюминиевых раскладок, крепящихся к каркасу на шурупах с полукруглой головкой по ГОСТ 1144-80*, (марки перегородок ПЦД...Р). Шаг шурупов 300 мм;

- при помощи шурупов с потайной головкой по ГОСТ 1145-80* (без раскладок), с шагом 300 мм, (перегородки марок ПЦД... Ш).

2.4. Деревянные каркасы перегородок состоят из стоек, верхних и нижних направляющих, (состоящих из двух спаренных через вкладыши брусков), средних горизонтальных элементов-обвязок длиной от 1100 до 1150 мм с сечением, аналогичным стойкам каркаса для соответствующих высот перегородок.

2.5. Шаг стоек каркасов принят в зависимости от ширины ЦСП, равной 1200 мм, и способа крепления их к каркасу.

При креплении ЦСП на раскладках шаг стоек принят 1215 мм

При креплении ЦСП на шурупах шаг стоек принят 1200 мм

2.6. Стойки каркаса перегородок крепятся к нижним и верхним горизонтальным направляющим, а направляющие, в свою очередь, закрепляются к полу и конструкциям перекрытия (покрытия) по узлам 1 и 2. см. досум. -12. При этом деревянная стойка с вырезанными на ее обеих концах шипами заводится в нижнюю и верхнюю направляющие и после установки в вертикальное положение внизу закрепляется к нижней направляющей шурупами. Следует иметь ввиду, что верх стойки шурупами к направляющей не крепится, а зажимается между двумя горизонтальными брусками, составляющими направляющую.

Инв. № подл. | Подпись и дата | Взам. инв. №

Ц00018 8

Принятые решения по креплению стоек обеспечивают независимую работу каркаса перегородок и несущих конструкций здания, допускают возможность прогибов перекрытия до 25 мм без деформации перегородок.

2.7. Верхние и нижние направляющие крепятся к плоским железобетонным перекрытиям и полу при помощи соединительных стальных изделий МС-4 и МС-1 (МС-2, МС-3), расположенных с шагом 1200 мм, см. дасум. -12 ..-33 ... -34.

При этом МС-4 закрепляется к перекрытиям (полу и потолку) при помощи дюбель-втулок ДВ-М8 по ГОСТ 27320-87. Допускается закреплять нижнюю направляющую к полу дюбель-гвоздями L=50 мм при помощи МС-4а. При креплении верхних направляющих к ригелям перекрытий вместо МС-4 применяют монтажное изделие МС-1а.

2.8. Для сохранения целостности обшивок из ЦСП при наличии больших (до 25 мм) прогибов перекрытия (покрытия) необходимо соблюдать зазор между низом перекрытия и верхом обшивок перегородок. При этом сокрытие зазора и закрепление обшивки по верху происходит за счет алюминиевого нащельника из уголка 50х3 марки СПА 2106, (по каталогу алюминиевого завода г. Видное Московской области), крепящегося к перекрытию дюбель-втулками ДВ-М8 ГОСТ 27320-87 с шагом 1200 мм. При отсутствии алюминиевого уголка допускается применение оцинкованного уголка из тонколистовой стали толщиной 1 мм.

Допускается крепить нащельник дюбель-гвоздями L≥30 мм с шагом 600 мм. при отсутствии вибрации перекрытия.

2.9. В промышленных зданиях в зоне возможных ударных эксплуатационных нагрузок или навески тяжелого оборудования рекомендуется перегородки устанавливать на цоколь высотой 300...1800 мм, выполненный из:

- монолитного железобетона,
- полнотелого кирпича,
- сборных железобетонных панелей,
- комбинированных конструкций (кирпич с обвязкой монолитным железобетонным поясом).

Выбор типа цоколя, его высота и толщина определяются конкретным проектом в зависимости от эксплуатационных нагрузок. (см. узел 35, дасум..-27.

3. Огнестойкость, звукоизолирующая способность, антикоррозионная защита и отделка перегородок.

3.1. Предел огнестойкости и предел распространения огня конструкций перегородок, а также индекс изоляции от воздушного шума приведены в таблице 1.

3.2. Для повышения звукоизолирующей способности перегородки заполняются минераловатными или стекловатными плитами, прошивными минераловатными матами. При этом минераловатные, стекловатные плиты на синтетическом связующем ГОСТ 9573-82 и ГОСТ 10499-78 могут применяться в конструкциях перегородок только в зданиях категории В (промышленные предприятия, вспомогательные, бытовые помещения, склады) в соответствии с письмом Минздрава СССР № 3859-85 от 17.04.85 г.

Наиболее эффективны в конструкциях перегородок минераловатные прошивные маты по ТУ-21-31-64-88.

3.3. Перегородки при толщине каркаса 75 мм заполняются минераловатными плитами толщиной 70 мм; при толщине каркаса 100 мм применяются два слоя плит (50+50 мм); при толщине каркаса 125 мм предусмотрено заполнение полостей двумя слоями плит (50+50 мм) с образованием зазора в 25 мм.

Закрепление звукопоглотителя см. дасум ...-06; ...-07.

3.4. Перегородки с индексом изоляции меньше 41 дб не применяются в помещениях с нормируемым уровнем шума.

3.5. Звукоизоляционные материалы не должны обладать неприятным запахом и выделять в период монтажа и эксплуатации вредные химические вещества в концентрациях,

Инв. № подл. | Подпись и дата | Взам. инв. №

превышающих допускаемый уровень.

3.6 Во избежание коррозии все стальные соединительные изделия должны быть окрашены лакокрасочными материалами группы 1 в соответствии с СНиП 2.03.11-85 (Приложения 14 и 15)

3.7. Шурупы, винты и дюбели должны изготовляться с противокоррозионным покрытием.

3.8. Для отделки поверхностей цементно-стружечных плит следует применять эмали, декоративные пленки, в том числе требующие горячей напрессовки, обои, синтетические краски, клеевые и водоэмульсионные покрытия

4. Указания по изготовлению и монтажу

4.1. Во избежание препятствий при деформации обшивок вследствие изменения относительной влажности воздуха в помещениях в процессе эксплуатации, в местах установки шурупов в ЦСП должны быть предварительно просверлены отверстия на 1мм больше диаметра шурупа. Отверстия под шурупы необходимо также раззенковать на глубину, превышающую на 0,5мм высоту потайной головки шурупа.

4.2. Для сверления и раззенковки отверстий в ЦСП под шурупы следует применять зенкеры, оснащенные пластинками из твердого сплава по ГОСТ 3231-71 или сверла спиральные цельные твердосплавные по ГОСТ 17273-71.

Сверление и раззенковку отверстий в ЦСП следует производить на автоматических линиях с помощью электрических или пневматических ручных сверлильных машин. Пример разметки отверстий с их раззенковкой с учетом крепления обшивок на стойке шурупами в раздежку показан на досум. -41.

4.3 В местах примыкания перегородок к перекрытию устанавливаются уплотняющие прокладки из эластичного пенополиуретана сечением 10х10мм, прикрепляемые клеем КН-3 к верхним горизонтальным направляющим до их установки на место.

При нормированном уровне звукоизоляции помещения в местах примыкания каркаса перегородки к стенам дополнительно устанавливаются прокладки из пористой резины толщиной 4мм ТУ38-105-867-90, а снаружи стыки заполняются герметиком, состоящим из пакли, смоченной гипсолимерцементным составом.

4.4. Эластичные пенополиуретановые прокладки сечением 20х5мм устанавливаются с обжатием под алюминиевые раскладки во всех вертикальных и горизонтальных стыках ЦСП.

4.5. Сверление отверстий в железобетонных конструкциях под дюбели-втулки ДВ-М8 ГОСТ 27320-87 следует осуществлять спиральными сверлами и буриками с пластинами из твердого сплава по ГОСТ 22736-77. Сверление осуществляется электроперфораторами типа ИЭ-4709, ИЭ-4710, ИЭ4712 по ГОСТ 25988-83.

После очистки просверленного отверстия сжатым воздухом для закрепления в нем дюбеля-втулки ДВ-М8 в начале вставляется распорная втулка и легким постукиванием молотка забивается внутрь отверстия, после чего в распорную втулку забивается конический элемент, заклинивающий „в распор" втулку. Затем крепится с помощью болта М8 ГОСТ 7798-70, ввинчивающегося в распорную втулку, стальная пластина МС-4.

4.6 Не допускается пробивка отверстий под дюбели-втулки с помощью шлямбуров и пробойников.

4.7. В случаях, допускающих применение вместо дюбель-втулок дюбель-гвоздей (см.п.п.2.7, 2.8) работы по их пристрелке монтажным пистолетом ПЦ-84 по ТУ-3-3.611-86 должны производиться с соблюдением

Инв. № подл.	Подпись и дата	Взам. инв. №

требований "Инструкции по применению пороховых инструментов при производстве монтажных специальных строительных работ" ВСН 410-80 Минмонтажспецстрой СССР.

4.8. Монтаж перегородок в зданиях следует выполнять только в период отделочных работ (в зимнее время при подключенном отоплении) и до устройства чистого пола - если перегородка отделяет помещение с нормированным уровнем звукоизоляции.

При ненормированном уровне звукоизоляции перегородка может устанавливаться на чистый пол.

Все строительно-монтажные, санитарно-технические, вентиляционные работы, включая трубные разводки в полах и все "мокрые" процессы до монтажа перегородок должны быть закончены. Для чего предварительно в соответствии с конкретным проектом выполнить разметку перегородок, прочертив непосредственно на плите перекрытия (или полу) по шаблону всю ее толщину, а затем с помощью магнитного отвеса разметку перенести на потолок.

4.9. Далее размечаются с шагом 1200 мм и сверлятся в плитах перекрытий или ригелях отверстия с последующей установкой в них дюбель-втулок для крепления стальных пластин марки МС-4, МС-6,

- крепятся к плитам перекрытий и ригелям соединительные изделия МС-4, МС-6.

- крепятся с помощью соединительных изделий МС-1 (МС-2, МС-3) и МС-1а, с шагом 1200 мм верхние, а затем нижние направляющие. Выверку верхней и нижней направляющих выполнять с помощью магнитного отвеса;

- устанавливаются с шагом 1215 или 1200 мм стойки каркаса. При этом деревянные стойки шипами заводятся в зазоры между брусками нижних и верхних горизонтальных элементов и внизу закрепляются шурупами;

- устанавливаются дополнительные каркасы в местах пропуска трубопроводов, поворота или пересечения перегородок в плане;

- устанавливаются и крепятся к стойкам каркаса трубы электропроводки;

- размечаются и вырезаются в ЦСП отверстия под монтажные коробки. При этом размер отверстий не должен превышать размера коробок более, чем на 5 мм;

- крепятся ЦСП с одной стороны каркаса;

- устанавливаются в полостях перегородки минераловатные плиты или маты с обжатием не менее 5% и без зазоров (чтобы не снижать значений индекса звукоизоляции и предела огнестойкости) и крепятся к каркасу проволокой ф 1,2 мм ГОСТ 3282-74.

В местах расположения труб под электропроводку или коммуникации, а также монтажных коробок, минераловатные плиты или маты во всех случаях устанавливаются на всю толщину среднего слоя перегородки;

- устанавливаются и крепятся с другой стороны каркаса ЦСП с предварительно вырезанными в них отверстиями под монтажные коробки;

- протягивается в трубах, распаивается и соединяется в коробках электропроводка;

- устанавливаются и крепятся в монтажных коробках переключатели и розетки;

- оклеиваются углы перегородки перфорированной бумажной или тканевой лентой или устанавливаются алюминиевые или оцинкованные стальные уголки - для усиления углов перегородки в производственных зданиях;

- устанавливаются плинтусы, наличники, карнизы. При необходимо-

Инв. № подл. | Подпись и дата | Взам. инв. №

сти под плинтусами возможно устраивать разводку электротелефонных коммуникаций:

- проводятся отделочные работы

4.10 Заделку и шпаклевку стыков ЦСП со строительными конструкциями производить герметиком-паклей, смоченной гипсополимерным составом.

Рецептура гипсополимерного состава:

- гипсоцементнопуццолановые вяжущие - 76%;
- поливинилацетатная 50%-ая дисперсия - 10%;
- клей малярный - 4%;
- вода (до удобоупотребляемой консистенции состава).

Приготовление состава производится в растворомешалке до получения однородной массы. Жизнеспособность состава - 4 часа.

5. Сопряжение перегородок с инженерно-техническими, санитарно-техническими, электротехническими коммуникациями.

5.1. Устройство каркаса перегородок выполняется после окончания монтажа всех коммуникаций за исключением силовых и слаботочных электрических разводок.

В связи с этим отверстия для пропуска коммуникаций на архитектурных планах в проекте указывать не следует.

5.2. При выполнении сопряжений перегородок с трубопроводами необходимо:

- установить в полости перегородки дополнительные элементы каркаса, обрамляющие отверстия (см. 1.030.9-6.1-08)
- закрепить обшивку из ЦСП к дополнительным поперечным или продольным элементам каркаса;
- заделать стык сопряжения по всему контуру герметиком-паклей, смоченной гипсополимерным составом.

5.3. При пересечении перегородок трубопроводом диаметром до 60 мм установка дополнительного каркаса не требуется.

5.4. В местах сопряжения перегородок с трубами водоснабжения, парового и водяного отопления необходима установка гильзы из несгораемых материалов, обеспечивающей свободное перемещение труб при изменении температуры теплоносителя, см. узел 41, дасум.-30.

5.5. При групповом пропуске трубопроводов диаметром более 60 мм (за исключением случаев, изложенных в п.п. 5.3 и 5.4 необходимо предусматривать изоляцию трубопроводов кожухом с огнестойкостью не менее 0,5 часа на длине не менее 0,5 м от плоскости перегородок (см. узел 38, дасум.-29).

Устройство кожуха рекомендуется выполнять до монтажа перегородок.

Конструкция кожуха, расход материалов определяются в конкретном проекте в соответствии с принятой в проекте теплоизоляцией на трубопроводах.

5.6. Для сохранения звукоизоляционных и огнестойких характеристик перегородок необходимо защитить обратную сторону электрических коробок путем установки в полости перегородки дополнительной пластины из ЦСП закрепленной к поперечному элементу каркаса (см. узлы 42; 43, дасум.-31).

5.7. Установка электрических коробок, располагаемых с противоположных сторон перегородки напротив друг друга запрещена. Расстояние между ними должно составлять в свету не менее 150 мм (при условии выполнения п. 5.6).

5.8. При устройстве перегородок не допускать примыкания их

Инв. № подл.	Подпись и дата	Взам. инв. №

вплотную к трубопроводам

5.9 Силовая и слаботочная разводка осуществляется по конкретному проекту

5.10 Крепление стационарного навесного оборудования (раковины, электрические щиты, навесные пожарные шкафы и т.д) выполняется с помощью установленных в процессе монтажа перегородок закладных изделий (из стальной полосы), закрепленных к вертикальным стойкам каркаса см. докум. -10, ...-11.

В конкретных проектах по таким случаям необходимо представлять развертки перегородок с привязкой закладных деталей (в плане и по высоте) с указанием способа крепления навесного оборудования.

6 Расход материалов

6.1 Расход материалов на 100 м² глухой перегородки с облицовкой из ЦСП на стальном каркасе приведен в таблице 3 см. докум. -39. При этом расход дан без учета отхода материалов при изготовлении и монтаже.

6.2. В графах „добавки" включен дополнительный расход материалов на устройство поворотов и сопряжений перегородок в плане, обрамления отверстий для пропуска инженерных коммуникаций, крепление электроустановочных изделий. Расход материалов на 1 элемент „добавок" дан в таблице 4, см. докум. -38.

6.3 Добавки в таблице учитываются в расчете на 100 м² глухой перегородки. Для административно-бытовых зданий (первая строка графа таблицы 3 учтены:

- 4 сопряжения перегородок в плане;
- 4 поворота в плане;
- 6 отверстий 300×300 мм
- 12 электроустановочных изделий.

Для промышленных зданий, включая складские помещения вторая строка граф таблицы 3 учтены:

- 3 сопряжения перегородок в плане,
- 3 поворота в плане;
- 4 отверстия для пропуска коммуникационных трасс средним размером 400×400 мм;
- 8 электроустановочных изделий.

6.4. Расход материалов на устройство дверных проемов учитывается отдельно по количеству принятых в конкретном проекте. Расход древесины на дополнительные стойки, горизонтальные элементы и шурупы см. таблицу 4, докум. -38.

6.5. Расход материалов на крепление навесных элементов (раковин, электрических щитов, навесных пожарных шкафов и т.д) учитывается отдельно по конкретному проекту и с учетом таблицы 4.

6.6. В помещениях, где количество „добавок" больше учитываемых в п. 6.3, дополнительный расход материалов учитывается по конкретному проекту.

7. Варианты расчетных схем стоек перегородок

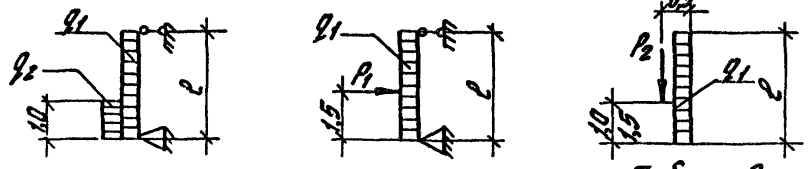

Таблица 2

Высота перегородки l, (m)	Шаг стоек (m.m)	Толщина облицовки (m.m)	Ветровая нагрузка q_1 (кгс/м²)	Эксплуатационная нагрузка q_2 (кгс/м²)	Горизонтальная сила от эксплуатационной нагрузки P_1 (кгс)	Вертикальная сила от навески оборудования P_2 (кгс)
2,8; 3,0; 3,3; 3,6; 4,2; 4,8; 5,4; 6,0; 7,2	1215; 1200	14	14,0	30	30	30
				60	60	60

Перегородки марки ПЦД 2,8-Р... ПЦД 7,2-Р; ПЦД 2,8-М.Р... ПЦД 7,2-М.Р

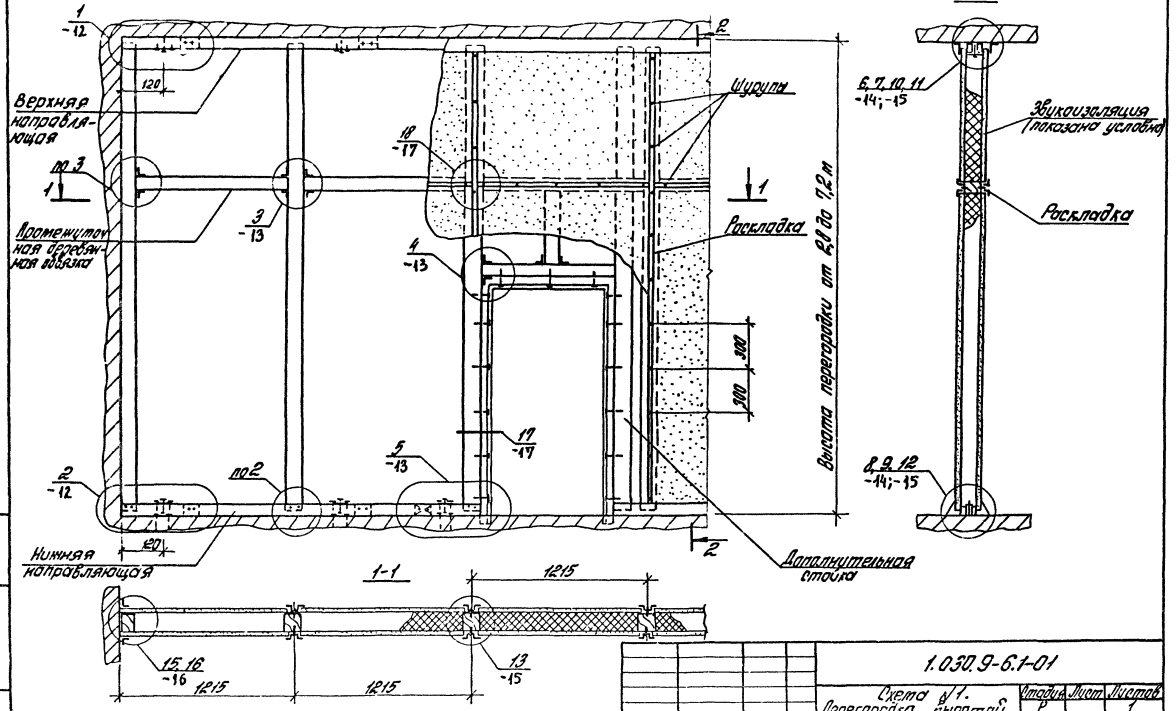

				1.030.9-6.1-01			
				Схема №1. Перегородка высотой 2,8...7,2 м с креплением обшивок на раскладках	Стадия	Лист	Листов
					Р		1
Н. контр.	Чуркова				ЦНИИПРОМЗДАНИЙ		
Гл. спец.	Макогон		11.92				

Инв. № подл. | Подпись и дата | Взам. инв. №

Перегородки марки ПЦД 2,8-Ш ... ПЦД 7,2-Ш; ПЦД 2,8-М.Ш ... ПЦД 7,2-М.Ш.

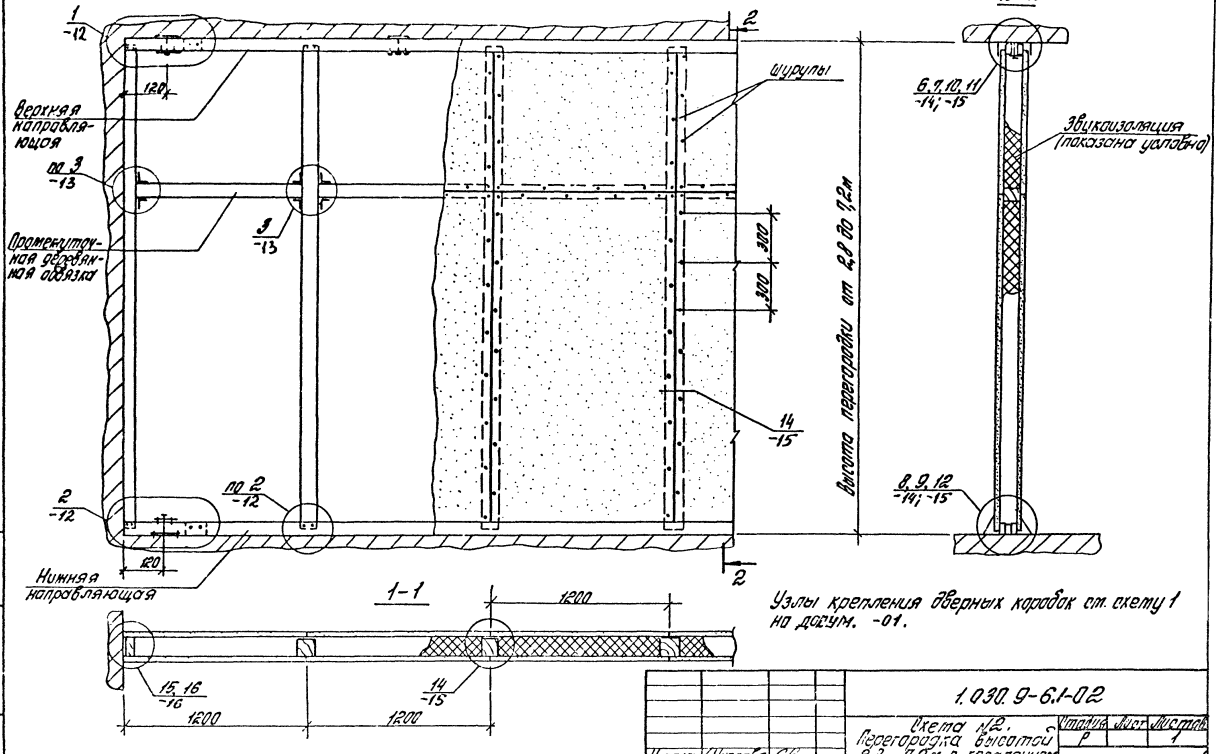

Узлы крепления дверных коробок см. схему 1 на докум. -01.

Н. контр.	Чистова			1.030.9-6.1-02			
Гл. спец.	Макагон			Схема №2. Перегородка высотой 2,8...7,2м с креплением обвязок на шурупах	Стадия	Лист	Листов
					Р		1
					ЦНИИПРОМЗДАНИЙ		

Инв. № подл. | Подпись и дата | Взам. инв. №

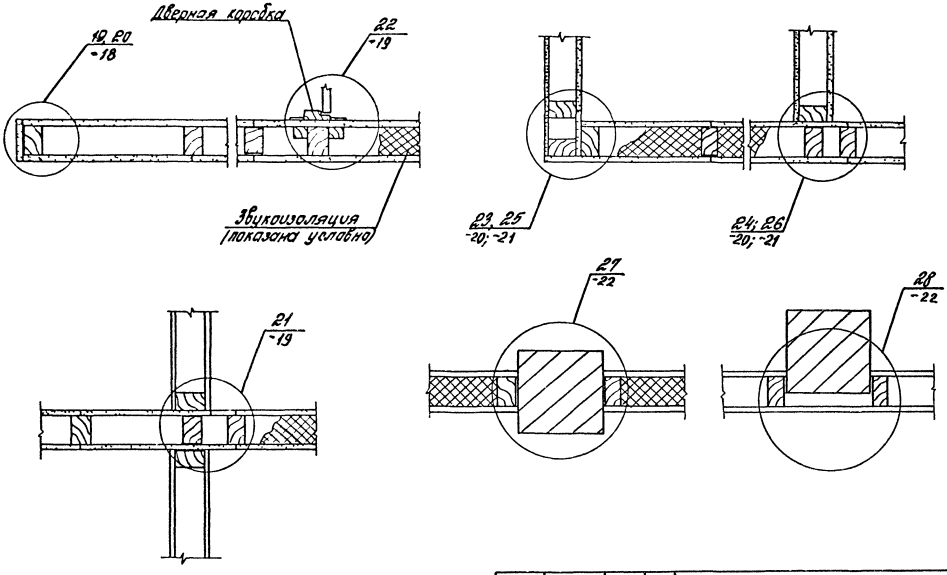

				1.030.9-6.1-03			
Н. контр.	Чуркова			Сопряжение перегородок в плане. Примеры решений	Стадия	Лист	Листов
Гл. спец.	Макагон		11.92		Р		1
					ЦНИИПРОМЗДАНИЙ		

Инв. № подл. | Подпись и дата | Взам. инв. №

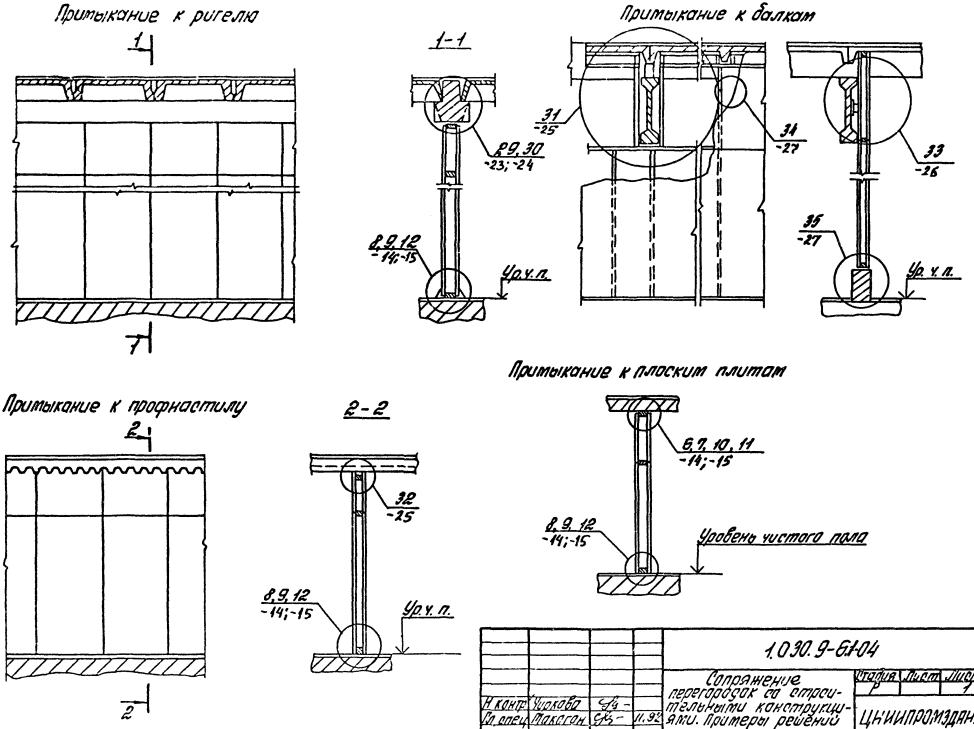

				1.030.9-6.1-04			
				Сопряжение перегородок со строительными конструкциями. Примеры решений	Стадия	Лист	Листов
					Р		1
Н. контр.	Чиркова				ЦНИИПРОМЗДАНИЙ		
Гл. спец.	Макогон		11.92				

Инв. № подл. | Подпись и дата | Взам. инв. №

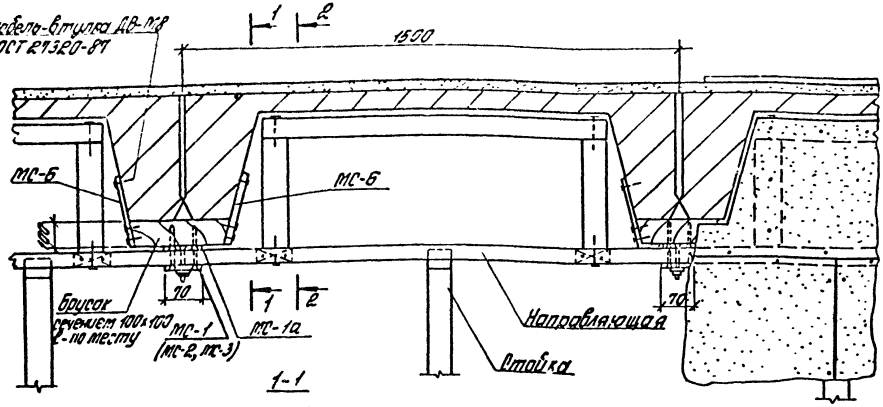

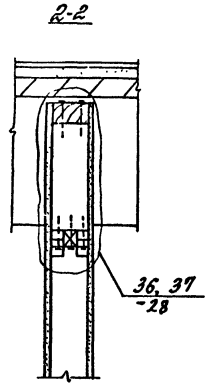

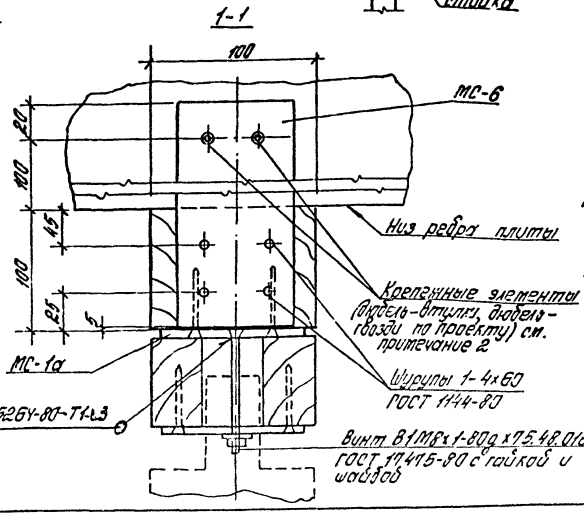

1. Монтажные соединительные изделия МС1(МС-2, МС-3) для крепления направляющих применяются в зависимости от их сечения по табл. 1 (графа 12) листы 2; 3-П3
2. При отсутствии вибрации перекрытия допускается применять вместо дюбель-втулок ДВ-М8 дюбель-гвозди ℓ≥30. При этом МС-6 следует заменить на МС-6а. МС-6, МС-6а см. докум.. -36.
3. Винт В1М8×1-8g×75.48.016 приварить к изделию МС-1а до установки его на места.

				1.030.9-6.1-05			
Н.конт.	Чуркова		11.92	Сопряжение перегородки с ребристыми плитами. Пример решения	Стадия	Лист	Листов
Гл.спец.	Маслов				Р		1
					ЦНИИПРОМЗДАНИЙ		

Инв. № подл. | Подпись и дата | Взам. инв. №

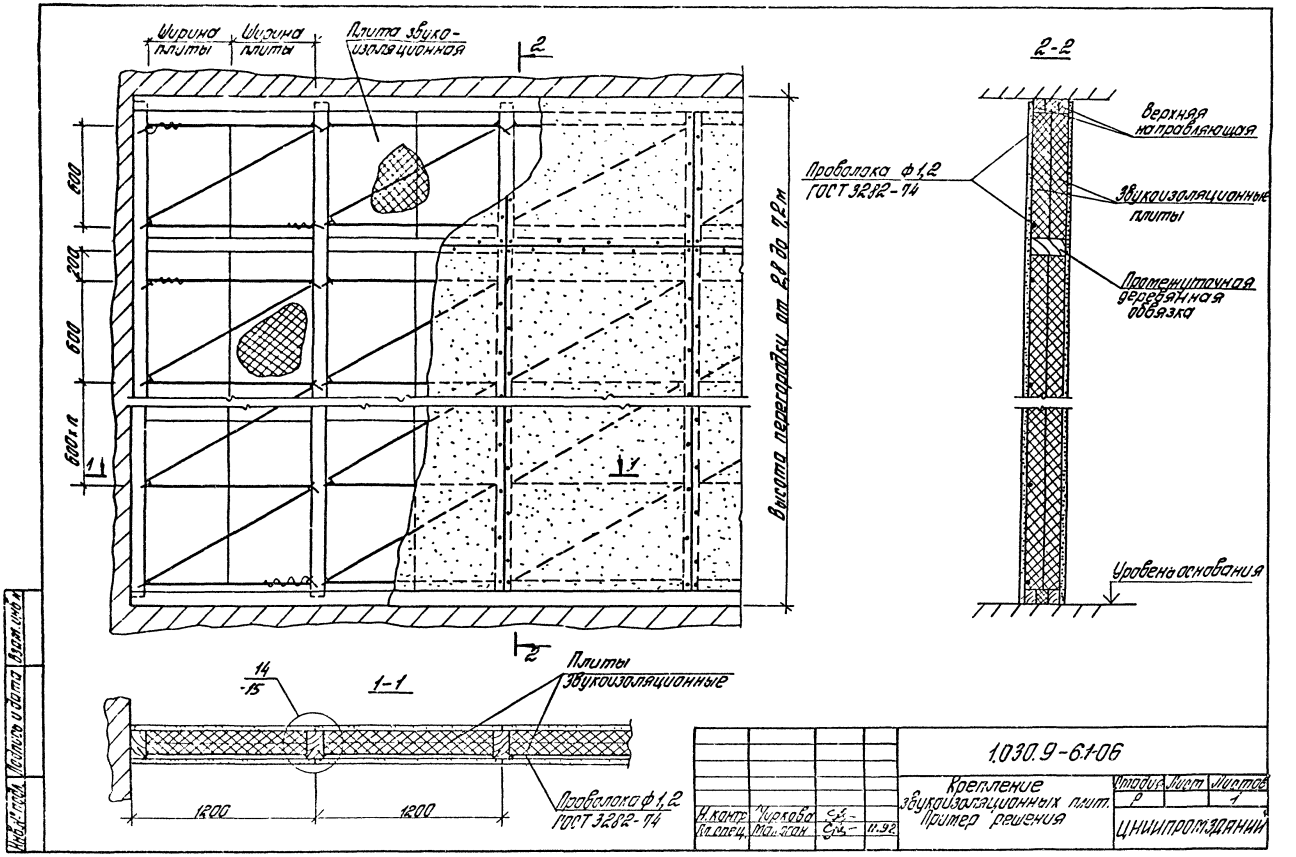
Ширина плиты
Ширина плиты
Плита звукоизоляционная
2
2-2
Верхняя направляющая
Проволока ф 1,2 ГОСТ 3282-74
Звукоизоляционные плиты
Промежуточная деревянная обвязка
Уровень основания
Высота перегородки от 2,8 до 7,2 м
600
200
600
600 х п
1
1
2
14
-15
1-1
Плиты звукоизоляционные
Проволока ф 1,2 ГОСТ 3282-74
1200
1200
Н.контр. Чиркова
Гл.спец. Маслан
11.92
1.030.9-6.1-06
Крепление звукоизоляционных плит. Пример решения
Стадия Р
Лист
Листов 1
ЦНИИПРОМЗДАНИЙ
Инв.№ подл.
Подпись и дата
Взам.инв.№

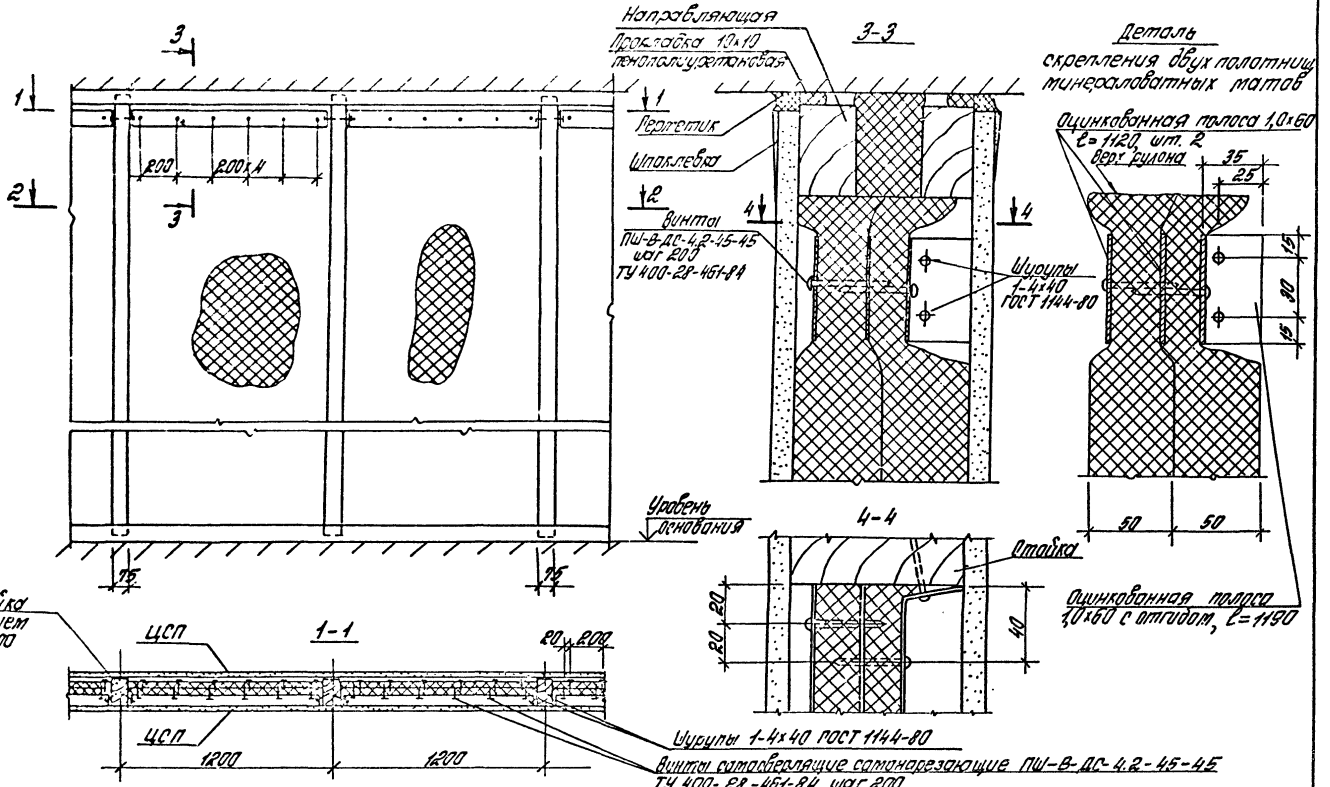

Н.контр.	Чурилова			1.030.9-61-07	
Гл.спец.	Макуган		11.92	Крепление звукоизоляционных материалов рулонного типа. Пример решения	Стадия Р / Лист / Листов 1
					ЦИНИПРОМЗДАНИЙ

Инв. № подл. | Подпись и дата | Взам. инв. №

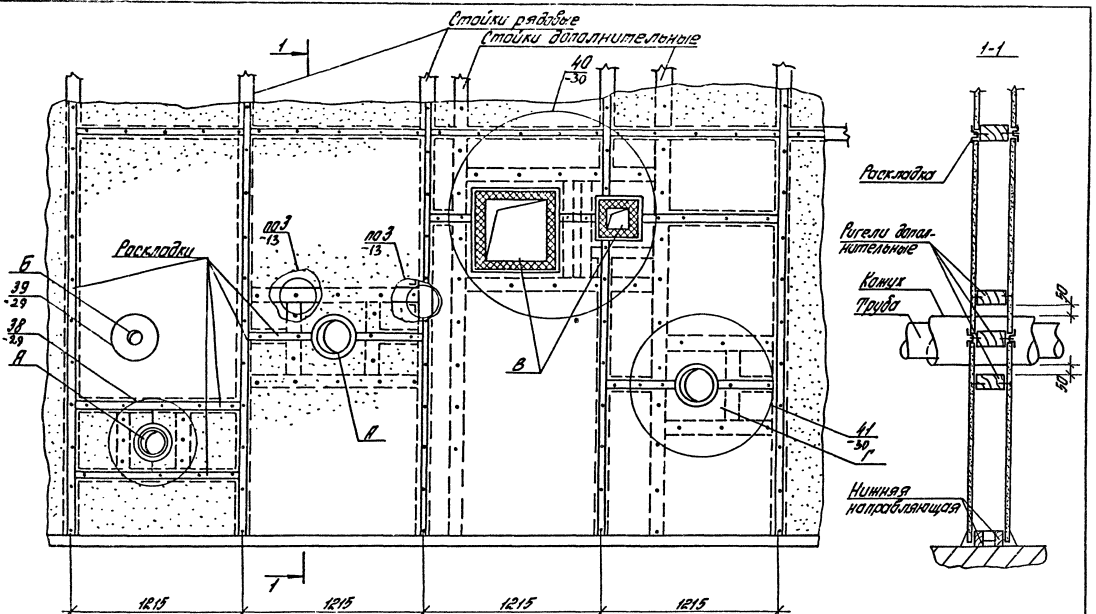

А – технологические трубопроводы, воздуховоды диаметром более 60мм (кроме трубопроводов водоснабжения, парового и водяного отопления.

Б – технологические трубопроводы диаметром менее 60мм, включая электротехническую трубную разводку.

В – воздуховоды.

Г – трубопроводы водоснабжения парового и водяного отопления.

				1.030.9-6.1-08			
				Сопряжение перегородок с инженерными коммуникациями различного назначения. Примеры решений	Стадия	Лист	Листов
					Р		1
Н.контр.	Уркова				ЦНИИПРОМЗДАНИЙ		
Гл.спец.	Макогон		11.92				

Инв.№ подл. | Подпись и дата | Взам. инв.

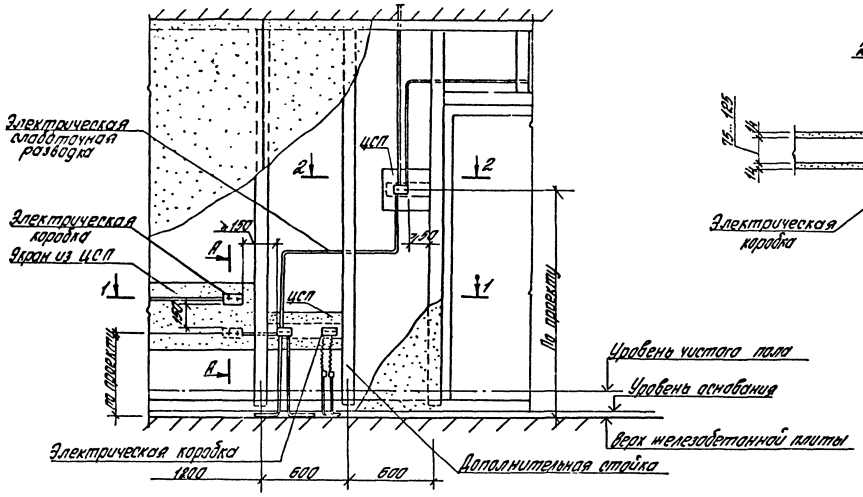

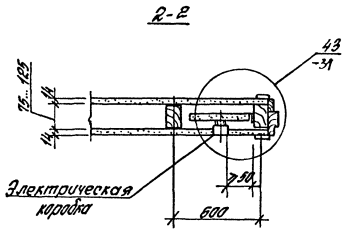

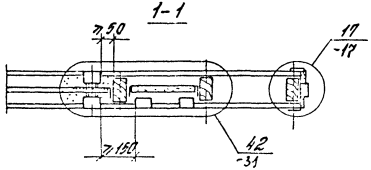

1. Электрические и слаботочные разводки показаны условно.
2. Сечение А-А см. докум. -31

				1.030.9-6.1-09	
				Крепление электрических коробок в перегородке. Примеры решений	Стадия: Р; Лист: 1; Листов: 1
Нач.отд.	Куликов				ЦНИИПРОМЗДАНИЙ
Гл.спец.	Долгов				

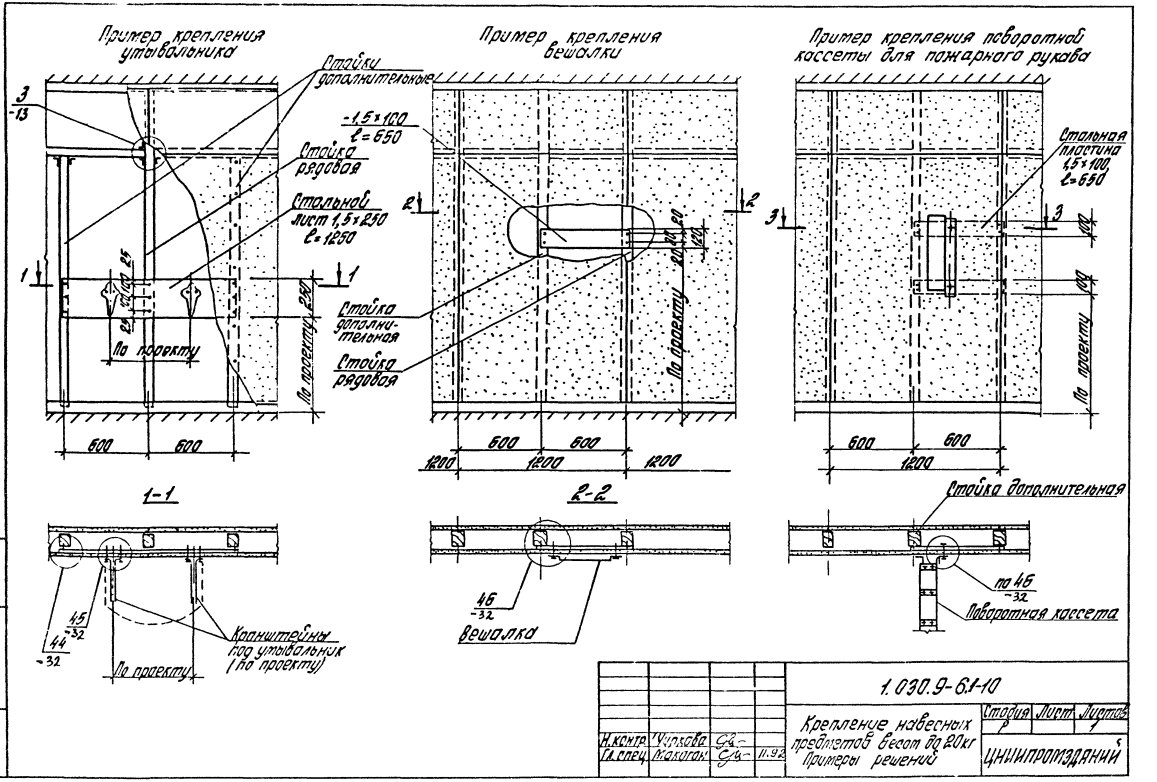
Пример крепления утывальника
Стойки дополнительные
Стойка рядовая
Стальной лист 1,5×250 ℓ=1250
По проекту
По проекту
Пример крепления вешалки
-1,5×100 ℓ=650
Стойка дополнительная
Стойка рядовая
По проекту
Пример крепления поворотной кассеты для пожарного рукава
Стальная пластина 1,5×100 ℓ=650
По проекту
1-1
Кронштейны под утывальник (по проекту)
По проекту
2-2
Вешалка
Стойка дополнительная
по 46 -32
Поворотная кассета
Инв.№ подл. | Подпись и дата | Взам. инв.№
1.030.9-6.1-10
Крепление навесных предметов весом до 20кг
Примеры решений
Н.контр. Чупкова
Гл.спец. Макагон 11.92
Стадия Р | Лист | Листов 1
ЦНИИПРОМЗДАНИЙ

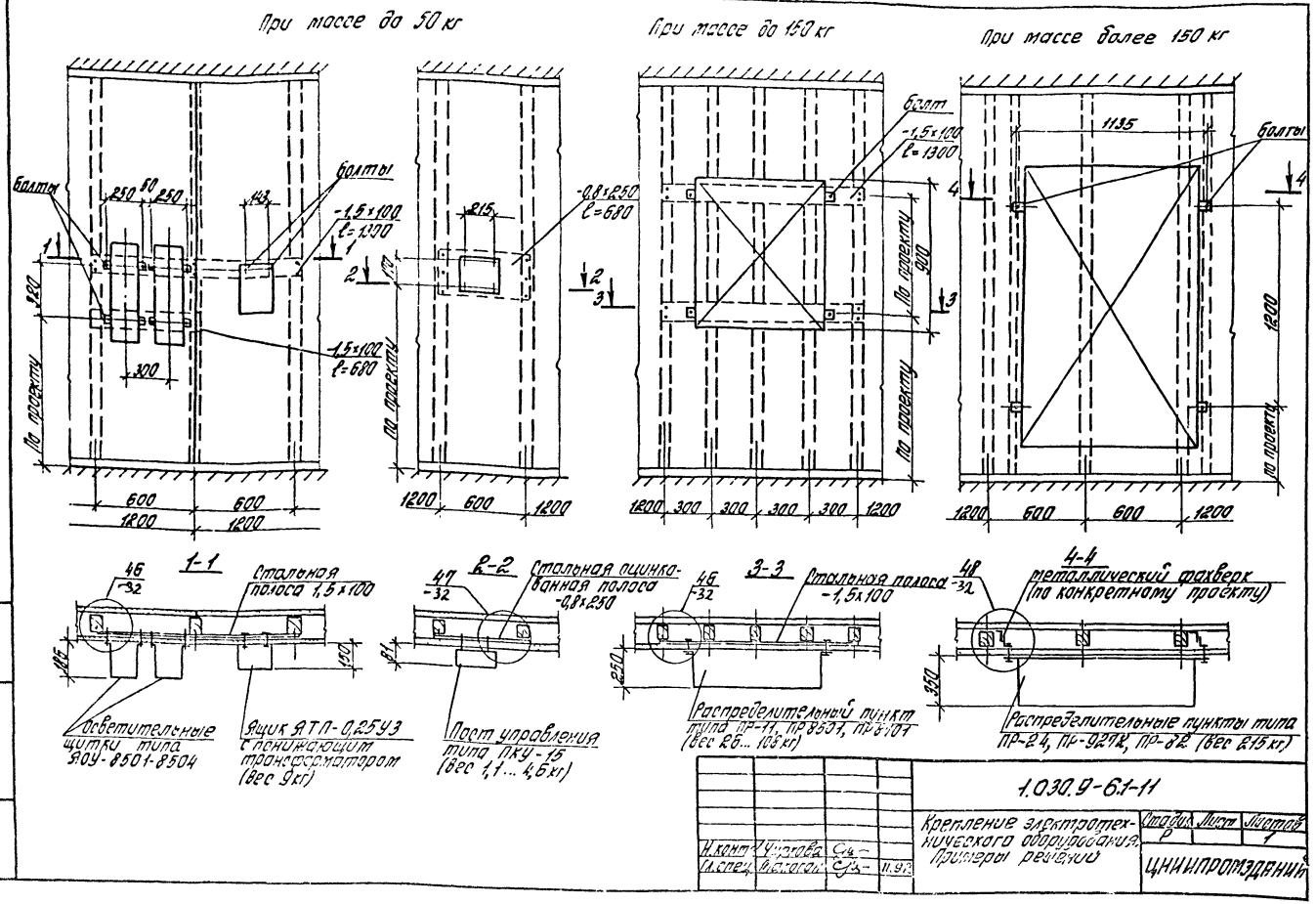
При массе до 50 кг
При массе до 150 кг
При массе более 150 кг
Болты
250
50
250
143
-1,5×100
l=1300
-1,5×100
l=680
320
300
По проекту
600
600
1200
1200
215
-0,8×250
l=680
170
1200
600
1200
Болт
-1,5×100
l=1300
По проекту
900
1200
300
300
300
300
1200
1135
Болты
1200
1200
600
600
1200
1-1
46
-32
Стальная полоса 1,5×100
185
150
Осветительные щитки типа ЯОУ-8501-8504
Ящик ЯТП-0,25У3 с понижающим трансформатором (вес 9 кг)
2-2
47
-32
Стальная оцинкованная полоса -0,8×250
81
Пост управления типа ПКУ-15 (вес 1,1...4,6 кг)
3-3
46
-32
Стальная полоса -1,5×100
250
Распределительный пункт типа ПР-11, ПР8501, ПР8101 (вес 26...105 кг)
4-4
48
-32
металлический фахверк (по конкретному проекту)
350
Распределительные пункты типа ПР-24, ПР-9272, ПР-82 (вес 215 кг)
1.030.9-6.1-11
Крепление электротехнического оборудования. Примеры решений
Н.конт. Чуркова
Гл.спец. Малогон
11.92
Стадия Р
Лист
Листов 1
ЦНИИПРОМЗДАНИЙ
Инв. № подл.
Подпись и дата
Взам. инв. №

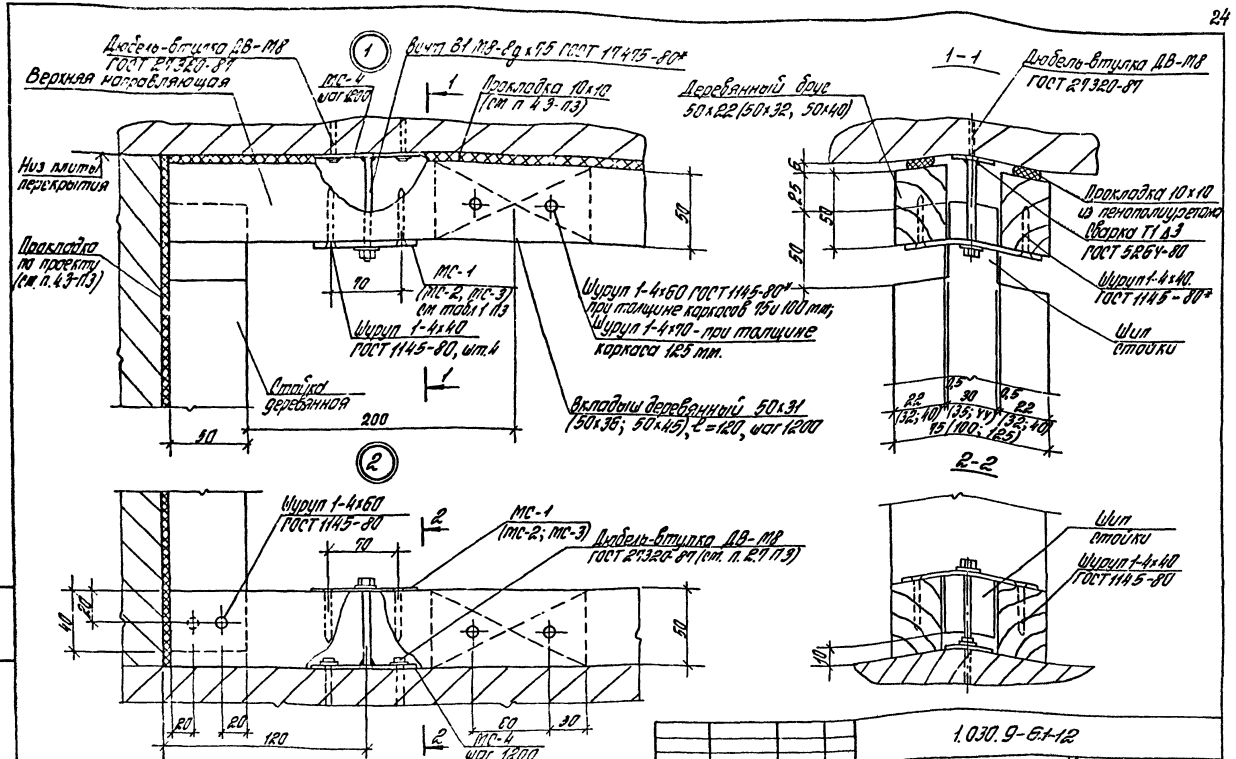

Винт В1М8×1-8g×75.48 016 ГОСТ 17475-80* приварить к соединительному изделию МС-4 швом Т1-Δ3 ГОСТ 5264-80 до его крепления дюбель-втулками к плоской железобетонной плите.

				1.030.9-6.1-12	
Н. контр.	Чуркова			Узел 1, 2	Стадия: Р; Лист; Листов: 1
Гл. спец.	Тихонов		11.92		ЦНИИПРОМЗДАНИЙ

Инв. № подл. | Подпись и дата | Взам. инв.

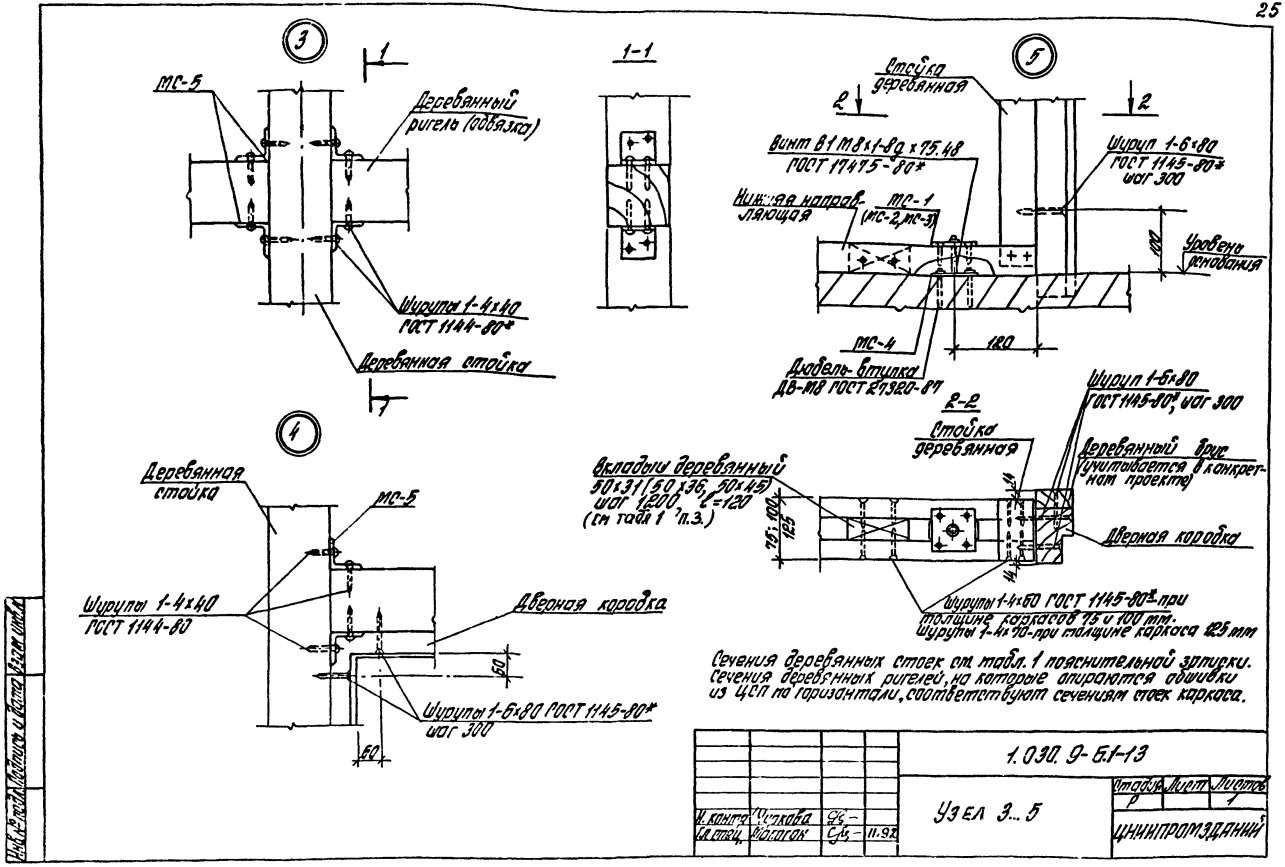
3
1
МС-5
Деревянный ригель (обвязка)
Шурупы 1-4х40 ГОСТ 1144-80*
Деревянная стойка
1
1-1
5
Стойка деревянная
2
2
Винт В1 М8х1-8g х 75.48 ГОСТ 17475-80*
Нижняя направляющая
МС-1 (МС-2, МС-3)
Шуруп 1-6х80 ГОСТ 1145-80* шаг 300
100
Уровень основания
МС-4
120
Дюбель-втулка ДВ-М8 ГОСТ 27320-87
2-2
Шуруп 1-6х80 ГОСТ 1145-80*, шаг 300
Стойка деревянная
Деревянный брус (учитывается в конкретном проекте)
Вкладыш деревянный 50х31 (50х36, 50х45) шаг 1200, l=120 (см табл 1 п.3.)
75; 100
125
14
14
Дверная коробка
Шурупы 1-4х60 ГОСТ 1145-80* при толщине каркасов 75 и 100 мм.
Шурупы 1-4х70 при толщине каркаса 125 мм
4
Деревянная стойка
МС-5
Шурупы 1-4х40 ГОСТ 1144-80
Дверная коробка
60
Шурупы 1-6х80 ГОСТ 1145-80* шаг 300
60
Инв. № подл. | Подпись и дата | Взам. инв. №
1.030.9-Б.1-13
Узел 3...5
Стадия Р | Лист | Листов 1
Н. контр. Чуркова
Гл. спец. Магогон
11.92
ЦНИИПРОМЗДАНИЙ

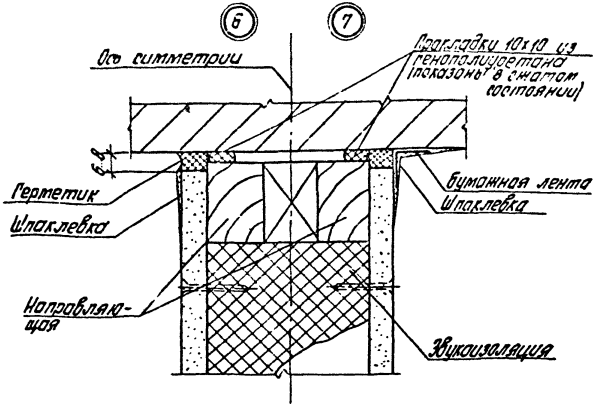

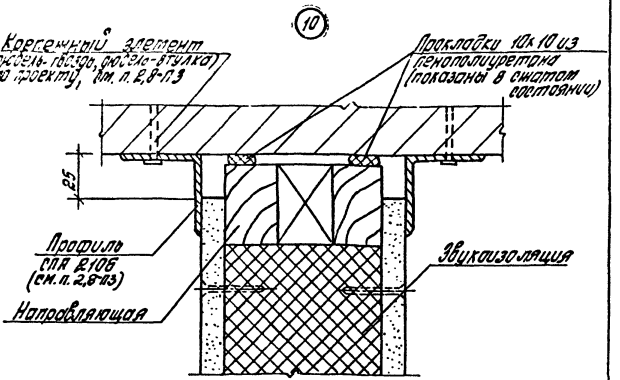

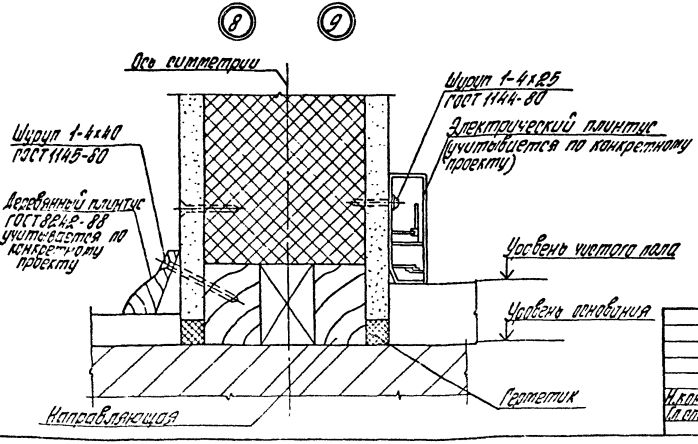

1. Узлы 6, 7 (варианты) применять для выгораживания помещений с нормируемым уровнем шума и небольшим (6...8 мм) прогибом перекрытия.
2. Узлы 8, 9 (варианты) применять для выгораживания помещений с нормируемым уровнем шума.
3. Узел 10 применять для выгородки помещений с нормируемым уровнем шума при больших (до 25 мм) прогибах перекрытия от нагрузки.

				1.030.9-6.1-14			
Н.контр.	Чуйкова	СЦ-		Узел 6...10	Стадия	Лист	Листов
Гл.спец.	Макогон	СЦ-	11.92		Р		1
					ЦНИИПРОМЗДАНИЙ		

Инв.№ подл. | Подпись и дата | Взам.инв.№

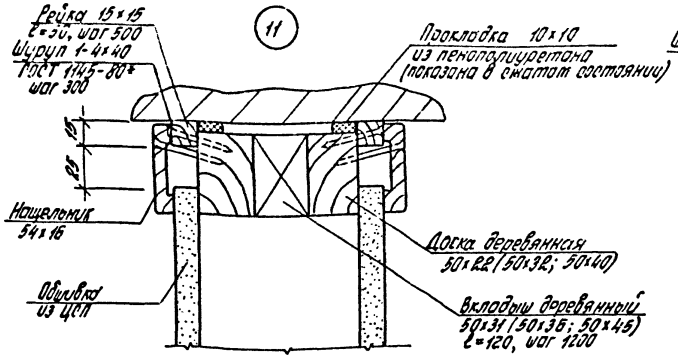

Узел 11 (вариант) применять для выгородки помещений с ненормируемым уровнем шума при больших прогибах (до 25 мм) перекрытия от нагрузки.

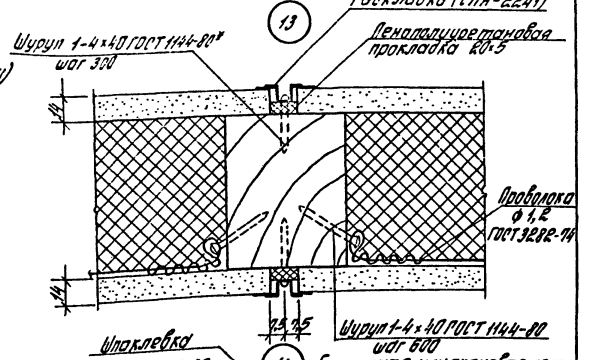

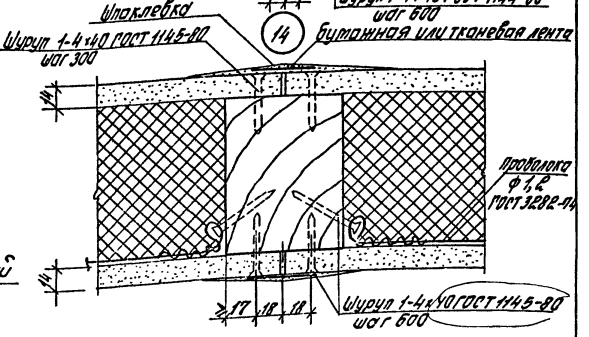

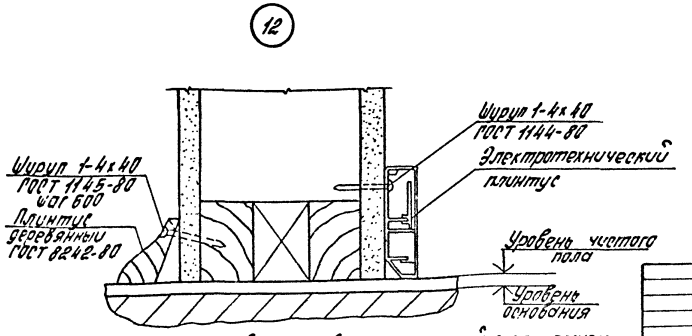

Узел 12 применять для выгораживания помещений с ненормируемым уровнем шума.

				1.030.9-6.1-15		
				Узел 11... 14	Стадия	Лист	Листов
					Р		1
Н.конт.	Чуркова				ЦНИИПРОМЗДАНИЙ	
Гл.спец.	Макагон		11.92			

Инв.№ подл. | Подпись и дата | Взам.инв.№

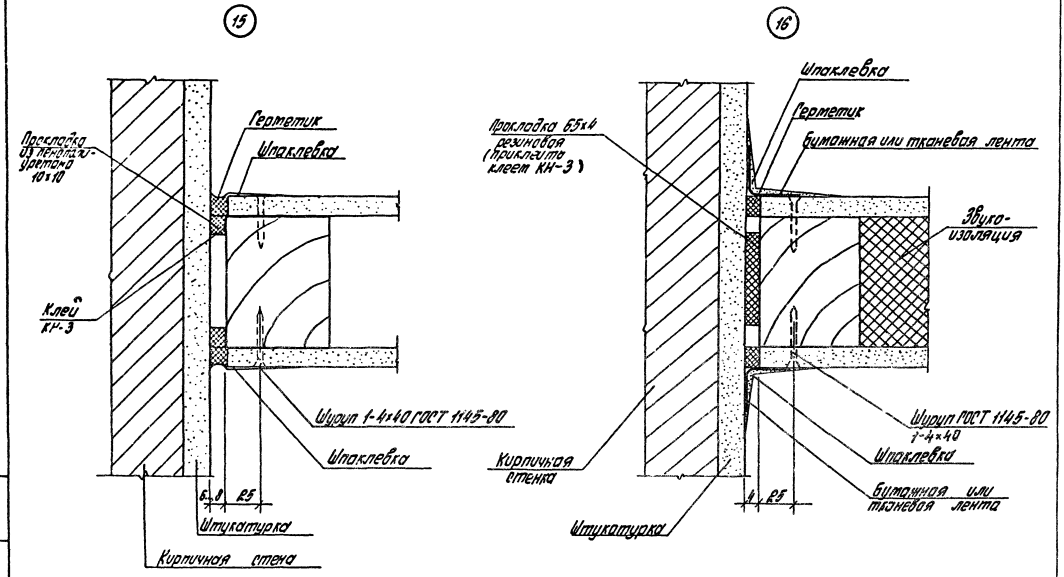

				1.030.9-6.1-16			
				Узел 15, 16	Стадия	Лист	Листов
					Р		1
Н.контр.	Чупкова				ЦНИИПРОМЭДАНИЙ		
Вл.спец.	Малоган						

Инв. № подл. | Подпись и дата | Взам. инв. №

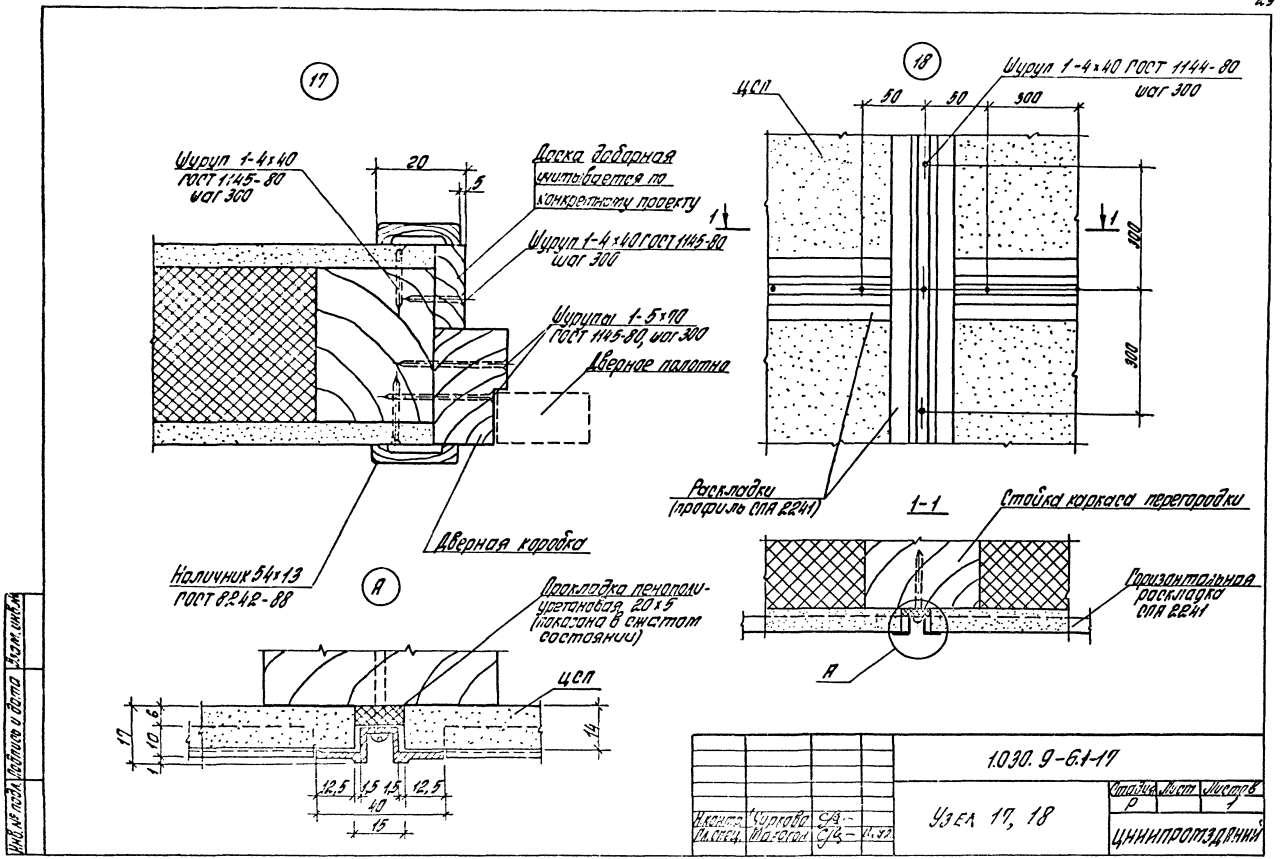
17
Шуруп 1-4×40
ГОСТ 1145-80
шаг 300
20
5
Доска доборная
учитывается по
конкретному проекту
Шуруп 1-4×40 ГОСТ 1145-80
шаг 300
Шурупы 1-5×70
ГОСТ 1145-80, шаг 300
Дверное полотно
Дверная коробка
Наличник 54×13
ГОСТ 8242-88
А
Прокладка пенополи-
уретановая, 20×5
(показана в сжатом
состоянии)
ЦСП
17
10
6
1
14
12,5
1,5
1,5
12,5
40
15
18
ЦСП
Шуруп 1-4×40 ГОСТ 1144-80
шаг 300
50
50
300
1
1
300
300
Раскладки
(профиль СПА 2241)
1-1
Стойка каркаса перегородки
Горизонтальная
раскладка
СПА 2241
А
1.030.9-6.1-17
Узел 17, 18
Стадия
Р
Лист
Листов
1
ЦНИИПРОМЗДАНИЙ
Н.контр.
Гл.спец.
Чуркова
Макогон
Инв. № подл.
Подпись и дата
Взам. инв. №

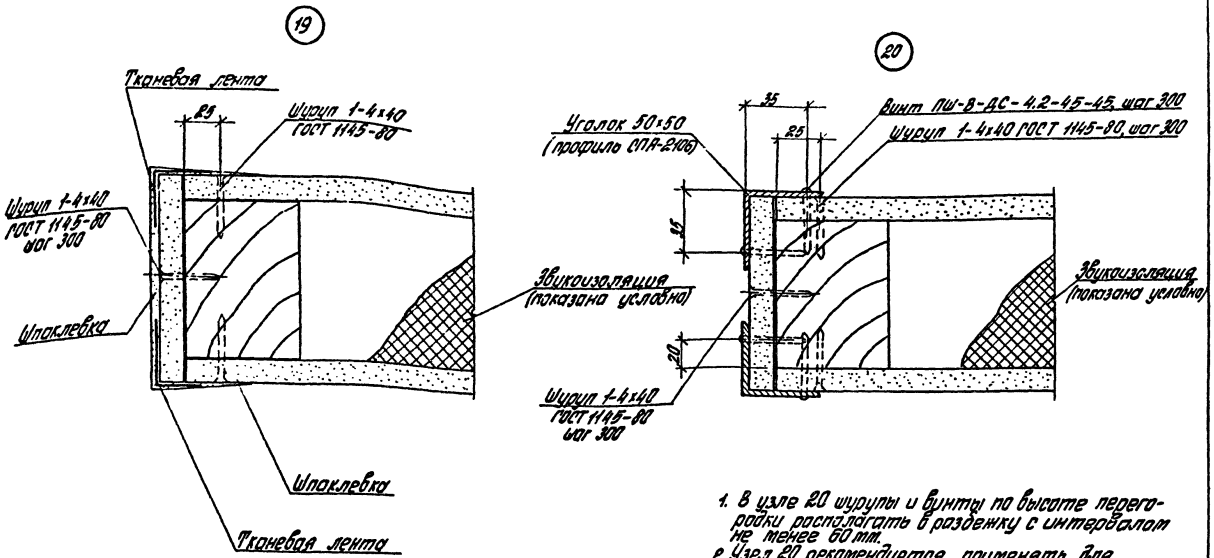

1. В узле 20 шурупы и винты по высоте перегородки располагать в раздежку с интервалом не менее 60 мм.
2. Узел 20 рекомендуется применять для перегородок, устанавливаемых в производственных помещениях

Узел 19 рекомендуется применять для перегородок, устанавливаемых в административных и бытовых помещениях. Узел 20 - в производственных помещениях.

				1.030.9-6.1-18		
Н. контр.	Чуркова			Узел 19, 20	Стадия	Лист	Листов
Рл. спец.	Малогон		11.92		Р		1
					ЦНИИПРОМЗДАНИЙ		

Инв. № подл. | Подпись и дата | Взам. инв. №

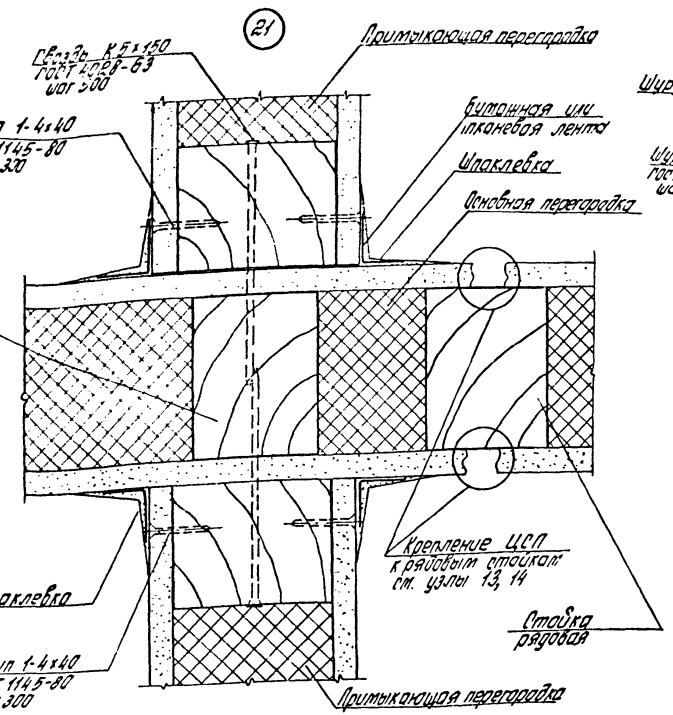

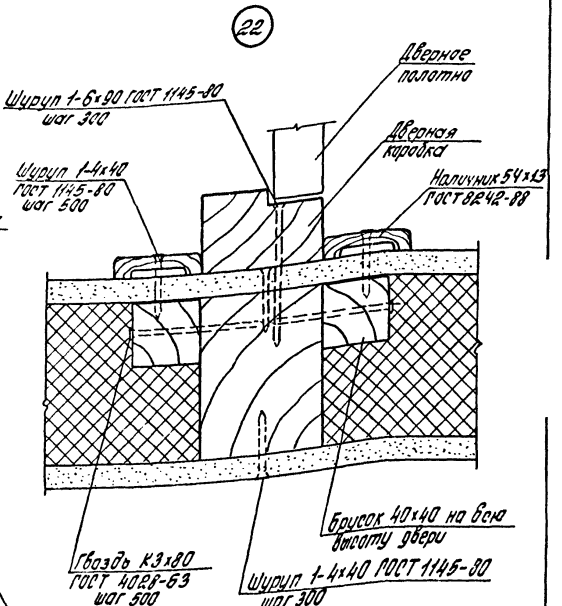

Стойку примыкающих перегородок крепить к стойке основной перегородки гвоздями в разбежку с интервалом 100 мм. по высоте.

				1.030.9-6.1-19
Н.контр.	Чуркина		11.92	Узел 21, 22
Гл.спец.	Макаров			

Стадия	Лист	Листов
Р		1

ЦНИИПРОМЗДАНИЙ

Инв.№ подл. | Подпись и дата | Взам.инв.№

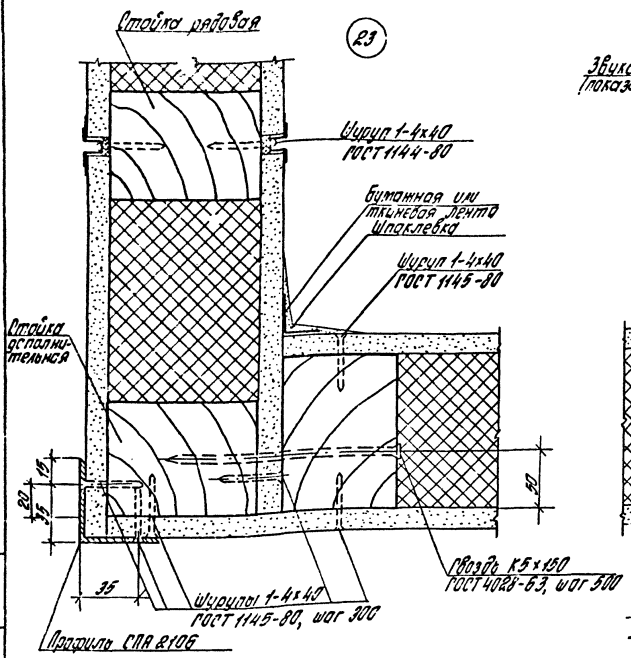

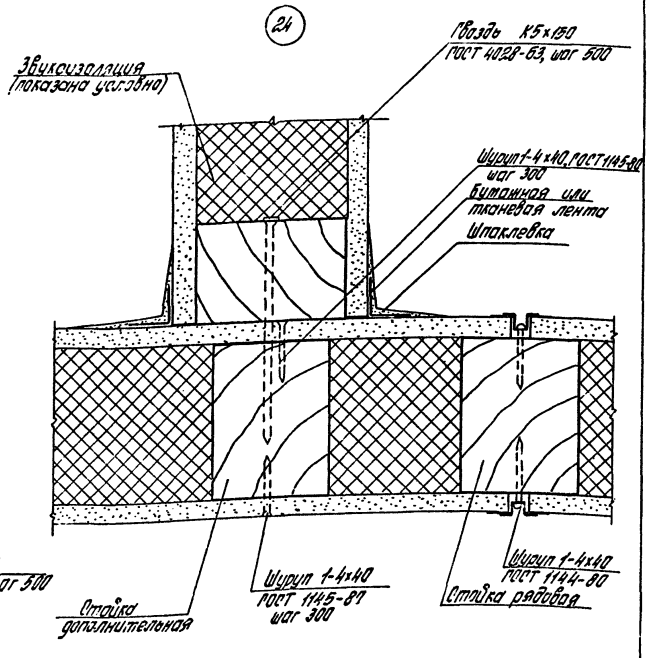

В узле 23 шурупы для крепления профиля СПА 2106 по высоте располагать в раздежку с интервалом не менее 60 мм.

				1.030.9-6.1-20			
Н.конт.	Чуркова			Узел 23, 24	Стадия	Лист	Листов
Рецепт.	Макогон		11.92		Р		1
					ЦНИИПРОМЗДАНИЙ		

Инв. № подл. | Подпись и дата | Взам. инв. №

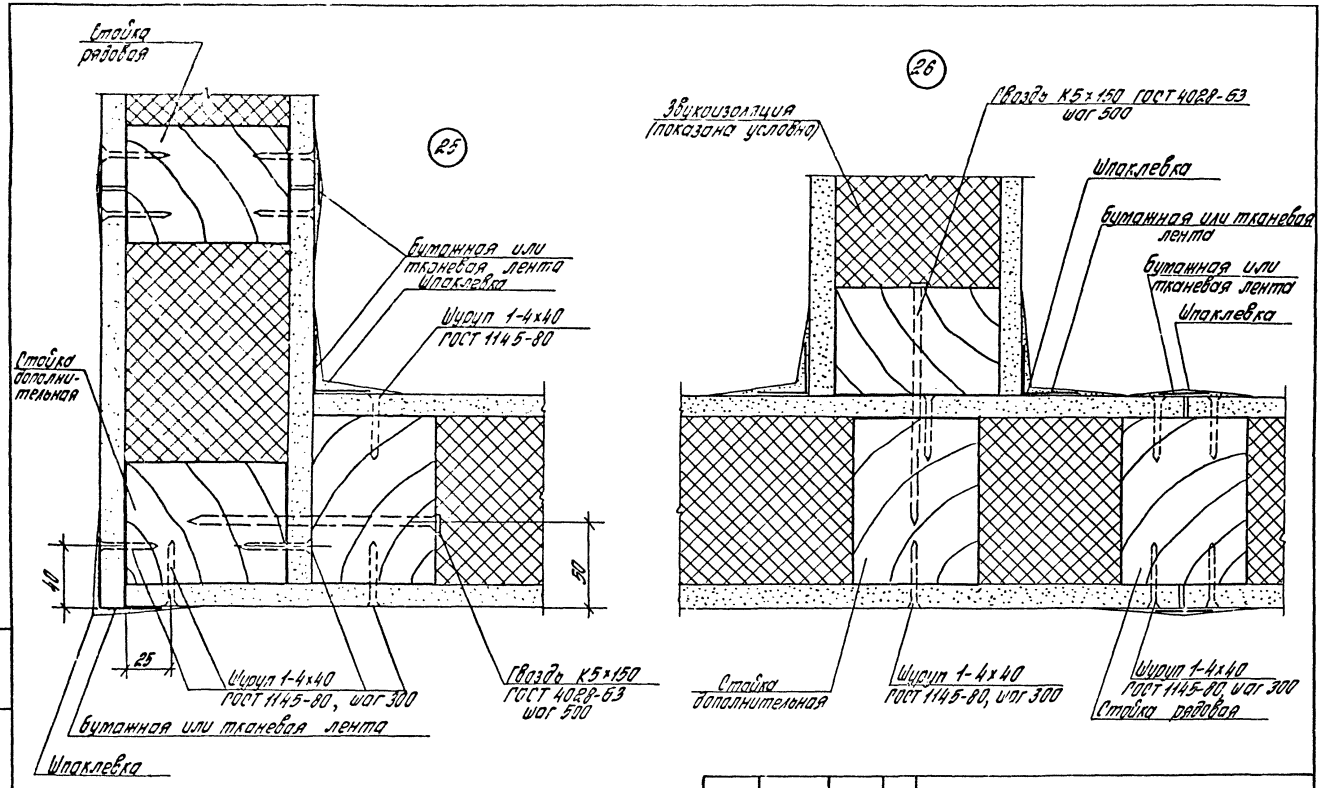

				1.030.9-6.1-21			
Н.контр.	Чуркова			Узел 25; 26	Стадия	Лист	Листов
Гл.спец.	Макаров		11.92		Р		1
					ЦНИИПРОМЗДАНИЙ		

Инв. № подл. | Подпись и дата | Взам. инв. №

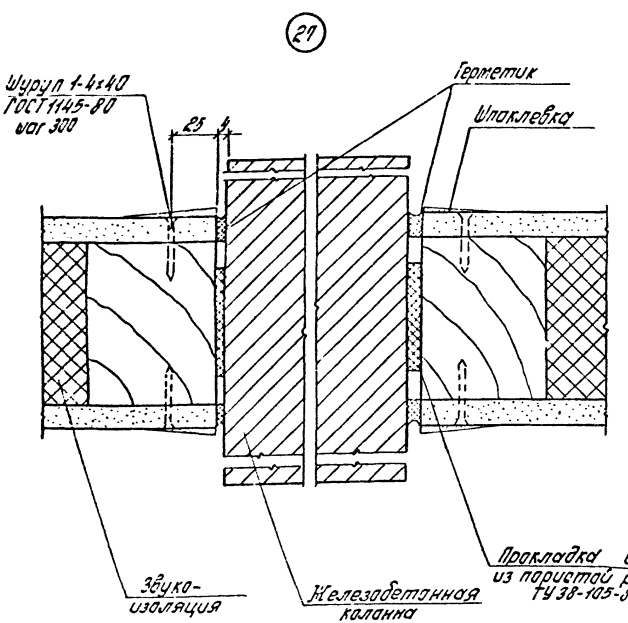

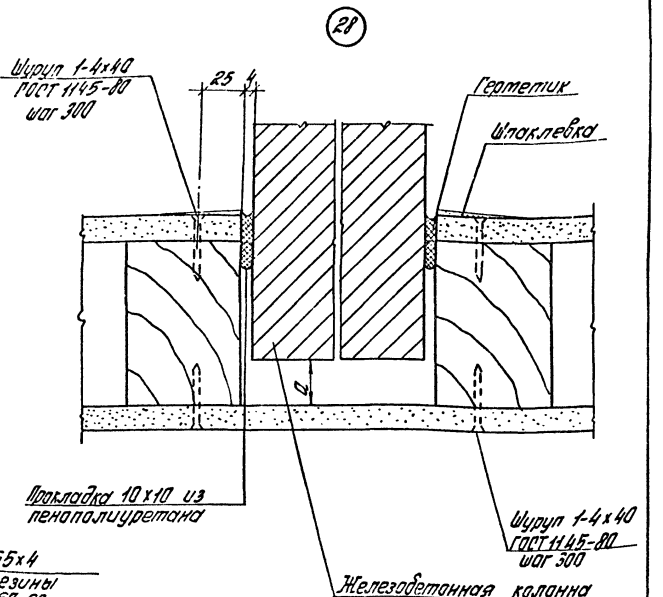

В узле 28 расстояние „а" - зона прокладки электрических и слаботочных разводок, определяется по конкретному проекту.

					1.030.9-6.1-22	
Инв. № подл. | Подпись и дата | Взам. инв. №						
	Н.контр.	Сурков		11.92	Узел 27, 28	Стадия: Р; Лист; Листов: 1
	Гл.спец.	Малыгин		11.92		ЦНИИПромзданий

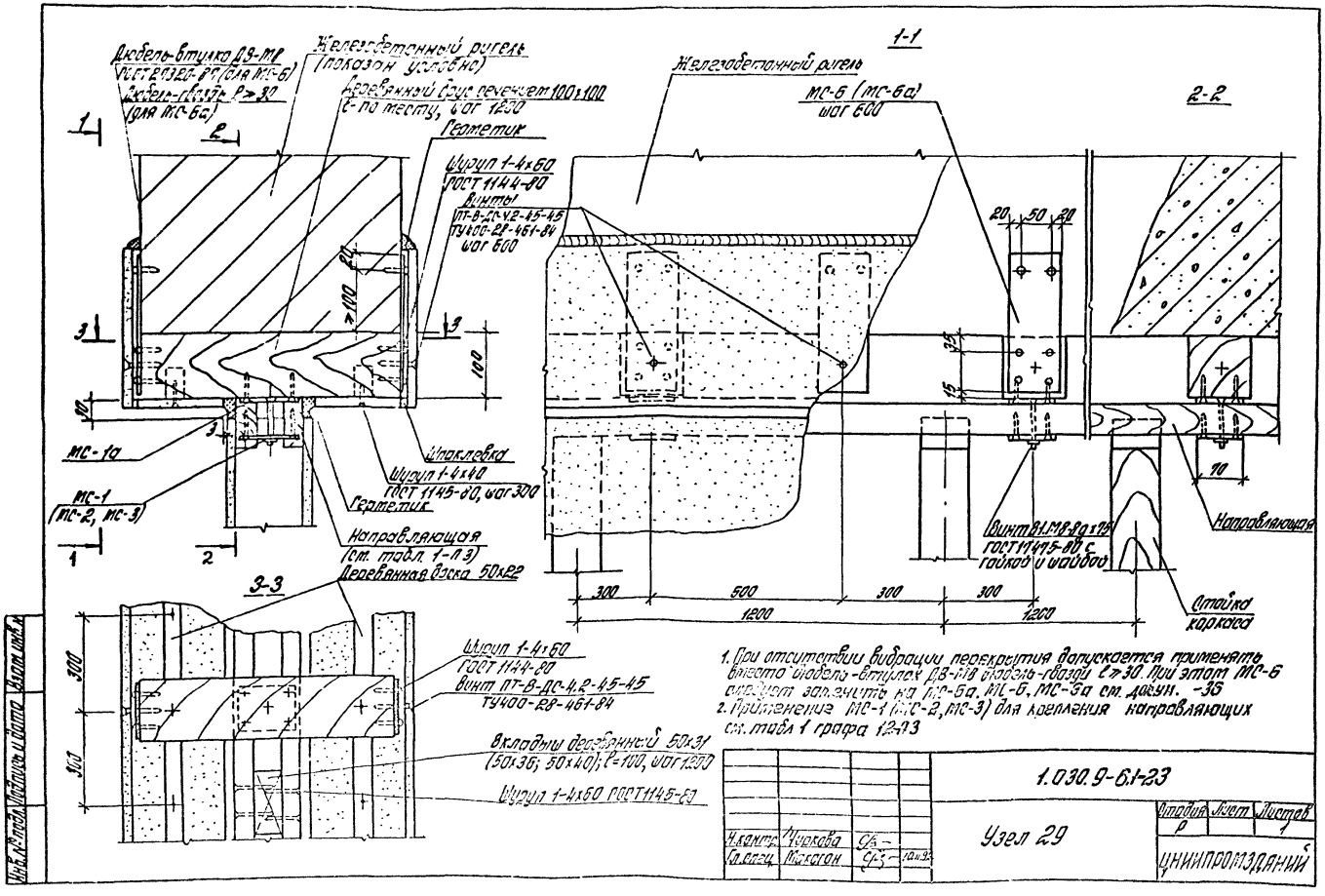
Дюбель-втулка ДВ-МВ
ГОСТ 27320-87 (для МС-6)
Дюбель-гвоздь ℓ≥30
(для МС-6а)
Железобетонный ригель
(показан условно)
Деревянный брус сечением 100×100
ℓ-по месту, шаг 1200
Герметик
Шуруп 1-4×60
ГОСТ 1144-80
Винты
ПТ-В-ДС-4.2-45-45
ТУ400-28-461-84
шаг 600
МС-1а
МС-1
(МС-2, МС-3)
Шпаклевка
Шуруп 1-4×40
ГОСТ 1145-80, шаг 300
Герметик
Направляющая
(см. табл. 1-П3)
Деревянная доска 50×22
3-3
Шуруп 1-4×60
ГОСТ 1144-80
Винт ПТ-В-ДС-4.2-45-45
ТУ400-28-461-84
Вкладыш деревянный 50×31
(50×36; 50×40); ℓ=100, шаг 1200
Шуруп 1-4×60 ГОСТ 1145-80
1-1
Железобетонный ригель
МС-6 (МС-6а)
шаг 600
2-2
Винт В1.М8-8а×75
ГОСТ 17475-80 с
гайкой и шайбой
Направляющая
Стойка
каркаса
300
500
300
300
1200
1200
1. При отсутствии вибрации перекрытия допускается применять вместо дюбель-втулок ДВ-МВ дюбель-гвозди ℓ≥30. При этом МС-6 следует заменить на МС-6а, МС-6, МС-6а см. докум. -36
2. Применение МС-1 (МС-2, МС-3) для крепления направляющих см. табл 1 графа 12-П3
1.030.9-6.1-23
Узел 29
Стадия Р
Лист
Листов 1
ЦНИИПРОМЗДАНИЙ
Н.контр. Чуркова
Гл.спец. Макогон
Инв.№ подл. Подпись и дата Взам.инв.№

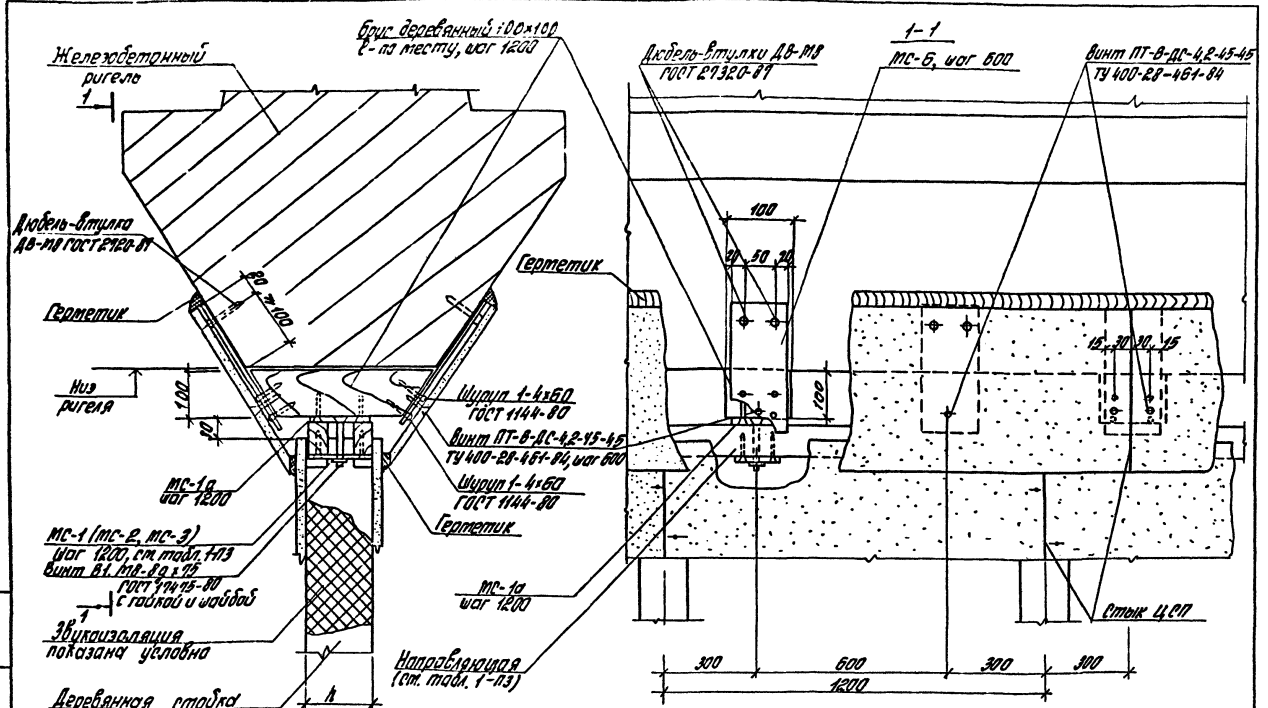

При отступании вибрации перегородки допускается применять вместо дюбель-втулок Д8-М8 дюбель-гвозди $\ell \geq 30$ мм. При этом МС-6 следует заменить на МС-6а.

				1.030.9-6.1-24	
Н. контр.	Чуркова			Узел 30	Стадия Р; Лист 1; Листов 1
Гл. спец.	Макагон				ЦНИИПромзданий

Инв. № подл. | Подпись и дата | Взам. инв. №

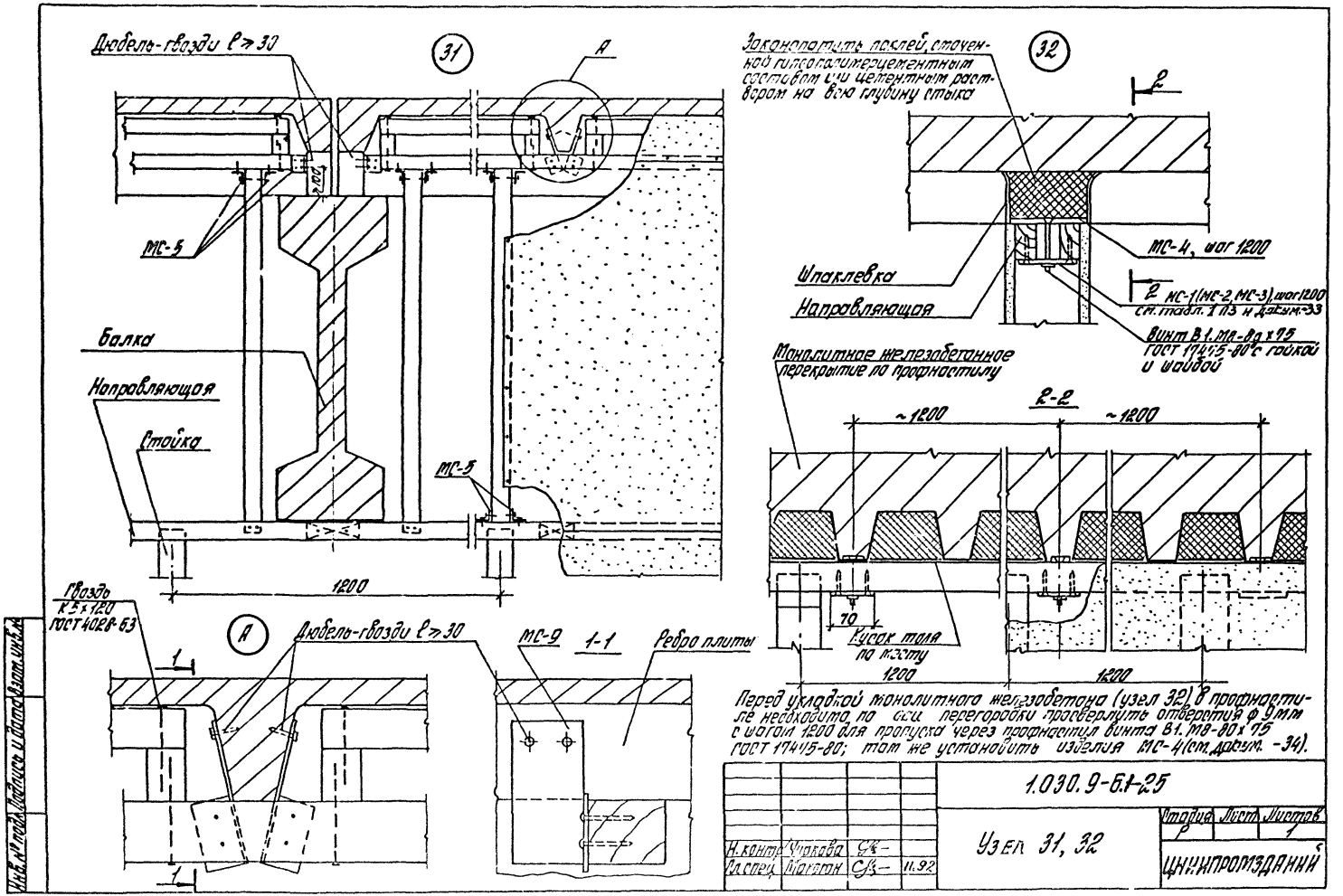
31
Дюбель-гвозди ℓ≥30
А
МС-5
Балка
Направляющая
Стойка
МС-5
1200
Гвоздь К5×120 ГОСТ 4028-63
А
Дюбель-гвозди ℓ≥30
МС-9
1-1
Ребро плиты
1
1
32
Законопатить поклей, сточенной гипсополимерцементным составом или цементным раствором на всю глубину стыка
2
МС-4, шаг 1200
Шпаклевка
Направляющая
2 МС-1(МС-2, МС-3), шаг 1200 см. табл. 1 П3 и докум.-33
Винт В1.М8-8д×75 ГОСТ 17475-80 с гайкой и шайбой
Монолитное железобетонное перекрытие по профнастилу
2-2
~1200
~1200
70
Кусок толя по мосту
1200
1200
Перед укладкой монолитного железобетона (узел 32) в профнастиле необходимо по оси перегородки просверлить отверстия ф 9 мм с шагом 1200 для пропуска через профнастил винта В1.М8-80×75 ГОСТ 17475-80; там же установить изделия МС-4 (см. докум. -34).
1.030.9-6.1-25
Узел 31, 32
Н. контр. Чуркова
Гл. спец. Маклан
11.92
Стадия Р
Лист
Листов 1
ЦНИИПРОМЗДАНИЙ
Инв. № подл. Подпись и дата Взам. инв. №

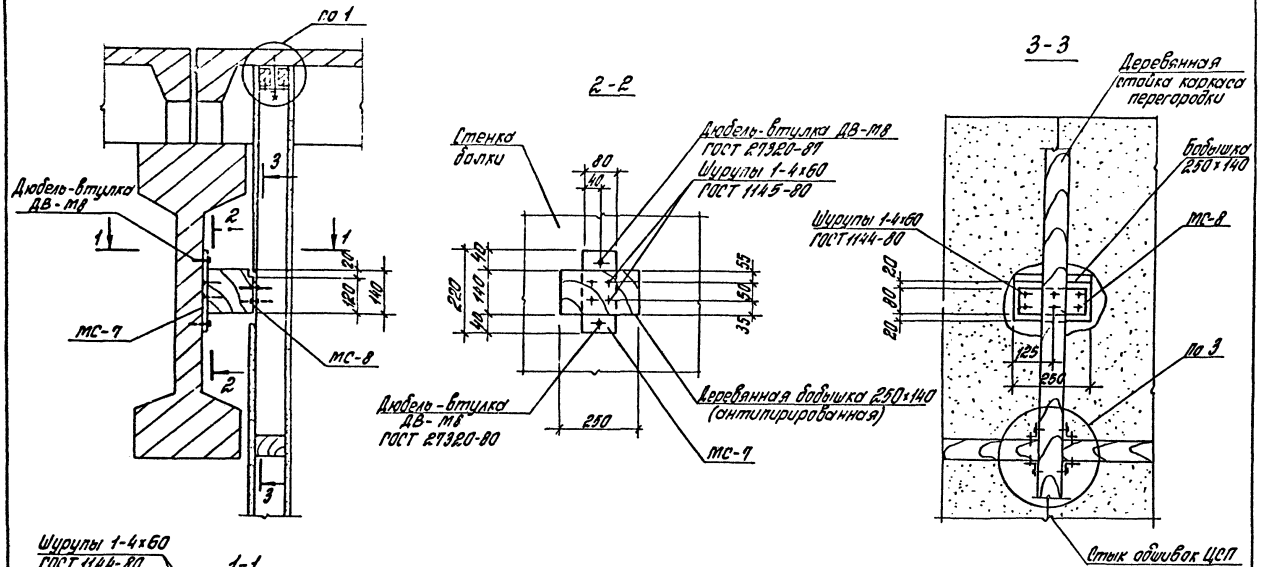

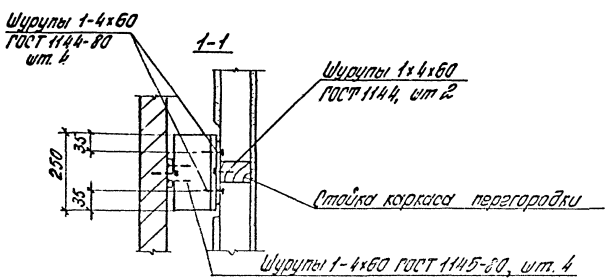

Соединительные изделия МС-7, МС-8 см. докум. -36

				1.030.9-6.1-26			
Н. контр.	Куркова			Узел 33	Стадия	Лист	Листов
Гл. спец.	Макогон		11.92		Р		1
					ЦНИИПРОМЗДАНИЙ		

Инв. № подл. | Подпись и дата | Взам. инв.

Ц00018 33

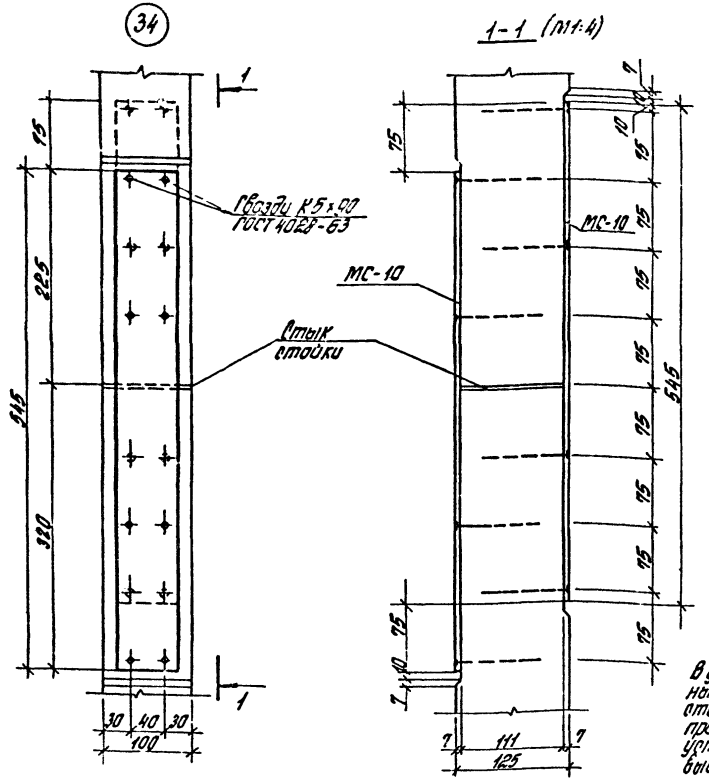

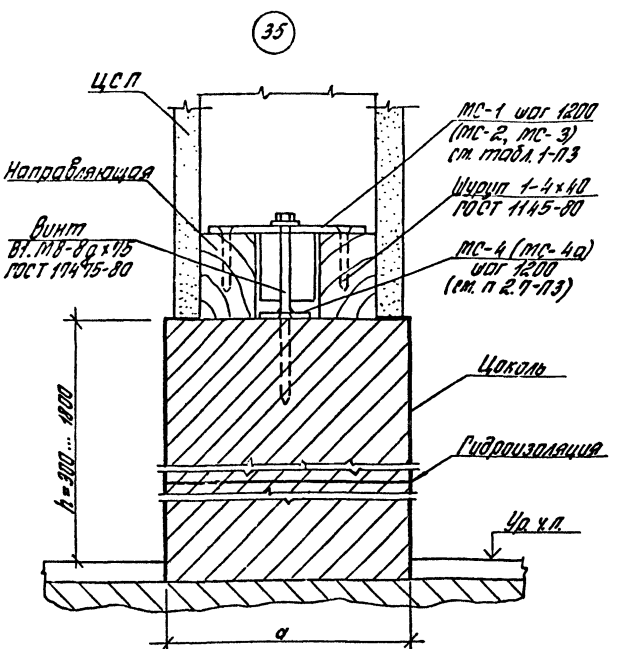

В узле 35 материал цоколя, его высота (h), толщина (a) показаны условно и определяются конкретным проектом. При устройстве в помещениях гидроизоляции из рулонных материалов с применением горячих битумных мастик перегородки следует устанавливать на цоколь, высота которого определяется высотой вертикальной гидроизоляции.

1. В узле 34 показан стык стоек только для высоты перегородки от 6,5 до 7,2 м (в связи с отсутствием стандартных пиломатериалов длиной более 6,5 м).
2. МС1 (МС-2, МС-3) назначаются по табл. 1-П3 в зависимости от высоты перегородок и поперечных сечений направляющих. Размеры МС1 (МС-2, МС-3) см. досум. -33; МС-4 (МС-4а) см. досум. -34; МС-10 см. досум. -36.

				1.030.9-6.1-27			
Н. конт.	Чуркова			Узел 34, 35	Стадия	Лист	Листов
Гл. спец.	Малосов		11.92		Р		1
					ЦНИИПРОМЗДАНИЙ		

Инв. № подл. | Подпись и дата | Взам. инв. №

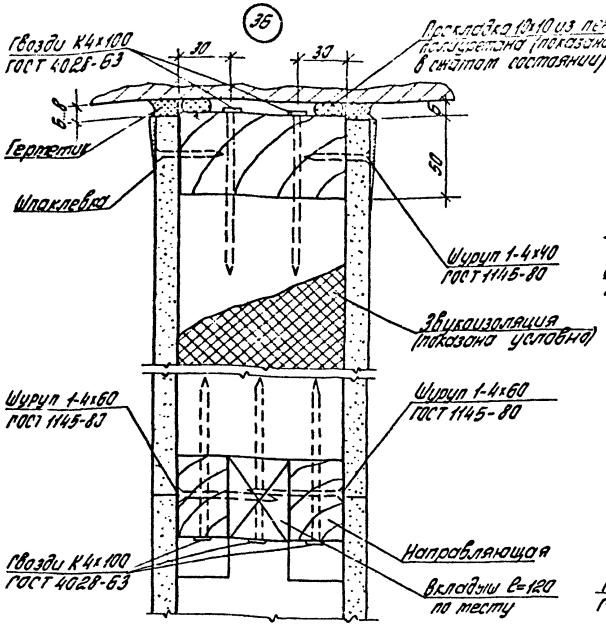

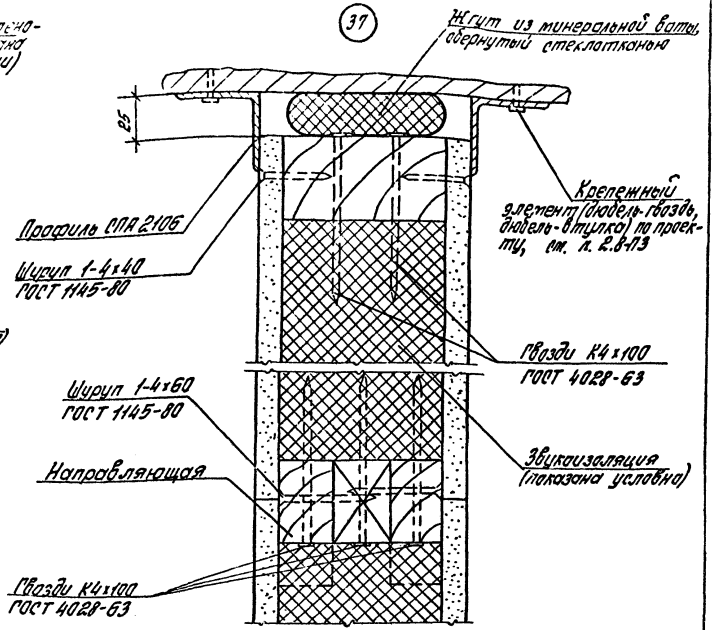

1. Узел 36 применять для выгораживания помещений с небольшим (6...8мм) прогибом перекрытия.
2. Узел 37 применять для выгораживания помещений с нормируемым уровнем шума и при больших (до 25мм) прогибах перекрытия от нагрузки.

				1.030.9-61-28	
Нач.сект.	Куракова			Узел 36, 37	Стадия Р / Лист / Листов 1
Гл.спец.	Мальган		11.92		ЦНИИпромзданий

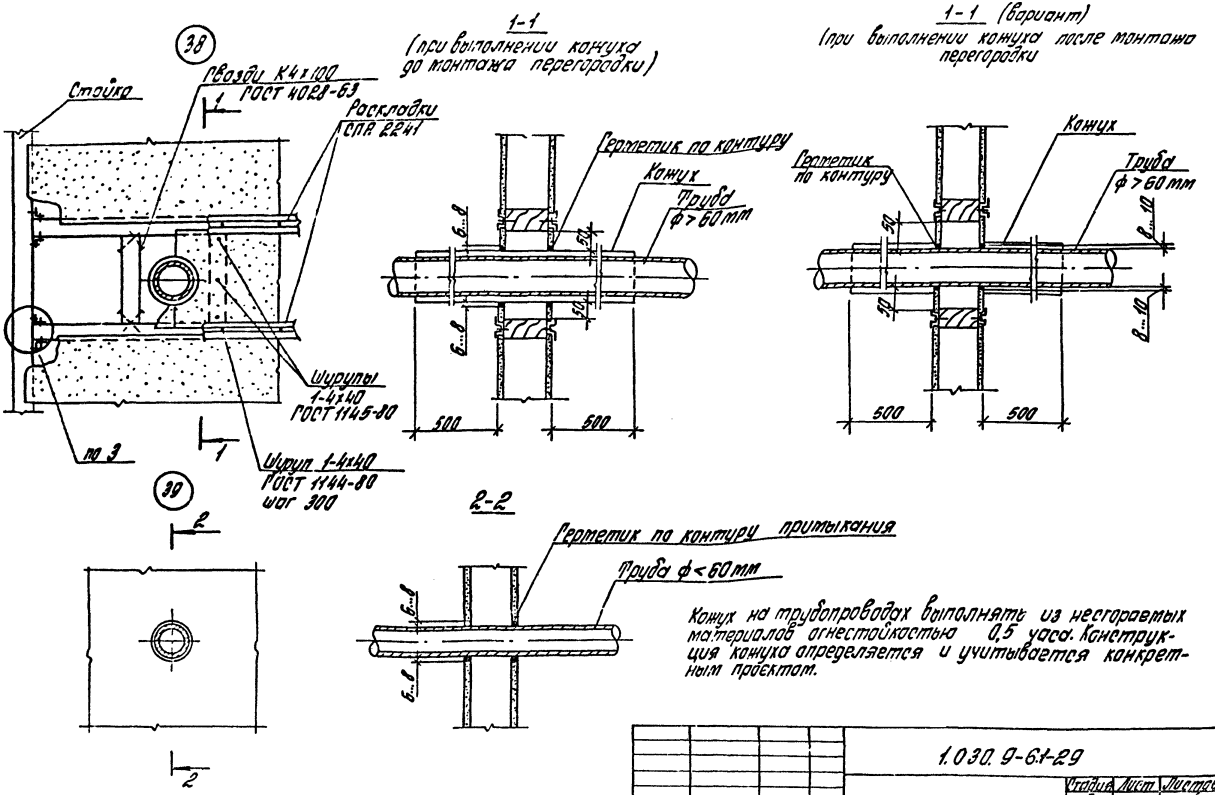

Кожух на трубопроводах выполнять из несгораемых материалов огнестойкостью 0,5 часа. Конструкция кожуха определяется и учитывается конкретным проектом.

				1.030.9-6.1-29		
Н.контр.	Чуркова			Узел 38, 39	Стадия	Лист	Листов
Гл.спец.	Макогон		11.92		Р		1
					ЦНИИПРОМЗДАНИЙ		

Инв.№ подл. | Подпись и дата | Взам.инв.№

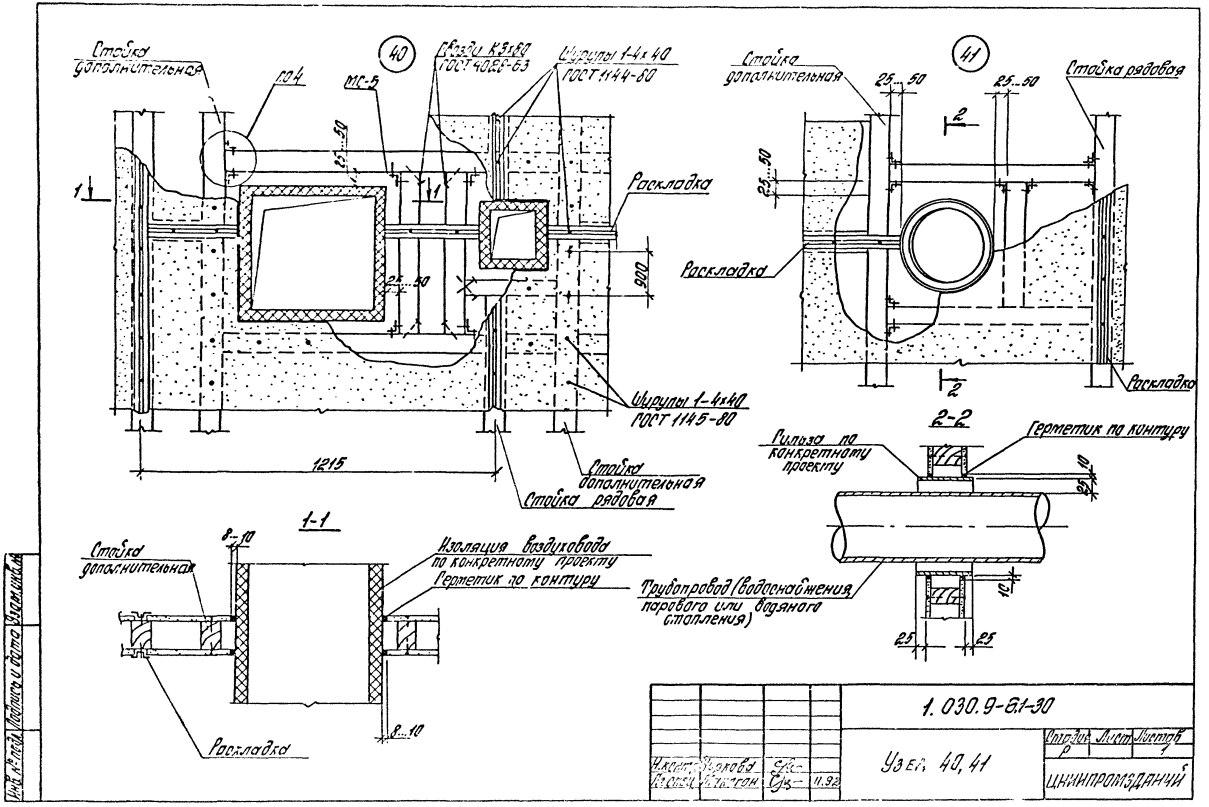
40
Стойка дополнительная
ГО4
МС-5
Гвозди К3х80 ГОСТ 4028-63
Шурупы 1-4х40 ГОСТ 1144-80
Раскладка
25...50
900
1215
Шурупы 1-4х40 ГОСТ 1145-80
Стойка дополнительная
Стойка рядовая
41
Стойка дополнительная
Стойка рядовая
Раскладка
2-2
Гильза по конкретному проекту
Герметик по контуру
Трубопровод (водоснабжения, парового или водяного отопления)
1-1
Стойка дополнительная
Изоляция воздуховода по конкретному проекту
Герметик по контуру
Раскладка
8...10
1.030.9-8.1-30
Узел 40, 41
Стадия
Лист
Листов
ЦНИИПРОМЗДАНИЙ
Инв. № подл.
Подпись и дата
Взам. инв. №

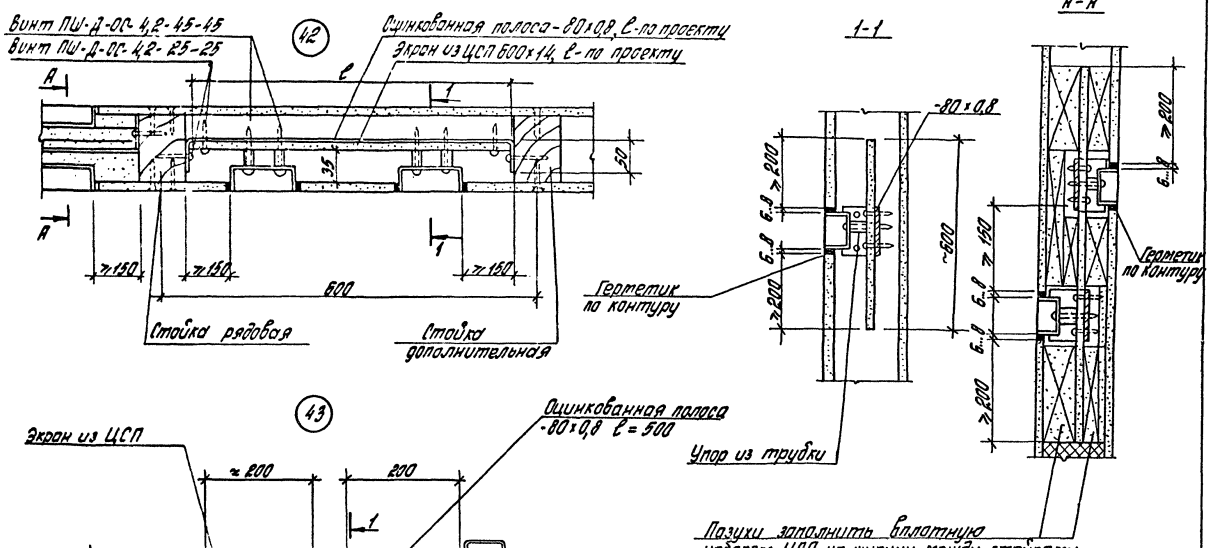

Инв.№ подл. | Подпись и дата | Взам.инв.№

				1.030.9-61-31	
Н.контр.	Чуркова			Узел 42, 43	Стадия Р / Лист / Листов 1
Гл.спец.	Макаган				ЦНИИПромзданий

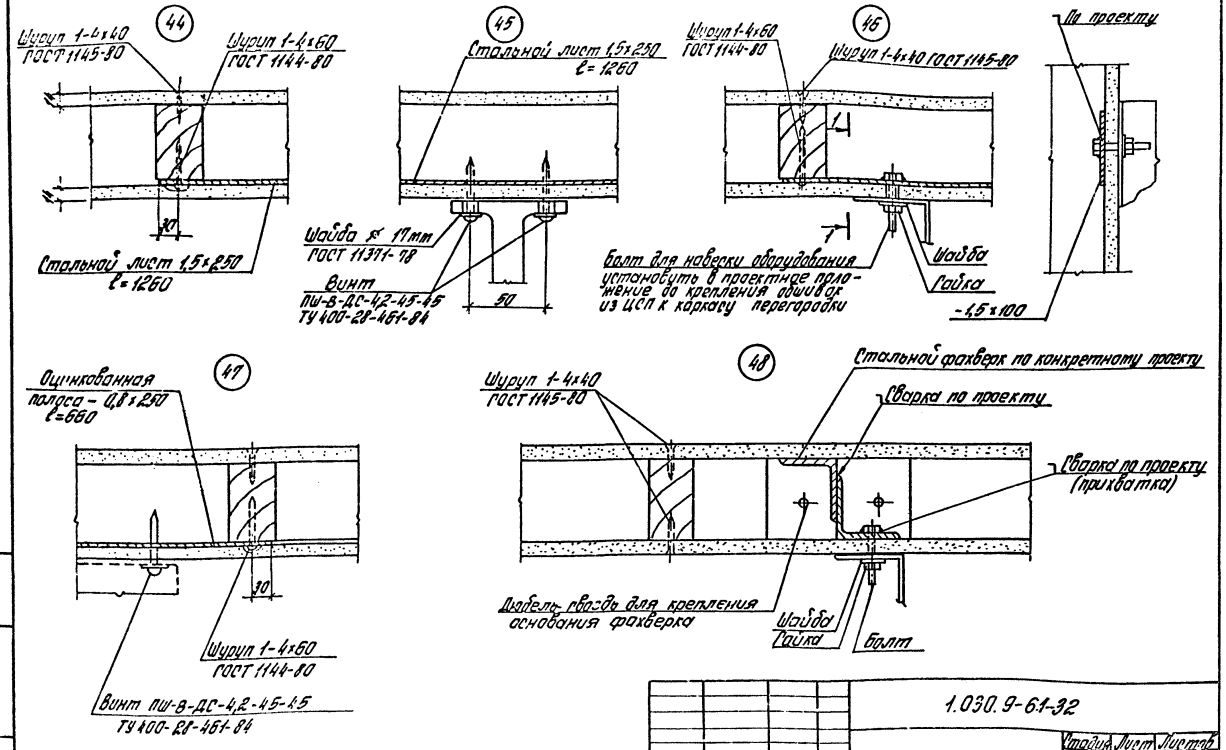

				1.030.9-61-32			
Н.контр.	Чуркова			Узел 44... 48	Стадия	Лист	Листов
Гл.спец.	Макогон		11.92		Р		1
					ЦНИИПРОМЗДАНИЙ		

Инв. № подл. | Подпись и дата | Взам. инв. №

√ (√)

Рис. 1

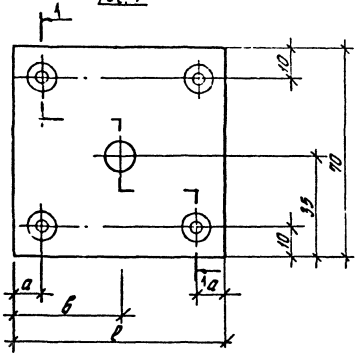

1-1

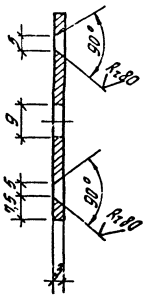

Марка	Рис.	a мм	в мм	l мм	Масса ед. кг
МС-1	1	10	35	70	0,10
МС-2		15	32,5	95	0,15
МС-3		20	60	120	0,19
МС-1а	2	10	35	70	0,10

Рис. 2

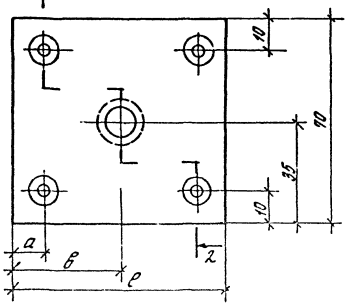

2-2

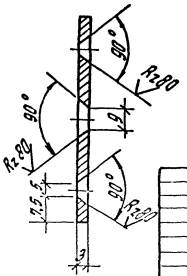

				1.030.9-6.1-33			
				Изделие соединительное МС-1... МС-3, МС-1а	Стадия	Масса	Масштаб
					Р	ст. табл.	—
					Лист	Листов 1	
Н.конт.	Чуркова			Лист Б-ПН-3 ГОСТ 19903-74 Ст3кп2 ГОСТ 14637-79	ЦНИИПРОМЗДАНИЙ		
Гл.спец.	Малаков		11.92				

Инв.№ подл. | Подпись и дата | Взам.инв.№

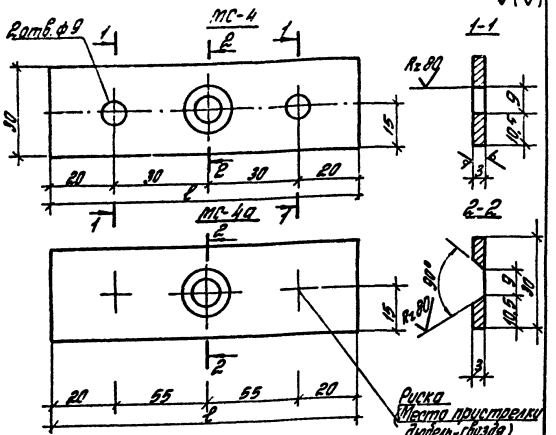

Марка	l мм	Масса ед. кг
МС-4	100	0,07
МС-4а	150	0,11

Неуказанные предельные отклонения размеров: отверстий Н14, валов h 14, прочих ± $\frac{JT14}{2}$

Инв. № подл.	Подпись и дата	Взам. инв. №		1.030.9-6.1-34			
				Изделие соединительное МС-4, МС-4а	Стадия	Масса	Масштаб
					Р	ст табл	1:1
					Лист	Листов 1	
	Н. контр.	Чуркова		Лист Б-ОН-4 ГОСТ 19903-74* Ст3 кп2 ГОСТ 14530-69	ЦНИИПРОМЗДАНИЙ		
	Гл. спец.	Макаган					

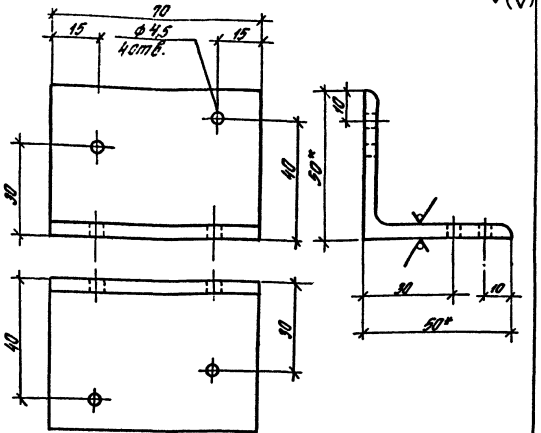

1.* Размеры для справок

2. Неуказанные предельные отклонения размеров: отверстий Н14, валов h 14, прочих ± $\frac{JT14}{2}$.

Инв. № подл.	Подпись и дата	Взам. инв. №		1.030.9-6.1-35			
				Изделие соединительное МС-5	Стадия	Масса	Масштаб
					Р	0,26	1:1
					Лист	Листов 1	
	Н. контр.	Чуркова		Уголок 50×50×5 ГОСТ 8509-86* Ст3 кп2 ГОСТ 535-79*	ЦНИИПРОМЗДАНИЙ		
	Гл. спец.	Макаган					

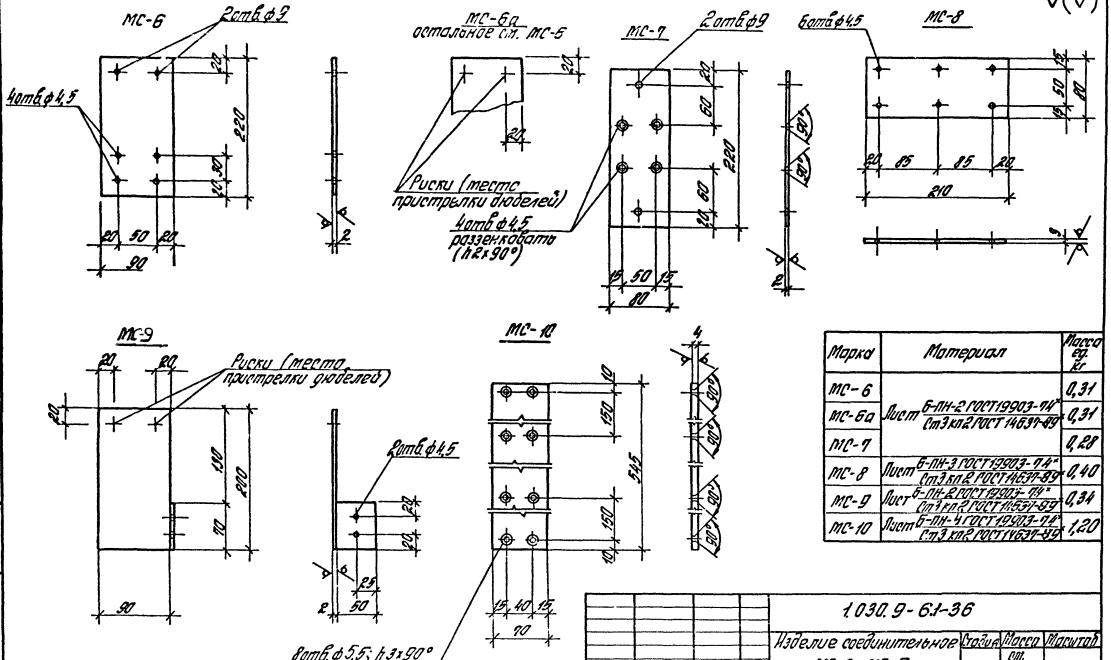

Марка	Материал	Масса ед. кг
МС-6	Лист Б-ПН-2 ГОСТ 19903-74* / Ст3кп2 ГОСТ 14637-89	0,31
МС-6а		0,31
МС-7		0,28
МС-8	Лист Б-ПН-3 ГОСТ 19903-74* / Ст3кп2 ГОСТ 14637-89	0,40
МС-9	Лист Б-ПН-2 ГОСТ 19903-74* / Ст3кп2 ГОСТ 14637-89	0,34
МС-10	Лист Б-ПН-4 ГОСТ 19903-74* / Ст3кп2 ГОСТ 14637-89	1,20

				1.030.9-6.1-36			
				Изделие соединительное МС-6, МС-6а, МС-7 ... МС-10	Стадия	Масса	Масштаб
					Р	см. табл.	1:25
					Лист	Листов 1	
Н.контр.	Чуркова			см. табл.	ЦНИИПРОМЗДАНИЙ		
Гл.спец.	Макогон		11.92				

Инв. № подл. | Подпись и дата | Взам. инв. №

Расход материалов на 100 м² глухой перегородки из деревянном каркасе

Таблица 3

N N п. п.	Марка перегородки	Деревянный каркас перегородки (м³): Направляющие из 2х брусьев сечением (50х32)х2	(50х32)х2	(50х40)х2	Вкладыши	Итого	Стойки и горизонтальные обвязки сечением: 50х75	75х100	75х125	100х125	Добавки	Итого	Всего	Звукоизоляция (м²)	Цементно-стружечные плиты (м²): δ=14 мм	Добавки	Всего	Клей-герметик УПА-2241 (кг): Для глухой перегородки	Добавки	Всего	Проволока ф1,2 мм (кг)	Прокладка пенополиуретанового вспенителя (м): 10х10	20х5	Бумажная или тканевая лента м	Шпаклевка (кг)	Герметик (кг)	Шурупы (кг): Для глухой перегородки	Добавки	Всего	Гвозди (кг)	Примечания
1	2	3	4	5	6	7	8	9	10	11	12	13	14	15	16	17	18	19	20	21	22	23	24	25	26	27	28	29	30	31	32
	I Перегородки из деревянном каркасе с креплением обшивок на раскладках																														
1	ПЦД 2,8-Р	0,16	—	—	0,01	0,17	0,31	—	—	—	0,23 / —	0,54 / —	0,71 / —	—	193,0	5,8	203,8	49,2	15,0	64,2	—	72,0	140,0	72,0	15,0	10,0	6,3	2,6	8,9	2,2 / —	
2	ПЦД 3,0-Р	0,15	—	—	0,01	0,16	0,31	—	—	—	0,23 / —	0,54 / —	0,70 / —	—	198,0	5,8	203,8	49,2	15,0	64,2	—	67,0	165,0	67,0	15,0	10,0	5,6	2,2	7,8	2,2 / —	
3	ПЦД 3,3-Р	0,13	—	—	0,01	0,14	0,30	—	—	—	0,25 / —	0,55 / —	0,69 / —	—	198,0	5,8	203,8	66,4	15,0	81,4	—	61,0	220,3	61,0	15,0	10,0	7,3	3,7	11,0	2,4 / —	
4	ПЦД 3,6-Р	0,12	—	—	0,01	0,13	0,31	—	—	—	0,27 / —	0,57 / —	0,70 / —	—	197,0	5,8	202,8	65,1	15,0	80,1	—	56,0	220,5	56,0	15,0	10,0	7,5	3,5	11,0	2,4 / —	
5	ПЦД 4,2-Р	—	0,15	—	0,18	0,23	—	0,79	—	—	0,59 / 0,42	1,38 / 1,21	1,61 / 1,44	—	196,0	5,8	201,8	62,8	15,0	77,6	—	48,0	212,3	48,0	15,0	10,0	6,8	3,3	10,1	2,7 / 2,28	
6	ПЦД 4,8-Р	—	0,13	—	0,07	0,20	—	0,76	—	—	— / 0,46	— / 1,22	— / 1,12	—	197,0	5,8	202,8	61,6	15,0	76,6	—	42,0	251,5	42,0	15,0	10,0	6,0	3,3	9,3	— / 2,42	
7	ПЦД 5,4-Р	—	0,12	—	0,06	0,18	—	—	0,94	—	— / 0,64	— / 1,58	— / 1,76	—	197,0	5,8	202,8	62,1	15,0	75,1	—	37,0	164,5	38,0	15,0	10,0	5,8	3,4	9,2	— / 2,52	
8	ПЦД 6,0-Р	—	0,11	—	0,06	0,17	—	—	0,92	—	— / 0,69	— / 1,61	— / 1,78	—	197,0	5,8	202,8	59,1	15,0	74,1	—	34,0	164,4	34,0	15,0	10,0	5,4	3,3	8,7	— / 2,69	
9	ПЦД 7,2-Р	—	—	0,11	0,05	0,16	—	—	—	1,19	— / 1,07	— / 2,25	— / 2,13	—	197,0	5,8	202,8	57,3	15,0	72,3	—	28,0	167,0	28,0	15,0	10,0	4,8	3,5	8,3	— / 4,0	

1. В разделах I и II таблицы 3 бумажная или тканевая лента подсчитаны по узлу 7, для разделов III и IV по узлам 7 и 14
2. Пенополиуретановая прокладка (графа 23) подсчитана по узлу 6 (или 7, 10, 11), в графе 24 – по узлу 13.
3. Горизонтальные деревянные обвязки учитываются в графах 8...12, начиная с высоты 4,2 м.

Инв. № подл. | Подпись и дата | Взам. инв. №

Н. контр.	Чижова		
Гл. спец.	Рогатова		11.92

1.030.9-6.1-37

Ведомость расхода материалов на 100 м² перегородок Таблица 3

Стадия	Лист	Листов
Р	1	4

ЦНИИпромзданий

Продолжение таблицы 3

№ п.п.	Марка перегородки	Деревянный каркас перегородки ($м^3$): Направляющие из 2 брусьев сечением (50×22)×2	(50×32)×2	(50×44)×2	Вкладыши	Итого	Стойки и горизонтальные обвязки сечением 50×75	75×100	75×125	100×125	Добавки	Итого	Всего	Звукоизоляция ($м^2$)	Цементно-стружечные плиты-ЦСП ($м^2$): δ=14 мм	Добавки	Всего	Анкерный полиэтиленовый дюбель-рамка СТД-2241 (кг): Для пустотной перегородки (кг)	Добавки	Всего	Проволока ф 1,2 мм (кг)	Прокладка полиэтиленовая пенопластовая сечением (м): 10×10	20×5	Бумажная малярная лента (м)	Шпаклевка (кг)	Герметик (кг)	Шурупы (кг): Для пустотной перегородки	Добавки	Всего	Гвозди (кг)	Примечания
1	2	3	4	5	6	7	8	9	10	11	12	13	14	15	16	17	18	19	20	21	22	23	24	25	26	27	28	29	30	31	32
II Перегородки на деревянном каркасе со звукоизоляцией и креплением обшивок на раскладках																															
10	ПЦД 2,8-М.Р	0,16	—	—	0,01	0,17	0,31	—	—	—	0,23 —	0,54 —	0,71 —	100	193,0	5,8	203,8	43,2	15,0	64,2	2,9	72,0	140,0	72,0	15,0	10,0	6,3	2,6	8,9	2,2 —	
11	ПЦД 3,0-М.Р	0,15	—	—	0,01	0,16	0,31	—	—	—	0,23 —	0,54 —	0,70 —	100	193,0	5,8	203,8	49,2	15,0	64,2	2,6	67,0	185,0	67,0	15,0	10,0	5,6	2,2	7,8	2,2 —	
12	ПЦД 3,3-М.Р	0,13	—	—	0,01	0,14	0,30	—	—	—	0,25 —	0,35 —	0,53 —	100	193,0	5,8	203,8	66,4	15,0	81,4	3,2	61,0	220,3	61,0	15,0	10,0	7,3	3,7	11,0	2,4 —	
13	ПЦД 3,6-М.Р	0,12	—	—	0,01	0,13	0,31	—	—	—	0,27 —	0,57 —	0,70 —	100	197,0	5,8	202,8	65,1	15,0	80,1	3,0	56,0	220,5	56,0	15,0	10,0	7,5	3,5	11,0	2,4 —	
14	ПЦД-4,2-М.Р	—	0,15	—	0,08	0,23	—	0,79	—	—	0,59 0,42	1,38 1,21	1,61 1,44	100	196,0	5,8	201,8	62,6	15,0	77,6	3,1	48,0	212,3	48,0	15,0	10,0	6,8	3,3	10,1	2,8 2,28	
15	ПЦД-4,8-М.Р	—	0,13	—	0,07	0,20	—	0,76	—	—	— 0,46	— 1,22	— 1,42	100	197,0	5,8	202,8	61,6	15,0	76,6	3,2	42,0	261,5	42,0	15,0	10,0	6,8	3,3	9,8	— 2,42	
16	ПЦД-5,4-М.Р	—	0,12	—	0,06	0,18	—	—	0,94	—	— 0,64	— 1,58	— 1,76	100	197,0	5,8	202,8	60,1	15,0	75,1	3,4	37,0	164,5	37,0	15,0	10,0	5,8	3,4	8,2	— 2,52	
17	ПЦД-6,0-М.Р	—	0,11	—	0,06	0,17	—	—	0,92	—	— 0,69	— 1,61	— 1,78	100	197,0	5,8	202,8	59,1	15,0	74,1	3,5	34,0	164,4	34,0	15,0	10,0	5,4	3,3	8,7	— 2,69	
18	ПЦД-7,2-М.Р	—	—	0,11	0,05	0,16	—	—	—	1,19	— 1,07	— 2,25	— 2,42	100	197,0	5,8	202,8	57,3	15,0	72,3	3,2	28,0	167,0	28,0	15,0	10,0	4,8	3,5	8,3	— 4,0	

Примечания см. лист 1

Инв. № подл. | Подпись и дата | Взам. инв. №

1.030.9-6.1-37

Лист 2

Продолжение таблицы 3

N N п. п.	Марка перегородки	Деревянный каркас перегородки (м³): Направляющие из 2-х брусьев сечением (50×22)×2	(50×32)×2	(50×40)×2	Вкладыши	Итого	Стойки и горизонтальные элементы сечением: 75×75	75×100	100×100	100×125	Добавки	Итого	Всего	Звукоизоляция (м²)	Цементно-стружечные плиты ЦСП (м²): δ=14 мм	Добавки	Всего	Алюминиевый профиль-раскладка СПА-2241 (кг): Для глухой перегородки (кг)	Добавки	Всего	Проволока ф1,2	Прокладка пенополиуретановая сечением (м): 10×10	20×5	Бумажная или тканевая лента (м)	Шпаклевка (кг)	Герметик (кг)	Шурупы (кг): Для глухой перегородки	Добавки	Всего	Гвозди (кг)	Примечания
1	2	3	4	5	6	7	8	9	10	11	12	13	14	15	16	17	18	19	20	21	22	23	24	25	26	27	28	29	30	31	32
	III Перегородки на деревянном каркасе с креплением обшивок на шурупах																														
19	ПЦД 2,8-Ш	0,16	—	—	0,01	0,17	0,48	—	—	—	0,30 / —	0,78 / —	0,95 / —	—	200	5,8 / —	205,8 / —	—	—	—	—	72,0	—	238,0	30,0	10,0	8,6	3,1	11,7	2,2 / —	
20	ПЦД 3,0-Ш	0,15	—	—	0,01	0,16	0,43	—	—	—	0,31 / —	0,74 / —	0,90 / —	—	200	5,8 / —	205,8 / —	—	—	—	—	67,0	—	233,0	30,0	10,0	7,8	2,7	10,5	2,2 / —	
21	ПЦД 3,3-Ш	0,13	—	—	0,01	0,14	0,43	—	—	—	0,34 / —	0,77 / —	0,91 / —	—	200	5,8 / —	205,8 / —	—	—	—	—	61,0	—	228,0	30,0	10,0	10,8	4,2	15,0	2,4 / —	
22	ПЦД 3,6-Ш	0,12	—	—	0,01	0,13	0,43	—	—	—	0,41 / —	0,84 / —	0,97 / —	—	200	5,8 / —	205,8 / —	—	—	—	—	56,0	—	223,0	30,0	10,0	10,8	4,0	14,8	2,4 / —	
23	ПЦД 4,2-Ш	0,15	—	—	0,08	0,23	—	0,77	—	—	0,52 / 0,49	1,29 / 1,26	1,52 / 1,49	—	200	5,8 / 5,8	205,8 / 205,8	—	—	—	—	48,0	—	214,2	30,0	10,0	9,4	3,8	13,2	2,7 / 2,28	
24	ПЦД 4,8-Ш	—	0,13	—	0,07	0,20	—	0,75	—	—	— / 0,54	— / 1,29	— / 1,49	—	200	— / 5,8	— / 205,8	—	—	—	—	42,0	—	188,0	30,0	10,0	8,0	3,6	11,6	— / 2,42	
25	ПЦД 5,4-Ш	—	0,12	—	0,06	0,18	—	—	1,02	—	— / 0,78	— / 1,8	— / 1,98	—	200	— / 5,8	— / 205,8	—	—	—	—	37,0	—	204,0	30,0	10,0	8,1	3,7	11,8	— / 2,52	
26	ПЦД 6,0-Ш	—	0,11	—	0,06	0,17	—	—	1,0	—	— / 0,85	— / 1,85	— / 2,02	—	200	— / 5,8	— / 205,8	—	—	—	—	34,0	—	200,2	30,0	10,0	7,8	3,6	11,4	— / 2,59	
27	ПЦД 7,2-Ш	—	—	0,11	0,05	0,16	—	—	—	1,20	— / 1,25	— / 2,45	— / 2,11	—	200	— / 5,8	— / 205,8	—	—	—	—	28,0	—	195,0	30,0	10,0	7,1	3,9	11,0	— / 4,0	

Примечания см. лист 1.

1.030.9-61-37

Лист 3

Инв. № подл. | Подпись и дата | Взам. инв. №

Продолжение таблицы 3

№ п.п.	Марка переборки	Деревянный каркас перегородки (м³): поперечные из 2" брусков сечением: (50×225)×2	(50×32)×2	(50×40)×2	Итого	Стойки и горизонтальные обвязки сечением: 50×75	75×100	75×125	100×125	Звукоизоляция (м²)	Цементно-стружечные плиты ЦСП (м²): δ=14мм Длинами	всего	Алюминиевый ледорезный ЭПА-2241 (кг): Для пяты перегородки (кг)	Длинами	Всего	Прокладка ф12мм (кг)	Прокладка пенополиуретановая сечением (м): 10×10	20×5	Вынужная тканевая (см²/м)	Шпаклевка (кг)	Герметик (кг)	Шурупы (кг): Для пяты перегородки	Длинами	Всего	Гвозди (кг)	Примечания
1	2	3	4	5	6	7	8	9	10	11	12	13	14	15	16	17	18	19	20	21	22	23	24	25	26	27	28	29	30	31	32
	IV Перегородки на деревянном каркасе со звукоизоляцией и креплением обшивок на шурупах																														
28	ПЦД 2,8-М.Ш	0,16	—	—	0,01	0,17	0,48	—	—	—	0,30	0,78	0,95	100	230	5,8	205,8	—	—	—	2,9	72,0	—	238,0	30,0	10,0	8,6	3,1	11,7	2,2	
											—	—	—			—	—													—	
29	ПЦД 3,0-М.Ш	0,15	—	—	0,01	0,16	0,43	—	—	—	0,31	0,74	0,90	100	200	5,8	205,8	—	—	—	2,6	67,0	—	233,0	30,0	10,0	7,8	2,7	10,5	2,2	
											—	—	—			—	—													—	
30	ПЦД 3,3-М.Ш	0,13	—	—	0,01	0,14	0,43	—	—	—	0,34	0,77	0,91	100	200	5,8	205,8	—	—	—	3,2	61,0	—	228,0	30,0	10,0	10,8	4,2	15,0	2,4	
											—	—	—			—	—													—	
31	ПЦД 3,6-М.Ш	0,12	—	—	0,01	0,13	0,43	—	—	—	0,41	0,84	0,97	100	200	5,8	205,8	—	—	—	3,0	56,0	—	223,0	30,0	10,0	10,8	4,0	14,8	2,4	
											—	—	—			5,8	205,8													—	
32	ПЦД 4,2-М.Ш	0,15	—	—	0,08	0,23	—	0,71	—	—	0,52	1,29	1,52	100	200	5,8	205,8	—	—	—	3,1	48,0	—	214,2	30,0	10,0	9,4	3,8	13,2	2,7	
											0,49	1,26	1,49			5,2	205,8													2,38	
33	ПЦД 4,8-М.Ш	—	0,13	—	0,07	0,20	—	0,75	—	—	—	—	—	100	200	—	—	—	—	—	3,2	42,0	—	188,0	30,0	10,0	8,0	3,6	11,6	—	
											0,54	1,29	1,49			5,8	205,8													2,42	
34	ПЦД 5,4-М.Ш	—	0,12	—	0,06	0,18	—	—	1,02	—	—	—	—	100	200	—	—	—	—	—	3,4	37,0	—	204,0	30,0	10,0	8,1	3,7	11,8	—	
											0,78	1,8	1,98			5,8	205,8													2,52	
35	ПЦД 6,0-М.Ш	—	0,11	—	0,06	0,17	—	—	1,00	—	—	—	—	100	200	—	—	—	—	—	3,5	34,0	—	200,2	30,0	10,0	7,8	3,5	11,4	—	
											0,85	1,85	2,62			5,8	205,8													2,69	
36	ПЦД 7,2-М.Ш	—	—	0,11	0,05	0,18	—	—	—	1,23	—	—	—	100	200	—	—	—	—	—	3,2	29,0	—	195,0	30,0	10,0	7,1	3,9	11,0	—	
											1,25	2,45	2,11			5,8	205,8													4,0	

Примечания см. лист 1.

Инв. № подл. | Подпись и дата | Взам. инв. №

1.030.9-6.1-37

Лист 4

Расход материалов на один элемент добобок

Таблица 4

№ п/п	Наименование элемента	Высота перегородки м	Дополнительные элементы обрез. кирпича сечением: 50×15 (м³)	75×15	75×100	75×125	100×100	100×125	Шурупы (кг) ф4	ф6	Гвозди (кг) ф4,0×100	ф5,0×150	Крепление стен. Крепление перегородок из гипсобетонных плит (кг)	Крепление стен. Крепление перегородок из гипсобетонных плит (кг)	Крепление стен. Крепление перегородок из гипсобетонных плит (кг)	Крепление стен. Крепление перегородок из гипсобетонных плит (кг)	Крепление стен. Крепление перегородок из гипсобетонных плит (кг)	Крепление стен. Крепление перегородок из гипсобетонных плит (кг)	Расход материалов на 1 м² (кг)
1	Поворот перегородки в плане	По узлу 23																	
		2,8	0,011	—	—	—	—	—	0,14	—	—	0,13	—	—	2,2	—			
		3,0	0,0113	—	—	—	—	—	0,16	—	—	0,15	—	—	2,34	—			
		3,3	0,0124	—	—	—	—	—	0,17	—	—	0,16	—	—	2,51	—			
		3,6	0,014	—	—	—	—	—	0,18	—	—	0,18	—	—	2,81	—			
		4,2	—	—	0,032	—	—	—	0,21	—	—	0,20	—	—	3,27	—			
		4,8	—	—	0,036	—	—	—	0,24	—	—	0,22	—	—	3,75	—			
		5,4	—	—	—	0,041	—	—	0,27	—	—	0,26	—	—	4,21	—			
		6,0	—	—	—	0,056	—	—	С30	—	—	0,29	—	—	4,64	—			
		7,2	—	—	—	—	—	0,09	0,32	—	—	0,35	—	—	5,62	—			
2	Поворот перегородки в плане	По узлу 25																	
		2,8	—	0,016	—	—	—	—	0,1	—	—	0,13	—	—	—	—			
		3,0	—	0,017	—	—	—	—	0,12	—	—	0,15	—	—	—	—			
		3,3	—	0,019	—	—	—	—	0,13	—	—	0,16	—	—	—	—			
		3,6	—	0,021	—	—	—	—	0,14	—	—	0,11	—	—	—	—			
		4,2	—	—	0,032	—	—	—	0,16	—	—	0,20	—	—	—	—			
		4,8	—	—	0,036	—	—	—	0,18	—	—	0,22	—	—	—	—			
		5,4	—	—	—	0,054	—	—	0,20	—	—	0,26	—	—	—	—			
		6,0	—	—	—	0,06	—	—	0,22	—	—	0,20	—	—	—	—			
		7,2	—	—	—	—	—	0,09	0,25	—	—	0,35	—	—	—	—			
3	Сопряжение перегородок в плане	По узлу 24																	
		2,8	0,011	—	—	—	—	—	0,07	—	—	0,13	—	—	—	—			
		3,0	0,0113	—	—	—	—	—	0,08	—	—	0,15	—	—	—	—			
		3,3	0,0124	—	—	—	—	—	0,09	—	—	0,16	—	—	—	—			
		3,6	0,014	—	—	—	—	—	0,09	—	—	0,18	—	—	—	—			
		4,2	—	—	0,032	—	—	—	0,11	—	—	0,20	—	—	—	—			
		4,8	—	—	0,036	—	—	—	0,12	—	—	0,22	—	—	—	—			
		5,4	—	—	—	0,054	—	—	0,14	—	—	0,26	—	—	—	—			
		6,0	—	—	—	0,056	—	—	0,15	—	—	0,29	—	—	—	—			
		7,2	—	—	—	—	—	0,09	0,16	—	—	0,35	—	—	—	—			

№ п/п	Наименование элемента	Высота перегородки м	Дополнительные элементы обрез. кирпича сечением: 50×15 (м³)	75×15	75×100	75×125	100×100	100×125	Шурупы (кг) ф4	ф6	Гвозди (кг) ф4,0×100	ф5,0×150	Крепление стен. Крепление перегородок из гипсобетонных плит (кг)	Крепление стен. Крепление перегородок из гипсобетонных плит (кг)	Крепление стен. Крепление перегородок из гипсобетонных плит (кг)	Крепление стен. Крепление перегородок из гипсобетонных плит (кг)	Крепление стен. Крепление перегородок из гипсобетонных плит (кг)	Крепление стен. Крепление перегородок из гипсобетонных плит (кг)	Расход материалов на 1 м² (кг)
4	Сопряжение перегородок в плане	По узлу 26																	
		2,8	—	0,016	—	—	—	—	0,09	—	—	0,13	—	—	—	—			
		3,0	—	0,017	—	—	—	—	0,09	—	—	0,15	—	—	—	—			
		3,3	—	0,019	—	—	—	—	0,09	—	—	0,16	—	—	—	—			
		3,6	—	0,021	—	—	—	—	0,09	—	—	0,18	—	—	—	—			
		4,2	—	—	0,032	—	—	—	0,11	—	—	0,20	—	—	—	—			
		4,8	—	—	0,036	—	—	—	0,12	—	—	0,22	—	—	—	—			
		5,4	—	—	—	0,054	—	—	0,14	—	—	0,26	—	—	—	—			
		6,0	—	—	—	0,06	—	—	0,15	—	—	0,29	—	—	—	—			
		7,2	—	—	—	—	—	0,09	0,16	—	—	0,35	—	—	—	—			
5	Сопряжение с прямоугольным ригелем (на 1 м сопряжения)	По узлу 29																	
		2,8	—	—	—	—	—	—											0,8
		3,0	—	—	—	—	—	—											
		3,3	—	—	—	—	—	—											
		3,6	—	—	—	—	—	—											
		4,2	—	—	—	—	—	—	0,006	—	0,04	—	0,30	—	1,13	—	0,04	6,64	
		4,8	—	—	—	—	—	—											0,13
		5,4	—	—	—	—	—	—											
		6,0	—	—	—	—	—	—											
		7,2	—	—	—	—	—	—											0,7

Инв. № подл. | Подпись и дата | Взам. инв. №

				1.030.9-6.1-38
Н. контр.	Чуркова			Расход материалов на 1 элемент добобок. Таблица 4
Гл. спец.	Малыгин		11.92	

Стадия	Лист	Листов
Р	1	2

ЦНИИПРОМЗДАНИЙ

Продолжение таблицы 4

№ п/п	Наименование элемента	Высота перегородки (м)	Дополнительные элементы деревянного каркаса сечением: 50×75	75×75	75×100	75×125	100×100	100×125	Шурупы (кг) ф4	ф6	Гвозди (кг) ф4	ф6	Обкладочные гипсовые листы (кг)	Гипсовые листы ГКЛ-2500×1200 (кг)	Винты (кг)	Изоляционные материалы ДВП-400 (м²)	ЦСП (м²)
6	Устройство перегородок с деревянным каркасом, обшитых с двух сторон гипсовыми листами толщиной 12 мм (по ТУ 21-0284044-01-90)	По узлу 30															
		2,8	—	—	—	—	—	—									
		3,0	—	—	—	—	—	—									
		3,3	—	—	—	—	—	—									
		3,6	—	—	—	—	—	—									
		4,2	—	—	—	—	—	—	0,003	—	0,025	0,03	—	—	1,19	4,04	6,66	0,6
		4,8	—	—	—	—	—	—									
		5,4	—	—	—	—	—	—									
		6,0	—	—	—	—	—	—									
		7,2	—	—	—	—	—	—									
7	Устройство сборно-щитовой перегородки (по ТУ 21-0284044-01-90)	По узлу 36 (и смете на листе 1.4.30.9-6-5)															
		2,8	—	0,011	—	—	0,003	—			0,1	—			—	—		1,5
		3,0	—	0,011	—	—	0,003	—			0,1	—			—	—		1,9
		3,3	—	0,011	—	—	0,003	—			0,1	—			—	—		1,5
		3,6	—	0,011	—	—	0,003	—			0,1	—			—	—		1,5
		4,2	—	—	0,014	—	0,003	—	0,03	0,08	0,1	—	0,8		—	—	4,0	1,5
		4,8	—	—	0,014	—	0,003	—			0,1	—			—	—		1,5
		5,4	—	—	—	—	0,003	—			0,1	—			—	—		1,5
		6,0	—	—	—	—	0,003	—			0,1	—			—	—		1,5
		7,2	—	—	—	—	0,003	0,003			0,1	—			—	—		1,9
8	Устройство отверстий размером 400×400 мм	По узлу 38															
		2,8	0,012	—	—	—	—	—									
		3,0	0,012	—	—	—	—	—									
		3,3	0,012	—	—	—	—	—									
		3,6	0,012	—	—	—	—	—									
		4,2	—	—	0,023	—	—	—	0,05	—	0,20	—	0,15		—	—	—	—
		4,8	—	—	0,023	—	—	—									
		5,4	—	—	—	0,031	—	—									
		6,0	—	—	—	0,031	—	—									
		7,2	—	—	—	—	—	0,039									
9	Устройство отверстий размером 400×400 мм	По узлу 38															
		2,8	0,013	—	—	—	—	—									
		3,0	0,013	—	—	—	—	—									
		3,3	0,013	—	—	—	—	—									
		3,6	0,013	—	—	—	—	—									
		4,2	—	—	0,025	—	—	—	0,05	—	0,20	—	—	0,91	—	—	—	—
		4,8	—	—	0,025	—	—	—									
		5,4	—	—	—	0,033	—	—									
		6,0	—	—	—	0,033	—	—									
		7,2	—	—	—	—	—	0,042									
10	Крепление защитных экранов для электрических коробок	По узлу 42															
		2,8	—	0,016	—	—	—	—	0,03	—	3,7	—	—	0,03	—	—	—	0,33
		3,0	—	0,017	—	—	—	—										0,33
		3,3	—	0,019	—	—	—	—										0,33
		3,6	—	0,02	—	—	—	—										0,33
		4,2	—	—	0,032	—	—	—										0,33
		4,8	—	—	0,036	—	—	—										0,33
		5,4	—	—	—	0,054	—	—										0,33
		6,0	—	—	—	0,06	—	—										0,33
		7,2	—	—	—	—	0,09	—										0,33
11	Крепление утеплителя	По узлам 44; 45															
		2,8	—	0,016	—	—	—	—	0,03	—	3,7	—	—	0,02	—	—	—	—
		3,0	—	0,017	—	—	—	—										
		3,3	—	0,017	—	—	—	—										
		3,6	—	0,02	—	—	—	—										
		4,2	—	—	0,032	—	—	—										
		4,8	—	—	0,036	—	—	—										
		5,4	—	—	—	0,054	—	—										
		6,0	—	—	—	0,06	—	—										
		7,2	—	—	—	—	0,09	—										

Инв. № подл. | Подпись и дата | Взам. инв. №

1.030.9-6.1-38

Лист 2

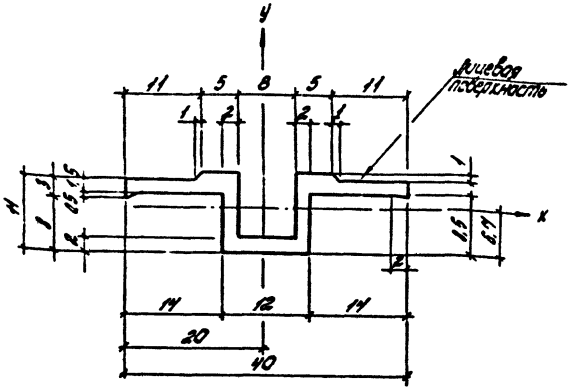

Материал и состояние поставки - АД31-Т5.

Площадь сечения см²	Масса 1 п.м. кг	Периметр см.	Справочные величины для осей							
			X - X				Y - Y			
			J_x см⁴	W_x max см³	W_x min см³	i_x см	J_y см⁴	W_y max см³	W_y min см³	i_y см
1.12	0.30	11.99	0.14	0.33	0.22	0.36	0.97	0.49	0.49	0.93

Профиль СПЛ-2241 изготавливается алюминиевым заводом г. Видное Московской области.

Инв. № подл.	Подпись и дата	Взам. инв. №		1.030.9-6.1-39			
				Алюминиевый прессованный профиль СПЛ-2241. (раскладка)	Стадия	Масса	Масштаб
					Р	см. табл.	2:1
					Лист	Листов 1	
	Н.контр.	Чиркова		Материал - АД 31	ЦНИИПРОМЗДАНИЙ		
	Гл.спец.	Максгон	11.92				

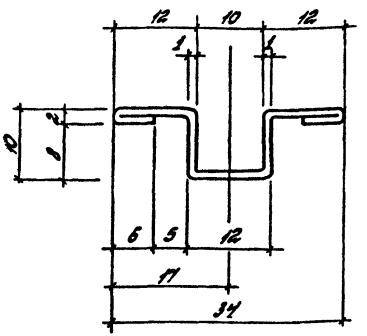

Длина развертки - 68 мм

Рекомендуемый профиль-раскладка - из холоднокатаной оцинкованной стали марки Ст 3 по ГОСТ 380-88* толщиной 1,0 мм.

Допускается изготовление профиля из неоцинкованной рулонной стали с лакокрасочным покрытием.

Инв. № подл.	Подпись и дата	Взам. инв. №		1.030.9-6.1-40			
				Профиль-раскладка стальная холодногнутая	Стадия	Масса	Масштаб
					Р	0,54 кг/м	2:1
					Лист	Листов 1	
	Н.контр.	Чиркова		Сталь холоднокатаная оцинкованная, δ = 1 мм ГОСТ 14918-80	ЦНИИПРОМЗДАНИЙ		
	Гл.спец.	Максгон	11.92				

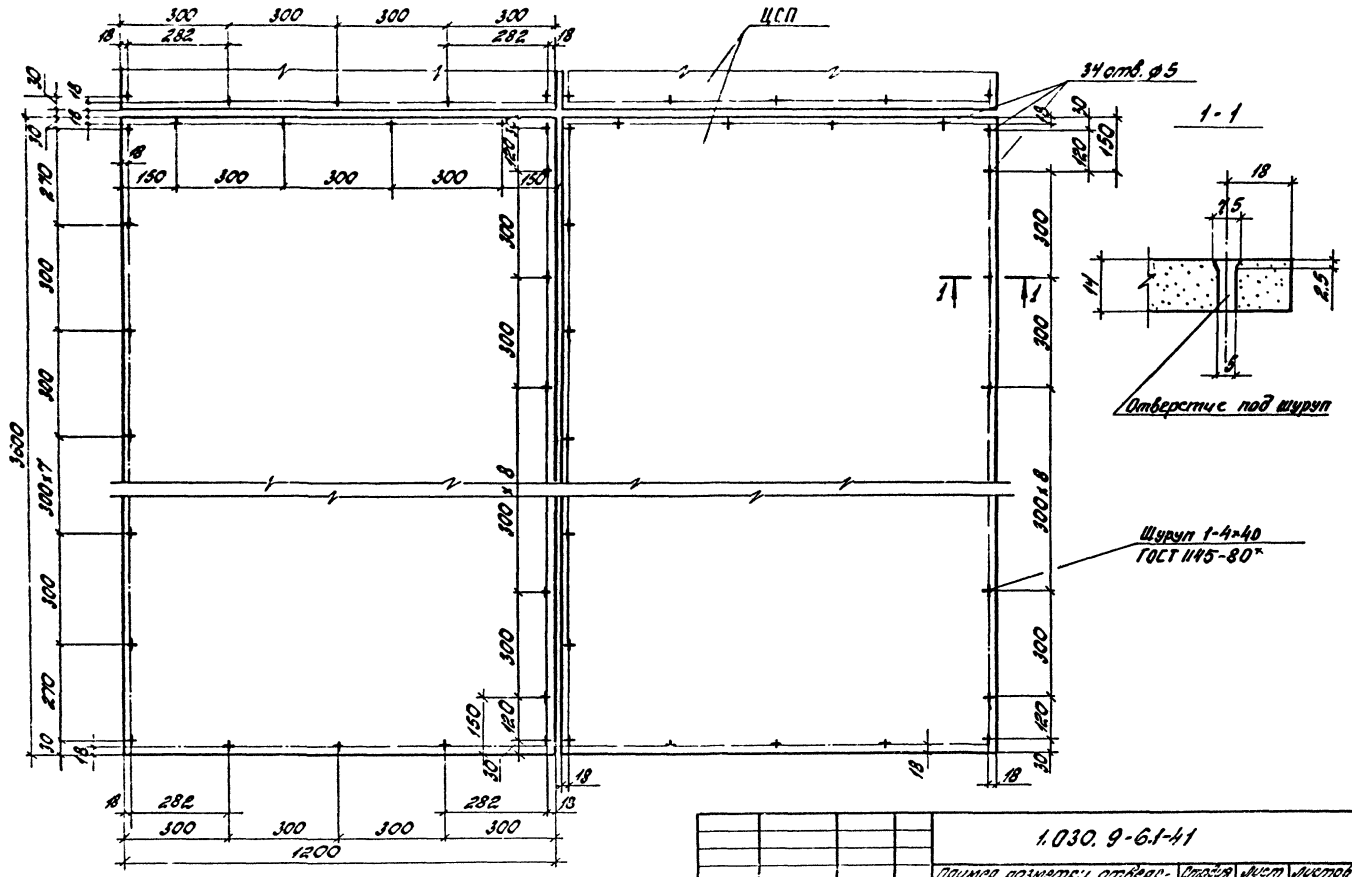

				1.030.9-6.1-41			
				Пример разметки отверстий под шурупы с потайной головкой для ЦСП размером 3600×1200×14мм	Стадия	Лист	Листов
					Р		1
Н.контр.	Чиркова				ЦНИИПРОМЗДАНИЙ		
Гл.спец.	Макаров		11.92				

Инв.№ подл. | Подпись и дата | Взам.инв.№

Указания по оформлению проектной документации комплекта (архитектурные решения), в которой применены цементно-стружечные перегородки поэлементной сборки

1. Маркировка перегородок должна выполняться только на архитектурных планах этажей (ГОСТ 21.501-80).

2. На планах этажей указывают:

- тип перегородки (например, ПЦД-3.3-т.р). При большой насыщенности планов допускается маркировку перегородок показывать на отдельных фрагментах, выполненных в большом масштабе.
- толщину перегородки и ее привязку;
- привязки и тип дверных блоков с указанием направления открывания, при этом тип дверей указывать в кружках диаметром 5 м;
- привязку закладных коробок электроустановочных и слаботочных устройств;
- зоны устройства усиленного каркаса перегородок в соответствии с 1.030.9-6.1-11;
- маркировку типовых или аналогичных типовым узлов, в том числе по установке закладных электроустановочных и слаботочных устройств.

Например: 1.030.9-6.1-$\frac{29}{23}$ – номер узла выпуска
– номер дрсум. выпуска, где изображен узел

или в случае аналогии типовому узлу:

по 1.030.9-6.1-$\frac{23}{20}$ – номер узла выпуска
– номер дрсум. выпуска, где изображен узел

В проектах необходимо разрабатывать только специфические для данного проекта детали и узлы, решение которых не предусмотрено в типовом выпуске.

3. При креплении на перегородках навесного оборудования и различных предметов необходимо соблюдать все требования, изложенные в разделе 5 1.030.9-6.1-П3. Для этого необходимо в комплекте „Архитектурные решения выполнять развертки перегородок с привязкой всех точек крепления инженерного оборудования, предметов интерьера, включая при необходимости электроустановочные и слаботочные устройства и светильники, со ссылкой на типовые узлы (см. лист 2).

4. В связи с особенностью монтажа перегородок (п. 4.14; 5.1 1.030.9-6.1-П3) отверстия для пропуска коммуникаций на архитектурных планах в проектах указывать не следует.

Однако необходимо в соответствующих разделах проекта предусмотреть выполнение всех требований, изложенных в разделе 5 1.030.9-6.1-П3 и 1.030.9-6.1-08.

5. На чертежах планов этажей помещать спецификацию цементно-стружечных перегородок и элементов заполнения проемов по форме, приведенной ниже, с указанием в графе „примечание" выбранного типа узла сопряжения перегородки с перекрытиями и сопряжения перегородки с дверным блоком.

6. В проектах в случаях, изложенных в п. 1.4; 1.5; 6.4; 6.5; 6.6 1.030.9-6.1-П3 необходимо учитывать дополнительный расход материалов.

				1.030.9-6.1-42			
Н. контр.	Чуркова	[illegible]		Приложение N1	Стадия	Лист	Листов
Гл. спец.	Макаган	[illegible]	11.92		Р	1	9
					ЦНИИПРОМЗДАНИЙ		

Инв. № подл. | Подпись и дата | Взам. инв. №

Фрагмент плана этажа

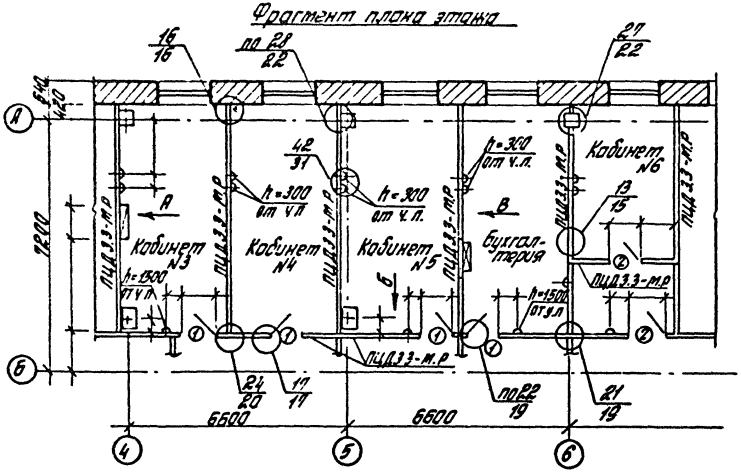

Развертка „А"

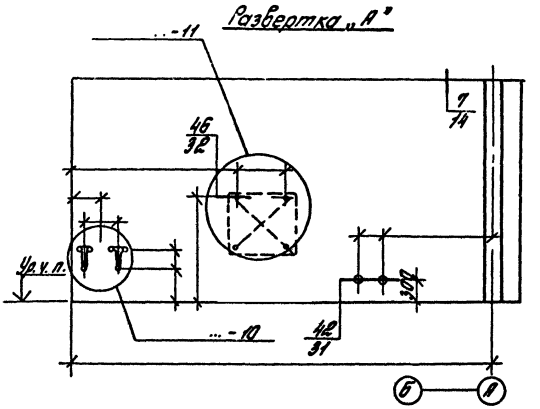

Развертка „Б"

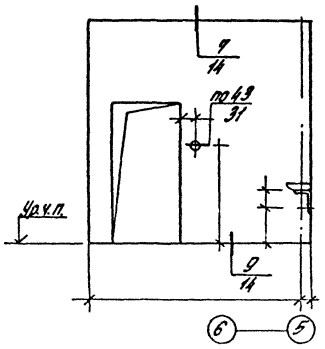

Развертка „В"

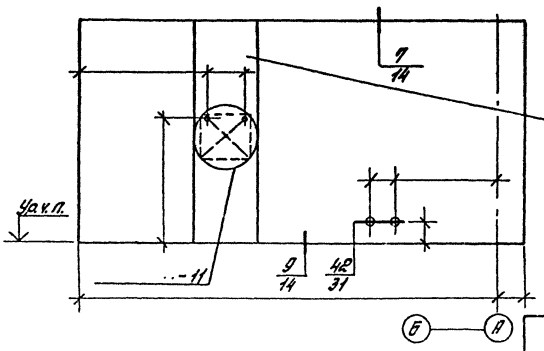

Зона установки стоек с шагом 300 мм условно затемнена

Узлы см. серию 1.030.9-6, выпуск 1.

Инв. № подл. | Подпись и дата | Взам. инв. №

1.030.9-6.1-42

Лист 2

Ц 00018 58

Спецификация цементно-стружечных перегородок

Марка поз.	Обозначение	Наименование	Кол. м²	Масса ед. кг	Примечание
1	1.030.9-6.1-01	ПЦД3,3-МР	161,4	—	Узел 7
2					

Спецификация дополнительных материалов

Поз.	Обозначение	Наименование	Кол.	Примечание
		Детали обрамления		
		дверных проемов		
1	Сосна (отделка в цвет дверного блока)	Доска доборная 54×40	21,0 п.м	1.030.9-6.1-7 Узел 17
2		Доска доборная 43×40	12,0 п.м	— " —

Спецификация проемов

Марка поз.	Обозначение	Наименование	Кол. шт. на этаж				Масса кг	Примечание
			1	2	3	Всего		
1	РС 8212	ДГ21-10	2	4	6	12	—	РС32301-55 по типу
2	РС 8212 и ДКМ/Л-02-08 п/о Мосметаллоконструкция	ДГ21-9	—	3	6	9	—	РС32301-55 по типу
3	МГПО Мосстройпроммеханизация докум. 044008000	А-1	5	3	6	14	7.37	РС32381-72

gost.e-ecolog.ru

Инв. № подл. | Подпись и дата | Взам. инв. №