Типовые строительные конструкции, изделия и узлы

СЕРИЯ 2.244-1

ДЕТАЛИ ПОЛОВ ОБЩЕСТВЕННЫХ ЗДАНИЙ

Выпуск 7

Примыкания полов

Рабочие чертежи

Разработаны:

ЦНИИЭП учебных зданий

Главный инженер института А.К.Ляхович

Начальник отдела Э.Л.Шахова

Ведущий инженер отдела Б.Н.Петров

Утверждены
Госкомархитектуры
Приказ от 14.11.91 №154
Введены в действие с 01.03.94
ЦНИИЭПучебных зданий
Приказ от 19.11.91 №49

©АПП ЦИТП 1992

gost.e-ecolog.ru

Обозначение документа	Наименование	Стр.
2.244-I.7-ТО	Техническое описание	3
-I	Деталь ТДI	6
-2	Деталь ТД2	6
-3	Деталь ТД3	7
-4	Деталь ТД4	7
-5	Деталь ТД5	8
-6	Деталь ТД6	8
-7	Деталь ТД7	9
-8	Деталь ТД8	9
-9	Деталь ТД9	I0
-I0	Деталь ТДI0	I0
-II	Деталь ТДII	II
-I2	Деталь ТДI2	II
-I3	Деталь ТДI3	I2
-I4	Деталь ТДI4	I2
-I5	Деталь ТДI5	I3
-I6	Деталь ТДI6	I3
-I7	Деталь ТДI7	I4
-I8	Деталь ТДI8	I4
-I9	Деталь ТДI9	I5
-20	Деталь ТД20	I5
-2I	Деталь ТД2I	I6
-22	Деталь ТД22	I6
-23	Деталь ТД23	I7
-24	Деталь ТД24	I7
-25	Деталь ТД25	I8
-26	Деталь ТД26	I8
-27	Деталь ТД27	I9
-28	Деталь ТД28	I9
-29	Деталь ТД29	20
-30	Деталь ТД30	20
-3I	Деталь ТД3I	2I
-32	Деталь ТД32	2I
-33	Деталь ТД33	22
-34	Деталь ТД34	22
-35	Деталь ТД35	23
-36	Деталь ТД36	23
-37	Деталь ТД37	24
-38	Деталь ТД38	24
-39	Деталь ТД39	25
-40	Деталь ТД40	25
-4I	Деталь ТД4I	26
-42	Деталь ТД42	26
-43	Деталь ТД43	27
-44	Деталь ТД44	27
-45	Деталь ТД45	28
-46	Деталь ТД46	28
-47	Деталь ТД47	29
-48	Деталь ТД48	29
-49	Деталь ТД49	30
-50	Деталь ТД50	30
-5I	Деталь ТД5I	3I
-52	Деталь ТД52	3I
-53	Деталь ТД53	32
-54	Деталь ТД54	32

Взам. инв. N | Подп. и дата | Инв. N подл.

Нач. отд.	Шахова		
Н. контр.	Маджян		
Гл. инж. отд.	Петров		

2.244-I.7

Содержание

Стадия	Лист	Листов
Р	1	3

ЦНИИЭП учебных зданий

Обозначение документа	Наименование	Стр.
2.244-I.7-55	Деталь ТД55	33
-56	Деталь ТД56	33
-57	Деталь ТД57	34
-58	Деталь ТД58	34
-59	Деталь ТД59	35
-60	Деталь ТД60	35
-6I	Деталь ТД6I	36
-62	Деталь ТД62	36
-63	Деталь ТД63	37

Рабочие чертежи деталей примыканий полов, разработанные в данном альбоме, предназначены для применения в помещениях общественных зданий, разработанных в различных конструктивных системах (с несущими стенами из кирпича, крупнопанельных, каркасно-панельных), возводимых в обычных условиях строительства. Допускается применять детали в других условиях строительства, где не требуются специальные конструктивные решения.

Рабочие чертежи деталей примыканий полов разработаны в соответствии с заданием, утвержденным научно-архитектурным центром общественных и производственных зданий и сооружений Госкомархитектуры СССР от I0 апреля I99I г. взамен рабочих чертежей серии 2.244-I выпуск 3.

Рабочие чертежи деталей примыканий полов разработаны с учетом требований СНиП 2.03.I3-88 "Полы"; СНиП 3.04.0I-87 "Изоляционные и отделочные покрытия "Раздел 4" Устройство полов", а также требований к полимерным материалам и конструкциям, предъявляемых "Перечнем полимерных материалов и конструкций, разрешенных к применению в строительстве Министерством здравоохранения СССР", утвержденным I7 апреля I985 г. и проектом нового "Перечня", полученного институтом с письмом Госстроя СССР № АЧ-I047-7 от I5 мая I990 г.

Детали примыкания полов представлены следующими конструктивными решениями:

- примыкания полов к стенам и перегородкам;
- стыки полов в зоне дверного проема при одинаковых высотах полов смежных помещений;

Инв. N подл. | Подп. и дата | Взам. инв. N

		2.244-I.7-ТО	
Нач. отд.	Шахова	Техническое описание	Стадия Р; Лист; Листов 5
Н. контр.	Мадоян		
Гл. инж. пр.	Петров		ЦНИИЭП учебных зданий

- стыки полов в зоне дверного проема при разных высотах полов смежных помещений;

- деформационные швы в полу в середине помещения и у стен;

- примыкания полов к трапам и каналам.

- Конструкции полов и материалы для их устройства приняты по типовым деталям серии 2.244-I выпуск 6.

Выбор номеров деталей примыкания полов производить в зависимости от принятой в проекте конструкции пола по табл.I.

Таблица I.

Тип покрытия пола	№№ ТД примыкания пола к стенам и перегородкам с плинтусом						К деформационным швам
	деревянным типа Пл-I ГОСТ 8242-88	Деревянным типа Пл-4 ГОСТ 8242-88	Из цементно-песчаного раствора	Из керамической плитки ГОСТ 6787-89	Керамическим глазурованным ГОСТ 6141-82*	Поливинилхлоридным типа 2.I.I ГОСТ 19111-77	
Из древесины по лагам	7...10	II...14	-	-	-	-	46...50
Из древесины по сплошному основанию	I,2, I9,20	3,4	-	-	-	-	5I,52,6I
Из искусственных и естественных камней	-	-	I5,I8	I6	I7	5	55,56,59
Из тонкослойных полимерных материалов	I,2 I9,20	-	-	-	-	5,6 2I,22	53,54
Бесшовные полы на основе цемента и полимеров	I,2 I9,20	-	-	-	-	5,6	53,54
Ковровые							

Инв.№ подл. | Подп. и дата | Взам. инв.№

Выбор номеров деталей стыков в зоне дверного проема при одинаковых и разных высотах полов смежных помещений производить по таблице 2.

Таблица 2

Покрытие пола правой стороны стыка / Покрытие пола левой стороны стыка	Дощатое по лагам	Из штучного и мозаичного паркета по сплошному основанию	Паркетные щиты и доски по лагам	Из искусственных и естественных камней	Из тонкослойных полимерных материалов, ковровое, бесшовное на основе цемента и полимеров
Дощатое по лагам	25	35	-	39	29,37
Из штучного и мозаичного паркета по сплошному основанию	32,36	24,26	-	40	38
Паркетные щиты и доски по лагам	3I	-	23	-	-
Из искусственных и естественных камней	-	33	-	-	-
Керамические плитки	45	44	4I	43	30,42
Из тонкослойных полимерных материалов, ковровое, бесшовное на основе цемента и полимеров	-	34	-	-	27,28

Зазоры между стенами и конструкцией пола в зависимости от материала покрытия пола следует закрывать плинтусами деревянными, пластмассовыми, из керамических плиток или из цементно-песчаного раствора.

Деревянный плинтус марки Пл-I, Пл-2 по ГОСТ 8242-88 крепится к стенам или перегородкам. Для этого в стенах или перегородках из кирпича на уровне поверхности пола должна быть предусмотрена установка деревянных антисептированных (или обмазочных битумом) пробок с шагом I200 мм; в легкобетонных стенах рекомендуется закладывать пробки в гнезда, просверленные по месту (шаг - I200 мм); к гипсобетонным и деревянным перегородкам плинтус крепится гвоздями, забиваемыми в перегородку с шагом I200 мм.

Деревянный плинтус марки Пл-I, Пл-4 по ГОСТ 8242-88 крепится гвоздями с шагом I200 мм к лагам (в полах по лагам), располагаемым у стены или перегородки; при отсутствии лаг плинтус крепится гвоздями к антисептированным пробкам, установленным в полу у стены или перегородки с шагом I200 мм.

Для обеспечения требований по звукоизоляции в местах примыкания полов к стенам или перегородкам необходимо укладывать упругие звукоизоляционные прокладки.

Для упругих прокладок рекомендуются следующие материалы:

- Плиты и маты теплоизоляционные из минеральной ваты на синтетическом связующем (ГОСТ 9573-82^{X}) плотностью I00...I50 кг/м3 толщиной 30...40 мм;

- Плиты древесноволокнистые (ГОСТ 4598-86) плотностью до 250 кг/м3, толщиной I6...25 мм.

При наличии в конструкции пола звукоизоляционной прокладки или тепло-, звукоизоляционного слоя для упругой прокладки следует применять тот же материал, что в конструкции пола.

Зазоры между стенами (перегородками) и лагами или сборными плитами основания пола должны составлять 20-30 мм.

Инв.№ подл. | Подп. и дата | Взам. инв.№

При ширине зазора между стенами (перегородками) и сборными плитами основания пола более 0,4 м укладывают доборные плиты, а при меньшей ширине в зазор по сплошному звукоизоляционному слою укладывают сплошную стяжку из монолитного бетона того же материала, что и сборные плиты (ТД 24).

В деталях примыкания полов слои пола показаны до верха плиты перекрытия или до верха подстилающего слоя.

При использовании деталей, разработанных в настоящем альбоме, в рабочих чертежах конкретного проекта на планах помещений указываются номера деталей примыкания полов в квадрате, например;

I0

В разделе "Общие данные" конкретного проекта в таблице с экспликацией полов указываются номера используемых деталей примыканий полов.

Инв.№ подл. | Подп. и дата | Взам. инв.№

Формат А1

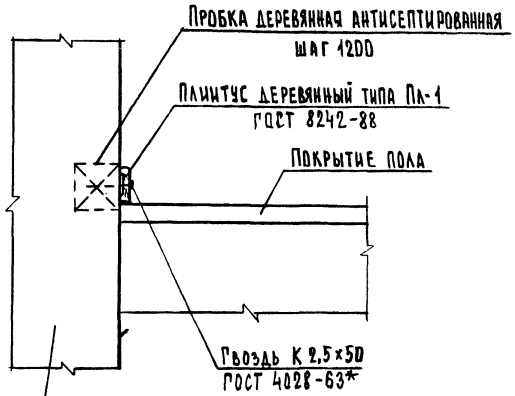

Покрытие пола из древесины, тонкослойных полимерных материалов и ковровых покрытий.

2.244-1.7-1

Стадия	Лист	Листов
Р		1

Нач.отд.	Шахова	
Н.контр.	Мадоян	
Гл.инж.отд.	Петров	
Гл.инж.	Жердева	

Деталь ТД1

ЦНИИЭП учебных зданий

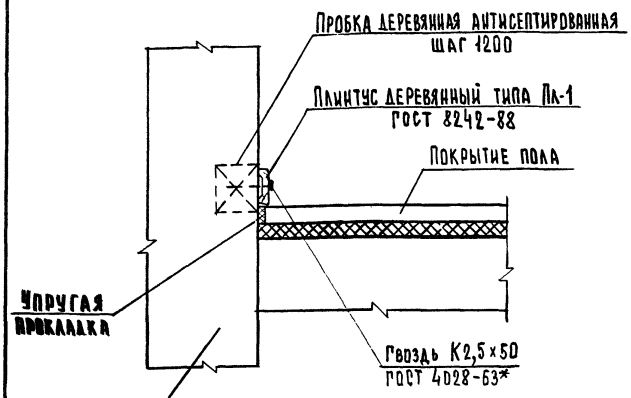

Покрытие пола из древесины, тонкослойных полимерных материалов и ковровых покрытий.

Инв.№ подл. | Подпись и дата | Взам.инв.№

2.244-1.7-2

Стадия	Лист	Листов
Р		1

Нач.отд.	Шахова	
Н.контр.	Мадоян	
Гл.инж.отд.	Петров	
Вед.инж.	Жердева	

Деталь ТД2

ЦНИИЭП учебных

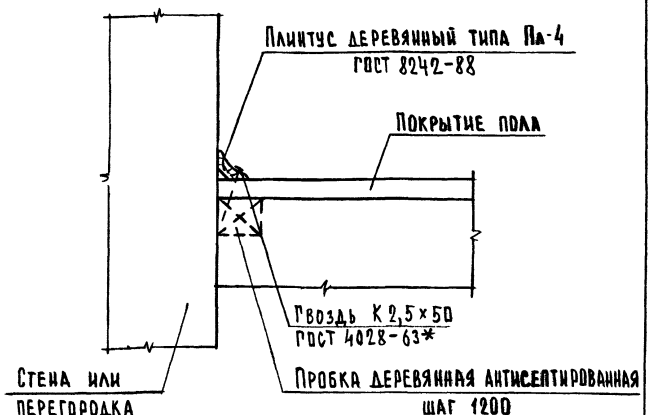

1. Покрытие пола из древесины, тонкослойных полимерных материалов и ковровых покрытий.
2. Пробки ставить только при покрытии пола из тонкослойных полимерных материалов и ковровых покрытий.

2.244-1.7-3

Нач.отд.	Шахова			
Н.контр.	Маддэн			
Гл.инж.пр.	Петров	Деталь ТД3	Стадия: Р	Лист:	Листов: 1
Вед.инж.	Жердева		ЦНИИЭП учебных зданий	

Формат А4

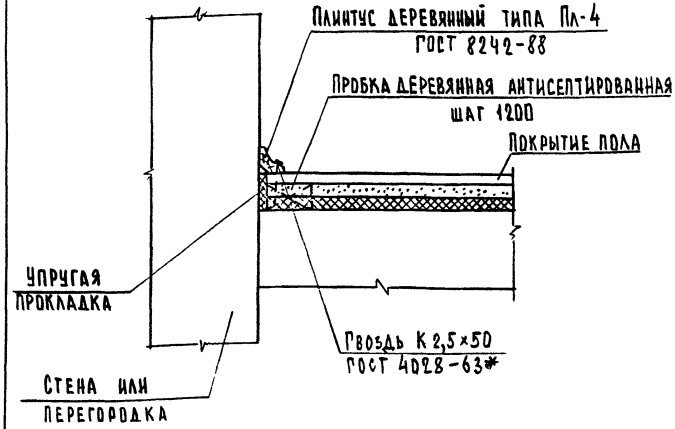

1. Покрытие пола из древесины, тонкослойных полимерных материалов и ковровых покрытий.
2. Пробки ставить только при покрытии пола из тонкослойных полимерных материалов и ковровых покрытий.

2.244-1.7-4

Нач.отд.	Шахова			
Н.контр.	Маддэн			
Гл.инж.пр.	Петров	Деталь ТД4	Стадия: Р	Лист:	Листов: 1
Вед.инж.	Жердева		ЦНИИЭП учебных зданий	

Формат А4

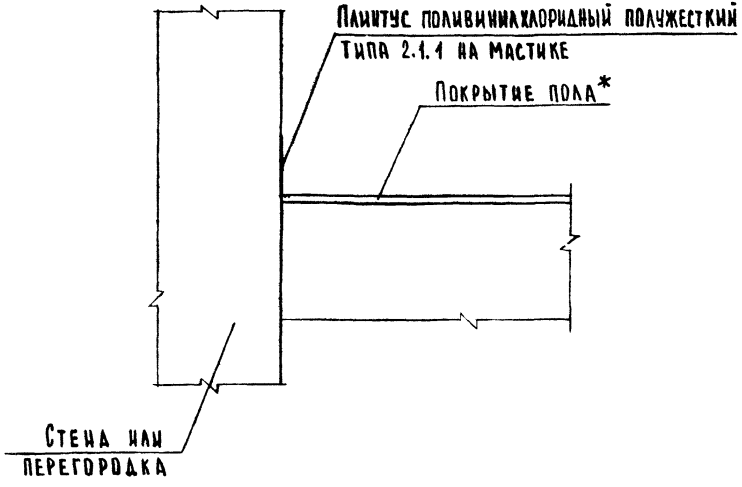

* Покрытие пола из тонкослойных полимерных материалов, ковровых покрытий, бесшовное на основе цемента и полимеров, из искуственных и естественных камней.

2.244-1.7-5

Нач.отд.	Шахова		
Н.контр.	Мадоян		
Гл.инж.	Петров		

Деталь ТД5

Стадия	Лист	Листов
Р		1

ЦНИИЭП учебных зданий

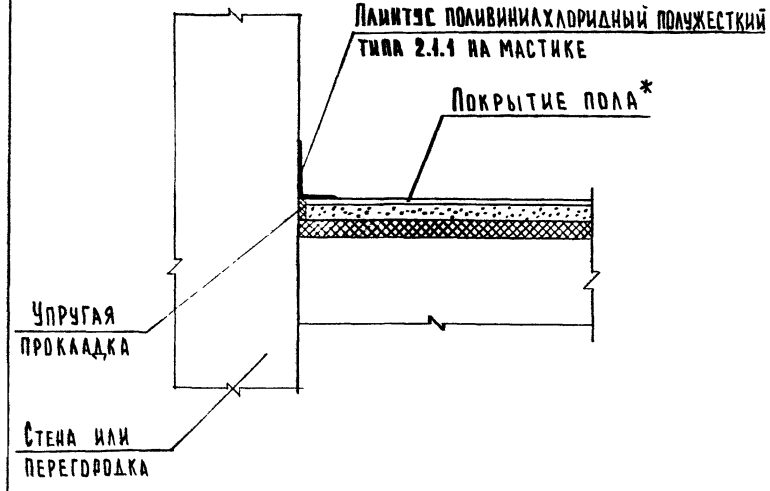

* Покрытие пола из тонкослойных полимерных материалов, ковровых покрытий, бесшовное на основе цемента и полимеров.

Инв.№ подл. | Подпись и дата | Взам.инв.№

2.244-1.7-6

Нач.отд.	Шахова		
Н.контр.	Мадоян		
Гл.инж.	Петров		

Деталь ТД6

Стадия	Лист	Листов
Р		1

ЦНИИЭП учебных зданий

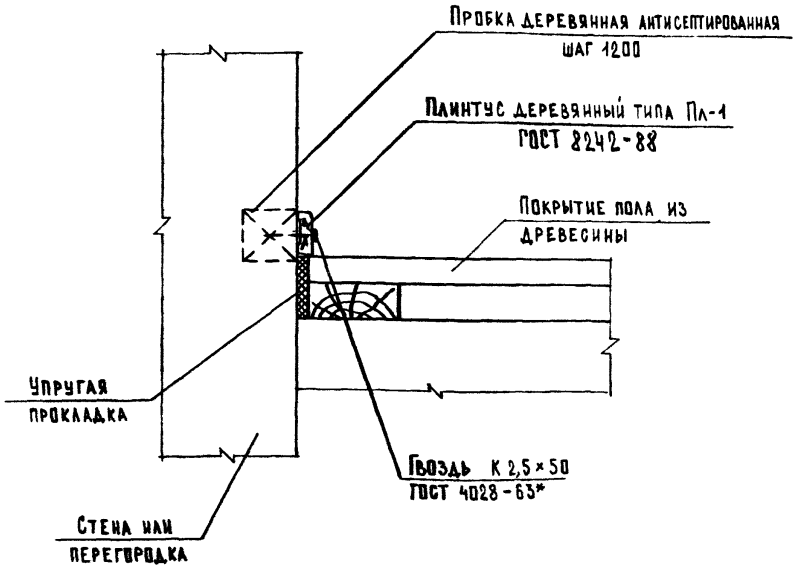

Нач. отд.	Шахова		
Н. контр.	Мадоян		
Гл. инж.	Петров		
Инж. Пкат.	Десятова		

2.244-1.7-7

Деталь ТД7

Стадия	Лист	Листов
Р		1

ЦНИИЭП учебных зданий

Формат А4

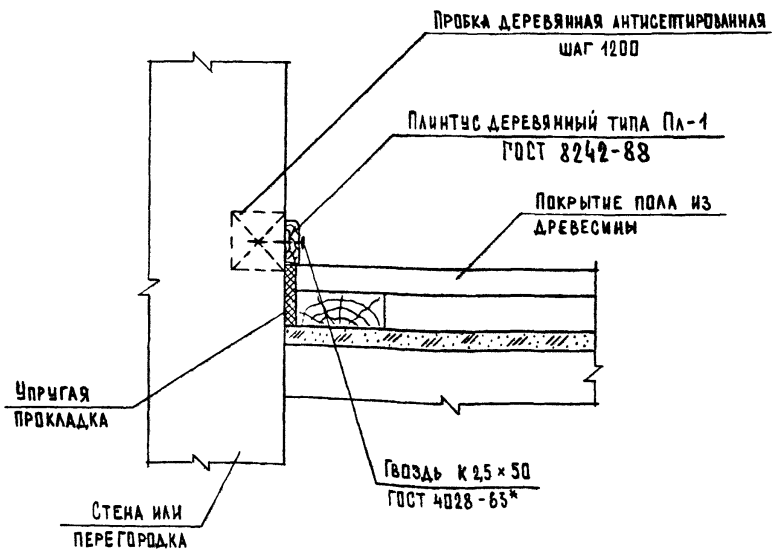

Инв. № подл. | Подпись и дата | Взам. инв. №

Нач. отд.	Шахова		
Н. контр.	Мадоян		
Гл. инж.	Петров		
Инж. Пкат.	Десятова		

2.244-1.7-8

Деталь ТД8

Стадия	Лист	Листов
Р		1

ЦНИИЭП учебных зданий

25277 10

Формат А4

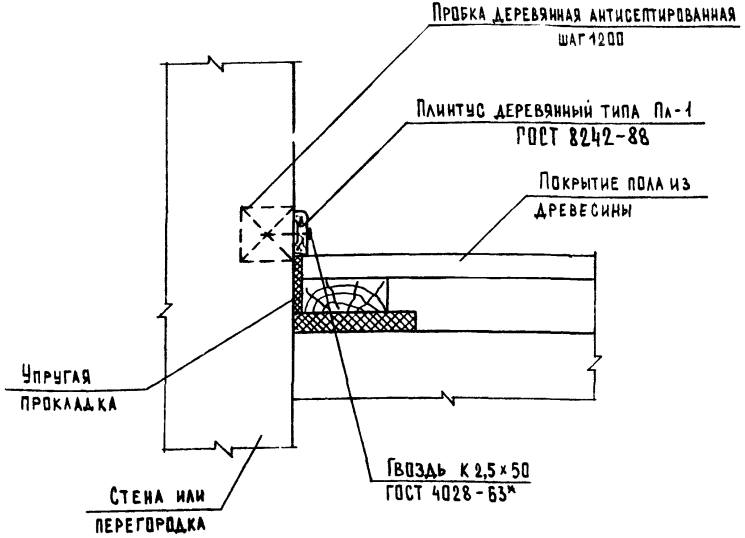

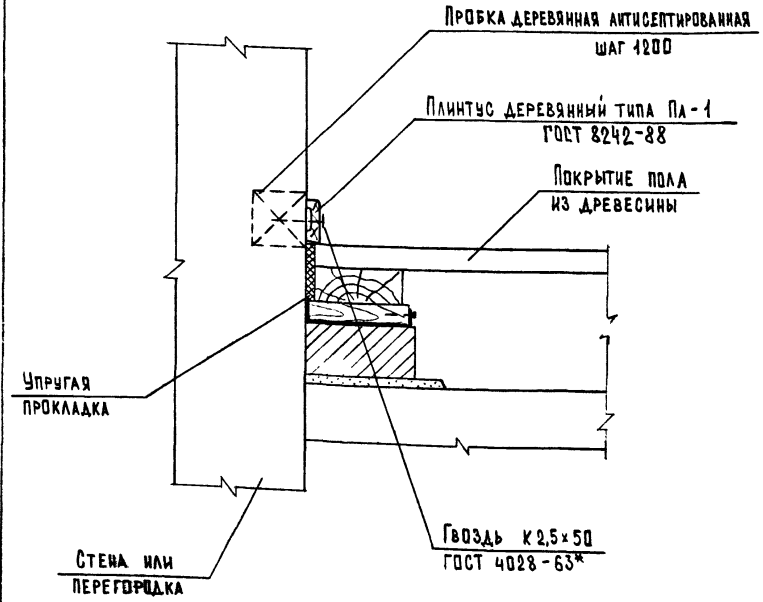

Нач.отд.	Шахова		
Н.контр.	Мадоян		
Гл.инж.	Петров		
Инж.-техт.	Десятова		

2.244-1.7-9

Деталь ТД9

Стадия	Лист	Листов
Р		1

ЦНИИЭП учебных зданий

Нач.отд.	Шахова		
Н.контр.	Мадоян		
Гл.инж.	Петров		
Инж.-техт.	Десятова		

2.244-1.7-10

Деталь ТД10

Стадия	Лист	Листов
Р		1

ЦНИИЭП учебных зданий

Инв.№ подл. | Подпись и дата | Взам.инв.№

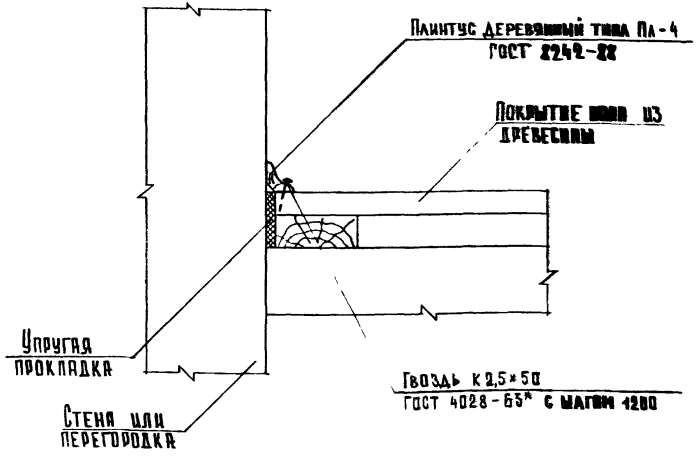

2.244-1.7-11

Нач.отд.	Шахова	
Н.контр.	Мадоян	
Гл.инж.	Петров	
Инж.Ткат.	Десятова	

Деталь ТД 11

Стадия	Лист	Листов
Р		1

ЦНИИЭП учебных зданий

Формат А4

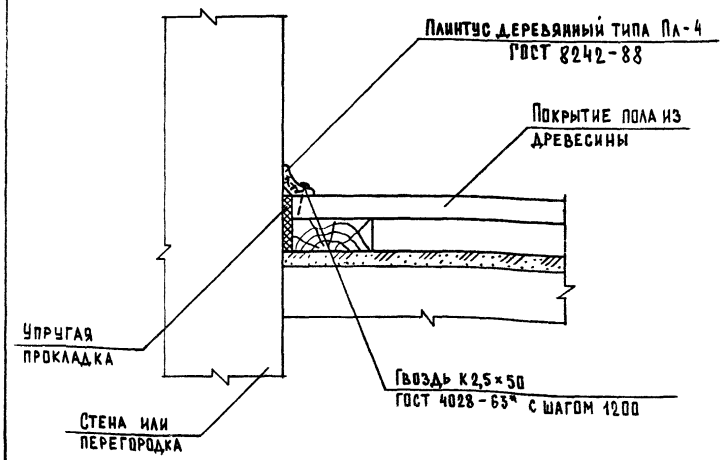

Инв.№ подл. | Подпись и дата | Взам. инв.№

2.244-1.7-12

Нач.отд.	Шахова	
Н.контр.	Мадоян	
Гл.инж.	Петров	
Инж.Ткат.	Десятова	

Деталь ТД 12

Стадия	Лист	Листов
Р		1

ЦНИИЭП учебных зданий

25277 12

Формат А4

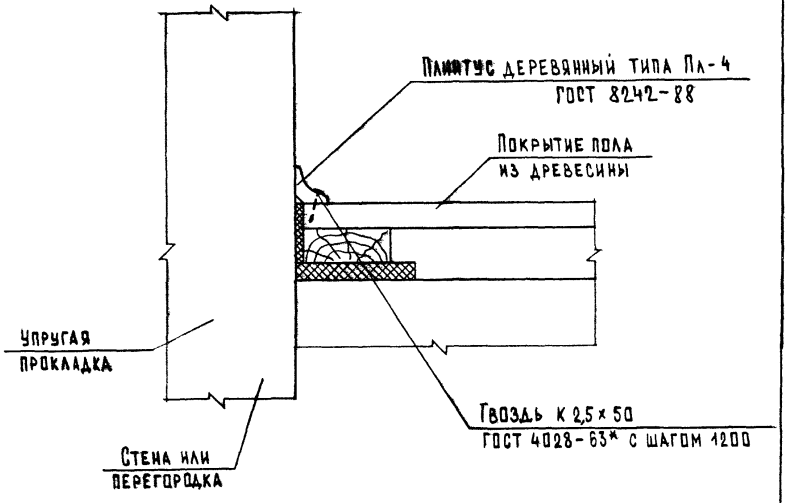

Нач. отд.	Шахова		
Н. контр.	Мадоян		
Гл. инж.	Петров		
Инж. Ткат.	Десятова		

2.244-1.7-13

Деталь ТД 13

Стадия	Лист	Листов
Р		1

ЦНИИЭП учебных зданий

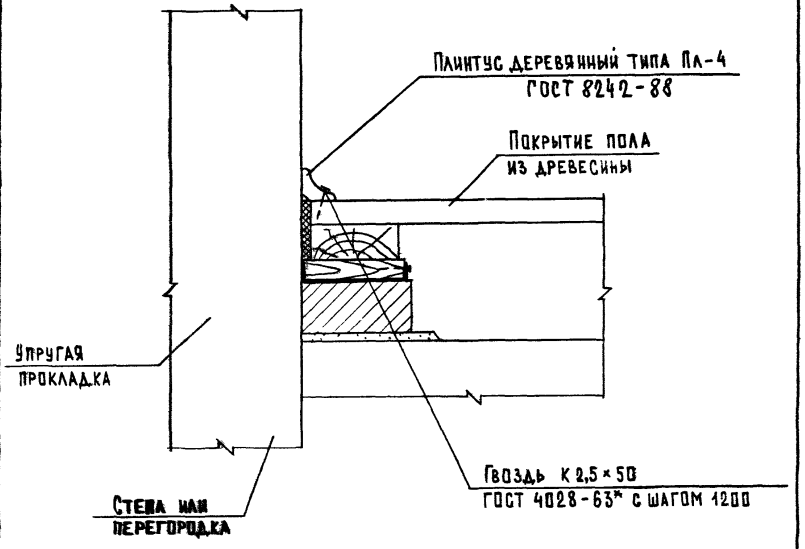

Нач. отд.	Шахова		
Н. контр.	Мадоян		
Гл. инж.	Петров		
Инж. Ткат.	Десятова		

2.244-1.7-14

Деталь ТД 14

Стадия	Лист	Листов
Р		1

ЦНИИЭП учебных зданий

Инв. № подл. | Подпись и дата | Взам. инв. №

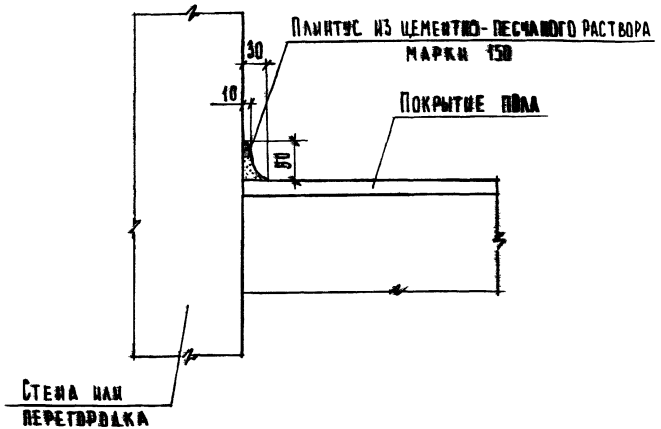

Покрытие пола бетонное, мозаичнобетонное, полимерцементнобетонное, поливинилацетатноцементнобетонное, поливинилацетатноцементноопилочное, ксилолитовое и из искусственных и естественных камней.

				2.244-1.7-15			
Нач.отд.	Шахова			Деталь ТД15	Стадия	Лист	Листов
Н.контр.	Мадоян				Р		1
Гл.инж.отд.	Петров				ЦНИИЭП учебных зданий		
Вед.инж.	Жердева						

Формат А4

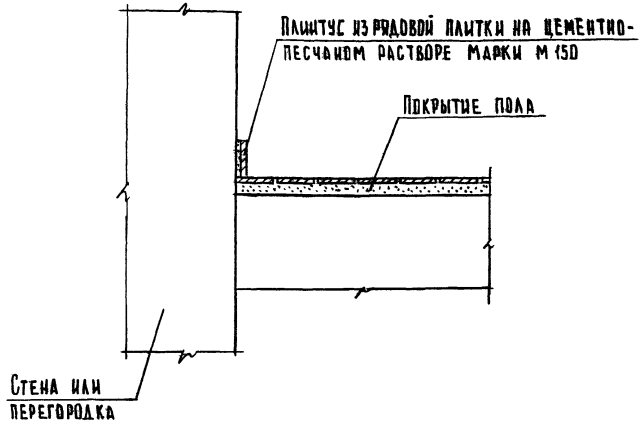

Покрытие пола из искусственных и естественных камней.

Инв № подл.	Подпись и дата	Взам. инв №		2.244-1.7-16			
Нач.отд.	Шахова			Деталь ТД16	Стадия	Лист	Листов
Н.контр.	Мадоян				Р		1
Гл.инж.отд.	Петров				ЦНИИЭП учебных зданий		
Вед.инж.	Жердева						

25277 14

Формат А4

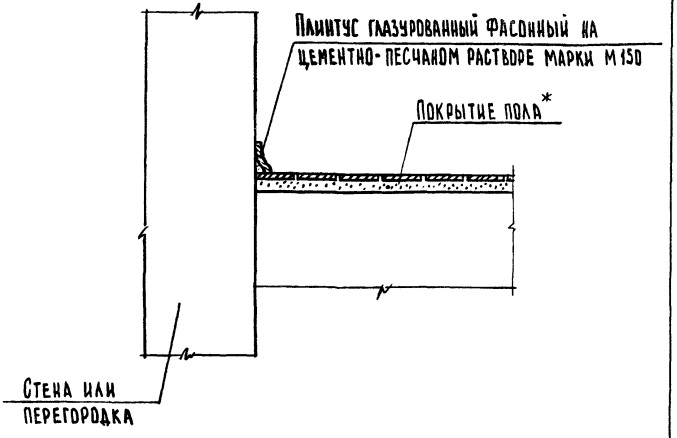

* Покрытие пола из искусственных и естественных камней.

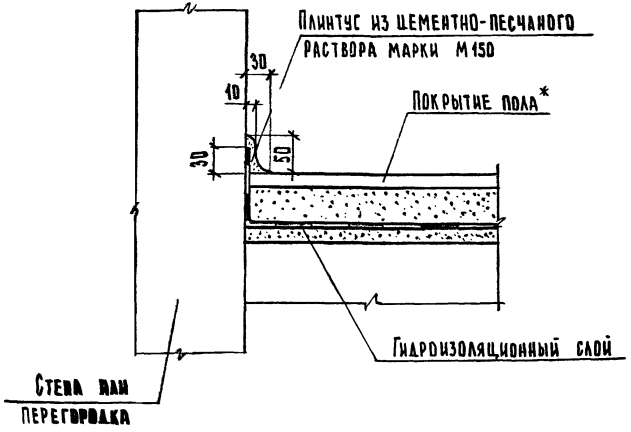

* Покрытие пола бетонное, мозаично-бетонное, полимерцементно-бетонное, поливинилацетатноцементнобетонное, поливинилацетатно-цементнополимерное, ксилолитовое и из искусственных и естественных камней.

Инв. № подл. | Подпись и дата | Взам. инв. №

Нач. отд.	Шахова				
Н. контр.	Мадоян				
Гл. инж. отд.	Петров				
Зав. инж.	Жердева				

2.244-1.7-17

Деталь ТД17

Стадия	Лист	Листов
Р		1

ЦНИИЭП учебных зданий

Нач. отд.	Шахова				
Н. контр.	Мадоян				
Гл. инж. отд.	Петров				
Зав. инж.	Жердева				

2.244-1.7-18

Деталь ТД18

Стадия	Лист	Листов
Р		1

ЦНИИЭП учебных зданий

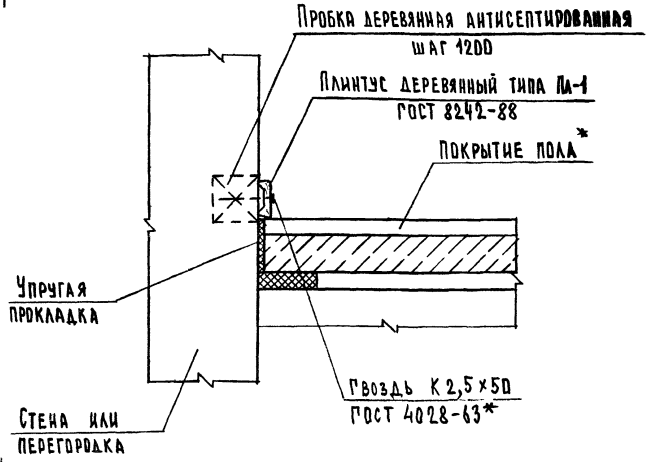

* Покрытие пола из древесины, тонкостенных полимерных материалов и ковровых покрытий.

Нач.отд.	Шахова		
Н.контр.	Маддян		
Гл.инж.отд.	Петров		
Вед.инж.			

2.244-1.7-19

Деталь ТД19

Стадия	Лист	Листов
Р		1

ЦНИИЭП учебных зданий

Формат А4

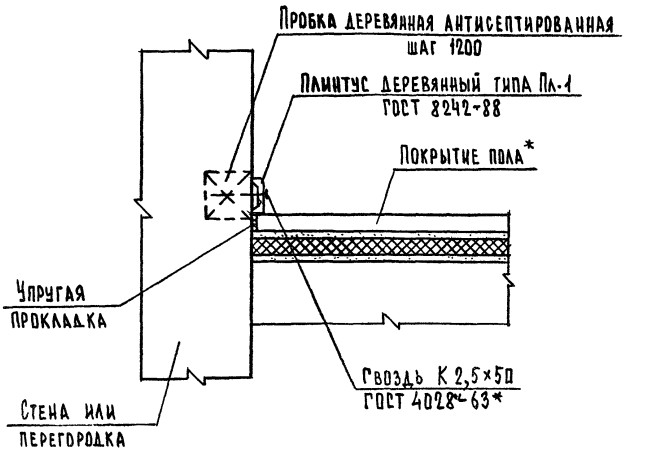

* Покрытие пола из древесины, тонкослойных полимерных материалов и ковровых покрытий.

Инв.№ подл. | Подпись и дата | Взам. инв.№

Нач.отд.	Шахова		
Н.контр.	Маддян		
Гл.инж.отд.	Петров		
Вед.инж.	Жердева		

2.244-1.7-20

Деталь ТД20

Стадия	Лист	Листов
Р		1

ЦНИИЭП учебных зданий

Формат А4

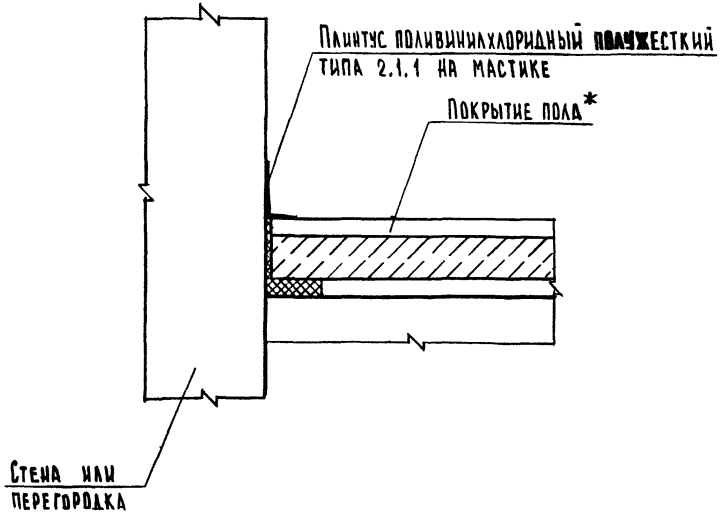

* Покрытие пола из тонкослойных полимерных материалов и ковровых покрытий.

2.244-1.7-21

Нач.отд.	Шахова	
Н.контр.	Мадян	
Гл.инж.отд.	Петров	
Вед.инж.	Жердева	

Деталь ТД21

Стадия	Лист	Листов
Р		1

ЦНИИЭП учебных зданий

Формат А4

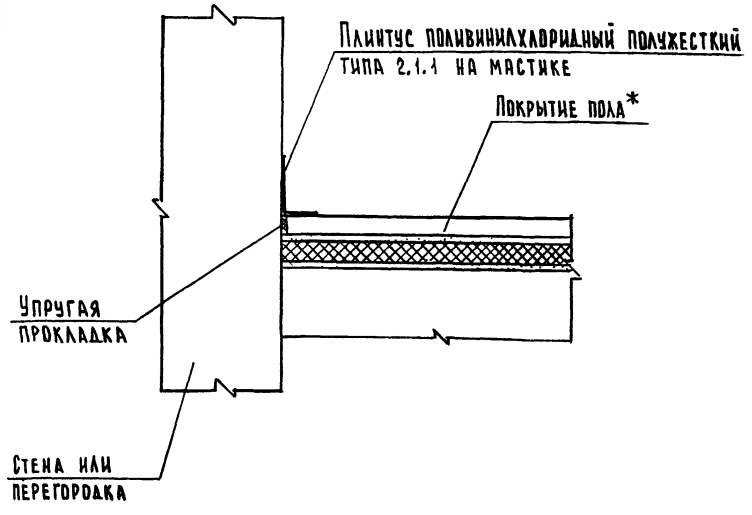

* Покрытие пола из тонкослойных полимерных материалов и ковровых покрытий.

Взам. инв. №

Подпись и дата

Инв. № подл.

2.244-1.7-22

Нач.отд.	Шахова	
Н.контр.	Мадян	
Гл.инж.отд.	Петров	
Вед.инж.	Жердева	

Деталь ТД22

Стадия	Лист	Листов
Р		1

ЦНИИЭП учебных зданий

25277-17

Формат А4

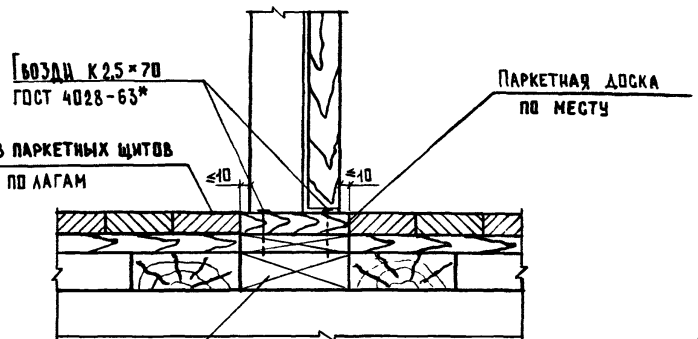

Нач.отд.	Шахова		
Н.контр.	Мадоян		
Гл.инж.	Петров		
Зав.гр.	Мадоян		
Инж.1кат.	Десятова		

2.244-1.7-23

Деталь ТД.23

Стадия	Лист	Листов
Р		1

ЦНИИЭП учебных зданий

Формат А4

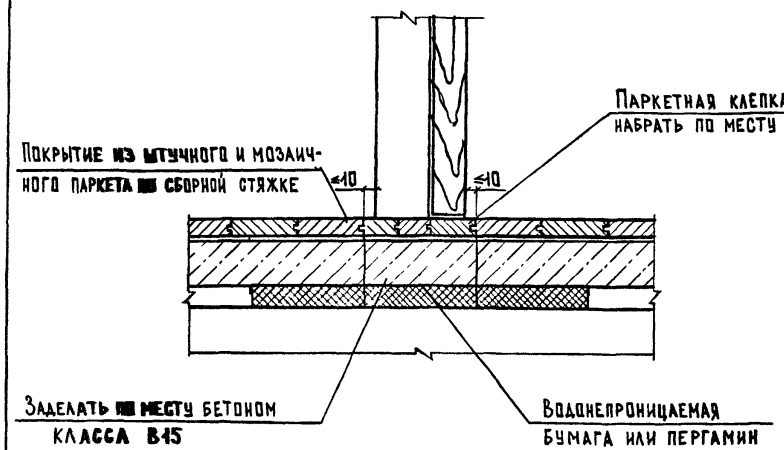

Паркетную клепку в дверных проемах укладывать на мастике.

Нач.отд.	Шахова		
Н.контр.	Мадоян		
Гл.инж.	Петров		
Зав.гр.	Мадоян		
Инж.1кат.	Десятова		

2.244-1.7-24

Деталь ТД.24

Стадия	Лист	Листов
Р		1

ЦНИИЭП учебных зданий

Инв.№ подл. | Подпись и дата | Взам.инв.№

Формат А4

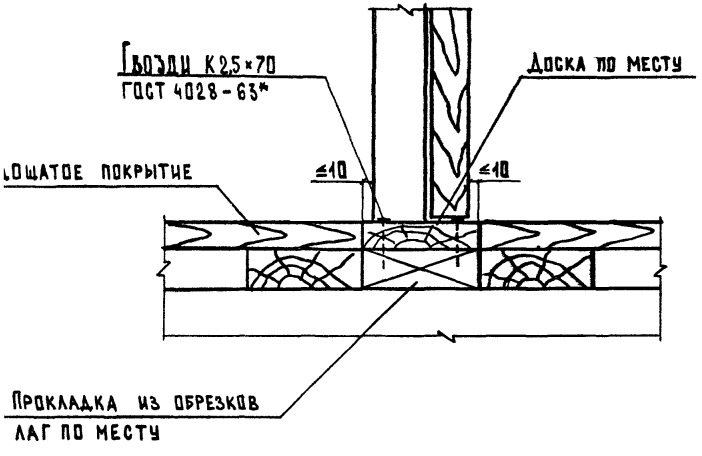

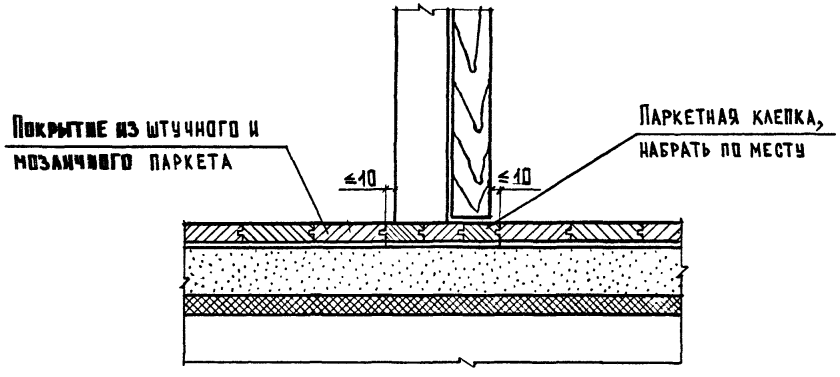

Паркетную клепку в дверных проемах укладывать на мастике.

Нач. отд.	Шахова		
Н. контр.	Маджян		
Гл. инж.	Петров		
Зав. гр.	Маджян		
Инж. 1 кат.	Десятова		

2.244-1.7-25

Деталь ТД25

Стадия	Лист	Листов
Р		1

ЦНИИЭП учебных зданий

Нач. отд.	Шахова		
Н. контр.	Маджян		
Гл. инж.	Петров		
Зав. гр.	Маджян		
Инж. 1 кат.	Десятова		

2.244-1.7-26

Деталь ТД26

Стадия	Лист	Листов
Р		1

ЦНИИЭП учебных зданий

Инв. № подл. | Подпись и дата | Взам. инв. №

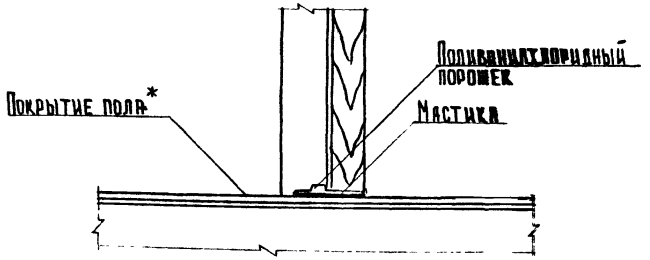

* Покрытие пола из тонкослойных полимерных материалов, ковровое, бесшовное на основе цемента и полимеров

Нач.отд.	Шахова	2.244-1.7-27	
Н.контр.	Мадоян		
Гл.инж.	Петров	Деталь ТД27	Стадия: Р; Лист: ; Листов: 1
Зав.гр.	Мадоян		ЦНИИЭП учебных зданий
Инж.1кат.	Десятова		

Формат А4

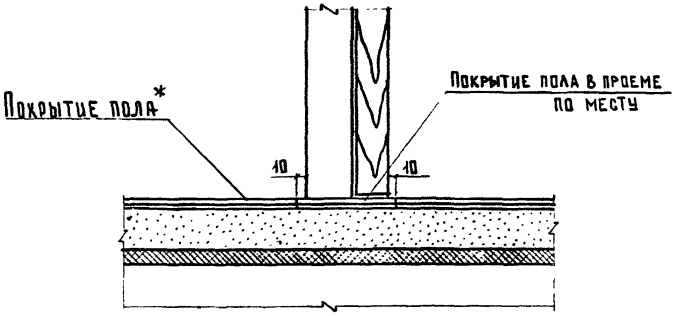

* Покрытие пола из тонкослойных полимерных материалов, ковровое, бесшовное на основе цемента и полимеров

Взам.инв.№ | Подпись и дата | Инв.№ подл.

Нач.отд.	Шахова	2.244-1.7-28	
Н.контр.	Мадоян		
Гл.инж.	Петров	Деталь ТД28	Стадия: Р; Лист: ; Листов: 1
Зав.гр.	Мадоян		ЦНИИЭП учебных зданий
Инж.1кат.	Десятова		

Формат А4

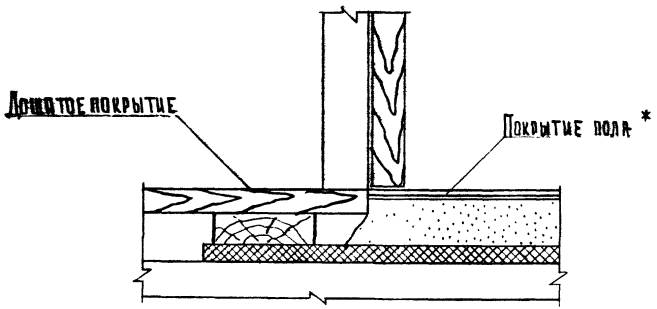

* Покрытие пола из тонкослойных полимерных материалов ковровое, бесшовное на основе цемента и полимеров

Нач. отд.	Шахова		
Н. контр.	Мадоян		
Гл. инж.	Петров		

2.244-1.7-29

Деталь ТД29

Стадия	Лист	Листов
Р		1

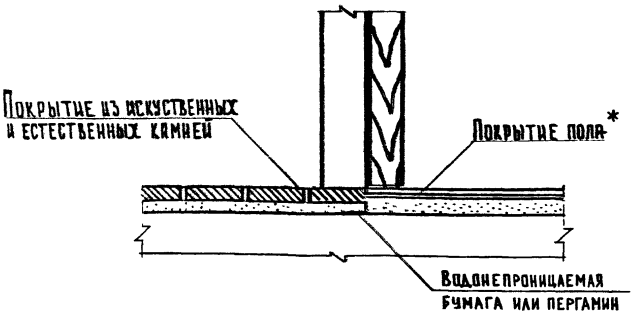

* Покрытие пола из тонкослойных полимерных материалов ковровое, бесшовное на основе цемента и полимеров.

Инв. № подл. | Подпись и дата | Взам. инв. №

Нач. отд.	Шахова		
Н. контр.	Мадоян		
Гл. инж.	Петров		

2.244-1.7-30

Деталь ТД30

Стадия	Лист	Листов
Р		1

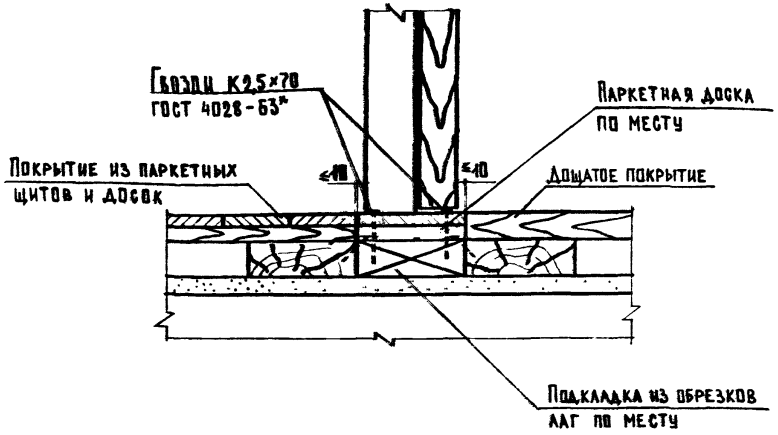

Нач.отд.	Шахова		
Н.контр.	Мадоян		
Гл.инж.	Петров		
Зав.гр.	Мадоян		
Инж.-кат.	Десятова		

2.244-1.7-31

Деталь ТД31

Стадия	Лист	Листов
Р		1

ЦНИИЭП учебных зданий

Формат А4

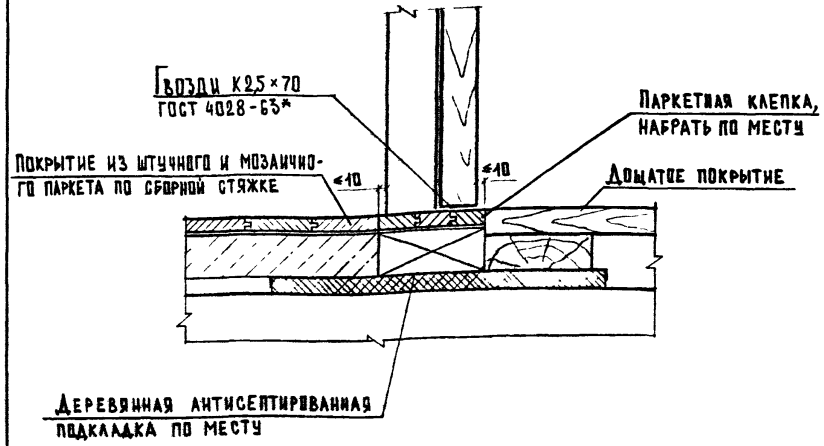

Нач.отд.	Шахова		
Н.контр.	Мадоян		
Гл.инж.	Петров		
Зав.гр.	Мадоян		
Инж.-кат.	Десятова		

2.244-1.7-32

Деталь ТД32

Стадия	Лист	Листов
Р		1

ЦНИИЭП учебных зданий

25277 22

Формат А4

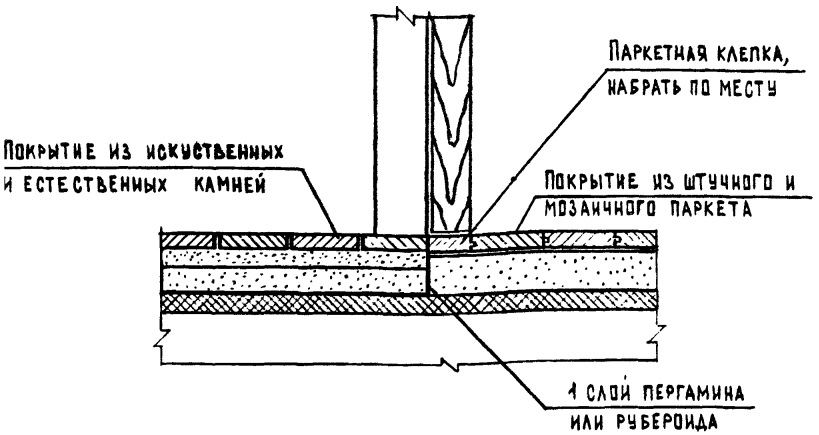

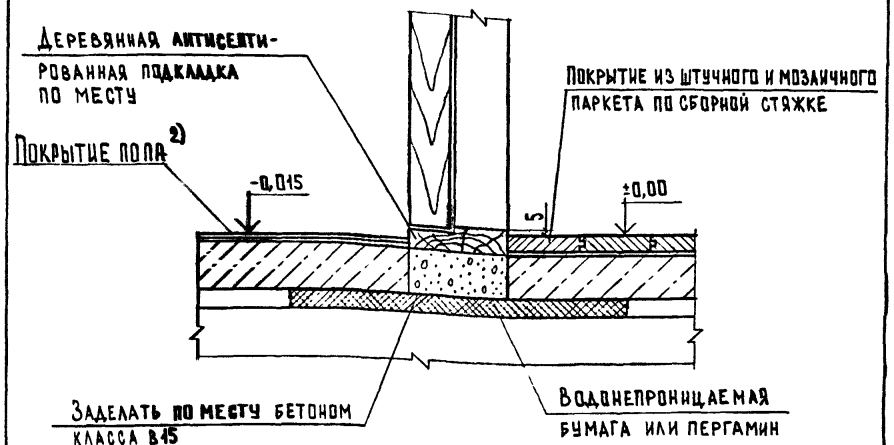

1. На чертеже отметки чистого пола показаны условно.
2. Покрытие пола из тонкослойных полимерных материалов ковровое, бесшовное на основе цемента и полимеров.

Нач. отд.	Шахова		
Гл. инж.	Петров		
Зав. гр.	Мадоян		
Инж. Ткат.	Десятова		

2.244-1.7-33

Деталь ТД33

Стадия	Лист	Листов
Р		1

ЦНИИЭП учебных зданий

Формат А4

Нач. отд.	Шахова		
Гл. инж.	Петров		
Зав. гр.	Мадоян		
Инж. Ткат.	Десятова		

2.244-1.7-34

Деталь ТД34

Стадия	Лист	Листов
Р		1

ЦНИИЭП учебных зданий

Инв. № подл. | Подпись и дата | Взам. инв. №

25277 23

Формат

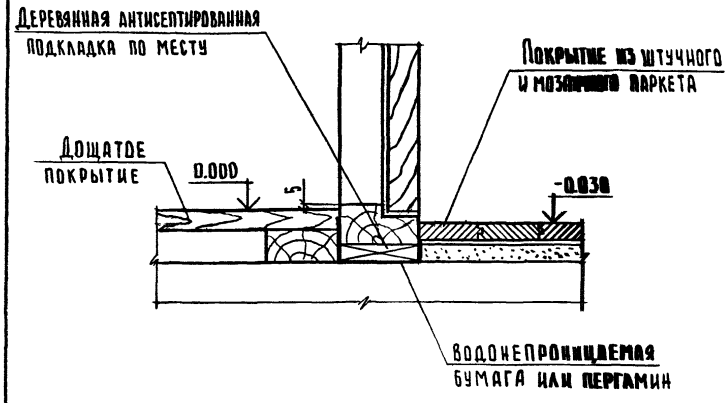

На чертеже отметки чистого пола показаны условно.

Нач.отд.	Шахова	2.244-1.7-35	
Н.контр.	Мадоян	Деталь ТД35	Стадия: Р; Лист: —; Листов: 1
Гл.инж.отд.			ЦНИИЭП учебных зданий
Вед.инж.	Жердева		

Формат А4

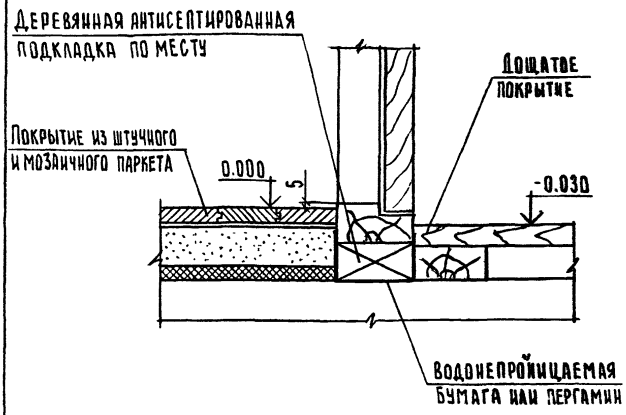

На чертеже отметки чистого пола показаны условно.

Инв.№ подл. | Подпись и дата | Взам. инв.№

Нач.отд.	Шахова	2.244-1.7-36	
Н.контр.	Мадоян	Деталь ТД36	Стадия: Р; Лист: —; Листов: 1
Гл.инж.отд.	Петров		ЦНИИЭП учебных зданий
Вед.инж.	Жердева		

Формат А4

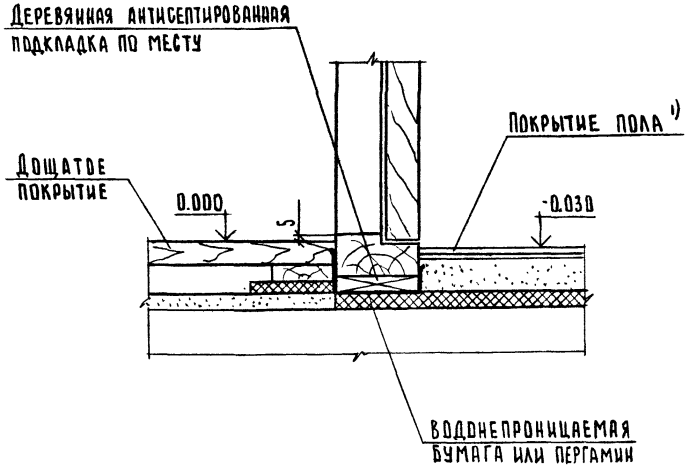

1. Покрытие пола из тонкослойных полимерных материалов, ковровое, бесшовное на основе цемента и полимеров.
2. На чертеже отмети чистого пола показаны условно.

Нач. отд.	Шахова		
Н. контр.	Мадоян		
Гл. инж. отд.	Петров		

2.244-1.7-37

Деталь ТД37

Стадия	Лист	Листов
Р		1

ЦНИИЭП учебных зданий

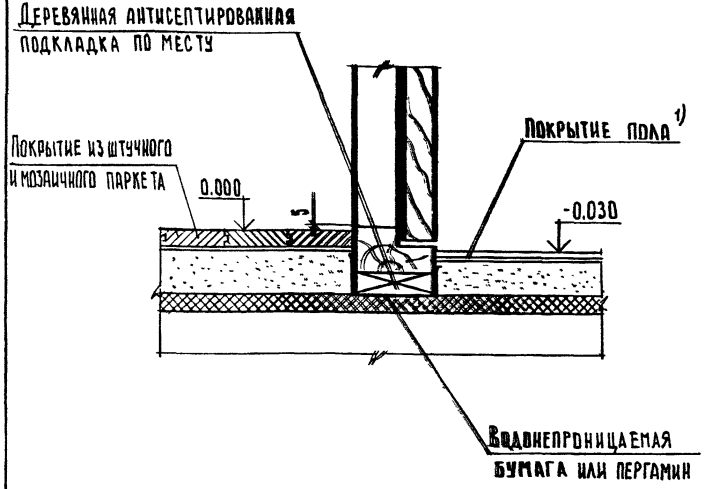

1. Покрытие пола из тонкослойных полимерных материалов, ковровое, бесшовное на основе цемента и полимеров.
2. На чертеже отметки чистого пола показаны условно.

Нач. отд.	Шахова		
Н. контр.	Мадоян		
Гл. инж. отд.	Петров		
Вед. инж.	Жерлева		

2.244-1.7-38

Деталь ТД38

Стадия	Лист	Листов

ЦНИИЭП учебных зданий

Инв. № подл. | Подпись и дата | Взам. инв. №

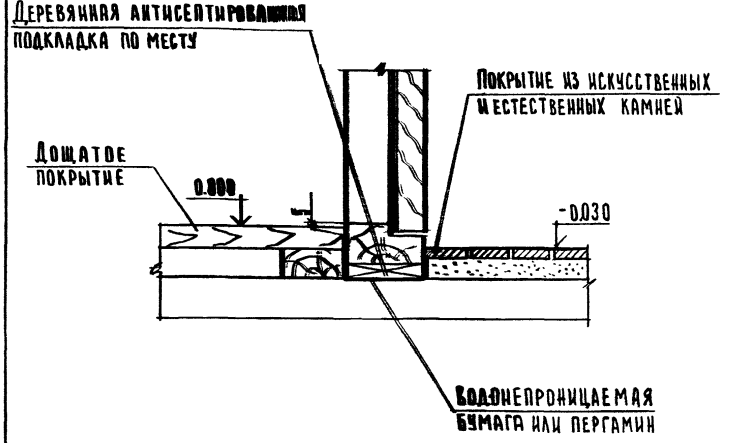

На чертеже отметки чистого пола показаны условно.

Нач.отд.	Шахова		
Н.контр.	Мадьян		
Гл.инж.эт.	Петров		
Вед.инж.	Жердева		

2.244-1.7-39

Деталь ТД39

Стадия	Лист	Листов
Р		1

ЦНИИЭП учебных зданий

Формат А4

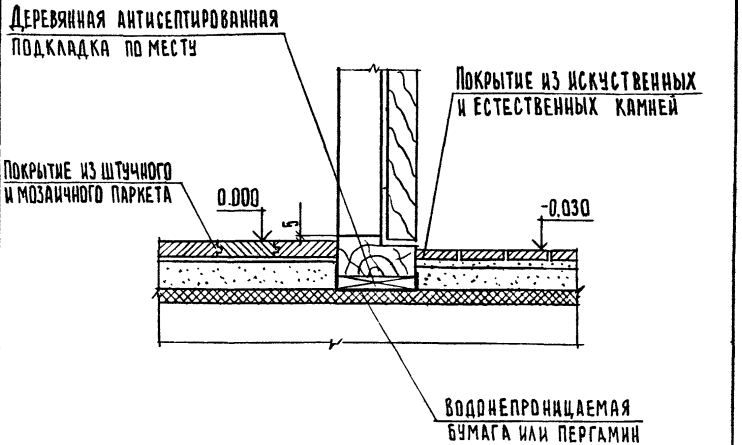

На чертеже отметки чистого пола показаны условно.

Нач.отд.	Шахова		
Н.контр.	Мадьян		
Гл.инж.эт.	Петров		
Вед.инж.	Жердева		

2.244-1.7-40

Деталь ТД40

Стадия	Лист	Листов
Р		1

ЦНИИЭП учебных зданий

Формат А4

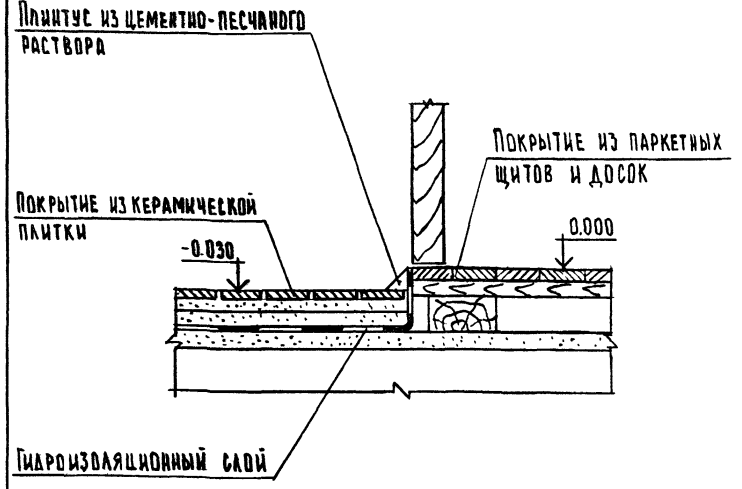

1. На чертеже отметки чистого пола показаны условно.
2. Уровень пола санузла должен быть на 20-30мм ниже уровня пола примыкающих помещений.

				2.244-1.7-41		
Нач.отд.	Шахова			Деталь ТД41	Стадия: Р	Лист:	Листов: 1
Н. контр.	Маилян				ЦНИИЭП учебных зданий		
Гл.инж.отд.	Петров						
Вед. инж.	Жердева						

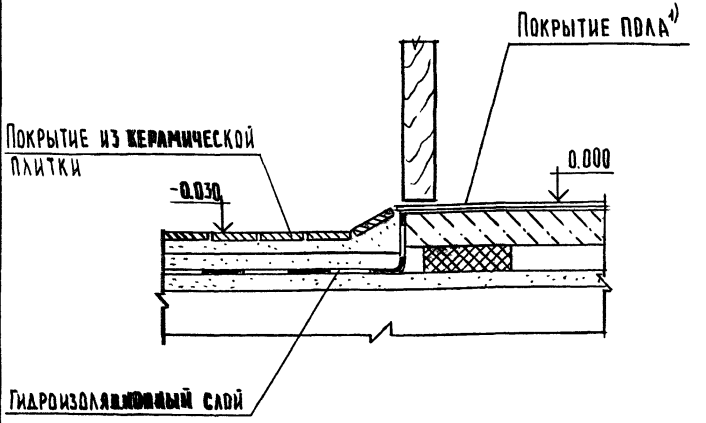

1. Покрытие пола из тонкослойных полимерных материалов, ковровое, бесшовное на основе цемента и полимеров
2. На чертеже отметки чистого пола показаны условно.

Инв. № подл. | Подпись и дата | Взам. инв. №

				2.244-1.7-42		
Нач.отд.	Шахова			Деталь ТД42	Стадия: Р	Лист:	Листов: 1
Н. контр.	Маилян				ЦНИИЭП учебных зданий		
Гл.инж.отд.	Петров						
Вед. инж.	Жердева						

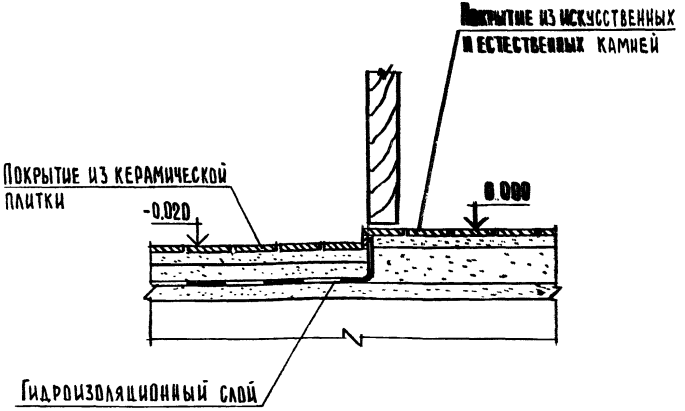

1. На чертеже отметки чистого пола показаны условно.
2. Уровень пола санузла должен быть на 20-30 мм ниже уровня пола примыкающих помещений.

2.244-1.7-43

Нач.отд.	Шахова		
Н.контр.	Мадоян		

Деталь ТД 43

Стадия	Лист	Листов
Р		1

ЦНИИЭП учебных зданий

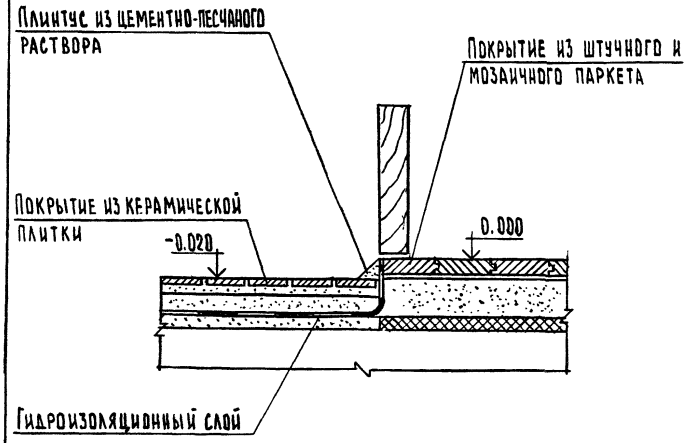

1. На чертеже отметки чистого пола показаны условно.
2. Уровень пола санузла должен быть на 20-30 мм ниже уровня пола примыкающих помещений.

2.244-1.7-44

Нач.отд.	Шахова		
Н.контр.	Мадоян		
Гл.инж.отд.	Петров		
Рук.инж.	Жердева		

Деталь ТД 44

Стадия	Лист	Листов
Р		1

ЦНИИЭП учебных зданий

Подпись и дата | Взам. инв. №
Инв. № подл. | Подпись и дата | Взам. инв.

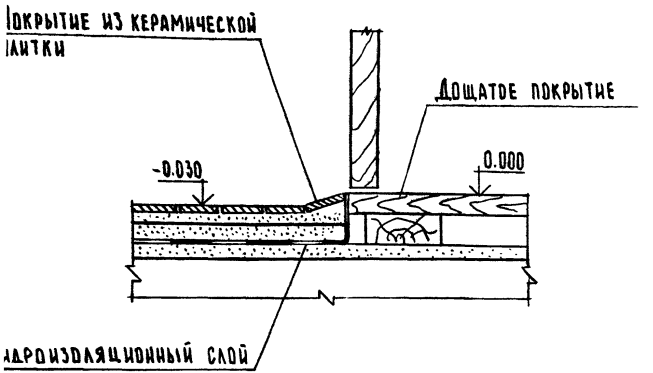

1. На чертеже отметки чистого пола показаны условно.
2. Уровень пола санузла должен быть на 20-30 мм ниже уровня пола примыкающих помещений.

Нач.отд.	Шахова		
Н.контр.	Маддян		
Гл.инж.отд	Петров		
Вед.инж.	Жердева		

2.244-1.7-45

Деталь ТД 45

Стадия	Лист	Листов
Р		1

ЦНИИЭП учебных зданий

Формат А4

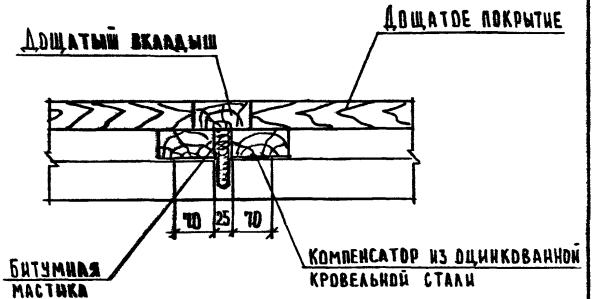

Инв.№ подл. | Подпись и дата | Взам.инв.№

Нач.отд.	Шахова		
Н.контр.	Маддян		
Гл.инж.отд	Петров		
Вед.инж.	Жердева		

2.244-1.7-46

Деталь ТД 46

Стадия	Лист	Листов
Р		1

ЦНИИЭП учебных зданий

Формат А4

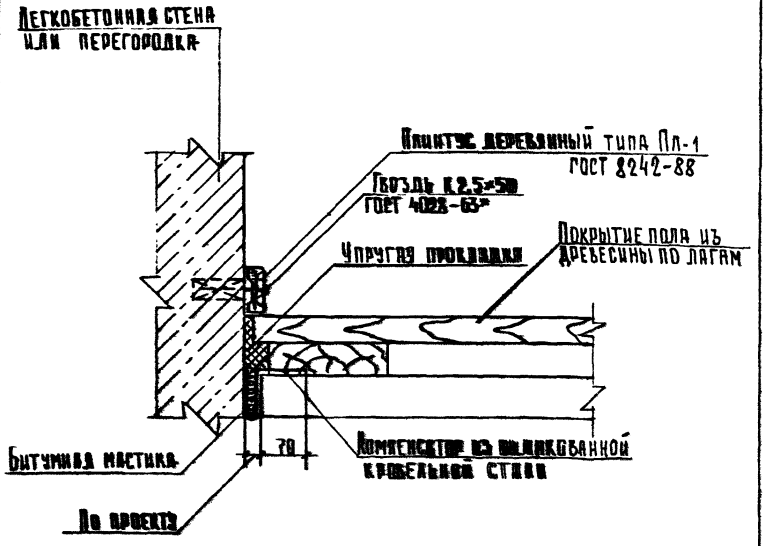

2.244-1.7-47

Н. отд.	Шахова		
Н. контр.	Мадоян		
Гл. инж.	Петров		
Рев. инж.	Черпакова		

Деталь ГД47

Стадия	Лист	Листов
Р		1

ЦНИИЭП учебных зданий

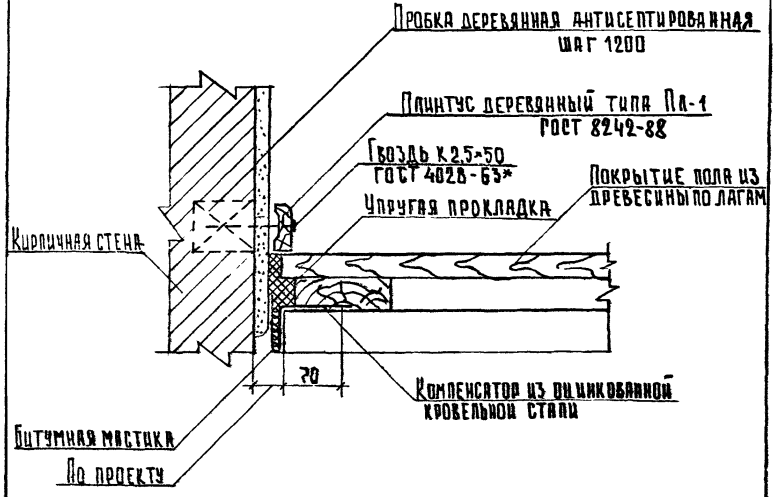

Инв. № подл. | Подпись и дата | Взам. инв. №

2.244-1.7-48

Н. отд.	Шахова		
Н. контр.	Мадоян		
Гл. инж.	Петров		
Рев. инж.	Черпакова		

Деталь ГД48

Стадия	Лист	Листов
Р		1

ЦНИИЭП учебных зданий

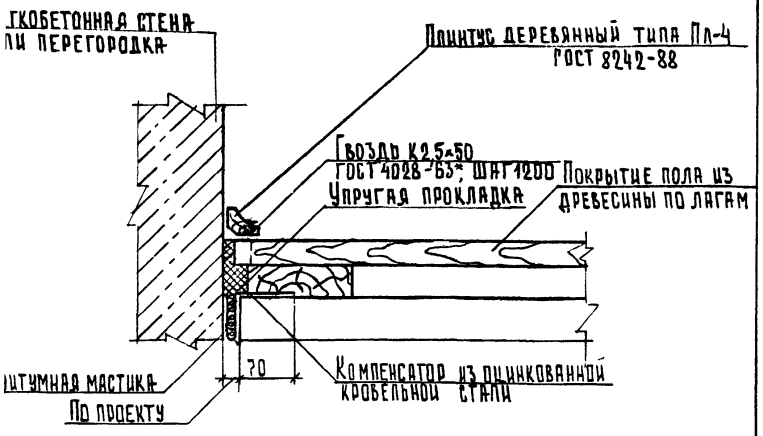

			2.244-1.7-49		
ОТД	Шахова		Деталь ТД 49	Стадия	Лист	Листов
НГР.	Мадоян			Р		1
НЖ.	Петров			ЦНИИЭП учебных зданий		
ИНЖ.	Черпакова					

Формат А4

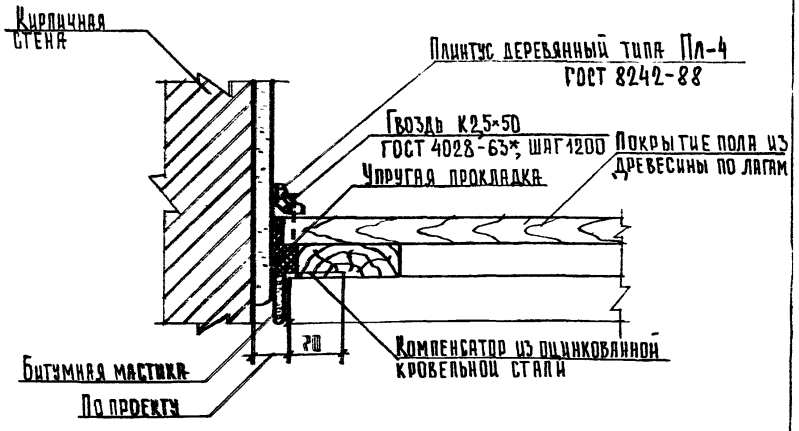

Взам. инв. №
Подпись и дата
Инв. № подл.

			2.244-1.7-50		
Нач. отд	Шахова		Деталь ТД50	Стадия	Лист	Листов
Н. контр.	Мадоян			Р		1
Гл. инж.	Петров			ЦНИИЭП учебных зданий		
Вед. инж.	Черпакова					

Формат А4

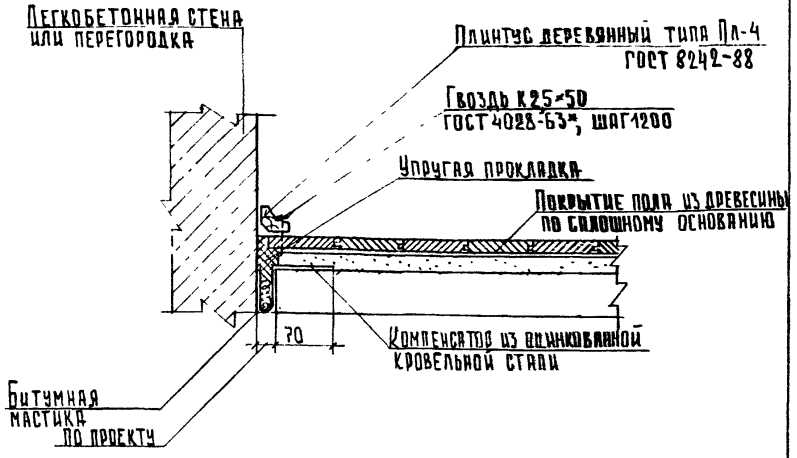

2.244-1.7-51

Нач.отд	Шахова		
Н.контр.	Мадоян		
Гл.инж.			
Вед.инж.	Черлакова		

Деталь ТД51

Стадия	Лист	Листов
Р		1

ЦНИИЭП учебных зданий

Формат А4

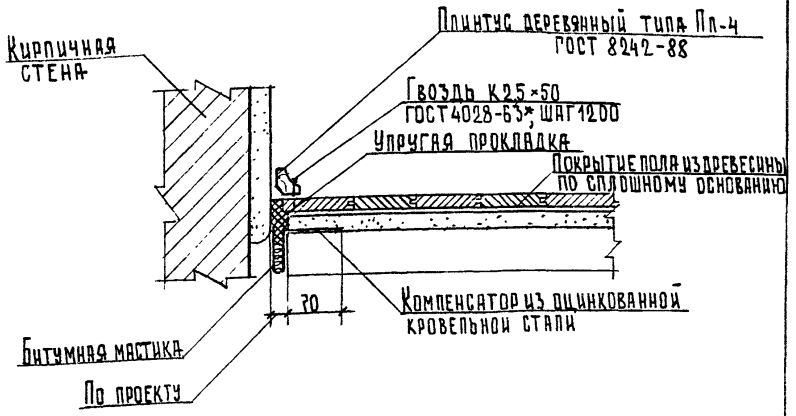

2.244-1.7-52

Нач.отд	Шахова		
Н.контр.	Мадоян		
Гл.инж.	Петров		
Вед.инж.	Черлакова		

Деталь ТД52

Стадия	Лист	Листов
Р		1

ЦНИИЭП учебных зданий

Инв.№ подл. | Подпись и дата | Взам.инв.№

Формат А4

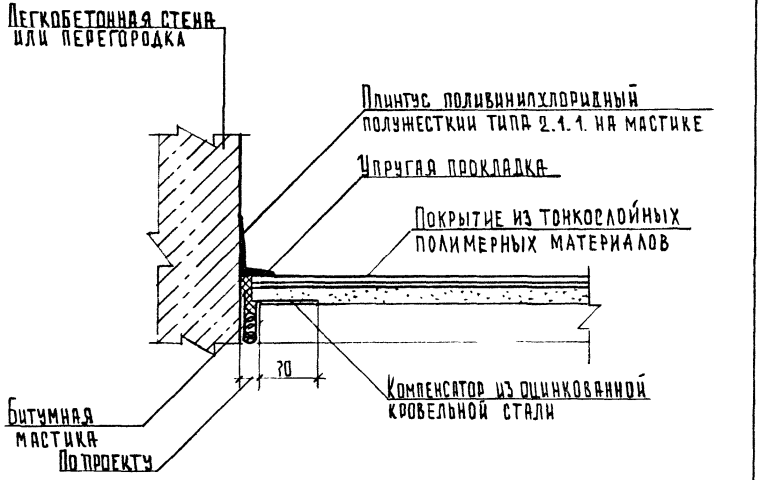

Плинтус приклеивать только к стене.

2.244-1.7-53

Нач.отд	Шахова	
Н.контр.	Мадоян	
Гл.инж.	Петров	
Рец.инж.	Черпакова	

Деталь ТД 53

Стадия	Лист	Листов
Р		1

ЦНИИЭП Учебных зданий

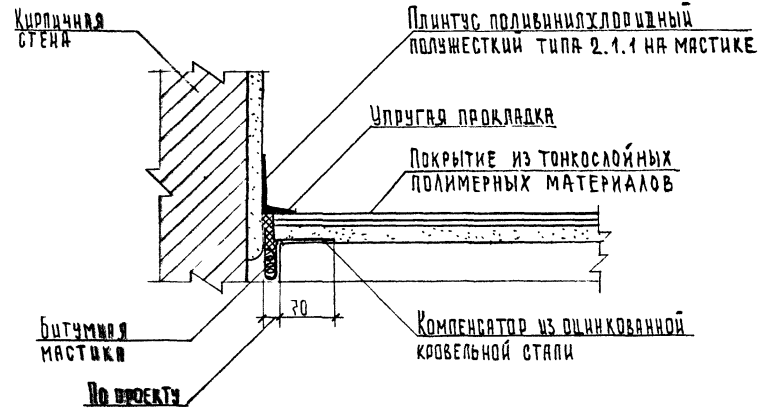

Плинтус приклеивать только к стене.

2.244-1.7-54

Нач.отд	Шахова	
Н.контр.	Мадоян	
Гл.инж.	Петров	
Рец.инж.	Черпакова	

Деталь ТД 54

Стадия	Лист	Листов
Р		1

ЦНИИЭП Учебных зданий

Инв.№ подл. | Подпись и дата | Взам.инв.№

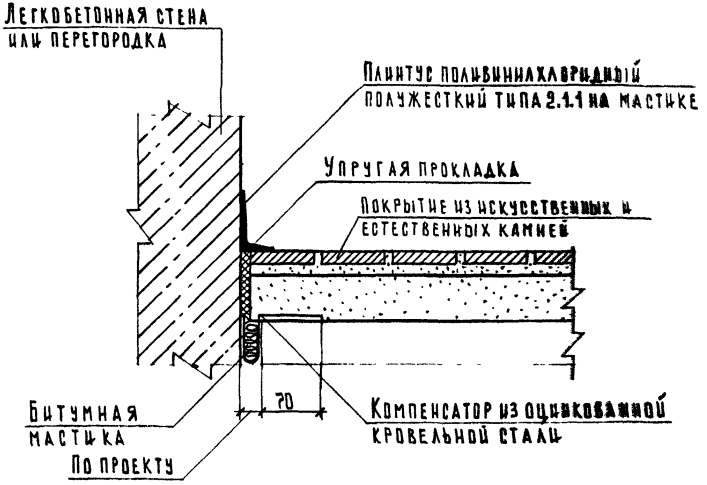

Плинтус приклеивать только к стене

Нач.отд.	Шахова		
Н.контр.	Мадоян		
Гл.инж.	Петров		
Вед.инж.	Черпакова		

2.244-1.7-55

Деталь ТД 55

Стадия	Лист	Листов
Р		1

ЦНИИЭП учебных зданий

Формат А4

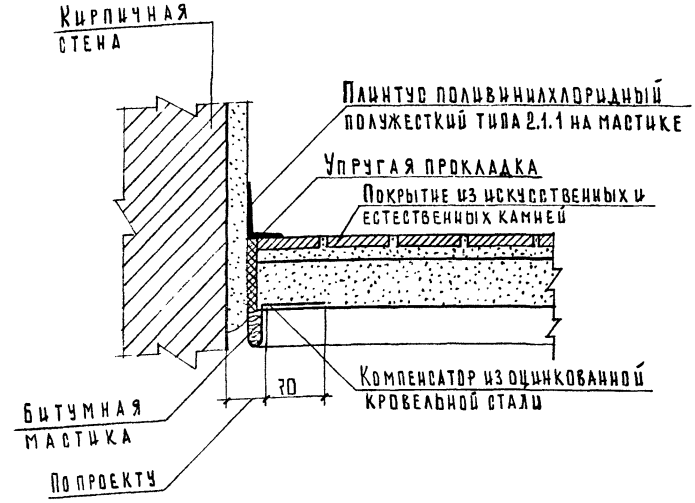

Плинтус приклеивать только к стене

Нач.отд.	Шахова		
Н.контр.	Мадоян		
Гл.инж.	Петров		
Вед.инж.	Черпакова		

2.244-1.7-56

Деталь ТД 56

Стадия	Лист	Листов
Р		1

ЦНИИЭП учебных зданий

Инв.№ подл. | Подпись и дата | Взам.инв.№

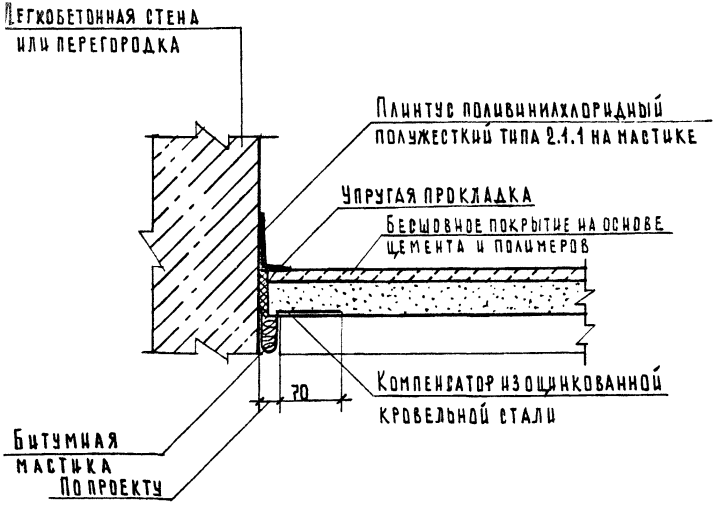

Плинтус приклеивать только к стене

				2.244-1.7-57	
Нач.отд.	Шахова			Деталь ТД 57	Стадия: Р; Лист: —; Листов: 1
Н.контр.	Мадоян				ЦНИИЭП учебных зданий
Гл.инж.	Петров				
Вед.инж.	Черпакова				

Формат А4

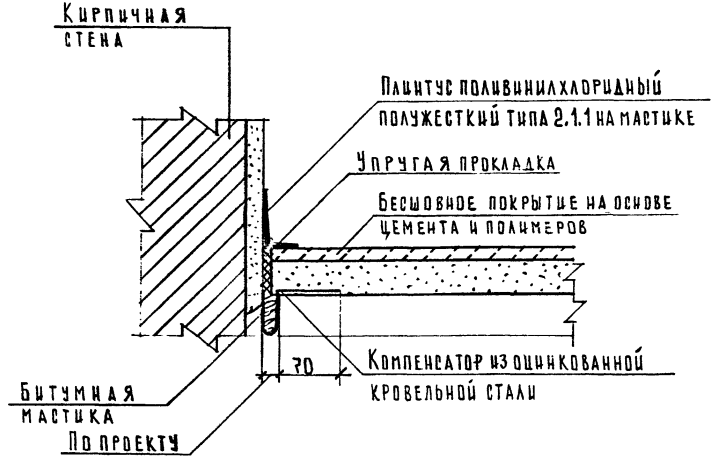

Плинтус приклеивать только к стене

				2.244-1.7-58	
Нач.отд.	Шахова			Деталь ТД 58	Стадия: Р; Лист: —; Листов: 1
Н.контр.	Мадоян				ЦНИИЭП учебных зданий
Гл.инж.	Петров				
Вед.инж.	Черпакова				

Инв.№ подл. | Подпись и дата | Взам.инв.№

Формат А4

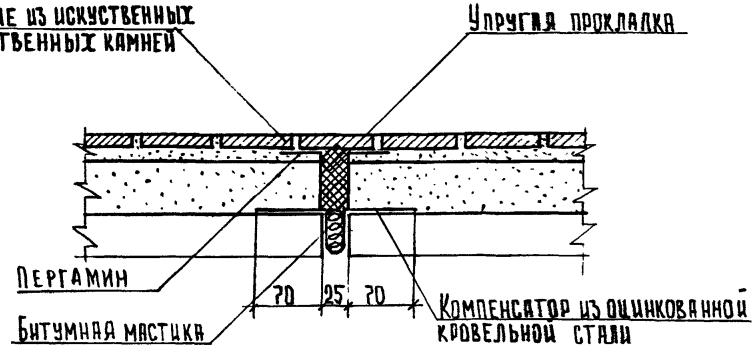

		2.244-1.7-59	
Нач.отд	Шахова	Деталь ТД 59	Стадия: Р; Лист: ; Листов: 1
Н.контр.	Мадоян		ЦНИИЭП учебных зданий
Гл.инж.	Петров		
Вед.инж	Черпакова		

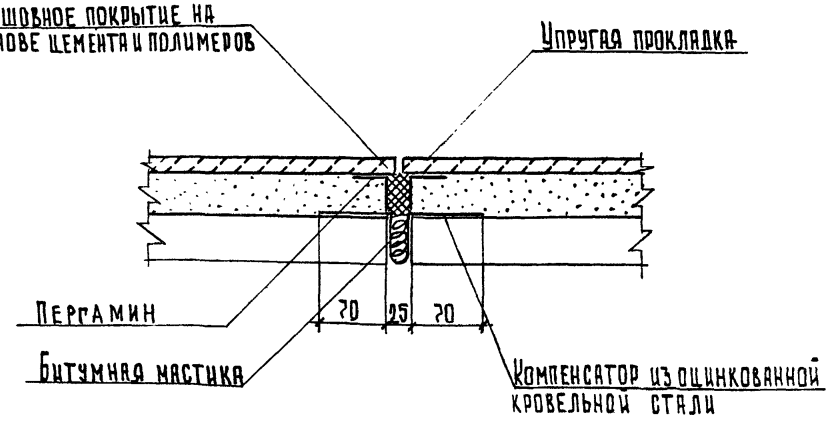

		2.244-1.7-60	
Нач.отд	Шахова	Деталь ТД 60	Стадия: Р; Лист: ; Листов: 1
Н.контр.	Мадоян		ЦНИИЭП учебных зданий
Гл.инж.	Петров		
Вед.инж	Черпакова		

Инв. № подл. | Подпись и дата | Взам. инв. №

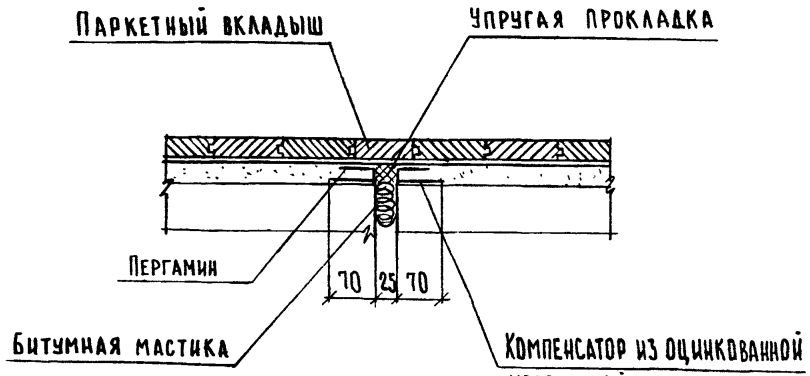

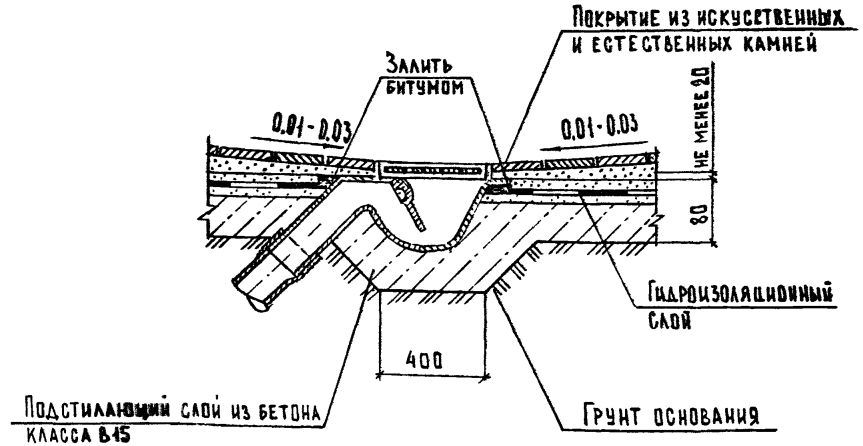

				2.244-1.7-61
...ач отд.	Шахова			Деталь ТД 61
...контр	Мадоян			
...инж отд.	Петров			
...ед инж	Жердева			

Стадия	Лист	Листов
Р		1

ЦНИИЭП учебных зданий

Инв № подл	Подпись и дата	Взам. инв. №

				2.244-1.7-62
Нач. отд.	Шахова			Деталь ТД 62
Н. контр	Мадоян			
Гл. инж отд	Петров			
Вед. инж	Жердева			

Стадия	Лист	Листов
Р		1

ЦНИИЭП учебных зданий

25277 37

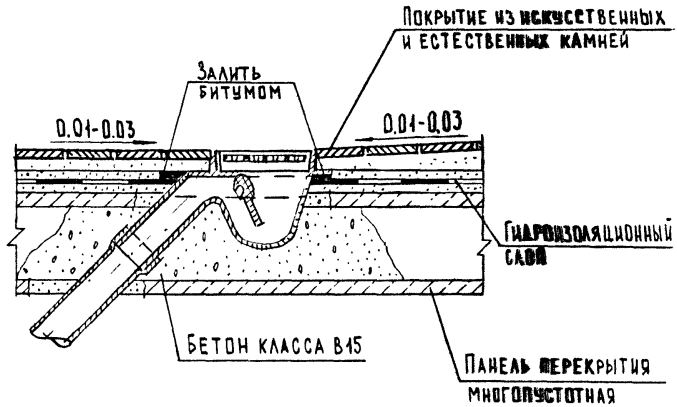

Отверстие для трапа в плите пробивается по месту.

			2.244-1.7-63
Нач.отд.	Шахова		
Н.контр.	Мадяж		Деталь ТД.63
Гл.инж.отд.	Петров		
Вед.инж.	Жердева		

Стадия	Лист	Листов
Р		1

ЦНИИЭП учебных зданий

Инв.№ подл. | Подпись и дата | Взам.инв.№

gost.e-ecolog.ru