ТИПОВЫЕ СТРОИТЕЛЬНЫЕ КОНСТРУКЦИИ, ИЗДЕЛИЯ И УЗЛЫ

СЕРИЯ 1.134.1-16

БЛОКИ ВНУТРЕННИХ СТЕН ЧЕРДАКА ЖИЛЫХ ЗДАНИЙ

ВЫПУСК 1

ЖЕЛЕЗОБЕТОННЫЕ БЛОКИ СТЕН ПРОХОДНОГО ЧЕРДАКА

РАБОЧИЕ ЧЕРТЕЖИ

23616
ЦЕНА 1-82

gost.e-ecolog.ru

ЦЕНТРАЛЬНЫЙ ИНСТИТУТ ТИПОВОГО ПРОЕКТИРОВАНИЯ
ГОССТРОЯ СССР

Москва, А-445, Смольная ул., 22

Сдано в печать VII 1989 года

Заказ № 5797 Тираж 4000 экз

ТИПОВЫЕ СТРОИТЕЛЬНЫЕ КОНСТРУКЦИИ ИЗДЕЛИЯ И УЗЛЫ

СЕРИЯ 1.134.1-16

БЛОКИ ВНУТРЕННИХ СТЕН ЧЕРДАКА ЖИЛЫХ ЗДАНИЙ

ВЫПУСК 1

ЖЕЛЕЗОБЕТОННЫЕ БЛОКИ СТЕН ПРОХОДНОГО ЧЕРДАКА

РАБОЧИЕ ЧЕРТЕЖИ

Разработаны ЦНИИЭП жилища

Главный инженер института — В.М. Острецов
Начальник отдела N 11 — Н.Б. Росинский
Гл. инженер проекта — А.М. Розентул

Утверждены Госкомархитектуры
Приказ от 16.01.89 № 11.
Введены в действие ЦНИИЭПжилища
с 15.02.89 приказ от 27.01.89 N 59

© ЦИТП Госстроя СССР, 1989

Обозначение	Наименование	Стр.
1.134.1 - 16 0000 ТО	Техническое описание	3
1 134.1 - 16 1000	Блоки внутренних стен чердака	
	ВБЧ-60 (ВБЧ-60.20.20-Т), ВБЧ-57 (ВБЧ-57.20.20-Т)	
	ВБЧ-54 (ВБЧ-54.20.20-Т), ВБЧ-42 (ВБЧ-42.20.20-Т)	5
1.134.1 - 16 1000 СБ	Блоки внутренних стен чердака	
	ВБЧ-60 (ВБЧ-60.20.20-Т). Сборочный	
	чертёж	6
1.134.1 - 16 1000-01 СБ	Блоки внутренних стен чердака	
	ВБЧ-57 (ВБЧ-57.20.20-Т). Сборочный	
	чертеж.	7
1.134.1 - 16 1000 -02 СБ	Блоки внутренних стен чердака	
	ВБЧ-54 (ВБЧ-54.20.20-Т). Сборочный	
	чертёж.	8
1.134.1 - 16 1000-03 СБ	Блоки внутренних стен чердака	
	ВБЧ-42 (ВБЧ-42.20.20-Т). Сборочный	
	чертеж	9
1.134.1 - 16 0000 Д1	Узлы I, II, III, IV	10
1.134.1 - 16 0100	Каркас пространственный КП1, КП2	
	КП3, КП4	11
1.134.1 - 16 0100 СБ	Каркас пространственный КП1.	
	Сборочный чертёж.	12
1.134.1 - 16 0100 -01 СБ	Каркас пространственный КП2	
	Сборочный чертёж.	13
1.134.1 - 16 0100 -02 СБ	Каркас пространственный КП3	
	Сборочный чертёж.	14

Обозначение	Наименование	Стр.
1.134.1 - 16 0100-03 СБ	Каркас пространственный КП4	
	Сборочный чертеж.	15
1.134.1 - 16 0000 Д2	Узлы 1, 2	16
1.134.1 - 16 0000 Д3	Узел 3	17
1.134.1 - 16 0000 Д4	Узел 4	18
1.134.1 - 16 0010	Каркас К1 ... К5	19
1.134.1 - 16 0020	Изделие закладное М 1	20
1.134.1 - 16 0030	Изделие закладное М 2	20
1.134.1 - 16 0001	Петля строповочная П1 ... П3	21
1.134.1 - 16 0000 Д5	Монтажные узлы. Примеры.	21
1.134.1 - 16 0000 РС	Ведомость расхода стали	
	Номенклатура блоков.	22

Разраб	Кашина		
Провер.	Долмацина		
Гл. инж. пр	Розентул		
Нач. отд. 11	Росинский		
Н. контр.	Гиберман		

1.134.1 - 16 0000

Содержание

Стадия	Лист	Листов
Р		1

ЦНИИЭП жилища

Копировал 23616 3 Форматаз

Настоящий альбом рабочих чертежей блоков внутренних стен чердака, применяемых в 9-этажных и 5-этажных крупноблочных зданиях с проходным чердаком и конструктивной схемой с поперечными несущими стенами, разработан в соответствии с заданием Госкомитета по архитектуре и градостроительству при Госстрое СССР от 21.12.87 г.

Рабочие чертежи предназначены для изготовления блоков предприятиями строительной промышленности и применения в строительстве жилых домов. Номенклатуру блоков - см. докум. I.134.1-16 0000 РС.

Изготовление блоков предусмотрено из тяжелого бетона класса по прочности на сжатие В15; допускается применение бетона класса В12,5 при условии отсутствия в опытных панелях трещин при изготовлении, транспортировании и монтаже. Изделия запроектированы с учетом их изготовления в стальных формах в горизонтальном положении.

При разработке блоков внутренних стен чердака учтены требования следующих стандартов, нормативных и инструктивных документов: ГОСТ 12504-80*, ГОСТ 13015.1-81, ГОСТ 13015.2-81, ГОСТ 13015.4-84, ГОСТ 10922-75, ГОСТ 6629-74*, СНиП 2.03.01-84.

Блоки армируются пространственными каркасами, собираемыми из плоских каркасов, монтажных петель и закладных деталей.

Продольные стержни вертикальных и горизонтальных каркасов изготавливаются из горячекатаной арматурной стали периодического профиля (ГОСТ 5781-82) класса А III, поперечные стержни каркасов, а также отдельные стержни для сборки пространственного каркаса - из обыкновенной арматурной проволоки периодического профиля (ГОСТ 6727-80) класса Вр I.

Изготовление каркасов, а также сборка пространственного каркаса производится контактной точечной электросваркой в соответствии с требованиями ГОСТ 10922-75 и ГОСТ 14098-85.

Закладные детали, принятые по типу унифицированных, включенных в рабочие чертежи серии I.100.3-2 Общесоюзного строительного каталога, изготавливаются из стальных пластин и стрежневой горячекатаной арматурной стали периодического профиля (ГОСТ 5781-82) класса А II. Пластины закладных деталей изготавливаются из прокатной углеродистой стали, марки сталей принимаются с учетом расчетной температуры воздуха при транспортировке и монтаже панелей: при расчетной температуре до -30° включительно - ВСт3кп2, до -40° включительно - ВСт3пс6, ниже -40° - 10Г2С1. Марки сталей для гнутых стержней и анкерных стержней закладных деталей: при расчетной температуре до -40° включительно - ВСт5сп2, ниже -40° - 18Г2С.

Антикоррозионная защита стальных закладных деталей осуществляется в виде цинкового или другого вида покрытия в соответствии с требованиями СНиП 2.03.11-85.

Монтажные петли изготавливаются из стержневой горячекатаной арматуры (ГОСТ 5781-82) класса Ас II, марки 10ГТ согласно СНиП 2.03.01-84. В пространственном каркасе они привариваются к продольным стержням вертикальных каркасов.

Отпускная прочность бетона в изделиях должна устанавливаться в соответствии с требованиями ГОСТ 13015.0-83 и должна быть не ниже 70% в теплый период года и 90% в холодный период года при условии гарантии завода-изготовителя, что бетон достигнет проектной прочности в возрасте 28 суток.

Отпускная прочность бетона может быть уточнена проектной организацией, осуществляющей привязку проекта, с учетом конкретных условий строительства.

Приемка изделий должна осуществляться в соответствии с требованиями ГОСТ 12504-80* и ГОСТ 13015.1-81.

				1.134.1 - 16 0000 ТО		
				Техническое описание	Стадия	Лист	Листов
					Р	1	2
ГА.ИНЖ.ПР	РОЗЕНТУК				ЦНИИЭП жилища	
НАЧ.ОТД.11	РОСИЙСКИЙ					
Н.КОНТР	ГИБЕРМАН					

Методы контроля и испытаний следует осуществлять в соответствии с ГОСТ 12504-80*. Контролю подлежат: прочность бетона и арматуры, геометрические размеры изделия, толщины защитных слоев бетона (контрольная толщина защитного слоя - 15 мм), положение связевых элементов и другие параметры, установленные стандартом. Схемы испытаний согласовываются с проектными организациями, разрабатывающими проекты привязки для конкретных участков строительства.

Транспортирование и хранение изделия производится в вертикальном положении или с отклонением от вертикали до 15^{0} при соблюдении требований ГОСТ 12504-80* в части закрепления изделий.

В типовых проектах должны быть даны указания по применению блоков и способы производства работ, обеспечивающие плотное заполнение раствором швов в местах сопряжения блоков. Поверхности блоков в местах сопряжения должны быть тщательно очищены от мусора, снега и льда.

Маркировка изделий выполнена в соответствии с требованиями ГОСТ 13015.2-81 и ГОСТ 11024-84. Полная марка изделия состоит из буквенно-цифровых групп, разделенных дефисом. Первая, буквенная группа содержит обозначение типа блока, во второй, цифровой группе содержатся габаритные размеры изделия, округленные до целого числа - длина и высота в дециметрах, толщина в сантиметрах, далее указан вид бетона. Например, ВБЧ-60.20.20-т

В - внутренний

Б - блок

Ч - чердака

60 - длина 5980 мм

20 - высота 2020 мм

20 - толщина 200 мм

т - тяжелый бетон

Для удобства проектировщиков и строителей, кроме развернутой марки, дана также сокращенная марка каждого изделия, которая состоит из буквенной группы и длины изделия в дм, округленная до целого числа: например, полная марка ВБЧ-60.20.20-т, сокращенная - ВБЧ-60.

Расчетная схема блоков
внутренних стен чердака

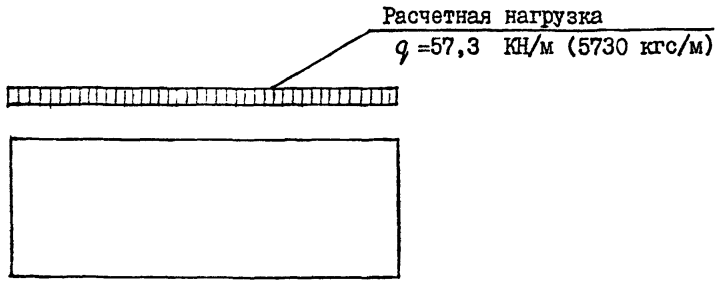

Примечания: 1. Снеговая нагрузка принята для У района (200 кгс/м2).

2. При определении q учтена зона повышенной снеговой нагрузки (снежные "мешки") возле машинного помещения лифта.
Коэффициент С=2 в зоне до 4 м от машинного помещения (S =4 м).

Монтажные узлы - см. докум. 1.134.1-16 0000 Д5.

Формат	Зона	Поз.	Обозначение	Наименование	1.134.1-16 1000										Примечание
					–	01	-02	-03							
				Документация											
А3			1.134.1-16 1000 СБ	Сборочный чертеж	Х										
А3			1.134.1-16 1000-01 СБ	Сборочный чертеж		Х									
А3			-02 СБ	Сборочный чертеж			Х								
А3			-03 СБ	Сборочный чертёж				Х							
А3			1.134.1-16 0000 Д1	Узлы I, II, III, IV	Х	Х	Х	Х							
А3			1.134.1-16 0000 ТО	Техническое описание	Х	Х	Х	Х							
А3			1.134.1-16 0000 РС	Ведомость расхода стали	Х	Х	Х	Х							
				Сборочные единицы											
				Каркас пространственный											
А3		1	1.134.1-16 0100 СБ	КП1	Х										
А3			1.134.1-16 0100-01 СБ	КП2		Х									
А3			-02 СБ	КП3			Х								
А3			-03 СБ	КП4				Х							

Разраб.	Кашина		1.134.1-16 1000
Рассчит.	Розентуль		Блоки внутренних стен чердака ВБч-60 (ВБч-60 20.20-Т), ВБч-57 (ВБч-57 20.20-Т), ВБч-54 (ВБч-54.20.20-Т), ВБч-42 (ВБч-42.20.20-Т)
Провер.	Адамацина		
Гл.инж.пр	Розентуль		
Нач.отд.н	Росинский		
Н.контр.	Гиберман		

Стадия	Лист	Листов
Р	1	2

ЦНИИЭП жилища

Формат А4

Инв.№ подл. | Подпись и дата | Взам.инв.№

Формат	Зона	Поз.	Обозначение	Наименование	1.134.1-16 1000										Примечание
					–	-01	-02	-03							
				Материал											
Бч		2		Бетон тяжелый класса В15	1,69	1,57	1,45	1,12							м³

1.134.1-16 1000	Лист 2

Формат А4

9 91362

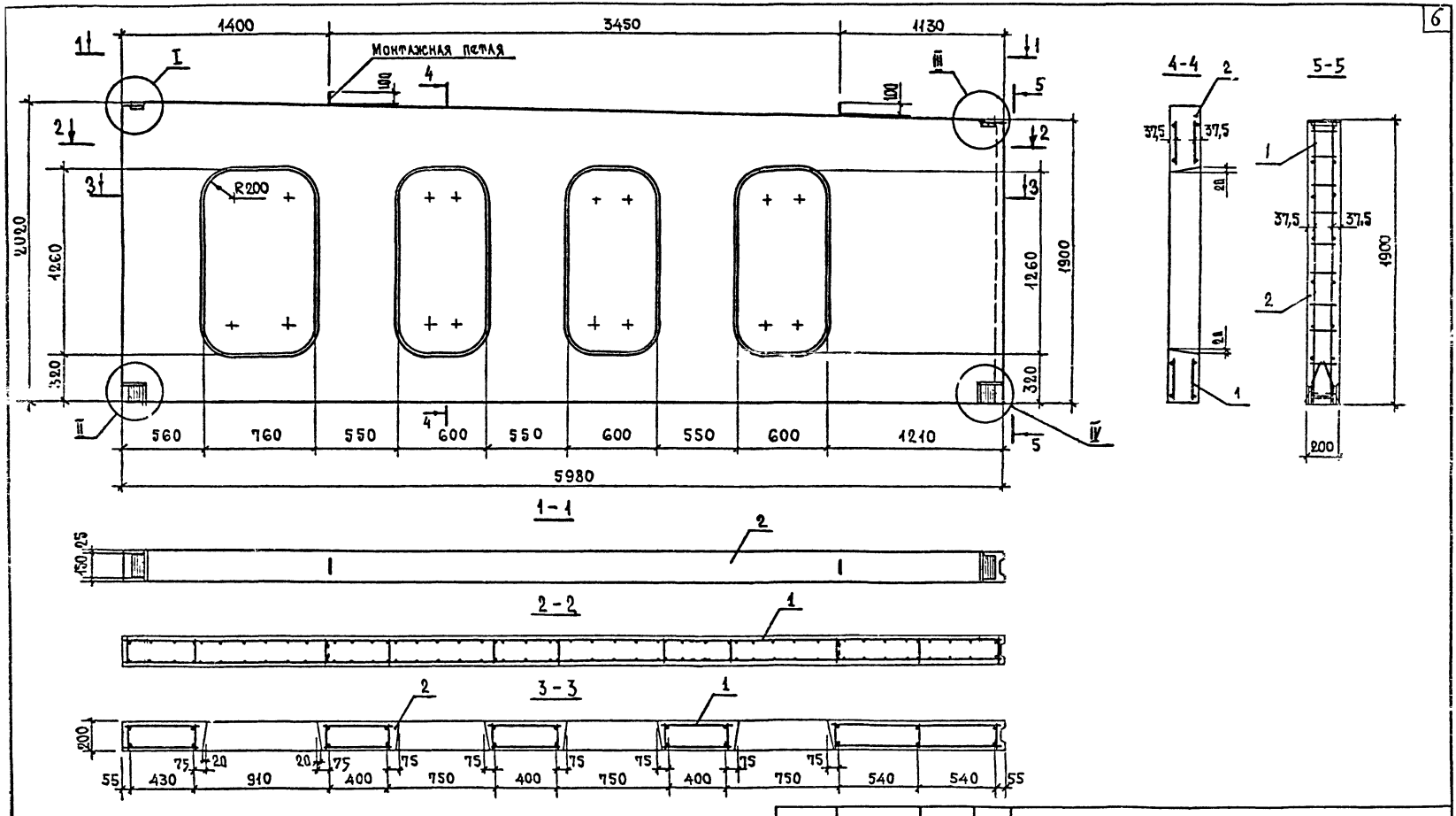

РАЗРАБ.	КАШИНА		
РАССЧИТ	РОЗЕНТУЛ		
ПРОВЕР	ДОЛМАЦИНА		
ГЛ.ИНЖ.ПР	РОЗЕНТУЛ		
НАЧ.ОТД.11	РОСИНСКИЙ		
Н.КОНТР	ГИБЕРМАН		

1.134.1-16 1000 СБ

БЛОКИ ВНУТРЕННИХ СТЕН ЧЕРДАКА ВБЧ-60 (ВБЧ-60.20.20-Т) СБОРОЧНЫЙ ЧЕРТЁЖ.

СТАДИЯ	МАССА	МАСШТАБ
Р	4225	
ЛИСТ	ЛИСТОВ 1	

ЦНИИЭП жилища

КОПИРОВАЛ 23616 7 ФОРМАТ А3

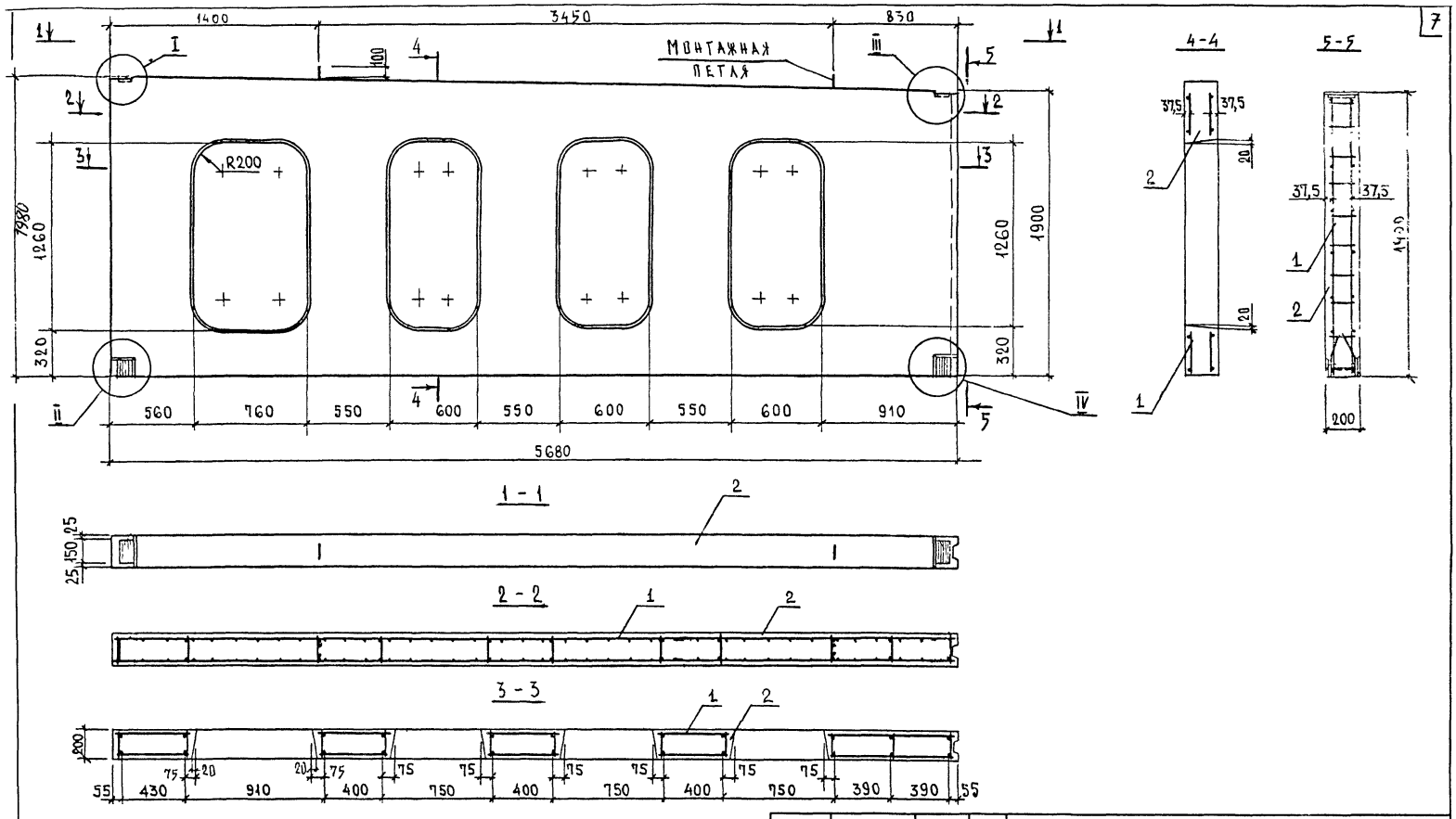

РАЗРАБ	КАШИНА		
РАССЧИТ	РОЗЕНТУЛ		
ПРОВЕР	ДОЛМАЦИНА		
ГЛ ИНЖ.ПР	РОЗЕНТУЛ		
НАЧ.ОТДЛ	РОСИНСКИЙ		
Н КОНТР.	ГИБЕРМАН		

1.134 1-16 1000-01СБ

БЛОКИ ВНУТРЕННИХ СТЕН ЧЕРДАКА ВБЧ-57 (ВБЧ-57.20.20-Т) СБОРОЧНЫЙ ЧЕРТЕЖ

СТАДИЯ	МАССА	МАСШТАБ
Р	3925	
ЛИСТ	ЛИСТОВ 1	

ЦНИИЭП ЖИЛИЩА

КОПИРОВАЛ 23616 8 ФОРМАТ А3

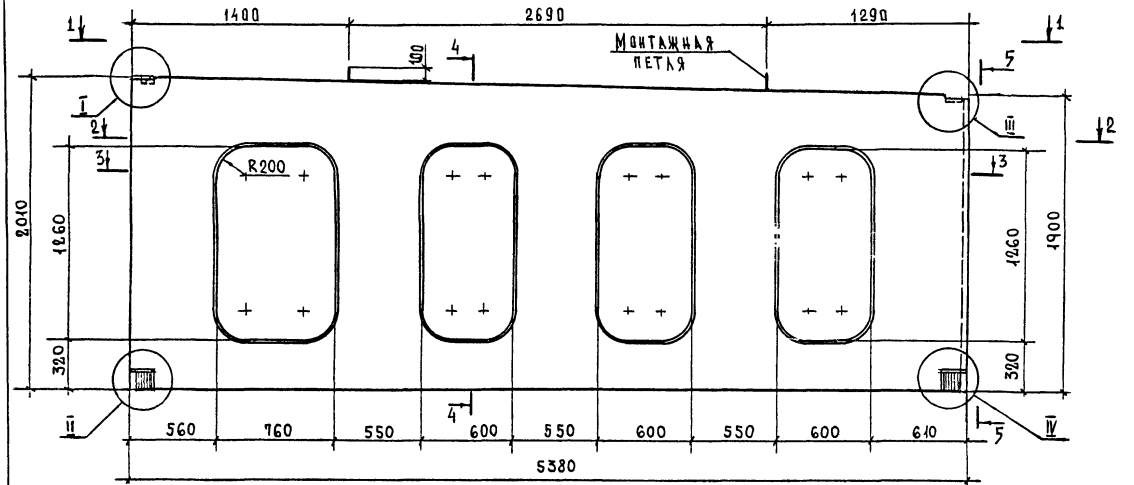

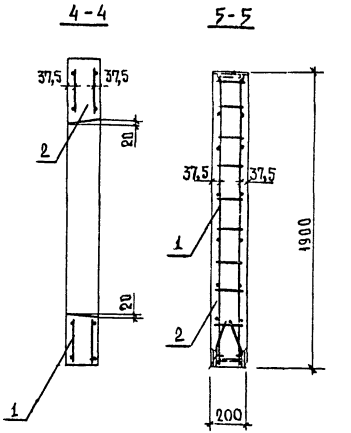

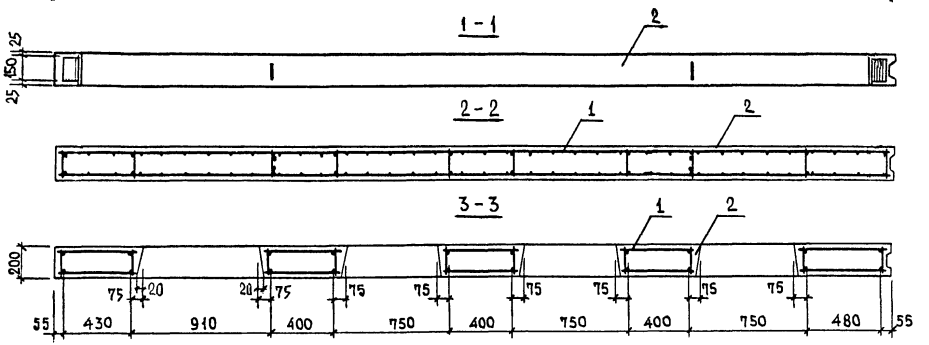

Разраб.	Кашина		
Рассчит.	Розентуль		
Провер.	Адамацина		
Гл. инж. пр	Розентуль		
Нач. отд. 11	Росинский		
Н. контр.	Гиберман		

1.134.1-16 1000-02 СБ

Блоки внутренних стен чердака ВБЧ-54 (ВБЧ-54.20.20-Т) Сборочный чертеж

Стадия	Масса	Масштаб
Р	3625	
Лист	Листов 1	

ЦНИИЭП жилища

Копировал 23616 9 Формат А3

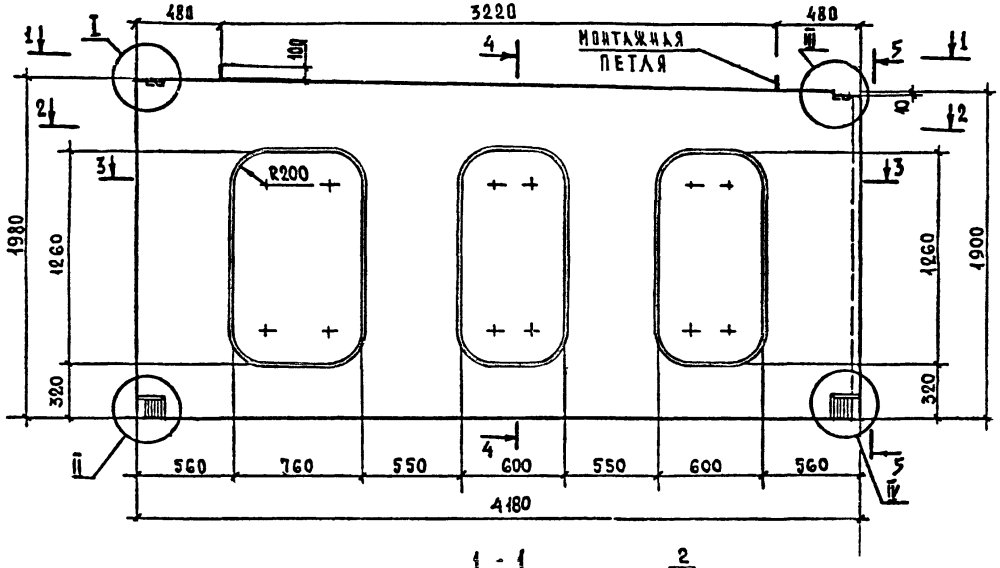

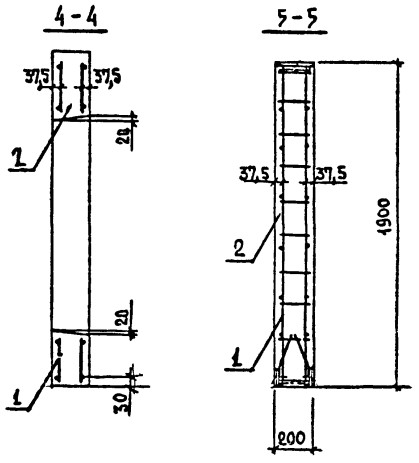

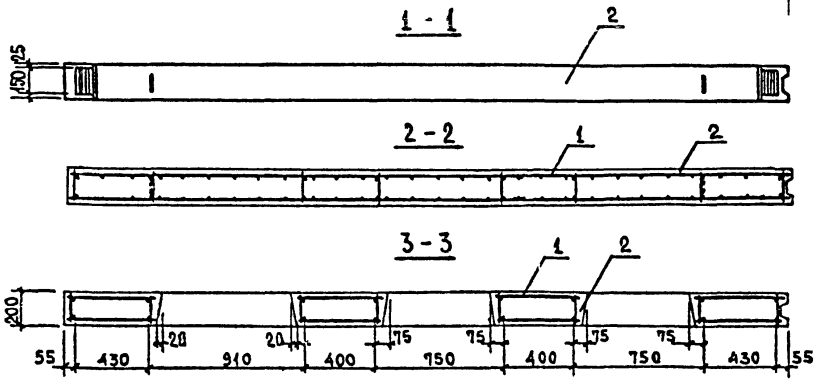

Разраб.	Кашина		
Рассчит	Розентуа		
Провер.	Адамашина		
Гл.инж.пр	Розентуа		
Нач.отд.	Росинский		
Н.контр.	Гиберман		

1.134.1-16 1000-03 СБ

Блоки внутренних стен чердака ВБЧ-42 (ВБЧ-42.20.20-Т) Сборочный чертеж

Стадия	Масса	Масштаб
Р	2800	
Лист	Листов 1	

ЦНИИЭП жилища

Копировал 23616 10 Формат А3

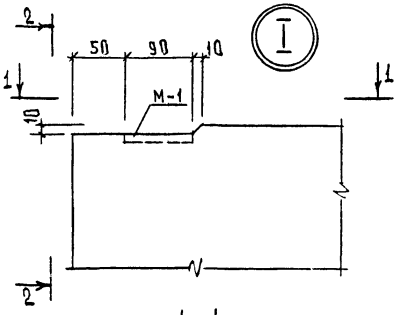

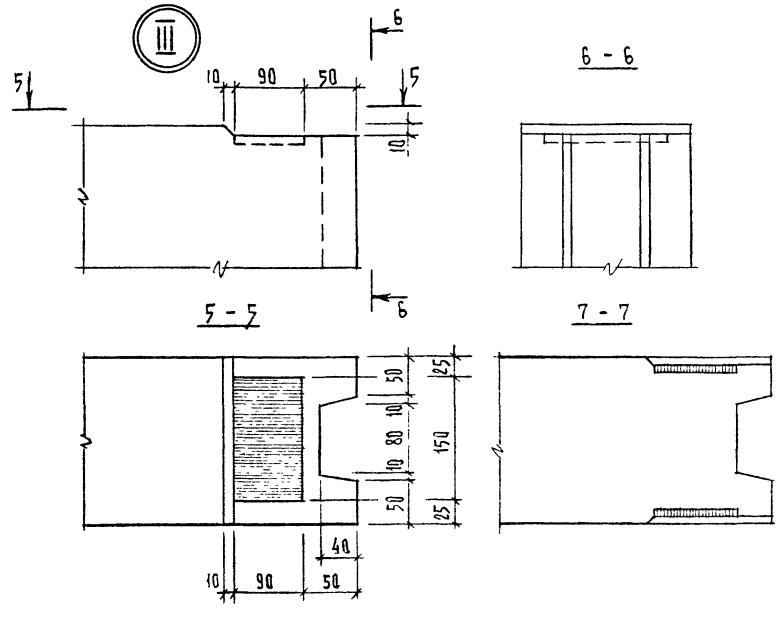

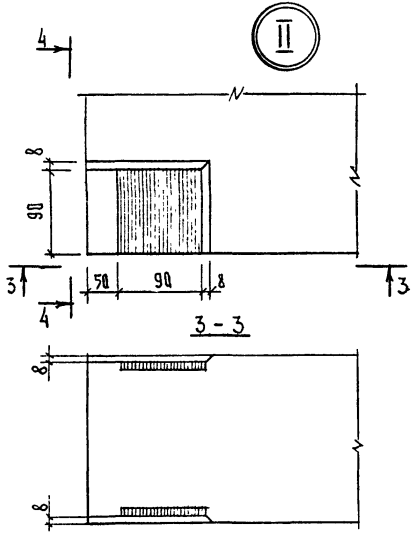

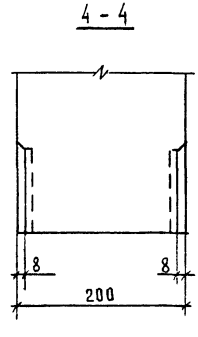

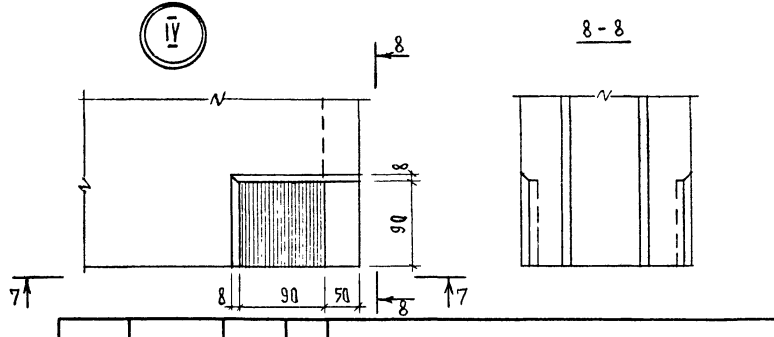

			1.134.1-16 0000 Д1
Разраб.	Кашина		
Рассчит	Розенчук		Узлы I, II, III, IV
Провер	Домашина		
Гл.инж.пр	Розенчук		
Нач.отд.11	Росинский		
Н.контр.	Гиберман		

Стадия	Лист	Листов
Р		1

ЦНИИЭП жилища

Копировал 23616 11 Формат А3

Формат	Зона	Поз.	Обозначение	Наименование	1.134.1-16 0100 –	-01	02	03							Примечание
				Документация											
А3			1.134.1-16 0100 СБ	Сборочный чертёж	×										
А3			-01 СБ	Сборочный чертеж		×									
А3			-02 СБ	Сборочный чертёж			X								
А3			-03 СБ	Сборочный чертёж				X							
А3			1.134.1-16 0000 Д2	Узлы 1... 4	×	×	×	×							
				Сборочные единицы											
А3		1	1.134.1-16 0010	Каркас К1	11	11	10	8							
		2		К2	4										
				К3		4									
				К4			4								
				К5				4							
		3		Изделие закладное М1	2	2	2	2							

Разраб.	Кашина	
Рассчит.	Розентуа	
Провер.	Домашина	
Гл.инж.пр	Розентуа	
Нач.отд.11	Росинский	
Н.контр.	Гиберман	

1.134.1-16 0100

Каркас пространственный КП1, КП2, КП3, КП4

Стадия	Лист	Листов
Р	1	2

ЦНИИЭП жилища

Формат А4

Инв.№ подл.	Подпись и дата	Взам.инв.№

Формат	Зона	Поз.	Обозначение	Наименование	1.134.1-16 0100 –	01	02	03							Примечание
		4		М2	4	4	4	4							
				Детали											
			1.134.1-16 0001	Петля строповочная											
		5		П1	2										
				П2		2	2								
				П3				2							
				ф5 Вр I ГОСТ 6727-80											
		6		L=440	24	24	24	16							0,063
		7		L=470	8	8	8	16							0,068
		8		L=1120	8										0,161
		9		L=820		8									0,118
		10		L=520			8								0,075
		11		L=180	4	4	4	4							0,026
	Б4	12		ф16 АсII ГОСТ 5781-82*, L=400	2										0,631
				ф14 АсII ГОСТ 5781-82*, L=400		2	2								0,483
				ф12 АсII ГОСТ 5781-82*, L=400				2							0,355

1.134.1-16 0100

Лист 2

Формат А4

23616-12

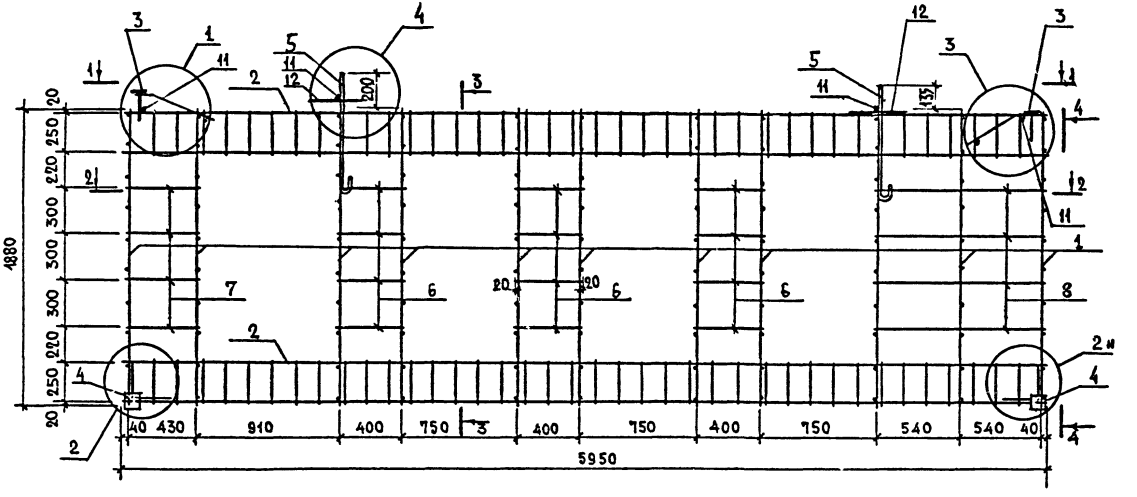

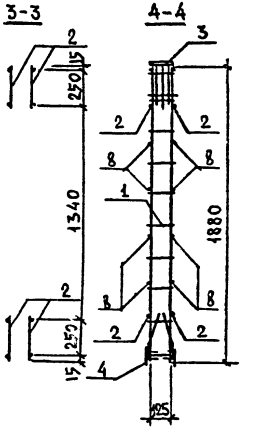

1-1

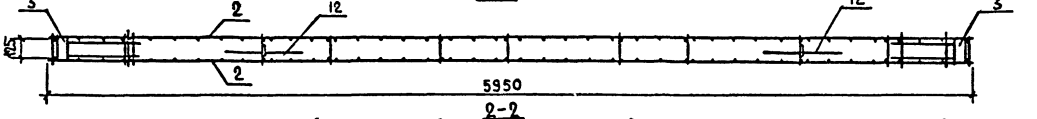

2-2

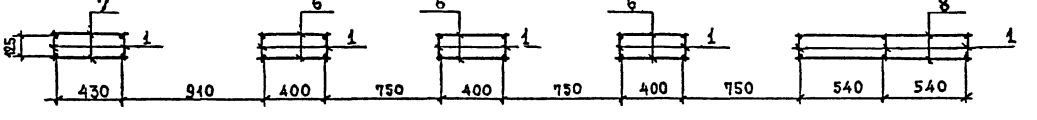

			1.134.1-16 0100		
			Каркас пространственный КП1 Сборочный чертёж	Стадия: Р	Масса: 77,31
				Масштаб: 1:25	
				Лист	Листов 1
Разраб.	Калина			ЦНИИЭП жилища г. Москва	
Рассчит	Розентуа				
Провер.	Домашина				
Гл.инж.пр	Розентуа				
Нач.отд.11	Росинский				
Н.контр.	Гиберман				

Копировал 23616 13 Формат 12

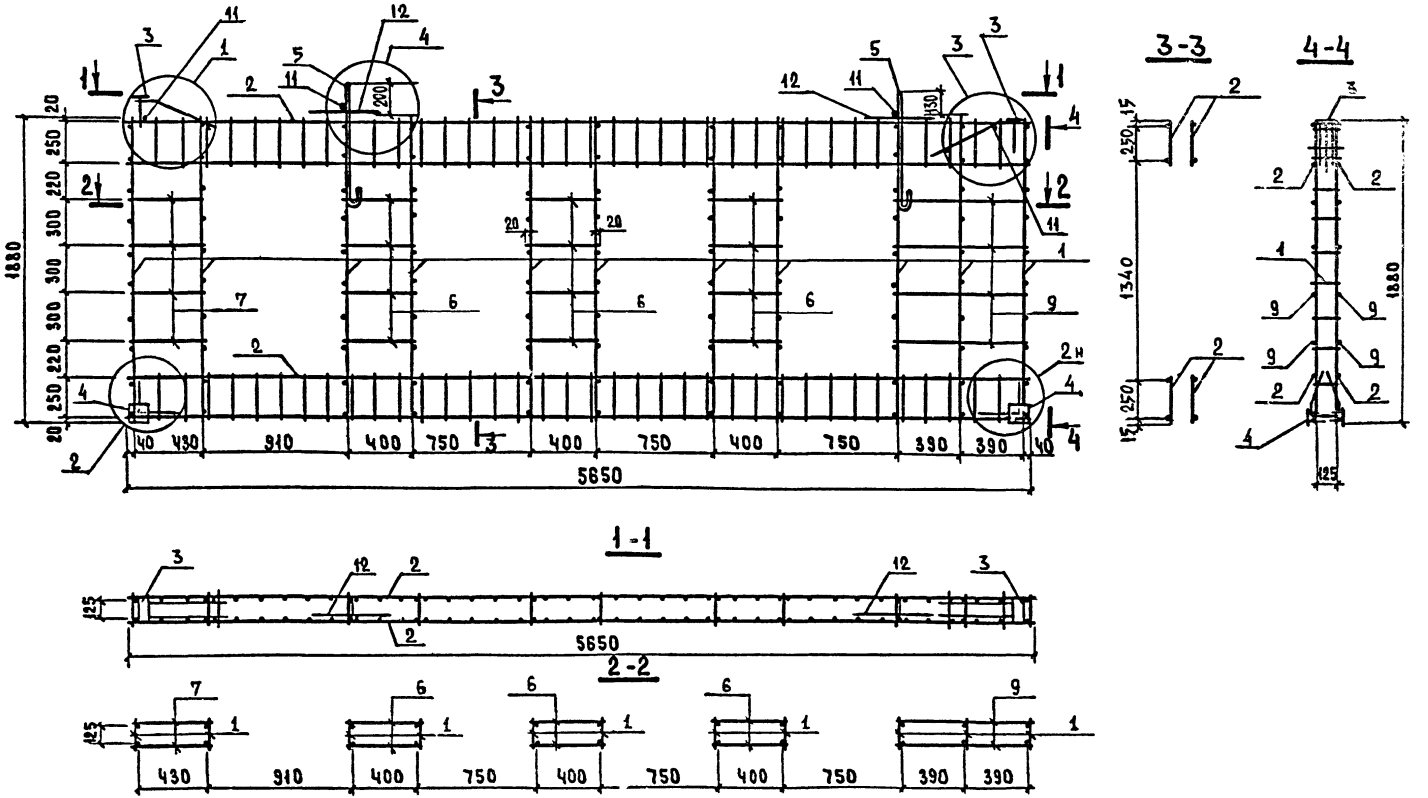

				1.134.1-16 0100-01 СБ			
				КАРКАС ПРОСТРАНСТВЕННЫЙ КП 2 СБОРОЧНЫЙ ЧЕРТЁЖ	СТАДИЯ	МАССА	МАСШТАБ
РАЗРАБ.	КАШИНА				Р	73,75	1:25
РАССЧИТ.	РОЗЕНТУК				ЛИСТ	ЛИСТОВ 1	
ПРОВЕР.	ДОЛМАЦИНА				ЦНИИЭП ЖИЛИЩА г. МОСКВА		
ГЛ.ИНЖ.ПР.	РОЗЕНТУК						
НАЧ.ОТД.11	РОСИНСКИЙ						
Н.КОНТР.	ГИБЕРМАН						

КОПИРОВАЛ 23616 14 ФОРМАТ 12

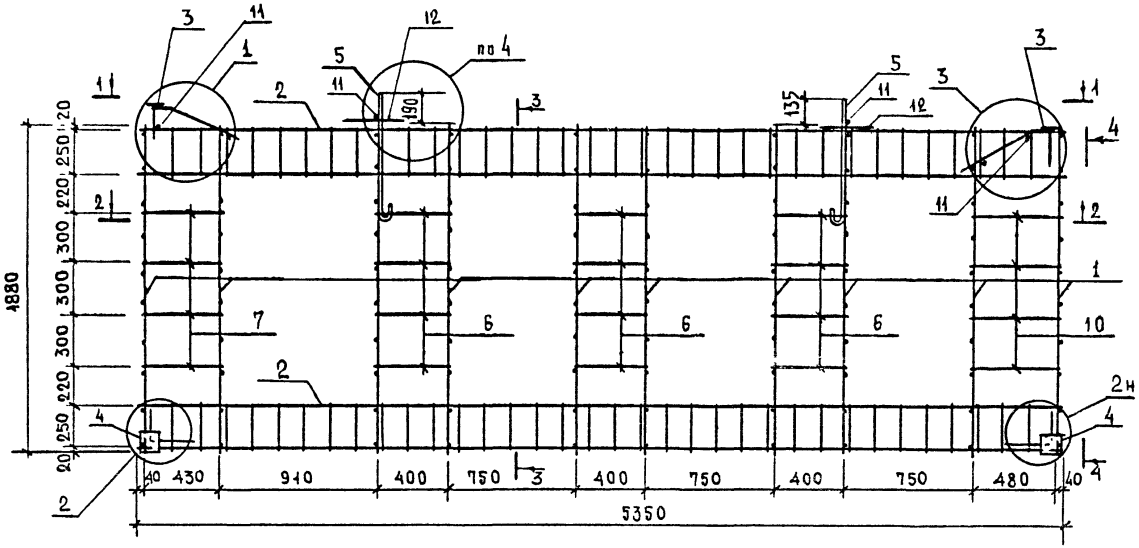

Разраб.	Кашина		
Рассчит.	Розентуа		
Провер.	Доманина		
Гл.инж.пр	Розентуа		
Нач.отд.11	Росинский		
Н.контр.	Гиберман		

1.134.1-16 0100-02 СБ

Каркас пространственный КП 3 Сборочный чертёж

Стадия	Масса	Масштаб
Р	69,06	1:25
Лист	Листов 1	

ЦНИИЭП жилища г. Москва

Копировал 23616 15 Формат 12

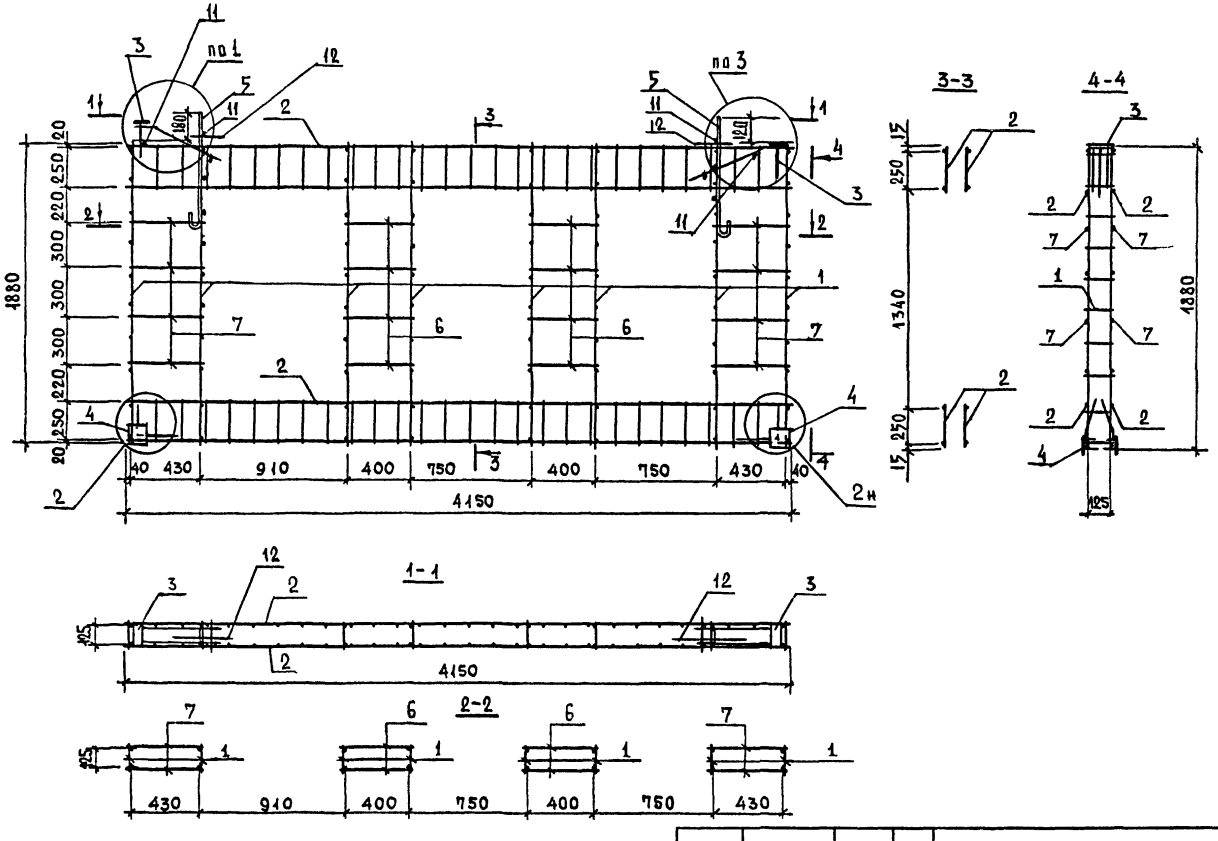

1.134.1-16 0100-03 СБ			
Каркас пространственный КП4 Сборочный чертёж	Стадия	Масса	Масштаб
	Р	55,14	1:25
	Лист		Листов 1
Разраб. Кашина; Рассчит. Розентуа; Провер. Домашина; Гл.инж.пр. Розентуа; Нач.отд.№ Росинский; Н.контр. Гиберман	ЦНИИЭП жилища г. Москва		

Копировал 23616 16 Формат 12

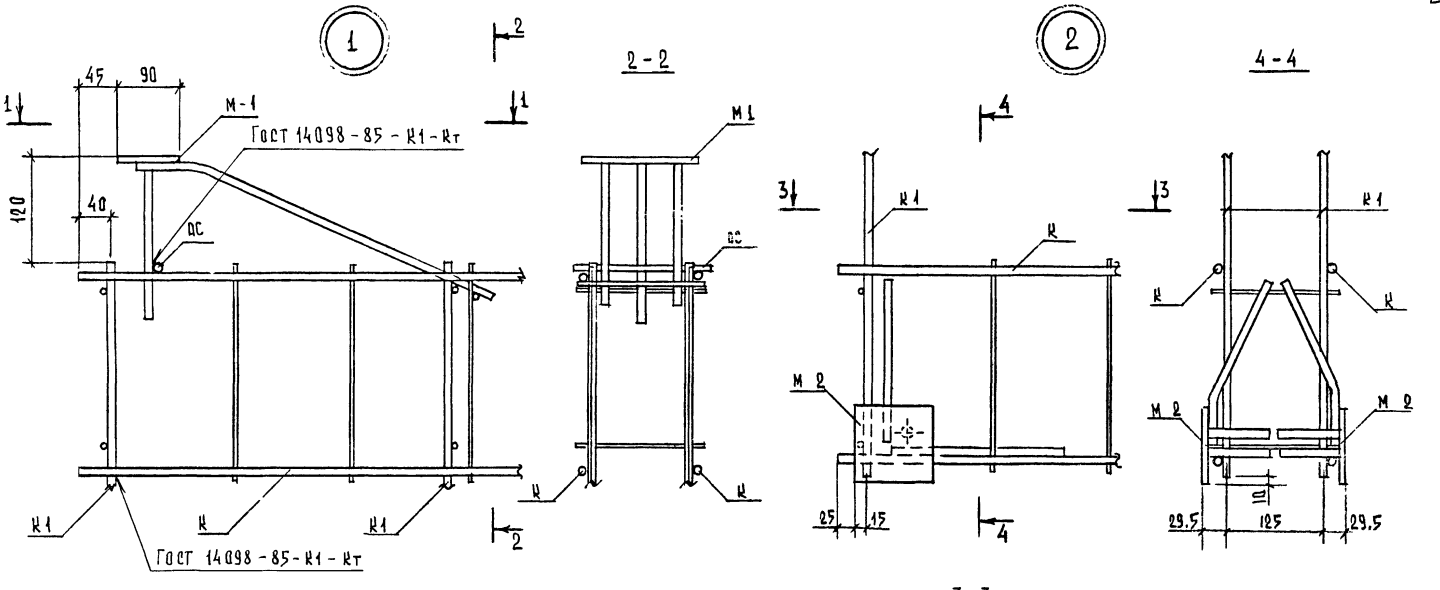

ОС - ОТДЕЛЬНЫЕ СТЕРЖНИ СМ. КАРКАС ПРОСТРАНСТВЕННЫЙ

РАЗРАБ.	КАШИНА		1.134.1-16 0000 Д2
РАССЧИТ	РОЗЕНТУЛ		
ПРОВЕР	АДАМАШИНА		УЗЛЫ 1,2
ГЛ.ИНЖ.ПР	РОЗЕНТУЛ		
НАЧ.ОТД.И	РОСИНСКИЙ		
Н.КОНТР.	ГИБЕРМАН		

СТАДИЯ	ЛИСТ	ЛИСТОВ
Р		1

ЦНИИЭП жилища

КОПИРОВАЛ 23616 17 ФОРМАТ А3

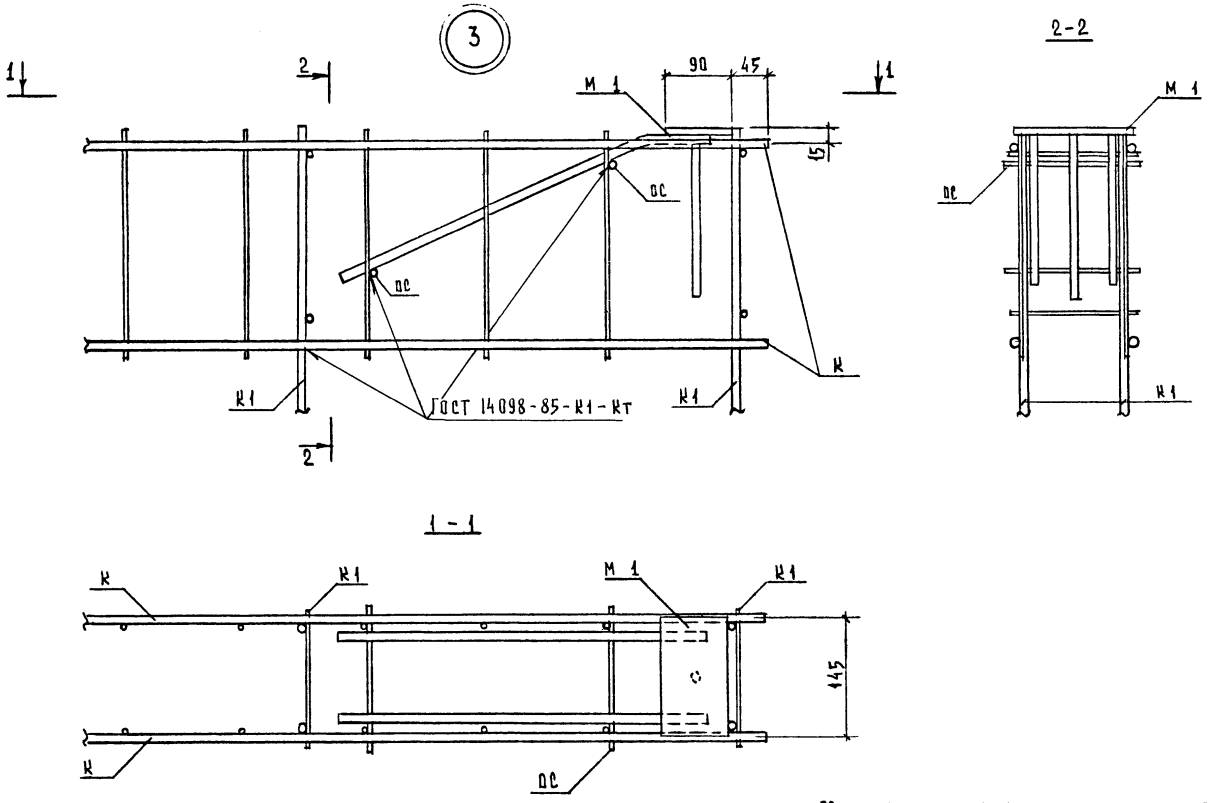

ос-отдельные стержни см. каркас пространственный.

				1134.1-16 0000 Д 3			
Разраб	Кашина				Стадия	Лист	Листов
Рассчит	Розентул				Р		1
Провер	Долмацина			Узел 3			
Гл.инж.пр	Розентул				ЦНИИЭП жилища		
Нач.отд.кк	Росинский						
Н.контр.	Сиберман						

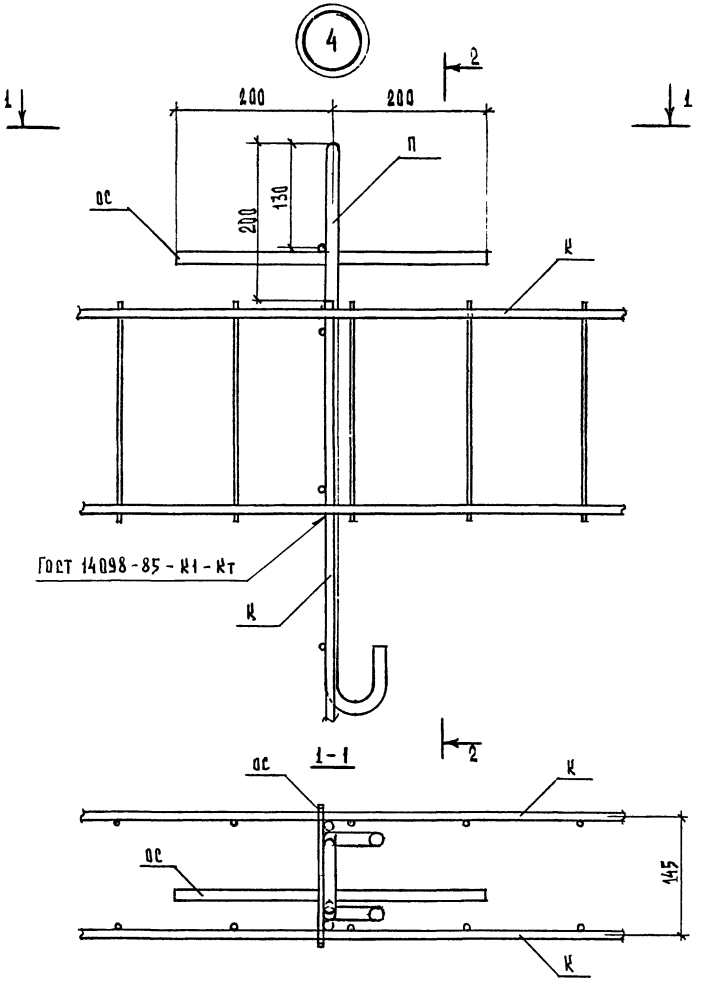

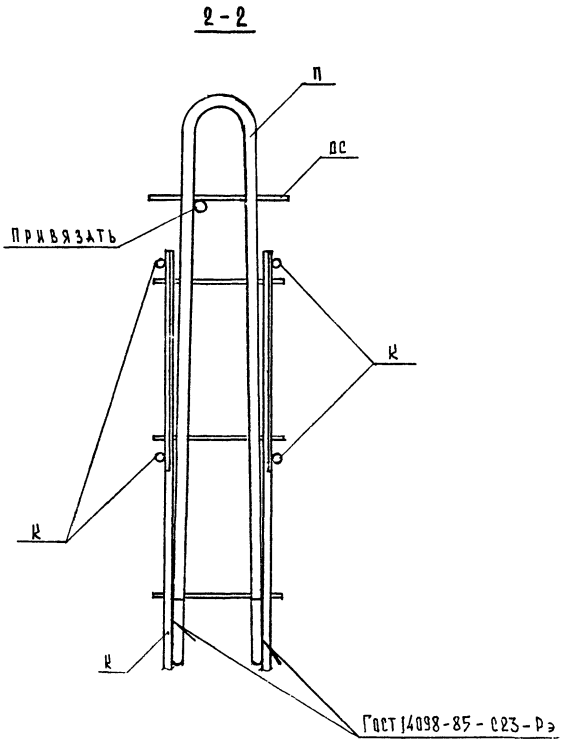

ОС - ОТДЕЛЬНЫЕ СТЕРЖНИ СМ. КАРКАС ПРОСТРАНСТВЕННЫЙ

			1.134.1-16 0000 Д4
Разраб.	Кашина		
Рассчит.	Розентуль		
Провер.	Домашина		Узел 4
Гл.инж.пр.	Розентуль		
Нач.отд.11	Росинский		
Н.контр.	Гиберман		

Стадия	Лист	Листов
Р		1

ЦНИИЭП жилища

Копировал 23616 19

Марка каркаса	Поз.	Наименование	Кол.	Масса ед., кг	Масса каркаса, кг
К1	1	ф10 A-III, ℓ = 1880	2	1,16	2,56
	2	ф5 Bp-I, ℓ = 165	10	0,024	
К2	1	ф10 A-III, ℓ = 5950	2	3,67	8,33
	2	ф4 Bp-I, ℓ = 280	38	0,026	
К3	1	ф10 A-III, ℓ = 5650	2	3,49	7,92
	2	ф4 Bp-I, ℓ = 280	36	0,026	
К4	1	ф10 A-III, ℓ = 5350	2	3,30	7,48
	2	ф4 Bp-I, ℓ = 280	34	0,026	
К5	1	ф10 A-III, ℓ = 4150	2	2,56	5,80
	2	ф4 Bp-I, ℓ = 280	26	0,026	

Арматура: класса Bp-I по ГОСТ 6727-80*
класса A-I по ГОСТ 5781-82*

К1

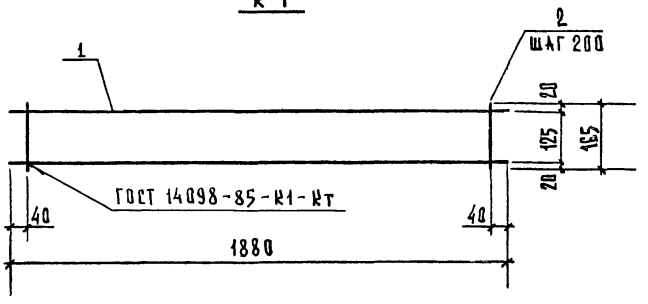

К2, К3

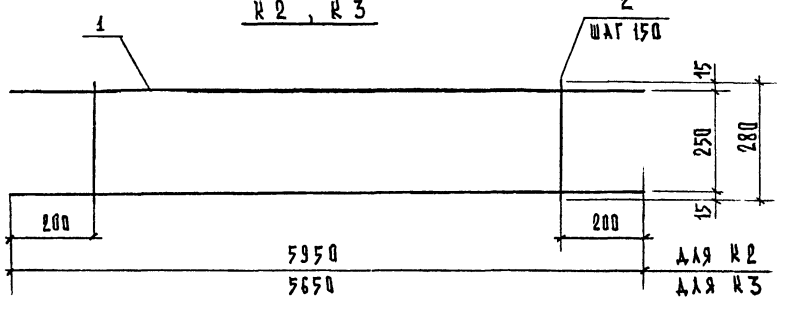

К4, К5

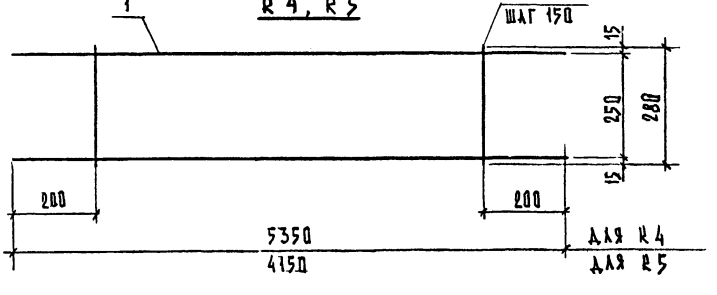

Разраб.	Кашина		1,134,1-16 0010
Рассчит	Розенчук		
Провер	Доманицкая		Каркас К1...К5
Гл.инж.пр	Розенчук		Стадия: Р; Лист: ; Листов: 1
Нач.отд.11	Росинский		ЦНИИЭП жилища
Н.контр.	Гиберман		

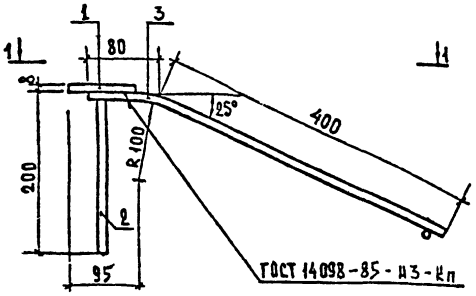

1 - 1

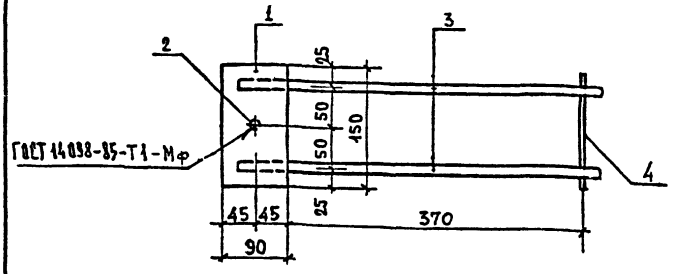

Марка изделия закладного	Поз.	Наименование	Кол.	Масса ед., кг	Масса изд. закл. кг
М-1	1	полоса Б-2 8×90 ГОСТ 103-76 / Вст3кп2 ГОСТ 535-79 ℓ=150	1	0,85	1,60
	2	ф 10 AIII, ℓ = 200	1	0,12	
	3	ф 10 AIII, ℓ = 480	2	0,30	
	4	ф 5 BpI, ℓ = 180	1	0,03	

Арматура: класса AIII по ГОСТ 5781-82, класса BpI по ГОСТ 6727-80*

Разраб.	Кашина		1.134.1 - 16 0020
Рассчит.	Розенгуз		
Провер.	Ломацина		Изделие закладное М 1
Гл.инж.пр	Розенгуз		Стадия: Р; Лист: ; Листов: 1
Нач.отд.11	Росинский		ЦНИИЭП жилища
Н.контр.	Гиберман		

Формат А4

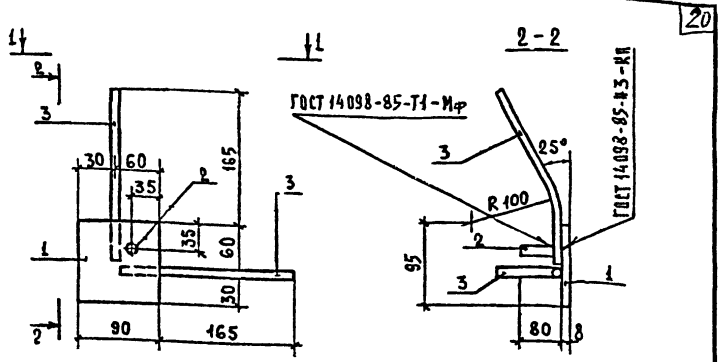

1 - 1

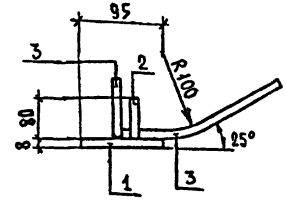

Марка изделия закладного	Поз.	Наименование	Кол.	Масса ед., кг	Масса изд. закл. кг.
М-2	1	полоса Б-2 8×90 ГОСТ 103-76 / Вст3кп2 ГОСТ 535-79 ℓ=90	1	0,51	0,84
	2	ф 10 AIII, ℓ = 80	1	0,05	
	3	ф 10 AIII, ℓ = 230	2	0,14	

Арматура класса AIII по ГОСТ 5781-82

Инв. № подл. | Подпись и дата | Взам. инв. №

Разраб.	Кашина		1.134.1 - 16 0030
Рассчит.	Розенгуз		
Провер.	Ломацина		Изделие закладное М 2
Гл.инж.пр	Розенгуз		Стадия: Р; Лист: ; Листов: 1
Нач.отд.11	Росинский		ЦНИИЭП жилища
Н.контр.	Гиберман		

Формат А4

П1, П2

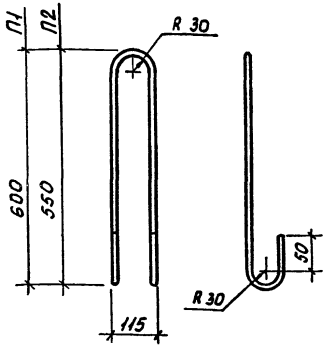

П3

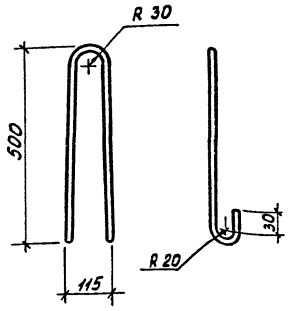

Марка петли	Наименование	Масса петли, кг
П1	⌀16 Ас II, ℓ = 1475	2,33
П2	⌀14 Ас II, ℓ = 1375	1,66
П3	⌀12 Ас II, ℓ = 1170	1,04

Арматура класса Ас II ГОСТ 5781-82*

Разраб.	Кашина		
Рассчит.	Розентуль		
Провер.	Долмацина		
Гл.инж.пр.	Розентуль		
Нач.отд.	Росинский		
Н.контр.	Гиберман		

1.134.1 - 16 0001

Петля строповочная П1 ... П3

Стадия	Лист	Листов
Р		1

ЦНИИЭП жилища

Узел соединения блоков между собой поверху

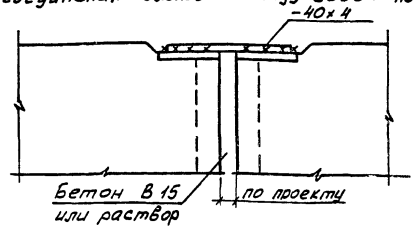

Узел соединения блоков между собой понизу

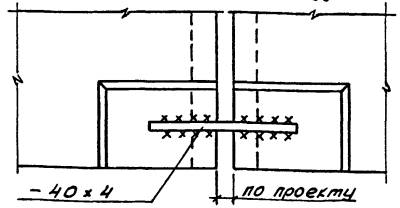

Узел соединения блока с парапетом поверху

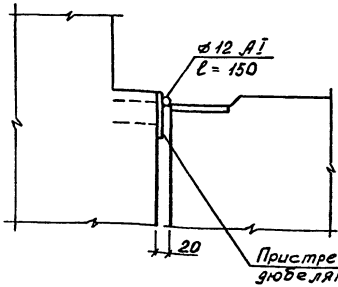

Узел соединения блока с парапетом понизу

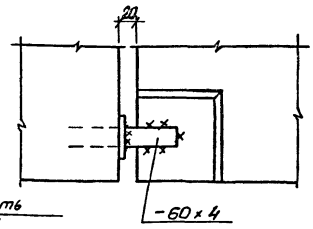

Инв.№ подл. | Подпись и дата | Взам.инв.№

Разраб.	Кашина	
Рассчет.	Розентуль	
Провер.	Долмацина	
Гл.инж.пр.	Розентуль	
Нач.отд.	Росинский	
Н.контр.	Гиберман	

1.134.1 - 16 0000 Д5

Монтажные узлы. Примеры

Стадия	Лист	Листов
Р		1

ЦНИИЭП жилища

Марка элемента	Изделия арматурные										Изделия закладные							
	Арматура класса									Всего	Арматура класса				Прокат марки		Всего	Общий расход кг
	Ас-II				А-III		Вр-I				А-II		Вр-I		ВСт3пс6			
	ГОСТ 5781-82						ГОСТ 6727-80				ГОСТ 5781-82		ГОСТ 6727-80		ГОСТ 103-76			
	ф 12	ф 14	ф 16	Итого	ф 10	Итого	ф 4	ф 5	Итого		ф 10	Итого	ф 5	Итого	-8×90	Итого		
ВБЧ-60.20.20-Т			5,92	5,92	54,88	54,88	3,95	6,08	10,03	70,83	2,68	2,68	0,06	0,06	3,74	3,74	6,48	77,31
ВБЧ-57.20.20-Т		4,29		4,29	53,44	53,44	3,74	5,8	9,54	67,27	2,68	2,68	0,06	0,06	3,74	3,74	6,48	73,75
ВБЧ-54.20.20-Т		4,29		4,29	49,6	49,6	3,54	5,15	8,69	62,58	2,68	2,68	0,06	0,06	3,74	3,74	6,48	69,06
ВБЧ-42.20.20-Т	2,79			2,79	39,04	39,04	2,71	4,12	6,83	48,66	2,68	2,68	0,06	0,06	3,74	3,74	6,48	55,14

Номенклатура блоков

Марка блока	Эскиз	L, мм	H_1, мм	H_2, мм	Расход материалов: Объем бетона, $м^3$	Сталь, кг: натуральная	Сталь, кг: привед. к кл. А-I	Масса блока, кг
ВБЧ 60.20.20-Т	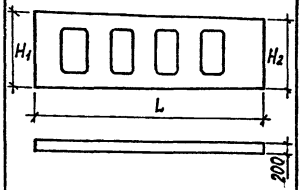	5980	2020	1900	1,69	77,31	107,45	4225
ВБЧ 57.20.20-Т		5680	2015	1900	1,57	73,75	102,1	3925
ВБЧ 54.20.20-Т	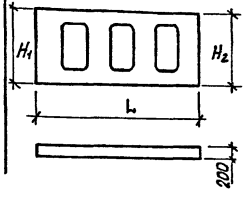	5380	2010	1900	1,45	69,06	95,96	3625
ВБЧ 42.20.20-Т		4180	1980	1900	1,12	55,14	76,32	2800

gost.e-ecolog.ru

Разраб	Кашина		1.134.1-16 0000 РС
Провер.	Долгацина		Ведомость расхода стали. Номенклатура блоков.
Гл инж пр.	Розентул		Стадия: Р; Лист: ; Листов: 1
Нач. отд	Росинский		ЦНИИЭП жилища
Н. контр	Гиберман		