Типовые конструкции, изделия и узлы зданий и сооружений

Серия 1.134.1-13

Блоки внутренних стен

5 и 9 этажных жилых зданий со стенами из крупных легкобетонных блоков

ВЫПУСК 1

Блоки бетонные стеновые толщиной 30 см

gost.e-ecolog.ru

ЦЕНТРАЛЬНЫЙ ИНСТИТУТ ТИПОВОГО ПРОЕКТИРОВАНИЯ
ГОССТРОЯ СССР

Москва, А-445, Смольная ул., 22

Сдано в печать V 1984 года

Заказ № 6492 Тираж 3.000 экз.

Типовые конструкции, изделия и узлы зданий и сооружений

Серия 1.134.1-13

Блоки внутренних стен

5 и 9 этажных жилых зданий со стенами из крупных легкобетонных блоков

ВЫПУСК 1

Блоки бетонные стеновые толщиной 30 см

Разработаны КиевЗНИИЭП

Главный инженер института А В Касилов
Главный инженер проекта — О.С.Кошелева
Зав. отделом №3 научного отделения В. Г. Шевелев

Утверждены и введены в действие Госгражданстроем с 30 04 84
Приказ от 26 03 84 №94

Обозначение	Наименование	Стр.
1.134.1-13.1-00.00000ВС	Содержание	2÷7
1.134.1-13.1-00.00000ТО	Техническое описание	8÷20
1.134.1-13.1-01.00000	Блок рядовой (БВ7.22.30-75п, Б 9.22.30-75п;	
	БВ12.22.30-75п, БВ15.22.30-75п, БВ18.22.30-75п;	
	БВ21.22.30-75п, БВ24.22.30-75п).	21
1.134.1-13.1-01.00000СБ	Блок рядовой (БВ7.22.30-75п; БВ9.22.30-75п;	
	БВ12.22.30-75п, БВ15.22.30-75п, БВ18.22.30-75п,	
	БВ21.22.30-75п, БВ24.22.30-75п).	
	Сборочный чертеж	22
1.134.1-13.1-02.00000	Блок рядовой (БВ7.22.30-100п, БВ9.22.30-100п;	
	БВ12.22.30-100п, БВ15.22.30-100п, БВ18.22.30-100п;	
	БВ21.22.30-100п; БВ24.22.30-100п).	23
1.134.1-13.1-02.00000СБ	Блок рядовой (БВ7.22.30-100п; БВ9.22.30-100п,	
	БВ12.22.30-100п, БВ15.22.30-100п, БВ18.22.30.100п,	
	БВ21.22.30-100п, БВ24.22.30-100п).	
	Сборочный чертеж	24
1.134.1-13.1-03.00000	Блок рядовой (БВ7.22.30-75п-1, БВ9.22.30.75п-1;	
	БВ15.22.30-75п-1; БВ18.22.30-75п-1;	
	БВ7.22.30-100п-1; БВ9.22.30-100п-1;	
	БВ15.22.30-100п-1; БВ18.22.30-100п-1).	25,26
1.134.1-13.1-03.00000СБ	Блок рядовой (БВ7.22.30-75п-1, БВ9.22.30.75п-1;	
	БВ15.22.30-75п-1 БВ18.22.30-75п-1;	
	БВ 7.22.30-100п-1; БВ 9.22.30-100п-1;	
	БВ15.22.30-100п-1, БВ18.22.30-100п-1)	
	Сборочный чертеж	27

Обозначение	Наименование	Стр.
1.134.1-13.1-04.00000	Блок рядовой (БВ15.22.30-75п-2, БВ18.22.30.75п-2	
	БВ15.22.30-100п-2; БВ18.22.30-100п-2)	28
1.134.1-13.1-04.00000СБ	Блок рядовой (БВ15.22.30-75п-2, БВ18.22.30-75п-2,	
	БВ15.22.30-100п-2; БВ18.22.30-100п-2)	
	Сборочный чертеж.	29
1.134.1-13.1-05.00000	Блок рядовой (БВ7.22.30-75п-а, БВ9.22.30-75п-а,	
	БВ12.22.30-75п-а, БВ15.22.30-75п-а;	
	БВ18.22.30-75п а, БВ21.22.30-75п-а,	
	БВ24.22.30-75п-а.	30
1.134.1-13.1-05.00000СБ	Блок рядовой (БВ7.22.30-75п-а, БВ9.22.30-75п-а;	
	БВ12.22.30-75п-а, БВ15.22.30-75п-а;	
	БВ18.22.30-75п-а; БВ21.22.30-75п-а;	
	БВ24.22.30-75п-а). Сборочный чертеж	31
1.134.1-13.1-06.00000	Блок рядовой (БВ7.22.30-100п-а;	
	БВ9.22.30-100п-а; БВ12.22.30-100п-а;	
	БВ15.22.30-100п-а; БВ18.22.30-100п-а;	
	БВ21.22.30-100п-а, БВ24.22.30-100п-а).	32
1.134.1-13.1-06.00000СБ	Блок рядовой (БВ7.22.30-100п-а;	
	БВ9.22.30-100п-а; БВ12.22.30-100п-а,	
	БВ15.22.30-100п-а; БВ18.22.30-100п-а,	
	БВ21.22.30-100п-а, БВ24.22.30-100п-а).	
	Сборочный чертеж	33

Нач АПМ-2	Авдеенко		2.74
Н контр	Козлов		
Гл спец	Киршнер		3.06
Провер	Козлов		3.06
Разраб	Ключко		3.06

1.134.1-13.1-00.00000

Содержание

Стадия	Лист	Листов
	1	6

Госгражданстрой
КиевЗНИИЭП

Обозначение	Наименование	Стр.
1.134.1-13.1-07.00000	Блок рядовой (БВ7.22.30-75п-1а;	
	БВ9.22.30-75п-1а; БВ15.22.30-75п-1а;	
	БВ18.22.30-75п-1а; БВ7.22.30-100п-1а;	
	БВ9.22.30-100п-1а; БВ15.22.30-100п-1а;	
	БВ18.22.30-100п-1а).	34,35
1.134.1-13.1-07.00000СБ	Блок рядовой (БВ7.22.30-75п-1а;	
	БВ9.22.30-75п-1а; БВ15.22.30-75п-1а;	
	БВ18.22.30-75п-1а; БВ7.22.30-100п-1а;	
	БВ9.22.30-100п-1а; БВ15.22.30-100п-1а;	
	БВ18.22.30-100п-1а; Сборочный чертеж.	36
1.134.1-13.1-08.00000	Блок рядовой (БВ15.22.30-75п-2а;	
	БВ18.22.30-75п-2а; БВ15.22.30-100п-2а;	
	БВ18.22.30-100п-2а).	37
1.134.1-13.1-08.00000СБ	Блок рядовой (БВ15.22.30-75п-2а;	
	БВ18.22.30-75п-2а; БВ15.22.30-100п-2а;	
	БВ18.22.30-100п-2а). Сборочный чертеж	38
1.134.1-13.1-09.00000	Блок поясной (БВП9.3.30-75п;	
	БВП12.3.30-75п; БВП15.3.30-75п; БВП18.3.30-75п;	
	БВП21.3.30-75п; БВП24.3.30-75п;	
	БВП27.3.30-75п; БВП30.3.30-75п.	39,40
1.134.1-13.1-09.00000СБ	Блок поясной (БВП.9.3.30-75п; БВП12.3.30-75п;	
	БВП15.3.30-75п; БВП18.3.30-75п; БВП21.3.30-75п;	
	БВП24.3.30-75п; БВП27.3.30-75п; БВП30.3.30-75п).	
	Сборочный чертеж.	41
	Блок поясной (БВП9.3.30-100п;	
1.134.1-13.1-10.00000	БВП12.3.30-100п; БВП15.3.30-100п;	
	БВП18.3.30-100п; БВП21.3.30-100п;	
	БВП24.3.30-100п; БВП27.3.30-100п;	
	БВП30.3.30-100п.	42,43

Обозначение	Наименование	Стр.
1.134.1-13.1-10.00000СБ	Блок поясной (БВП9.3.30-100п; БВП12.3.30-100п;	
	БВП15.3.30-100п; БВП18.3.30-100п; БВП21.3.30-100п;	
	БВП24.3.30-100п; БВП27.3.30-100п; БВП30.3.30-100п.	
	Сборочный чертеж.	44
1.134.1-13.1-11.00000	Блок поясной (БВП9.6.30-75п; БВП21.6.30-75п;	
	БВП30.6.30-75п; БВП9.6.30-100п;	
	БВП21.6.30-100п; БВП30.6.30-100п).	45
1.134.1-13.1-11.00000СБ	Блок поясной (БВП9.6.30-75п;	
	БВП21.6.30-75п; БВП30.6.30-75п;	
	БВП9.6.30-100п; БВП21.6.30-100п;	
	БВП30.6.30-100п). Сборочный чертеж.	46
1.134.1-13.1-12.00000	Блок перемычечный (БВП18.6.30-75п;	
	БВП18.6.30-100п).	47
1.134.1-13.1-13.00000	Блок перемычечный (БВП20.6.30-75п.	
	БВП20.6.30-100п).	47
1.134.1-13.1-12.00000СБ	Блок перемычечный БВП(18.6.30-75п;	
	БВП18.6.30-100п). Сборочный чертеж.	48
1.154.1-13.1-13.00000СБ	Блок перемычечный (БВП20.6.30-75п;	
	БВП20.6.30-100п). Сборочный чертеж	49
1.134.1-13.1-14.00000	Блок перемычечный (БВП27.6.30-75п;	
	БВП27.6.30-100п).	50
1.134.1-13.1-14.00000СБ	Блок перемычечный (БВП27.6.30-75п;	
	БВП27.6.30-100п). Сборочный чертеж.	51
1.134.1-13.1-15.00000	Блок поясной (БВП27.6.30-75п-1;	
	БВП27.6.30-75п-1а; БВП27.6.30-100п-1;	
	БВП27.6.30-100п-1а).	52
1.134.1-13.1-15.00000СБ	Блок поясной (БВП27.6.30-75п-1;	
	БВП27.6.30-75п-1а; БВП27.6.30-100п-1;	
	БВП27.6.30-100п-1а). Сборочный чертеж.	53

Взам. инв.№ | Подп. и дата | Инв.№ подл.

10500 11

Обозначение	Наименование	Стр.
1.134.1-13.1-16.00000	Блок поясной (БВП 27.6.30-75П-2;	
	БВП 27.6.30-75П-2а; БВП 27.6.30-100П-2;	
	БВП 27.6.30-100П-2а).	54
1.134.1-13.1-16.00000СБ	Блок поясной (БВП 27.6.30-75П-2;	
	БВП 27.6.30-75П-2а; БВП 27.6.30-100П-2;	
	БВП 27.6.30-100П-2а) Сборочный чертеж.	55
1.134.1-13.1-17.00000	Блок поясной (БВП 27.6.30-75П-3;	
	БВП 27.6.30-100П-3).	56
1.134.1-13.1-18.00000	Блок поясной (БВП 26.6.30-75П;	
	БВП 26.6.30-100П).	56
1.134.1-13.1-17.00000СБ	Блок поясной (БВП 27.6.30-75П-3;	
	БВП 27.6.30-100П-3). Сборочный чертеж	57
1.134.1-13.1-18.00000СБ	Блок поясной (БВП 26.6.30-75П;	
	БВП 26.6.30-100П). Сборочный чертеж.	58
1.134.1-13.1-19.00000	Блок поясной электротехнический	
	(БВП 34.6.30-75П; БВП 34.6.30-100П;	
	БВП 34.6.30-1SOT)	59
1.134.1-13.1-20.00000	Блок поясной электротехнический	
	(БВП 34.6.30-75П-1; БВП 34.6.30-100П-1;	
	БВП 34.6.30-1SOT-1).	59
1.134.1-13.1-19.00000СБ	Блок поясной электротехнический	
	(БВП 34.6.30-75П; БВП 34.6.30-100П;	
	БВП 34.6.30-1SOT). Сборочный чертеж.	60
1.134.1-13.1-20.00000СБ	Блок поясной электротехнический	
	(БВП 34.6.30-75П-1; БВП 34.6.30-100П-1;	
	БВП 34.6.30-1SOT-1) Сборочный чертеж.	61
1.134.1-13.1-21.00000	Блок поясной электротехнический	
	(БВП 34.6.30-75П-2; БВП 34.6.30-100П-2;	
	БВП 34.6.30-1SOT-2).	62
1.134.1-13.1-22.00000	Блок поясной электротехнический	
	(БВП 34.6.30-75П-3; БВП 34.6.30-100П-3;	
	БВП 34.6.30-1SOT-3).	62
1.134.1-13.1-21.00000СБ	Блок поясной электротехнический	
	(БВП 34.6.30-75П-2; БВП 34.6.30-100П-2;	
	БВП 34.6.30-1SOT-2). Сборочный чертеж.	63
1.134.1-13.1-22.00000СБ	Блок поясной электротехнический	
	(БВП 34.6.30-75П-3; БВП 34.6.30-100П-3;	
	БВП 34.6.30-1SOT-3). Сборочный чертеж.	64
1.134.1-13.1-23.00000	Блок поясной электротехнический.	
	(БВП 34.3.30-75П; БВП 34.3.30-100П;	
	БВП 34.3.30-1SOT).	65
1.134.1-13.1-24.00000	Блок поясной электротехнический	
	(БВП 34.3.30-75П-1; БВП 34.3.30-100П-1;	
	БВП 34.3.30-1SOT-1).	65
1.134.1-13.1-23.00000СБ	Блок поясной электротехнический	
	(БВП 34.3.30-75П; БВП 34.3.30-100П;	
	БВП 34.3.30-1SOT). Сборочный чертеж.	66
1.134.1-13.1-24.00000СБ	Блок поясной электротехнический	
	(БВП 34.3.30-75П-1; БВП 34.3.30-100П-1;	
	БВП 34.3.30-1SOT-1). Сборочный чертеж.	67
1.134.1-13.1-25.00000	Блок поясной электротехнический	
	(БВП 46.6.30-75П; БВП 46.6.30-100П;	
	БВП 46.6.30-1SOT).	68
1.134.1-13.1-26.00000	Блок поясной электротехнический	
	(БВП 46.6.30-75П-1; БВП 46.6.30-100П-1;	
	БВП 46.6.30-1SOT-1).	68

10500

Обозначение	Наименование	Стр.
1.134.1-13.1-25.00000СБ	Блок поясной электротехнический	
	(БВП46.6.30-75П; БВП46.6.30-100П;	
	БВП46.6.30-150Т).Сборочный чертеж.	69
1.134.1-13.1-26.00000СБ	Блок поясной электротехнический	
	(БВП46.6.30-75П-1; БВП46.6.30-100П-1;	
	БВП46.6.30-150Т-1).Сборочный чертеж.	70
1.134.1-13.1-27.00000	Блок перемычечный электротехнический	
	БВП34.6.30-150Т-а.	71
1.134.1-13.1-28.00000	Блок перемычечный электротехнический	
	БВП34.6.30-150Т-1а.	71
1.134.1-13.1-27.00000СБ	Блок перемычечный электротехнический	
	БВП34.6.30-150Т-а.Сборочный чертеж.	72
1.134.1-13.1-28.00000СБ	Блок перемычечный электротехнический	
	БВП34.6.30-150Т-1а.Сборочный чертеж.	73
1.134.1-13.1-29.00000	Блок перемычечный электротехнический	
	БВП34.6.30-150Т-2а.	74
1.134.1-13.1-30.00000	Блок перемычечный электротехнический	
	БВП34.6.30-150Т-3а.	74
1.134.1-13.1-29.00000СБ	Блок перемычечный электротехнический	
	БВП34.6.30-150Т-2а.Сборочный чертеж.	75
1.134.1-13.1-30.00000СБ	Блок перемычечный электротехнический	
	БВП34.6.30-150Т-3а.Сборочный чертеж.	76
1.134.1-13.1-31.00000	Блок перемычечный электротехнический	
	БВП46.6.30-150Т-а.	77
1.134.1-13.1-32.00000	Блок перемычечный электротехнический	
	БВП46.6.30-150Т-1а.	77
1.134.1-13.1-31.00000СБ	Блок перемычечный электротехнический	
	БВП46.6.30-150Т-а.Сборочный чертеж.	78

Обозначение	Наименование	Стр.
1.134.1-13.1-32.00000СБ	Блок перемычечный электротехнический	
	БВП46.6.30-150Т-1а.Сборочный чертеж.	79
1.134.1-13.1-33.00000	Блок электротехнический.	
	(ББ.20.22.30-75П; ББ20.22.30-100П;	
	ББ20.22.30-150Т).	80
1.134.1-13.1-33.00000СБ	Блок электротехнический	
	(ББ20.22.30-75П; ББ20.22.30-100П;	
	ББ20.22.30-150Т).Сборочный чертеж.	81
1.134.1-13.1-00.00000Д1	Узлы I÷VIII.	82
1.134.1-13.1-00.10000	Блок арматурный (БА1÷БА10)	83,84
1.134.1-13-1-00.10000СБ	Блок арматурный (БА1÷БА10)	
	Сборочный чертеж	84
1.134.1-13.1-00.20000	Блок арматурный (БА11÷БА20)	85,86
1.134.1-13.1-00.20000СБ	Блок арматурный (БА11÷БА20)	
	Сборочный чертеж	86
1.134.1-13.1-09.10000	Каркас пространственный (КП1÷КП7)	87
1.134.1-13.1-09.10000СБ	Каркас пространственный (КП1÷КП7)	
	Сборочный чертеж.	88
1.134.1-13.1-09.20000	Каркас пространственный КП8	88
1.134.1-13.1-11.10000	Каркас пространственный(КП9,КП10,КП11)	89
1.134.1-13.1-11.10000СБ	Каркас пространственный (КП9, КП10, КП11)	
	Сборочный чертеж	89
1.134.1-13.1-12.10000	Каркас пространственный КП12.	90
1.134.1-13.1-13.10000	Каркас пространственный КП13.	90
1.134.1-13.1-14.10000	Каркас пространственный КП14.	91
1.134.1-13.1-15.10000	Каркас пространственный (КП15, КП16),	91
1.134.1-13.1-15.10000СБ	Каркас пространственный (КП15, КП16).	
	Сборочный чертеж.	92
1.134.1-13.1-16.10000	Каркас пространственный (КП17, КП18).	92

Инв.№ подл. | Подп. и дата | Взам. инв.№

Обозначение	Наименование	Стр.
1.134.1-13.1 16.10000СБ	Каркас пространственный (КП17, КП18).	
	Сборочный чертеж.	93
1.134.1-13.1 - 17. 10000СБ	Каркас пространственный КП19.	93
1.134.1-13.1 - 18.10000	Каркас пространственный КП20.	94
1.134.1-13.1 - 18.10000СБ	Каркас пространственный КП20.	
	Сборочный чертеж.	94
1.134.1-13.1 - 19.10000	Каркас пространственный (КП21, КП27)	95
1.134.1-13.1 - 19.10000СБ	Каркас пространственный (КП21, КП27)	
	Сборочный чертеж.	95
1.134.1-13.1 - 20.10000	Каркас пространственный (КП22, КП28)	96
1.134.1-13.1 - 20.10000СБ	Каркас пространственный (КП22, КП28)	
	Сборочный чертеж.	96
1.134.1-13.1 - 21 10000	Каркас пространственный (КП23, КП29)	97
1.134.1-13.1 - 21. 10000СБ	Каркас пространственный (КП23, КП29)	
	Сборочный чертеж.	97
1.134.1-13.1 - 22.10000	Каркас пространственный (КП24, КП30)	98
1.134.1-13.1 22.10000СБ	Каркас пространственный (КП24, КП30)	
	Сборочный чертеж	98
1.134.1-13.1 - 23.10000	Каркас пространственный КП25	99
1.134.1-13.1 - 25.10000	Каркас пространственный (КП26, КП31)	100
1.134.1-13.1 - 25.10000СБ	Каркас пространственный (КП26, КП31)	
	Сборочный чертеж.	100
1.134.1-13.1 - 33.10000	Каркас пространственный КП32.	101
1.134.1-13.1 - 33.10000СБ	Каркас пространственный КП32.	
	Сборочный чертеж.	101
1.134.1-13.1 - 00.00000Д2	Узлы А÷Г	102
1.134.1-13.1 - 00.00100	Каркас плоский (КР1÷КР4)	103
1.134.1-13.1 - 00.00100СБ	Каркас плоский (КР1÷КР4)	
	Сборочный чертеж.	103

Обозначение	Наименование	Стр.
1.134.1-13.1 - 00.00200	Каркас плоский (КР5÷КР11)	104
1.134.1-13.1 - 00.00200СБ	Каркас плоский (КР5÷КР11)	
	Сборочный чертеж.	105
1.134.1-13.1 - 00.00300	Каркас плоский КР12	105
1.134.1-13.1 - 00.00400	Каркас плоский (КР13÷КР15)	106
1.134.1-13.1 - 00.00400СБ	Каркас плоский (КР13÷КР15)	
	Сборочный чертеж	106
1.134.1-13.1 - 00.00500	Каркас плоский КР16	107
1.134.1-13.1 - 00.00600	Каркас плоский КР17	107
1.134.1-13.1 - 00.00700	Каркас плоский КР18	108
1.134.1-13.1 - 00.00800	Каркас плоский КР19	108
1.134.1-13.1 - 00.00900	Каркас плоский КР20	109
1.134.1-13.1 - 00.01000	Каркас плоский КР21	109
1.134.1-13.1 - 00.01100	Каркас плоский КР22	110
1.134.1-13.1 - 00.01200	Каркас плоский КР24	110
1.134.1-13.1 - 00.01300	Каркас плоский КР23	111
1.134.1-13.1 - 00.01400	Каркас плоский КР25	111
1.134.1-13.1 - 00.01500	Каркас плоский КР26	112
1.134.1-13.1 - 00.01600	Каркас плоский КР27	112
1.134.1-13.1 - 00.01700	Каркас плоский КР28	113
1.134.1-13.1 - 00.01800	Каркас плоский КР29	113
1.134.1-13.1 - 00.01900	Каркас плоский КР30	114
1.134.1-13.1 - 00.02000	Каркас плоский КР31	114
1.134.1-13.1 - 00.02100	Каркас плоский КР32	115
1.134.1-13.1 - 00.02200	Каркас плоский КР33	115
1.134.1-13.1 - 00.02300	Каркас плоский КР34	116
1.134.1-13.1 - 00.02400	Каркас плоский КР35	116
1.134.1-13.1 - 00.02500	Каркас плоский КР36	117
1.134.1-13.1 - 00.02600	Каркас плоский КР37	117

Обозначение	Наименование	Стр.
1.134.1-13.1-00.02700	Каркас плоский КР36	118
1.134.1-13.1-00.02800	Каркас плоский КР 39	118
1.134.1-13.1-00.02900	Каркас плоский КР 40	119
1.134.1-13.1-00.03000	Каркас плоский КР 41	119
1.134.1-13.1-00.03100	Каркас плоский КР 42	120
1.134.1-13.1-00.03200	Каркас плоский КР 43	120
1.134.1-13.1-00.03300	Каркас плоский КР 44	121
1.134.1-13.1-00.03400	Каркас плоский КР 45	121
1.134.1-13.1-00.03500	Каркас плоский КР 46	122
1.134.1-13.1-00.03600	Каркас плоский КР 47	122
1.134.1-13.1-00.03700	Каркас плоский КР 48	123
1.134.1-13.1-00.03800	Каркас плоский КР 49	123
1.134.1-13.1-00.03900	Каркас плоский КР 50	124
1.134.1-13.1-00.04000	Каркас плоский КР 51	124
1.134.1-13.1-00.04100	Каркас плоский КР 52	125
1.134.1-13.1-00.04200	Каркас плоский КР 53	125
1.134.1-13.1-00.04300	Каркас плоский КР 54	126
1.134.1-13.1-00.04400	Каркас плоский КР 55	126
1.134.1-13.1-00.04500	Изделие закладное МН1	127
1.134.1-13.1-00.04600	Изделие закладное МН2	127
1.134.1-13.1-00.04700	Петля строповочная (П12,П13)	128
1.134.1-13.1-00.04700СБ	Петля строповочная (П12,П13) Сб. черт.	128
1.134.1-13.1-00.04800	Петля строповочная П16	129
1.134.1-13.1-00.04900	Петля строповочная (П14,П15)	129
1.134.1-13.1-00.05000	Петля строповочная (П1÷П9)	130
1.134.1-13.1-00.05100	Петля строповочная (П10,П11)	130
1.134.1-13.1-00.05200	Стержень отдельный	131
1.134.1-13.1-00.00000ВС	Ведомость расхода стали	132÷137
1.134.1-13.1-00.00000ВМ	Ведомость расхода материалов	138÷168

Взам. инв.№ | Подп. и дата | Инв.№подл

Общая часть

Настоящие рабочие чертежи блоков внутренних стен предназначены для применения в проектировании и строительстве 5 и 9 этажных жилых зданий со стенами из крупных легкобетонных блоков в обычных условиях строительства.

Блоки следует применять в условиях отсутствия воздействий агрессивной среды на конструкции.

Предел огнестойкости конструкций 8 ч.

Группа возгораемости блоков - несгораемые.

Блоки внутренних стен включают в себя: бетонные простеночные блоки, железобетонные перемычечные, поясные и электротехнические блоки. Все блоки запроектированы толщиной 30 см.

I. Марки и основные размеры.

I.I. Маркировка конструкций принята по ГОСТ I90I0-82.

Марка состоит из буквенно-цифровых групп, которые разделяются дефисом.

Первая группа содержит :

а/ условные буквенные обозначения "БВП", определяющие тип конструкции. /Блок внутренний перемычечный и поясной/.

б/ цифровую группу, состоящую из трех чисел, разделенных точками и обозначающих габаритные размеры конструкций /длину, высоту в дм, ширину в см/.

Вторая группа содержит :

а/ проектную марку бетона по прочности на сжатие, обозначаемую цифровым индексом марки бетона;

б/ буквенный индекс, обозначающий вид бетона /П- легкий бетон на пористых заполнителях, Т- тяжелый бетон/.

Третья группа содержит:

а/ цифровой индекс "I/2,3/", обозначающий наличие подрезок, отверстий, закладных деталей;

б/ буквенный индекс "а", обозначающий блок перемычечный.

Пример маркировки: БВП 27.6.30-I00П-Iа

I.2. Основные размеры блоков приведены в таблице номенклатуры изделий на листах 5 + I0 "Технического описания".

2. Технические требования и расчетные данные.

2.I. Блоки внутренних стен изготавливать по агрегатно-поточной или конвеерной технологии, в соответствии с требованиями ГОСТ I90I0-82 и ГОСТ I30I50-83
Рядовые блоки запроектированы бетонными. Перемычечные, поясные и электротехнические блоки - железобетонными.

2.2. Рядовые блоки внутренних стен запроектированы на воздействия вертикальных сжимающих нагрузок, приведенных в таблицах 1,2 "Технического описания".

Перемычечные блоки запроектированы на воздействие погонных вертикальных нагрузок, действующих в пределах расчетных пролетов. Расчетные схемы и нагрузки перемычечных блоков приведены в таблицах 1,2 "Технического описания".

2.3. Расчет блоков внутренних стен произведен в соответствии с требованиями главы СНиП II-2I-75 с учетом изменений и дополнений, введенных в действие постановлением Госстроя СССР от I0 июля I980 г. №99, от I9 марта I98I г. № 4I и от II мая I98I г. № 67.

			1.134.1 - 13.1 - 00.00000 ТО
Нач. АПМ2	Авдеенко		
Н.контр	Козлов		Техническое описание
Гл.спец	Кершнер		Стадия: Р; Лист: 1; Листов: 10
Проверил	Козлов		Госгражданстрой КиевЗНИИЭП
Разраб	Ключко		

Инв.№ подл. | Подпись и дата | Взам.инв.№

2.4. Блоки запроектированы по 3-ей категории требований, предъявляемых к трещиностойкости конструкций.

2.5. Блоки внутренних стен изготавливать из легкого бетона М100 и М75, для применения в зависимости от действующих по расчету нагрузок.

Кроме того, перемычечные электротехнические блоки разработаны в варианте из тяжелого бетона М150.

Предусматривается возможность изготовления блоков из керамзитобетона и шунгизитобетона объемной массой 1100 кг/м3 при М75, 1200 кг/м3 - при М100, шлакопемзобетона объемной массой 1600 кг/м3 при М75, 1700 кг/м3 при М100, аглопоритобетона объемной массой 1400 кг/м3 при М75, 1500 кг/м3 при М100.

2.6. Поставка блоков потребителю производится по достижению бетоном отпускной прочности, которая должна быть не менее 70% проектной марки в летнее время. Завод-изготовитель должен гарантировать получение 100% прочности бетона к 28-дневному возрасту.

2.7. При производстве работ в зимнее время и в других случаях, когда по условиям возведения зданий не может быть обеспечено приращение прочности бетона, поставщик обязан поставлять блоки с прочностью бетона не ниже 100% проектной.

2.8. Перемычечные и поясные блоки армированы сварными пространственными каркасами, собираемыми из плоских каркасов путем сварки с отдельными стержнями.*

2.9. Плоские сварные каркасы выполнять из арматурной стали класса А-III марок 35ГС, 25Г2С /ГОСТ5781-82/* из арматурной проволоки периодического профиля класса Вр-I /ГОСТ 6727-80/. Каркасы фиксировать в форме с помощью пластмассовых фиксаторов.

* На сборочных чертежах пространственных каркасов поперечные размеры даны по наружным граням стержней.

2.10. Арматурные изделия запроектированы из условия изготовления их на автоматических линиях.

В каркасах КР5+КР54 отдельные позиции, указанные в примечании на чертежах, привариваются после изготовления каркасов на автоматической линии.

Сварку каркасов на автоматической линии и приварку отдельных позиций производить с нормируемой прочностью в соответствии с требованиями ГОСТ 10922-75.

2.11. Монтажные петли выполнять из стали класса А-I марок ВСт3сп2, ВСт3пс2, класса Ас-II марки 10ГТ/ГОСТ5781-82/.
В случае монтажа блоков при температуре ниже -40°С, запрещается применять сталь марок ВСт3пс2.

2.12. Изготовление закладных деталей производить в соответствии с требованиями СН393-78. Антикоррозийную защиту закладных деталей осуществлять цинкованием в заводских условиях согласно требованиям СНиП II-28-73*.

В закладных деталях применять полосовую сталь по ГОСТ103-76. Марка стали ВСт3кп2 по ГОСТ380-71*.

Антикоррозийную защиту закладных деталей производить цинкованием в заводских условиях согласно СНиП II-28-73*.

3. Правила приемки.

3.1. Приемку блоков внутренних стен производить в соответствии с требованиями ГОСТ13015.1-81 и ГОСТ19010-82.

4. Маркировка, хранение и транспортирование.

4.I. Маркировку,хранение и транспортирование блоков производить в соответствии с требованиями ГОСТ I30I5.2-8I и ГОСТ I90I0-82.

4.2. Подъем блоков при транспортировании и монтаже осуществлять с помощью самобалансирующих траверс.

4.3. Блоки следует хранить в рабочем положении; между перемычечными блоками возле петель должны быть уложены деревянные прокладки прямоугольного сечения толщиной не менее чем на 20 мм больше выступающей части петель.

Прокладки под нижний ряд блоков следует укладывать по прочному тщательно выравненному основанию . Прокладки всех вышележащих блоков должны быть расположены по вертикали одна над другой. При перевозке блоки следует укладывать в рабочем положении продольной осью по направлению движения, деревянные прокладки между блоками укладывать как при складировании.

4.4. Все операции связанные с изготовлением, погрузкой , разгрузкой и складированием блоков,должны производиться с соблюдением мер, исключающих возможность повреждения блоков.

При этом должны выполняться требования техники безопасности, изложенные в СНиП Ш-4-80.

5. Испытания.

5.I. Испытание блоков внутренних стен по прочности, трещиностойкости и жесткости выполнять по данным таблиц 3,4 "Технического описания" и ГОСТ 8829-77.

Ситуационный план расположения поясных и перемычечных блоков /пример/

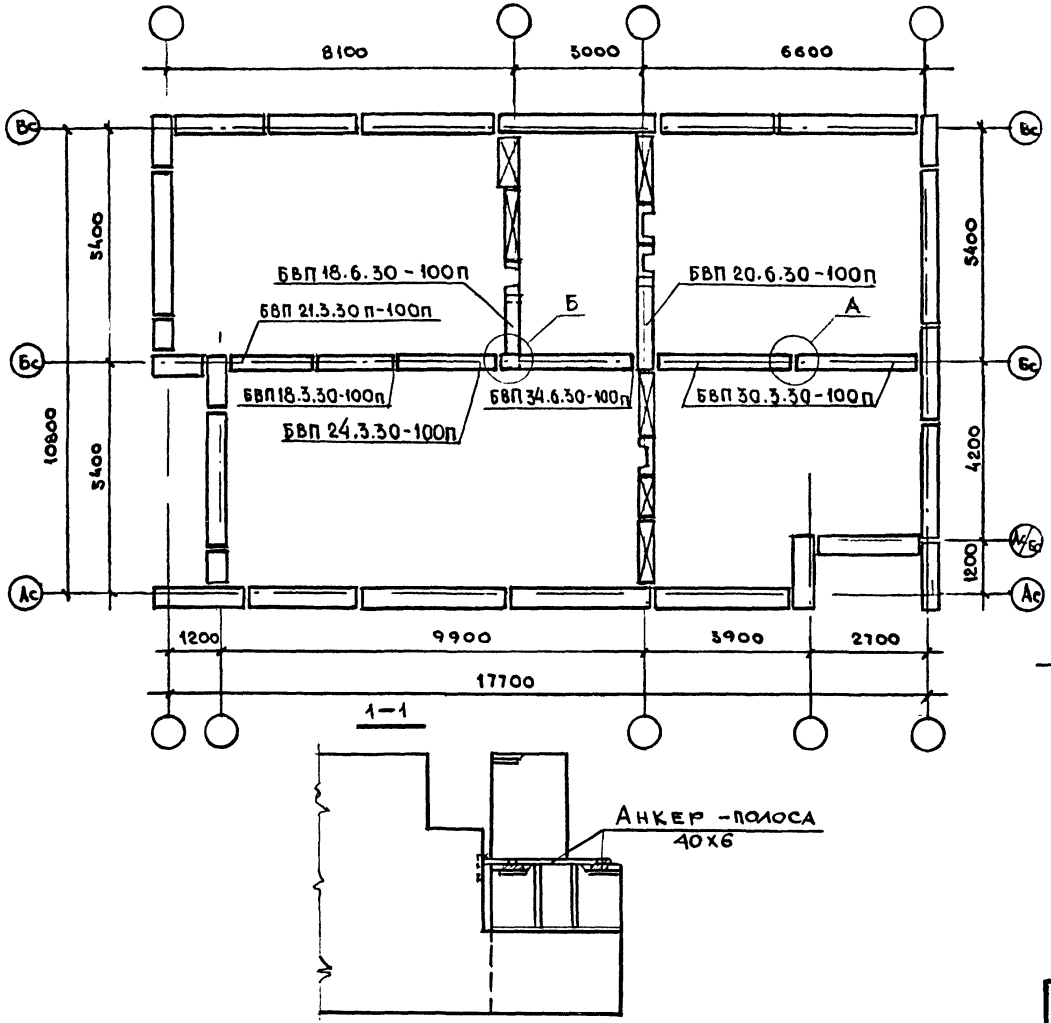

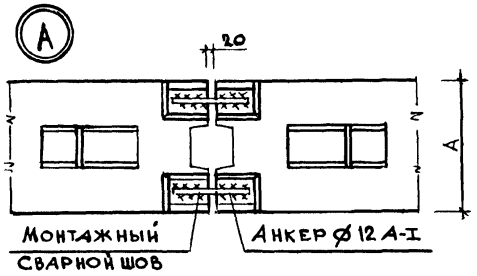

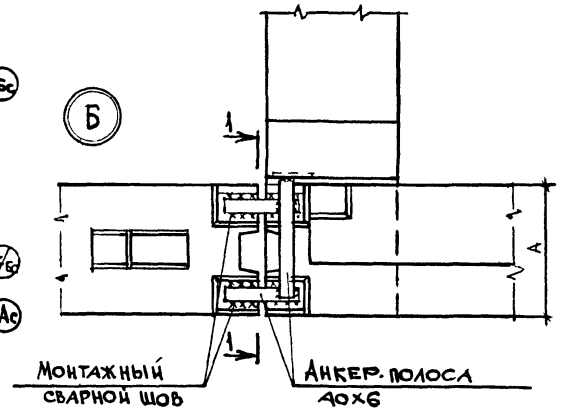

1-1

На данном листе приведены характерные монтажные узлы соединений разработанных конструкций.

Учитывая многообразие возможных решений при выполнении проектов зданий, необходимые монтажные узлы должны разрабатываться в составе конкретных проектов.

Ситуационный план расположения простеночных блоков

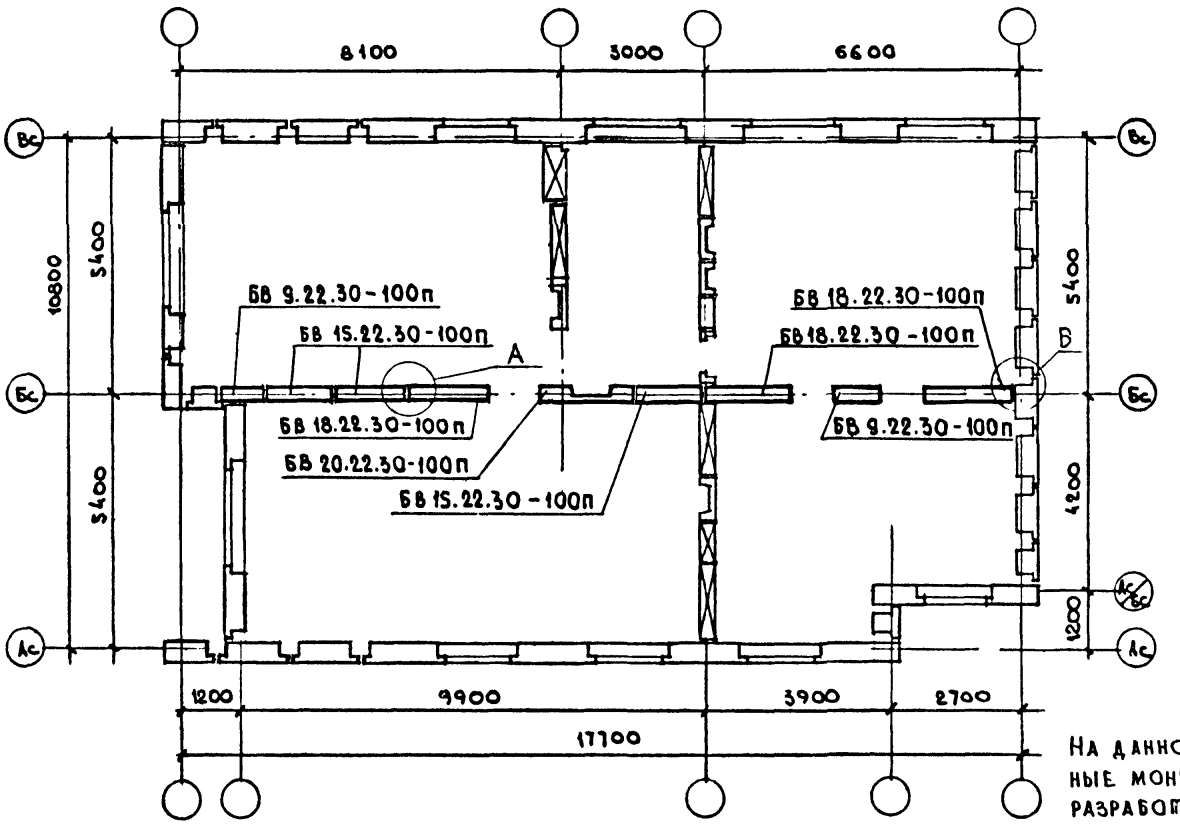

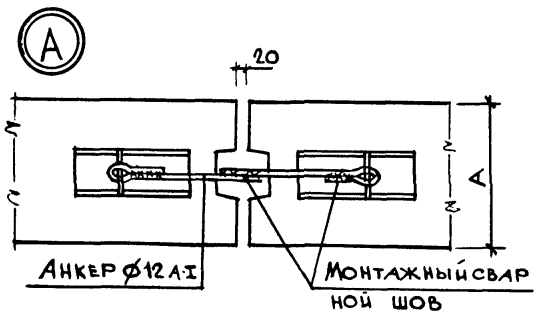

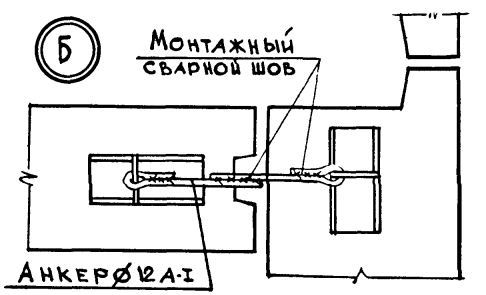

На данном листе приведены характерные монтажные узлы соединений, разработанных конструкций. Учитывая многообразие возможных решений при выполнении проектов зданий, необходимые монтажные узлы должны разрабатываться в составе конкретных проектов.

Инв.№ подл. | Подпись и дата | Взам. инв.№

РАСЧЕТНАЯ СХЕМА ПЕРЕМЫЧЕЧНЫХ БЛОКОВ ВЫСОТОЙ h = 340 мм И ЭЛЕКТРОТЕХНИЧЕСКИХ БЛОКОВ

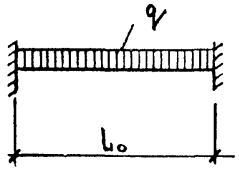

РАСЧЕТНАЯ СХЕМА ПЕРЕМЫЧЕЧНЫХ БЛОКОВ ВЫСОТОЙ h = 580 мм

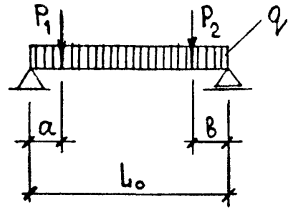

ОПИРАНИЕ ПЕРЕМЫЧЕЧНЫХ БЛОКОВ

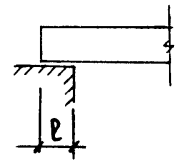

РАСЧЕТНАЯ СХЕМА РЯДОВЫХ БЛОКОВ



ТАБЛИЦА 1

МАРКА	РАСЧЕТНЫЙ ПРОЛЕТ l_0, мм	МИНИМ. ГЛУБИНА ОПИРАНИЯ ℓ, мм	a, мм	в, мм	НАГРУЗКИ q, кН/м (кгс/м) РАСЧЕТНАЯ	НОРМАТИВНАЯ СУММАРНАЯ	НОРМАТИВНАЯ ПОСТОЯННАЯ И ДЛИТЕЛЬНАЯ	НОРМАТИВНАЯ КРАТКОВРЕМЕННАЯ	P_1, кН (тс)	P_2, кН (тс)
БВП 24.3.30-100П БВП 24.3.30-100СП	1400	300	–	–	65,66 (6700)	53,90 (5500)	48,02 (4900)	5,88 (600)	–	–
БВП 18.6.30-100П БВП 18.6.30-75П	1460	300	160	–	3,53 (360)	2,94 (300)	2,94 (300)	–	10,98 (1,12)	–
БВП 20.6.30-100П БВП 20.6.30-75П	1400	300	160	–				–		–
БВП 27.6.30-100П БВП 27.6.30-75П	1920	300	160	220				–	12,54 (1,28)	30,58 (3,12)
БВП 34.6.30-150Т-а БВП 34.6.30-150Т-1а БВП 34.6.30-150Т-2а БВП 34.6.30-150Т-3а БВП 46.6.30-150Т-а БВП 46.6.30-150Т-1а	1000	300	–	–	410,42 (41880)	342,02 (34900)	339,08 (34600)	2,94 (300)	–	–

ТАБЛИЦА 2

МАРКА	N, кН (тс)
БВ 7.22.30-100П	323,40 (33,0)
БВ 9.22.30-100П	392,00 (40,0)
БВ 12.22.30-100П	519,40 (53,0)
БВ 15.22.30-100П	656,6 (67,0)
БВ 18.22.30-100П	784,00 (80,0)
БВ 21.22.30-100П	921,20 (94,0)
БВ 24.22.30-100П	1048,60 (107,0)
БВ 7.22.30-75П	274,40 (28,0)
БВ 9.22.30-75П	333,20 (34,0)
БВ 12.22.30-75П	441,00 (45,0)
БВ 15.22.30-75П	558,60 (57,0)
БВ 18.22.30-75П	666,40 (68,0)
БВ 21.22.30-75П	784,00 (80,0)
БВ 24.22.30-75П	891,80 (91,0)

Схема опирания и загружения при испытании перемычечных блоков высотой h = 340 мм и электротехнических блоков

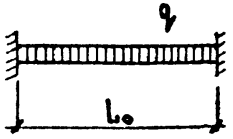

Схема опирания и загружения при испытании перемычечных блоков высотой h = 580мм

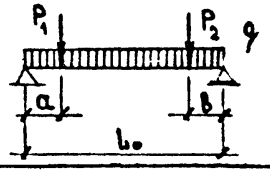

Схема опирания и загружения при испытании рядовых блоков



Таблица 3

Проверка прочности и трещиностойкости

Марка	Расчетный пролет l_0, мм	a, мм	в, мм	Виды разрушений и величина коэффициента C /см.п.2.4.2 табл.1 ГОСТ/. 1 Текучесть продольной растянутой арматуры до наступления раздробления бетона сжатой зоны C = 1,4. 1 Разрыв продольной растянутой арматуры 2 Раздробление бетона сжатой зоны до наступления текучести продольной растянутой арматуры C = 1,6	Величина разрушающей нагрузки, при которой перемычки признаются годными q, кгс/м: с учетом собств. массы	Величина разрушающей нагрузки, при которой перемычки признаются годными q, кгс/м: за вычетом собств. массы	P_1, тс	P_2, тс	Требуется повторное испытание /см.п.3.2.2 ГОСТ/: q с учетом собств. массы, кгс/м	P_1, тс	P_2, тс	Контрольная нагрузка при проверке трещиностойкости: q за вычетом собствен. массы, кгс/м	P_1, тс	P_2, тс	Контрольная ширина раскрытия трещин, мм
БВП 24.3.30-100П БВП 24.3.30-75П	1400	–	–	1,4	9380	9090	–	–	< 9380, но ≥ 7990	–	–	5330	–	–	0,2
				1,6	10720	10390	–	–	< 10728, но ≥ 8830	–	–				
БВП 18.6.30-100П БВП 18.6.30-75П	1460	160	–	1,4	460	–	1,57	–	460	< 1,57, но ≥ 1,33	–	–	0,93	–	0,2
				1,6	530	–	1,79	–	530	< 1,79, но ≥ 1,52	–				
БВП 20.6.30-100П БВП 20.6.30-75П	1400	160	–	1,4	460	–	1,57	–	460	< 1,57, но ≥ 1,33	–	–	0,93	–	0,2
				1,6	530	–	1,79	–	530	< 1,79, но ≥ 1,52	–				
БВП 27.6.30-100П БВП 27.6.30-75П	1920	160	220	1,4	460	–	1,79	4,37	460	< 1,79, но ≥ 1,52	< 4,37, но ≥ 3,71	–	1,07	2,63	0,2
				1,6	530	–	2,05	4,99	530	< 2,05, но ≥ 1,74	< 4,99, но ≥ 4,24				
БВП 34.6.30-150Т-а БВП 34.6.30-150Т-1а БВП 34.6.30-150Т-2а БВП 34.6.30-150Т-3а БВП 46.6.30-150Т-а БВП 46.6.30-150Т-1а	1000	–	–	1,4	58632	57960	–	–	< 58632, но ≥ 49837	–	–	34466	–	–	0,2
				1,6	67008	66240	–	–	< 67008, но ≥ 56957	–	–				

Таблица 4

Марка	Величина разрушающей нагрузки при коэффициенте C = 1,6), при которой N, тс: блоки признаются годными	Величина разрушающей нагрузки при коэффициенте C = 1,6), при которой N, тс: требуется повторное испытание /см п.3.2.2 ГОСТ/
БВ 7.22.30-100П	53,0	< 53, но ≥ 45
БВ 9.22.30-100П	64,0	< 64, но ≥ 54
БВ 12.22.30-100П	85,0	< 85, но ≥ 72
БВ 15.22.30-100П	107,0	< 107, но ≥ 91
БВ 18.22.30-100П	128,0	< 128, но ≥ 109
БВ 21.22.30-100П	150,0	< 150, но ≥ 127
БВ 24.22.30-100П	171,0	< 171, но ≥ 145
БВ 7.22.30-75П	45,0	< 45, но ≥ 38
БВ 9.22.30-75П	54,0	< 54, но ≥ 46
БВ 12.22.30-75П	72,0	< 72, но ≥ 61
БВ 15.22.30-75П	91,0	< 91, но ≥ 77
БВ 18.22.30-75П	109,0	< 109, но ≥ 93
БВ 21.22.30-75П	128,0	< 128, но ≥ 109
БВ 24.22.30-75П	146,0	< 146, но ≥ 124

Взам. инв. №

Подпись и дата

Инв. № подл.

Номенклатура изделий

Таблица 5

Обозначение	Марка	Эскиз	Геометрические характеристики, мм			Марка бетона	Расход материалов			Масса, кг					
							Бетона, м³	Стали, кг		Объемная масса бетона, кг/м³					
			l	h	B			натур	приведенная к кл. А-I	1100	1200	1400	1500	1600	1700
1.134.1-13.1-01.00000	БВ 7.22.30-75П	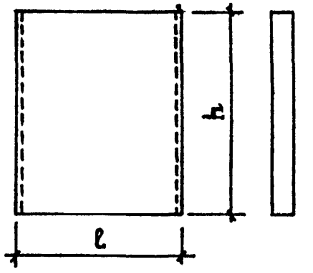	740	2180	300	75	0,46	2,5	3,1	570	–	730	–	830	–
-01	БВ 9.22.30-75П		890				0,56	2,5	3,1	700	–	890	–	1010	–
-02	БВ 12.22.30-75П		1190				0,76	2,5	3,1	940	–	1200	–	1370	–
-03	БВ 15.22.30-75П		1490				0,96	2,9	4,0	1190	–	1520	–	1740	–
-04	БВ 18.22.30-75П		1790				1,15	3,9	4,6	1430	–	1820	–	2080	–
-05	БВ 21.22.30-75П		2090				1,35	4,6	5,9	1680	–	2140	–	2440	–
-06	БВ 24.22.30-75П		2390				1,54	4,6	5,9	1910	–	2440	–	2780	–
1.134.1-13.1-03.00000	БВ 7.22.30-75П-1		740				0,46	3,6	4,5	570	–	730	–	830	–
-01	БВ 9.22.30-75П-1		890				0,56	3,9	4,8	700	–	890	–	1010	–
-03	БВ 18.22.30-75П-1		1790				1,15	5,3	6,2	1430	–	1820	–	2080	–
1.134.1-13.1-02.00000	БВ 7.22.30-100П		740	2180	300	100	0,46	2,4	3,0	–	620	–	780	–	880
-01	БВ 9.22.30-100П		890				0,56	2,4	3,0	–	760	–	950	–	1080
-02	БВ 12.22.30-100П		1190				0,76	2,8	3,9	–	1030	–	1290	–	1460
-03	БВ 15.22.30-100П		1490				0,96	3,7	4,4	–	1300	–	1630	–	1840
-04	БВ 18.22.30-100П		1790				1,15	4,4	5,3	–	1560	–	1950	–	2210
-05	БВ 21.22.30-100П		2090				1,35	4,4	5,7	–	1830	–	2290	–	2590
-06	БВ 24.22.30-100П		2390				1,54	5,8	7,7	–	2090	–	2610	–	2960
1.134.1-13.1-03.00000-04	БВ 7.22.30-100П-1		740				0,46	3,6	4,4	–	620	–	780	–	880
-05	БВ 9.22.30-100П-1		890				0,56	3,8	4,7	–	760	–	950	–	1080
-07	БВ 18.22.30-100П-1		1790				1,15	5,8	6,9	–	1560	–	1950	–	2210
1.134.1-13.1-03.00000-02	БВ 15.22.30-75П-1	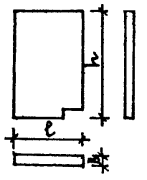	1490	2180	300	75	0,96	4,1	5,4	1180	–	1500	–	1710	–
1.134.1-13.1-04.00000	БВ 15.22.30-75П-2		1490				0,95	3,0	4,0	1190	–	1520	–	1740	–
-01	БВ 18.22.30-75П-2		1790				1,15	3,9	4,6	1430	–	1820	–	2080	–
1.134.1-13.1-03.00000-06	БВ 15.22.30-100П-1		1490			100	0,96	4,8	5,8	–	1300	–	1630	–	1840
1.134.1-13.1-04.00000-02	БВ 15.22.30-100П-2		1490			100	0,95	3,7	4,4	–	1300	–	1630	–	1830

Продолжение таблицы 5

Обозначение	Марка	Эскиз	Геометрические характеристики, мм: l	h	b	Марка бетона	Расход материалов: бетона, м³	стали, кг: натур	привед. к кл. А-I	Масса, кг, объемная масса бетона, кг/м³: 1100	1200	1400	1500	1600	1700
1.134.1-13.1-04.00000-03	БВ 18.22.30-100П-2	см. лист 7	1790	2180	300	100	1,15	4,4	5,3	–	1560	–	1950	–	2210
1.134.1-13.1-05.00000	БВ 7.22.30-75П-а		740				0,46	3,7	4,3	570	–	730	–	830	–
-01	БВ 9.22.30-75П-а		890				0,56	3,7	4,3	700	–	890	–	1010	–
-02	БВ 12.22.30-75П-а		1190				0,76	3,7	4,3	940	–	1200	–	1370	–
-03	БВ 15.22.30-75П-а		1490				0,96	4,1	5,2	1190	–	1520	–	1740	–
-04	БВ 18.22.30-75П-а		1790	2180	300	75	1,15	5,1	5,7	1430	–	1820	–	2080	–
-05	БВ 21.22.30-75П-а		2090				1,35	5,8	7,2	1680	–	2140	–	2440	–
-06	БВ 24.22.30-75П-а		2390				1,54	5,8	7,2	1910	–	2440	–	2780	–
1.134.1-13.1-07.00000	БВ 7.22.30-75П-1а		740				0,46	4,8	5,6	570	–	730	–	830	–
-01	БВ 9.22.30-75П-1а		890				0,56	5,1	5,9	700	–	890	–	1010	–
-03	БВ 18.22.30-75П-1а		1790				1,15	6,5	7,4	1430	–	1820	–	2080	–
1.134.1-13.1-06.00000	БВ 7.22.30-100П-а		740				0,46	3,6	4,2	–	620	–	780	–	880
-01	БВ 9.22.30-100П-а		890				0,56	3,6	4,2	–	760	–	950	–	1080
-02	БВ 12.22.30-100П-а		1190				0,76	4,0	5,1	–	1030	–	1290	–	1460
-03	БВ 15.22.30-100П-а		1490				0,96	4,9	5,5	–	1300	–	1630	–	1840
-04	БВ 18.22.30-100П-а		1790	2180	300	100	1,15	5,6	5,5	–	1560	–	1950	–	2210
-05	БВ 21.22.30-100П-а		2090				1,35	5,6	6,9	–	1830	–	2290	–	2590
-06	БВ 24.22.30-100П-а		2390				1,54	7,0	8,9	–	2090	–	2610	–	2960
1.134.1-13.1-07.00000-04	БВ 7.22.30-100П-1а		740				0,46	4,8	5,5	–	620	–	780	–	880
-05	БВ 9.22.30-100П-1а		890				0,56	5,0	5,8	–	760	–	950	–	1080
-07	БВ 18.22.30-100П-1а		1790				1,15	7,0	8,1	–	1560	–	1950	–	2210
1.134.1-13.1-07.00000-02	БВ 15.22.30-75П-1а		1490				0,96	5,2	6,5	1180	–	1500	–	1710	–
1.134.1-13.1-08.00000	БВ 15.22.30-75П-2а		1490	2180	300	75	0,95	4,1	5,2	1190	–	1520	–	1740	–
-01	БВ 18.22.30-75П-2а		1790				1,15	5,1	5,7	1430	–	1820	–	2080	–
1.134.1-13.1-07.00000-06	БВ 15.22.30-100П-1а		1490				0,96	6,0	7,0	–	1300	–	1630	–	1840
1.134.1-13.1-08.00000-02	БВ 15.22.30-100П-2а		1490	2180	300	100	0,96	4,9	5,5	–	1300	–	1630	–	1830
-03	БВ 18.22.30-100П-2а		1790				1,15	5,6	6,5	–	1560	–	1950	–	2210

Взам инв №
Подпись и дата
Инв № подл

Продолжение таблицы 5

Обозначение	Марка	Эскиз	Геометрические характеристики, мм			Марка бетона	Расход материалов			Масса, кг					
										Объемная масса бетона, кг/м³					
			ℓ	h	B		Бетона, м³	Стали, кг		1100	1200	1400	1500	1600	1700
								натур	приведен. к кл. А-I						
1.134.1-13.1-09.00000	БВП 9.3.30-75П	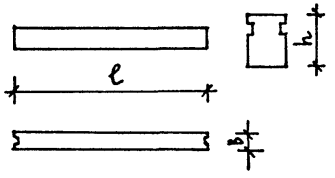	880	340	300	75	0,08	3,1	3,3	100	—	130	—	150	—
-01	БВП 12 3.30-75П		1180				0,11	3,1	3,9	140	—	170	—	200	—
-02	БВП 15.3.30-75П		1480				0,14	4,6	4,8	170	—	220	—	250	—
-03	БВП 18.3.30-75П		1780				0,17	5,2	5,5	210	—	270	—	310	—
-04	БВП 21.3.30-75П		2080				0,20	5,8	6,0	250	—	320	—	360	—
-05	БВП 24.3.30-75П		2380				0,23	7,6	8,2	290	—	360	—	420	—
-06	БВП 27.3.30-75П		2680				0,26	7,0	7,3	320	—	410	—	470	—
-07	БВП 30.3.30-75П		2980				0,29	7,5	7,9	360	—	460	—	520	—
1.134.1-13.1-10.00000	БВП 9.3.30-100П		880			100	0,08	3,1	3,3	—	110	—	140	—	160
-01	БВП 12 3.30-100П		1180				0,11	4,0	4,2	—	150	—	190	—	210
-02	БВП 15.3.30-100П		1480				0,14	4,6	4,8	—	190	—	240	—	270
-03	БВП 18.3.30-100П		1780				0,17	5,2	5,4	—	230	—	290	—	330
-04	БВП 21 3 30-100П		2080				0,20	5,8	6,0	—	270	—	340	—	380
-05	БВП 24.3 30-100П		2380				0,23	7,6	8,2	—	310	—	390	—	440
-06	БВП 27.3.30-100П		2680				0,26	7,0	7,3	—	350	—	440	—	500
-07	БВП 30 3 30-100П		2980				0,29	7,5	7,9	—	400	—	500	—	550
1.134.1-13.1-11.00000	БВП 9.6.30-75П	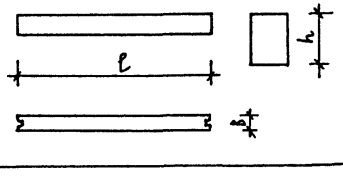	880	580	300	75	0,15	3,9	4,2	190	—	240	—	270	—
-01	БВП 21.6.30-75П		2080				0,36	7,5	7,9	450	—	570	—	650	—
-02	БВП 30.6.30-75П		2980				0,51	9,7	10,4	630	—	810	—	920	—
-03	БВП 9.6.30-100П		880	580	300	100	0,15	3,9	4,2	—	200	—	250	—	290
-04	БВП 21.6.30-100П		2080				0,36	7,5	7,9	—	490	—	610	—	690
-05	БВП 30.6.30-100П		2980				0,51	9,7	10,4	—	690	—	860	—	980
1.134.1-13.1-12.00000	БВП 18.6.30-75П	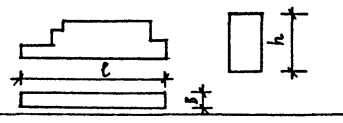	1780	580	300	75	0,27	7,0	9,5	310	—	400	—	450	—
-01	БВП 18 6 30-100П		1780	580	300	100	0,25	7,0	9,5	—	340	—	420	—	480

Продолжение таблицы 5

Обозначение	Марка	Эскиз	Геометрические характеристики l, мм	h, мм	b, мм	Марка бетона	Расход материалов: бетона, м³	стали, кг: натур	стали, кг: привед к кл А-I	Масса, кг: объемная масса бетона, кг/м³: 1100	1200	1400	1500	1600	1700
1 134.1-13 1-13 00000	БВП 20 6.30-75П		1960				0,28	8,3	10,9	350	-	440	-	510	-
1 134 1-13 1-14 00000	БВП 27 6 30-75П		2650			75	0,40	10,6	11,4	500	-	630	-	720	-
1.134 1-13 1-13 00000-01	БВП 20 6 30-100П		1960	580	300		0,28	8,3	10,9	-	380	-	470	-	540
1 134 1-131-14 00000-01	БВП 27 6 30-100П		2650			100	0,40	10,6	11,4	-	540	-	680	-	770
1 134 1-13.1-15 00000	БВП 27.6 30-75П-1		2680				0,29	10,6	11,8	370	-	470	-	530	-
-01	БВП 27 6 30-75П-1а		2680	580	300	75	0,30	10,6	11,9	380	-	480	-	550	-
-02	БВП 27 6.30-100П-1		2680				0,29	10,6	11,8	-	400	-	500	-	570
-03	БВП 27 6.30-100-1а		2680			100	0,30	10,6	11,9	-	410	-	520	-	580
1 134.1-13 1-16 00000	БВП 27.6.30-75П-2		2680				0,47	9,8	10,5	590	-	750	-	860	-
-01	БВП 27 6.30-75П-2а		2680	580	300	75	0,47	9,8	10,5	590	-	750	-	860	-
-02	БВП 27.6.30-100П-2		2680				0,47	9,8	10,5	-	650	-	810	-	910
-03	БВП 27 6.30-100П-2а		2680			100	0,47	9,8	10,5	-	650	-	810	-	910
1 134 1-131-17 00000	БВП 27 6 30-75П-3		2680	580	300	75	0,45	9,3	9,7	560	-	710	-	810	-
-01	БВП 27.6. 30-100П-3					100	0,45	9,3	9,7	-	610	-	760	-	860
1 134 1-13 1-18 00000	БВП 26 6 30-75П		2600	580	300	75	0,40	10,5	11,3	500	-	630	-	720	-
-01	БВП 26 6 30-100П					100	0,40	10,5	11,3	-	540	-	680	-	770
1.134 1-13 1-19.00000	БВП 34 6 30-75П					75	0,42	18,0	24,7	520	-	660	-	760	-
1 134 1-13 1-20 00000	БВП 34 6.30-75П-1					75	0,42	18,0	24,7	520	-	660	-	760	-
1 134 1-13 1-19 00000-01	БВП 34 6. 30-100П		3440	580	300	100	0,42	18,0	24,7	-	570	-	710	-	800
1.134 1-13 1-20 00000-01	БВП 34 6. 30-100П-1					100	0,42	18,0	24,7	-	570	-	710	-	800
1 134 1-13 1- 21 00000	БВП 34 6 30-75П-2					75	0,42	18,0	24,7	520	-	660	-	760	-
1 134 1-13 1-22 00000	БВП 34 6.30-75П-3					75	0,42	18,2	24,9	520	-	660	-	760	-
1 134 1-13 1- 21 00000-01	БВП 34 6.30-100П-2		3440	580	300	100	0,42	18,0	24,7	-	570	-	710	-	800
1 134 1-13 1-22 00000-01	БВП 34 6.30-100П-3					100	0,42	18,2	24,9	-	570	-	710	-	800
1 134 1-13 1-23 00000	БВП 343 30-75П		3440	340		75	0,28	10,4	13,9	360	-	450	-	520	-
1 134 1-13 1-24 00000	БВП 343 30-75П-1		3440	340	300	75	0,28	10,4	13,9	360	-	450	-	520	-
1 1341-13 1-25 00000	БВП 46 6.30-75 П		4600	580		75	0,54	23,3	35,5	670	-	850	-	970	-

1 134 1-13 1-00 00000 ТО

Лист 11

Взам инв № | Подпись и дата | Инв № подл

Продолжение таблицы 5

Обозначение	Марка	Эскиз	Геометрические характеристики, мм: l	h	B	Марка бетона	Расход материалов: бетона, м³	стали, кг: натур.	привед. к кл. А-I	Масса, кг: объемная масса бетона, кг/м³: 1100	1200	1400	1500	1600	1700
1.134.1-13.1-23.00000-01	БВП 34.3 30-100П	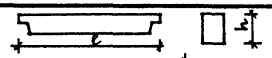	3440	340	300	100	0,28	10,4	13,9	–	390	–	480	–	550
1.134.1-13.1-24.00000-01	БВП 34 3 30-100П-1		3440	340			0,28	10,4	13,9	–	390	–	480	–	550
1.134.1-13.1-25.00000-01	БВП 46.6.30-100П	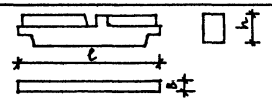	4600	580			0,54	23,3	35,5	–	730	–	910	–	1040
1.134.1-13.1-26.00000	БВП 46.6.30-75П-1		4600	580	300	75	0,54	23,3	35,5	670	–	850	–	970	–
-01	БВП 46.6.30-100П-1		4600	580		100	0,54	23,3	35,5	–	730	–	910	–	1040
1.134.1-13.1-33.00000	БВ 20.22 30-75П	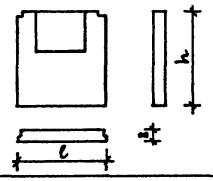	1990	2180	300	75	1,11	10,7	14,8	1370	–	1750	–	2000	–
-01	БВ 20.22 30-100П		1990	2180		100	1,11	10,7	14,8	–	1500	–	1870	–	2120

Инв № подл | Подпись и дата | Взам инв №

Продолжение таблицы 5

Обозначение	Марка	Эскиз	Геометрические характеристики			Марка бетона	Расход материалов			Масса изделия, кг
			ℓ, мм	h, мм	$в$, мм		Бетона, м³	Стали, кг натур.	Стали, кг привед. к кл. А-I	
1.134.1-13.1-19.00000-02	БВП 34.6.30-150Т		3440	580	300	150	0,42	18,0	24,7	1050
1.134.1-13.1-20.00000-02	БВП 34.6.30-150Т-1		3440				0,42	18,0	24,7	1050
1.134.1-13.1-27.00000	БВП 34.6.30-150Т-а		3440				0,42	24,3	33,6	1050
1.134.1-13.1-28.00000	БВП 34.6.30-150Т-1а		3440				0,42	24,5	33,8	1050
1.134.1-13.1-21.00000-02	БВП 34.6.30-150Т-2		3440				0,42	18,0	24,7	1050
1.134.1-13.1-22.00000-02	БВП 34.6.30-150Т-3		3440				0,42	18,2	24,9	1050
1.134.1-13.1-29.00000	БВП 34.6.30-150Т-2а		3440				0,42	24,3	33,6	1050
1.134.1-13.1-30.00000	БВП 34.6.30-150Т-3а		3440				0,42	24,5	34,0	1050
1.134.1-13.1-23.00000-02	БВП 34.3.30-150Т		3440	340			0,28	10,4	13,9	720
1.134.1-13.1-24.00000-02	БВП 34.3.30-150Т-1		3440	340			0,28	10,4	13,9	720
1.134.1-13.1-25.00000-02	БВП 46.6.30-150Т		4600	580	300		0,54	23,3	35,5	1350
1.134.1-13.1-31.00000	БВП 46.6.30-150Т-а		4600	580	300		0,54	50,5	71,1	1350
1.134.1-13.1-26.00000-02	БВП 46.6.30-150Т-1		4600	580			0,54	23,3	35,5	1350
1.134.1-13.1-32.00000	БВП 46.6.30-150Т-1а		4600	580			0,54	50,5	71,1	1350
1.134.1-13.1-33.00000-02	БВ 20.22.30-150Т		1990	2180	300		1,11	10,7	14,8	2770

Инв. № подл. | Подпись и дата | Взам. инв. №

Формат	Зона	Поз.	Обозначение	Наименование	Кол.	Примечание
				ДОКУМЕНТАЦИЯ		
А3			1.134.1-13.1-01.000000СБ	СБОРОЧНЫЙ ЧЕРТЕЖ		
А4			-00.00000 Д1	УЗЛЫ I÷VIII		
А3			-00.00000 ТО	ТЕХНИЧЕСКОЕ ОПИСАНИЕ		
А3			-00.00000 ВС	ВЕДОМОСТЬ РАСХОДА СТАЛИ		
				ДЕТАЛИ		
Б4		2		ПРОБКА ДЕРЕВЯННАЯ		
				ф 50 мм, ℓ=120 мм	3	
				ПЕРЕМЕННЫЕ ДАННЫЕ		
				ДЛЯ ИСПОЛНЕНИЙ		
				1.134.1-13.1-01.00000		
				СБОРОЧНЫЕ ЕДИНИЦЫ		
А4		1	1.134.1-13.1-00.10000	БЛОК АРМАТУРНЫЙ БА1	2	
				МАТЕРИАЛЫ		
				БЕТОН МАРКИ 75, м³	0,46	
				1.134.1-13.1-01.00000-01		
				СБОРОЧНЫЕ ЕДИНИЦЫ		
А4		1	1.134.1-13.1-00.10000	БЛОК АРМАТУРНЫЙ БА1	2	
				МАТЕРИАЛЫ		
				БЕТОН МАРКИ 75, м³	0,56	

Формат	Зона	Поз.	Обозначение	Наименование	Кол.	Примечание
				1.134.1-13.1-01.00000-02		
				СБОРОЧНЫЕ ЕДИНИЦЫ		
А4		1	1.134.1-13.1-00.10000	БЛОК АРМАТУРНЫЙ БА1	2	
				МАТЕРИАЛЫ		
				БЕТОН МАРКИ 75, м³	0,76	
				1.134.1-13.1-01.00000-03		
				СБОРОЧНЫЕ ЕДИНИЦЫ		
А4		1	1.134.1-13.1-00.10000-01	БЛОК АРМАТУРНЫЙ БА2	2	
				МАТЕРИАЛЫ		
				БЕТОН МАРКИ 75, м³	0,96	
				1.134.1-13.1-01.00000-04		
				СБОРОЧНЫЕ ЕДИНИЦЫ		
А4		1	1.134.1-13.1-00.10000-02	БЛОК АРМАТУРНЫЙ БА3	2	
				МАТЕРИАЛЫ		
				БЕТОН МАРКИ 75, м³	1,15	
				1.134.1-13.1-01.00000-05		
				СБОРОЧНЫЕ ЕДИНИЦЫ		
А4		1	1.134.1-13.1-00.10000-03	БЛОК АРМАТУРНЫЙ БА4	2	
				МАТЕРИАЛЫ		
				БЕТОН МАРКИ 75, м³	1,35	
				1.134.1-13.1-01.00000-06		
				СБОРОЧНЫЕ ЕДИНИЦЫ		
А4		1	1.134.1-13.1-00.10000-03	БЛОК АРМАТУРНЫЙ БА4	2	
				МАТЕРИАЛЫ		
				БЕТОН МАРКИ 75, м³	1,54	

Взам.инв.№ | Подпись и дата | Инв.№ подл.

1.134.1-13.1-01.00000

Нач.АОМ-2	Авдеенко		28.06
Н.контр.	Козлов		3.06
Гл.спец.	Киршнер		
Провер.	Козлов		
Разработ.	Ключко		29.VII.87

Блок рядовой (БВ 7.22.30-75П, БВ 9.22.30-75П, БВ 12.22.30-75П, БВ 15.22.30-75П, БВ 18.22.30-75П, БВ 21.22.30-75П, БВ 24.22.30-75П).

Стадия	Лист	Листов
Р	1	2

Госгражданстрой
КиевЗНИИЭП

1.134.1-13.1-01.00000 Лист 2

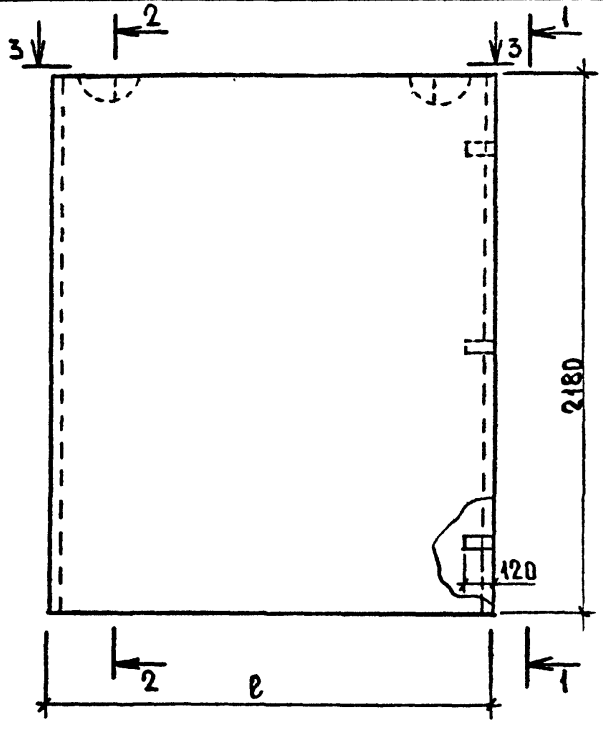

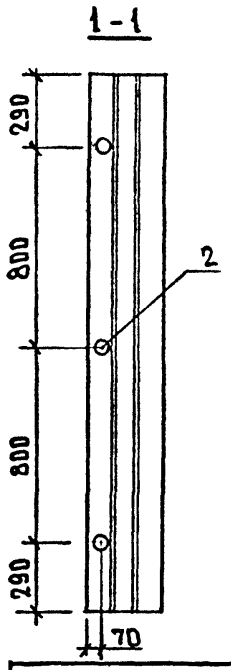

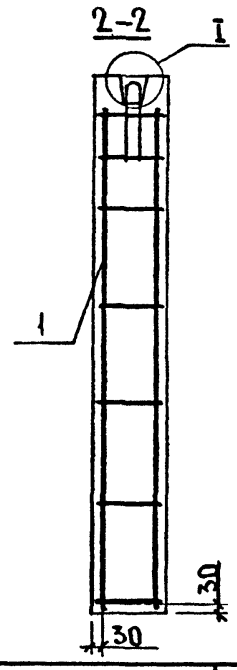

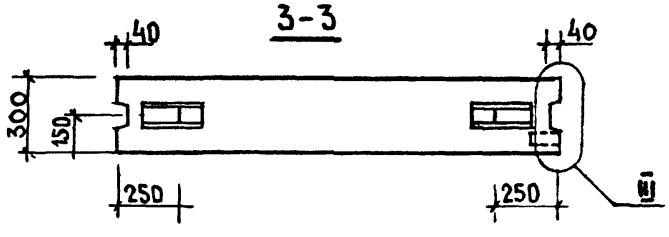

Обозначение	Марка	ℓ, мм	Масса, кг Объемная масса бетона, кг/м³ 1400	1400	1600
1.134.1-13.1-01.00000	БВ 7.22.30-75п	740	570	730	830
-01	БВ 9.22.30-75п	890	700	890	1010
-02	БВ 12.22.30-75п	1190	940	1200	1370
-03	БВ 15.22.30-75п	1490	1190	1520	1740
-04	БВ 18.22.30-75п	1790	1430	1820	2080
-05	БВ. 21.22.30-75п	2090	1680	2140	2440
-06	БВ 24.22.30-75п	2390	1910	2440	2780

Нач.АПМ-2	Авдеенко		8.04
Н.контр	Козлов		28.04
Гл.спец.	Киршнер		
Проверил	Козлов		23.11.84
Разработ	Ключко		20.11.84

1.134.1-13.1-01.00000 СБ

Блок рядовой. (БВ 7.22.30-75п, БВ 9.22.30-75п, БВ 12.22.30-75п, БВ 15.22.30-75п, БВ 18.22.30-75п, БВ 21.22.30-75п, БВ 24.22.30-75п) Сборочный чертеж.

Стадия	Масса	Масштаб
Р	См. табл.	1:20
Лист	Листов 1	

Госгражданстрой КиевЗНИИЭП

Инв.№ подл. | Подпись и дата | Взам.инв.№

Формат	Зона	Поз.	Обозначение	Наименование	Кол.	Примечание
				Документация		
А3			1.134.1-13.1-02.00000 СБ	Сборочный чертеж		
А3			-00.00000 Д1	Узлы I÷VIII		
А3			-00.00000 ТО	Техническое описание		
А3			-00.00000 ВС	Ведомость расхода стали		
				Детали		
Б4		2		Пробка деревянная		
				ф50 мм, ℓ=120 мм	3	
				Переменные данные		
				для исполнений		
				1.134.1-13.1-02.00000		
				Сборочные единицы		
А4		1	1.134.1-13.1-00.10000-04	Блок арматурный БА5	2	
				Материалы		
				Бетон марки 100, м³	0,46	
				1.134.1-13.1-02.00000-01		
				Сборочные единицы		
А4		1	1.134.1-13.1-00.10000-04	Блок арматурный БА5	2	
				Материалы		
				Бетон марки 100, м³	0,56	

Формат	Зона	Поз.	Обозначение	Наименование	Кол.	Примечание
				1.134.1-13.1-02.00000-02		
				Сборочные единицы		
А4		1	1.134.1-13.1-00.10000-05	Блок арматурный БА6	2	
				Материалы		
				Бетон марки 100, м³	0,76	
				1.134.1-13.1-02.00000-03		
				Сборочные единицы		
А4		1	1.134.1-13.1-00.10000-06	Блок арматурный БА7	2	
				Материалы		
				Бетон марки 100, м³	0,96	
				1.134.1-13.1-02.00000-04		
				Сборочные единицы		
А4		1	1.134.1-13.1-00.10000-07	Блок арматурный БА8	2	
				Материалы		
				Бетон марки 100, м³	1,15	
				1.134.1-13.1-02.00000-05		
				Сборочные единицы		
А4		1	1.134.1-13.1-00.10000-08	Блок арматурный БА9	2	
				Материалы		
				Бетон марки 100, м³	1,35	
				1.134.1-13.1-02.00000-06		
				Сборочные единицы		
А4		1	1.134.1-13.1-00.10000-09	Блок арматурный БА10	2	
				Материалы		
				Бетон марки 100, м³	1,54	

Взам. инв. №

Подпись и дата

Инв. № подл.

				1.134.1-13.1-02.00000
Нач. АПМ-2	Авдеенко			Блок рядовой (БВ 7.22.30-100п, БВ 9.22.30-100п, БВ 12.22.30-100п, БВ 15.22.30-100п, БВ 18.22.30-100п, БВ 21.22.30-100п, БВ 24.22.30-100п)
Гл. констр.	Козлов		23.04	
Гл. спец.	Киршнер		23.04.33	
Проверил	Козлов			
Разработ.	Ключко			

Стадия	Лист	Листов
Р	1	2

Госгражданстрой
КиевЗНИИЭП

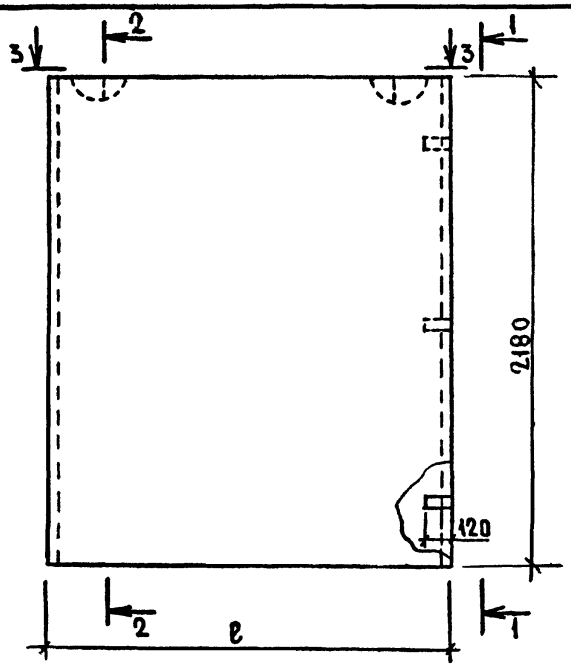

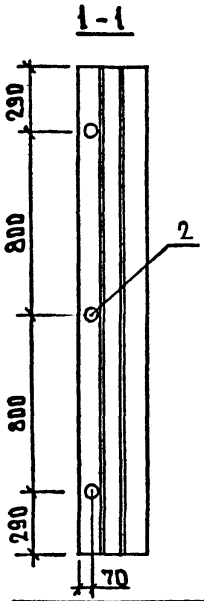

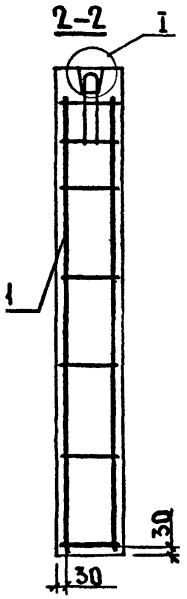

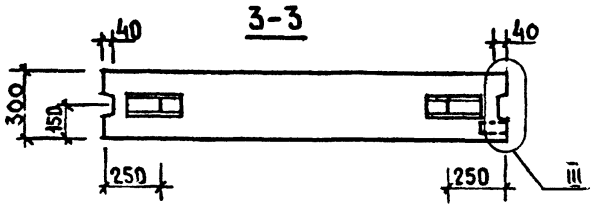

Обозначение	Марка	ℓ, мм	Масса, кг Объемная масса бетона, кг/м³ 1200	1500	1700
1.134.1-13.1-02.00000	БВ 7.22.30-100п	740	620	780	880
-01	БВ 9.22.30-100п	890	760	950	1080
-02	БВ 12.22.30-100п	1190	1030	1290	1460
-03	БВ 15.22.30-100п	1490	1300	1630	1840
-04	БВ 18.22.30-100п	1790	1560	1950	2210
-05	БВ 21.22.30-100п	2090	1830	2290	2590
-06	БВ 24.22.30-100п	2390	2090	2610	2960

Нач.АПМ-2	Авдеенко		28.06
Н.контр.	Козлов		28.06
Гл.спец.	Киршнер		28.06
Провер.	Козлов		23.11.1
Разработ.	Ключко		20.04.85

1.134.1-13.1-02.000000СБ

Блок рядовой (БВ 7.22.30-100п, БВ 9.22.30-100п, БВ 12.22.30-100п, БВ 15.22.30-100п, БВ 18.22.30-100п, БВ 21.22.30-100п, БВ 24.22.30-100п) Сборочный чертеж.

Стадия	Масса	Масштаб
Р	См. табл.	1:20

Лист | Листов 1

ГОССТРОЙ ГРАЖДАНСТРОЙ КиевЗНИИЭП

Инв.№ подл. | Подпись и дата | Взам.инв.№

Формат	Зона	Поз.	Обозначение	Наименование	Кол.	Примечание
				ДОКУМЕНТАЦИЯ		
А3			1.134.1-13.1-03.000000С6	СБОРОЧНЫЙ ЧЕРТЕЖ		
А3			-00.00000 Д1	УЗЛЫ		
А3			-00.00000 ТО	ТЕХНИЧЕСКОЕ ОПИСАНИЕ		
			-00.00000 ВС	ВЕДОМОСТЬ РАСХОДА СТАЛИ		
				Детали		
Бч		2		ПРОБКА ДЕРЕВЯННАЯ		
				ф50 мм, l=120 мм	3	
				ПЕРЕМЕННЫЕ ДАННЫЕ		
				ДЛЯ ИСПОЛНЕНИЙ		
				1.134.1-13.1-03.00000		
				СБОРОЧНЫЕ ЕДИНИЦЫ		
А4		1	1.134.1-13.1-00.10000	БЛОК АРМАТУРНЫЙ БА1	2	
А4		3	1.100.3-2-100-01	ИЗДЕЛИЕ ЗАКЛАДНОЕ МС4	2	
				МАТЕРИАЛЫ		
				БЕТОН МАРКИ 75, м³	0,46	
				1.134.1-13.1-03.00000-01		
				СБОРОЧНЫЕ ЕДИНИЦЫ		
А4		1	1.134.1-13.1-00.10000	БЛОК АРМАТУРНЫЙ БА1	2	

Нач АПМ-2	Авдеенко		28.06
Н контр.	Козлов		28.06
Гл спец.	Киршнер		28.06.87
Проверил	Козлов		28.06
Разработ.	Ключко		28.06.87

1.134.1-13.1-03.00000

БЛОК РЯДОВОЙ (БВ 7.22.30-75П-1, БВ 9.22.30-75П-1, БВ 15.22.30-75П-1, БВ 18.22.30-75П-1, БВ 7.22.30-100П-1, БВ 9.22.30-100П-1, БВ 15.22.30-100П-1, БВ 18.22.30-100П-1)

СТАДИЯ	ЛИСТ	ЛИСТОВ
	1	4

ГОСГРАЖДАНСТРОЙ КиевЗНИИЭП

Формат	Зона	Поз.	Обозначение	Наименование	Кол.	Примечание
А4		3	1.100.3-2-120-01	ИЗДЕЛИЕ ЗАКЛАДНОЕ МС8	2	
				МАТЕРИАЛЫ		
				БЕТОН МАРКИ 75, м³	0,56	
				1.134.1-13.1-03.00000-02		
				СБОРОЧНЫЕ ЕДИНИЦЫ		
А4		1	1.134.1-13.1-00.10000-01	БЛОК АРМАТУРНЫЙ БА2	2	
А4		3	1.100.3-2-100-01	ИЗДЕЛИЕ ЗАКЛАДНОЕ МС4	2	
				МАТЕРИАЛЫ		
				БЕТОН МАРКИ 75, м³	0,96	
				1.134-13.1-03.00000-03		
				СБОРОЧНЫЕ ЕДИНИЦЫ		
А4		1	1.134.1-13.1-00.10000-02	БЛОК АРМАТУРНЫЙ БА3	2	
А4		3	1.100.3-2-120-01	ИЗДЕЛИЕ ЗАКЛАДНОЕ МС8	2	
				МАТЕРИАЛЫ		
				БЕТОН МАРКИ 75, м³	1,15	

Инв.№ подл. | Подпись и дата | Взам.инв.№

Формат	Зона	Поз.	Обозначение	Наименование	Кол.	Примечание
				1.134.1-13.1-03.00000-04		
				Сборочные единицы		
А4		1	1.134.1-13.1-00.10000-04	Блок арматурный БА5	2	
А4		3	1.100.3-2-100-01	Изделие закладное МС4	2	
				Материалы		
				Бетон марки 100, $м^3$	0,46	
				1.134.1-13.1-03.00000-05		
				Сборочные единицы		
А4		1	1.134.1-13.1-00.10000-04	Блок арматурный БА5	2	
А4		3	1.100.3-2-120-01	Изделие закладное МС8	2	
				Материалы		
				Бетон марки 100, $м^3$	0,56	
				1.134.1-13.1-03.00000-06		
				Сборочные единицы		
А4		1	1.134.1-13.1-00.10000-06	Блок арматурный БА7	2	
А4		3	1.100.3-2-100-01	Изделие закладное МС4	2	

Формат	Зона	Поз.	Обозначение	Наименование	Кол.	Примечание
				Материалы		
				Бетон марки 100, $м^3$	0,96	
				1.134.1-13.1-03.00000-07		
				Сборочные единицы		
А4		1	1.134.1-13.1-00.10000-07	Блок арматурный БА8	2	
А4		3	1.100.3-2-120-01	Изделие закладное МС8	2	
				Материалы		
				Бетон марки 100, $м^3$	1,15	

Взам. инв. № | Подпись и дата | Инв. № подл.

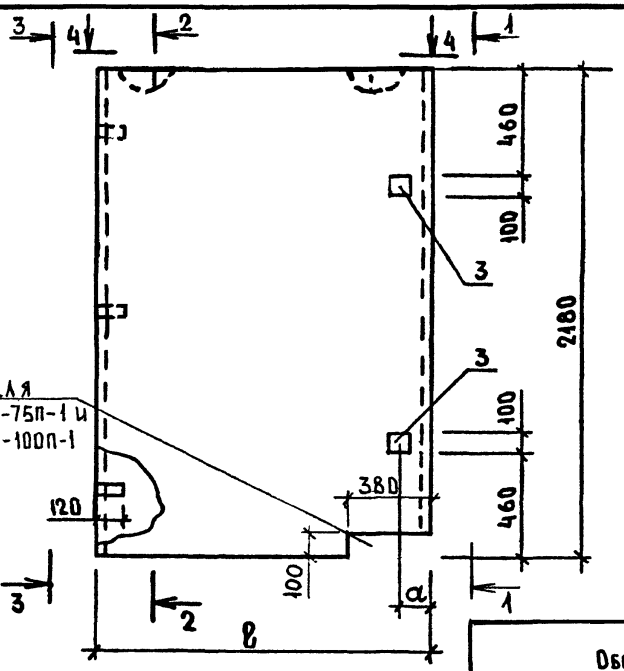



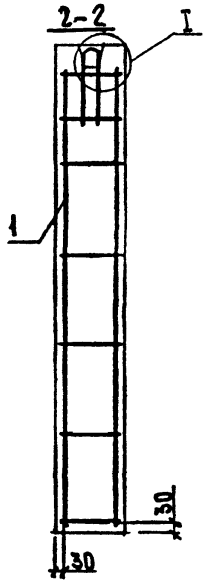

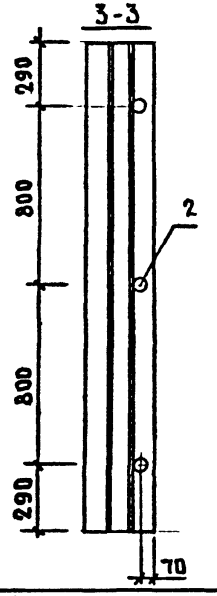

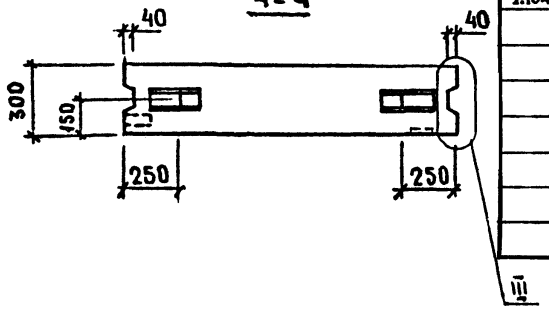

Обозначение	Марка	ℓ, мм	α, мм	Масса, кг: Обычная масса бетона, кг/м³ 1100	1400	1600	Легкого бетона, кг/м³ 1200	1500	1700
1.134.1-13.1-03.00000	БВ 7.22.30-75П-1	740	25	570	730	830	–	–	–
-01	БВ 9.22.30-75П-1	890	450	700	890	1010	–	–	–
-02	БВ 15.22.30-75П-1	1490	25	1180	1500	1710	–	–	–
-03	БВ 18.22.30-75П-1	1790	150	1430	1820	2080	–	–	–
-04	БВ 7.22.30-100П-1	740	25	–	–	–	620	780	880
-05	БВ 9.22.30-100П-1	890	420	–	–	–	760	950	1080
-06	БВ 15.22.30-100П-1	1490	25	–	–	–	1300	1630	1840
-07	БВ 18.22.30-100П-1	1790	150	–	–	–	1560	1950	2210

Нач АПМ-2	Авдеенко		11.06
Н контр	Козлов		11.06
Гл спец	Киршнер		11.06
Проверил	Козлов		11.06
Разработ	Ключко		11.06

1.134.1-13.1-03.00000 СБ

Блок рядовой (БВ 7.22.30-75П-1, БВ 9.22.30-75П-1, БВ 15.22.30-75П-1, БВ 18.22.30-75П-1, БВ 7.22.30-100П-1, БВ 9.22.30-100П-1, БВ 15.22.30-100П-1, БВ 18.22.30-100П-1) Сб. черт.

Стадия	Масса	Масштаб
Р	СМ ТАБЛ	1:20
Лист	Листов 1	

ГОСГРАЖДАНСТРОЙ
КиевЗНИИЭП

Формат	Зона	Поз.	Обозначение	Наименование	Кол.	Примечание
				Документация		
А3			1.134.1-13.1-04.00000	Сборочный чертеж		
А3			-00.00000 Д2	Узлы I÷VIII		
А3			-00.00000 ТО	Техническое описание		
А3			-00.00000 ВС	Ведомость расхода стали		
				Детали		
Б4				Пробка деревянная		
				ф50 мм, ℓ=120 мм	3	
				Переменные данные		
				для исполнений		
				1.134.1-13.1-04 00000		
				Сборочные единицы		
А4		1	1.134.1-13.1-00.10000-01	Блок арматурный БА 2	2	
				Материалы		
				Бетон марки 75, м³	0,95	
				1.134.1-13.1-04.00000-01		
				Сборочные единицы		
А4		1	1.134.1-13.1-00.10000-02	Блок арматурный БА 3	2	

Формат	Зона	Поз.	Обозначение	Наименование	Кол.	Примечание
				Материалы		
				Бетон марки 75, м³	1,15	
				1.134.1-13.1-04.00000-02		
				Сборочные единицы		
А4		1	1.134.1-13.1-00.10000-06	Блок арматурный БА 7	2	
				Материалы		
				Бетон марки 100, м³	0,95	
				1.134.1-13.1-04.00000-03		
				Сборочные единицы		
А4		1	1.134.1-13.1-00.10000-07	Блок арматурный БА 8	2	
				Материалы		
				Бетон марки 100, м³	1,15	

Взам. инв. №

Подпись и дата

Инв. № подл.

Нач. АПМ	Авдеенко		28.11
Н. контр.	Козлов		28.11
Гл. спец.	Киршнер		28.11
Провер.	Козлов		28.11
Разраб.	Ключко		20.11.8

1.134.1-13.1-04.00000

Блок рядовой (БВ 15.22.30-75П-2, БВ 18.22.30-75П-2, БВ 15.22.30-100П-2, БВ 18.22.30-100П-2)

Стадия	Лист	Листов
Р	1	2

ГОСГРАЖДАНСТРОЙ

КиевЗНИИЭП

1.134.1-13.1-04.00000

Лист 2

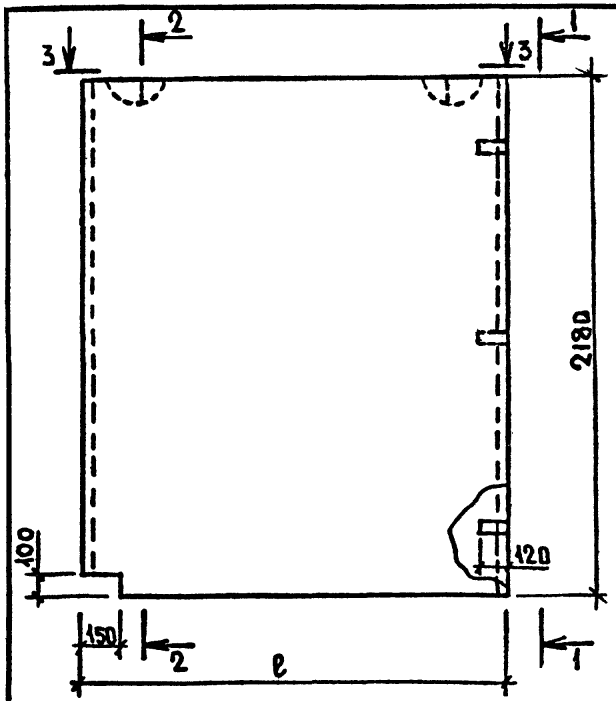

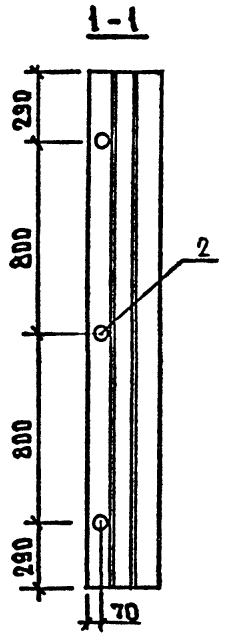

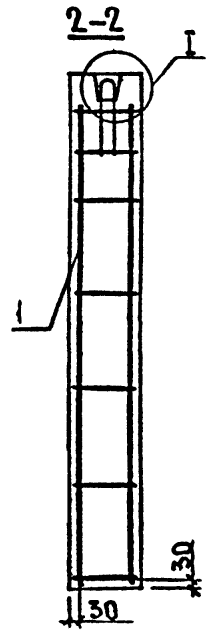

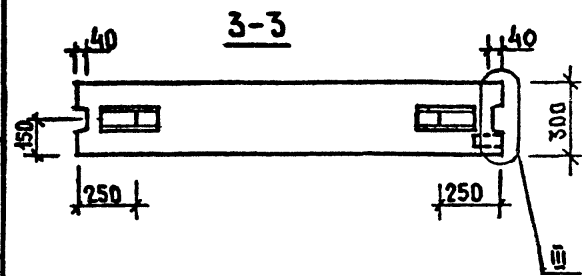

Обозначение	Марка	ℓ, мм	Масса, кг — объемная масса бетона, кг/м³					
			1100	1400	1600	1200	1500	1700
1.134.1-13.1-04.00000	БВ 15.22.30-75П-2	1490	1190	1520	1740	–	–	–
-01	БВ 18.22.30-75П-2	1790	1430	1820	2080	–	–	–
-02	БВ 15.22.30-100П-2	1490	–	–	–	1300	1630	1830
-03	БВ 18.22.30-100П-2	1790	–	–	–	1560	1950	2210

Нач.ОПМ 2	Авдеенко		
Н.контр	Козлов		
Гл.спец.	Киршнер		
Проверил	Козлов		
Разраб.	Каючко		

1.134.1-13.1-04.00000 СБ

Блок рядовой
(БВ 15.22.30-75П-2, БВ 18.22.30-75П-2, БВ 15.22.30-100П-2, БВ 18.22.30-100П-2)
Сборочный чертеж.

Стадия	Масса	Масштаб
Р	См. табл.	1:20
Лист	Листов 1	

Госгражданстрой
КиевЗНИИЭП

Формат	Зона	Поз.	Обозначение	Наименование	Кол.	Примечание
				ДОКУМЕНТАЦИЯ		
А3			1.134.1-13.1-05.00000СБ	СБОРОЧНЫЙ ЧЕРТЕЖ		
А3			-00.00000Д1	УЗЛЫ I-VIII		
А3			-00.00000ТО	ТЕХНИЧЕСКОЕ ОПИСАНИЕ		
А3			-00 00000ВС	ВЕДОМОСТЬ РАСХОДА СТАЛИ		
				Детали		
БЧ		2		Пробка деревянная		
				ф50 мм ℓ=120 мм	3	
				Переменные данные		
				для исполнений		
				1.134.1-13.1-05.00000		
				Сборочные единицы		
А4		1	1.134.1-13.1-00.20000	Блок арматурный БА 11	2	
				Материалы		
				Бетон марки 75, м³	0,46	
				1.134.1-13.1-05.00000-01		
				Сборочные единицы		
А4		1	1.134.1-13.1-00.20000	Блок арматурный БА 11	2	
				Материалы		
				Бетон марки 75, м³	0,56	

Формат	Зона	Поз.	Обозначение	Наименование	Кол.	Примечание
				1.134.1-13.1-05.00000-02		
				Сборочные единицы		
А4		1	1.134.1-13.1-00.20000	Блок арматурный БА 11	2	
				Материалы		
				Бетон марки 75, м³	0,76	
				1.134.1-13.1-05.00000-03		
				Сборочные единицы		
А4		1	1.134.1-13.1-00.20000-01	Блок арматурный БА 12	2	
				Материалы		
				Бетон марки 75, м³	0,96	
				1.134.1-13.1-05.00000-04		
				Сборочные единицы		
А4		1	1.134.1-13.1-00.20000-02	Блок арматурный БА 13	2	
				Материалы		
				Бетон марки 75, м³	1,15	
				1.134.1-13.1-05.00000-05		
				Сборочные единицы		
А4		1	1.134.1-13.1-00.20000-03	Блок арматурный БА 14	2	
				Материалы		
				Бетон марки 75, м³	1,35	
				1.134.1-13.1-05.00000-06		
				Сборочные единицы		
А4		1	1.134.1-13.1-00.20000-03	Блок арматурный БА 14	2	
				Материалы		
				Бетон марки 75, м³	1,54	

Взам. инв. № | Подпись и дата | Инв. № подл.

Нач. ПТМ 2	Авдеенко		
Н. контр.	Козлов		
Гл. спец.	Кнршнер		
Проверил	Козлов		
Разработ.	Ключко		

1.134.1-13.1-05.00000

Блок рядовой (БВ 7.22.30-75п-а, БВ 9.22.30-75п-а, БВ 12.22.30-75п-а, БВ 15.22.30-75п-а, БВ 18.22.30-75п-а, БВ 21.22.30-75п-а, БВ 24.22.30-75п-а)

Стадия	Лист	Листов
Р	1	2

Госгражданстрой
КиевЗНИИЭП

Взам. инв. № | Подпись и дата | Инв. № подл.

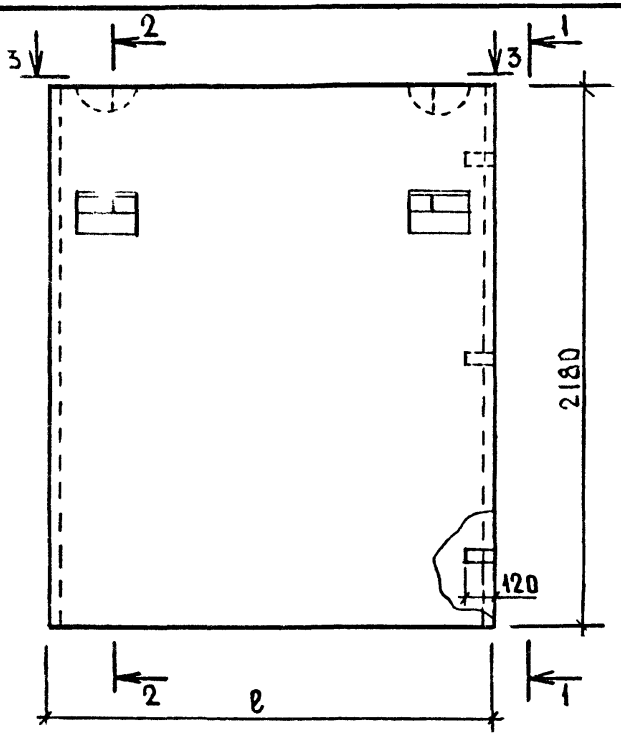

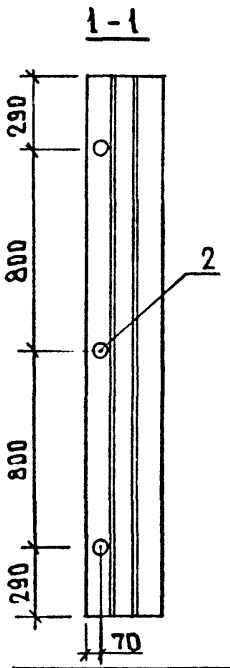

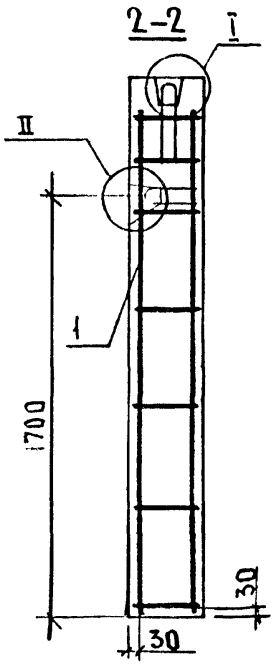

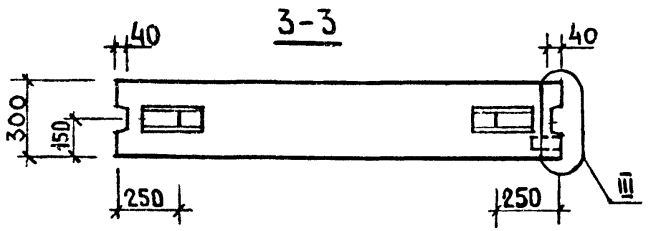

Обозначение	Марка	ℓ, мм	Масса, кг Объемная масса бетона, кг/м³ 1100	1400	1600
1.134.1-13.1-05.00000	БВ 7.22.30-75п-а	740	570	730	830
-01	БВ 9.22.30-75п-а	890	700	890	1010
-02	БВ 12.22.30-75п-а	1190	940	1200	1370
-03	БВ 15.22.30-75п-а	1490	1190	1520	1740
-04	БВ 18.22.30-75п-а	1790	1430	1820	2080
-05	БВ 21.22.30-75п-а	2090	1680	2140	2440
-06	БВ 24.22.30-75п-а	2390	1910	2440	2780

Нач АПМ-2	Авдеенко		
Н контр	Козлов		
Гл спец	Киршнер		
Проверил	Козлов		
Разработ	Ключко		

1.134.1-13.1-05.00000 СБ

Блок рядовой (БВ 7.22.30-75п-а, БВ 9.22.30-75п-а, БВ 12.22.30-75п-а, БВ 15.22.30-75п-а, БВ 18.22.30-75п-а, БВ 21.22.30-75п-а, БВ 24.22.30-75п-а) Сборочный чертеж.

Стадия	Масса	Масштаб
Р	см. табл.	1:20
Лист	Листов 1	

ГОСГРАЖДАНСТРОЙ
КиевЗНИИЭП

Формат	Зона	Поз.	Обозначение	Наименование	Кол.	Примечание
				Документация		
А4			1.134.1-13.1-06.00000СБ	Сборочный чертеж		
А3			-ОО.ОООООД1	Узлы I-VIII		
А3			-ОО.ОООООТО	Техническое описание		
А3			-ОО.ОООООВС	Ведомость расхода стали		
				Детали		
Б4		2		Пробка деревянная		
				ф50 мм, ℓ=120 мм	3	
				Переменные данные		
				для исполнений		
				1.134.1-13.1-06.00000		
				Сборочные единицы		
А4		1	1.134.1-13.1-00.2000-04	Блок арматурный БА15	2	
				Материалы		
				Бетон марки 100, м³	0,46	
				1.134.1-13.1-06.00000-01		
				Сборочные единицы		
А4		1	1.134.1-13.1-00.20000-04	Блок арматурный БА15	2	
				Материалы		
				Бетон марки 100, м³	0,56	

				1.134.1-13.1-06.00000		
Нач. АПМ 2	Авдеенко			Блок рядовой (БВ 7.22.30-100п-а,	Стадия	Лист	Листов
Н. контр.	Козлов			БВ 9.22.30-100п-а, БВ 12.22.30-100п-а,	Р	1	2
ГА спец.	Киршнер			БВ 15.22.30-100п-а, БВ 18.22.30-100п-а,	ГОСГРАЖДАНСТРОЙ		
Проверил	Козлов			БВ 21.22.30-100п-а, БВ 24.22.30-100п-а)	КиевЗНИИЭП		
Разработ.	Ключко						

Взам. инв. № | Подпись и дата | Инв. № подл.

Формат	Зона	Поз.	Обозначение	Наименование	Кол.	Примечание
				1.134.1-13.1-06.00000-02		
				Сборочные единицы		
А4		1	1.134.1-13.1-00.20000-05	Блок арматурный БА16	2	
				Материалы		
				Бетон марки 100, м³	0,76	
				1.134.1-13.1-06.00000-03		
				Сборочные единицы		
А4		1	1.134.1-13.1-00.20000-06	Блок арматурный БА17	2	
				Материалы		
				Бетон марки 100, м³	0,96	
				1.134.1-13.1-06.00000-04		
				Сборочные единицы		
А4		1	1.134.1-13.1-00.20000-07	Блок арматурный БА18	2	
				Материалы		
				Бетон марки 100, м³	1,15	
				1.134.1-13.1-06.00000-05		
				Сборочные единицы		
А4		1	1.134.1-13.1-00.20000-08	Блок арматурный БА19	2	
				Материалы		
				Бетон марки 100, м³	1,35	
				1.134.1-13.1-06.00000-06		
				Сборочные единицы		
А4		1	1.134.1-13.1-00.20000-09	Блок арматурный БА20	2	
				Материалы		
				Бетон марки 100, м³	1,54	

Взам. инв. № | Подпись и дата | Инв. № подл.

1.134.1-13.1-06.00000 Лист 2

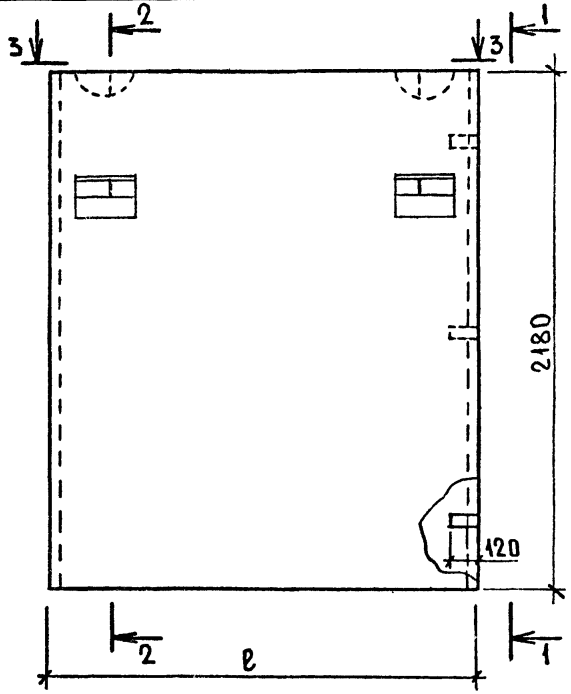

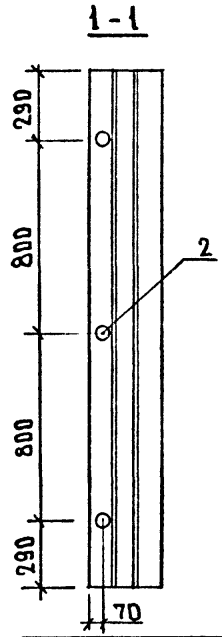

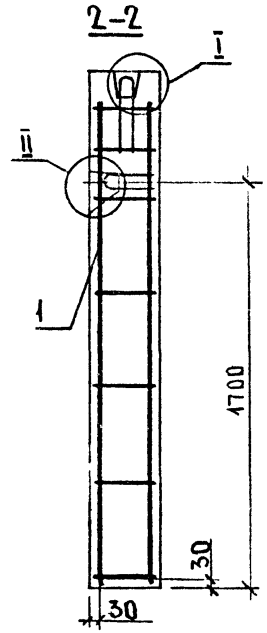

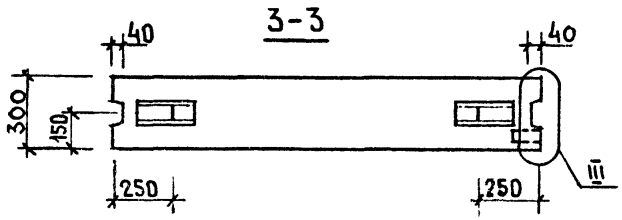

Обозначение	Марка	ℓ, мм	Масса, кг Объемная масса бетона, кг/м³ 1200	1500	1700
1.134.1-13.1-06.00000	БВ 7.22.30-100п-а	740	620	780	880
-01	БВ 9.22.30-100п-а	890	760	950	1080
-02	БВ 12.22.30-100п-а	1190	1030	1290	1460
-03	БВ 15.22.30-100п-а	1490	1300	1630	1840
-04	БВ 18.22.30-100п-а	1790	1560	1950	2210
-05	БВ 21.22.30-100п-а	2090	1830	2290	2590
-06	БВ 24.22.30-100п-а	2390	2090	2610	2960

Нач АПМ-2	Авдеенко		
Н контр	Козлов		
Гл спец	Киршнер		
Провер	Козлов		
Разраб	Ключко		

1.134.1-13.1-06.00000 СБ

Блок рядовой (БВ 7.22.30-100п-а, БВ 9.22.30-100п-а, БВ 12.22.30-100п-а, БВ 15.22.30-100п-а, БВ 18.22.30-100п-а, БВ 21.22.30-100п-а, БВ 24.22.30-100п-а)

Сборочный чертеж.

Стадия	Масса	Масштаб
Р	См. табл.	1:20

Лист | Листов 1

Госгражданстрой
КиевЗНИИЭП

Формат	Зона	Поз.	Обозначение	Наименование	Кол.	Примечание
				Документация		
А3			1.134.1-13.1-07.00000 СБ	Сборочный чертеж		
			-00 00000 Д1	Узлы I-VIII		
А3			-00 00000 ТО	Техническое описание		
А3			-00.00000 ВС	Ведомость расхода стали		
				Детали		
Б4		2		Пробка деревянная		
				ф50 мм, ℓ=120 мм	3	
				Переменные данные		
				для исполнений		
				1.134.1-13.1-07.00000		
				Сборочные единицы		
А4		1	1.134.1-13.1-00.20000	Блок арматурный БА 11	2	
А4		3	1.100.3-2-100-01	Изделие закладное МС4	2	
				Материалы		
				Бетон марки 75, м³	0,46	
				1.134.1-13.1-07.00000-01		
				Сборочные единицы		
А4		1	1.134.1-13.1-00.20000	Блок арматурный БА 11	2	

Взам. инв. № | Подпись и дата | Инв. № подл.

				1.134.1-13.1-07.00000
Нач. АПМ2	Авдеенко		23.06	Блок рядовой (БВ 7 22.30-75П-1а,
Н. контр.	Козлов		23.06	БВ 9 22 30-75П-1а, БВ 15 22 30-75П-1а,
Гл. спец.	Киршнер		23.06	БВ 18.22 30-75П-1а, БВ 7 22 30-100П-1а,
Проверил	Козлов			БВ 9 22 30-100П-1а, БВ 15 22.30 100П-1а
Разработ.	Ключко		23.06	БВ 18 22 30-100П-1а).

Стадия	Лист	Листов
Р	1	4

Госгражданстрой
КиевЗНИИЭП

Формат	Зона	Поз.	Обозначение	Наименование	Кол.	Примечание
А4		3	1.100.3-2-100-01	Изделие закладное МС8	2	
				Материалы		
				Бетон марки 75, м³	0,56	
				1.134.1-13.1-07.00000-02		
				Сборочные единицы		
А4		1	1.134.1-13.1-00.20000-01	Блок арматурный БА 12	2	
А4		3	1.100.3-2-100-01	Изделие закладное МС4	2	
				Материалы		
				Бетон марки 75, м³	0,96	
				1.134.1-13.1-07.00000-03		
				Сборочные единицы		
А4		1	1.134.1-13.1-00.20000-02	Блок арматурный БА 13	2	
А4		3	1.100.3-2.-120-01	Изделие закладное МС8	2	
				Материалы		
				Бетон марки 75, м³	1,15	

Взам. инв. № | Подпись и дата | Инв. № подл.

Формат	Зона	Поз.	Обозначение	Наименование	Кол.	Примечание
				1.134.1-13.1-07.00000-04		
				Сборочные единицы		
А4		1	1.134.1-13.1-00.20000-04	Блок арматурный БА 15	2	
А4		3	1.100.3-2-100-01	Изделие закладное МС 4	2	
				Материалы		
				Бетон марки 100, м³	0,46	
				1.134.1-13.1-07.00000-05		
				Сборочные единицы		
А4		1	1.134.1-13.1-00.20000-04	Блок арматурный БА 15	2	
А4		3	1.100.3-2-120-01	Изделие закладное МС 8	2	
				Материалы		
				Бетон марки 100, м³	0,56	
				1.134.1-13.1-07.00000-06		
				Сборочные единицы		
А4		1	1.134.1-13.1-00.20000-06	Блок арматурный БА 17	2	
А4		3	1.100.3-2-100-01	Изделие закладное МС 4	2	

Формат	Зона	Поз.	Обозначение	Наименование	Кол.	Примечание
				Материалы		
				Бетон марки 100, м³	0,96	
				1.134.1-13.1-07.00000-07		
				Сборочные единицы		
А4		1	1.134.1-13.1-00.20000-07	Блок арматурный БА 18	2	
А4		3	1.100.3-2-120-01	Изделие закладное МС 8	2	
				Материалы		
				Бетон марки 100, м³	1,15	

Взам. инв. № | Подпись и дата | Инв. № подл.

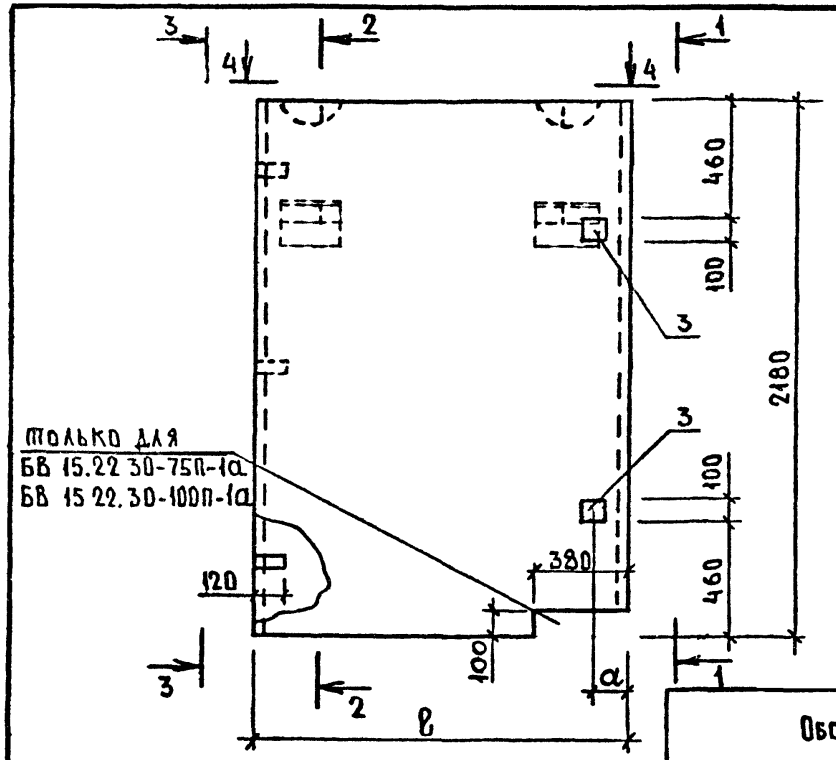

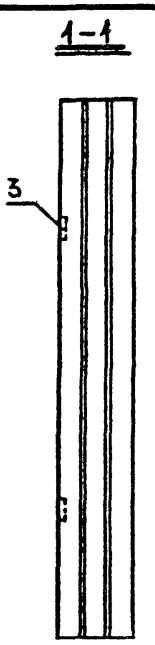

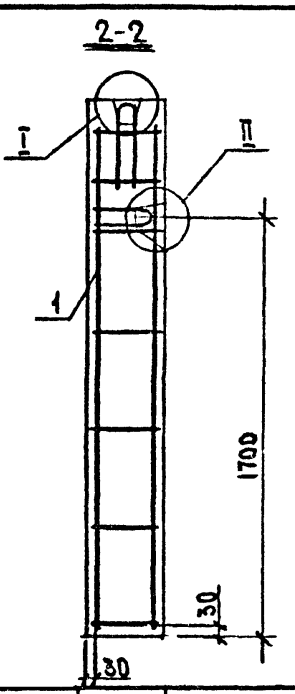

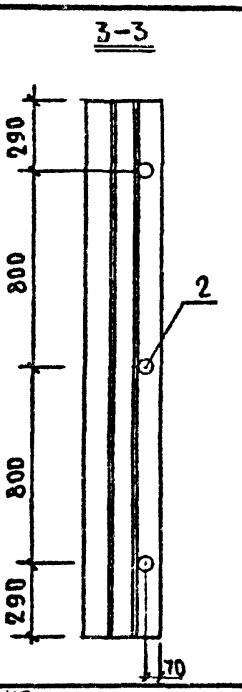

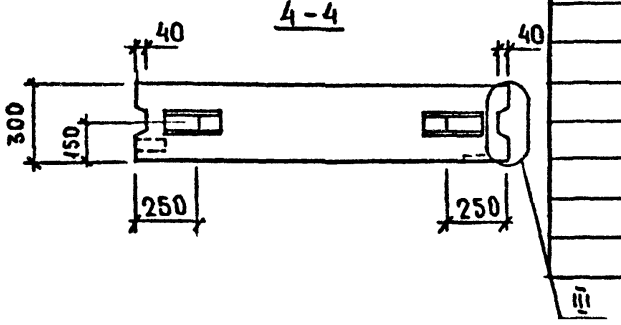

Обозначение	Марка	в, мм	а, мм	Масса, кг (объемная масса бетона, кг/м³)					
				1100	1400	1600	1200	1500	1700
1.134.1-13.1-07.00000	БВ 7.22.30-75П-1а	740	25	570	730	830	–	–	–
-01	БВ 9.22.30-75П-1а	890	450	700	890	1040	–	–	–
-02	БВ 15.22.30-75П-1а	1490	25	1180	1500	1710	–	–	–
-03	БВ 18.22.30-75П-1а	1790	150	1430	1820	2080	–	–	–
-04	БВ 7.22.30-100П-1а	740	25	–	–	–	620	780	880
-05	БВ 9.22.30-100П-1а	890	450	–	–	–	760	950	1080
-06	БВ 15.22.30-100П-1а	1490	25	–	–	–	1300	1630	1840
-07	БВ 18.22.30-100П-1а	1790	150	–	–	–	1560	1950	2210

Нач АПМ 2	Авдеенко		
Н контр	Козлов		
Гл спец.	Киршнер		
Проверил	Козлов		
Разраб.	Ключко		

1.134.1-13.1-07.00000 СБ

Блок рядовой (БВ 7.22.30-75П-1а, БВ 9.22.30-75П-1а, БВ 15.22.30-75П-1а, БВ 18.22.30-75П-1а, БВ 7.22.30-100П-1а, БВ 9.22.30-100П-1а, БВ 15.22.30-100П-1а)
Сборочный чертеж

Стадия	Масса	Масштаб
Р	СМ ТАБЛ.	1:20
Лист	Листов 1	

ГОСГРАЖДАНСТРОЙ
КиевЗНИИЭП

Взам. инв. № | Подпись и дата | Инв. № подл.

Формат	Зона	Поз.	Обозначение	Наименование	Кол	Примечание
				ДОКУМЕНТАЦИЯ		
А3			1 134 1-13 1-08 00000 СБ	СБОРОЧНЫЙ ЧЕРТЕЖ		
А3			-00 00000 Д1	УЗЛЫ I-VIII		
А3			-00 00000 ТО	ТЕХНИЧЕСКОЕ ОПИСАНИЕ		
А3			-00.00000 ВС	ВЕДОМОСТЬ РАСХОДА СТАЛИ		
				ДЕТАЛИ		
Б4		2		ПРОБКА ДЕРЕВЯННАЯ		
				Ф50 ММ, ℓ=120 ММ	3	
				ПЕРЕМЕННЫЕ ДАННЫЕ		
				ДЛЯ ИСПОЛНЕНИЙ		
				1 134 1-13 1-08 00000		
				СБОРОЧНЫЕ ЕДИНИЦЫ		
А4		1	1 134 1-13 1-00 20000-01	БЛОК АРМАТУРНЫЙ БА 12	2	
				МАТЕРИАЛЫ		
				БЕТОН МАРКИ 75, м³	0,95	
				1.134 1-13 1-08 00000-01		
				СБОРЧНЫЕ ЕДИНИЦЫ		
А4		1	1 134 1-13 1-00. 20000-02	БЛОК АРМАТУРНЫЙ БА 13	2	

Нач.АПМ-2	АВДЕЕНКО	[illegible]	[illegible]
Н.КОНТР.	КОЗЛОВ	[illegible]	[illegible]
ГЛ.СПЕЦ.	КИРШНЕР	[illegible]	[illegible]
ПРОВЕР	КОЗЛОВ		[illegible]
РАЗРАБ	КЛЮЧКО	[illegible]	[illegible]

1.134 1-13.1-08.00000

БЛОК РЯДОВОЙ
(БВ 15.22 30-75П-2а, БВ 18 22 30-75П 2а,
БВ 15 22 30 100П-2а, БВ 18.22.30-100П-2а)

СТАДИЯ	ЛИСТ	ЛИСТОВ
	1	2

ГОСГРАЖДАНСТРОЙ
КиевЗНИИЭП

Формат	Зона	Поз	Обозначение	Наименование	Кол	Примечание
				МАТЕРИАЛЫ		
				БЕТОН МАРКИ 75, м³	1,15	
				1 134 1-13 1-08 00000-02		
				СБОРОЧНЫЕ ЕДИНИЦЫ		
А4		1	1 134 1-13 1-00.20000-06	БЛОК АРМАТУРНЫЙ БА17	2	
				МАТЕРИАЛЫ		
				БЕТОН МАРКИ 100, м³	0,96	
				1 134.1-13 1-08.00000-03		
				СБОРОЧНЫЕ ЕДИНИЦЫ		
А4		1	1 134 1-13 1-00 20000-07	БЛОК АРМАТУРНЫЙ БА 18	2	
				МАТЕРИАЛЫ		
				БЕТОН МАРКИ 100, м³	1,15	

ВЗАМ.ИНВ.№ | ПОДПИСЬ И ДАТА | ИНВ.№ ПОДЛ

1 134 1-13 1-08 00000 | ЛИСТ 2

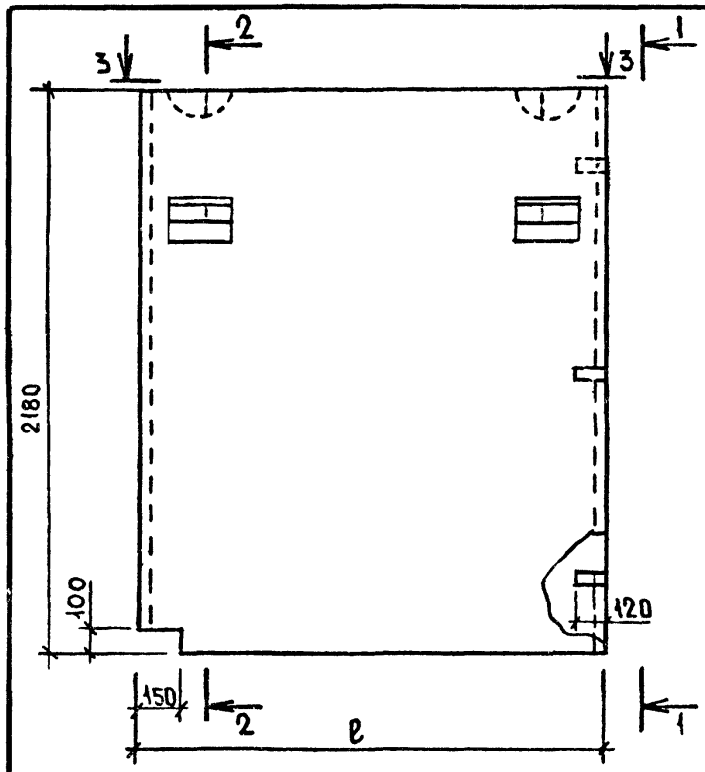

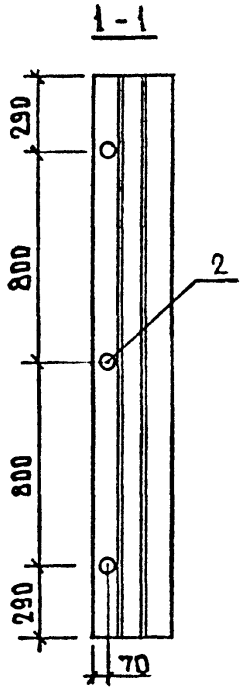

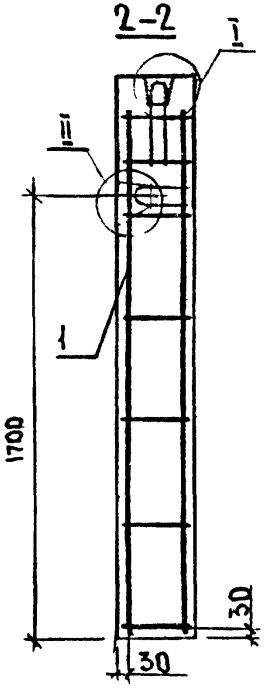

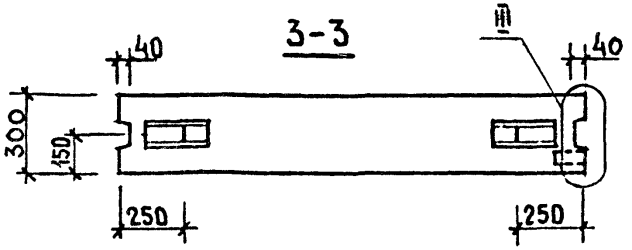

Обозначение	Марка	ℓ, мм	Масса, кг. Объемная масса бетона, кг/м³					
			1100	1400	1600	1200	1500	1700
1.134.1-13.1-08.00000	6В 15.22.30-75П-2а	1490	1190	1520	1740	–	–	–
-01	6В 18.22.30-75П-2а	1790	1430	1820	2080	–	–	–
-02	6В 15.22.30-100П-2а	1490	–	–	–	1300	1630	1830
-03	6В 18.22.30-100П-2а	1790	–	–	–	1560	1950	2210

Нач АПМ-2	Авдеенко		
Н контр	Козлов		
Гл спец	Киршнер		
Проверил	Козлов		
Разраб.	Ключко		

1.134.1-13.1-08.00000 СБ

Блок рядовой
(6В 15.22.30-75П-2а, 6В 18.22.30-75П-2а, 6В 15.22.30-100П-2а 6В 18.22.30-100П-2а)
Сборочный чертеж.

Стадия	Масса	Масштаб
Р	СМ ТАБЛ	1:20
Лист	Листов 1	

ГОСГРАЖДАНСТРОЙ
КиевЗНИИЭП

Взам инв №
Подпись и дата
Инв № подл

Формат	Зона	Поз.	Обозначение	Наименование	Кол.	Примечание
				ДОКУМЕНТАЦИЯ		
А3			1.134.1-13.1-09.00000 СБ	СБОРОЧНЫЙ ЧЕРТЕЖ		
А3			-00.00000 Д1	УЗЛЫ I-VIII		
А3			-00.00000 ТО	ТЕХНИЧЕСКОЕ ОПИСАНИЕ		
А3			-00.00000 ВС	ВЕДОМОСТЬ РАСХОДА СТАЛИ		
			ПЕРЕМЕННЫЕ	ДАННЫЕ ДЛЯ ИСПОЛНЕНИЙ		
				1.134.1-13.1-09.00000		
				СБОРОЧНЫЕ ЕДИНИЦЫ		
А4		1	1.134.1-13.1-09.10000	КАРКАС ПРОСТРАНСТВЕННЫЙ		
				КП1	1	
				ДЕТАЛИ		
А4		2	1.134.1-13.1-00.05100	ПЕТЛЯ СТРОПОВОЧНАЯ П10	2	
				МАТЕРИАЛЫ		
				БЕТОН МАРКИ 75, м³	0.08	
				1.134.1-13.1-09.00000-01		
				СБОРОЧНЫЕ ЕДИНИЦЫ		
А4		1	1.134.1-13.1-09.10000-01	КАРКАС ПРОСТРАНСТВЕННЫЙ		
				КП2	1	

Нач АПМ 2	Авдеенко		
Н контр	Козлов		
Гл спец	Киршнер		
Проверил	Козлов		
Разработ	Григорьева		

1.134.1-13.1-09.00000

БЛОК ПОЯСНОЙ (БВП 9.3.30-75П, БВП 12.3.30-75П, БВП 15.3.30-75П, БВП 18.3.30-75П, БВП 21.3.30-75П, БВП 24.3.30-75П, БВП 27.3.30-75П, БВП 30.3.30-75П).

СТАДИЯ	ЛИСТ	ЛИСТОВ
Р	1	4

ГОСГРАЖДАНСТРОЙ
КиевЗНИИЭП

Формат	Зона	Поз.	Обозначение	Наименование	Кол.	Примечание
				ДЕТАЛИ		
А4		2	1.134.1-13.1-00.05100	ПЕТЛЯ СТРОПОВОЧНАЯ П10	2	
				МАТЕРИАЛЫ		
				БЕТОН МАРКИ 75, м³	0.11	
				1.134.1-13.1-09.00000-02		
				СБОРОЧНЫЕ ЕДИНИЦЫ		
А4		1	1.134.1-13.1-09.10000-02	КАРКАС ПРОСТРАНСТВЕННЫЙ		
				КП3	1	
				ДЕТАЛИ		
А4		2	1.134.1-13.1-00.05100-01	ПЕТЛЯ СТРОПОВОЧНАЯ П11	2	
				МАТЕРИАЛЫ		
				БЕТОН МАРКИ 75, м³	0.14	
				1.134.1-13.1-09.00000-03		
				СБОРОЧНЫЕ ЕДИНИЦЫ		
А4		1	1.134.1-13.1-09.10000-03	КАРКАС ПРОСТРАНСТВЕННЫЙ		
				КП4	1	
				ДЕТАЛИ		
А4		2	1.134.1-13.1-00.05100-01	ПЕТЛЯ СТРОПОВОЧНАЯ П11	2	
				МАТЕРИАЛЫ		
				БЕТОН МАРКИ 75, м³	0.17	

Взам. инв. №
Подпись и дата
Инв. № подл.

1.134.1-13.1-09.00000

Лист 2

Формат	Зона	Поз.	Обозначение	Наименование	Кол.	Примечание
				1.134.1-13.1-09.00000-04		
				Сборочные единицы		
А4		1	1.134.1-13.1-09.10000-04	Каркас пространственный		
				КП5	1	
				Детали		
А4		2	1.134.1-13.1-00.05100-01	Петля строповочная П11	2	
				Материалы		
				Бетон марки 75, м³	0,20	
				1.134.1-13.1-09.00000-05		
				Сборочные единицы		
А4		1	1.134.1-13.1-09.20000	Каркас пространственный		
				КП8	1	
				Детали		
А4		2	1.134.1-13.1-00.05100-01	Петля строповочная П11	2	
				Материалы		
				Бетон марки 75, м³	0,23	
				1.134.1-13.1-09.00000-06		
				Сборочные единицы		
А4		1	1.134.1-13.1-09.10000-05	Каркас пространственный		
				КП6	1	

Инв.№ подл. | Подпись и дата | Взам.инв.№

Формат	Зона	Поз.	Обозначение	Наименование	Кол.	Примечание
				Детали		
А4		2	1.134.1-13.1-00.05100-01	Петля строповочная П11	2	
				Материалы		
				Бетон марки 75, м³	0,26	
				1.134.1-13.1-09.00000-07		
				Сборочные единицы		
А4		1	1.134.1-13.1-09.10000-06	Каркас пространственный		
				КП7	1	
				Детали		
А4		2	1.134.1-13.1-00.05100-01	Петля строповочная П11	2	
				Материалы		
				Бетон марки 75, м³	0,29	

Инв.№ подл. | Подпись и дата | Взам.инв.№

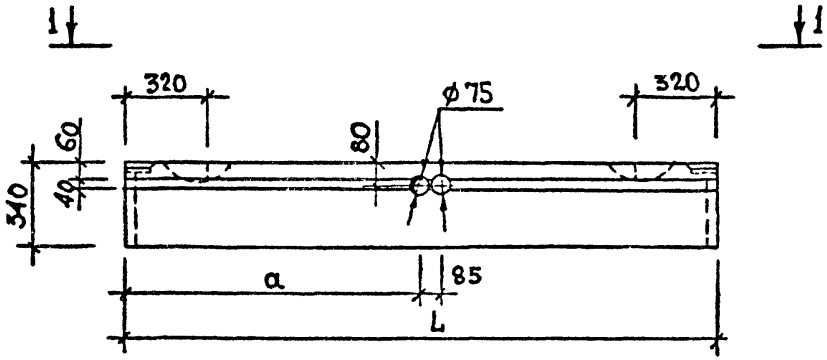

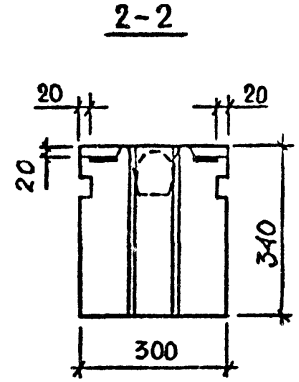

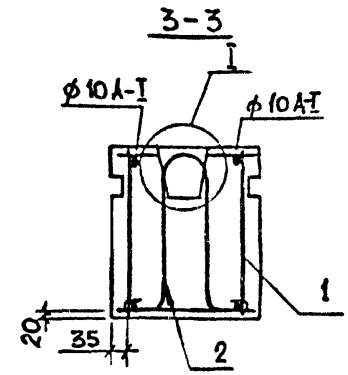

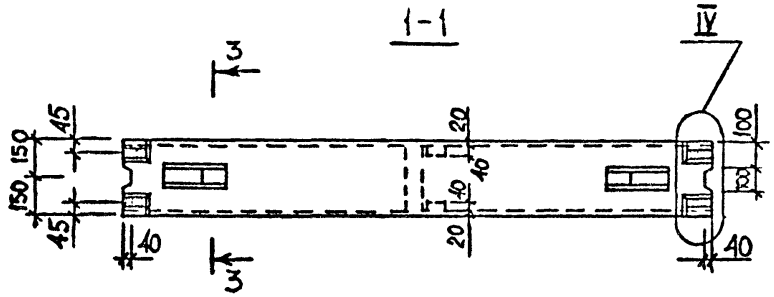

Обозначение	Марка	L, мм	a, мм	Масса, кг (Объемная масса бетона) 1100	1400	1600
1.134.1-13.1-09.00000	БВП 9.3.30-75П	880	440	100	130	150
-01	БВП 12.3.30-75П	1180	590	140	170	200
-02	БВП 15.3.30-75П	1480	740	170	220	250
-03	БВП 18.3.30-75П	1780	890	210	270	310
-04	БВП 21.3.30-75П	2080	1040	250	320	360
-05	БВП 24.3.30-75П	2380	1190	290	360	420
-06	БВП 27.3.30-75П	2680	1340	320	410	470
-07	БВП 30.3.30-75П	2980	1490	360	460	520

Нач АПМ 2	Авдеенко		
Н.контр	Козлов		
Гл спец	Киршнер		
Проверил	Козлов		
Разраб	Григорьева		28 VI 82

1.134.1-13.1-09.00000 СБ

БЛОК ПОЯСНОЙ (БВП 9.3.30-75П, БВП 12.3.30-75П, БВП 15.3.30-75П, БВП 18.3.30-75П, БВП 21.3.30-75П, БВП 24.3.30-75П, БВП 27.3.30-75П, БВП 30.3.30-75П) СБ. ЧЕРТ.

Стадия	Масса	Масштаб
Р	сн. / табл.	1:20 / 1:10
Лист	Листов 1	

Госгражданстрой КиевЗНИИЭП

Формат	Зона	Поз.	Обозначение	Наименование	Кол.	Примечание
				ДОКУМЕНТАЦИЯ		
А3			1.134.1-13.1-10.00000 СБ	СБОРОЧНЫЙ ЧЕРТЕЖ		
А3			-00.00000 Д1	УЗЛЫ I-VIII		
А3			-00.00000 ТО	ТЕХНИЧЕСКОЕ ОПИСАНИЕ		
А3			-00.00000 ВС	ВЕДОМОСТЬ РАСХОДА СТАЛИ		
			ПЕРЕМЕННЫЕ	ДАННЫЕ ДЛЯ ИСПОЛНЕНИЙ		
				1.134.1-13.1-10.00000		
				СБОРОЧНЫЕ ЕДИНИЦЫ		
А4		1	1.134.1-13.1-09.10000	КАРКАС ПРОСТРАНСТВЕННЫЙ		
				КП1	1	
				ДЕТАЛИ		
А4		2	1.134.1-13.1-00.05100	ПЕТЛЯ СТРОПОВОЧНАЯ П10	2	
				МАТЕРИАЛЫ		
				БЕТОН МАРКИ 100, м³	0,08	
				1.134.1-13.1-10.00000-01		
				СБОРОЧНЫЕ ЕДИНИЦЫ		
А4		1	1.134.1-13.1-09.10000-01	КАРКАС ПРОСТРАНСТВЕННЫЙ		
				КП2	1	

Формат	Зона	Поз.	Обозначение	Наименование	Кол.	Примечание
				ДЕТАЛИ		
А4		2	1.134.1-13.1-00.05100-01	ПЕТЛЯ СТРОПОВОЧНАЯ П11	2	
				МАТЕРИАЛЫ		
				БЕТОН МАРКИ 100, м³	0,11	
				1.134.1-13.1-10.00000-02		
				СБОРОЧНЫЕ ЕДИНИЦЫ		
А4		1	1.134.1-13.1-09.10000-02	КАРКАС ПРОСТРАНСТВЕННЫЙ		
				КП3	1	
				ДЕТАЛИ		
А4		2	1.134.1-13.1-00.05100-01	ПЕТЛЯ СТРОПОВОЧНАЯ П11	2	
				МАТЕРИАЛЫ		
				БЕТОН МАРКИ 100, м³	0,14	
				1.134.1-13.1-10.00000-03		
				СБОРОЧНЫЕ ЕДИНИЦЫ		
А4		1	1.134.1-13.1-09.10000-03	КАРКАС ПРОСТРАНСТВЕННЫЙ		
				КП4	1	
				ДЕТАЛИ		
А4		2	1.134.1-13.1-00.05100-01	ПЕТЛЯ СТРОПОВОЧНАЯ П11	2	
				МАТЕРИАЛЫ		
				БЕТОН МАРКИ 100, м³	0,17	

Взам. инв. № | Подпись и дата | Инв. № подл.

Нач. АПМ-2	Авдеенко		
Н. контр.	Козлов		
Гл. спец.	Киршнер		
Провер.	Козлов		
Разраб.	Григорьева		22.11.84

1.134.1-13.1-10.00000

Блок поясной (БВП 9.3.30-100п, БВП 12.3.30-100п, БВП 15.3.30-100п, БВП 18.3.30-100п, БВП 21.3.30-100п, БВП 24.3.30-100п, БВП 27.3.30-100п, БВП 30.3.30-100п).

Стадия	Лист	Листов
Р	1	4

ГОСГРАЖДАНСТРОЙ
КиевЗНИИЭП

Формат	Зона	Поз.	Обозначение	Наименование	Кол.	Примечание
				1.134.1-13.1-10.00000-04		
				Сборочные единицы		
А4		1	1.134.1-13.1-09.10000-04	Каркас пространственный		
				КП5	1	
				Детали		
А4		2	1.134.1-13.1-00.05100-01	Петля строповочная П11	2	
				Материалы		
				Бетон марки 100, м³	0,20	
				1.134.1-13.1-10.00000-05		
				Сборочные единицы		
А4		1	1.134.1-13.1-09.20000	Каркас пространственный		
				КП8	1	
				Детали		
А4		2	1.134.1-13.1-00.05100-01	Петля строповочная П11	2	
				Материалы		
				Бетон марки 100, м³	0,23	
				1.134.1-13.1-10.00000-06		
				Сборочные единицы		
А4		1	1.134.1-13.1-09.10000-05	Каркас пространственный		
				КП6	1	

Формат	Зона	Поз.	Обозначение	Наименование	Кол.	Примечание
				Детали		
А4		2	1.134.1-13.1-00.05100-01	Петля строповочная П11	2	
				Материалы		
				Бетон марки 100, м³	0,26	
				1.134.1-13.1-10 00000-07		
				Сборочные единицы		
А4		1	1.134.1-13.1-09.10000-06	Каркас пространственный		
				КП7	1	
				Детали		
А4		2	1.134.1-13.1-00.05100-01	Петля строповочная П11	2	
				Материалы		
				Бетон марки 100, м³	0,29	

Взам. инв. № | Подпись и дата | Инв. № подл.

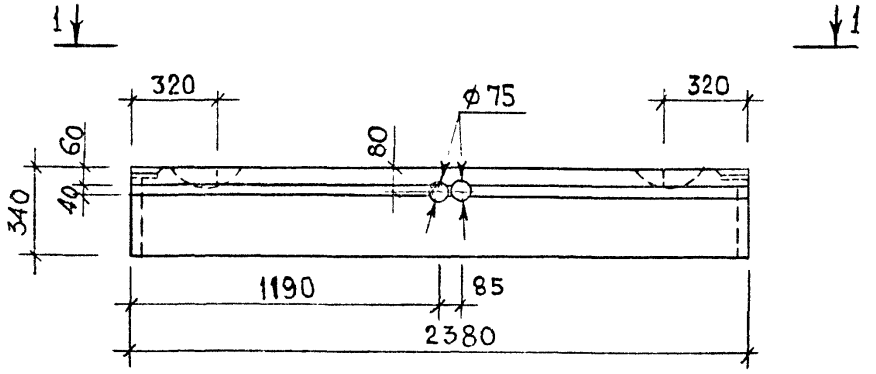

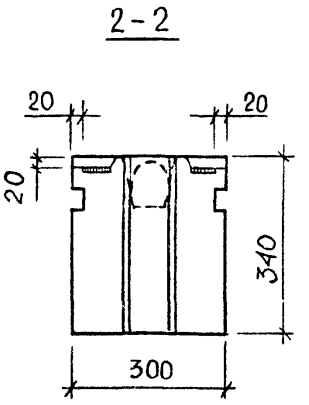

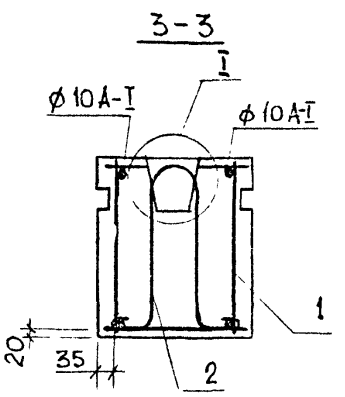

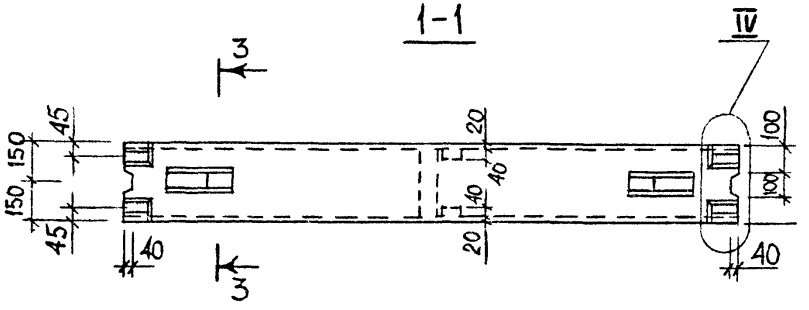

Обозначение	Марка	L, мм	a, мм	Масса, кг Объемная масса бетона 1200	1500	1700
1.134.1-13.1-10, 00000	БВП 9.3.30-100П	880	440	110	140	160
-01	БВП 12.3.30-100П	1180	590	150	190	210
-02	БВП 15.3.30-100П	1480	740	190	240	270
-03	БВП 18.3.30-100П	1780	890	230	290	330
-04	БВП 21.3.30-100П	2080	1040	270	340	380
-05	БВП 24.3.30-100П	2380	1190	310	390	440
-06	БВП 27.3.30-100П	2680	1340	350	440	500
-07	БВП 30.3.30-100П	2980	1490	400	500	550

Нач АПМ-2	Авдеенко		
Н контр.	Козлов		
Гл спец	Киршнер		
Провер	Козлов		
Разработ	Григорьева		

1.134.1-13.1-10.00000 СБ

БЛОК ПОЯСНОЙ. (БВП 9.3.30-100П, БВП 12.3.30-100П, БВП 15.3.30-100П, БВП 18.3.30-100П, БВП 21.3.30-100П, БВП 24.3.30-100П, БВП 27.3.30-100П, БВП 30.3.30-100П) СБ ЧЕРТ

Стадия	Масса	Масштаб
Р	см. табл.	1:20 1:10
Лист	Листов 1	

ГОСГРАЖДАНСТРОЙ КиевЗНИИЭП

Инв№ подл | Подпись и дата | Взам инв.№

Формат	Зона	Поз.	Обозначение	Наименование	Кол.	Примечание
				ДОКУМЕНТАЦИЯ		
А3			1.134.1-13.1-11.00000 СБ	СБОРОЧНЫЙ ЧЕРТЕЖ		
А3			-00.00000 Д1	УЗЛЫ I-VIII		
А3			-00.00000 ТО	ТЕХНИЧЕСКОЕ ОПИСАНИЕ		
А3			-00.00000 ВС	ВЕДОМОСТЬ РАСХОДА СТАЛИ		
			ПЕРЕМЕННЫЕ	ДАННЫЕ ДЛЯ ИСПОЛНЕНИЙ		
				1.134.1-13.1-11.00000		
				СБОРОЧНЫЕ ЕДИНИЦЫ		
А4		1	1.134.1-13.1-11.10000	КАРКАС ПРОСТРАНСТВЕННЫЙ		
				КП9	1	
А1		2	-00.04700	ПЕТЛЯ СТРОПОВОЧНАЯ П12	2	
				МАТЕРИАЛЫ		
				БЕТОН МАРКИ 75, м³	0.15	
				1.134.1-13.1-11.00000-01		
				СБОРОЧНЫЕ ЕДИНИЦЫ		
А4		1	1.134.1-13.1-11.10000-01	КАРКАС ПРОСТРАНСТВЕННЫЙ		
				КП10	1	
А1		2	-00.04700-01	ПЕТЛЯ СТРОПОВОЧНАЯ П13	2	
				МАТЕРИАЛЫ		
				БЕТОН МАРКИ 75, м³	0.36	
				1.134.1-13.1-11.00000-02		
				СБОРОЧНЫЕ ЕДИНИЦЫ		
А4		1	1.134.1-13.1-11.10000-02	КАРКАС ПРОСТРАНСТВЕННЫЙ		
				КП11	1	
А1		2	-00.04700-01	ПЕТЛЯ СТРОПОВОЧНАЯ П13	2	

Нач. АПМ-2	Авдеенко		21.11
Н. контр.	Козлов		16.06
Гл. спец.	Коршнер		20.06
Проверил	Козлов		23.11-11
Разраб	Григорьева		29.11-11

1.131.1-13.1-11.00000

Блок поясной (БВП 9.6.30-7Т, БВП 21.6.30-7Т, БВП 30.6.30-7Т, БВП 9.6.30-10Т, БВП 21.6.30-10Т, БВП 30.6.30-10Т).

Стадия	Лист	Листов
Р	1	2

Госгражданстрой КиевЗНИИЭП

Формат	Зона	Поз.	Обозначение	Наименование	Кол.	Примечание
				МАТЕРИАЛЫ		
				БЕТОН МАРКИ 75, м³	0.51	
				1.134.1-13.1-11.00000-03		
				СБОРОЧНЫЕ ЕДИНИЦЫ		
А4		1	1.134.1-13.1-11.10000	КАРКАС ПРОСТРАНСТВЕННЫЙ		
				КП9	1	
А1		2	-00.04700	ПЕТЛЯ СТРОПОВОЧНАЯ П12	2	
				МАТЕРИАЛЫ		
				БЕТОН МАРКИ 100, м³	0.15	
				1.134.1-13.1-11.00000-04		
				СБОРОЧНЫЕ ЕДИНИЦЫ		
А4		1	1.134.1-13.1-11.10000-01	КАРКАС ПРОСТРАНСТВЕННЫЙ		
				КП10	1	
А1		2	-00.04700-01	ПЕТЛЯ СТРОПОВОЧНАЯ П13	2	
				МАТЕРИАЛЫ		
				БЕТОН МАРКИ 100, м³	0.36	
				1.134.1-13.1-11.00000-05		
				СБОРОЧНЫЕ ЕДИНИЦЫ		
А4		1	1.134.1-13.1-11.10000-02	КАРКАС ПРОСТРАНСТВЕННЫЙ		
				КП11	1	
А1		2	-00.04700-01	ПЕТЛЯ СТРОПОВОЧНАЯ П13	2	
				МАТЕРИАЛЫ		
				БЕТОН МАРКИ 100, м³	0.51	

Взам. инв. № | Подпись и дата | Инв. № подл.

1.131.1-13.1-11.00000 Лист 2

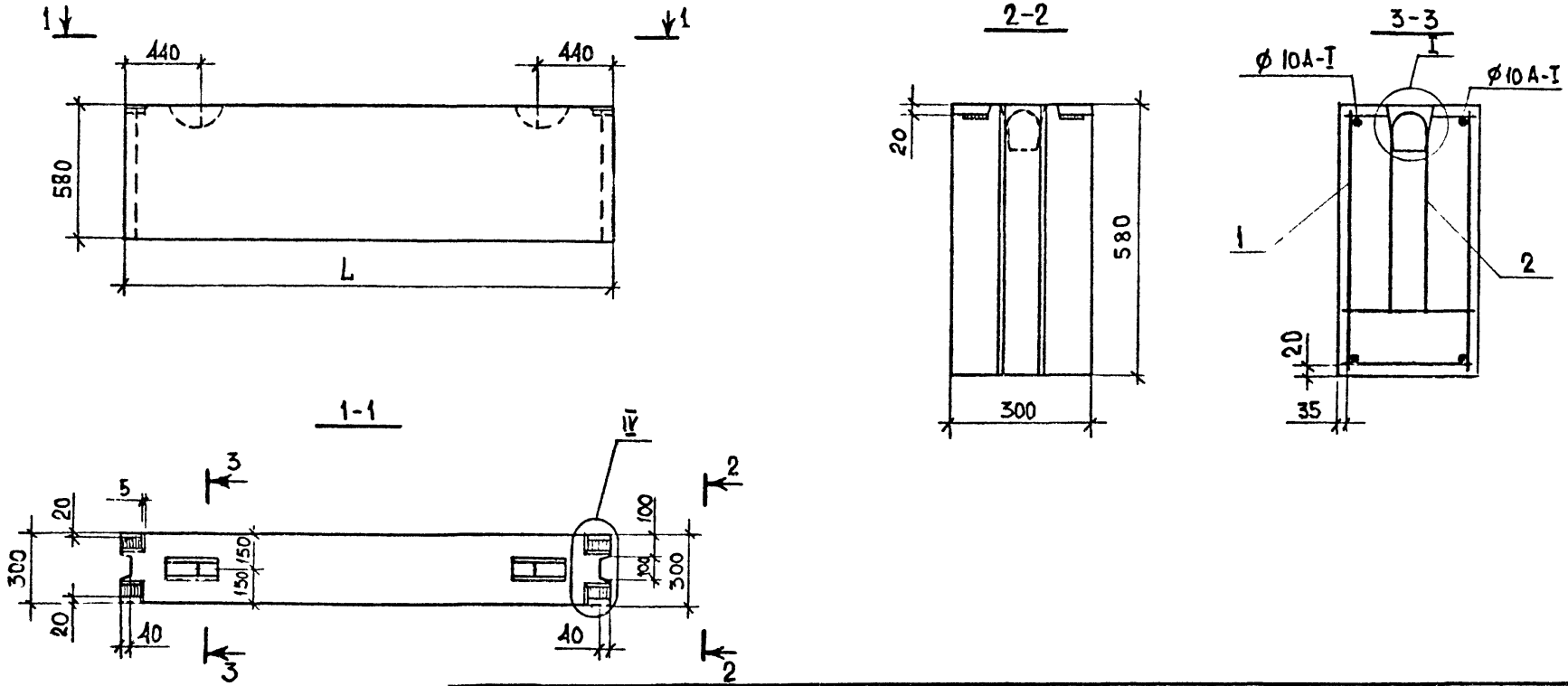

Обозначение	Марка	L, мм	Масса, кг. Объемная масса бетона, кг/м³ 1100	1400	1600	1200	1500	1700
1.134.1-13.1-11.00000	БВП 9.6.30 – 75 п	880	190	240	270	–	–	–
-01	БВП 21.6.30 – 75п	2080	450	570	650	–	–	–
-02	БВП 30.6.30 – 75п	2980	630	810	920	–	–	–
-03	БВП 9.6.30 – 100п	880	–	–	–	200	250	290
-04	БВП 21.6.30 – 100п	2080	–	–	–	490	610	690
-05	БВП 30.6.30 – 100п	2980	–	–	–	690	860	980

Нач АПМ-2	Авдеенко		26.06
Н контр	Козлов		28.06
Гл спец	Киршнер		
Проверил	Козлов		23.IV.77
Разраб.	Григорьева		22.VI

1.134.1-13.1-11.00000 СБ

Блок поясной (БВП 9.6.30-75п, БВП 21.6.30-75п, БВП 30.6.30-75п, БВП 9.6.30-100п, БВП 21.6.30-100п, БВП 30.6.30-100п). Сборочный чертеж.

Стадия	Масса	Масштаб
Р	см. табл.	1:10 1:20

Лист | Листов 1

Госгражданстрой КиевЗНИИЭП

Инв № подл | Подпись и дата | Взам инв №

19599

Формат	Зона	Поз.	Обозначение	Наименование	Кол.	Примечание
				Документация		
А3			1.134.1-13.1-12.00000 СБ	Сборочный чертеж		
А3			-00.00000 Д1	Узлы I÷VIII		
А3			-00.00000 ТО	Техническое описание		
А3			-00.00000 ВС	Ведомость расхода стали		
				Сборочные единицы		
А4		1	1.134.1-13.1-12.10000	Каркас пространственный		
				КП 12	1	
А4		2	1.134.1-13.1-00.04700	Петля строповочная П12	2	
А4		3	1.100.3-2-100-01	Изделие закладное МС4	1	
			Переменные	данные для исполнений		
				1.134.1-13.1-12.00000		
				Материалы		
				Бетон марки 75, м³	0,25	
				1.134.1-13.1-12.00000-01		
				Материалы		
				Бетон марки 100, м³	0,25	

Нач.АПМ-2	Авдеенко		
Н.контр.	Козлов		
Гл.спец.	Киршнер		
Провер.	Козлов		
Разраб.	Григорьева		

1.134.1-13.1-12.00000

Блок перемычечный (БВП 18 6.30-75П, БВП 18 6.30-100П)

Стадия	Лист	Листов
Р		1

Госграждастрой

КиевЗНИИЭП

Формат	Зона	Поз.	Обозначение	Наименование	Кол.	Примечание
				Документация		
А3			1.134.1-13.1-13.00000 СБ	Сборочный чертеж		
А3			-00.00000 Д1	Узлы I-VIII		
А3			-00.00000 ТО	Техническое описание		
А3			-00.00000 ВС	Ведомость расхода стали		
				Сборочные единицы		
А4		1	1.134.1-13.1-13.10000	Каркас пространственный		
				КП 13	1	
А4		2	1.134.1-13.1-00.04700	Петля строповочная П12	2	
А4		3	1.100.3-2-100-01	Изделие закладное МС4	1	
			Переменные	данные для исполнений		
				1.134.1-13.1-13.00000		
				Материалы		
				Бетон марки 75, м³	0,28	
				1.134.1-13.1-13.00000-01		
				Материалы		
				Бетон марки 100, м³	0,28	

Инв.№ подл. | Подпись и дата | Взам.инв.№

Нач.АПМ 2	Авдеенко		
Н.контр.	Козлов		
Гл.спец.	Киршнер		
Провер.	Козлов		
Разраб.	Григорьева		

1.134.1-13.1-13.00000

Блок перемычечный (БВП 20 6.30-75П, БВП 20 6.30-100П)

Стадия	Лист	Листов
Р		1

Госграждастрой

КиевЗНИИЭП

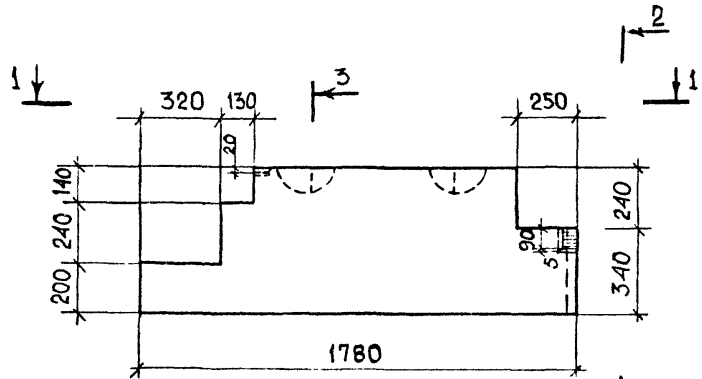

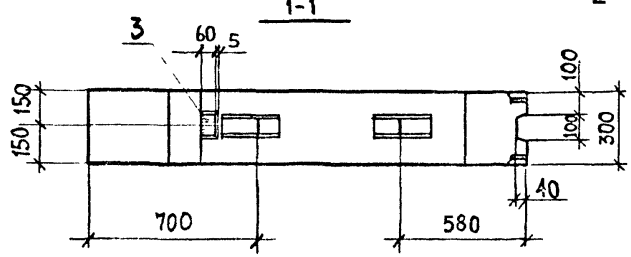

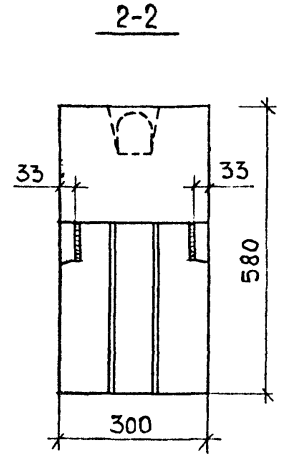

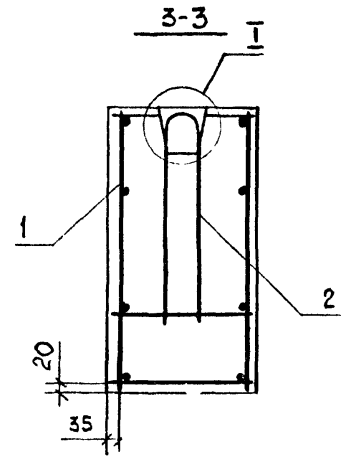

Обозначение	Марка	Масса, кг. Объемная масса бетона, кг/м³					
		1100	1400	1600	1200	1500	1700
1.134.1-13.1-12.00000	БВП 18.6.30-75П	310	400	450	–	–	–
-01	БВП 18.6.30-100П	–	–	–	340	420	480

Нач.АПМ-2	Авдеенко		22.06
Н.контр.	Козлов		22.06
Гл.спец.	Киршнер		22.06
Провер	Козлов		
Разработ.	Григорьева		22.06.83

1.134.1-13.1-12.00000 СБ

Блок перемычечный (БВП 18.6.30-75П, БВП 18.6.30-100П) Сборочный чертеж.

Стадия	Масса	Масштаб
Р	См. табл.	1:10 1:20
Лист	Листов 1	

Госгражданстрой КиевЗНИИЭП

Инв.№ подл | Подпись и дата | Взам.инв.№

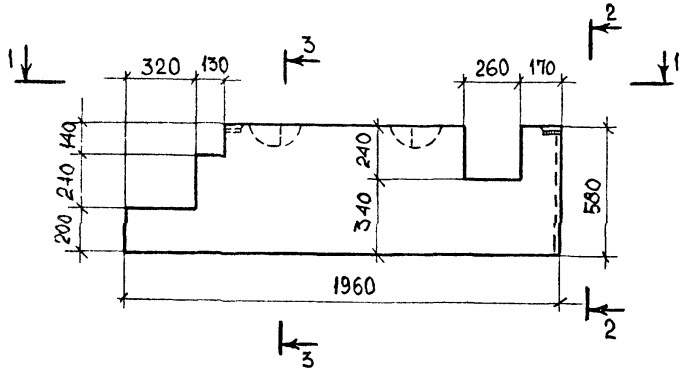

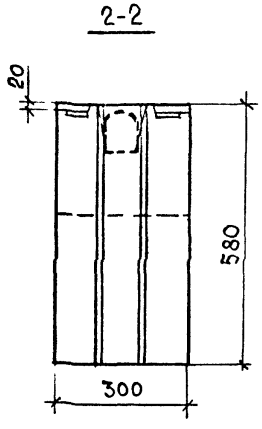

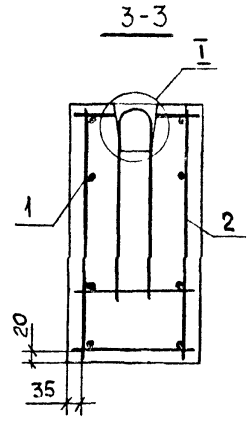

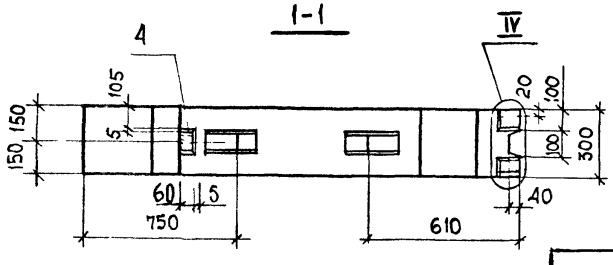

Обозначение	Марка	Масса, кг Объемная масса бетона, кг/м³					
		1100	1400	1600	1200	1500	1700
1.134.1-13.1-13.00000	БВП 20.6.30-75П	350	440	510	–	–	–
– 01	БВП 20.6.30-100П	–	–	–	380	470	540

Нач. АПМ 2	Авдеенко		
Н. контр.	Козлов		
Гл. спец.	Киршнер		
Проверил	Козлов		
Разраб.	Григорьева		22 VI 83

1.134.1-13.1-13 0000006

Блок перемычечный (БВП 20.6.30-75П; БВП 20.6.30-100П). Сборочный чертеж

Стадия	Масса	Масштаб
Р	См. табл.	1:10 1:20
Лист	Листов 1	

Госгражданстрой КиевЗНИИЭП

Формат	Зона	Поз.	Обозначение	Наименование	Кол.	Примечание
				ДОКУМЕНТАЦИЯ		
А3			1.134.1-13.1-14 ОООООСБ	СБОРОЧНЫЙ ЧЕРТЕЖ		
А3			-ОО.ОООООД2	УЗЛЫ I ÷ VIII		
А3			-ОО ОООООТО	ТЕХНИЧЕСКОЕ ОПИСАНИЕ		
А3			-ОО.ОООООВС	ВЕДОМОСТЬ РАСХОДА СТАЛИ		
				СБОРОЧНЫЕ ЕДИНИЦЫ		
А4		1	1.134.1-13.1-14 10000	КАРКАС ПРОСТРАНСТВЕННЫЙ		
				КП 14	1	
А4		2	1.134.1-13.1-ОО.04700-01	ПЕТЛЯ СТРОПОВОЧНАЯ П13	2	
А4		3	1.100.3-2-100-01	ИЗДЕЛИЕ ЗАКЛАДНОЕ МС4	2	
			ПЕРЕМЕННЫЕ	ДАННЫЕ ДЛЯ ИСПОЛНЕНИЙ		
				1.134.1-13.1-14.00000		
				МАТЕРИАЛЫ		
				БЕТОН МАРКИ 75, м³	0,40	
				1.134.1-13.1-14.00000-01		
				МАТЕРИАЛЫ		
				БЕТОН МАРКИ 100, м³	0 40	

Взам. инв. №

Подпись и дата

Инв. № подл.

1.134.1-13.1-14.00000

Нач. АПМ2	Авдеенко		
Н. контр.	Козлов		
Гл. спец.	Киршнер		
Провер.	Козлов		
Разраб.	Григорьева		22 И-87

БЛОК ПЕРЕМЫЧЕЧНЫЙ (6ВП 27 6,30-75П, 6ВП 27.6.30-100П)

СТАДИЯ	ЛИСТ	ЛИСТОВ
Р		1

ГОСГРАЖДАНСТРОЙ
КиевЗНИИЭП

Взам. инв. №

Подп. и дата

Инв. № подл.

ЛИСТ

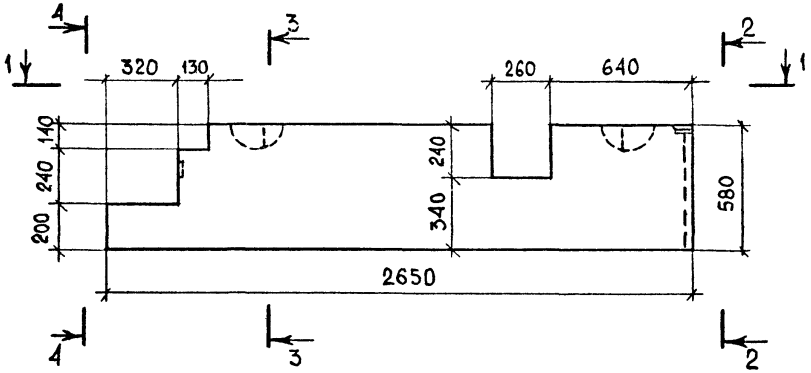

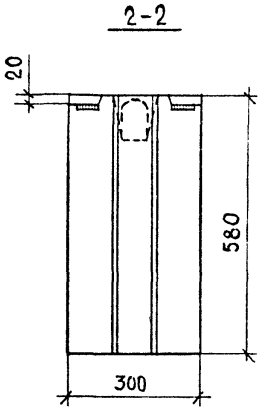

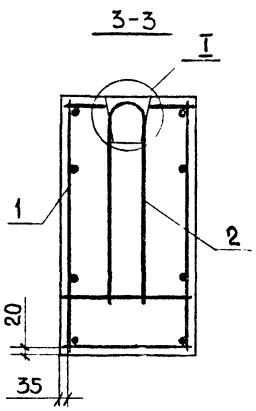

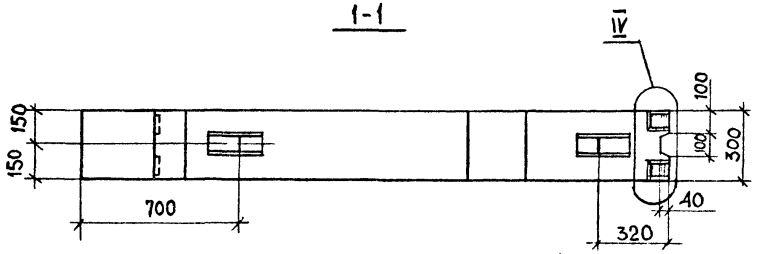

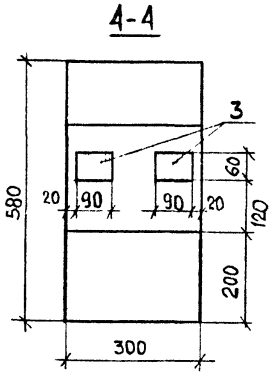

Обозначение	Марка	Масса, кг. Объемная масса бетона, кг/м³ 1100	1400	1600	1200	1500	1700
1.134.1-13.1-14.00000	БВП 27.6.30-75П	500	630	720	–	–	–
-01	БВП 27.6.30-100П	–	–	–	540	680	770

Нач АПМ-2	Авдеенко		
Н контр	Козлов		25.06
Гл спец	Киршнер		24.06
Провер	Козлов		
Разраб.	Григорьева		22.06

1.134.1-13.1-14.00000 СБ

Блок перемычечный (БВП 27.6.30-75П, БВП 27.6.30-100П)

Сборочный чертеж

Стадия	Масса	Масштаб
Р	См. табл.	1:10 1:20
Лист	Листов 1	

ГОСГРАЖДАНСТРОЙ КиевЗНИИЭП

Формат	Зона	Поз.	Обозначение	Наименование	Кол.	Примечание
				ДОКУМЕНТАЦИЯ		
А3			1.134.1-13.1-15.00000 СБ	СБОРОЧНЫЙ ЧЕРТЕЖ		
А3			-00.00000 Д1	УЗЛЫ I-VIII		
А3			-00 00000 ТО	ТЕХНИЧЕСКОЕ ОПИСАНИЕ		
А3			-00.00000 ВС	ВЕДОМОСТЬ РАСХОДА СТАЛИ		
				ДЕТАЛИ		
А4		2	1.134.1-13.1-00.05100-01	ПЕТЛЯ СТРОПОВОЧНАЯ П II	2	
				ДАННЫЕ ДЛЯ ИСПОЛНЕНИЙ		
			ПЕРЕМЕННЫЕ	1.134.1-13.1-15.00000		
				СБОРОЧНЫЕ ЕДИНИЦЫ		
А4		1	1.134.1-13.1-15.10000	КАРКАС ПРОСТРАНСТВЕННЫЙ		
				КП 15	1	
				МАТЕРИАЛЫ		
				БЕТОН МАРКИ 75, м³	0,29	
				ФАКТУРНЫЙ СЛОЙ МАРКИ 100, м³	0,004	
				1.134.1-13.1-15.00000-01		
				СБОРОЧНЫЕ ЕДИНИЦЫ		
А4		1	1.134.1-13.1-15.10000-01	КАРКАС ПРОСТРАНСТВЕННЫЙ		
				КП 16	1	

Формат	Зона	Поз.	Обозначение	Наименование	Кол.	Примечание
				МАТЕРИАЛЫ		
				БЕТОН МАРКИ 75, м³	0,30	
				ФАКТУРНЫЙ СЛОЙ МАРКИ 100, м³	0,004	
				1.134.1-13.1-15.00000-02		
				СБОРОЧНЫЕ ЕДИНИЦЫ		
А4		1	1.134.1-13.1-15.10000	КАРКАС ПРОСТРАНСТВЕННЫЙ		
				КП 15	1	
				МАТЕРИАЛЫ		
				БЕТОН МАРКИ 100, м³	0,29	
				ФАКТУРНЫЙ СЛОЙ МАРКИ 100, м³	0,004	
				1.134.1-13.1-15.00000-03		
				СБОРОЧНЫЕ ЕДИНИЦЫ		
А4		1	1.134.1-13.1-15.10000-01	КАРКАС ПРОСТРАНСТВЕННЫЙ		
				КП 16	1	
				МАТЕРИАЛЫ		
				БЕТОН МАРКИ 100, м³	0,30	
				ФАКТУРНЫЙ СЛОЙ МАРКИ 100 м³	0,004	

ВЗАМ ИНВ № | ПОДПИСЬ И ДАТА | ИНВ № ПОДЛ

Нач. АПМ-2	Давленко		
Н. контр.	Козлов		
Гл. спец.	Киршнер		
Провер.	Козлов		
Разраб.	Григорьева		

1.134.1-13.1-15.00000

БЛОК ПОЯСНОЙ
(БВП 27.6.30-75П-1, БВП 27.6.30-75П-1а, БВП 27.6.30-100П-1, БВП 27.6.30-100П-1а)

СТАДИЯ	ЛИСТ	ЛИСТОВ
Р	1	2

ГОСГРАЖДАНСТРОЙ
КиевЗНИИЭП

ВЗАМ ИНВ № | ПОДПИСЬ И ДАТА | ИНВ № ПОДЛ

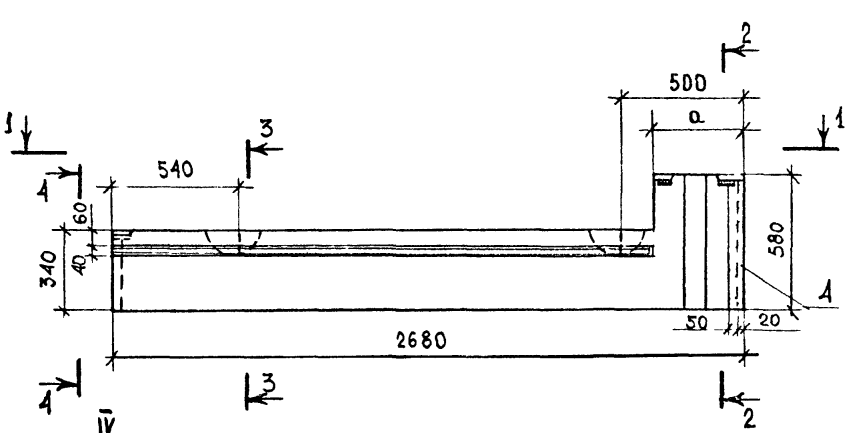

2-2

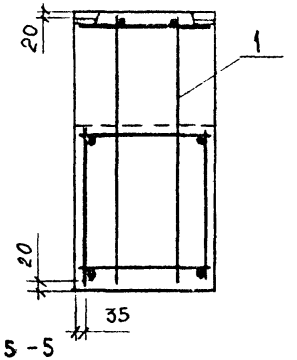

3-3

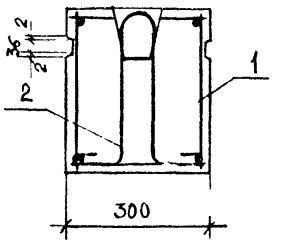

4-4

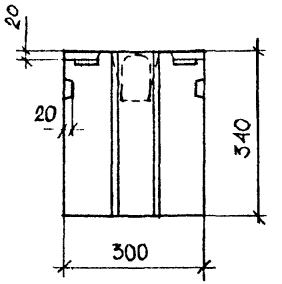

1-1

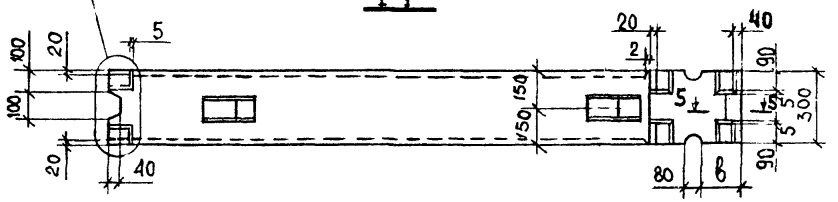

5-5

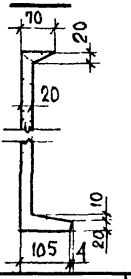

Обозначение	Марка	а, мм	в, мм	Масса, кг. Объемная масса бетона, кг/м³ 1100	1400	1600	1200	1500	1700
1.134.1-13.1-15.00000	БВП 27.6.30-75П-1	280	100	370	470	530	–	–	–
-01	БВП 27.6.30-75П-1а	380	170	380	480	550	–	–	–
-02	БВП 27.6.30-100П-1	280	100	–	–	–	400	500	570
-03	БВП 27.6.30-100-1а	380	170	–	–	–	410	520	580

Нач.АПМ2	Авдеенко		22.11.93
Н.контр	Козлов		22.11.93
Гл.спец.	Киршнер		22.11.93
Провер.	Козлов		22.11.93
Разраб.	Григорьева		22.11.93

1.134.1-13.1-15.00000

Блок поясной (БВП 27.6.30-75П-1, БВП 27.6.30-75П-1а, БВП 27.6.30-100П-1, БВП 27.6.30-100П-1а) Сборочный чертеж.

Стадия	Масса	Масштаб
Р	см. табл.	1:20 1:10
Лист	Листов 1	

Госгражданстрой КиевЗНИИЭП

Формат	Зона	Поз.	Обозначение	Наименование	Кол.	Примечание
				ДОКУМЕНТАЦИЯ		
А3			1.134.1-13.1-16.000000СБ	СБОРОЧНЫЙ ЧЕРТЕЖ		
А3			-00.00000Д1	УЗЛЫ I÷VIII		
А3			-00.00000ТО	ТЕХНИЧЕСКОЕ ОПИСАНИЕ		
А3			-00.00000ВС	ВЕДОМОСТЬ РАСХОДА СТАЛИ		
				Сборочные единицы		
А4		2	1.134.1-13.1-00.047000-01	Петля строповочная П13	2	
				Материалы		
				Бетон марки 75, м³	0,47	
				Фактурный слой марки 100, м³	0,004	
			Переменные	данные для исполнений		
				1.134.1-13.1-16.00000		
				Сборочные единицы		
А4		1	1.134.1-13.1-16.10000	Каркас пространственный		
				КП17	1	
				1.134.1-13.1-16.00000-01		
				Сборочные единицы		
А4		1	1.134.1-13.1-16.10000-01	Каркас пространственный		
				КП18	1	

Взам. инв. № | Подпись и дата | Инв. № подл.

Нач. Апм.	Авдеенко		
Н. контр.	Козлов		
Гл. спец.	Киршнер		
Провер.	Козлов		
Разраб.	Григорьева		21 VI 83

1.134.1-13.1-16.00000

БЛОК ПОЯСНОЙ (БВП 27.6.30-75П 2, БВП 27.6.30-75П-2а, БВП 27.6.30-100П-2, БВП 27.6.30-100П-2а)

Стадия	Лист	Листов
Р	1	2

ГОССТРОЙ КиевЗНИИЭП

Формат	Зона	Поз.	Обозначение	Наименование	Кол.	Примечание
				1.134.1-13.1-16.00000-02		
				Сборочные единицы		
А4		1	1.134.1-13.1-16.10000	Каркас пространственный		
				КП17	1	
				1.134.1-13.1-16.00000-03		
				Сборочные единицы		
А4		1	1.134.1-13.1-16.10000-01	Каркас пространственный		
				КП18	1	

Взам. инв. № | Подпись и дата | Инв. № подл.

1.134.1-13.1-16.00000 Лист 2

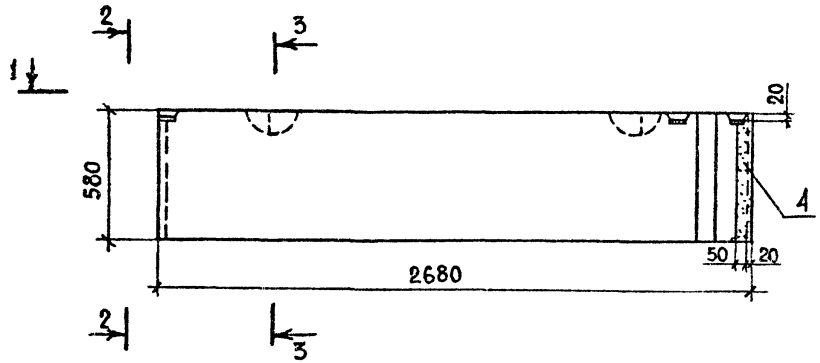

2-2

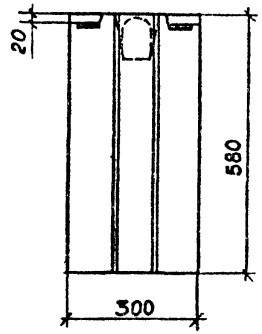

3-3

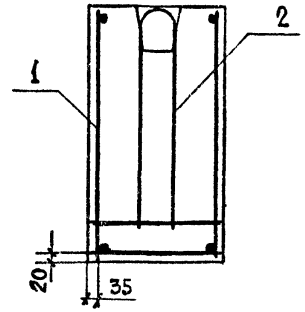

1-1

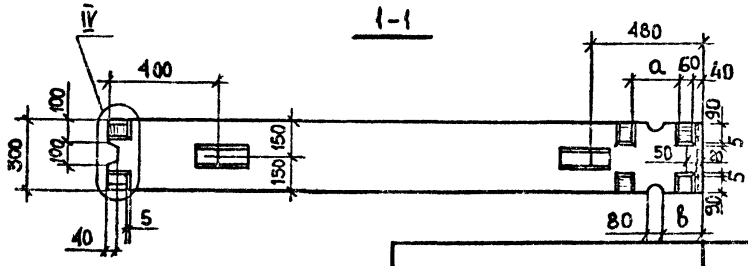

Обозначение	Марка	a, мм	b, мм	Масса, кг (объемная масса бетона, кг/м³)					
				1100	1400	1600	1200	1500	1700
1.134.1-13.1-16.00000	БВП 27.6.30-75П-2	110	100	590	750	860	–	–	–
-01	БВП 27.6.30-75П-2а	210	170	590	750	860	–	–	–
02	БВП 27.6.30-100П-2	110	100	–	–	–	650	810	910
03	БВП 27.6.30-100П-2а	210	170	–	–	–	650	810	910

Нач. АПМ-2	Авдеенко		12.16
Н. контр.	Козлов		12.16
Гл. спец.	Киршнер		12.16
Проверил	Козлов		12.16
Разраб.	Григорьева		12.16

1.134.1-13.1-16.00000 СБ

Блок поясной (БВП 27.6.30-75П-2, БВП 27.6.30-75П-2а, БВП 27.6.30-100П-2, БВП 27.6.30-100П-2а)
Сборочный чертеж.

Стадия	Масса	Масштаб
Р	см. табл.	1:20 1:10
Лист	Листов 1	

Госгражданстрой
КиевЗНИИЭП

Формат	Зона	Поз.	Обозначение	Наименование	Кол.	Примечание
				ДОКУМЕНТАЦИЯ		
А3			1.134.1-13.1-17.00000 СБ	СБОРОЧНЫЙ ЧЕРТЕЖ		
А3			-00.00000 Д1	УЗЛЫ I-VIII		
А3			-00.00000 ТО	ТЕХНИЧЕСКОЕ ОПИСАНИЕ		
А3			-00.00000 ВС	ВЕДОМОСТЬ РАСХОДА СТАЛИ		
				СБОРОЧНЫЕ ЕДИНИЦЫ		
А4		1	1.134.1-13.1-17.10000	КАРКАС ПРОСТРАНСТВЕННЫЙ		
				КП 19	1	
А4		2	1.134.1-13.1-00.04700-01	ПЕТЛЯ СТРОПОВОЧНАЯ П13	2	
			Переменные	ДАННЫЕ ДЛЯ ИСПОЛНЕНИЙ		
				1.134.1-13.1-17.00000		
				МАТЕРИАЛЫ		
				БЕТОН МАРКИ 75, м³	0,45	
				1.134.1-13.1-17.00000-01		
				МАТЕРИАЛЫ		
				БЕТОН МАРКИ 100, м³	0,45	

Взам. инв. № | Подп. и дата | Инв. № подл.

Нач. АПМ	Авдеенко		
Н. контр.	Козлов		
Гл. спец.	Кирцнер		
Провер.	Козлов		
Разраб.	Григорьева		

1.134.1-13.1-17.00000

БЛОК ПОЯСНОЙ
(БВП 27.6.30-75П-3, БВП 27.6.30-100П-3)

Стадия	Лист	Листов
Р		1

ГОСГРАЖДАНСТРОЙ
КиевЗНИИЭП

Формат	Зона	Поз.	Обозначение	Наименование	Кол.	Примечание
				ДОКУМЕНТАЦИЯ		
А3			1.134.1-13.1-18.00000 СБ	СБОРОЧНЫЙ ЧЕРТЕЖ		
А3			-00.00000 Д1	УЗЛЫ I-VIII		
А3			-00.00000 ТО	ТЕХНИЧЕСКОЕ ОПИСАНИЕ		
А3			-00 00000 ВС	ВЕДОМОСТЬ РАСХОДА СТАЛИ		
				СБОРОЧНЫЕ ЕДИНИЦЫ		
А4		1	1.134.1-13.1-18.10000	КАРКАС ПРОСТРАНСТВЕННЫЙ		
				КП 20	1	
А4		2	1.134.1-13.1-00.04700-01	ПЕТЛЯ СТРОПОВОЧНАЯ П13	2	
			Переменные	ДАННЫЕ ДЛЯ ИСПОЛНЕНИЙ		
				1.134.1-13.1-18.00000		
				МАТЕРИАЛЫ		
				БЕТОН МАРКИ 75, м³	0.40	
				1.134.1-13.1-18.00000-01		
				МАТЕРИАЛЫ		
				БЕТОН МАРКИ 100, м³	0.40	

Взам. инв. № | Подп. и дата | Инв. № подл.

Нач. АПМ	Авдеенко		
Н. контр.	Козлов		
Гл. спец.	Кирцнер		
Провер.	Козлов		
Разраб.	Григорьева		

1.134.1-13.1-18.00000

БЛОК ПОЯСНОЙ
(БВП 26.6.30-75П, БВП 26.6.30-100П)

Стадия	Лист	Листов
Р		1

ГОСГРАЖДАНСТРОЙ
КиевЗНИИЭП

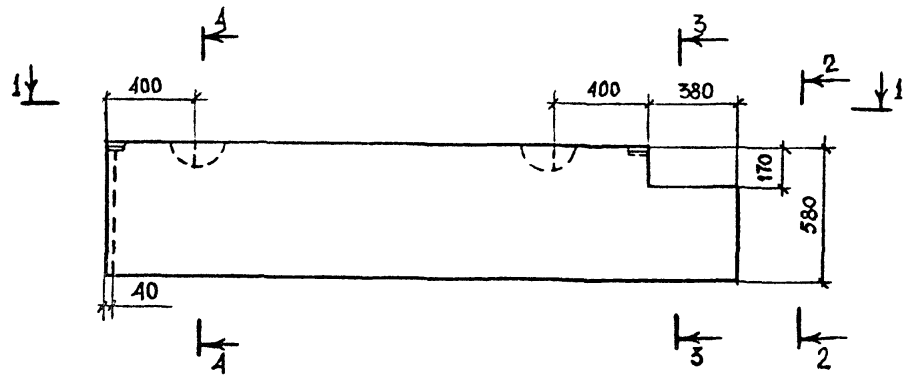

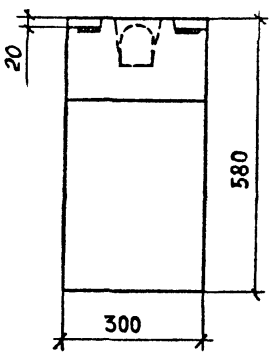

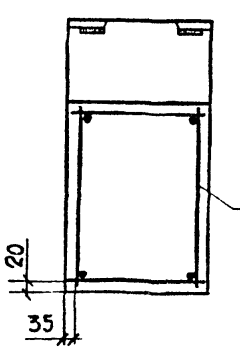

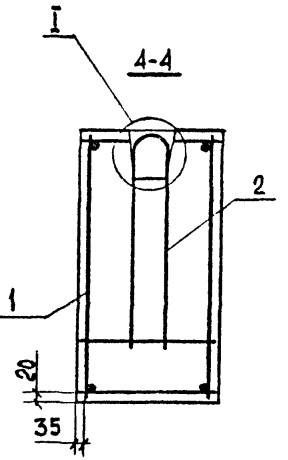

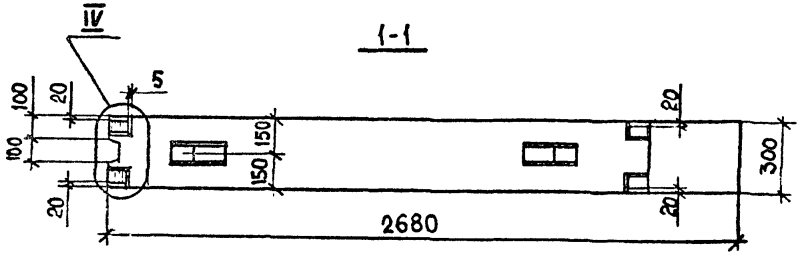

Обозначение	Марка	Масса, кг					
		Объемная масса бетона, кг/м³					
		1100	1400	1600	1200	1500	1700
1.134.1-13.1-17.00000	БВП 27.6.30-75П-3	560	710	810	–	–	–
-01	БВП 27.6.30-100П-3	–	–	–	610	760	860

Нач.ОПМ-2	Авдеенко		28.05
Н.контр	Козлов		28.05
Гл.спец.	Киршнер		28.05
Проверил	Козлов		28.05
Разраб.	Григорьева		28.05.85

1.134.1-13.1-17.00000 СБ

Блок поясной (БВП 27.6.30-75П-3, БВП 27.6.30-100П-3) Сборочный чертеж.

Стадия	Масса	Масштаб
Р	См. табл.	1:20 1:10
Лист	Листов 1	

Госгражданстрой КиевЗНИИЭП

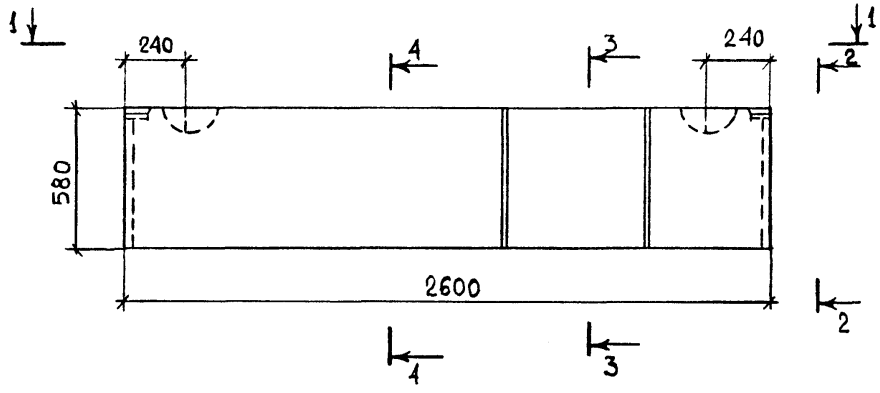

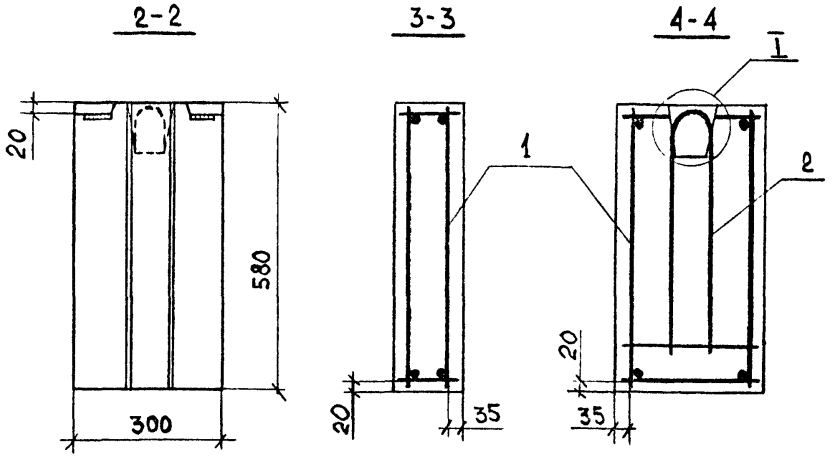

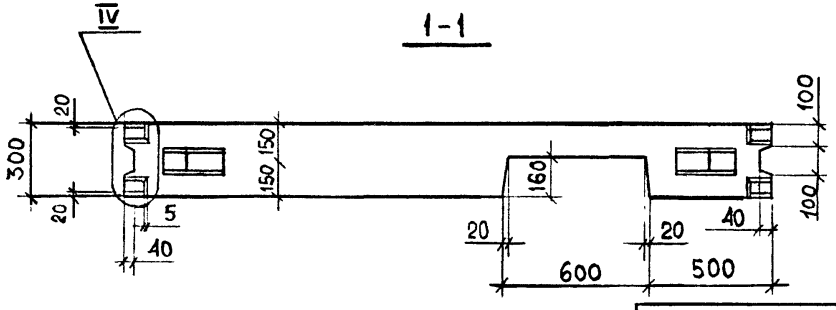

Обозначение	Марка	Масса, кг					
		Объемная масса бетона, кг/м³					
		1100	1400	1600	1200	1500	1700
1.134.1-13.1-18.00000	БВП 26.6.30-75П	500	630	720	–	–	–
-01	БВП 26.6.30-100П	–	–	–	540	680	770

Нач АПМ-2	Авдеенко		28.04
Гл.констр	Козлов		28.04
Гл спец.	Киршнер		27.06.84
Проверил	Козлов		23.11.83
Разраб.	Григорьева		11

1.134.1-13.1-18.000000СБ

Блок поясной
(БВП 26.6.30-75П, БВП 26.6.30-100П)
Сборочный чертеж.

Стадия	Масса	Масштаб
Р.	См. табл.	1:20 1:10
Лист	Листов 1	

ГОСГРАЖДАНСТРОЙ
КиевЗНИИЭП

Инв.№ подл | Подпись и дата | Взам.инв.№

Формат	Зона	Поз.	Обозначение	Наименование	Кол.	Примечание
				ДОКУМЕНТАЦИЯ		
А3			1.134.1-13.1-19.00000 СБ	СБОРОЧНЫЙ ЧЕРТЕЖ		
А3			-00.00000 Д1	УЗЛЫ I÷VIII		
А3			-00.00000 ТО	ТЕХНИЧЕСКОЕ ОПИСАНИЕ		
А3			-00.00000 ВС	ВЕДОМОСТЬ РАСХОДА СТАЛИ		
				СБОРОЧНЫЕ ЕДИНИЦЫ		
А4		1	1.134.1-13.1-19.10000	КАРКАС ПРОСТРАНСТВЕННЫЙ КП 21	1	
А4		2	1.134.1-13.1-00.04500	ИЗДЕЛИЕ ЗАКЛАДНОЕ МН 1	1	
				ДЕТАЛИ		
А4		3	1.134.1-13.1-00.04900	ПЕТЛЯ СТРОПОВОЧНАЯ П 14	2	
			ПЕРЕМЕННЫЕ	ДАННЫЕ ДЛЯ ИСПОЛНЕНИЙ		
				1.134.1-13.1-19.00000		
				МАТЕРИАЛ		
				БЕТОН МАРКИ 75, $м^3$	0,42	
				1.134.1-13.1-19.00000		
				МАТЕРИАЛ		
				БЕТОН МАРКИ 100, $м^3$	0,42	
				1.134.1-13.1-19.00000-01		
				МАТЕРИАЛ		
				БЕТОН МАРКИ 150, $м^3$	0,42	

1.134.1-13.1-19.00000

Нач. АПМ-2	Авдеенко		17.04.83
Н. контр.	Козлов		17.04.83
Гл. спец.	Киршнер		17.04.83
Провер.	Козлов		17.04.83
Разраб.	Ключко		17.04.83

БЛОК ПОЯСНОЙ ЭЛЕКТРОТЕХНИЧЕСКИЙ (БВП 34 6.30-75П, БВП 34.6.30-100П, БВП 34.6.30-150Т).

СТАДИЯ	ЛИСТ	ЛИСТОВ
Р		1

ГОССТРОЙ ГРАЖДАНСТРОЙ КиевЗНИИЭП

Формат	Зона	Поз.	Обозначение	Наименование	Кол.	Примечание
				ДОКУМЕНТАЦИЯ		
А3			1.134.1-13.1-20.00000 СБ	СБОРОЧНЫЙ ЧЕРТЕЖ		
А3			-00.00000 Д1	УЗЛЫ I÷VIII		
А3			-00.00000 ТО	ТЕХНИЧЕСКОЕ ОПИСАНИЕ		
А3			-00.00000 ВС	ВЕДОМОСТЬ РАСХОДА СТАЛИ		
				СБОРОЧНЫЕ ЕДИНИЦЫ		
А4		1	1.134.1-13.1-20.10000	КАРКАС ПРОСТРАНСТВЕННЫЙ КП 22	1	
А4		2	1.134.1-13.1-00.04500	ИЗДЕЛИЕ ЗАКЛАДНОЕ МН 1	1	
				ДЕТАЛИ		
А4		3	1.134.1-13.1-00.04900	ПЕТЛЯ СТРОПОВОЧНАЯ П 14	2	
			ПЕРЕМЕННЫЕ	ДАННЫЕ ДЛЯ ИСПОЛНЕНИЙ		
				1.134.1-13.1-20.00000		
				МАТЕРИАЛ		
				БЕТОН МАРКИ 75, $м^3$	0,42	
				1.134.1-13.1-20.0000-01		
				МАТЕРИАЛ		
				БЕТОН МАРКИ 100, $м^3$	0,42	
				1.134.1-13.1-20.0000-02		
				МАТЕРИАЛ		
				БЕТОН МАРКИ 150, $м^3$	0,42	

Инв. № подл. | Подпись и дата | Взам. инв. №

1.134.1-13.1-20.00000

Нач. АПМ-2	Авдеенко		17.04.83
Н. контр.	Козлов		17.04.83
Гл. спец.	Киршнер		17.04.83
Провер.	Козлов		17.04.83
Разраб.	Ключко		17.05.83

БЛОК ПОЯСНОЙ ЭЛЕКТРОТЕХНИЧЕСКИЙ (БВП 34 6.30-75П-1, БВП 34.6.30-100П-1, БВП 34.6.30-150Т-1).

СТАДИЯ	ЛИСТ	ЛИСТОВ
Р		1

ГОССТРОЙ ГРАЖДАНСТРОЙ КиевЗНИИЭП

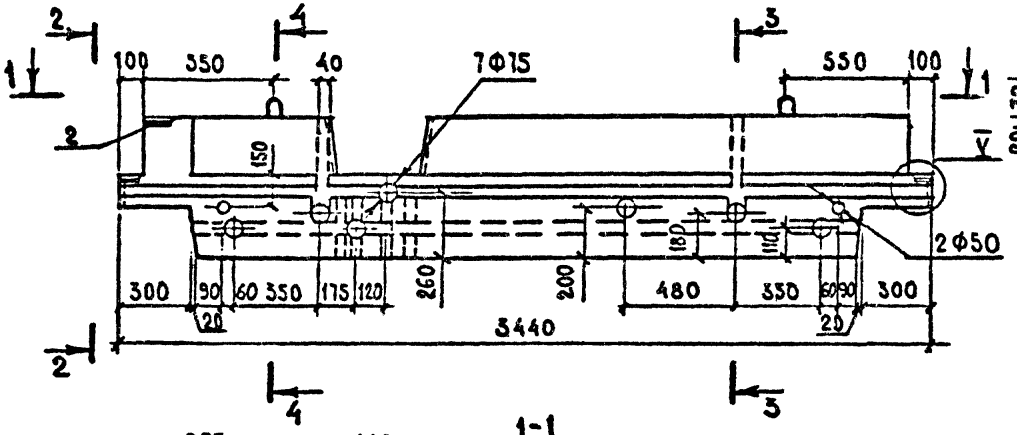

Обозначение	Марка	Масса, кг. Объемная масса бетона, кг/м³						
		1100	1400	1600	1200	1500	1700	2500
1.134.1-13.1-19.00000	БВП 34.6.30-75П	520	660	760	—	—	—	—
-01	БВП 34.6.30-100П	—	—	—	570	710	800	—
-02	БВП 34.6.30-150Т	—	—	—	—	—	—	1050

Нач.АПМ-2	Авдеенко		12.86
Н.контр.	Козлов		12.86
Гл.спец.	Киршнер		12.86
Проверил	Козлов		12.86
Разраб.	Ключко		12.86

1.134.1-13.1-19.00000 СБ

Блок поясной электротехнический (БВП 34.6.30-75П, БВП 34.6.30-100П, БВП 34.6.30-150Т). Сборочный чертеж.

Стадия	Масса	Масштаб
Р	См. табл.	1:20 1:10
Лист	Листов 1	

Госгражданстрой КиевЗНИИЭП

Инв.№ подл. | Подпись и дата | Взам.инв.№

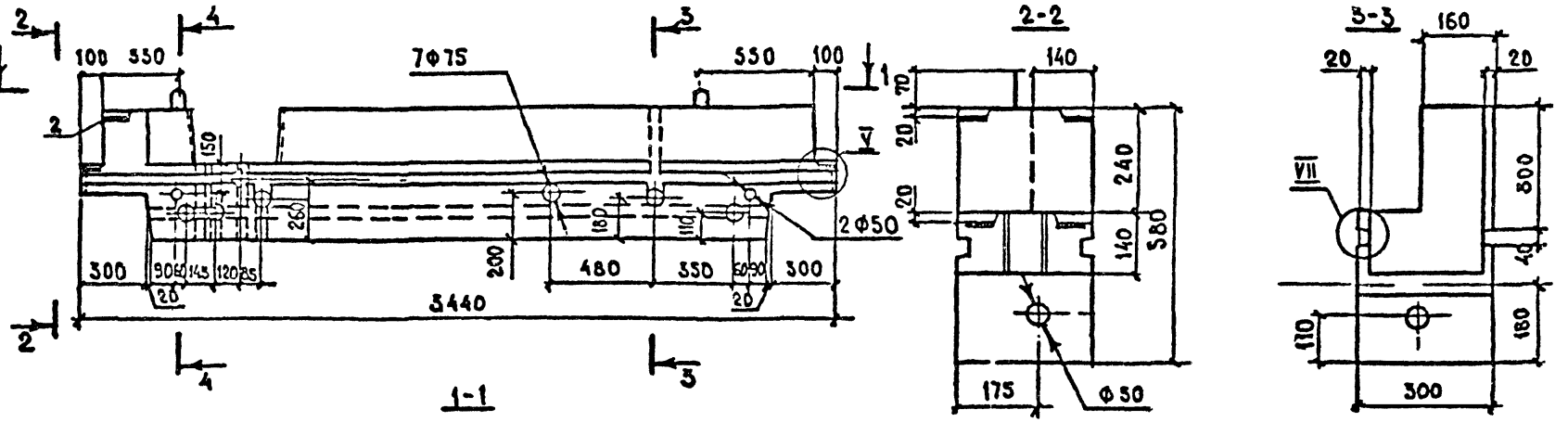

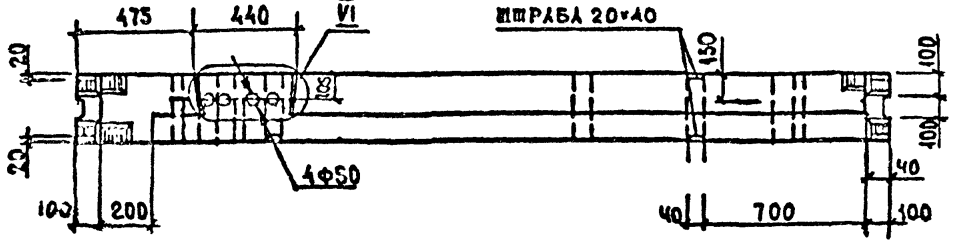

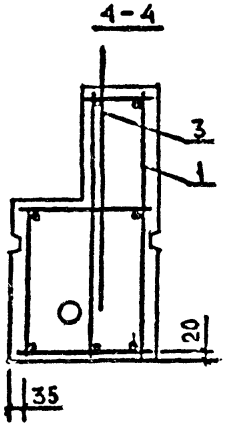

Обозначение	Марка	Масса, кг						
		Объемная масса бетона, кг/м³						
		1100	1400	1600	1200	1500	1700	2500
1.134.1-13.1-20.00000	БВП 34.6.30-75П-1	520	660	760	—	—	—	—
-01	БВП 34.6.30-100П-1	—	—	—	570	710	800	—
-02	БВП 34.6.30-150Т-1	—	—	—	—	—	—	1050

Нач. АПМ 2	Авдеенко		
Н. контр.	Козлов		
Гл. спец.	Киршнер		
Проверил	Козлов		
Разраб.	Ключко		

1.134.1-13.1-20.00000 СБ

Блок поясной электротехнический (БВП 34.6.30-75П-1, БВП 34.6.30-100П-1, БВП 34.6.30-150Т-1)
Сборочный чертеж.

Стадия	Масса	Масштаб
Р	см. табл.	1:20 1:10
Лист	Листов 1	

Госгражданстрой
КиевЗНИИЭП

Инв. № подл. | Подпись и дата | Взам. инв. №

Формат	Зона	Поз.	Обозначение	Наименование	Кол.	Примечание
				ДОКУМЕНТАЦИЯ		
А3			1.134.1-13.1-21.00000СБ	СБОРОЧНЫЙ ЧЕРТЕЖ		
А3			-ОО.ОООООД1	УЗЛЫ I÷VIII		
А3			-ОО.ОООООТО	ТЕХНИЧЕСКОЕ ОПИСАНИЕ		
А3			-ОО.ОООООВС	ВЕДОМОСТЬ РАСХОДА СТАЛИ		
				СБОРОЧНЫЕ ЕДИНИЦЫ		
А4		1	1.134.1-13.1-21.10000	Каркас пространственный		
				КП 23	1	
А4		2	1.134.1-13.1-ОО.04500	Изделие закладное МН 1	1	
				Детали		
А4		3	1.134.1-13.1-ОО.04900	Петля строповочная П 14	2	
				Переменные данные для исполнений		
				1.134.1-13.1-21.00000		
				Материал		
				Бетон марки 75, $м^3$	0,42	
				1.134.1-13.1-21.00000-01		
				Материал		
				Бетон марки 100, $м^3$	0,42	
				1.134.1-13.1-21.00000-01		
				Материал		
				Бетон марки 150, $м^3$	0,42	

				1.134.1-13.1-21.00000		
Нач. АПМ	Авдеенко			Блок поясной электротехнический (ГВП 34.6.30-75П-2 ГВП 34.6.30-100П-2, ГВП 34.6.30-150Т-2).	Стадия: Р	Лист:	Листов: 1
Н. контр.	Козлов				ГОСГРАЖДАНСТРОЙ КиевЗНИИЭП		
Гл. спец.	Киршнер						
Провер.	Козлов						
Разраб.	Ключко		17.05.83				

Инв. № подл. | Подпись и дата | Взам. инв. №

Формат	Зона	Поз.	Обозначение	Наименование	Кол.	Примечание
				ДОКУМЕНТАЦИЯ		
А3			1.134.1-13.1-22.00000СБ	СБОРОЧНЫЙ ЧЕРТЕЖ		
А3			-ОО.ОООООД1	УЗЛЫ I÷VIII		
А3			-ОО.ОООООТО	ТЕХНИЧЕСКОЕ ОПИСАНИЕ		
А3			-ОО.ОООООВС	ВЕДОМОСТЬ РАСХОДА СТАЛИ		
				СБОРОЧНЫЕ ЕДИНИЦЫ		
А4		1	1.134.1-13.1-22.10000	Каркас пространственный		
				КП 24	1	
А4		2	1.134.1-13.1-ОО.04500	Изделие закладное МН 1	1	
				Детали		
А4		3	1.134.1-13.1-ОО.04900	Петля строповочная П 14	2	
				Переменные данные для исполнений		
				1.134.1-13.1-22.00000		
				Материал		
				Бетон марки 75, $м^3$	0,42	
				1.134.1-13.1-22.00000-01		
				Материал		
				Бетон марки 100, $м^3$	0,42	
				1.134.1-13.1-22.00000-02		
				Материал		
				Бетон марки 150, $м^3$	0,42	

				1.134.1-13.1-22.00000		
Нач. АПМ	Авдеенко			Блок поясной электротехнический (ГВП 34.6.30-75П-3 ГВП 34.6.30-100П-3, ГВП 34.6.30-150Т-3)	Стадия: Р	Лист:	Листов: 1
Н. контр.	Козлов				ГОСГРАЖДАНСТРОЙ КиевЗНИИЭП		
Гл. спец.	Киршнер						
Провер.	Козлов						
Разраб.	Ключко		17.05.83				

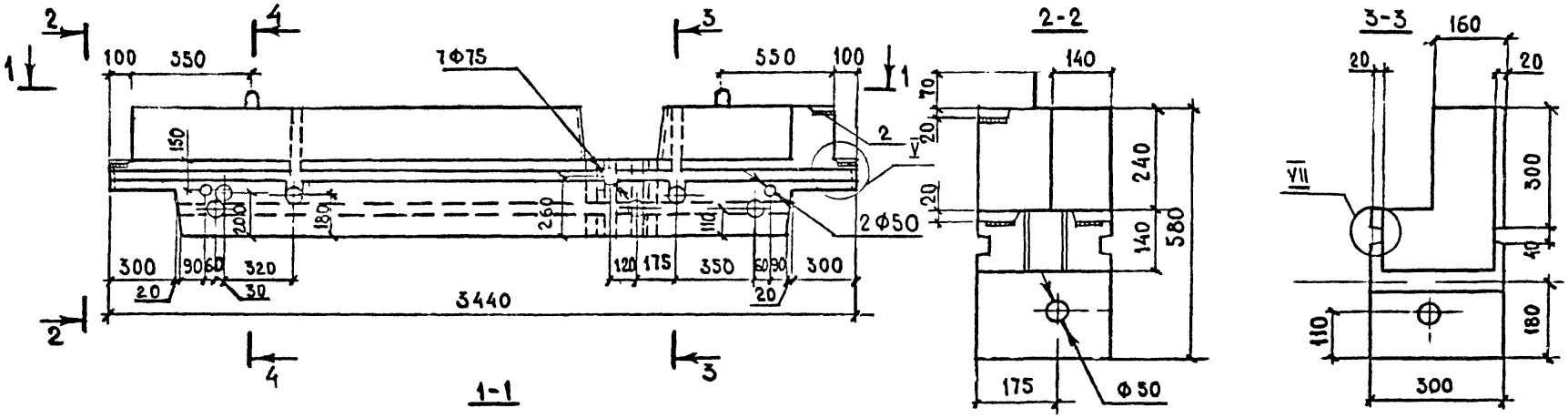

Обозначение	Марка	Масса, кг						
		Объемная масса бетона, кг/м³						
		1100	1400	1600	1200	1500	1700	2500
1.134.1-13.1-21.00000	БВП 34.6.30-75П-2	520	660	760	—	—	—	—
-01	БВП 34.6.30-100П-2	—	—	—	570	710	800	—
-02	БВП 34.6.30-150Т-2	—	—	—	—	—	—	1050

Нач АПМ 2	Авдеенко		
Н.контр	Козлов		
Гл спец.	Киршнер		
Проверил	Козлов		23.11-83
Рук.раб.	Ключко		26.05.83

1.134.1-13.1-21.00000 СБ

Блок поясной электротехнический (БВП 34.6.30-75П-2, БВП 34.6.30-100П-2, БВП 34.6.30-150Т-2). Сборочный чертеж.

Стадия	Масса	Масштаб
Р	см.	1:20
	табл.	1:10
Лист	Листов 1	

Госгражданстрой КиевЗНИИЭП

Инв.№ подл. | Подпись и дата | Взам.инв.№

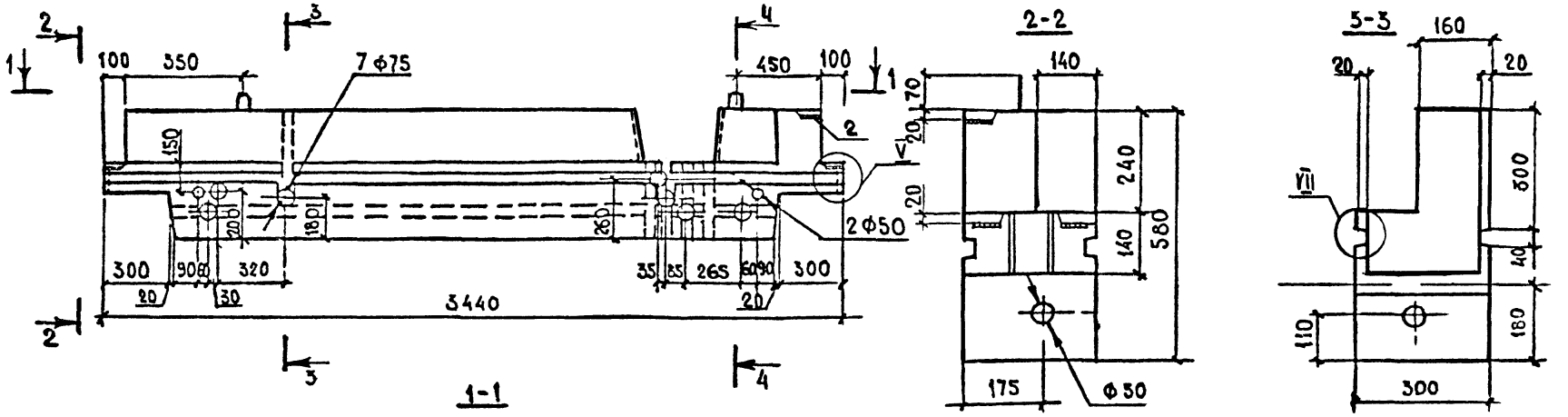

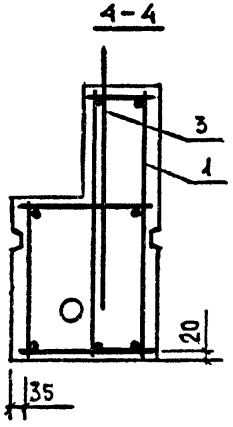

Обозначение	Марка	Масса, кг						
		Объемная масса бетона, кг/м³						
		1100	1400	1600	1200	1500	1700	2500
1.134.1-13.1-22.00000	БВП 34.6.30-75П-3	520	660	760	–	–	–	–
-01	БВП 34.6.30-100П-3	–	–	–	570	710	800	
-02	БВП 34.6.30-150Т-3	–	–	–	–	–	–	1050

Нач АПМ 2	Авдеенко		
Н.контр	Козлов		
ГА спец	Кирхнер		
Проверил	Козлов		
Разраб.	Ключко		26.05.83

1.134.1-13.1-22.00000 СБ

Блок поясной электротехнический (БВП 34.6.30-75П-3 БВП 34 6.30-100П-3, БВП 34 6 30-150Т-3)
Сборочный чертеж

Стадия	Масса	Масштаб
Р	См. табл.	1:20 1:10
Лист	Листов 1	

Госгражданстрой
КиевЗНИИЭП

Формат	Зона	Поз.	Обозначение	Наименование	Кол.	Примечание
				ДОКУМЕНТАЦИЯ		
А3			1.134.1-13.1-23.00000 СБ	СБОРОЧНЫЙ ЧЕРТЕЖ		
А3			-00.00000 Д1	УЗЛЫ I÷VIII		
А3			-00.00000 ТО	ТЕХНИЧЕСКОЕ ОПИСАНИЕ		
А3			-00.00000 ВС	ВЕДОМОСТЬ РАСХОДА СТАЛИ		
				СБОРОЧНЫЕ ЕДИНИЦЫ		
А4		1	1.134.1-13.1-23.10000	КАРКАС ПРОСТРАНСТВЕННЫЙ		
				КП 25	1	
				ДЕТАЛИ		
А4		2	1.134.1-13.1-00.04900-01	ПЕТЛЯ СТРОПОВОЧНАЯ П15	2	
				ПЕРЕМЕННЫЕ ДАННЫЕ ДЛЯ ИСПОЛНЕНИЙ		
				1.134.1-13.1-23.00000		
				МАТЕРИАЛ		
				БЕТОН МАРКИ 75, $м^3$	0,28	
				1.134.1-13.1-23.00000-01		
				МАТЕРИАЛ		
				БЕТОН МАРКИ 100, $м^3$	0,28	
				1.134.1-13.1-23.00000-02		
				МАТЕРИАЛ		
				БЕТОН МАРКИ 150, $м^3$	0,28	

Взам. инв. № | Подпись и дата | Инв. № подл.

Нач. АПМ-2	Авдеенко		
Н. контр.	Козлов		
Гл. спец.	Киршнер		
Провер.	Козлов		
Разраб.	Ключко		

1.134.1-13.1-23.00000

Блок поясной электротехнический (БВП 34.3.30-75П, БВП 34.3.30-100П, БВП 34.3.30-150Т).

Стадия	Лист	Листов
Р		1

ГОССТРОЙ КиевЗНИИЭП

Формат	Зона	Поз.	Обозначение	Наименование	Кол.	Примечание
				ДОКУМЕНТАЦИЯ		
А3			1.134.1-13.1-24.00000 СБ	СБОРОЧНЫЙ ЧЕРТЕЖ		
А3			-00.00000 Д1	УЗЛЫ I÷VIII		
А3			-00.00000 ТО	ТЕХНИЧЕСКОЕ ОПИСАНИЕ		
А3			-00.00000 ВС	ВЕДОМОСТЬ РАСХОДА СТАЛИ		
				СБОРОЧНЫЕ ЕДИНИЦЫ		
А4		1	1.134.1-13.1-23.10000	КАРКАС ПРОСТРАНСТВЕННЫЙ		
				КП 25	1	
				ДЕТАЛИ		
А4		2	1.134.1-13.1-00.04900-01	ПЕТЛЯ СТРОПОВОЧНАЯ П15	2	
				ПЕРЕМЕННЫЕ ДАННЫЕ ДЛЯ ИСПОЛНЕНИЙ		
				1.134.1-13.1-24.00000		
				МАТЕРИАЛ		
				БЕТОН МАРКИ 75, $м^3$	0,28	
				1.134.1-13.1-24.00000-01		
				МАТЕРИАЛ		
				БЕТОН МАРКИ 100, $м^3$	0,28	
				1.134.1-13.1-24.00000-02		
				МАТЕРИАЛ		
				БЕТОН МАРКИ 150, $м^3$	0,28	

Взам. инв. № | Подпись и дата | Инв. № подл.

Нач. АПМ-2	Авдеенко		
Н. контр.	Козлов		
Гл. спец.	Киршнер		
Провер.	Козлов		
Разраб.	Ключко		

1.134.1-13.1-24.00000

Блок поясной электротехнический (БВП 34.3.30-75П-1, БВП 34.3.30-100П-1, БВП 34.3.30-150Т-1).

Стадия	Лист	Листов
Р		1

ГОССТРОЙ КиевЗНИИЭП

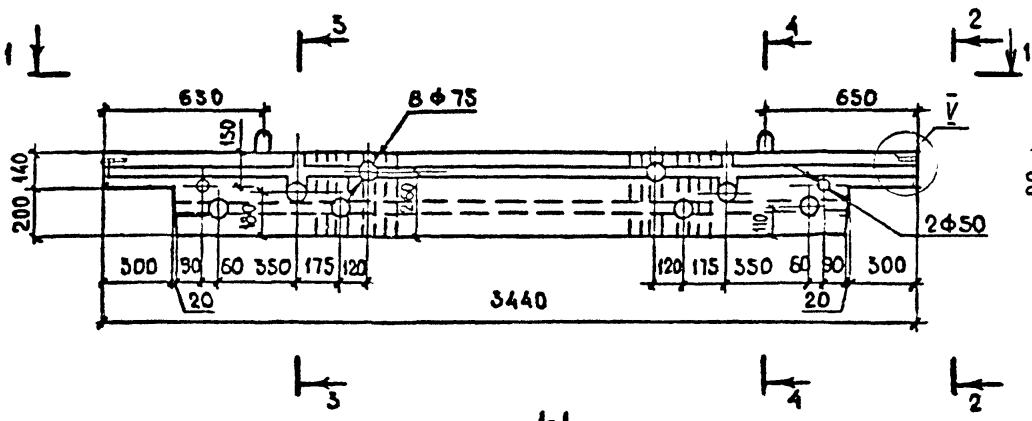

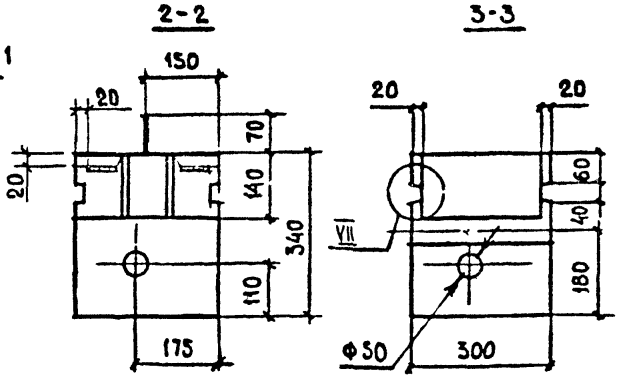

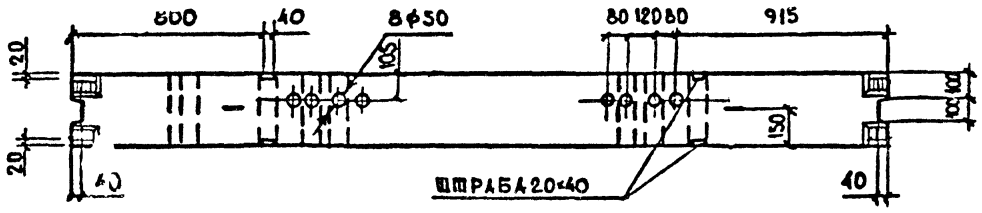

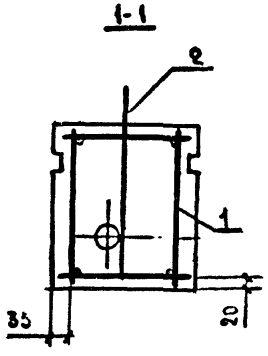

Обозначение	Марка	Масса, кг						
		Объемная масса бетона, кг/м³						
		1100	1400	1600	1200	1500	1700	2500
1.134.1-13.1-23.00000	БВП 34.3.30-75П	360	450	520	–	–	–	
-01	БВП 34.3.30-100П	–	–	–	390	480	550	–
-02	БВП 34.3.30-150Т	–	–	–	–	–	–	720

Нач. АПМ-2	Авдеенко		
Н. контр.	Козлов		
Гл. спец.	Киршнер		
Проверил	Козлов		
Разраб.	Ключко		

1.134.1-13.1-23.00000 СБ

Блок поясной электротехнический (БВП 34 3.30-75П, БВП 34 3.30-100П, БВП 34 3.30-150Т). Сборочный чертеж.

Стадия	Масса	Масштаб
Р	см.	1:20
	табл.	1:10
Лист	Листов 1	

Госгражданстрой
КиевЗНИИЭП

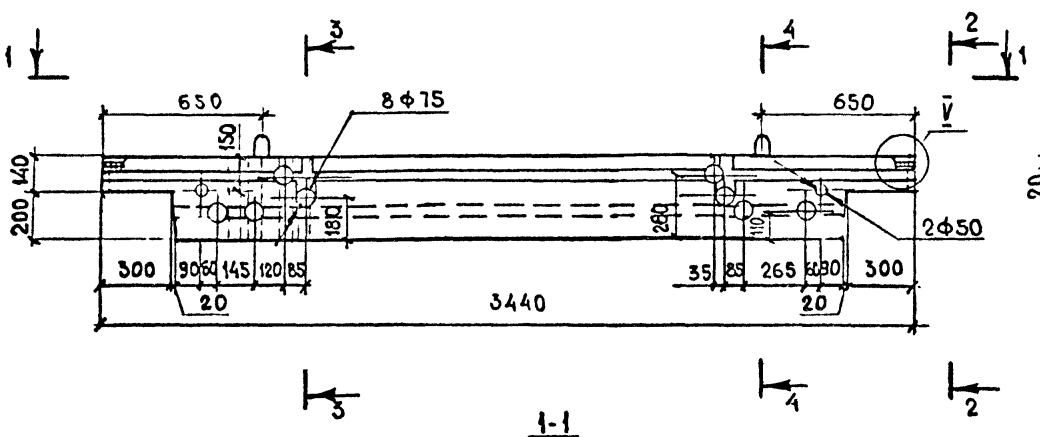

2-2

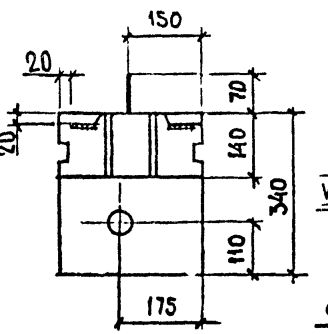

3-3

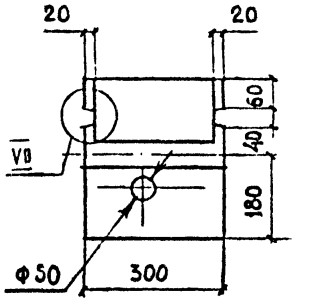

1-1

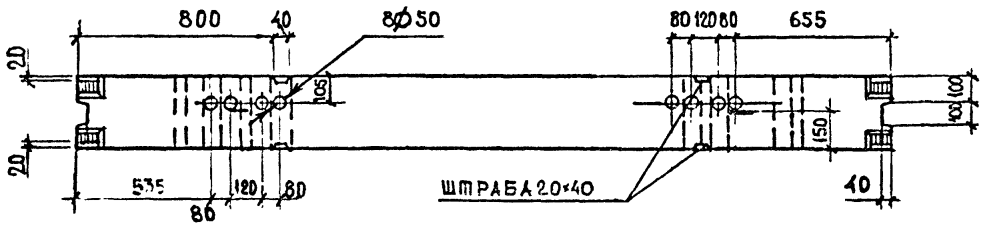

4-4

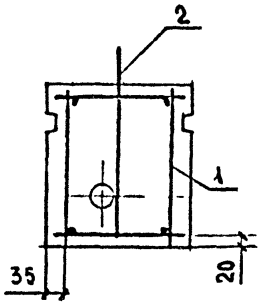

Обозначение	Марка	Масса, кг						
		Объемная масса бетона, кг/м³						
		1100	1400	1600	1200	1500	1700	2500
1.134.1-13.1-24.00000	БВП 34 3.30-75П-1	360	450	520	–	–	–	–
-01	БВП 34.3.30-100П-1	–	–	–	390	480	550	–
-02	БВП 34.3.30-150Т-1	–	–	–	–	–	–	720

Нач. АПМ-2	Авдеенко		
Н. контр.	Козлов		
Гл. спец.	Киршнер		
Проверил	Козлов		
Разраб.	Ключко		

1.134.1-13.1-24.00000 СБ

Блок поясной электротехнический (БВП 34 3.30-75П-1, БВП 343.30-100П-1, БВП 34.3.30-150Т-1). Сборочный чертеж.

Стадия	Масса	Масштаб
Р	см.	1:20
	табл.	1:10
Лист	Листов 1	

Госгражданстрой
КиевЗНИИЭП

Инв.№ подл. | Подпись и дата | Взам.инв.№

Формат	Зона	Поз.	Обозначение	Наименование	Кол.	Примечание
				ДОКУМЕНТАЦИЯ		
А3			1.134.1-13.1-25.00000СБ	СБОРОЧНЫЙ ЧЕРТЕЖ		
А3			-ОО.ОООООД1	УЗЛЫ I–VIII		
А3			-ОО.ОООООТО	ТЕХНИЧЕСКОЕ ОПИСАНИЕ		
А3			-ОО.ОООООВС	ВЕДОМОСТЬ РАСХОДА СТАЛИ		
				Сборочные единицы		
А4		1	1.134.1-13.1-25.10000	Каркас пространственный		
				КП26	1	
А4		2	1.134.1-13.1-ОО.04500	Изделие закладное МН 1	2	
				Детали		
А4		3		Петля строповочная П 14	2	
			Переменные	Данные для исполнений		
				1.134.1-13.1-25.00000		
				Материал		
				Бетон марки 75, м³	0,54	
				1.134.1-13.1-25.00000-01		
				Материал		
				Бетон марки 100, м³	0,54	
				1.134.1-13.1-25.00000-02		
				Материал		
				Бетон марки 150, м³	0,54	

Нач АПМ 2	Авдеенко		
Н.контр.	Козлов		
Гл.спец.	Киршнер		27.11.87
Провер.	Козлов		17.05.85
Разраб.	Ключко		

1.134.1-13.1-25.00000

Блок поясной электротехнический (БВП 46.6.30-75П, БВП 46.6.30-100П, БВП 46.6.30-150Т).

Стадия	Лист	Листов
		1

ГОСГРАЖДАНСТРОЙ
КиевЗНИИЭП

Формат	Зона	Поз.	Обозначение	Наименование	Кол.	Примечание
				ДОКУМЕНТАЦИЯ		
			1.134.1-13.1-26.00000СБ	СБОРОЧНЫЙ ЧЕРТЕЖ		
			-ОО.ОООООД1	УЗЛЫ I–VIII		
			-ОО.ОООООТО	ТЕХНИЧЕСКОЕ ОПИСАНИЕ		
			-ОО.ОООООВС	ВЕДОМОСТЬ РАСХОДА СТАЛИ		
				Сборочные единицы		
А4		1	1.134.1-13.1-25.10000	Каркас пространственный		
		1		КП26	1	
А4		2	1.134.1-13.1-ОО.04500	Изделие закладное МН 1	2	
				Детали		
А4		3		Петля строповочная П 14	2	
			Переменные	Данные для исполнений		
				1.134.1-13.1-26.00000		
				Материал		
				Бетон марки 75, м³	0,54	
				1.134.1-13.1-26.00000-01		
				Материал		
				Бетон марки 100, м³	0,54	
				1.134.1-13.1-26.00000-02		
				Материал		
				Бетон марки 150, м³	0,54	

Взам.инв.№ | Подпись и дата | Инв.№ подл.

Нач АПМ 2	Авдеенко		
Н.контр.	Козлов		27.11.87
Гл.спец.	Киршнер		3.VI.87
Провер.	Козлов		17.05.85
Разраб.	Ключко		

1.134.1-13.1-26.00000

Блок поясной электротехнический (БВП 46.6.30-75П-1, БВП 46.6.30-100П-1, БВП 46.6.30-150Т-1).

Стадия	Лист	Листов
		1

ГОСГРАЖДАНСТРОЙ
КиевЗНИИЭП

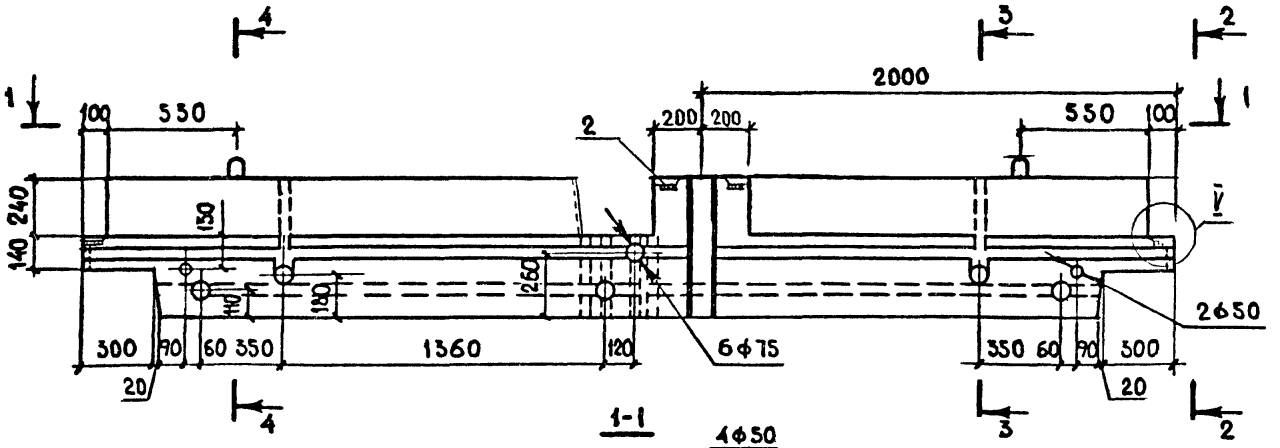

2-2

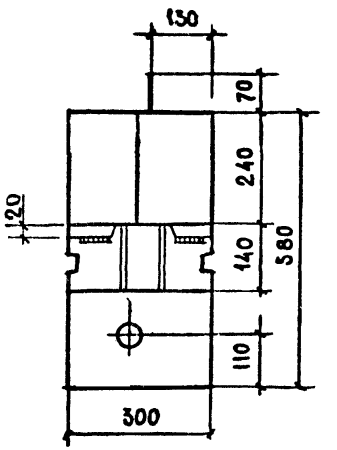

1-1

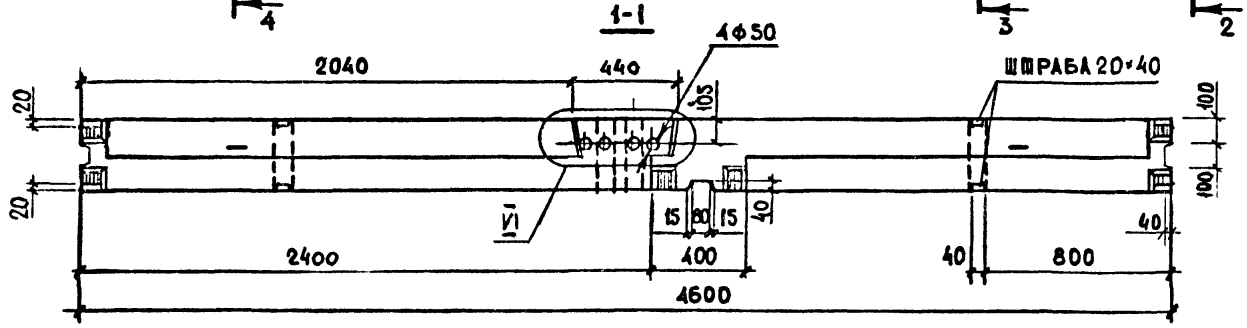

3-3

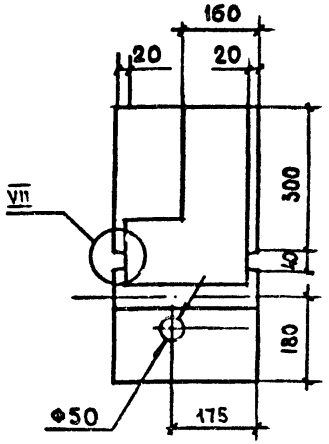

4-4

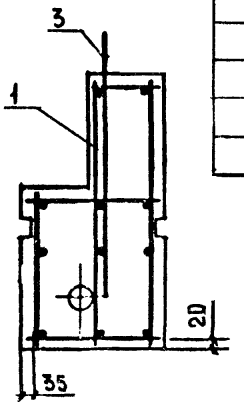

Обозначение	Марка	Масса, кг						
		Объемная масса бетона, кг/м³						
		1100	1400	1600	1200	1500	1700	2500
1.134.1-13.1-25.00000	БВП 46.6.30-75П	670	850	970	–	–	–	–
-01	БВП 46.6.30-100П	–	–	–	730	910	1040	–
-02	БВП 46.6.30-150Т	–	–	–	–	–	–	1350

Нач. АПМ-2	Авдеенко		28.12
Н.контр.	Ковлов		28.12
Гл. спец.	Киршнер		28.12
Проверил	Козлов		28.12
Разраб.	Ключко		28.12

1.134.1-13.1-25.00000 ОБ

БЛОК ПОЯСНОЙ ЭЛЕКТРОТЕХНИЧЕСКИЙ (БВП 46.6.30-75П, БВП 46.6.30-100П, БВП 46.6.30-150Т). СБОРОЧНЫЙ ЧЕРТЕЖ.

Стадия	Масса	Масштаб
Р	См. табл.	1:20 1:10
Лист	Листов 1	

ГОСГРАЖДАНСТРОЙ
КиевЗНИИЭП

Инв.№ подл. | Подпись и дата | Взам.инв.№

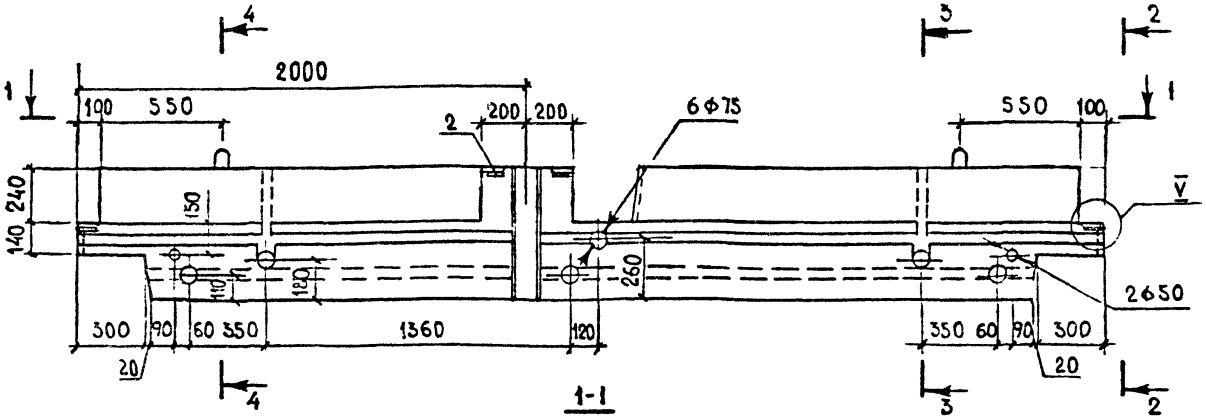

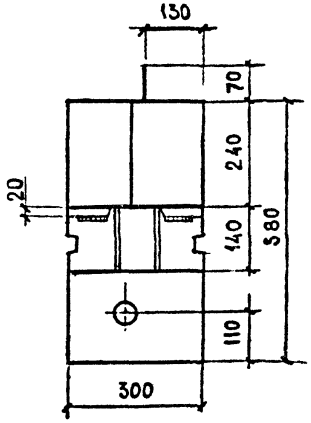

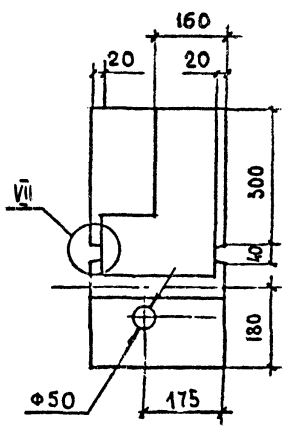

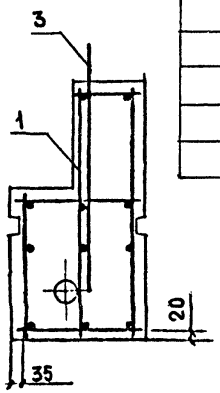

Обозначение	Марка	Масса, кг						
		Объемная масса бетона, кг/м³						
		1400	1400	1600	1200	1300	1700	2500
1.134.1-13.1-26.00000	БВП 46.6.30-75П-1	670	850	970	–	–	–	–
-01	БВП 46.6.30-100П-1	–	–	–	730	910	1040	–
-02	БВП 46.6.30-15DT-1	–	–	–	–	–	–	1350

Нач. АПМ-2	Авдеенко		28.04
Н.контр	Козлов		28.04
Гл. спец.	Киршнер		19.04
Проверил	Козлов		29.04

1.134.1-13.1-26.00000 СБ

Блок поясной электротехнический (БВП 46.6.30-75П-1, БВП 46.6.30-100П-1, БВП 46.6.30-15DT-1). Сборочный чертеж.

Стадия	Масса	Масштаб
Р	см.	1:20
	табл.	1:10
Лист	Листов 1	

Госгражданстрой КиевЗНИИЭП

Формат	Зона	Поз.	Обозначение	Наименование	Кол.	Примечание
				ДОКУМЕНТАЦИЯ		
А3			1.134.1-13.1-27.00000 СБ	СБОРОЧНЫЙ ЧЕРТЕЖ		
А3			- 00.00000 Д1	УЗЛЫ I÷VIII		
А3			- 00 00000 ТО	ТЕХНИЧЕСКОЕ ОПИСАНИЕ		
А3			- 00.00000 ВС	ВЕДОМОСТЬ РАСХОДА СТАЛИ		
				СБОРОЧНЫЕ ЕДИНИЦЫ		
А4		1	1.134.1-13.1-19.10000-01	КАРКАС ПРОСТРАНСТВЕННЫЙ КП 27.	1	
А4		2	1.134.1-13.1-00.04500	ИЗДЕЛИЕ ЗАКЛАДНОЕ МН1	1	
				ДЕТАЛИ		
А4		3	1.134.1-13.1-00.04900	ПЕТЛЯ СТРОПОВОЧНАЯ П 14	2	
				МАТЕРИАЛ		
				БЕТОН МАРКИ 150, М³	0,42	

Нач. АПМ-2	Авдеенко		
Н.контр.	Козлов		
Гл. спец.	Киршнер		
Провер.	Козлов		
Разраб.	Ключко		19.05.83

1.134.1-13.1-27.00000

БЛОК ПЕРЕМЫЧЕЧНЫЙ ЭЛЕКТРОТЕХНИЧЕСКИЙ БВП 34.6.30-150Т-αι

СТАДИЯ	ЛИСТ	ЛИСТОВ
Р		1

ГОСГРАЖДАНСТРОЙ
КиевЗНИИЭП

Инв.№ подл. | Подпись и дата | Взам.инв.№

Формат	Зона	Поз.	Обозначение	Наименование	Кол.	Примечание
				ДОКУМЕНТАЦИЯ		
А3			1.134.1-13.1-28.00000 Сь	СБОРОЧНЫЙ ЧЕРТЕЖ		
А3			- 00.00000 Д1	УЗЛЫ I-VIII		
А3			- 00.00000 ТО	ТЕХНИЧЕСКОЕ ОПИСАНИЕ		
А3			- 00.00000 ВС	ВЕДОМОСТЬ РАСХОДА СТАЛИ		
				СБОРОЧНЫЕ ЕДИНИЦЫ		
А4		1	1.134.1-13.1-20.10000-01	КАРКАС ПРОСТРАНСТВЕННЫЙ КП 28	1	
А4		2	1.134.1-13.1-00.04500	ИЗДЕЛИЕ ЗАКЛАДНОЕ МН 1	1	
				ДЕТАЛИ		
А4		3	1.134.1-13.1-00.04900	ПЕТЛЯ СТРОПОВОЧНАЯ П 14	2	
				МАТЕРИАЛ		
				БЕТОН МАРКИ 150, М³	0,42	

Нач. АПМ-2	Авдеенко		
Н.контр.	Козлов		
Гл. спец.	Киршнер		
Провер.	Козлов		
Разраб.	Ключко		19.05.83

1.134.1-13.1-28.00000

БЛОК ПЕРЕМЫЧЕЧНЫЙ ЭЛЕКТРОТЕХНИЧЕСКИЙ БВП 34.6.30-150Т-αι

СТАДИЯ	ЛИСТ	ЛИСТОВ
Р		1

ГОСГРАЖДАНСТРОЙ
КиевЗНИИЭП

Инв.№ подл. | Подпись и дата | Взам.инв.№

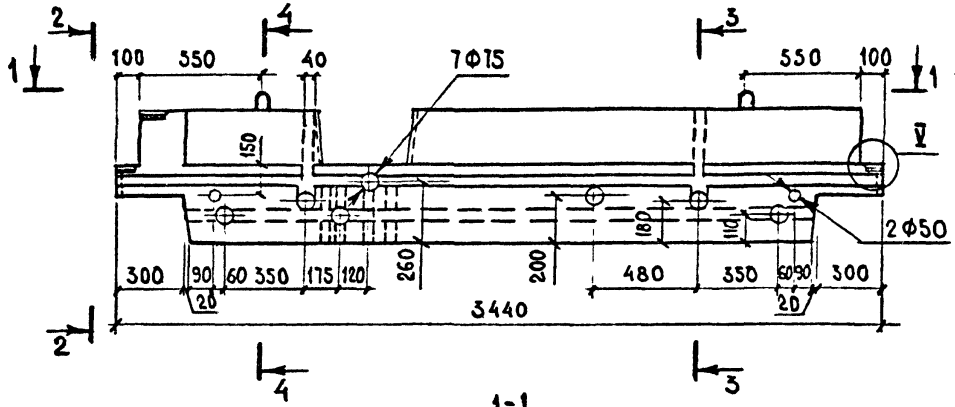

2-2

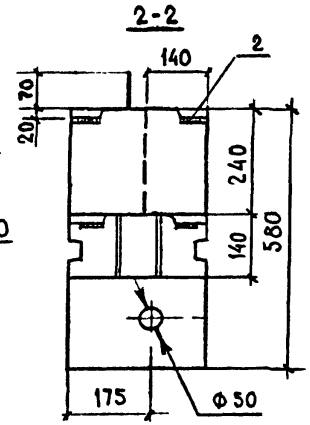

3-3

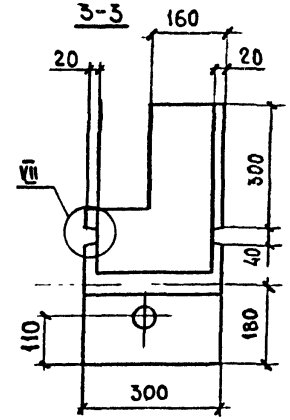

1-1

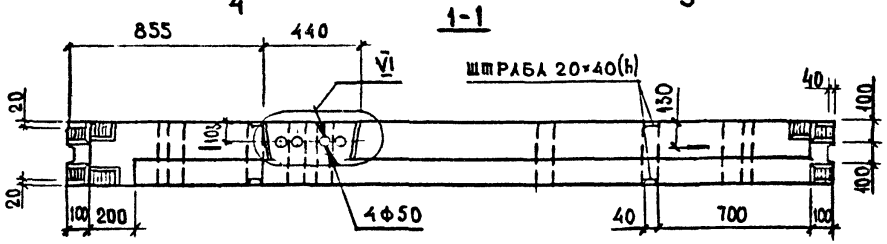

4-4

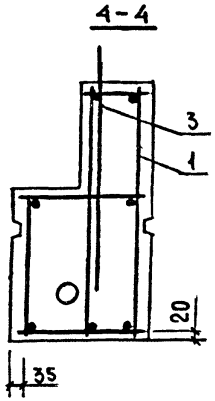

Нач.АПМ-2	Авдеенко		25.11
Н.контр.	Козлов		25.11
Гл.спец.	Киршнер		25.11
Проверил	Козлов		25.11
Разраб.	Ключко		19.05.83

1.134.1-13.1-27.00000 СБ

Блок перемычечный электротехнический БВП 34 6.30-150т-а. Сборочный чертеж.

СТАДИЯ	МАССА	МАСШТАБ
Р	1050кг	1:20 1:10
ЛИСТ	ЛИСТОВ 1	

ГОСГРАЖДАНСТРОЙ
КиевЗНИИЭП

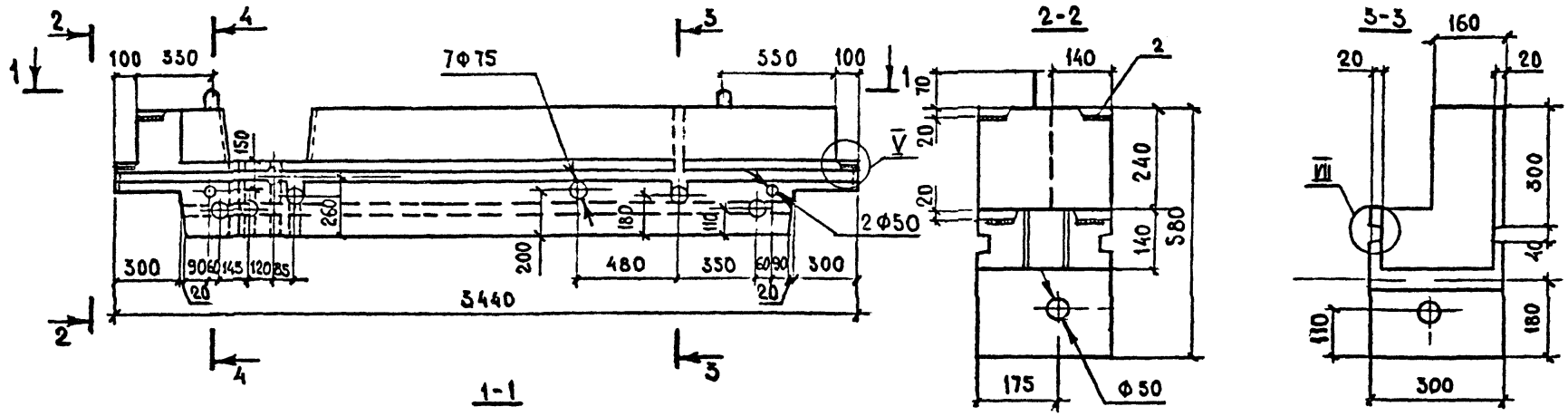

				4.134.1-13.1-28.00000 СБ	
				Блок перемычечный электротехнический БВП 34.6.30-150Т-1а. Сборочный чертеж.	СТАДИЯ: Р; МАССА: 1050 кг; МАСШТАБ: 1:20, 1:40
Нач. АПМ-2	Авдеенко				ЛИСТ; ЛИСТОВ 1
Н.контр.	Козлов				ГОСГРАЖДАНСТРОЙ КиевЗНИИЭП
Гл. спец.	Киршнер				
Проверил	Козлов				
Разраб.	Ключко				

Инв.№ подл. | Подпись и дата | Взам.инв.№

Формат	Зона	Поз.	Обозначение	Наименование	Кол.	Примечание
				ДОКУМЕНТАЦИЯ		
А3			1.134.1-13.1-29.00000 СБ	СБОРОЧНЫЙ ЧЕРТЕЖ		
А3			-00.00000 Д1	УЗЛЫ I–VIII		
А3			-00.00000 ТО	ТЕХНИЧЕСКОЕ ОПИСАНИЕ		
А3			-00.00000 ВС	ВЕДОМОСТЬ РАСХОДА СТАЛИ		
				СБОРОЧНЫЕ ЕДИНИЦЫ		
А4		1	1.134.1-13.1-24.10000-01	КАРКАС ПРОСТРАНСТВЕННЫЙ КП 29	1	
А4		2	1.134.1-13.1-00.04500	ИЗДЕЛИЕ ЗАКЛАДНОЕ МН1	1	
				ДЕТАЛИ		
А4		3	1.134.1-13.1-00.0490	ПЕТЛЯ СТРОПОВОЧНАЯ П 14	2	
				МАТЕРИАЛ		
				БЕТОН МАРКИ 150, М³	0,42	

Нач. ДПМ-2	Авдеенко		26.05
Н. контр.	Козлов		26.05
Гл. спец.	Киршнер		26.05
Провер.	Козлов		27.VI-85
Разраб.	Ключко		26.05.85

1.134.1-13.1-29.00000

Блок перемычечный электротехнический БВП 34.6.30-150Т-2а

СТАДИЯ	ЛИСТ	ЛИСТОВ
Р		1

ГОСГРАЖДАНСТРОЙ
КиевЗНИИЭП

Инв. № подл. | Подпись и дата | Взам. инв. №

Формат	Зона	Поз.	Обозначение	Наименование	Кол.	Примечание
				ДОКУМЕНТАЦИЯ		
А3			1.134.1-13.1-30.00000 СБ	СБОРОЧНЫЙ ЧЕРТЕЖ		
А3			-00.00000 Д1	УЗЛЫ I–VIII		
А3			-00.00000 ТО	ТЕХНИЧЕСКОЕ ОПИСАНИЕ		
А3			-00.00000 ВС	ВЕДОМОСТЬ РАСХОДА СТАЛИ		
				СБОРОЧНЫЕ ЕДИНИЦЫ		
А4		1	1.134.1-13.1-22.10000-01	КАРКАС ПРОСТРАНСТВЕННЫЙ КП 30	1	
А4		2	1.134.1-13.1-00.04500	ИЗДЕЛИЕ ЗАКЛАДНОЕ МН1	1	
				ДЕТАЛИ		
А4		3	1.134.1-13.1-00 04900	ПЕТЛЯ СТРОПОВОЧНАЯ П 14	2	
				МАТЕРИАЛ		
				БЕТОН МАРКИ 150, М³	0,42	

Нач. ДПМ-2	Авдеенко		26.05
Н. контр.	Козлов		26.05
Гл. спец.	Киршнер		26.05
Провер.	Козлов		27.VI-85
Разраб.	Ключко		29.05.85

1.134.1-13.1-30.00000

Блок перемычечный электротехнический БВП 34.6.30-150Т-3а

СТАДИЯ	ЛИСТ	ЛИСТОВ
Р		1

ГОСГРАЖДАНСТРОЙ
КиевЗНИИЭП

Инв. № подл. | Подпись и дата | Взам. инв. №

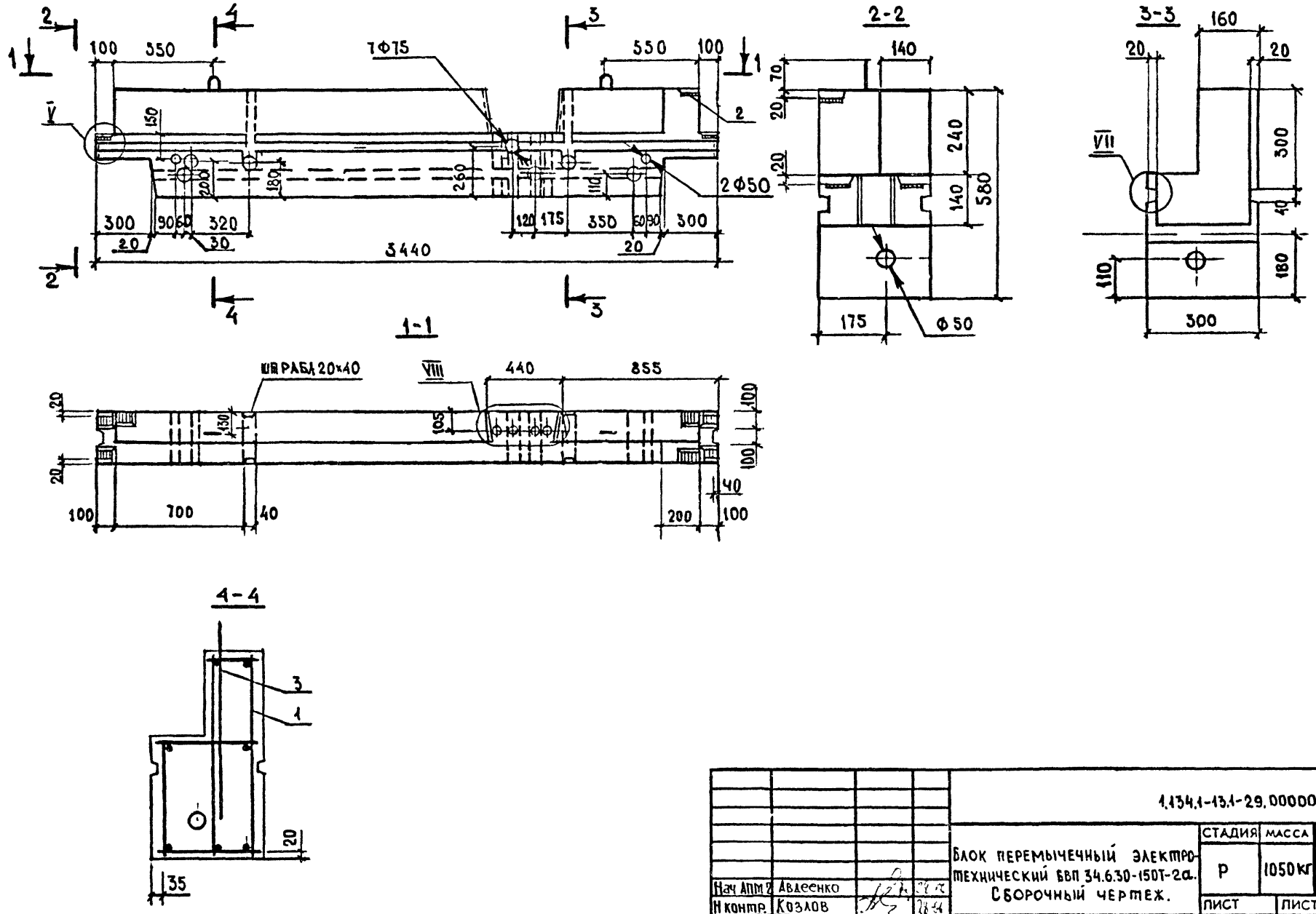

				1.134.1-13.1-29.00000 СБ			
				Блок перемычечный электротехнический БВП 34.6.30-150Т-2а. Сборочный чертеж.	СТАДИЯ	МАССА	МАСШТАБ
					Р	1050 кг	1:20 1:10
					ЛИСТ	ЛИСТОВ 1	
Нач АПМ 2	Авдеенко				ГОСГРАЖДАНСТРОЙ КиевЗНИИЭП		
Н контр.	Козлов						
Гл.спец.	Киршнер						
Проверил	Козлов						
Разраб.	Ключко		26.05.83				

ИНВ № ПОДЛ | ПОДПИСЬ И ДАТА | ВЗАМ ИНВ. №

19599 76

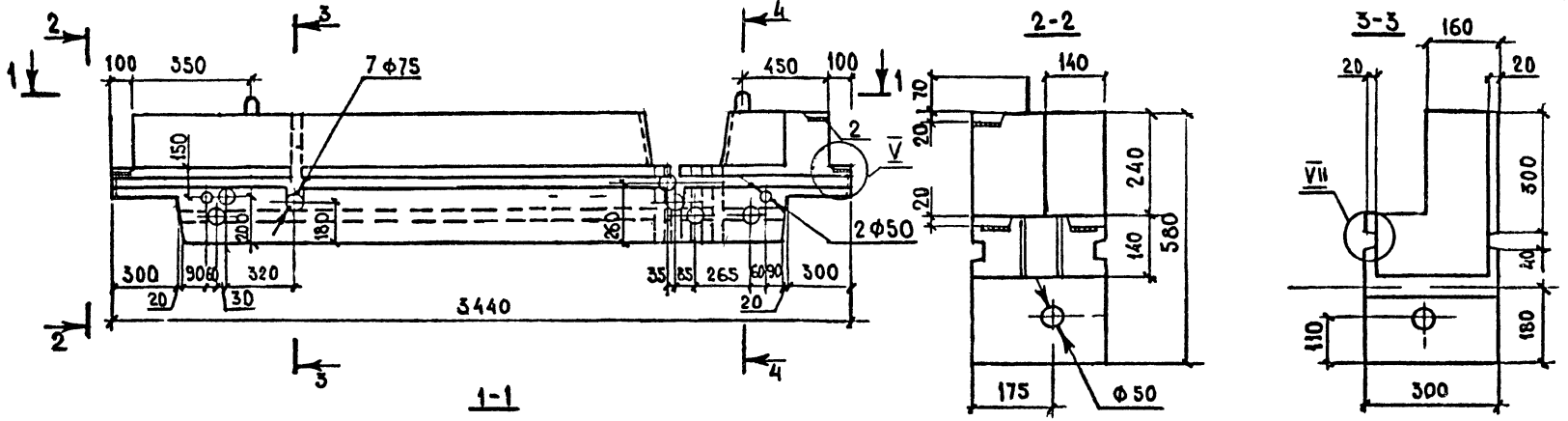

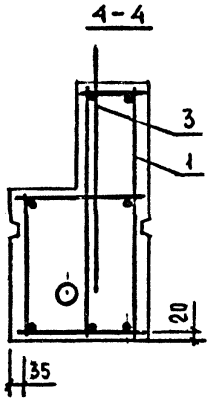

Нач АИМ-2	Авдеенко		
Н.контр.	Козлов		
Гл.спец.	Киршнер		
Проверил	Козлов		23.XI-77
Разраб.	Ключко		26.05.83

1.134.1-13,1-30.00000 СБ

Блок перемычечный электротехнический БВП 34.6.30-150Т-3а. Сборочный чертеж

СТАДИЯ	МАССА	МАСШТАБ
Р	1050 кг	1:20 1:10
ЛИСТ	ЛИСТОВ 1	

ГОСГРАЖДАНСТРОЙ
КиевЗНИИЭП

Формат	Зона	Поз.	Обозначение	Наименование	Кол.	Примечание
				ДОКУМЕНТАЦИЯ		
А3			1.134.1-13.1-31.00000 СБ	СБОРОЧНЫЙ ЧЕРТЕЖ		
А3			-00.00000 А1	УЗЛЫ I–VIII		
А3			-00.00000 ТО	ТЕХНИЧЕСКОЕ ОПИСАНИЕ		
А3			-00.00000 ВС	ВЕДОМОСТЬ РАСХОДА СТАЛИ		
				Сборочные единицы		
А4		1	1.134.1-13.1-25.10000-01	КАРКАС ПРОСТРАНСТВЕННЫЙ		
				КП 31	1	
А4		2	1.134.1-13.1-00.04500	ИЗДЕЛИЕ ЗАКЛАДНОЕ МН1	2	
				Детали		
А4		3	1.134.1-13.1-00.04900	ПЕТЛЯ СТРОПОВОЧНАЯ П14	2	
				Материал		
				БЕТОН МАРКИ 150, $м^3$	0,54	

Инв.№ подл. | Подпись и дата | Взам.инв.№

Нач.АПМ-2	Авдеенко		
Н.контр.	Козлов		
Гл.спец.	Киршнер		
Провер.	Козлов		
Разраб.	Ключко		19.05.83

1.134.1-13.1-31.00000

Блок перемычечный электротехнический БВП 46.6.30-150Т-а.

Стадия	Лист	Листов
Р		1

Госгражданстрой
КиевЗНИИЭП

Формат	Зона	Поз.	Обозначение	Наименование	Кол.	Примечание
				ДОКУМЕНТАЦИЯ		
А3			1.134.1-13.1-32.00000 СБ	СБОРОЧНЫЙ ЧЕРТЕЖ		
А3			-00.00000 А1	УЗЛЫ I–VIII		
А3			-00.00000 ТО	ТЕХНИЧЕСКОЕ ОПИСАНИЕ		
А3			-00.00000 ВС	ВЕДОМОСТЬ РАСХОДА СТАЛИ		
				Сборочные единицы		
А4		1	1.134.1-13.1-25.10000-01	КАРКАС ПРОСТРАНСТВЕННЫЙ		
				КП 31	1	
А4		2	1.134.1-13.1-00.04500	ИЗДЕЛИЕ ЗАКЛАДНОЕ МН1	2	
				Детали		
А4		3	1.134.1-13.1-00.04900	ПЕТЛЯ СТРОПОВОЧНАЯ П14	2	
				Материал		
				БЕТОН МАРКИ 150, $м^3$	0,54	

Инв.№ подл. | Подпись и дата | Взам.инв.№

Нач.АПМ-2	Авдеенко		
Н.контр.	Козлов		
Гл.спец.	Киршнер		
Провер.	Козлов		
Разраб.	Ключко		19.05.83

1.134.1-13.1-32.00000

Блок перемычечный электротехнический БВП 46.6.30-150Т-1а.

Стадия	Лист	Листов
Р		1

Госгражданстрой
КиевЗНИИЭП

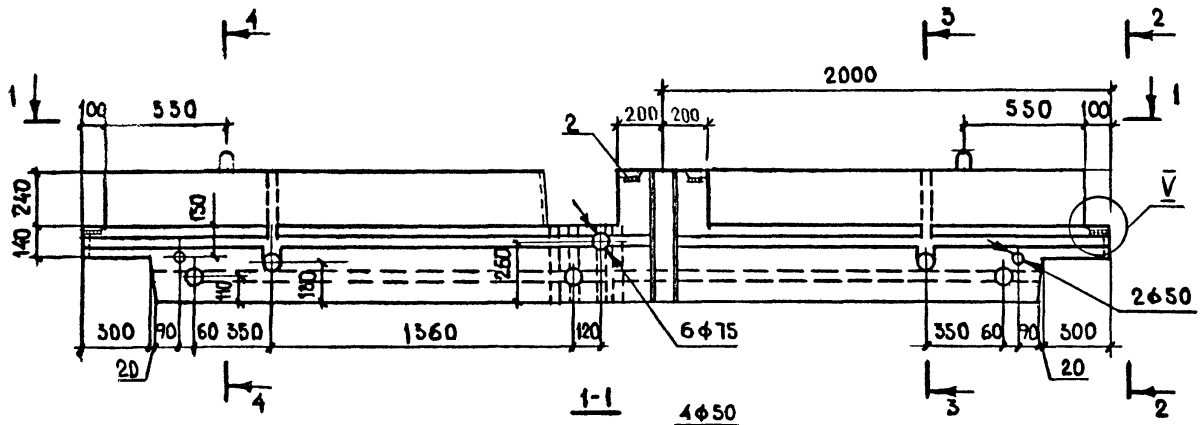

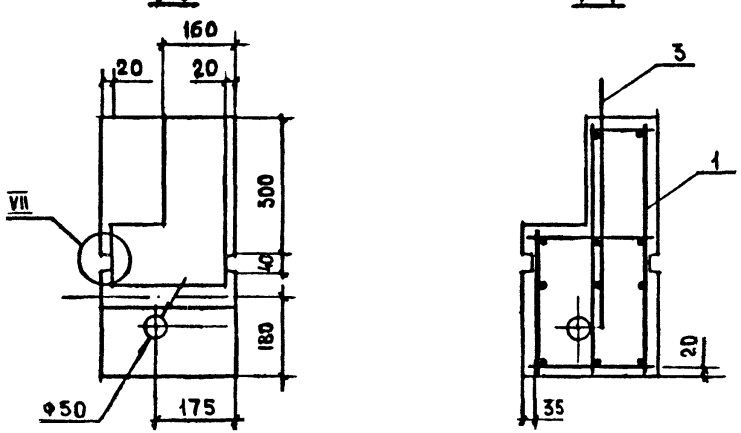

				1.434.1-13.1-31.00000 СБ	
				Блок перемычечный электротехнический БВП 46.6.30-150Т-а. Сборочный чертеж.	СТАДИЯ: Р; МАССА: 1350 кг; МАСШТАБ: 1:20, 1:10; ЛИСТ; ЛИСТОВ 1
Нач АПМ-2	Авдеенко				ГОСГРАЖДАНСТРОЙ КиевЗНИИЭП
Н.контр.	Козлов				
ГА спец.	Киршнер				
Проверил	Козлов				
Разраб.	Ключко				

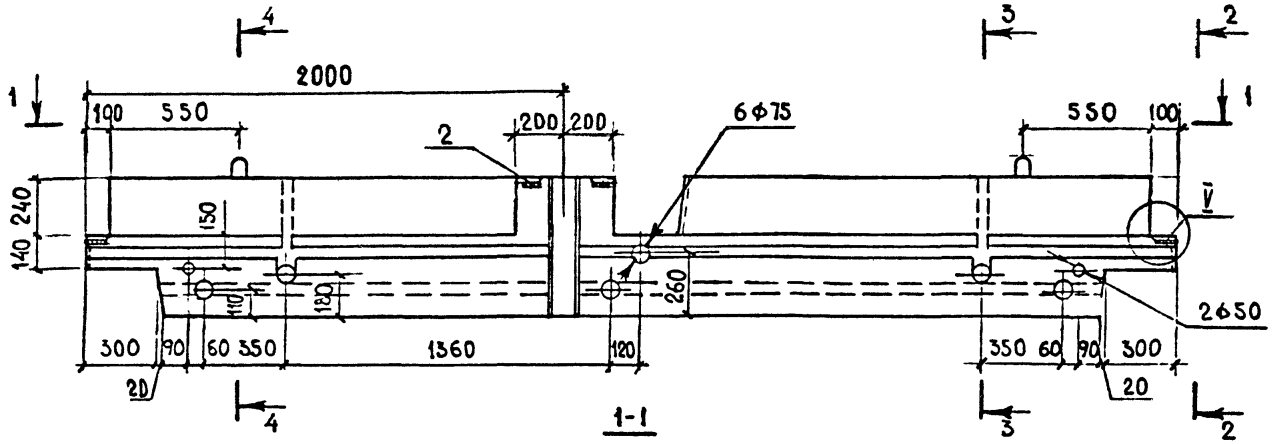

1-1

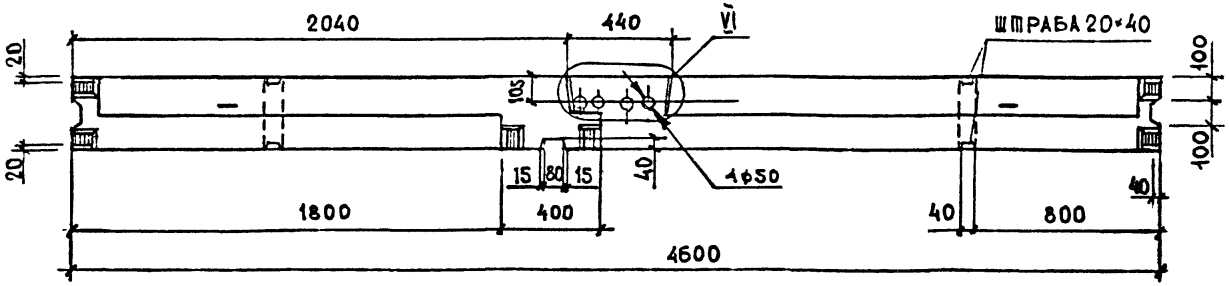

2-2

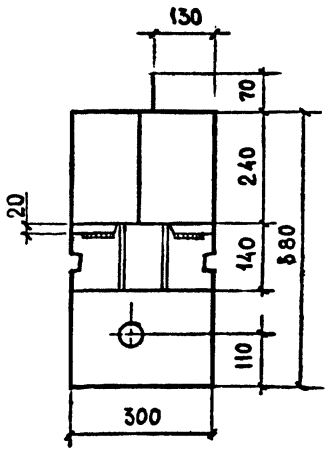

3-3

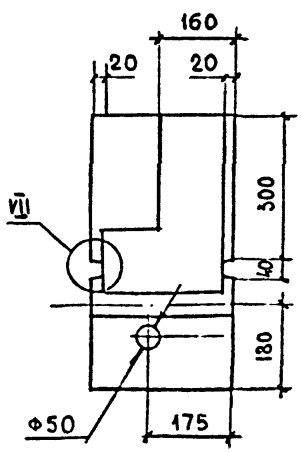

4-4

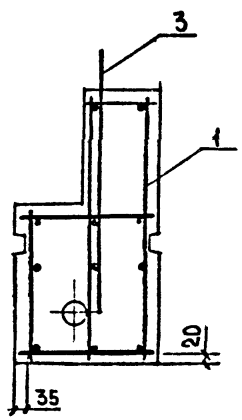

Нач АПМ-2	Авдеенко		23.VI.83
Н. контр.	Козлов		23.VI.83
ГА спец.	Киршнер		23.VI.83
Проверил	Козлов		23.VI.83
Разраб.	Ключко		26.05.83

1.434.1-13.1-32.00000 СБ

Блок перемычечный электротехнический БВП 46.6.30-15ОТ-1а. Сборочный чертеж.

СТАДИЯ	МАССА	МАСШТАБ
Р	1350кг	1:20 1:10
ЛИСТ	ЛИСТОВ 1	

ГОСГРАЖДАНСТРОЙ
КиевЗНИИЭП

ИНВ.№ ПОДЛ	ПОДПИСЬ И ДАТА	ВЗАМ.ИНВ.№

Формат	Зона	Поз.	Обозначение	Наименование	Кол.	Примечание
				ДОКУМЕНТАЦИЯ		
А3			1.134.1-13.1-33 ОООООСБ	СБОРОЧНЫЙ ЧЕРТЕЖ		
А3			-ОО ОООООД1	УЗЛЫ		
А3			-ОО ОООООТО	ТЕХНИЧЕСКОЕ ОПИСАНИЕ		
А3			-ОО ОООООВС	ВЕДОМОСТЬ РАСХОДА СТАЛИ		
				Сборочные единицы		
А4		1	1.134.1-13.1-33 10000	КАРКАС ПРОСТРАНСТВЕННЫЙ		
				КП 32	1	
А4		2	1.134.1-13.1-00.04800	Петля строповочная П16	2	
				Детали		
БЧ		3		Пробка деревянная ф50, l=120	6	
			Переменные	данные для исполнений		
				1.134.1-13.1-33.00000		
				Материал		
				Бетон марки 75, м³	1,11	
				1.134.1-13.1-33.00000-01		
				Материал		
				Бетон марки 100, м³	1,11	
				1.134.1-13.1-33.00000-02		
				Материал		
				Бетон марки 150, м³	1,11	

				1.134.1-13.1-33.00000			
Нач АПМ	Авдеенко			Блок электротехнический (БВ 20.22.30-75П, БВ 20.22.30-100П, БВ 20.22.30-150Т).	Стадия	Лист	Листов
Н контр	Козлов				Р		1
Гл. спец	Кирщнер				ГОСГРАЖДАНСТРОЙ КиевЗНИИЭП		
Провер	Козлов		23.VI-83				
Разраб.	Ключко		25.05.83				

Инв № подл | Подп и дата | Взам инв №

Лист

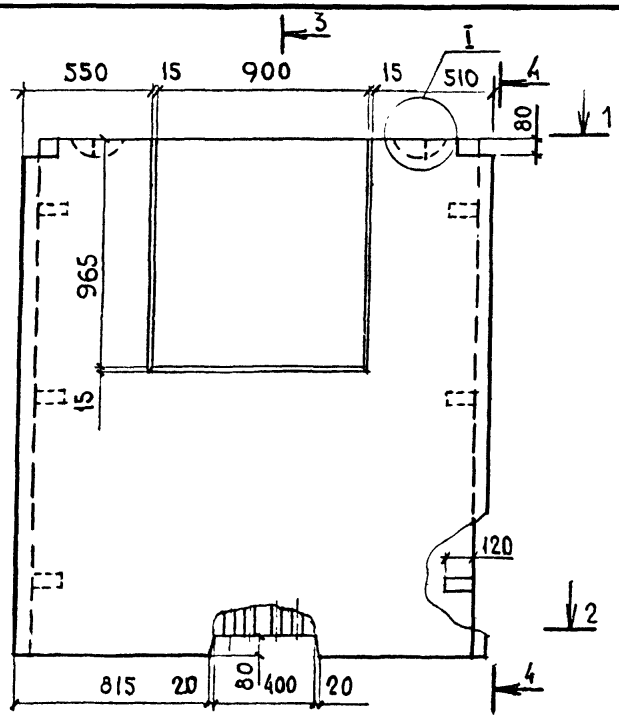

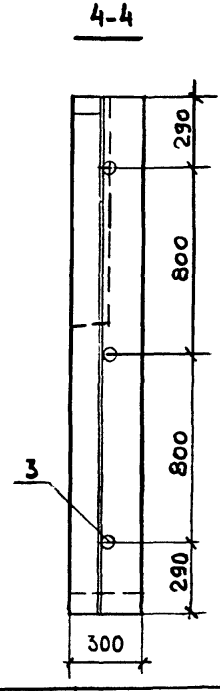

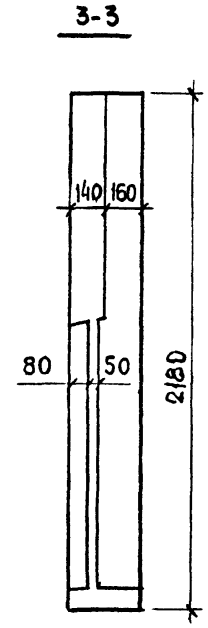

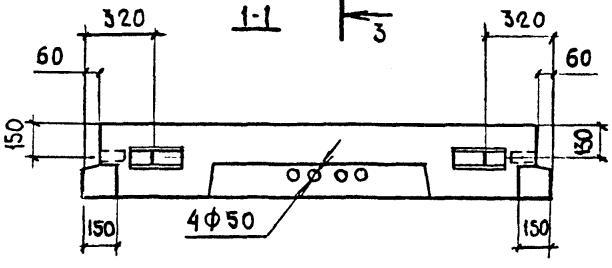

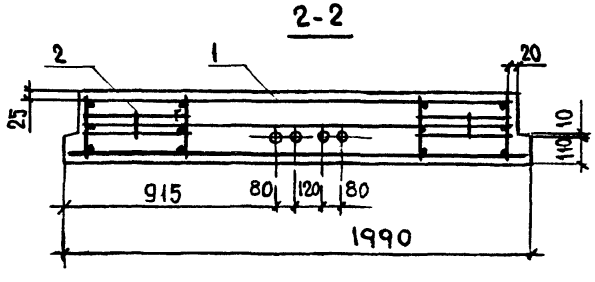

Обозначение	Марка	Масса, кг						
		Объемная масса бетона, кг/м³						
		1100	1400	1600	1200	1500	1700	2500
1.134.1-13.1-33.00000	БВ 20.22.30-75П	1370	1750	2000	–	–	–	–
-01	БВ 20.22.30-100П	–	–	–	1500	1870	2120	–
-02	БВ 20.22.30-150Т	–	–	–	–	–	–	2770

Нач АПМ-2	Авдеенко		
Н контр	Козлов		
Гл спец	Кирщнер		
Проверил	Козлов		
Разраб.	Ключко		

1.134.1-13.1-33.00000 СБ

Блок электротехнический (БВ 20.22.30-75П, БВ 20.22.30-100П, БВ 20.22.30-150Т). Сборочный чертеж.

Стадия	Масса	Масштаб
Р	См. табл.	1:20
Лист	Листов 1	

ГОСГРАЖДАНСТРОЙ КиевЗНИИЭП

Взам. инв. № | Подпись и дата | Инв. № подл.

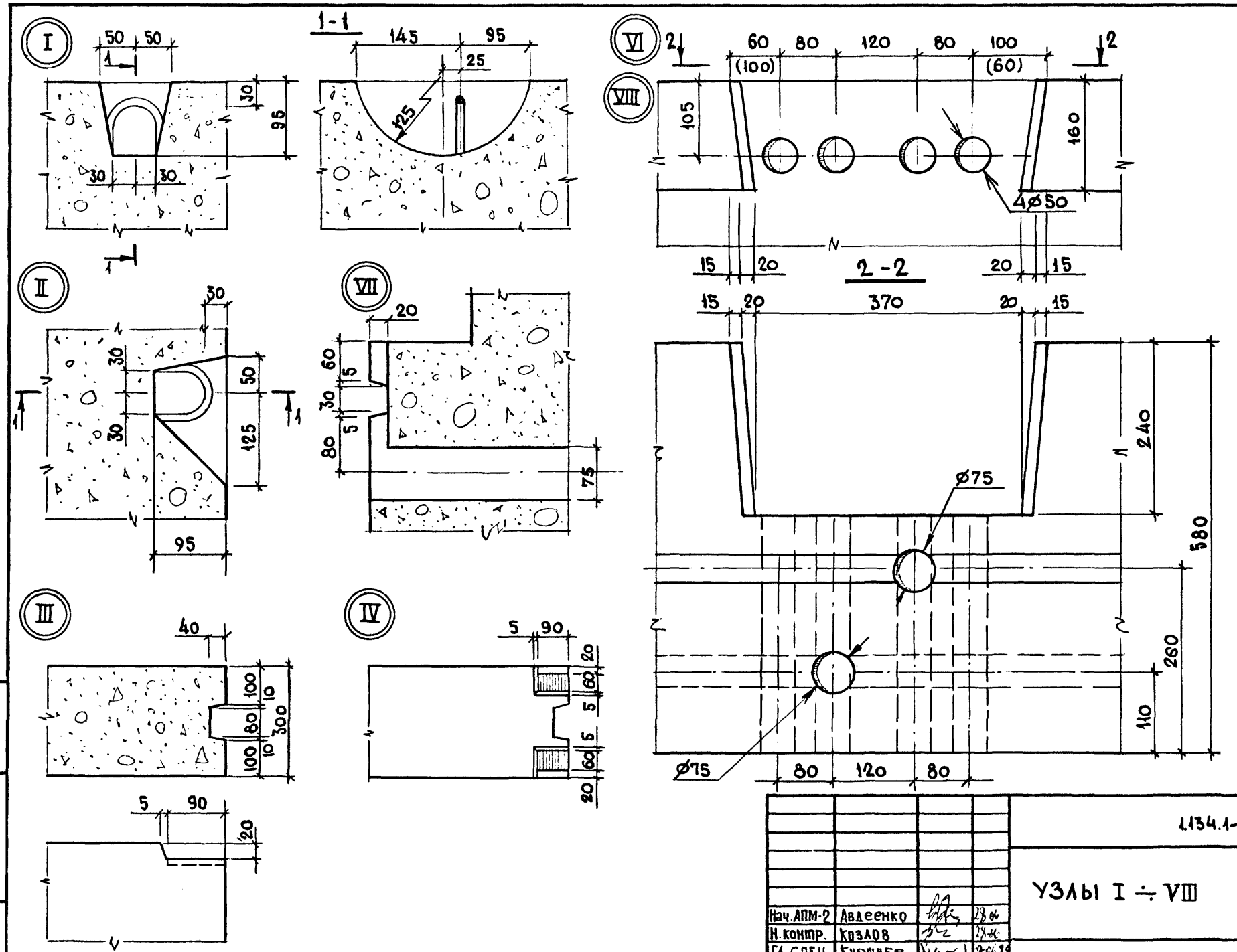

Нач.АПМ-2	Авдеенко		28.06
Н.контр.	Козлов		28.06
Гл.спец	Киршнер		27.06.89
Проверил	Козлов		23.IV-89
Разраб.	Ключко		20.IV.89

1.134.1-13.1-00.00000Д1

УЗЛЫ I ÷ VIII

СТАДИЯ	МАССА	МАСШТАБ
Р		

ЛИСТ | ЛИСТОВ 1

ГОСГРАЖДАНСТРОЙ
КиевЗНИИЭП

ИНВ № ПОДЛ | ПОДПИСЬ И ДАТА | ВЗАМ ИНВ №

Формат	Зона	Поз.	Обозначение	Наименование	Кол.	Примечание
				Документация		
А4			1.134.1-13.1-00.10000 СБ	Сборочный чертеж		
А3			-00.00000Д2	Узлы А÷Г.		
А3			-00.00000 ТО	Техническое описание		
			Переменные	данные для исполнений		
				1.134.1-13.1-00.10000		
				Сборочные единицы		
А4		1	1.134.1-13.1-00.00100	Каркас плоский КР1	1	
				Детали		
А4		2	1.134.1-13.1- 00.05000	Петля строповочная П1	1	
А4		3	-00.05200-11	Стержень отдельный	1	
				1.1341-13.1-00.10000-01		
				Сборочные единицы		
А4		1	1.134.1-13.1-00.00100-01	Каркас плоский КР2	1	
				Детали		
А4		2	1.134.1-13.1-00.05000-01	Петля строповочная П2	1	
А4		3	-00.05200-11	Стержень отдельный	1	
				1.134.1-13.1-00.10000-02		
				Сборочные единицы		
А4		1	1.134.1-13.1-00.00100-01	Каркас плоский КР2	1	
				Детали		
А4		2	1.134.1-13.1- 00.05000-02	Петля строповочная П3	1	
А4		3	-00.05200-12	Стержень отдельный	1	

Нач АПМ-2	Авдеенко		23.06
Н контр	Козлов		
Гл. спец	Киршнер		23.11-83
Провер	Козлов		23.11-83
Разраб	Ключко		23.06

1.134.1-13.1-00.10000

Блок арматурный (БА 1 ÷ БА 10)

СТАДИЯ	ЛИСТ	ЛИСТОВ
Р	1	3

ГОСГРАЖДАНСТРОЙ
КиевЗНИИЭП

Формат	Зона	Поз.	Обозначение	Наименование	Кол.	Примечание
				1.134.1-13.1-00.10000-03		
				Сборочные единицы		
А4		1	1.134.1-13.1-00.00100-02	Каркас плоский КР3	1	
				Детали		
А4		2	1.134.1-13.1-00.05000-03	Петля строповочная П4	1	
А4		3	-00.05200-12	Стержень отдельный	1	
				1.134.1-13.1-00.10000-04		
				Сборочные единицы		
А4		1	1.1341-13.1-00.00100	Каркас плоский КР1	1	
				Детали		
А4		2	1.134.1-13.1-00.05000-04	Петля строповочная П5	1	
А4		3	-00.05200-11	Стержень отдельный	1	
				1.134.1-13.1-00.10000-05		
				Сборочные единицы		
А4		1	1.134.1-13.1-00 00100-01	Каркас плоский КР2	1	
				Детали		
А4		2	1.134.1-13.1-00.05000-05	Петля строповочная П6	1	
А4		3	-00.05200-11	Стержень отдельный	1	
				1.134.1-13.1-00.10000-06		
				Сборочные единицы		
А4		1		Каркас плоский КР2	1	
				Детали		
А4		2	1.134.1-13.1-00.05000-06	Петля строповочная П7	1	
А4		3	-00.05200-12	Стержень отдельный	1	

Взам инв.№ | Подпись и дата | Инв№ подл

1.134.1-13.1-00.10000 | Лист 2

Формат	Зона	Поз.	Обозначение	Наименование	Кол.	Примечание
				1.134.1-13.1-00.10000-07		
				Сборочные единицы		
А4		1	1.134.1-13.1-00.00100-02	Каркас плоский КР3	1	
				Детали		
А4		2	1.134.1-13.1-00.05000-06	Петля строповочная П7	1	
А4		3	-00.05200-12	Стержень отдельный	1	
				1.134.1-13.1-00.10000-08		
				Сборочные единицы		
А4			1.134.1-13.1-00.00100-02	Каркас плоский КР3	1	
				Детали		
А4		2	1.134.1-13.1-00.05000-07	Петля строповочная П8	1	
А4		3	-00.05200-12	Стержень отдельный	1	
				1.134.1-13.1-00.10000-09		
				Сборочные единицы		
А4		1	1.134.1-13.1-00.00100-03	Каркас плоский КР4	1	
				Детали		
А4		2	1.134.1-13.1-00.05000-07	Петля строповочная П8	1	
А4		3	-00.05200-12	Стержень отдельный	1	

Взам.инв.№ | Подпись и дата | Инв.№ подл

1.134.1-13.1-00.10000 | Лист 3

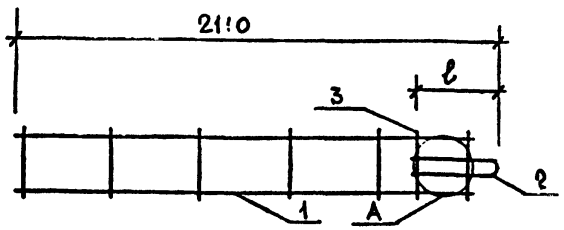

Обозначение	Марка	ℓ, мм	Масса, кг
1.134.1-13.1-00.10000	БА1	465	1,25
-01	БА2	465	1,46
-02	БА3	545	1,94
-03	БА4	545	2,28
-04	БА5	415	1,21
-05	БА6	415	1,41
-06	БА7	485	1,84
-07	БА8	485	2,18
-08	БА9	485	2,18
-09	БА10	485	2,88

Взам.инв.№ | Подпись и дата | Инв.№ подл

Нач.отд.	Авдеенко		04.06
Н.контр.	Козлов		23.06
Гл.спец.	Киршнер		23.06
Проверил	Козлов		23.06
Разработ	Ключко		2006

1.134.1-13.1-00.10000 СБ

Блок арматурный (БА1 ÷ БА10). Сборочный чертеж.

Стадия	Масса	Масштаб
Р	См. табл.	1:20
Лист	Листов 1	

ГОСГРАЖДАНСТРОЙ КиевЗНИИЭП

Формат	Зона	Поз.	Обозначение	Наименование	Кол.	Примечание
				Документация		
А4			1.134.1-13.1-00.20000 СБ	Сборочный чертеж		
А3			-00.00000 Д2	Узлы А÷Г.		
А3			-00.00000 ТО	Техническое описание		
				Детали		
А4		4	1.134.1-13.1-00.05000-08	Петля строповочная П9	1	
				Переменные данные для исполнений		
				1.134.1-13.1-00.20000		
				Сборочные единицы		
А4		1	1.134.1-13.1-00.00100	Каркас плоский КР1	1	
				Детали		
А4		2	1.134.1-13.1-00.05000	Петля строповочная П1	1	
А4		3	-00.05200-11	Стержень отдельный	1	
				1.134.1-13.1-00.20000-01		
				Сборочные единицы		
А4		1	1.134.1-13.1-00.00100-01	Каркас плоский КР2	1	
				Детали		
А4		2	1.134.1-13.1-00.05000-01	Петля строповочная П2	1	
А4		3	-00.05200-11	Стержень отдельный	1	

			1.134.1-13.1-00.20000
Нач. АПМ	Авдеенко		12.86
Н. контр.	Козлов		
Гл. спец.	Киршнер		
Провер.	Козлов		12.86
Разраб.	Ключко		12.86

Блок арматурный (БА 11 ÷ БА 20).

Стадия	Лист	Листов
Р	1	3

ГОСГРАЖДАНСТРОЙ
КиевЗНИИЭП

Формат	Зона	Поз.	Обозначение	Наименование	Кол.	Примечание
				1.134.1-13.1-00.20000-02		
				Сборочные единицы		
А4		1	1.134.1-13.1-00.00100-01	Каркас плоский КР2	1	
				Детали		
А4		2	1.134.1-13.1-00.05000-02	Петля строповочная П3	1	
А4		3	-00.05200-12	Стержень отдельный	1	
				1.134.1-13.1-00.20000-03		
				Сборочные единицы		
А4		1	1.134.1-13.1-00.00100-02	Каркас плоский КР3	1	
				Детали		
А4		2	1.134.1-13.1-00.05000-03	Петля строповочная П4	1	
А4		3	-00.05200-12	Стержень отдельный	1	
				1.134.1-13.1-00.20000-04		
				Сборочные единицы		
А4		1	1.134.1-13.1-00.00100	Каркас плоский КР1	1	
				Детали		
А4		2	1.134.1-13.1-00.05000-04	Петля строповочная П5	1	
А4		3	-00.05200-11	Стержень отдельный	1	
				1.134.1-13.1-00.20000-05		
				Сборочные единицы		
А4		1	1.134.1-13.1-00.00100-01	Каркас плоский КР2	1	
				Детали		
А4		2	1.134.1-13.1-00.05000-05	Петля строповочная П6	1	
			-00.05200-11	Стержень отдельный	1	

Взам. инв. №

Подпись и дата

Инв. № подл.

Формат	Зона	Поз.	Обозначение	Наименование	Кол.	Примечание
				1.134.1-13.1-00.20000-06		
				Сборочные единицы		
А4		1	1.134.1-13.1-00.00100-01	Каркас плоский КР2	1	
				Детали		
А4		2	1.134.1-13.1-00.05000-06	Петля строповочная П7	1	
А4		3	-00.05200-12	Стержень отдельный	1	
				1.134.1-13.1-00.20000-07		
				Сборочные единицы		
А4		1	1.134.1-13.1-00.00100-02	Каркас плоский КР3	1	
				Детали		
А4		2	1.134.1-13.1-00.05000-06	Петля строповочная П7	1	
А4		3	-00.05200-12	Стержень отдельный	1	
				1.134.1-13.1-00.20000-08		
				Сборочные единицы		
А4		1	1.134.1-13.1-00.00100-02	Каркас плоский КР3	1	
				Детали		
А4		2	1.134.1-13.1-00.05000-07	Петля строповочная П8	1	
А4		3	-00.05200-12	Стержень отдельный	1	
				1.134.1-13.1-00.20000-09		
				Сборочные единицы		
А4		1	1.134.1-13.1-00.00100-03	Каркас плоский КР4	1	
				Детали		
А4		2	1.134.1-13.1-00.0500-07	Петля строповочная П8	1	
			-00.05200-12	Стержень отдельный	1	

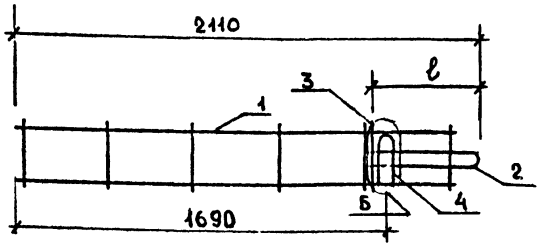

Обозначение	Марка	ℓ, мм	Масса, кг
1.134.1-13.1-00.20000	БА 11	465	1,53
-01	БА 12	465	1,73
-02	БА 13	545	2,22
-03	БА 14	545	2,56
-04	БА 15	415	1,49
-05	БА 16	415	1,69
-06	БА 17	485	2,12
-07	БА 18	485	2,46
-08	БА 19	485	2,46
-09	БА 20	485	3,16

Нач. АПМ-2	Авдеенко		9.11
Н. контр.	Козлов		9.11
Гл. спец.	Киршнер		9.11
Провер.	Козлов		9.11
Разраб.	Ключко		20.06

1.134.1-13.1-00.20000 СБ

Блок арматурный (БА 11 ÷ БА 20) Сборочный чертеж.

Стадия	Масса	Масштаб
Р	См. табл.	1:20 1:5
Пист	Листов 1	

Госгражданстрой КиевЗНИИЭП

Взам. инв. № | Подпись и дата | Инв. № подл.

Формат	Зона	Поз.	Обозначение	Наименование	Кол.	Примечание
				ДОКУМЕНТАЦИЯ		
А4			1.134.1-13.1-09.10000 СБ	СБОРОЧНЫЙ ЧЕРТЕЖ		
А3			-00.00000 ТО	ТЕХНИЧЕСКОЕ ОПИСАНИЕ		
			Переменные	ДАННЫЕ ДЛЯ ИСПОЛНЕНИЙ		
				1.134.1-13.1-09.10000		
				Сборочные единицы		
А4		1	1.134.1-13.1-00.00200	КАРКАС ПЛОСКИЙ КР5	2	
				Детали		
А4		2	1.134.1-13.1-00.05200-01	Стержень отдельный	6	
				1.134.1-13.1-09.10000-01		
				Сборочные единицы		
А1		1	1.134.1-13.1-00.00200-01	КАРКАС ПЛОСКИЙ КР6	2	
				Детали		
А4		2	1.134.1-13.1-00.05200-01	Стержень отдельный	8	
				1.134.1-13.1-09.10000-02		
				Сборочные единицы		
А1		1	1.134.1-13.1-00.00200-02	КАРКАС ПЛОСКИЙ КР7	2	
				Детали		
А4		2	1.134.1-13.1-00.05200-01	Стержень отдельный	10	
				1.134.1-13.1-09.10000-03		
				Сборочные единицы		
А4		1	1.134.1-13.1-00.00200-03	КАРКАС ПЛОСКИЙ КР8	2	
				Детали		
А4		2	1.134.1-13.1-00.05200-01	Стержень отдельный	12	

Нач. АПМ-2	Авдеенко		25.IV
Н.контр.	Козлов		25.IV
Гл. спец.	Киршнер		26.IV
Провер.	Козлов		13.V-87
Разраб.	Григорьева		14.V-87

1.134.1-13.1-09.10000

Каркас пространственный (КП1 ÷ КП7)

Стадия	Лист	Листов
Р	1	

ГОСГРАЖДАНСТРОЙ
КиевЗНИИЭП

Формат	Зона	Поз.	Обозначение	Наименование	Кол.	Примечание
				1.134.1-13.1-09.10000-04		
				Сборочные единицы		
А1		1	1.134.1-13.1-00.00200-04	Каркас плоский КР9	2	
				Детали		
А4		2	1.134.1-13.1-00.05200-01	Стержень отдельный	14	
				1.134.1-13.1-09.10000-05		
				Сборочные единицы		
А1		1	1.134.1-13.1-00.00200-05	Каркас плоский КР10	2	
				Детали		
А4		2	1.134.1-13.1-00.05200-01	Стержень отдельный	18	
				1.134.1-13.1-09.10000-06		
				Сборочные единицы		
А1		1	1.134.1-13.1-00.00200-06	Каркас плоский КР11	2	
				Детали		
А4		2	1.134.1-13.1-00.05200-01	Стержень отдельный	20	

Взам. инв. №

Подпись и дата

Инв. № подл.

1.134.1-13.1-09.10000

Лист 2

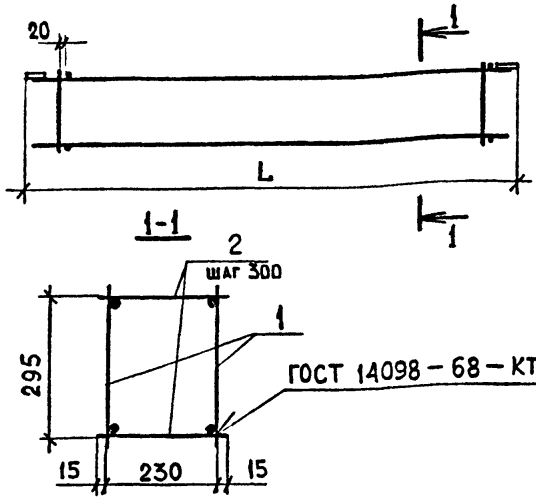

Обозначение	Марка	L, мм	Масса, кг
1.134.1-13.1-09.10000	КП1	880	2,44
-01	КП2	1180	3,05
-02	КП3	1480	3,59
-03	КП4	1780	4,20
-04	КП5	2080	4,79
-05	КП6	2680	5,98
-06	КП7	2980	6,55

Нач АПМ	Авдеенко		
Н контр	Козлов		
Гл спец	Киршнер		
Провер	Козлов		
Разраб	Григорьева		

1.134.1-13.1-09.10000 СБ

Каркас пространственный (КП1 ÷ КП7)

Сборочный чертёж.

Стадия	Масса	Масштаб
Р	см. табл.	1:20 1:10
Лист	Листов 1	

ГОСГРАЖДАНСТРОЙ КиевЗНИИЭП

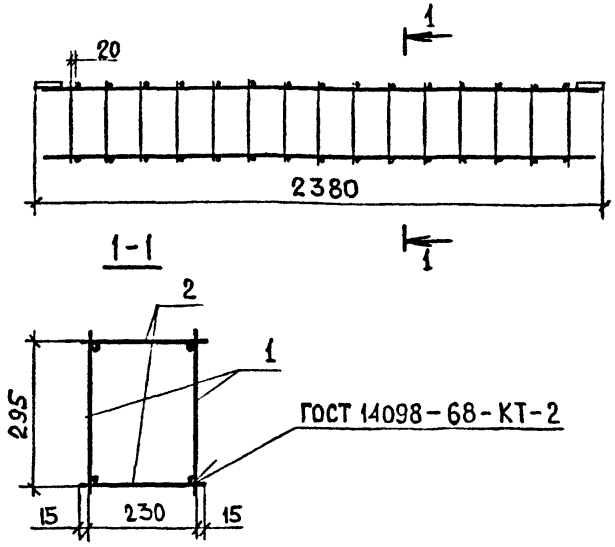

Формат	Зона	Поз.	Обозначение	Наименование	Кол.	Примечание
				Документация		
А3			1.134.1-13.1-00.000000ТО	Техническое описание		
				Сборочные единицы		
А4		1	1.134.1-13.1-00.00300	Каркас плоский КР12	2	6,28кг
				Детали		
А4		2	1.134.1-13.1-00.05200-01	Стержень отдельный	30	

Нач АПМ	Авдеенко		
Н контр	Козлов		
Гл спец	Киршнер		
Провер	Козлов		
Разраб	Григорьева		

1.134.1-13.1-09.20000

Каркас пространственный КП8

Стадия	Масса	Масштаб
Р	6,68кг	1:20 1:10
Лист	Листов 1	

ГОСГРАЖДАНСТРОЙ КиевЗНИИЭП

Взам.инв.№ | Подпись и дата | Инв.№ подл

Формат	Зона	Поз.	Обозначение	Наименование	Кол.	Прим.
				ДОКУМЕНТАЦИЯ		
А4			1.134.1-13.1-11.10000 СБ	СБОРОЧНЫЙ ЧЕРТЕЖ		
А3			-00.00000 ТО	ТЕХНИЧЕСКОЕ ОПИСАНИЕ		
			ПЕРЕМЕННЫЕ	ДАННЫЕ ДЛЯ ИСПОЛНЕНИЙ		
				1.134.1-13.1-11.10000		
				СБОРОЧНЫЕ ЕДИНИЦЫ		
А4		1	1.134.1-13.1-00.00400	КАРКАС ПЛОСКИЙ КР13	2	
				ДЕТАЛИ		
А4		2	1.134.1-13.1-00.05200-01	Стержень отдельный	6	
				1.134.1-13.1-11.10000-01		
				СБОРОЧНЫЕ ЕДИНИЦЫ		
А4		1	1.134.1-13.1-00.00400-01	КАРКАС ПЛОСКИЙ КР14	2	
				ДЕТАЛИ		
А4		2	1.134.1-13.1-00.05200-01	Стержень отдельный	14	
				1.134.1-13.1-11.10000-02		
				СБОРОЧНЫЕ ЕДИНИЦЫ		
А4		1	1.134.1-13.1-00.00400-02	КАРКАС ПЛОСКИЙ КР15	2	
				ДЕТАЛИ		
А4		2	1.134.1-13.1-00.05200-01	Стержень отдельный	20	

Нач АПМ 2	Авдеенко		23.11
Н.контр.	Козлов		23.11
Гл.спец.	Киршнер		23.11
Провер	Козлов		23.11
Разраб.	Григорьева		22.11

1.134.1-13.1-11.10000

КАРКАС ПРОСТРАНСТВЕННЫЙ (КП9, КП10, КП11).

СТАДИЯ	ЛИСТ	ЛИСТОВ
Р		1

ГОСГРАЖДАНСТРОЙ
КиевЗНИИЭП

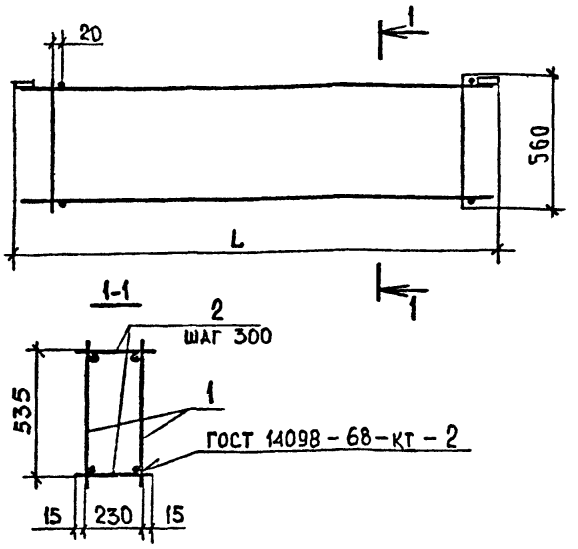

Обозначение	Марка	L, мм	Масса, кг
1.134.1-13.1-11.10000	КП9	880	2,86
-01	КП10	2080	5,79
-02	КП11	2980	8,01

Взам. инв. №

Подпись и дата

Инв. № подл.

Нач АПМ 2	Авдеенко		23.11
Н.контр.	Козлов		23.11
Гл.спец.	Киршнер		23.11
Провер	Козлов		23.11
Разраб	Григорьева		22.11

1.134.1-13.1-11.10000 СБ

КАРКАС ПРОСТРАНСТВЕННЫЙ (КП9, КП10, КП11). СБОРОЧНЫЙ ЧЕРТЕЖ.

СТАДИЯ	МАССА	МАСШТАБ
Р	СМ. ТАБЛ	1:20
ЛИСТ	ЛИСТОВ 1	

ГОСГРАЖДАНСТРОЙ
КиевЗНИИЭП

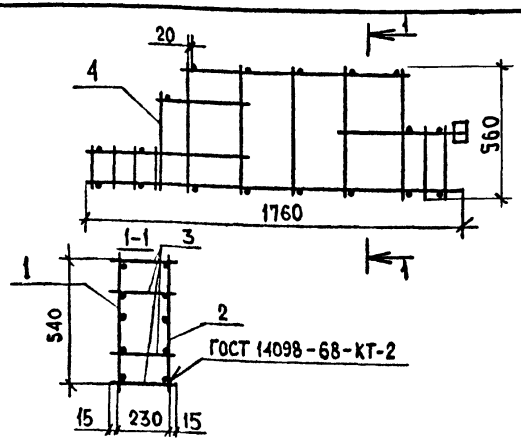

Формат	Зона	Поз.	Обозначение	Наименование	Кол.	Примечание
				Документация		
А3			1.134.1-13.1-00.00000 ТО	Техническое описание		
				Сборочные единицы		
А4		1	1.134.1-13.1-00.00500	Каркас плоский КР16	1	
А4		2	-00.00600	Каркас плоский КР17	1	
				Детали		
А4		3	1.134.1-13.1-00.05200-04	Стержень отдельный	18	
А4		4	-00.05200-13	Стержень отдельный	2	

Взам. инв. №

Подпись и дата

Инв. № подл.

Нач. АПМ-2	Авдеенко		22.06
Н. контр.	Козлов		23.06
Гл. спец.	Киршнер		23.11.72
Проверил	Козлов		23.11.72
Разраб.	Григорьева		22.11.72

1.134.1-13.1-12.10000

Каркас пространственный КП 12

Стадия	Масса	Масштаб
Р	5,57кг	1:20
Лист	Листов 1	

Госгражданстрой

КиевЗНИИЭП

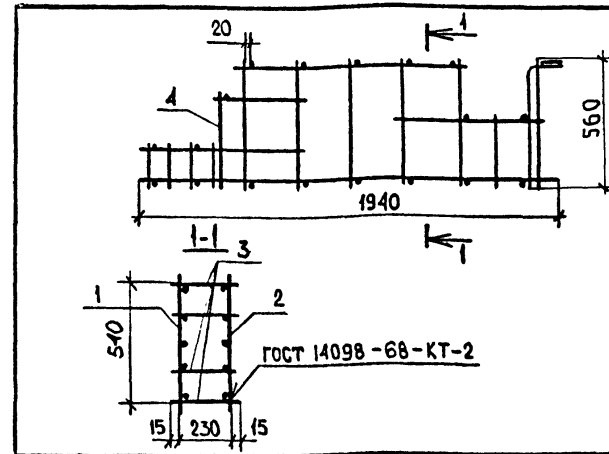

Формат	Зона	Поз.	Обозначение	Наименование	Кол.	Примечание
				Документация		
А3			1.134.1-13.1-00.00000 ТО	Техническое описание		
				Сборочные единицы		
А4		1	1.134.1-13.1-00.00700	Каркас плоский КР18	1	
А1		2	-00.00800	Каркас плоский КР19	1	
				Детали		
А4		3	1.134.1-13.1-00 05200-04	Стержень отдельный	18	
А4		4	-00.05200-13	Стержень отдельный	2	

Взам. инв. №

Подпись и дата

Инв. № подл.

Нач. АПМ 2	Авдеенко		22.06
Н. контр.	Козлов		23.06
Гл. спец.	Киршнер		23.11.72
Проверил	Козлов		23.11.72
Разраб.	Григорьева		22.11.72

1.134.1-13.1-13.10000

Каркас пространственный КП 13

Стадия	Масса	Масштаб
Р	6,75кг	1:20
Лист	Листов 1	

Госгражданстрой

КиевЗНИИЭП

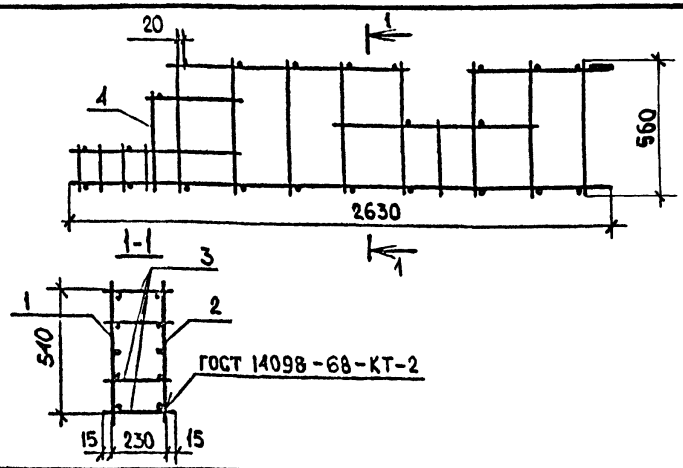

Формат	Зона	Поз.	Обозначение	Наименование	Кол.	Примечание
				Документация		
А3			1.134.1-13.1-00.00000 ТО	Техническое описание		
				Сборочные единицы		
А1		1	1.134.1-13.1-00.00900	Каркас плоский кр 20	1	
А4		2	-00.01000	Каркас плоский кр 21	1	
				Детали		
А4		3	1.134.1-13.1-00.05200-04	Стержень отдельный	23	
А4		4	-00.05200-13	Стержень отдельный	2	

Нач АПМ-2	Авдеенко		23.11
Н контр	Козлов		23.11
Гл спец	Киршнер		23.11
Проверил	Козлов		23.11-13
Разраб.	Григорьева		22.11-13

1.134.1-13.1-14.10000

Каркас пространственный КП 14

Стадия	Масса	Масштаб
Р	7.89	1:20
Лист	Листов 1	

ГОСГРАЖДАНСТРОЙ
КиевЗНИИЭП

Формат	Зона	Поз.	Обозначение	Наименование	Кол.	Примечание
				Документация		
			1.134.1-13.1-15.10000 СБ.	Сборочный чертеж		
			-00.00000 ТО	Техническое описание		
				Сборочные единицы		
А1		1	1.134.1-13.1-00.01100	Каркас плоский кр 22	1	
А1		6	-00.01200	Каркас плоский кр 24	1	
А4		2	-00.01300	Каркас плоский кр 23	2	
				Детали		
А4		3	1.134.1-13.1-00.05200-01	Стержень отдельный	20	
А4		5	-00.05200-14	Стержень отдельный	2	
				Переменные данные		
				для исполнения		
				1.134.1-13.1-15.10000		
				Детали		
А4		4	1.134.1-13.1-00.05200-03	Стержень отдельный	2	
				1.134.1-13.1-15.10000-01		
				Детали		
А4		4	1.134.1-13.1-00.05200-06	Стержень отдельный	2	

Взам. инв. № | Подпись и дата | Инв. № подл.

Нач АПМ 2	Авдеенко		24.11
Н контр	Козлов		24.11
Гл. спец	Киршнер		24.11
Провер	Козлов		23.11-13
Разраб.	Григорьева		22.11-13

1.134.1-13.1-15.10000

Каркас пространственный (КП15, КП 16).

Стадия	Лист	Листов
Р		1

ГОСГРАЖДАНСТРОЙ
КиевЗНИИЭП

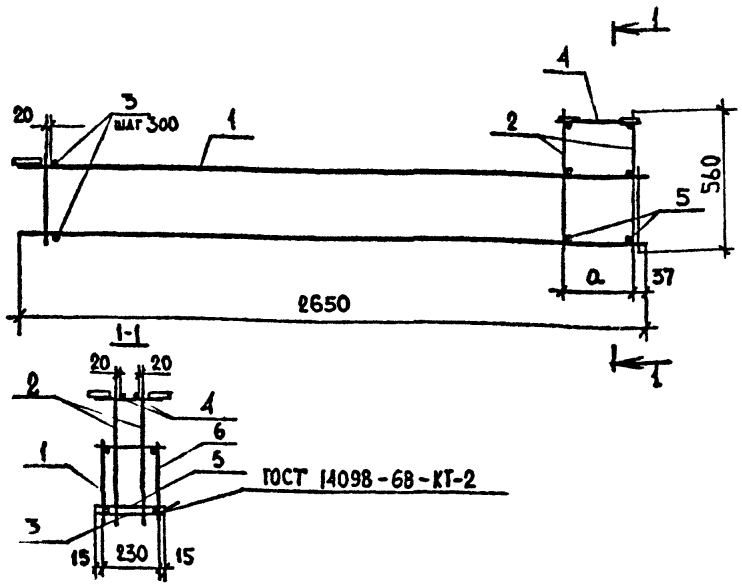

Обозначение	Марка	а, мм	Масса, кг
1.134.1-13.1-15.10000	КП15	195	9,52
-01	КП16	295	9,54

Нач. АПМ 2	Авдеенко		
Н. контр.	Козлов		
ГИ спец.	Киршнер		
Проверил	Козлов		11-87
Разраб.	Григорьева		11-87

1.134.1-13.1-15.10000 СБ

Каркас пространственный (КП15, КП16) Сборочный чертеж

Стадия	Масса	Масштаб
Р	См. табл.	1:20
Лист	Листов 1	

ГОСГРАЖДАНСТРОЙ КиевЗНИИЭП

Формат	Зона	Поз.	Обозначение	Наименование	Кол.	Примечание
				Документация		
А4			1.134.1-13.1-16.10000 СБ	Сборочный чертеж		
А3			-00 00000 ТО	Техническое описание		
				Сборочные единицы		
А4		1	1.134.1-13.1-00.01400	Каркас плоский КР25	1	
А4		1	-00.01500	Каркас плоский КР26	1	
А4		3	-00.04600	Изделие закладное МН2	2	
				Детали		
А4		2	1.134.1-13.1-00.05200-01	Стержень отдельный	18	

Нач. АПМ?	Авдеенко		
Н. контр.	Козлов		
ГА спец.	Киршнер		
Провер.	Козлов		11-87
Разраб.	Григорьева		11-87

1.134.1-13.1-16.10000

Каркас пространственный (КП17, КП18).

Стадия	Лист	Листов
Р	1	

ГОСГРАЖДАНСТРОЙ КиевЗНИИЭП

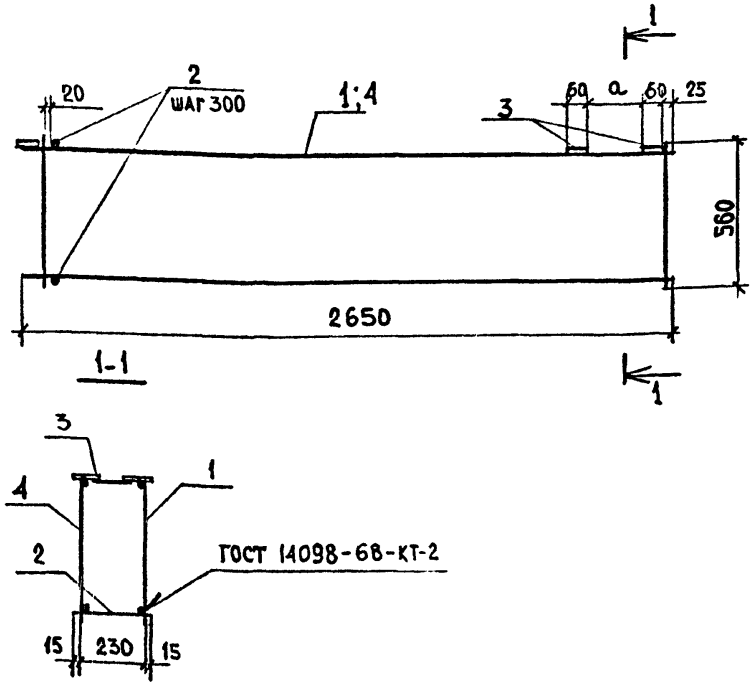

Обозначение	Марка	a, мм	Масса, кг
1.134.1-13.1-16.10000	КП17	110	8,11
-01	КП18	210	8,11

Нач АПМ-2	Авдеенко			
Н контр	Козлов			
Гл спец	Киршнер			
Проверил	Козлов			
Разраб	Григорьева			

1.134.1-13.1-16.10000 СБ

Каркас пространственный (КП17, КП18). Сборочный чертёж.

Стадия	Масса	Масштаб
Р	см табл	1:20
Лист	Листов 1	

ГОСГРАЖДАНСТРОЙ КиевЗНИИЭП

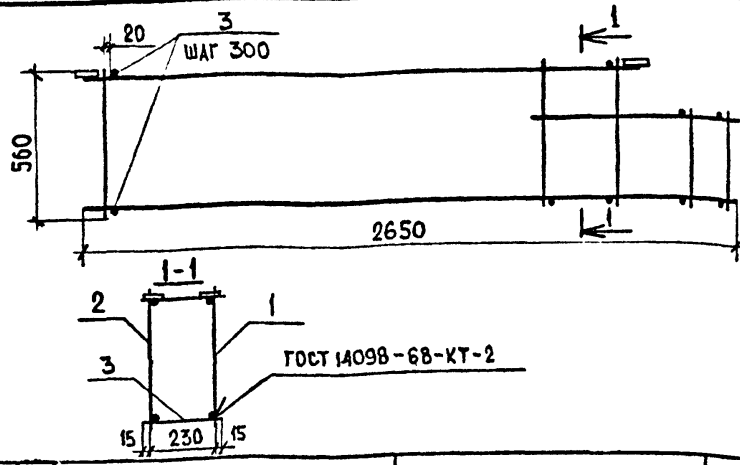

Формат	Зона	Поз.	Обозначение	Наименование	Кол.	Примечание
				Документация		
А3			1.134.1-13.1-00.00000 ТО	Техническое описание		
				Сборочные единицы		
А4		1	1.134.1-13.1-00.01600	Каркас плоский кр 27	1	
А4		2	-00.01700	Каркас плоский кр 28	1	
				Детали		
А4		3	1.134.1-13.1-00.05200-01	Стержень отдельный	18	

Взам. инв. №

Подпись и дата

Инв. № подл.

Нач АПМ 2	Авдеенко			
Н.контр	Козлов			
Гл спец	Киршнер			
Проверил	Козлов			
Разраб.	Григорьева			

1.134.1-13.1-17.10000

Каркас пространственный КП19

Стадия	Масса	Масштаб
Р	7.85	1:20
Лист	Листов 1	

ГОСГРАЖДАНСТРОЙ КиевЗНИИЭП

Формат	Зона	Поз.	Обозначение	Наименование	Кол.	Примечание
				ДОКУМЕНТАЦИЯ		
А4			1.134.1-13.1-18.10000 СБ	СБОРОЧНЫЙ ЧЕРТЕЖ		
А3			-00.000ПЗ	ТЕХНИЧЕСКОЕ ОПИСАНИЕ		
				СБОРОЧНЫЕ ЕДИНИЦЫ		
А4		1	1.134.1-13.1-00.01800	КАРКАС ПЛОСКИЙ КР 29	1	
А4		2	-00.01900	КАРКАС ПЛОСКИЙ КР 30	1	
А4		3	-00.0200	КАРКАС ПЛОСКИЙ КР 31	1	
А4		4	-00.02100	КАРКАС ПЛОСКИЙ КР 32	1	
				ДЕТАЛИ		
А4		5	1.134.1-13.1-00.05200-01	Стержень отдельный	22	
А4		6	-00.05200	Стержень отдельный	4	

Нач АПМ 2	Авдеенко		
Н контр	Козлов		
Гл. спец	Киршнер		
Провер	Козлов		
Разраб	Григорьева		

1.134.1-13.1-18.10000

Каркас пространственный КП 20

Стадия	Лист	Листов
Р		1

ГОСГРАЖДАНСТРОЙ
КиевЗНИИЭП

Инв № подл. | Подпись и дата | Взам. инв. №

2-2

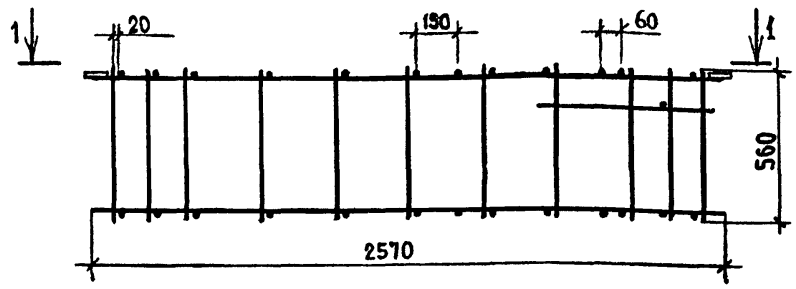

1-1

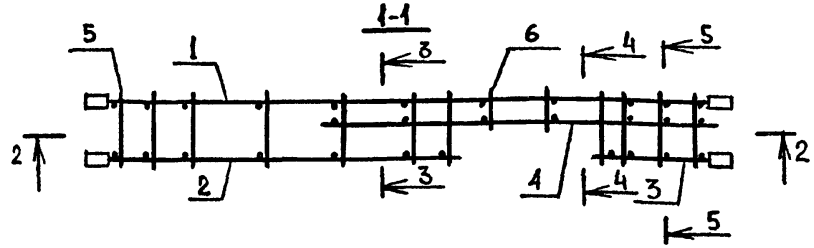

3-3

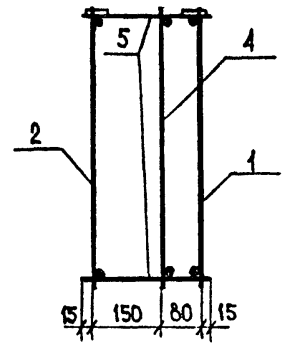

4-1

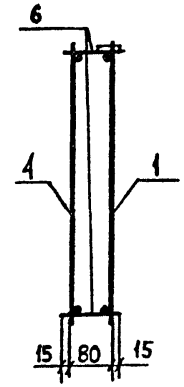

5-5

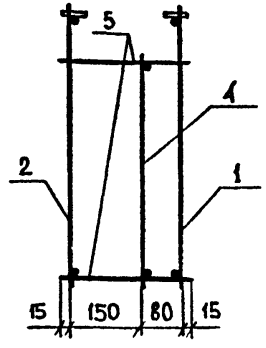

1.134.1-13.1-18.10000 СБ

Нач АПМ 2	Авдеенко		
Н контр	Козлов		
ГЛ спец	Киршнер		
Проверил	Козлов		22.11.83
Разраб.	Григорьева		22.11.83

Каркас пространственный КП 20
Сборочный чертеж

Стадия	Масса	Масштаб
Р	8.88кг	1:20
Лист	Листов 1	

ГОСГРАЖДАНСТРОЙ
КиевЗНИИЭП

Формат	Зона	Поз.	Обозначение	Наименование	Кол.	Примечание
				ДОКУМЕНТАЦИЯ		
А4			1.134.1-13.1-19.10000СБ	СБОРОЧНЫЙ ЧЕРТЕЖ		
А3			-00.00000 ТО	ТЕХНИЧЕСКОЕ ОПИСАНИЕ		
				Сборочные единицы		
А4		3	1.134.1-13.1-00.03000	Каркас плоский КР41	1	
				Детали		
А4		4	1.134.1-13.1-00.05200-05	Стержень отдельный	34	
А4		5	-00.05200-02	Стержень отдельный	10	
			Переменные	данные для исполнений		
				1.134.1-13.1-19.10000		
				Сборочные единицы		
А4		1	1.134.1-13.1-00.02200	Каркас плоский КР33	1	
А4		2	-00.02300	Каркас плоский КР34	1	
				1.134.1-13.1-19.10000-01		
				Сборочные единицы		
А4		1	1.134.1-13.1-00.03400	Каркас плоский КР45	1	
А4		2	-00.03500	Каркас плоский КР46	1	

Нач.АПМ 2	Авдеенко		26.05
Н.контр.	Козлов		26.05
Гл.спец.	Киршнер		26.05
Провер.	Козлов		23.11.11
Разраб.	Ключко		26.05.88

1.134.1-13.1-19.10000

Каркас пространственный (КП21, КП27).

Стадия	Лист	Листов
Р		1

ГОСГРАЖДАНСТРОЙ
КиевЗНИИЭП

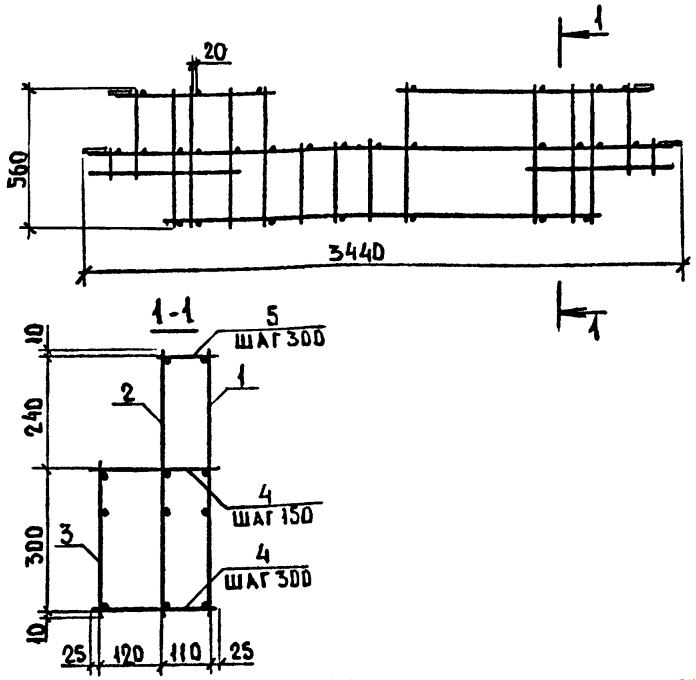

Обозначение	Марка	Масса, кг
1.134.1-13.1-19.10000	КП 21	15,65
-01	КП 27	21,95

Взам.инв.№ | Подпись и дата | Инв.№ подл.

1.134.1-13.1-19.10000СБ

Нач АПМ 2	Авдеенко		26.05
Н контр.	Козлов		26.05
ГЛ СПЕЦ	Киршнер		23.11.11
ПРОВЕРИЛ	Козлов		23.11.11
РАЗРАБ.	Ключко		26.05.88

Каркас пространственный (КП21, КП27). Сборочный чертеж.

Стадия	Масса	Масштаб
Р	см. табл.	1:20 1:10
Лист		Листов 1

ГОСГРАЖДАНСТРОЙ
КиевЗНИИЭП

Формат	Зона	Поз.	Обозначение	Наименование	Кол.	Примечание
				ДОКУМЕНТАЦИЯ		
А4			1.134.1-13.1-20.10000СБ	СБОРОЧНЫЙ ЧЕРТЕЖ		
А3			-00.00000 ТО	ТЕХНИЧЕСКОЕ ОПИСАНИЕ		
				СБОРОЧНЫЕ ЕДИНИЦЫ		
Д4		3	1.134.1-13.1-00.03000	КАРКАС ПЛОСКИЙ КР41	1	
				ДЕТАЛИ		
А4		4	1.134.1-13.1-00.05200-05	СТЕРЖЕНЬ ОТДЕЛЬНЫЙ	33	
А4		5	-00.05200-02	СТЕРЖЕНЬ ОТДЕЛЬНЫЙ	12	
			ПЕРЕМЕННЫЕ	ДАННЫЕ ДЛЯ ИСПОЛНЕНИЙ		
				1.134.1-13.1-20.10000		
				СБОРОЧНЫЕ ЕДИНИЦЫ		
Д4		1	1.134.1-13.1-00.02600	КАРКАС ПЛОСКИЙ КР37	1	
Д4		2	-00.02700	КАРКАС ПЛОСКИЙ КР38	1	
				1.134.1-13.1-20.10000-01		
				СБОРОЧНЫЕ ЕДИНИЦЫ		
А4		1	1.134.1-13.1-00.03800	КАРКАС ПЛОСКИЙ КР49	1	
А4		2	-00.03900	КАРКАС ПЛОСКИЙ КР50	1	

Взам. инв. № | Подпись и дата | Инв. № подл.

Нач. АПМ 2	Авдеенко		26.05.88
Н. контр.	Козлов		26.05.88
Гл. спец.	Киршнер		26.05.88
Провер.	Козлов		23.VI-88
Разраб.	Ключко		26.05.88

1.134.1-13.1-20.10000

Каркас пространственный (КП22, КП28).

Стадия	Лист	Листов
Р		1

ГОСГРАЖДАНСТРОЙ
КиевЗНИИЭП

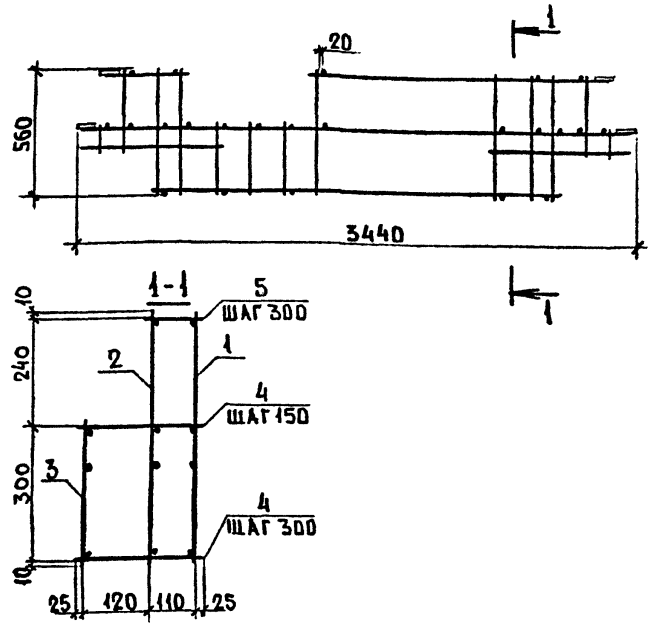

Обозначение	Марка	Масса, кг
1.134.1-13.1-20.10000	КП22	15,62
-01	КП28	22,18

Взам. инв. № | Подпись и дата | Инв. № подл.

Нач. АПМ 2	Авдеенко		26.05.88
Н. контр.	Козлов		26.05.88
Гл. спец.	Киршнер		23.VI-88
Провер.	Козлов		23.VI-88
Разраб.	Ключко		26.05.88

1.134.1-13.1-20.10000 СБ

Каркас пространственный (КП22, КП28). Сборочный чертеж.

Стадия	Масса	Масштаб
Р	см. табл.	1:20 1:10
Лист		Листов 1

ГОСГРАЖДАНСТРОЙ
КиевЗНИИЭП

Формат	Зона	Поз.	Обозначение	Наименование	Кол.	Примечание
				ДОКУМЕНТАЦИЯ		
А4			1.134.1-13.1-21.10000СБ	СБОРОЧНЫЙ ЧЕРТЕЖ		
А3			-ОО.ОООООТО	ТЕХНИЧЕСКОЕ ОПИСАНИЕ		
				СБОРОЧНЫЕ ЕДИНИЦЫ		
А4		3	1.134.1-13.1-ОО.03000	КАРКАС ПЛОСКИЙ КР41	1	
				ДЕТАЛИ		
А4		4	1.134.1-13.1-ОО.05200-05	СТЕРЖЕНЬ ОТДЕЛЬНЫЙ	34	
А4		5	-ОО.05200-02	СТЕРЖЕНЬ ОТДЕЛЬНЫЙ	10	
			ПЕРЕМЕННЫЕ	ДАННЫЕ ДЛЯ ИСПОЛНЕНИЙ		
				1.134.1-13.1-21.10000		
				СБОРОЧНЫЕ ЕДИНИЦЫ		
А4		1	1.134.1-13.1-ОО.02400	КАРКАС ПЛОСКИЙ КР35	1	
А4		2	-ОО.02500	КАРКАС ПЛОСКИЙ КР36	1	
				1.134.1-13.1-21.10000-01		
				СБОРОЧНЫЕ ЕДИНИЦЫ		
А4		1	1.134.1-13.1-ОО.03600	КАРКАС ПЛОСКИЙ КР47	1	
А4		1	-ОО.03700	КАРКАС ПЛОСКИЙ КР48	1	

				1.134.1-13.1-21.10000	
Нач.АПМ-2	Авдеенко				
Н.контр.	Козлов			Каркас пространственный (КП23, КП29).	СТАДИЯ: Р; ЛИСТ: ; ЛИСТОВ: 1
Гл.спец.	Киршнер				ГОСГРАЖДАНСТРОЙ КиевЗНИИЭП
Провер.	Козлов		23.11.87		
Разраб.	Ключко		26.05.88		

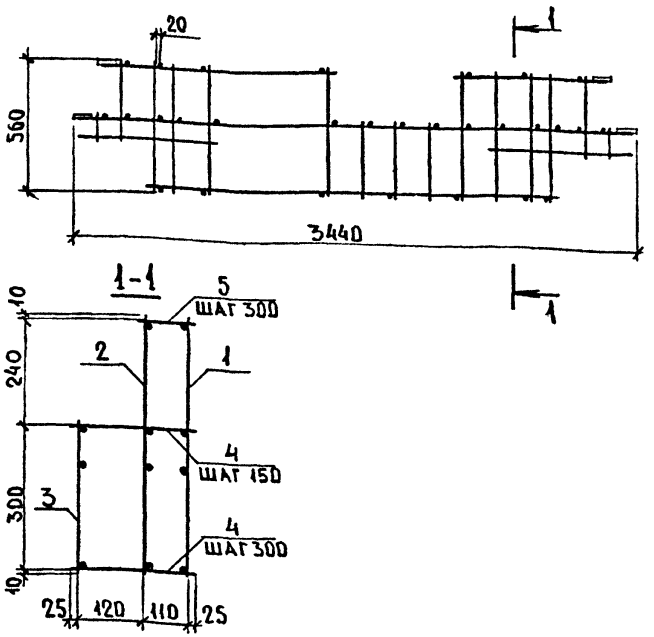

Обозначение	Марка	Масса, кг
1.134.1-13.1-21.10000	КП23	15,65
-01	КП29	21,95

				1.134.1-13.1-21.10000СБ	
Нач.АПМ-2	Авдеенко				
Н.контр.	Козлов			Каркас пространственный (КП23, КП29). Сборочный чертеж.	СТАДИЯ: Р; МАССА: СМ. ТАБЛ.; МАСШТАБ: 1:20, 1:10; ЛИСТ: ; ЛИСТОВ: 1
Гл.спец.	Киршнер				ГОСГРАЖДАНСТРОЙ КиевЗНИИЭП
Проверил	Козлов		23.11.87		
Разраб.	Ключко		26.05.88		

Взам.инв.№ | Подпись и дата | Инв.№ подл.

Формат	Зона	Поз.	Обозначение	Наименование	Кол.	Примечание
				ДОКУМЕНТАЦИЯ		
А4			1.134.1-13.1-22.10000 СБ	СБОРОЧНЫЙ ЧЕРТЕЖ		
А3			-ПО.ОООООТО	ТЕХНИЧЕСКОЕ ОПИСАНИЕ		
				Сборочные единицы		
А4		3	1.134.1-13.1-00.03000	Каркас плоский КР41	1	
				Детали		
А3		4	1.134.1-13.1-00.05200-05	Стержень отдельный	34	
А3		5	-00.05200-02	Стержень отдельный	10	
			Переменные	Данные для исполнений		
				1.134.1-13.1-22.10000		
				Сборочные единицы		
А4		1	1.134.1-13.1-00.02800	Каркас плоский КР39	1	
А4		2	-00.02900	Каркас плоский КР40	1	
				1.134.1-13.1-22.10000-01		
				Сборочные единицы		
А4		1	1.134.1-13.1-00.04000	Каркас плоский КР51	1	
А4		2	-00.04100	Каркас плоский КР52	1	

Взам. инв. № | Подпись и дата | Инв. № подл.

Нач. АПМ-2	Авдеенко		26.05.88
Н. контр.	Козлов		23.VI.88
Гл. спец.	Киршнер		23.VI.88
Провер.	Козлов		23.VI.88
Разраб.	Ключко		26.05.88

1.134.1-13.1-22.10000

Каркас пространственный (КП24, КП30).

Стадия	Лист	Листов
Р		1

Госгражданстрой

КиевЗНИИЭП

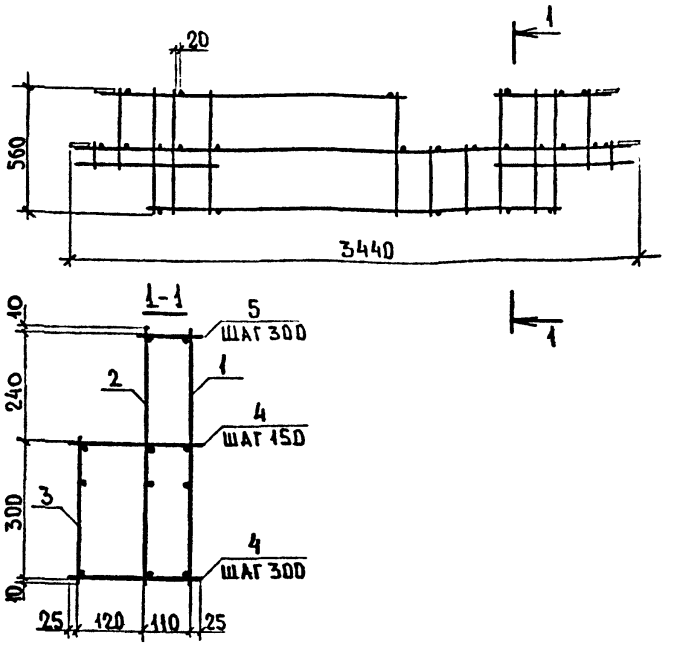

Обозначение	Марка	Масса, кг
1.134.1-13.1-22.10000	КП24	15,72кг
-01	КП30	21,47кг

Взам. инв. № | Подпись и дата | Инв. № подл.

Нач. АПМ-2	Авдеенко		26.05.88
Н. контр.	Козлов		23.VI.88
Гл. спец.	Киршнер		23.VI.88
Проверил	Козлов		23.VI.88
Разраб.	Ключко		26.05.88

1.134.1-13.1-22.10000 СБ

Каркас пространственный (КП24, КП30). Сборочный чертеж.

Стадия	Масса	Масштаб
Р	см	1:20
	табл	1:10
Лист		Листов 1

КиевЗНИИЭП

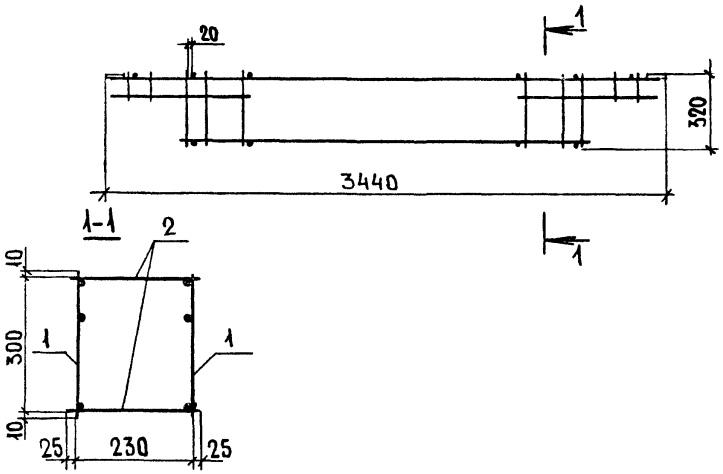

Формат	Зона	Поз.	Обозначение	Наименование	Кол.	Примечание
				Документация		
А3			1.134.1-13.1-00.00000 ТО	Техническое описание		
				Сборочные единицы		
А4		1	1.134.1-13.1-00.03000	Каркас плоский КР 41	2	
				Детали		
А4		2	1.134.1-13.1-00.05200-05	Стержень отдельный	34	

Нач АПМ-2	Авдеенко		28.86
Н контр.	Козлов		28.86
ГЛ СПЕЦ	Киршнер		30.86
ПРОВЕРИЛ	Козлов		23 VI-87
РАЗРАБ.	Ключко		26.05.87

1.134.1-13.1-23.10000

Каркас пространственный КП 25.

СТАДИЯ	МАССА	МАСШТАБ
Р	8,70кг	1:20 1:10

ЛИСТ | ЛИСТОВ 1

ГОСГРАЖДАНСТРОЙ
КиевЗНИИЭП

ВЗАМ ИНВ № | ПОДП И ДАТА | ИНВ № ПОДЛ

ЛИСТ

Формат	Зона	Поз.	Обозначение	Наименование	Кол.	Примечание
				ДОКУМЕНТАЦИЯ		
А4			1.134.1-13.1-25.10000 СБ	СБОРОЧНЫЙ ЧЕРТЕЖ		
А3			-00.00000 ТО	ТЕХНИЧЕСКОЕ ОПИСАНИЕ		
				Сборочные единицы		
А4		3	1.134.1-13.1-00.03200	Каркас плоский КР 43	1	
				Детали		
А4		4	1.134.1-13.1-00.05200-05	Стержень отдельный	45	
А4		5	-00.05200-02	Стержень отдельный	13	
			Переменные	данные для исполнений		
				1.134.1-13.1-25.10000		
				Сборочные единицы		
А4		1	1.134.1-13.1-00.03100	Каркас плоский КР42	1	
А4		2	-00.03300	Каркас плоский КР44	1	
				1.134.1-13.1-25.10000-01		
				Сборочные единицы		
А4		1	1.134.1-13.1-00.04200	Каркас плоский КР53	1	
А4		2	-00.04300	Каркас плоский КР54	1	

Взам. инв. №

Подпись и дата

Инв. № подл.

Нач. АПМ-2	Авдеенко		
Н. контр.	Козлов		
Гл. спец.	Киршнер		
Проверил	Козлов		
Разраб.	Ключко		

1.134.1-13.1-25.10000

Каркас пространственный (КП26, КП31).

Стадия	Лист	Листов
Р		1

ГОССТРОЙ

КиевЗНИИЭП

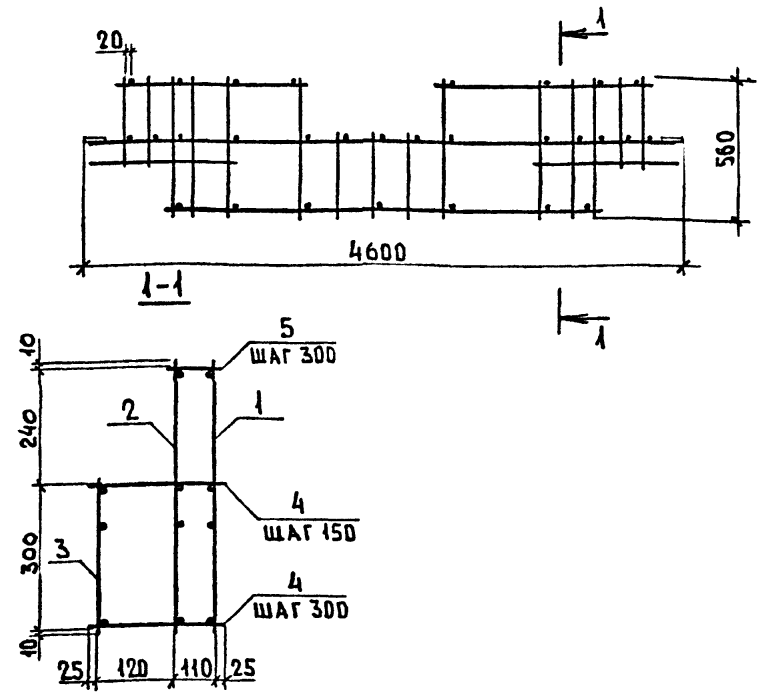

Обозначение	Марка	Масса, кг
1.134.1-13.1-25.10000	КП 26	22,34
-01	КП 31	47,58

Взам. инв. №

Подпись и дата

Инв. № подл.

Нач. АПМ 2	Авдеенко		
Н. контр.	Козлов		
Гл. спец.	Киршнер		
Проверил	Козлов		
Разраб.	Ключко		

1.134.1-13.1-25.10000 СБ

Каркас пространственный (КП26, КП31). Сборочный чертеж.

Стадия	Масса	Масштаб
Р	См. табл.	1:20 / 1:10
Лист	Листов 1	

ГОССТРОЙ

КиевЗНИИЭП

Формат	Зона	Поз.	Обозначение	Наименование	Кол.	Примечание
				Документация		
А4			1.134.1-13.1-33.10000 СБ	Сборочный чертеж		
А3			-00 00000 ТО	Техническое описание		
				Сборочные единицы		
А3		1	1.134.1-13.1-00.04400	Каркас плоский КР55	4	
				Детали		
А4		2	1.134.1-13.1-00.05200-10	Стержень отдельный	4	
А4		3	-00.05200-09	Стержень отдельный	11	
А4		4	-00 05200-08	Стержень отдельный	5	
А4		5	-00.05200-07	Стержень отдельный	5	

				1.134.1-13.1-33.10000		
Нач АПМ 2	Авдеенко					
Н контр	Козлов			Каркас пространственный КП 32.	Стадия: Р	Лист:	Листов: 1
Гл. спец	Киршнер				Госграждандстрой КиевЗНИИЭП	
Провер	Козлов					
Разраб	Ключко					

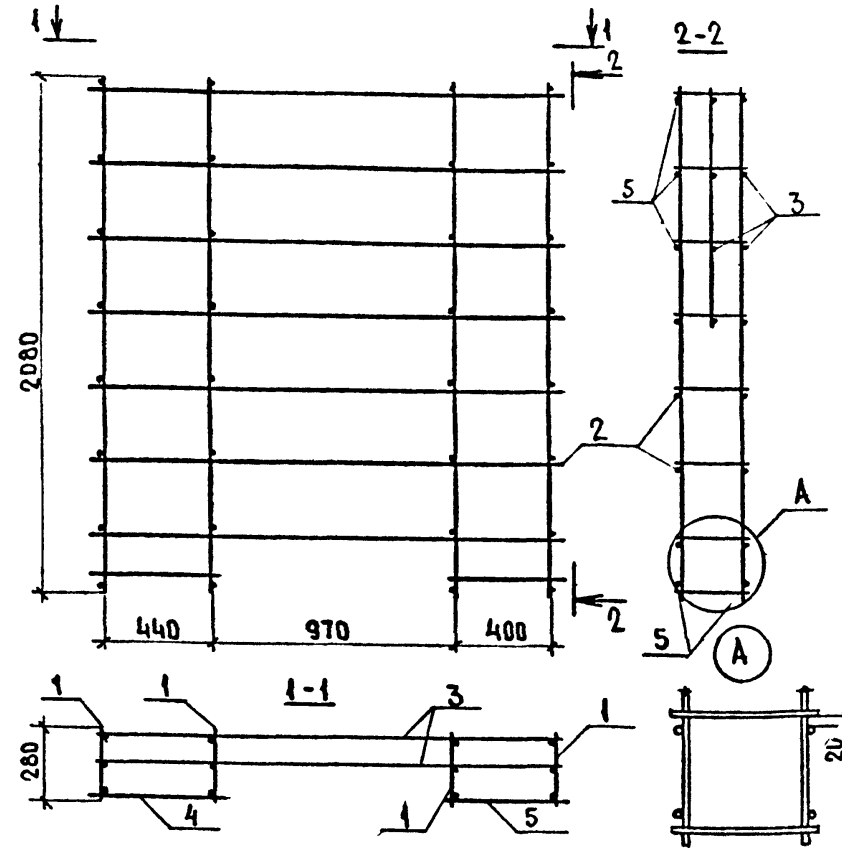

Взам. инв. №

Подпись и дата

Инв. № подл.

				1.134.1-13.1-33.10000 СБ		
Нач АПМ 2	Авдеенко			Каркас пространственный КП 32. Сборочный чертеж.	Стадия: Р	Масса: 7.49 кг	Масштаб:
Н контр	Козлов				Лист:	Листов: 1
Гл спец	Киршнер				Госграждандстрой КиевЗНИИЭП	
Проверил	Козлов					
Разраб	Ключко					

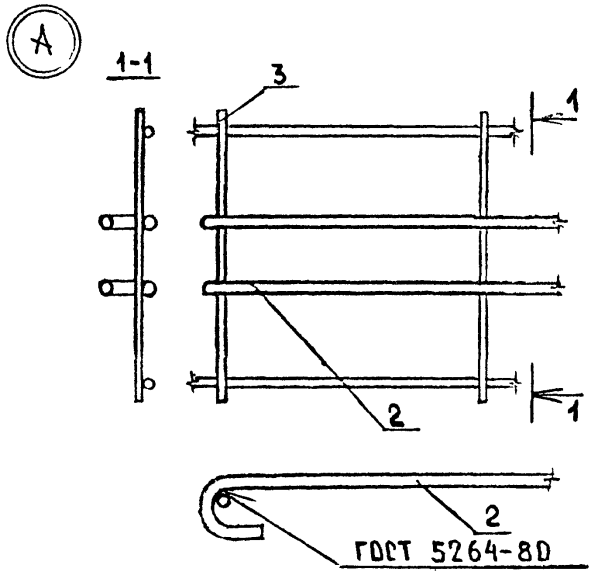

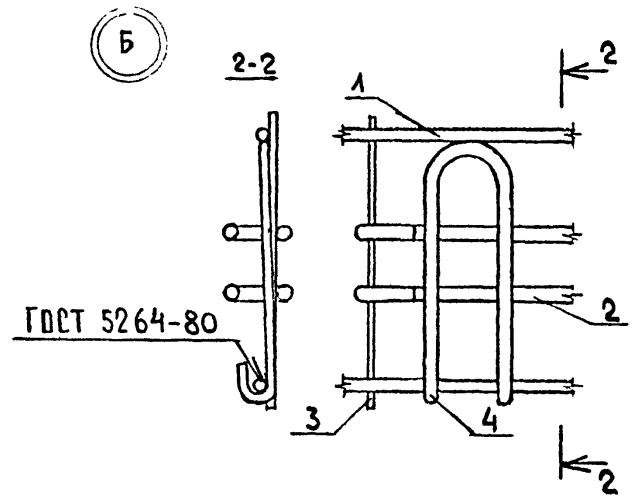

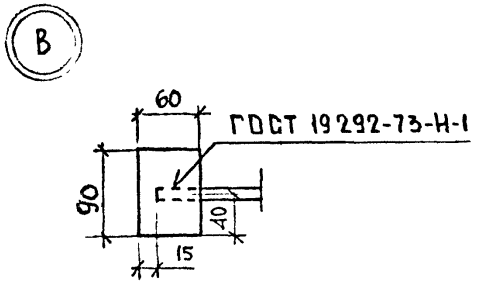

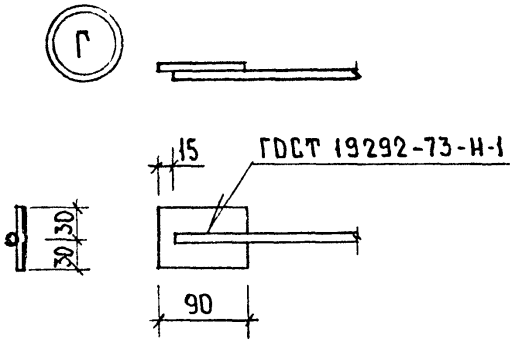

Нач АПМ-2	Авдеенко		
Н контр.	Козлоб		
Гл спец.	Киршнер		27.06
Проверил	Козлоб		
Разраб	Ключко		

1.134.1-13.1-00.00000.Д2

Узлы А ÷ Г.

Стадия	Масса	Масштаб
Р	См. табл.	1:20
Лист	Листов 1	

Госгражданстрой КиевЗНИИЭП

Взам. инв. № | Подпись и дата | Инв. № подл.

Формат	Зона	Поз.	Обозначение	Наименование	Кол.	Примечание
				ДОКУМЕНТАЦИЯ		
А4			1.134.1-13.1-00.00100 СБ	СБОРОЧНЫЙ ЧЕРТЕЖ		
А3			-00.00000 ТО	ТЕХНИЧЕСКОЕ ОПИСАНИЕ		
				ДЕТАЛИ		
БЧ		1	1.134.1-13.1-00.00101	ф4Вр1 ГОСТ 6727-80, ℓ=280	6	0,03кг
				ПЕРЕМЕННЫЕ ДАННЫЕ		
				ДЛЯ ИСПОЛНЕНИЙ		
А4				1.134.1-13.1-00.00100		
БЧ		2	1.134.1-13.1-00.00102	ф4Вр1 ГОСТ 6727-80, ℓ=2040	2	0,18кг
А4				1.134.1-13.1-00.00100-01		
БЧ		2	1.134.1-13.1-00.00103	ф5Вр1 ГОСТ 6727-80, ℓ=2040	2	0,28кг
А4				1.134.1-13.1-00.00100-02		
БЧ		2	1.134.1-13.1-00.00104	ф6А-III ГОСТ 5781-82, ℓ=2040	2	0,45кг
А4				1.134.1-13.1-00.00100-03		
БЧ		2	1.134.1-13.1-00.00105	ф8А-III ГОСТ 5781-82, ℓ=2040	2	0,81кг

			1.134.1-13.1-00.00100
Нач АПМ-2	Авдеенко		
Н. контр	Козлов		Каркас плоский (КР1 ÷ КР4).
Гл спец	Киршнер		
Проверил	Козлов		
Разработ	Ключко		

СТАДИЯ	ЛИСТ	ЛИСТОВ
Р		1

ГОСГРАЖДАНСТРОЙ
КиевЗНИИЭП

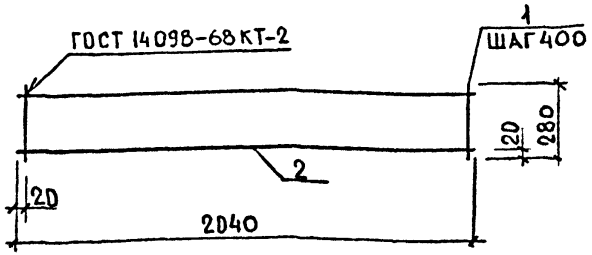

Обозначение	Марка	Масса, кг
1.134.1-13.1-00.00100	КР1	0,52
-01	КР2	0,72
-02	КР3	1,06
-03	КР4	1,76

ВЗАМ.ИНВ.№ | ПОДПИСЬ И ДАТА | ИНВ.№ ПОДЛ

			1.134.1-13.1-00.00100 СБ
Нач АПМ-2	Авдеенко		
Н.контр	Козлов		Каркас плоский (КР1 ÷ КР4). Сборочный чертеж.
Гл спец	Киршнер		
Проверил	Козлов		
Разработ	Ключко		

СТАДИЯ	МАССА	МАСШТАБ
Р	СМ. ТАБЛ.	1:20
ЛИСТ	ЛИСТОВ 1	

ГОСГРАЖДАНСТРОЙ
КиевЗНИИЭП

Формат	Зона	Поз.	Обозначение	Наименование	Кол.	Примечание
				Документация		
А4			1.134.1-13.1-00.00200 СБ	Сборочный чертеж		
А3			-00.00000 Д2	Узлы А-Г		
			-00.00000 ТО	Техническое описание		
				Детали		
БЧ		4	1.134.1-13.1-00.00201	Полоса 60×6 ГОСТ 103-76, в=90	2	0,25 кг
				Переменные данные		
				для исполнений		
				1.134.1-13.1-00.00200		
БЧ		1	1.134.1-13.1-00.00202	ф10А-I ГОСТ 5781-82, ℓ=850	1	0,52 кг
БЧ		2	-00.00203	ф6А-I ГОСТ 5781-82, ℓ=850	1	0,19 кг
БЧ		3	-00.00204	ф4Вр1 ГОСТ 6727-80, ℓ=320	3	0,03 кг
				1.134.1-13.1-00.200-01		
БЧ		1	1.134.1-13.1-00.00205	ф10А-I ГОСТ 5781-82, ℓ=1150	1	0,71 кг
БЧ		2	-00.00206	ф6А-I ГОСТ 5781-82, ℓ=1150	1	0,26 кг
БЧ		3	-00.00204	ф4Вр1 ГОСТ 6727-80, ℓ=320	4	0,03 кг
				1.134.1-13.1-00.200-02		
БЧ		1	1.134.1-13.1-00.00207	ф10А-I ГОСТ 5781-82, ℓ=1450	1	0,89 кг
БЧ		2	-00.00208	ф6А-I ГОСТ 5781-82, ℓ=1450	1	0,32 кг
БЧ		3	-00.00204	ф4Вр1 ГОСТ 6727-80, ℓ=320	5	0,03 кг

Взам. инв. № | Подпись и дата | Инв. № подл.

Нач. ДПМ	Авдеенко		
Н. контр.	Козлов		
Гл. спец.	Кирщнер		
Провер.	Козлов		
Разраб.	Григорьева		

1.134.1-13.1-00.00200

Каркас плоский (КР5÷КР11).

Стадия	Лист	Листов
Р	1	2

ГОСГРАЖДАНСТРОЙ
КиевЗНИИЭП

Формат	Зона	Поз.	Обозначение	Наименование	Кол.	Примечание
А4				1.134.1-13.1-00.00200-03		
БЧ		1	1.134.1-13.1-00.00209	ф10А-I ГОСТ 5781-82, ℓ=1750	1	1,08 кг
БЧ		2	-00.00210	ф6А-I ГОСТ 5781-82, ℓ=1750	1	0,39 кг
БЧ		3	-00.00204	ф4Вр1 ГОСТ 6727-80, ℓ=320	6	0,03 кг
А4				1.134.1-13.1-00.00200-04		
БЧ		1	1.134.1-13.1-00.00211	ф10А-I ГОСТ 5781-82, ℓ=2050	1	1,26 кг
БЧ		2	-00.00212	ф6А-I ГОСТ 5781-82, ℓ=2050	1	0,46 кг
БЧ		3	-00.00204	ф4Вр1 ГОСТ 6727-80, ℓ=320	7	0,03 кг
А4				1.134.1-13.1-00.00200-05		
БЧ		1	1.134.1-13.1-00.00213	ф10А-I ГОСТ 5781-82, ℓ=2650	1	1,64 кг
БЧ		2	-00.00214	ф6А-I ГОСТ 5781-82, ℓ=2650	1	0,59 кг
БЧ		3	-00.00204	ф4Вр1 ГОСТ 6727-80, ℓ=320	9	0,03 кг
А4				1.134.1-13.1-00.00200-06		
БЧ		1	1.134.1-13.1-00.00215	ф10А-I ГОСТ 5781-82, ℓ=2950	1	1,82 кг
БЧ		2	-00.00216	ф6А-I ГОСТ 5781-82, ℓ=2950	1	0,65 кг
БЧ		3	-00.00204	ф4Вр1 ГОСТ 6727-80, ℓ=320	10	0,03 кг

Взам. инв. № | Подпись и дата | Инв. № подл.

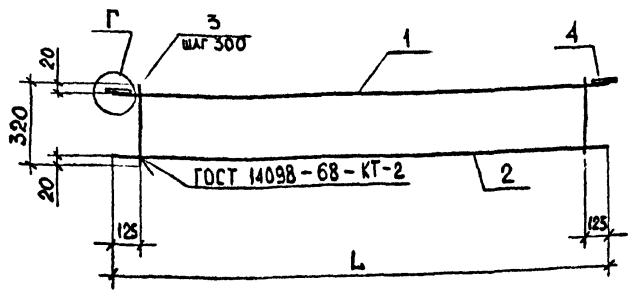

Обозначение	Марка	L, мм	Масса, кг
1.134.1-13.1-00.00200	КР5	850	1,30кг
-01	КР6	1150	1,59кг
-02	КР7	1450	1,85кг
-03	КР8	1750	2,14кг
-04	КР9	2050	2,42кг
-05	КР10	2650	2,99кг
-06	КР11	2950	3,26кг

После изготовления каркасов на автоматической линии приварить дополнительно позиции 4.

Нач АПМ-2	Авдеенко		23.11
Н.контр.	Козлов		23.11
Гл.спец.	Киршнер		23.11.77
Провер	Козлов		27.VI-78
Разраб.	Григорьева		29.VI-83

1.134.1-13.1-00.00200СБ

Каркас плоский (КР5÷КР11). Сборочный чертеж.

Стадия	Масса	Масштаб
Р	См. табл.	1:20
Лист	Листов 1	

Госгражданстрой КиевЗНИИЭП

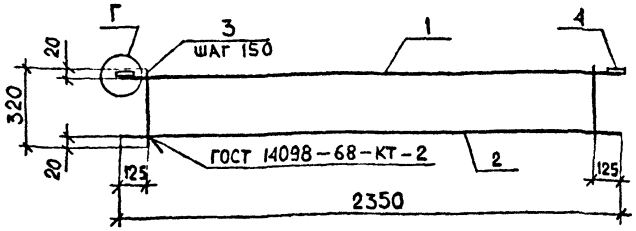

Формат	Зона	Поз.	Обозначение	Наименование	Кол.	Примечание
				Документация		
			1.134.1-13.1-00.00000 Д2	Узлы А÷Г.		
			-00.00000 ТО	Техническое описание		
				Детали		
БЧ		1	1.134.1-13.1-00.00301	ф10А-I ГОСТ 5781-82, ℓ=2350	1	1,44кг
БЧ		2	-00.00302	ф8А-I ГОСТ 5781-82, ℓ=2350	1	0,92кг
БЧ		3	-00.00303	ф4Вр ГОСТ 6727-80, ℓ=320	13	0,03кг
БЧ		4	-00.00304	полоса 60×6 ГОСТ 103-76; ℓ=90	2	0,25кг

После изготовления каркаса на автоматической линии приварить дополнительно позиции 4.

Нач АПМ-2	Авдеенко		23.11
Н.контр.	Козлов		23.11
Гл.спец.	Киршнер		23.11.77
Проверил	Козлов		27.VI-78
Разраб	Григорьева		29.VI-83

1.134.1-13.1-00.00300

Каркас плоский КР12.

Стадия	Масса	Масштаб
Р	3,26кг	1:20
Лист	Листов 1	

Госгражданстрой КиевЗНИИЭП

Взам.инв.№ | Подпись и дата | Инв.№ подл.

Формат	Зона	Поз.	Обозначение	Наименование	Кол.	Примечание
				ДОКУМЕНТАЦИЯ		
А4			1.134.1-13.1-00.00 ОДСБ	СБОРОЧНЫЙ ЧЕРТЕЖ		
А3			-00.00000 Д2	УЗЛЫ А÷Г.		
А3			-00.00000 ТО	ТЕХНИЧЕСКОЕ ОПИСАНИЕ		
				ДЕТАЛИ		
БЧ		4	1.134.1-13.1-00.00401	ПОЛОСА 60×6 ГОСТ 103-76, ℓ=90	2	0,25 кг
				ПЕРЕМЕННЫЕ ДАННЫЕ		
				ДЛЯ ИСПОЛНЕНИЙ		
				1.134-13.1-00.00400		
БЧ		1	1.134.1-13.1-00.00402	⌀10 А-I ГОСТ 5781-82, ℓ = 850	1	0,52 кг
БЧ		2	-00.00403	⌀ 8 А-I ГОСТ 5781-82, ℓ = 850	1	0,34 кг
БЧ		3	-00.00404	⌀ 4 Вр1 ГОСТ 6727-80, ℓ = 560	3	0,05 кг
				1.134-13.1-00.00400-01		
БЧ		1	1.134.1-13.1-00.00405	⌀10 А-I ГОСТ 5781-82; ℓ = 2050	1	1,26 кг
БЧ		2	-00.00406	⌀ 8 А-I ГОСТ 5781-82; ℓ = 2050	1	0,81 кг
БЧ		3	-00.00404	⌀ 4 Вр1 ГОСТ 6727-80, ℓ = 560	7	0,05 кг
				1.134-13.1-00.00400-02		
БЧ		1	1.134.1-13.1-00.00407	⌀10 А-I ГОСТ 5781-82, ℓ = 2950	1	1,82 кг
БЧ		2	-00.00408	⌀ 8 А-I ГОСТ 5781-82, ℓ = 2950	1	1,17 кг
БЧ		3	-00.00404	⌀ 4 Вр1 ГОСТ 6727-80, ℓ = 560	10	0,05 кг

Взам.инв.№ | Подпись и дата | Инв.№ подл.

Нач. АПМ 2	Авдеенко		
Н. контр.	Козлов		
Гл. спец.	Киршнер		
Провер.	Козлов		23.VI-83
Разраб.	Григорьева		22.VI-83

1.134.1-13.1-00.00400

Каркас плоский (КР13÷КР15)

СТАДИЯ	ЛИСТ	ЛИСТОВ
Р		1

ГОСГРАЖДАНСТРОЙ
КиевЗНИИЭП

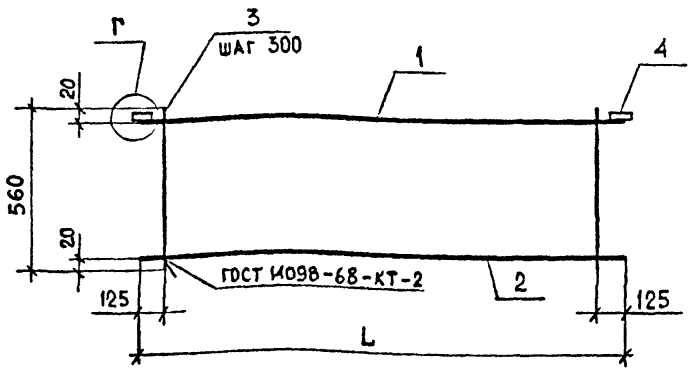

Обозначение	Марка	L, мм	Масса, кг
1.134.1-13.1-00.00400	КР13	850	1,51 кг
-01	КР14	2050	2,92 кг
-02	КР15	2950	3,99 кг

После изготовления каркасов на автоматической линии приварить дополнительно позиции 4.

Взам.инв.№ | Подпись и дата | Инв.№ подл.

Нач. АПМ 2	Авдеенко		
Н. контр.	Козлов		
Гл. спец.	Киршнер		
Провер.	Козлов		23.VI-83
Разраб.	Григорьева		22.VI-83

1.134.1-13.1-00.00400СБ

Каркас плоский (КР13÷КР15). Сборочный чертеж.

СТАДИЯ	МАССА	МАСШТАБ
Р	СМ. ТАБЛ.	1:20 1:5
ЛИСТ	ЛИСТОВ 1	

ГОСГРАЖДАНСТРОЙ
КиевЗНИИЭП

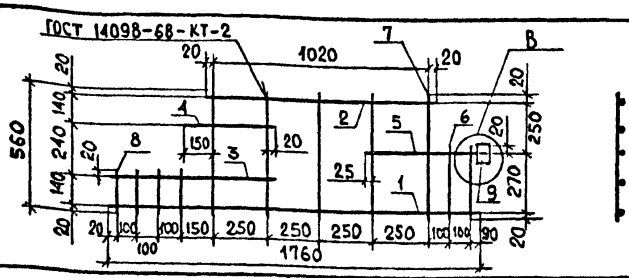

Формат	Зона	Поз.	Обозначение	Наименование	Кол.	Примечание
				ДОКУМЕНТАЦИЯ		
А3			1.134.1-13.1-00.00000 Д2	Узлы А ÷ Г		
А3			-00.00000 ТО	Техническое описание		
				ДЕТАЛИ		
Б4		1	1.134.1-13.1-00.00501	⌀8А-III ГОСТ 5781-82, ℓ=1760	1	0,69 кг
Б4		2	-00.00502	⌀8А-III ГОСТ 5781-82, ℓ=1060	1	0,42 кг
Б4		3	-00.00503	⌀8А-II ГОСТ 5781-82, ℓ=740	1	0,29 кг
Б4		4	-00.00504	⌀8А-II ГОСТ 5781-82, ℓ=420	1	0,17 кг
Б4		5	-00.00505	⌀8А-III ГОСТ 5781-82, ℓ=560	1	0,22 кг
Б4		6	-00.00506	⌀4Вр1 ГОСТ 6727-80, ℓ=310	2	0,03 кг
Б4		7	-00.00507	⌀4Вр1 ГОСТ 6727-80, ℓ=560	5	0,05 кг
Б4		8	-00.00508	⌀6А-III ГОСТ 5781-82, ℓ=180	4	0,04 кг
Б4		9	-00.00509	ПОЛОСА 60×6 ГОСТ 103-76, ℓ=90	1	0,25 кг

После изготовления каркасана автоматической линии приварить дополнительно позиции 4,8,9,3,5,6.

1.134.1-13.1-00.00500

Каркас плоский КР 16.

СТАДИЯ	МАССА	МАСШТАБ
Р	2,51 кг	1:20

ЛИСТ | ЛИСТОВ 1

ГОСГРАЖДАНСТРОЙ КиевЗНИИЭП

Нач АПМ 2	Авдеенко		
Н контр	Козлов		
Гл спец	Киршнер		
Провер	Козлов		
Разраб	Григорьева		22 VI-83

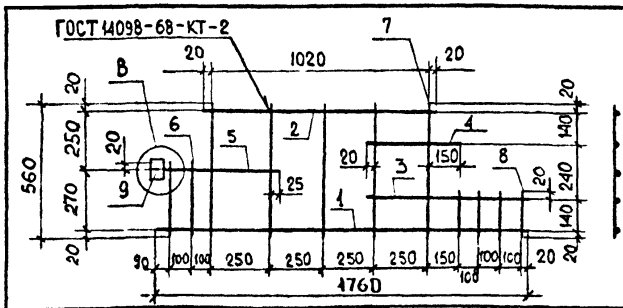

Формат	Зона	Поз.	Обозначение	Наименование	Кол.	Примечание
				ДОКУМЕНТАЦИЯ		
А3			1.134.1-13.1-00.00000 Д2	Узлы А ÷ Г.		
А3			-00.00000 ТО	Техническое описание		
				ДЕТАЛИ		
Б4		1	1.134.1-13.1-00.00601	⌀8А-III ГОСТ 5781-82, ℓ=1760	1	0,69 кг
Б4		2	-00.00602	⌀8А-III ГОСТ 5781-82, ℓ=1060	1	0,42 кг
Б4		3	-00.00603	⌀8А-III ГОСТ 5781-82, ℓ=740	1	0,29 кг
Б4		4	-00.00604	⌀8А-III ГОСТ 5781-82, ℓ=420	1	0,17 кг
Б4		5	-00.00605	⌀8А-III ГОСТ 5781-82, ℓ=560	1	0,22 кг
Б4		6	-00.00606	⌀4Вр1 ГОСТ 6727-80, ℓ=310	2	0,03 кг
Б4		7	-00.00607	⌀4Вр1 ГОСТ 6727-80, ℓ=560	5	0,05 кг
Б4		8	-00.00608	⌀6А-III ГОСТ 5781-82, ℓ=180	4	0,04 кг
Б4		9	-00.00609	ПОЛОСА 60×6 ГОСТ 103-76, ℓ=90	1	0,25 кг

После изготовления каркаса на автоматической линии приварить дополнительно позиции 4,8,9,3,5,6.

1.134.1-13.1-00.00600

Каркас плоский КР 17.

СТАДИЯ	МАССА	МАСШТАБ
Р	2,51 кг	1:20

ЛИСТ | ЛИСТОВ 1

ГОСГРАЖДАНСТРОЙ КиевЗНИИЭП

Нач АПМ 2	Авдеенко		
Н контр	Козлов		
ГЛ СПЕЦ	Киршнер		
ПРОВЕРИЛ	Козлов		23 VI-83
РАЗРАБ.	Григорьева		22 VI-83

ВЗАМ ИНВ № | ПОДПИСЬ И ДАТА | ИНВ № ПОДЛ

19599 108

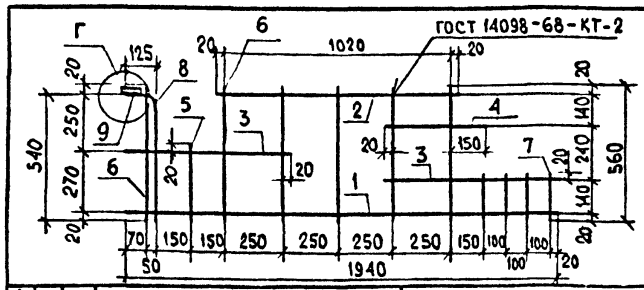

Формат	Зона	Поз.	Обозначение	Наименование	Кол.	Примечание
				Документация		
А3			1.134.1-13.1-00.00000Д2	Узлы А÷Г.		
А3			-00.00000ТО	Техническое описание		
				Детали		
Бч		1	1.134.1-13.1-00.00701	⌀8А-III ГОСТ 5781-82, ℓ=1940	1	0,77кг
Бч		2	-00.00702	⌀8А-III ГОСТ 5781-82, ℓ=1060	1	0,42кг
Бч		3	-00.00703	⌀8А-III ГОСТ 5781-82, ℓ=740	2	0,29кг
Бч		4	-00.00704	⌀8А-III ГОСТ 5781-82, ℓ=420	1	0,17кг
Бч		5	-00.00705	⌀4Вр-I ГОСТ 6727-80, ℓ=310	1	0,06кг
Бч		6	-00.00706	⌀4Вр-I ГОСТ 6727-80, ℓ=560	6	0,05кг
Бч		7	-00.00707	⌀6А-III ГОСТ 5781-82, ℓ=180	4	0,04кг
Бч		8	-00.00708	⌀10А-I ГОСТ 5781-82, ℓ=670	1	0,42кг
Бч		9	-00.00709	Полоса 60×6 ГОСТ 103-76, ℓ=90	1	0,25кг

После изготовления каркаса на автоматической линии приварить дополнительно позиции 4,5,8,9,3,7.

Взам. инв. №

Подпись и дата

Инв. № подл.

Нач. АПМ-2	Авдеенко	
Н. контр.	Козлов	
Гл. спец.	Киршнер	
Проверил	Козлов	
Разраб.	Григорьева	

1.134.1-13.1-00.00700

Каркас плоский КР 18.

Стадия	Масса	Масштаб
Р	3,13кг	1:20
Лист	Листов 1	

Госграждандстрой КиевЗНИИЭП

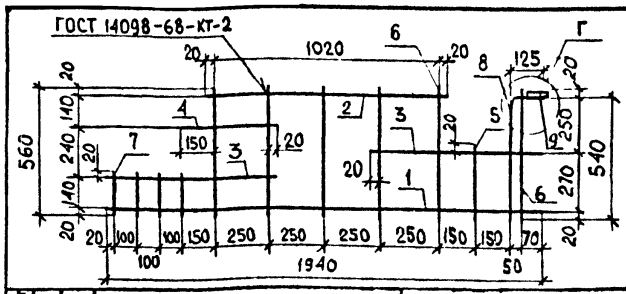

Формат	Зона	Поз.	Обозначение	Наименование	Кол.	Примечание
				Документация		
А3			1.134.1-13.1-00.00000Д2	Узлы А-Г		
А3			-00.00000ТО	Техническое описание		
				Детали		
Бч		1	1.134.1-13.1-00.00801	⌀8А-III ГОСТ 5781-82, ℓ=1940	1	0,77кг
Бч		2	-00.00802	⌀8А-III ГОСТ 5781-82, ℓ=1060	1	0,42кг
Бч		3	-00.00803	⌀8А-III ГОСТ 5781-82, ℓ=740	2	0,29кг
Бч		4	-00.00804	⌀8А-III ГОСТ 5781-82, ℓ=420	1	0,17кг
Бч		5	-00.00805	⌀4Вр-I ГОСТ 6727-80, ℓ=310	1	0,06кг
Бч		6	-00.00806	⌀4Вр-I ГОСТ 6727-80, ℓ=560	6	0,05кг
Бч		7	-00.00807	⌀6А-III ГОСТ 5781-82, ℓ=180	4	0,04кг
Бч		8	-00.00808	⌀10А-I ГОСТ 5781-82, ℓ=670	1	0,42кг
Бч		9	-00.00809	Полоса 60×6 ГОСТ 103-76, ℓ=90	1	0,25кг

После изготовления каркаса на автоматической линии приварить дополнительно позиции 4,5,8,9,3,7.

Взам. инв. №

Подпись и дата

Инв. № подл.

Нач. АПМ-2	Авдеенко	
Н. контр.	Козлов	
Гл. спец.	Киршнер	
Проверил	Козлов	
Разраб.	Григорьева	

1.134.1-13.1-00.00800

Каркас плоский КР 19.

Стадия	Масса	Масштаб
Р	3,13кг	1:20
Лист	Листов 1	

Госграждандстрой КиевЗНИИЭП

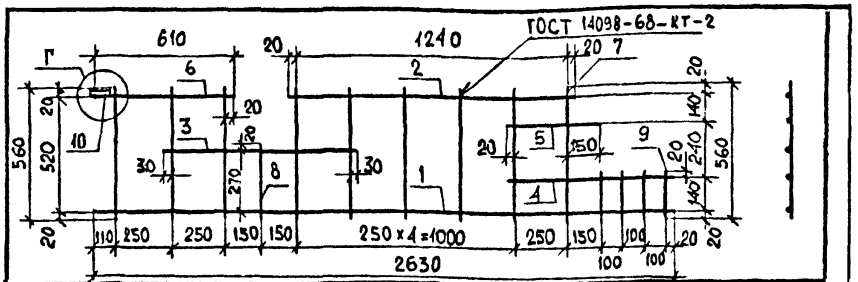

Формат	Зона	Поз.	Обозначение	Наименование	Кол.	Примечание
				Документация		
А3			1.134.1-13.1-ОО.ОООООД2	Узлы А÷Г.		
А3			-ОО.ОООООТО	Техническое описание		
				Детали		
Бч		1	1.134.1-13.1-ОО.ОО901	⌀8А-III ГОСТ 5781-82, ℓ=2630	1	1,04кг
Бч		2	-ОО.ОО902	⌀8А-III ГОСТ 5781-82, ℓ=1230	1	0,51кг
Бч		3	-ОО.ОО903	⌀8А-III ГОСТ 5781-82, ℓ=860	1	0,34кг
Бч		4	-ОО.ОО904	⌀8А-III ГОСТ 5781-82, ℓ=730	1	0,29кг
Бч		5	-ОО.ОО905	⌀8А-III ГОСТ 5781-82, ℓ=410	1	0,16кг
Бч		6	-ОО.ОО906	⌀10А-I ГОСТ 5781-82, ℓ=610	1	0,38кг
Бч		7	-ОО.ОО907	⌀4Вр1 ГОСТ 6727-80, ℓ=560	9	0,05кг
Бч		8	-ОО.ОО908	⌀4Вр1 ГОСТ 6727-80, ℓ=310	1	0,06кг
Бч		9	-ОО.ОО909	⌀6А-III ГОСТ 5781-82, ℓ=180	4	0,04кг
Бч		10	-ОО.ОО910	ПОЛОСА 60×6 ГОСТ 103-76, ℓ=90	1	0,25кг

После изготовления каркаса на автоматической линии приварить дополнительно позиции 4,5,8,9,3.

Нач АПМ№2	Авдеенко		
Н контр	Козлов		
Гл спец.	Киршнер		
ПРОВЕРИЛ	Козлов		
РАЗРАБ.	Григорьева		

1.134.1-13.1-ОО.ОО900

Каркас плоский КР 20.

СТАДИЯ	МАССА	МАСШТАБ
Р	3,64кг	1:20
ЛИСТ	ЛИСТОВ 1	

КиевЗНИИЭП

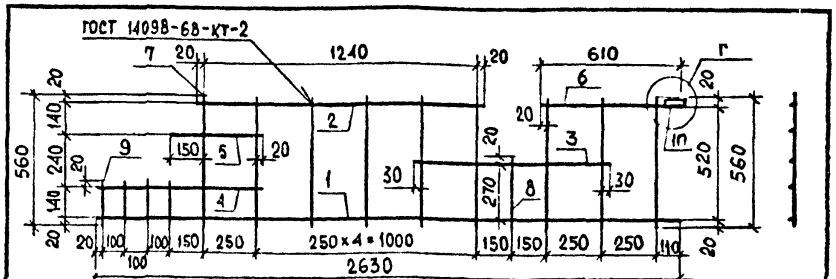

Формат	Зона	Поз.	Обозначение	Наименование	Кол.	Примечание
				Документация		
А3			1.134.1-13.1-ОО.ОООООД2	Узлы А-Г		
А3			-ОО ОООООТО	Техническое описание		
				Детали		
Бч		1	1.134.1-13.1-ОО.01001	⌀8А-III ГОСТ 5781-82, ℓ=2630	1	1,04кг
Бч		2	-ОО.01002	⌀8А-III ГОСТ 5781-82, ℓ=1230	1	0,51кг
Бч		3	-ОО.01003	⌀8А-III ГОСТ 5781-82, ℓ=860	1	0,34кг
Бч		4	-ОО.01004	⌀8А-III ГОСТ 5781-82, ℓ=730	1	0,29кг
Бч		5	-ОО.01005	⌀8А-III ГОСТ 5781-82, ℓ=410	1	0,16кг
Бч		6	-ОО.01006	⌀10А-I ГОСТ 5781-82, ℓ=610	1	0,38кг
Бч		7	-ОО.01007	⌀4Вр1 ГОСТ 6727-80, ℓ=560	9	0,05кг
Бч		8	-ОО.01008	⌀4Вр1 ГОСТ 6727-80, ℓ=310	1	0,06кг
Бч		9	-ОО.01009	⌀6А-III ГОСТ 5781-82, ℓ=180	4	0,04кг
Бч		10	-ОО.01010	ПОЛОСА 60×6 ГОСТ 103-76, ℓ=90	1	0,25кг

После изготовления каркаса на автоматической линии приварить дополнительно позиции 4,5,8,9,3.

Нач АПМ 2	Авдеенко		
Н контр	Козлов		
Гл спец.	Киршнер		
ПРОВЕРИЛ	Козлов		
РАЗРАБ.	Григорьева		

1.134.1-13.1-ОО.01000

Каркас плоский КР 21.

СТАДИЯ	МАССА	МАСШТАБ
Р	3,64кг	1:20
ЛИСТ	ЛИСТОВ 1	

КиевЗНИИЭП

ВЗАМ. ИНВ. № | ПОДПИСЬ И ДАТА | ИНВ. № ПОДЛ.

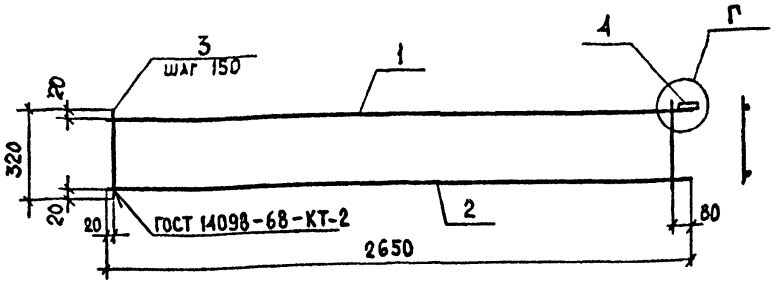

Формат	Зона	Поз.	Обозначение	Наименование	Кол.	Примечание
				Документация		
А3			1.134.1-13.1-00.00000 Д2	Узлы А÷Г.		
А3			-00.00000ТО	Техническое описание		
				Детали		
Б Ч		1	1.134.1-13.1-00.01101	Ø10 А-I ГОСТ 5781-82, ℓ=2650	1	1,64 кг
Б Ч		2	-00.01102	Ø8 А-I ГОСТ 5781-82, ℓ=2650	1	1,05 кг
Б Ч		3	-00.01103	Ø4 Вр-1 ГОСТ 6727-80, ℓ=320	18	0,03 кг
Б Ч		4	-00.01104	Полоса 60×6 ГОСТ 103-76, ℓ=90	1	0,25 кг

После изготовления каркаса на автоматической линии приварить дополнительно позиции 4.

Нач АПМ-2	Авдеенко			
Н контр	Козлов			
Гл спец.	Киршнер			
Проверил	Козлов			
Разраб.	Григорьева			

1.134.1-13.1-00.01100

Каркас плоский КР 22.

Стадия	Масса	Масштаб
Р	3,46 кг	1:20
Лист	Листов 1	

Госгражданстрой КиевЗНИИЭП

Взам. инв. № | Подпись и дата | Инв. № подл.

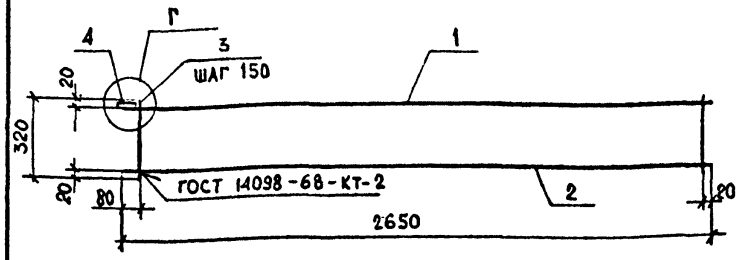

Формат	Зона	Поз.	Обозначение	Наименование	Кол.	Примечание
				Документация		
А3			1.134.1-13.1-00.00000 Д2	Узлы А÷Г.		
А3			-00.00000ТО	Техническое описание		
				Детали		
Б Ч		1	1.134.1-13.1-00.01201	Ø10 А-I ГОСТ 5781-82, ℓ=2650	1	1,64 кг
Б Ч		2	-00.01202	Ø8 А-I ГОСТ 5781-82, ℓ=2650	1	1,05 кг
Б Ч		3	-00.01203	Ø4 Вр-1 ГОСТ 6727-80, ℓ=320	18	0,03 кг
Б Ч		4	-00.01204	Полоса 60×6 ГОСТ 103-76, ℓ=90	1	0,25 кг

После изготовления каркаса на автоматической линии приварить дополнительно позиции 4.

Нач АПМ-2	Авдеенко			
Н контр	Козлов			
Гл спец.	Киршнер			
Проверил	Козлов			
Разраб.	Григорьева			

1.134.1-13.1-00.01200

Каркас плоский КР 24.

Стадия	Масса	Масштаб
Р	3,46 кг	1:20
Лист	Листов 1	

КиевЗНИИЭП

Взам. инв. № | Подпись и дата | Инв. № подл.

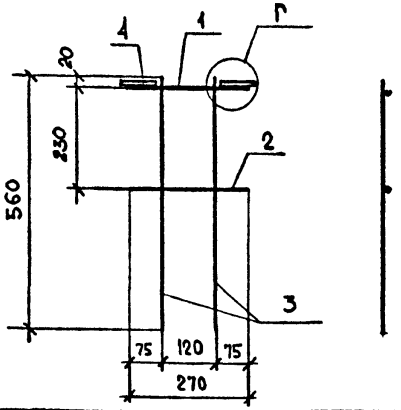

Формат	Зона	Поз.	Обозначение	Наименование	Кол.	Примечание
				Документация		
А3			1.134.1-13.1-00.00000 Д2	Узлы А÷Г.		
А3			-00.00000 ТО	Техническое описание		
				Детали		
Б4		1	1.134.1-13.1-00.01301	ф 10А-I ГОСТ 5781-82, ℓ=270	1	0,17кг
Б4		2	-00.01302	ф 8А-III ГОСТ 5781-82, ℓ=270	1	0,11кг
Б4		3	-00.01303	ф 8А-III ГОСТ 5781-82, ℓ=560	2	0,05кг
Б4		4	-00.01304	Полоса 60×6 ГОСТ 103-76, ℓ=90	2	0,25кг

Нач АПМ 2	Авдеенко		26.11
Н контр.	Козлов		26.11
Гл спец	Киршнер		26.11
Проверил	Козлов		27.11
Разраб.	Григорьева		27.11-88

1.134.1-13.1-00.01300

Каркас плоский КР 23.

Стадия	Масса	Масштаб
Р	1,22кг	1:10
Лист	Листов 1	

КиевЗНИИЭП

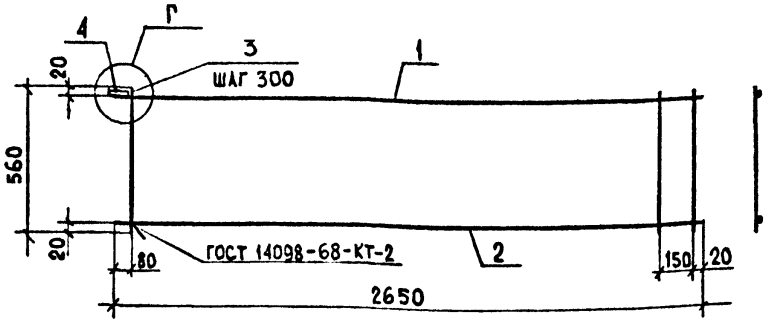

Формат	Зона	Поз.	Обозначение	Наименование	Кол.	Примечание
				Документация		
А3			1.134.1-13.1-00.00000 Д2	Узлы А÷Г.		
А3			-00.00000 ТО	Техническое описание		
				Детали		
Б4		1	1.134.1-13.1-00.01401	ф 10А-I ГОСТ 5781-82, ℓ=2650	1	1,64кг
Б4		2	-00.01402	ф 8А-I ГОСТ 5781-82, ℓ=2650	1	1,05кг
Б4		3	-00.01403	ф 4Вр-1 ГОСТ 6727-80, ℓ=560	10	0,05кг
Б4		4	-00.01404	Полоса 60×6 ГОСТ 103-76, ℓ=90	1	0,25кг

После изготовления каркаса на автоматической линии приварить дополнительно позиции 4.

Нач АПМ-2	Авдеенко		26.11
Н контр	Козлов		26.11
Гл спец	Киршнер		26.11
Проверил	Козлов		27.11
Разраб.	Григорьева		27.11-88

1.134.1-13.1-00.01400

Каркас плоский КР 25.

Стадия	Масса	Масштаб
Р	3,44кг	1:20
Лист	Листов 1	

ГОСгражданстрой
КиевЗНИИЭП

Взам. инв. №
Подпись и дата
Инв. № подл.

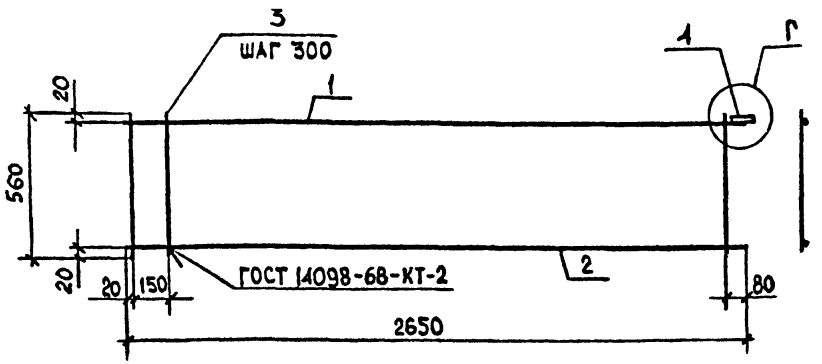

Формат	Зона	Поз.	Обозначение	Наименование	Кол.	Примечание
				Документация		
А3			1.134.1-13.1-00.00000Д2	Узлы А÷Г.		
А3			-00.00000ТО	Техническое описание		
				Детали		
Б4		1	1.134.1-13.1-00.01501	ф10А-I ГОСТ 5781-82, ℓ=2650	1	1,64кг
Б4		2	-00.01502	ф8А-I ГОСТ 5781-82, ℓ=2650	1	1,05кг
Б4		3	-00.01503	ф4Вр1 ГОСТ 6727-80, ℓ=560	10	0,05кг
Б4		4	-00.01504	полоса 60×6 ГОСТ 103-76, ℓ=90	1	0,25кг

После изготовления каркаса на автоматической линии приварить дополнительно позиции 4.

Нач АПМ-2	Авдеенко		
Н контр	Козлов		
гл спец	Киршнер		
проверил	Козлов		
разраб	Григорьева		

1.134.1-13.1-00.01500

Каркас плоский КР26.

Стадия	Масса	Масштаб
Р	3,44кг	1:20
Лист	Листов 1	

ГОСГРАЖДАНСТРОЙ
КиевЗНИИЭП

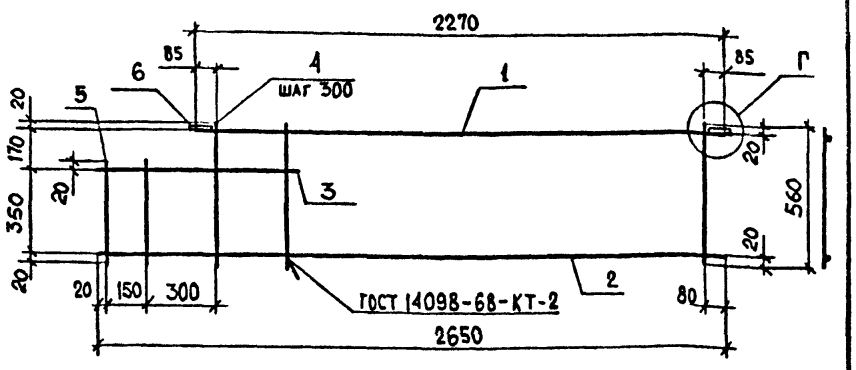

Формат	Зона	Поз.	Обозначение	Наименование	Кол.	Примечание
				Документация		
А3			1.134.1-13.1-00.00000Д2	Узлы А÷Г.		
А3			-00.00000ТО	Техническое описание		
				Детали		
Б4		1	1.134.1-13.1-00.01601	ф10А-I ГОСТ 5781-82, ℓ=2270	1	1,40кг
Б4		2	-00.01602	ф8А-I ГОСТ 5781-82, ℓ=2650	1	1,05кг
Б4		3	-00.01603	ф10А-I ГОСТ 5781-82, ℓ=790	1	0,49кг
Б4		4	-00.01604	ф4Вр1 ГОСТ 6727-80, ℓ=560	8	0,05кг
Б4		5	-00.01605	ф4Вр1 ГОСТ 6727-80, ℓ=390	2	0,04кг
Б4		6	-00.01606	полоса 60×6 ГОСТ 103-76, ℓ=90	2	0,25кг

После изготовления каркаса на автоматической линии приварить дополнительно позиции 4.

Нач АПМ-2	Авдеенко		
Н контр	Козлов		
гл спец	Киршнер		
проверил	Козлов		
разраб	Григорьева		

1.134.1-13.1-00.01600

Каркас плоский КР27.

Стадия	Масса	Масштаб
Р	3.91кг	1:20
Лист	Листов 1	

ГОСГРАЖДАНСТРОЙ
КиевЗНИИЭП

Взам. инв. № | Подпись и дата | Инв. № подл.

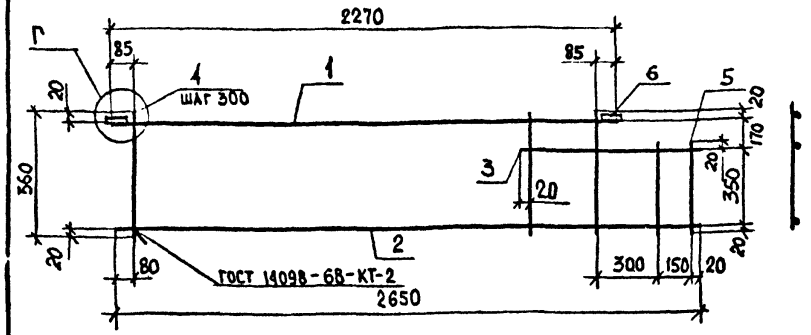

Формат	Зона	Поз.	Обозначение	Наименование	Кол.	Примечание
				Документация		
А3			1.134.1-13.1-00.00000Д2	Узлы А÷Г.		
А3			-00.00000ТО	Техническое описание		
				Детали		
Бч		1	1.134.1-13.1-00.01701	ф10А-I ГОСТ 5781-82, ℓ = 2270	1	1,40кг
Бч		2	-00.01702	ф8А-I ГОСТ 5781-82, ℓ = 2650	1	1,05кг
Бч		3	-00.01703	ф10А-I ГОСТ 5781-82, ℓ = 790	1	0,49кг
Бч		4	-00.01704	ф4Вр1 ГОСТ 6727-80, ℓ = 360	8	0,08кг
Бч		5	-00.01705	ф4Вр1 ГОСТ 6727-80, ℓ = 390	2	0,04кг
Бч		6	-00.01706	полоса 60×6 ГОСТ 103-76, ℓ=90	2	0,25кг

После изготовления каркаса на автоматической линии приварить дополнительно позиции 6.

Нач АПМ-2	Авдеенко		
Н.контр	Козлов		
гл.спец	Киршнер		
проверил	Козлов		
разраб.	Григорьева		

1.134.1-13.1-00.01700

Каркас плоский КР28.

Стадия	Масса	Масштаб
Р	3,91кг	1:20
Лист	Листов 1	

ГОСГРАЖДАНСТРОЙ
КиевЗНИИЭП

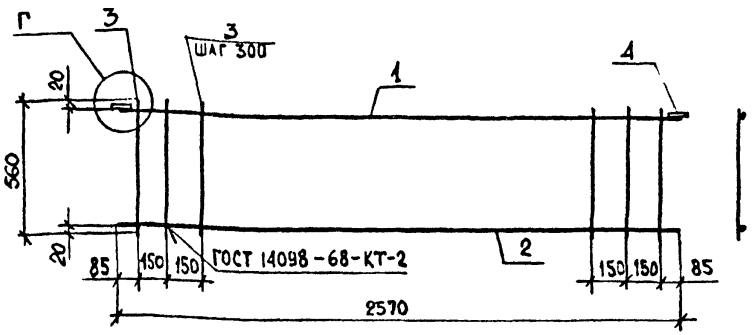

Формат	Зона	Поз.	Обозначение	Наименование	Кол.	Примечание
				Документация		
А3			1.134.1-13.1-00.00000Д2	Узлы А÷Г.		
А3			-00.00000ТО	Техническое описание		
				Детали		
Бч		1	1.134.1-13.1-00.01801	ф10А-I ГОСТ 5781-82, ℓ = 2570	1	1,59кг
Бч		2	-00.01802	ф8А-I ГОСТ 5781-82, ℓ = 2570	1	1,02кг
Бч		3	-00.01803	ф4Вр1 ГОСТ 6727-80, ℓ = 560	11	0,05кг
Бч		4	-00.01804	полоса 60×6 ГОСТ 103-76, ℓ=90	2	0,25кг

После изготовления каркаса на автоматической линии приварить дополнительно позиции 4.

Взам. инв.№ | Подпись и дата | Инв.№ подл.

Нач АПМ 2	Авдеенко		
Н контр	Козлов		
гл спец	Киршнер		
проверил	Козлов		
разраб.	Григорьева		

1.134.1-13.1-00.01800

Каркас плоский КР 29.

Стадия	Масса	Масштаб
Р	3,66кг	1:20
Лист	Листов 1	

ГОСГРАЖДАНСТРОЙ
КиевЗНИИЭП

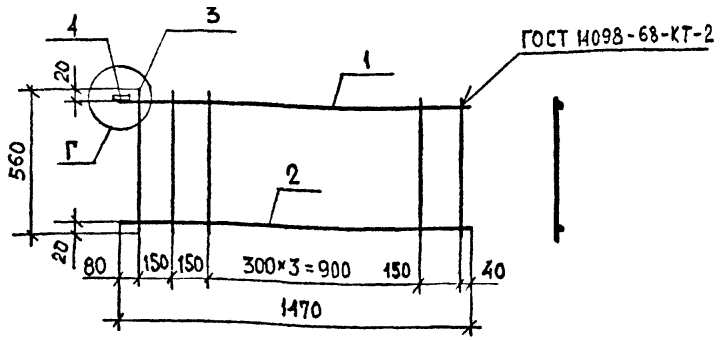

Формат	Зона	Поз.	Обозначение	Наименование	Кол.	Примечание
				Документация		
А3			1.134.1-13.1-00.00000 Д2	Узлы А÷Г.		
			-00.00000 ТО	Техническое описание		
				Детали		
Бч		1	1.134.1-13.1-00.01901	⌀10А-I ГОСТ 5781-82, ℓ=1470	1	0,91кг
Бч		2	-00.01902	⌀8-АI ГОСТ 5781-82, ℓ=1470	1	0,58кг
Бч		3	-00.01903	⌀4Вр1 ГОСТ 6727-80, ℓ=560	7	0,05кг
Бч		4	-00.01904	полоса 60×6 ГОСТ 103-76, ℓ=90	1	0,25кг

После изготовления каркаса на автоматической линии приварить дополнительно позиции 4.

Нач АПМ-2	Авдеенко		22.VI-88
Н контр	Козлов		
Гл спец	Киршнер		
Проверил	Козлов		
Разраб.	Григорьева		22.VI-88

1.134.1-13.1-00.01900

Каркас плоский КР30.

Стадия	Масса	Масштаб
Р	2,09кг	1:20
Лист	Листов 1	

ГОСГРАЖДАНСТРОЙ КиевЗНИИЭП

Взам. инв. № | Подпись и дата | Инв. № подл.

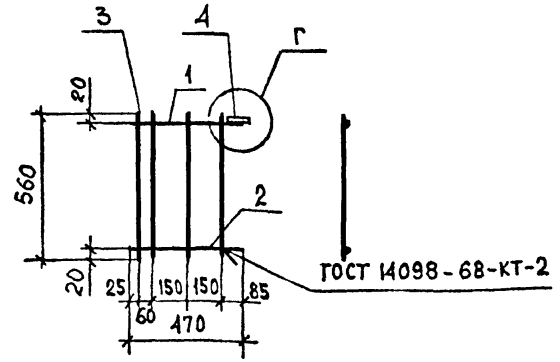

Формат	Зона	Поз.	Обозначение	Наименование	Кол.	Примечание
				Документация		
А3			1.134.1-13.1- 00.00000 Д2	Узлы А÷Г.		
А3			-00.00000 ТО	Техническое описание		
				Детали		
Бч		1	1.134.1-13.1-00.02001	⌀10А-I ГОСТ 5781-82, ℓ=470	1	0,29кг
Бч		2	-00.02002	⌀8А-I ГОСТ 5781-82, ℓ=470	1	0,19кг
Бч		3	-00.02003	⌀4Вр1 ГОСТ 6727-80, ℓ=560	4	0,05кг
Бч		4	-00.02004	полоса 60×6 ГОСТ 103-76, ℓ=90	1	0,25кг

После изготовления каркаса на автоматической линии приварить дополнительно позиции 4.

Нач АПМ-2	Авдеенко		22.VI-88
Н контр	Козлов		
Гл спец	Киршнер		
Проверил	Козлов		
Разраб.	Григорьева		22.VI-88

1.134.1-13.1-00.02000

Каркас плоский КР31.

Стадия	Масса	Масштаб
Р	0,93кг	1:20
Лист	Листов 1	

ГОСГРАЖДАНСТРОЙ КиевЗНИИЭП

Взам. инв. № | Подпись и дата | Инв. № подл.

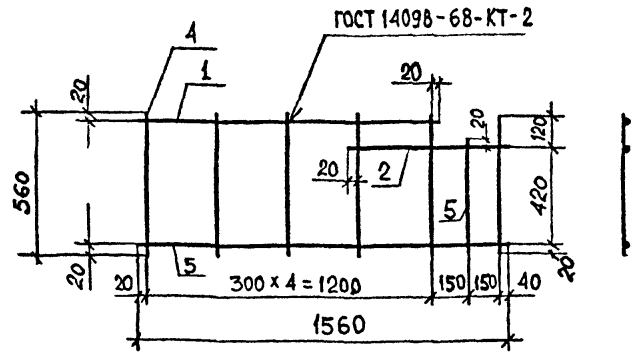

Формат	Зона	Поз.	Обозначение	Наименование	Кол.	Примечание
				Документация		
А3			1.134.1-13.1-ОО.ОООООТО	Техническое описание		
				Детали		
Бч		1	1.134.1-13.1-ОО.02101	ф10А-I ГОСТ 5781-82, ℓ=1240	1	0,76кг
Бч		2	-ОО.02102	ф10А-I ГОСТ 5781-82, ℓ=660	1	0,41кг
Бч		3	-ОО.02103	ф8А-I ГОСТ 5781-82, ℓ=1560	1	0,62кг
Бч		4	-ОО.02104	ф4Вр1 ГОСТ 6727-80, ℓ=560	6	0,05кг
Бч		5	-ОО.02105	ф4Вр1 ГОСТ 6727-80, ℓ=460	1	0,04кг

1.134.1-13.1-ОО.02100

Нач. АПМ-2	Авдеенко		
Н. контр.	Козлов		
Гл. спец.	Киршнер		
Проверил	Козлоб		
Разраб.	Григорьева		

Каркас плоский КР 32.

Стадия	Масса	Масштаб
Р	2,13кг	1:20
Лист	Листов 1	

ГОСГРАЖДАНСТРОЙ
КиевЗНИИЭП

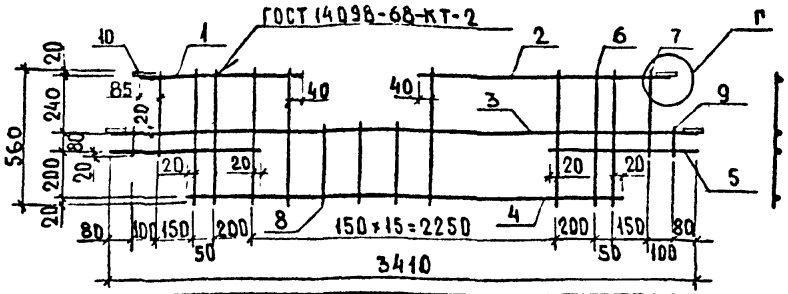

Формат	Зона	Поз.	Обозначение	Наименование	Кол.	Примечание
				Документация		
А3			1.134.1-13.1-ОО.ОООООД2	Узлы А÷Г.		
А3			-ОО.ОООООТО	Техническое описание		
				Детали		
Бч		1	1.134.1-13.1-ОО.02201	ф8А-III ГОСТ 5781-82, ℓ=670	1	0,26кг
Бч		2	-ОО.02202	ф8А-III ГОСТ 5781-82, ℓ=2020	1	0,80кг
Бч		3	-ОО.02203	ф8А-III ГОСТ 5781-82, ℓ=3410	1	1,35кг
Бч		4	-ОО.02204	ф8А-III ГОСТ 5781-82, ℓ=2790	1	1,10кг
Бч		5	-ОО.02205	ф8А-III ГОСТ 5781-82, ℓ=600	2	0,23кг
Бч		6	-ОО.02206	ф4Вр1 ГОСТ 6727-80, ℓ=560	17	0,05кг
Бч		7	-ОО.02207	ф4Вр1 ГОСТ 6727-80, ℓ=360	2	0,03кг
Бч		8	-ОО.02208	ф4Вр1 ГОСТ 6727-80, ℓ=320	3	0,03кг
Бч		9	-ОО.02209	ф4Вр1 ГОСТ 6727-80, ℓ=120	2	0,01кг
Бч		10	-ОО.02210	полоса 60×6 ГОСТ 103-76, ℓ=90	4	0,25кг

После изготовления каркаса на автоматической линии приварить дополнительно позиции 5, 9, 10.

Взам. инв. №
Подпись и дата
Инв. № подл.

1.134.1-13.1-ОО.02200

Нач. АПМ 2	Авдеенко		
Н. контр.	Козлов		
Гл. спец.	Киршнер		27.04.87
Проверил	Козлоб		23.VI.87
Разработ.	Ключко		26.05.87

Каркас плоский КР 33.

Стадия	Масса	Масштаб
Р	6,01кг	1:20
Лист	Листов 1	

ГОСГРАЖДАНСТРОЙ
КиевЗНИИЭП

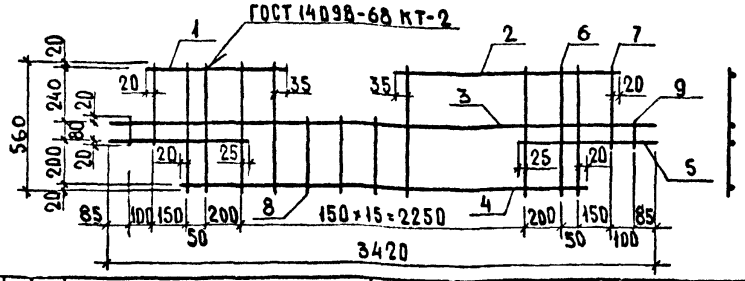

Формат	Зона	Поз.	Обозначение	Наименование	Кол.	Примечание
				Документация		
А3			1.134.1-13.1-00.00000 ТО	Техническое описание		
				Детали		
БЧ		1	1.134.1-13.1-00.02301	ф8А-III ГОСТ 5781-82, ℓ=600	1	0,24кг
БЧ		2	-00.02302	ф8А-III ГОСТ 5781-82, ℓ=1950	1	0,77кг
БЧ		3	-00.02303	ф8А-III ГОСТ 5781-82, ℓ=3420	1	1,35кг
БЧ		4	-00.02304	ф8А-III ГОСТ 5781-82, ℓ=2790	1	1,10кг
БЧ		5	-00.02305	ф8А-III ГОСТ 5781-82, ℓ=610	2	0,23кг
БЧ		6	-00.02306	ф4Вр1 ГОСТ 6727-80, ℓ=560	17	0,05кг
БЧ		7	-00.02307	ф4Вр1 ГОСТ 6727-80, ℓ=360	2	0,03кг
БЧ		8	-00.02308	ф4Вр1 ГОСТ 6727-80, ℓ=320	3	0,03кг
БЧ		9	-00.02309	ф4Вр1 ГОСТ 6727-80, ℓ=120	2	0,01кг

После изготовления каркаса на автоматической линии приварить дополнительно позиции 5,9,1,2,7

Взам.инв.№ | Подпись и дата | Инв.№ подл.

Нач.АПМ 2	Авдеенко		13.12
Н.контр.	Козлов		13.12
Гл.спец.	Киршнер		23.12.83
Проверил	Козлов		23.12.83
Разработ.	Ключко		26.05.83

1.134.13.1-00.02300

Каркас плоский КР 34.

Стадия	Масса	Масштаб
Р	4,97кг	1:20
Лист	Листов 1	

ГОСГРАЖДАНСТРОЙ КиевЗНИИЭП

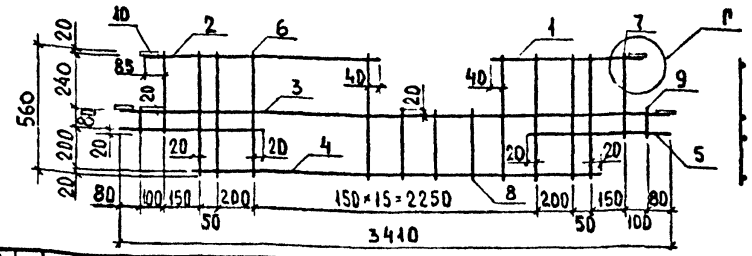

Формат	Зона	Поз.	Обозначение	Наименование	Кол.	Примечание
				Документация		
А3			1.134.1-13.1-00 00000 Д2	Узлы А÷Г.		
А3			-00.00000 ТО	Техническое описание		
				Детали		
БЧ		1	1.134.1-13.1-00.02401	ф8А-III ГОСТ 5781-82 ℓ=670	1	0,26кг
БЧ		2	-00.02402	ф8А-III ГОСТ 5781-82 ℓ=2020	1	0,80кг
БЧ		3	-00.02403	ф8А-III ГОСТ 5781-82 ℓ=3410	1	1,35кг
БЧ		4	-00.02404	ф8А-III ГОСТ 5781-82 ℓ=2790	1	1,10кг
БЧ		5	-00.02405	ф8А-III ГОСТ 5781-82, ℓ=600	2	0,23кг
БЧ		6	-00.02406	ф4В1 ГОСТ 6727-80, ℓ=560	17	0,05кг
БЧ		7	-00.02407	ф4В1 ГОСТ 6727-80, ℓ=360	2	0,03кг
БЧ		8	-00.02408	ф4Вр1 ГОСТ 6727-80, ℓ=320	3	0,03кг
БЧ		9	-00.02409	ф4Вр1 ГОСТ 6727-80, ℓ=120	2	0,01кг
БЧ		10	-00.02410	полоса 60×6 ГОСТ 103-76, ℓ=90	4	0,25кг

После изготовления каркаса на автоматической линии приварить дополнительно позиции 5,9,10,1,2,7.

Взам.инв.№ | Подпись и дата | Инв.№ подл.

Нач.АПМ 2	Авдеенко		13.12
Н.контр.	Козлов		13.12
Гл.спец.	Киршнер		23.12.83
Проверил	Козлов		23.12.83
Разработ.	Ключко		26.05.83

1.134.1-13.1-00.02400

Каркас плоский КР 35.

Стадия	Масса	Масштаб
Р	6,01кг	1:20
Лист	Листов 1	

ГОСГРАЖДАНСТРОЙ КиевЗНИИЭП

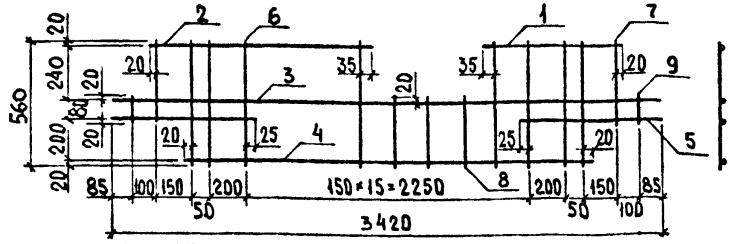

Формат	Зона	Поз.	Обозначение	Наименование	Кол.	Примечание
				Документация		
А3			1.134.1-13.1-00.00000 ТО	Техническое описание		
				Детали		
Б Ч		1	1.134.1-13.1-00.02501	ф8А-Ⅲ ГОСТ 5781-82, ℓ=600	1	0,24 кг
Б Ч		2	-00.02502	ф8А-Ⅲ ГОСТ 5781-82, ℓ=1950	1	0,77 кг
Б Ч		3	-00.02503	ф8А-Ⅲ ГОСТ 5781-82, ℓ=3420	1	1,35 кг
Б Ч		4	-00.02504	ф8А-Ⅲ ГОСТ 5781-82, ℓ=2790	1	1,10 кг
Б Ч		5	-00.02505	ф8А-Ⅲ ГОСТ 5781-82, ℓ=610	2	0,23 кг
Б Ч		6	-00.02506	ф4Вр1 ГОСТ 6727-80, ℓ=560	17	0,05 кг
Б Ч		7	-00.02507	ф4Вр1 ГОСТ 6727-80, ℓ=360	2	0,03 кг
Б Ч		8	-00.02508	ф4Вр1 ГОСТ 6727-80, ℓ=320	3	0,03 кг
Б Ч		9	-00.02509	ф4Вр1 ГОСТ 6727-80, ℓ=120	2	0,01 кг

После изготовления каркаса на автоматической линии приварить дополнительно позиции .5,9,1,2.

Нач АПМ 2	Авдеенко		
Н контр	Козлов		
Гл спец	Киршнер		
Проверил	Козлов		
Разработ	Ключко		

1.134.1-13.1-00.02500

Каркас плоский КР 36.

Стадия	Масса	Масштаб
Р	4,97 кг	1:20
Лист	Листов 1	

Госгражданстрой КиевЗНИИЭП

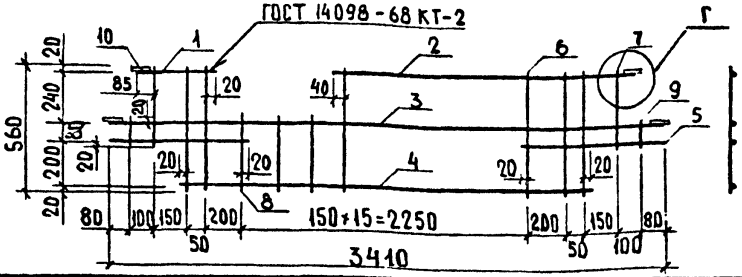

Формат	Зона	Поз.	Обозначение	Наименование	Кол.	Примечание
				Документация		
А3			1.134.1-13.1-00 00000 Д2	Узлы А ÷ Г.		
А3			-00.00000 ТО	Техническое описание		
				Детали		
Б Ч		1	1.134.1-13.1-00.02601	ф8А-Ⅲ ГОСТ 5781-82 ℓ=340	1	0,13 кг
Б Ч		2	-00 02602	ф8А-Ⅲ ГОСТ 5781-82, ℓ=2320	1	0,92 кг
Б Ч		3	-00.02603	ф8А-Ⅲ ГОСТ 5781-82, ℓ=3410	1	1,35 кг
Б Ч		4	-00.02604	ф8А-Ⅲ ГОСТ 5781-82, ℓ=2790	1	1,10 кг
Б Ч		5	-00.02605	ф8А-Ⅲ ГОСТ 5781-82, ℓ=600	2	0,23 кг
Б Ч		6	-00.02606	ф4Вр1 ГОСТ 6727-80, ℓ=560	17	0,05 кг
Б Ч		7	-00.02607	ф4Вр1 ГОСТ 6727-80, ℓ=360	2	0,03 кг
Б Ч		8	-00.02608	ф4Вр1 ГОСТ 6727-80, ℓ=320	3	0,03 кг
Б Ч		9	-00.02609	ф4Вр1 ГОСТ 6727-80, ℓ=120	2	0,01 кг
Б Ч		10	-00.02610	полоса 60×6 ГОСТ 103-76, ℓ=90	4	0,25 кг

После изготовления каркаса на автоматической линии приварить дополнительно позиции .1,5,7,9,10,2,6.

Нач АПМ 2	Авдеенко		
Н контр.	Козлов		
Гл спец.	Киршнер		
Проверил	Козлов		
Разработ	Ключко		

1.134.1-13.1-00.02600

Каркас плоский КР37.

Стадия	Масса	Масштаб
Р	6,00 кг	1:20
Лист	Листов 1	

Госгражданстрой КиевЗНИИЭП

Взам. инв. № | Подпись и дата | Инв. № подл.

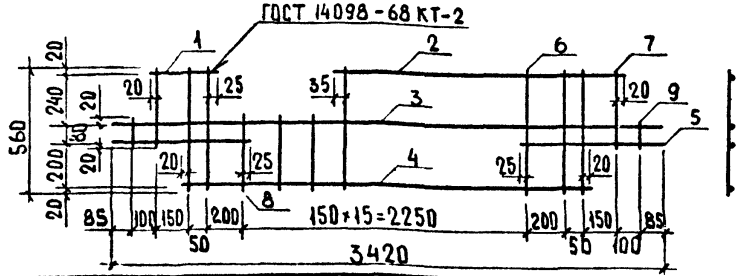

Формат	Зона	Поз.	Обозначение	Наименование	Кол.	Примечание
				Документация		
А3			1.134.1-13.1-00.00000ТО	Техническое описание		
				Детали		
БЧ		1	1.134.1-13.1-00.02701	ф8А-Ⅲ ГОСТ 5781-82, ℓ=280	1	0,11 кг
БЧ		2	-00.02702	ф8А-Ⅲ ГОСТ 5781-82, ℓ=2250	1	0,89 кг
БЧ		3	-00.02703	ф8А-Ⅲ ГОСТ 5781-82, ℓ=3420	1	1,35 кг
БЧ		4	-00.02704	ф8А-Ⅲ ГОСТ 5781-82, ℓ=2790	1	1,10 кг
БЧ		5	-00.02705	ф8А-Ⅲ ГОСТ 5781-82, ℓ=610	2	0,23 кг
БЧ		6	-00.02706	ф4Вр1 ГОСТ 6727-80, ℓ=560	17	0,05 кг
БЧ		7	-00.02707	ф4Вр1 ГОСТ 6727-80, ℓ=360	2	0,03 кг
БЧ		8	-00.02708	ф4Вр1 ГОСТ 6727-80, ℓ=320	3	0,03 кг
БЧ		9	-00.02709	ф4Вр1 ГОСТ 6727-80, ℓ=120	2	0,01 кг

После изготовления каркаса на автоматической линии приварить дополнительно позиции 5,9,1,2,7.

Взам.инв.№ | Подпись и дата | Инв.№ подл.

Нач АПМ-2	Авдеенко		
Н.контр.	Козлов		
Гл.спец.	Киршнер		
Проверил	Козлов		
Разработ	Ключко		

1.134.1-13.1-00.02700

Каркас плоский КР 38.

Стадия	Масса	Масштаб
Р	4,96 кг	1:20
Лист	Листов 1	

Госгражданстрой КиевЗНИИЭП

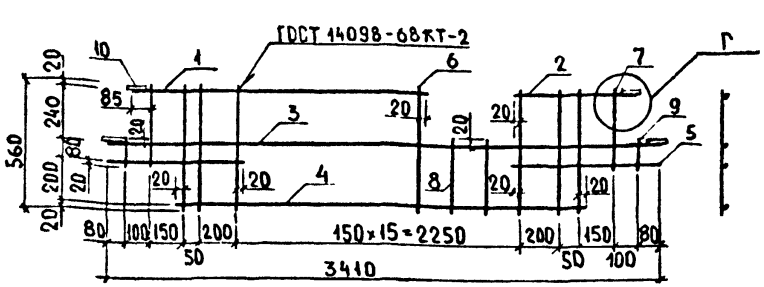

Формат	Зона	Поз.	Обозначение	Наименование	Кол.	Примечание
				Документация		
А3			1.134.1-13.1-00.00000А2	Узлы А+Г.		
А3			-00.00000ТО	Техническое описание		
				Детали		
БЧ		1	1.134.1-13.1-00.02801	ф8А-Ⅲ ГОСТ 5781-82, ℓ=2300	1	0,91 кг
БЧ		2	-00.02802	ф8А-Ⅲ ГОСТ 5781-82, ℓ=500	1	0,20 кг
БЧ		3	-00.02803	ф8А-Ⅲ ГОСТ 5781-82, ℓ=3410	1	1,35 кг
БЧ		4	-00.02804	ф8А-Ⅲ ГОСТ 5781-82, ℓ=2790	1	1,10 кг
БЧ		5	-00.02805	ф8А-Ⅲ ГОСТ 5781-82, ℓ=600	2	0,22 кг
БЧ		6	-00.02806	ф4Вр1 ГОСТ 6727-80, ℓ=560	18	0,05 кг
БЧ		7	-00.02807	ф4Вр1 ГОСТ 6727-80, ℓ=360	2	0,03 кг
БЧ		8	-00.02808	ф4Вр1 ГОСТ 6727-80, ℓ=320	2	0,03 кг
БЧ		9	-00.02809	ф4Вр1 ГОСТ 6727-80, ℓ=120	2	0,01 кг
БЧ		10	-00.02810	полоса 60×6 ГОСТ 103-76, ℓ=90	4	0,25 кг

После изготовления каркаса на автоматической линии приварить дополнительно позиции 5,7,9,10,1,2,7.

Взам.инв.№ | Подпись и дата | Инв.№ подл.

Нач АПМ-2	Авдеенко		
Н.контр.	Козлов		
Гл.спец.	Киршнер		
Проверил	Козлов		
Разработ	Ключко		

1.134.1-13.1-00.02800

Каркас плоский КР 39.

Стадия	Масса	Масштаб
Р	6,08 кг	1:20
Лист	Листов 1	

Госгражданстрой КиевЗНИИЭП

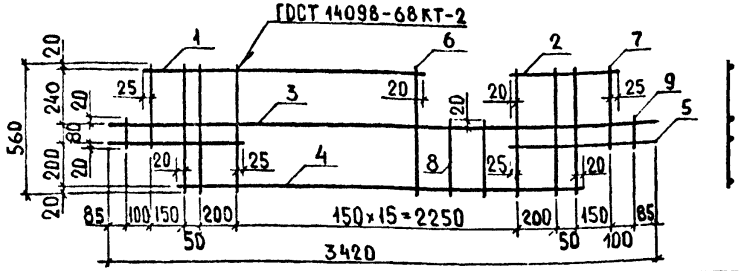

Формат	Зона	Поз.	Обозначение	Наименование	Кол.	Примечание
				Документация		
А3			1.134.1-13.1-00.000000ТО	Техническое описание		
				Детали		
БЧ		1	1.134.1-13.1-00.02901	ф8А-III ГОСТ 5781-82, ℓ=2240	1	0,88 кг
БЧ		2	-00.02902	ф8А-III ГОСТ 5781-82, ℓ=440	1	0,17 кг
БЧ		3	-00.02903	ф8А-III ГОСТ 5781-82, ℓ=3420	1	1,35 кг
БЧ		4	-00.02904	ф8А-III ГОСТ 5781-82 ℓ=2790	1	1,10 кг
БЧ		5	-00.02905	ф8А-III ГОСТ 5781-82, ℓ=610	2	0,22кг
БЧ		6	-00.02906	фЧВр1 ГОСТ6727-80, ℓ=560	18	0,05кг
БЧ		7	-00 02907	фЧВр1 ГОСТ6727-80, ℓ=360	2	0,03кг
БЧ		8	-00.02908	фЧВр1 ГОСТ6727-80, ℓ=320	2	0,03кг
БЧ		9	-00 02909	фЧВр1 ГОСТ6727-80, ℓ=120	2	0,01кг

После изготовления каркаса на автоматической линии приварить дополнительно позиции 5,9,1,2,7.

Нач АПМ	Авдеенко		
Н контр	Козлов		
Гл спец	Киршнер		
Проверил	Козлов		23.VI-83
Разработ	Ключко		26.05.83

1.134.1-13.1-00.02900

Каркас плоский КР 40.

Стадия	Масса	Масштаб
Р	5.03кг	1:20
Лист	Листов 1	

Госгражданстрой КиевЗНИИЭП

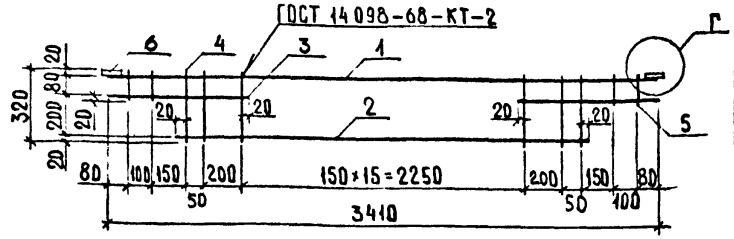

Формат	Зона	Поз.	Обозначение	Наименование	Кол.	Примечание
				Документация		
А3			1.134.1-13.1-00.00000Д2	Узлы А+Г.		
А3			-00.000000ТО	Техническое описание		
				Детали		
БЧ		1	1.134.1-13.1-00.03001	ф8А-III ГОСТ 5781-82, ℓ=3410	1	1,35 кг
БЧ		2	-00.03002	ф8А-III ГОСТ 5781-82, ℓ=2790	1	1,10 кг
БЧ		3	-00.03003	ф8А-III ГОСТ 5781-82, ℓ=600	2	0,23кг
БЧ		4	-00.03004	фЧВр1 ГОСТ 6727-80, ℓ=320	20	0,03кг
БЧ		5	-00.03005	фЧВр1 ГОСТ 6727-80, ℓ=120	4	0,01кг
БЧ		6	-00.03006	полоса 60×6 ГОСТ 103-76, ℓ=90	2	0,25кг

После изготовления каркаса на автоматической линии приварить дополнительно позиции 5,6,3.

Нач АПМ	Авдеенко		
Н контр	Козлов		
Гл спец	Киршнер		
Проверил	Козлов		23.VI-83
Разработ	Ключко		26.05.83

1.134.1-13.1-00.03000

Каркас плоский КР 41.

Стадия	Масса	Масштаб
Р	4.04кг	1:20
Лист	Листов 1	

Госгражданстрой КиевЗНИИЭП

Взам инв.№ | Подпись и дата | Инв№ подл

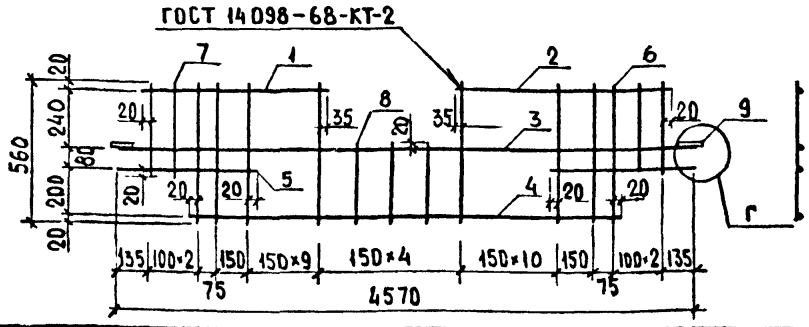

Формат	Зона	Поз.	Обозначение	Наименование	Кол.	Примечание
				Документация		
А3			1.134.1-13.1-00.00000Д2	Узлы А÷Г.		
А3			-00.00000ТО	Техническое описание		
				Детали		
БЧ		1	1.134.1-13.1-00.03101	ф8А-III ГОСТ 5781-82, ℓ=1830	1	0,72 кг
БЧ		2	-00.03102	ф8А-III ГОСТ 5781-82, ℓ=1980	1	0,78 кг
БЧ		3	-00.03103	ф8А-III ГОСТ 5781-82, ℓ=4570	1	1,81 кг
БЧ		4	-00.03104	ф8А-III ГОСТ 5781-82, ℓ=3940	1	1,56 кг
БЧ		5	-00.03105	ф8А-III ГОСТ 5781-82 ℓ=580	2	0,22 кг
БЧ		6	-00.03106	ф4Вр1 ГОСТ 6727-80, ℓ=560	25	0,05 кг
БЧ		7	-00.03107	ф4Вр1 ГОСТ 6727-80, ℓ=360	4	0,03 кг
БЧ		8	-00.03108	ф4Вр1 ГОСТ 6727-80, ℓ=320	3	0,03 кг
БЧ		9	-00.03109	полоса 60×6 ГОСТ 103-76, ℓ=90	2	0,25 кг

После изготовления каркаса на автоматической линии приварить дополнительно позиции 5,7,9,1,2.

Взам.инв.№ | Подпись и дата | Инв.№ подл

Нач АПМ	Авдеенко		
Н.контр	Козлов		
Гл.спец.	Киршнер		
Проверил	Козлов		
Разраб	Ключко		24.05.88

1.134.1-13.1-00.03100

Каркас плоский КР42.

Стадия	Масса	Масштаб
Р	7,31 кг	1:20
Лист	Листов 1	

Госгражданстрой КиевЗНИИЭП

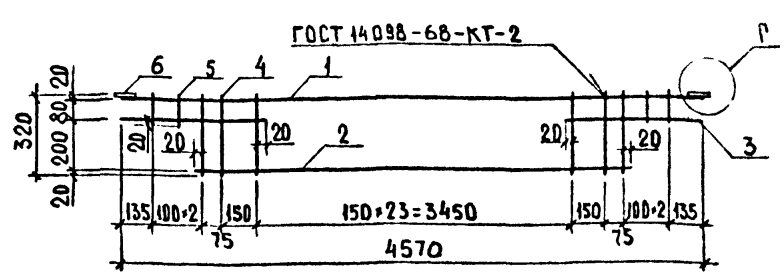

Формат	Зона	Поз.	Обозначение	Наименование	Кол.	Примечание
				Документация		
А3			1.134.1-13.1-00.00000Д2	Узлы А÷Г.		
А3			-00.00000ТО	Техническое описание		
				Детали		
БЧ		1	1.134.1-13.1-00.03201	ф8А-III ГОСТ 5781-82, ℓ=4570	1	1,81 кг
БЧ		2	-00.03202	ф8А-III ГОСТ 5781-82, ℓ=3940	1	1,58 кг
БЧ		3	-00.03203	ф8А-III ГОСТ 5781-82, ℓ=580	2	0,22 кг
БЧ		4	-00.03204	ф4Вр1 ГОСТ 6727-80, ℓ=320	28	0,03 кг
БЧ		5	-00.03205	ф4Вр1 ГОСТ 6727-80, ℓ=120	4	0,01 кг
БЧ		6	-00.03206	полоса 60×6 ГОСТ 103-76, ℓ=90	2	0,25 кг

После изготовления каркаса на автоматической линии приварить дополнительно позиции 5,6,3.

Взам.инв.№ | Подпись и дата | Инв.№ подл

Нач АПМ	Авдеенко		
Н.контр	Козлов		
Гл.спец.	Киршнер		
Проверил	Козлов		
Разработ	Ключко		24.05.88

1.134.1-13.1-00.03200

Каркас плоский КР43.

Стадия	Масса	Масштаб
Р	5,19 кг	1:20
Лист	Листов 1	

Госгражданстрой КиевЗНИИЭП

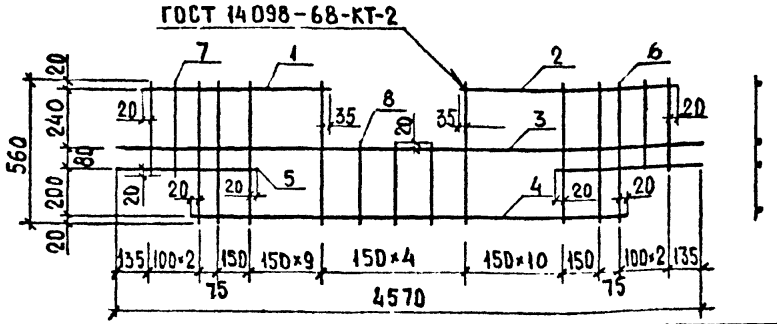

Формат	Зона	Поз.	Обозначение	Наименование	Кол.	Примечание
				Документация		
А3			1.134.1-13.1-00.00000 ТО	Техническое описание		
				Детали		
БЧ		1	1.134.1-13.1-00.03301	ф8А-III ГОСТ 5781-82, ℓ=1830	1	0,72 кг
БЧ		2	-00.03302	ф8А-III ГОСТ 5781-82, ℓ=1980	1	0,78 кг
БЧ		3	-00.03303	ф8А-III ГОСТ 5781-82, ℓ=4570	1	1,81 кг
БЧ		4	-00.03304	ф8А-III ГОСТ 5781-82, ℓ=3940	1	1,56 кг
БЧ		5	-00.03305	ф8А-III ГОСТ 5781-82 ℓ=580	2	0,22 кг
БЧ		6	-00.03306	ф4Вр1 ГОСТ 6727-80, ℓ=560	25	0,05 кг
БЧ		7	-00.03307	ф4Вр1 ГОСТ 6727-80, ℓ=360	4	0,03 кг
БЧ		8	-00.03308	ф4Вр1 ГОСТ 6727-80, ℓ=320	3	0,03 кг

После изготовления каркаса на автоматической линии приварить дополнительно позиции 5,7.

Нач АПМ 2	Авдеенко	
Н. контр.	Козлов	
ГА спец.	Киршнер	
Проверил	Козлов	23.11.83
Разработ	Ключко	26.05.83

1.134.1-13.1-00.03300

Каркас плоский КР 44.

Стадия	Масса	Масштаб
Р	6,80 кг	1:20
Лист	Листов 1	

Госгражданстрой КиевЗНИИЭП

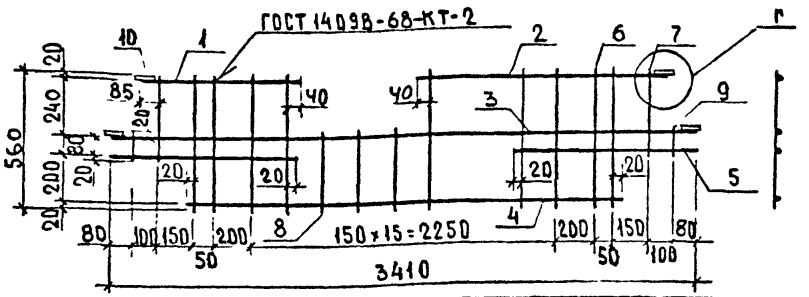

Формат	Зона	Поз.	Обозначение	Наименование	Кол.	Примечание
				Документация		
А3			1.134.1-13.1-00.00000 Д2	Узлы А÷Г.		
А3			-00.00000 ТО	Техническое описание		
				Детали		
БЧ		1	1.134.1-13.1-00.03401	ф10А-III ГОСТ 5781-82, ℓ=670	1	0,41 кг
БЧ		2	-00.03402	ф10А-III ГОСТ 5781-82, ℓ=2020	1	1,25 кг
БЧ		3	-00.03403	ф8А-III ГОСТ 5781-82, ℓ=3410	1	1,35 кг
БЧ		4	-00.03404	ф10А-III ГОСТ 5781-82, ℓ=2790	1	1,72 кг
БЧ		5	-00.03405	ф10А-III ГОСТ 5781-82, ℓ=750	2	0,46 кг
БЧ		6	-00.03406	ф6А-III ГОСТ 5781-82, ℓ=560	17	0,12 кг
БЧ		7	-00.03407	ф6А-III ГОСТ 5781-82, ℓ=360	2	0,08 кг
БЧ		8	-00.03408	ф6А-III ГОСТ 5781-82, ℓ=320	3	0,07 кг
БЧ		9	-00.03409	ф6А-III ГОСТ 5781-82, ℓ=120	2	0,03 кг
БЧ		10	-00.03410	полоса 60×6 ГОСТ 103-76, ℓ=90	4	0,25

После изготовления каркаса на автоматической линии приварить дополнительно позиции 5,7,9,10.

Взам. инв. № | Подпись и дата | Инв. № подл.

Нач АПМ 2	Авдеенко	
Н. контр.	Козлов	
ГА спец.	Киршнер	
Проверил	Козлов	23.11.83
Разработ	Ключко	26.05.83

1.134.1-13.1-00.03400

Каркас плоский КР 45.

Стадия	Масса	Масштаб
Р	9,19 кг	1:20
Лист	Листов 1	

Госгражданстрой КиевЗНИИЭП

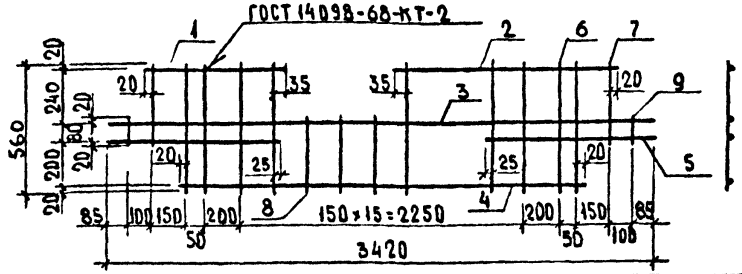

Формат	Зона	Поз.	Обозначение	Наименование	Кол.	Примечание
				Документация		
А3			1.134.1-13.1-00.00000 ТО	Техническое описание		
				Детали		
БЧ		1	1.134.1-13.1-00.03501	ф10А-III ГОСТ 5781-82, ℓ=600	1	0,37кг
БЧ		2	-00.03502	ф10А-III ГОСТ 5781-82, ℓ=1950	1	1,20кг
БЧ		3	-00.03503	ф8А-III ГОСТ 5781-82, ℓ=3420	1	1,35кг
БЧ		4	-00.03504	ф10А-III ГОСТ 5781-82, ℓ=2790	1	1,72кг
БЧ		5	-00.03505	ф10А-III ГОСТ 5781-82, ℓ=760	2	0,47кг
БЧ		6	-00.03506	ф6А-III ГОСТ 5781-82, ℓ=560	17	0,12кг
БЧ		7	-00.03507	ф6А-III ГОСТ 5781-82, ℓ=360	2	0,08кг
БЧ		8	-00.03508	ф6А-III ГОСТ 5781-82, ℓ=320	3	0,07кг
БЧ		9	-00.03509	ф6А-III ГОСТ 5781-82, ℓ=120	2	0,03кг

После изготовления каркаса на автоматической линии приварить дополнительно позиции 5,7,9,1,2.

Нач АПМ	Авдеенко		
Н контр	Козлов		
Гл спец	Киршнер		
Провер	Козлов		
Разраб	Ключко		26.05.83

1.134.1-13.1-00.03500

Каркас плоский КР 46.

Стадия	Масса	Масштаб
Р	8,09кг	1:20
Лист	Листов 1	

Госгражданстрой КиевЗНИИЭП

Взам.инв.№ | Подпись и дата | Инв.№ подл.

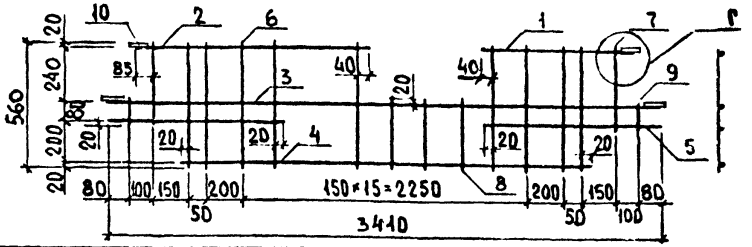

Формат	Зона	Поз.	Обозначение	Наименование	Кол.	Примечание
				Документация		
А3			1.134.1-13.1-00.00000 Д2	Узлы А+г.		
А3			-00.00000 ТО	Техническое описание		
				Детали		
БЧ		1	1.134.1-13.1-00.03601	ф10А-III ГОСТ 5781-82, ℓ=670	1	0,41кг
БЧ		2	-00.03602	ф10А-III ГОСТ 5781-82, ℓ=2020	1	1,25кг
БЧ		3	-00.03603	ф8А-III ГОСТ 5781-82, ℓ=3410	1	1,35кг
БЧ		4	-00.03604	ф10А-III ГОСТ 5781-82, ℓ=2790	1	1,72кг
БЧ		5	-00.03605	ф10А-III ГОСТ 5781-82, ℓ=750	2	0,47кг
БЧ		6	-00.03606	ф6А-III ГОСТ 5781-82, ℓ=560	17	0,12кг
БЧ		7	-00.03607	ф6А-III ГОСТ 5781-82, ℓ=360	2	0,08кг
БЧ		8	-00.03608	ф6А-III ГОСТ 5781-82, ℓ=320	3	0,07кг
БЧ		9	-00.03609	ф6А-III ГОСТ 5781-82, ℓ=120	2	0,03кг
БЧ		10	-00.03610	полоса 60×6 ГОСТ 103-76, ℓ=90	4	0,25кг

После изготовления каркаса на автоматической линии приварить дополнительно позиции. 5,7,9,10,1,2.

Нач АПМ	Авдеенко		
Н контр	Козлов		
Гл спец	Киршнер		
Провер	Козлов		
Разраб	Ключко		26.05.83

1.134.1-13.1-00.03600

Каркас плоский КР 47.

Стадия	Масса	Масштаб
Р	9,19кг	1:20
Лист	Листов 1	

Госгражданстрой КиевЗНИИЭП

Взам.инв.№ | Подпись и дата | Инв.№ подл.

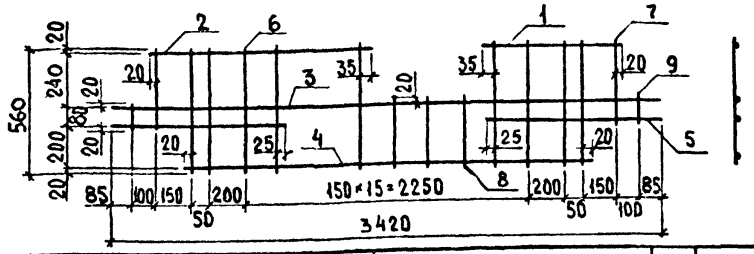

Формат	Зона	Поз.	Обозначение	Наименование	Кол.	Примечание
				Документация		
А3			1.134.1-13.1-00.00000ТО	Техническое описание		
				Детали		
Бч		1	1.134.1-13.1-00 03701	ф10А-III ГОСТ 5781-82, ℓ=600	1	0,37кг
Бч		2	-00.03702	ф10А-III ГОСТ 5781-82 ℓ=1950	1	1,20кг
Бч		3	-00 03703	ф8А-III ГОСТ 5781-82 ℓ=3420	1	1,35кг
Бч		4	-00 03704	ф10А-III ГОСТ 5781-82, ℓ=2790	1	1,71кг
Бч		5	-00 03705	ф10А-III ГОСТ 5781-82, ℓ=760	2	0,47кг
Бч		6	-00.03706	ф6А-III ГОСТ 5781-82, ℓ=560	17	0,12кг
Бч		7	-00.03707	ф6А-III ГОСТ 5781-82, ℓ=360	2	0,08кг
Бч		8	-00.03708	ф6А-III ГОСТ 5781-82, ℓ=320	3	0,07кг
Бч		9	-00.03709	ф6А-III ГОСТ 5781-82, ℓ=120	2	0,03кг

После изготовления каркаса на автоматической линии приварить дополнительно позиции 5,7,9,1,2.

Нач АПМ-2	Авдеенко		
Н контр	Козлов		
Гл спец	Киршнер		
Проверил	Козлов		
Разраб	Ключко		26.05.83

1.134.1-13.1-00.03700

Каркас плоский КР 48.

Стадия	Масса	Масштаб
Р	8,09кг	1:20
Лист	Листов 1	

ГОСГРАЖДАНСТРОЙ КиевЗНИИЭП

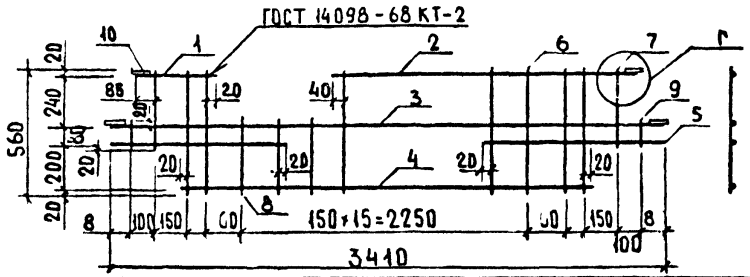

Формат	Зона	Поз.	Обозначение	Наименование	Кол.	Примечание
				Документация		
А3			1.134.1-13.1-00.00000Д2	Узлы А÷Г.		
А3			-00.00000ТО	Техническое описание		
				Детали		
Бч		1	1.134.1-13.1-00.03801	ф10А-III ГОСТ 5781-82, ℓ=340	1	0,21кг
Бч		2	-00.03802	ф10А-III ГОСТ 5781-82, ℓ=2320	1	1,43кг
Бч		3	-00.03803	ф8А-III ГОСТ 5781-82, ℓ=3410	1	1,35кг
Бч		4	-00 03804	ф10А-III ГОСТ 5781-82, ℓ=2790	1	1,72кг
Бч		5	-00 03805	ф10А-III ГОСТ 5781-82 ℓ=750	2	0,47кг
Бч		6	-00.03806	ф6А-III ГОСТ 5781-82, ℓ=560	17	0,12кг
Бч		7	-00 03807	ф6А-III ГОСТ 5781-82, ℓ=360	2	0,08кг
Бч		8	-00.03808	ф6А-III ГОСТ 5781-82, ℓ=320	3	0,07кг
Бч		9	-00 03809	ф6А-III ГОСТ 5781-82, ℓ=120	2	0,03кг
Бч		10	-00.03810	полоса 60×6 ГОСТ 103-76, ℓ=90	4	0,25кг

После изготовления каркаса на автоматической линии приварить дополнительно позиции 5,7,9,10,1,2.

Взам инв. №

Подпись и дата

Инв № подл

Нач АПМ-2	Авдеенко		
Н контр	Козлов		
Гл спец	Киршнер		
Проверил	Козлов		
Разраб	Ключко		26.05.83

1.134.1-13.1-00.03800

Каркас плоский КР 49

Стадия	Масса	Масштаб
Р	9,17кг	1:20
Лист	Листов 1	

ГОСГРАЖДАНСТРОЙ КиевЗНИИЭП

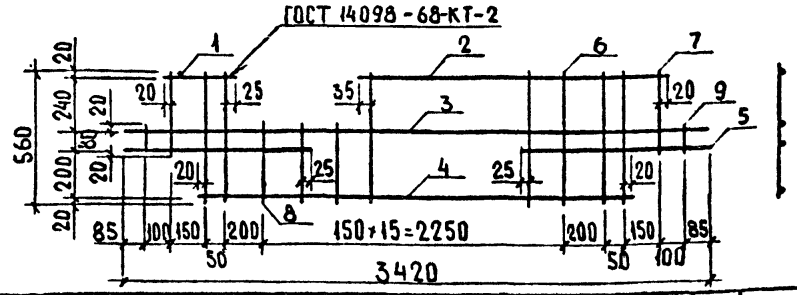

Формат	Зона	Поз.	Обозначение	Наименование	Кол.	Примечание
				Документация		
А3			1.134.1-13.1-00.00000 ТО	Техническое описание		
				Детали		
БЧ		1	1.134.1-13.1-00.03901	ф10А-II ГОСТ 5781-82, ℓ=280	1	0,17кг
БЧ		2	-00.03902	ф10А-II ГОСТ 5781-82, ℓ=2250	1	1,39кг
БЧ		3	-00.03903	ф8А-II ГОСТ 5781-82, ℓ=3420	1	1,35кг
БЧ		4	-00.03904	ф10А-II ГОСТ 5781-82, ℓ=2790	1	1,72кг
БЧ		5	-00.03905	ф10А-II ГОСТ 5781-82, ℓ=760	2	0,47кг
БЧ		6	-00.03906	ф6А-I ГОСТ 5781-82, ℓ=560	17	0,12кг
БЧ		7	-00 03907	ф6А-I ГОСТ 5781-82, ℓ=360	2	0,08кг
БЧ		8	-00.03908	ф6А-I ГОСТ 5781-82, ℓ=320	3	0,07кг
БЧ		9	-00.03909	ф6А-I ГОСТ 5781-82, ℓ=120	2	0,03кг

После изготовления каркаса на автоматической линии приварить дополнительно позиции 5,7,9,1,2.

Взам.инв.№ | Подпись и дата | Инв.№ подл.

Нач АПМ-2	Авдеенко		
Н.контр	Козлов		
Гл.спец.	Киршнер		
Провер.	Козлов		
Разраб	Ключко		26.05

1.134.1-13.1-00.03900

Каркас плоский КР 50.

Стадия	Масса	Масштаб
Р	8,09кг	1:20
Лист	Листов 1	

Госгражданстрой КиевЗНИИЭП

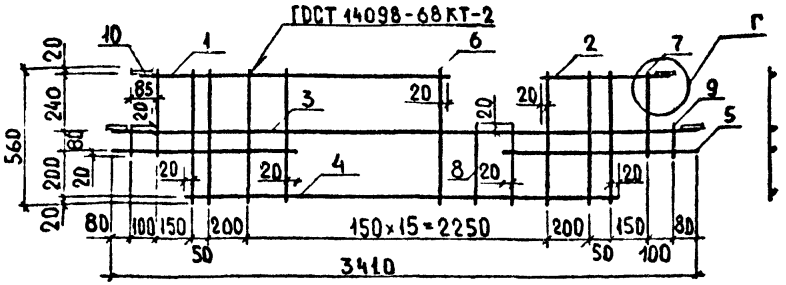

Формат	Зона	Поз.	Обозначение	Наименование	Кол.	Примечание
				Документация		
А3			1.134.1-13.1-00.00000 А2	Узлы А÷Г.		
А3			-00.00000 ТО	Техническое описание		
				Детали		
БЧ		1	1.134.1-13.1-00.04001	ф10А-II ГОСТ 5781-82, ℓ=2300	1	1,42кг
БЧ		2	-00.04002	ф10А-II ГОСТ 5781-82, ℓ=500	1	0,31кг
БЧ		3	-00.04003	ф8А-II ГОСТ 5781-82, ℓ=3410	1	1,35кг
БЧ		4	-00 04004	ф10А-II ГОСТ 5781-82 ℓ=2790	1	1,72кг
БЧ		5	-00.04005	ф10А-II ГОСТ 5781-82, ℓ=750	2	0,47кг
БЧ		6	-00.04006	ф6А-III ГОСТ 5781-82, ℓ=560	18	0,12кг
БЧ		7	-00.04007	ф6А-I ГОСТ 5781-82, ℓ=360	2	0,08кг
БЧ		8	-00.04008	ф6А-III ГОСТ 5781-82, ℓ=320	2	0,07кг
БЧ		9	-00 04009	ф6А-I ГОСТ 5781-82 ℓ=120	2	0,03кг
БЧ		10	-00 04010	полоса 60×6 ГОСТ 103-76, ℓ=90	4	0,25кг

После изготовления каркаса на автоматической линии приварить дополнительно позиции 5,7,9,10,1,2.

Взам.инв.№ | Подпись и дата | Инв.№ подл.

Нач АПМ 2	Авдеенко		
Н.контр	Козлов		
Гл.спец.	Киршнер		
Провер.	Козлов		
Разраб	Ключко		26.05

1.134.1-13.1-00.04000

Каркас плоский КР 51.

Стадия	Масса	Масштаб
Р	8,56кг	1:20
Лист	Листов 1	

Госгражданстрой КиевЗНИИЭП

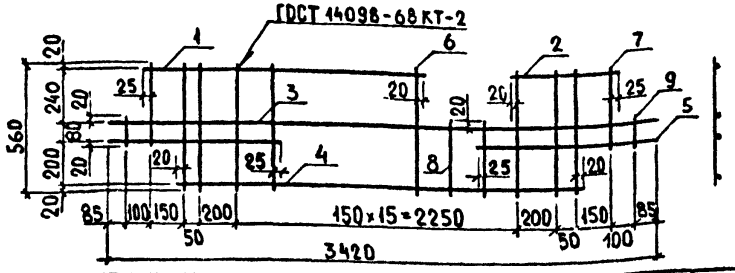

Формат	Зона	Поз.	Обозначение	Наименование	Кол.	Примечание
				Документация		
А3			1.134.1-13.1-00.00000ТО	Техническое описание		
				Детали		
БЧ		1	1.134.1-13.1-00.04101	ф10А-II ГОСТ5781-82, ℓ=2240	1	1,38кг
БЧ		2	-00.04102	ф10А-II ГОСТ5781-82 ℓ=440	1	0,27кг
БЧ		3	-00.04103	ф8А-II ГОСТ5781-82, ℓ=3420	1	1,35 кг
БЧ		4	-00.04104	ф10А-II ГОСТ5781-82 ℓ=2790	1	1,72 кг
БЧ		5	-00.04105	ф10А-II ГОСТ5781-82, ℓ=760	2	0,47кг
БЧ		6	-00.04106	ф6А-III ГОСТ5781-82, ℓ=560	18	0,12кг
БЧ		7	-00.04107	ф6А-III ГОСТ5781-82, ℓ=360	2	0,08кг
БЧ		8	-00.04108	ф6А-III ГОСТ5781-82, ℓ=320	2	0,07кг
БЧ		9	-00.04109	ф6А-III ГОСТ5781-82 ℓ=120	2	0,03кг

После изготовления каркаса на автоматической линии приварить дополнительно позиции 5,7,9,1,2.

Нач АПМ 2	Авдеенко		
Н контр	Козлов		
Гл спец.	Киршнер		
Провер.	Козлов		
Разраб.	Ключко		

1.134.1-13.1-00.04100

Каркас плоский КР 52.

Стадия	Масса	Масштаб
Р	8,24кг	1:20
Лист	Листов 1	

ГОСгражданстрой КиевЗНИИЭП

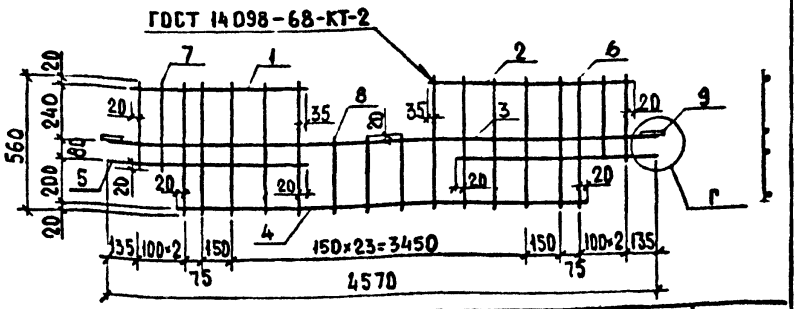

Формат	Зона	Поз.	Обозначение	Наименование	Кол.	Примечание
				Документация		
А3			1.134.1-13.1-00.00000 Д2	Узлы А÷Г.		
А3			-00.00000 ТО	Техническое описание		
				Детали		
БЧ		1	1.134.1-13.1-00.04201	ф14А-II ГОСТ 5781-82, ℓ=1830	1	2,21кг
БЧ		2	-00.04202	ф14А-II ГОСТ 5781-82, ℓ=1980	1	2,37кг
БЧ		3	-00.04203	ф8А-III ГОСТ5781-82 ℓ=4570	1	1,81кг
БЧ		4	-00.04204	ф14А-II ГОСТ 5781-82, ℓ=3940	1	4,76 кг
БЧ		5	-00.04205	ф14А-II ГОСТ 5781-82 ℓ=880	2	1,06кг
БЧ		6	-00.04206	ф8А-III ГОСТ5781-82, ℓ=560	28	0,21кг
БЧ		7	-00.04207	ф8А-III ГОСТ5781-82, ℓ=360	4	0,14кг
БЧ		8	-00.04208	ф8А-II ГОСТ5781-82, ℓ=320	3	0,12кг
БЧ		9	-00.04209	полоса 60×6 ГОСТ 103-76, ℓ=90	2	0,25кг

Взам инв.№ | Подпись и дата | Инв№ подл

После изготовления каркаса на автоматической линии приварить дополнительно позиции 5,9,1,2.

Нач АПМ 2	Авдеенко		
Н контр	Козлов		
Гл спец	Киршнер		
Провер	Козлов		
Разраб	Ключко		

1.134.1-13 -00.04200

Каркас плоский КР 53.

Стадия	Масса	Масштаб
Р	20,92кг	1:20
Лист	Листов 1	

ГОСгражданстрой КиевЗНИИЭП

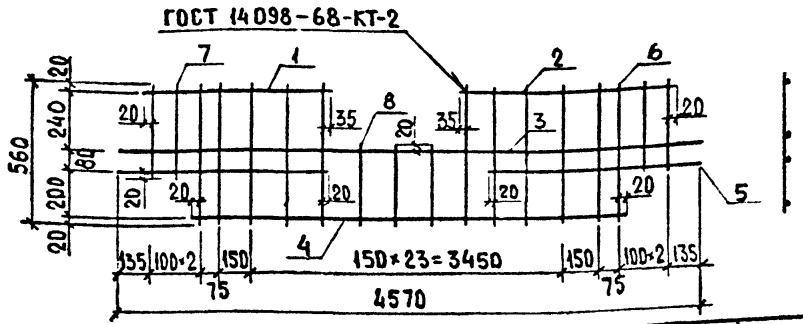

Формат	Зона	Поз.	Обозначение	Наименование	Кол.	Примечание
				Документация		
			1.134.1-13.1-ОО.ОООООТО	Техническое описание		
				Детали		
БЧ		1	1.134.1-13.1-ОО.04301	ф14А-III ГОСТ 5781-82, ℓ=1830	1	2,21кг
БЧ		2	-ОО.04302	ф14А-III ГОСТ 5781-82, ℓ=1980	1	2,37кг
БЧ		3	-ОО.04303	ф8А-III ГОСТ 5781-82, ℓ=4570	1	1,81кг
БЧ		4	-ОО.04304	ф14А-III ГОСТ 5781-82, ℓ=3940	1	4,76кг
БЧ		5	-ОО.04305	ф14А-III ГОСТ 5781-82 ℓ=880	2	1,06кг
БЧ		6	-ОО.04306	ф8А-III ГОСТ 5781-82 ℓ=560	28	0,22кг
БЧ		7	-ОО.04307	ф8А-III ГОСТ 5781-82, ℓ=360	4	0,14кг
БЧ		8	-ОО.04308	ф8А-III ГОСТ 5781-82, ℓ=320	3	0,12кг

После изготовления каркаса на автоматической линии. приварить дополнительно позиции 5.

Взам инв.№ | Подпись и дата | Инв.№ подл

Нач АПМ-2	Авдеенко		
Н.контр	Козлов		
Гл.спец	Киршнер		
Проверил	Козлов		
Разработ	Ключко		25.05.83

1.134.1-13.1-ОО.04300

Каркас плоский КР 54.

Стадия	Масса	Масштаб
Р	20,42кг	1:20
Лист	Листов 1	

ГОСГРАЖДАНСТРОЙ
КиевЗНИИЭП

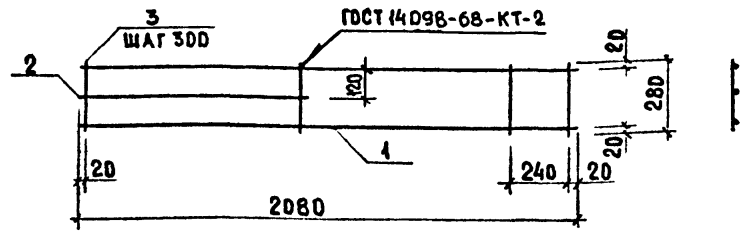

Формат	Зона	Поз.	Обозначение	Наименование	Кол.	Примечание
				Документация		
			1.134.1-13.1-ОО.ОООООТО	Техническое описание		
				Детали		
БЧ		1	1.134.1-13.1-ОО.04401	ф6А-III ГОСТ 5781-82, ℓ=2080	2	0,46кг
БЧ		2	-ОО.04402	ф48р1 ГОСТ 6727-80, ℓ=940	1	0,08кг
БЧ		3	-ОО.04403	ф38р1 ГОСТ 6727-80, ℓ=280	8	0,01кг

Взам инв.№ | Подпись и дата | Инв.№ подл

Нач АПМ-2	Авдеенко		
Н.контр	Козлов		
Гл.спец	Киршнер		
Проверил	Козлов		
Разраб	Ключко		24.05.83

1.134.1-13.1-ОО.04400

Каркас плоский КР 55.

Стадия	Масса	Масштаб
Р	1,11кг	1:20
Лист	Листов 1	

ГОСГРАЖДАНСТРОЙ
КиевЗНИИЭП

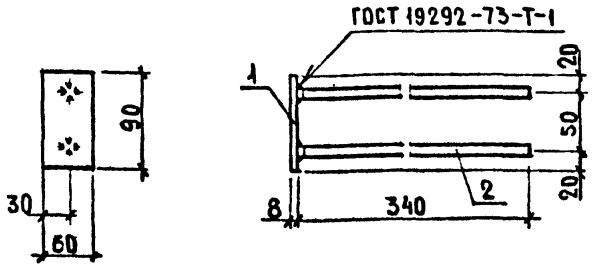

Формат	Зона	Поз.	Обозначение	Наименование	Кол.	Примечание
				Документация		
А3			1.134.1-13.1-00.000000ТО	Техническое описание		
				Детали		
Бч		1	1.134.1-13.1-00.04501	полоса 60×6 ГОСТ 103-76, ℓ=90	1	0,25кг
Бч		2	-00.04502	ф10А-III ГОСТ 5781-82, ℓ=340	2	0,21кг

Нач АПМ-2	Авдеенко			1.134.1-13.1-00.04500		
Н контр.	Козлов			Изделие закладное МН1.	Стадия: Р	Масса: 0,80кг	Масштаб: 1:5
Гл спец.	Киршнер				Лист	Листов 1
Проверил	Козлов				КиевЗНИИЭП	
Разраб.	Ключко		16.05.85			

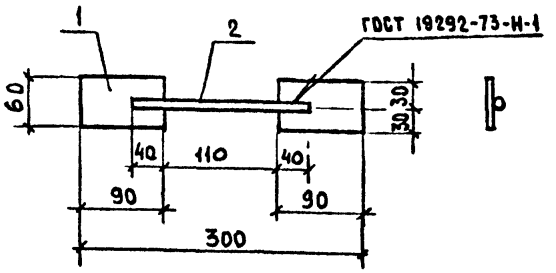

Формат	Зона	Поз.	Обозначение	Наименование	Кол.	Примечание
				Документация		
А3			1.134.1-13.1-00.000000ТО	Техническое описание		
				Детали		
Бч		1	1.134.1-13.1-00.04601	полоса 60×6 ГОСТ 103-76, ℓ=90	2	0,25кг
Бч		2	-00.04602	ф10А-III ГОСТ 5781-82, ℓ=190	1	0,12кг

Нач АПМ-2	Авдеенко			1.134.1-13.1-00.04600		
Н контр.	Козлов			Изделие закладное МН2.	Стадия: Р	Масса: 0,62кг	Масштаб: 1:5
Гл спец.	Киршнер				Лист	Листов 1
Проверил	Козлов				КиевЗНИИЭП	
Разраб.	Григорьева		22.11.85			

Взам инв № | Подпись и дата | Инв № подл

Формат	Зона	Поз.	Обозначение	Наименование	Кол.	Примечание
				ДОКУМЕНТАЦИЯ		
А4			1.134.1-13.1-00.04700СБ	СБОРОЧНЫЙ ЧЕРТЕЖ		
А3			-00.000000ТО	ТЕХНИЧЕСКОЕ ОПИСАНИЕ		
				Детали		
БЧ		2	1.134.1-13.1-00.04701	ф5Вр1 ГОСТ 6727-80, ℓ=260	1	0,04 кг
			Переменные	данные для исполнений		
				1.134.1-13.1-00.04700		
				Детали		
БЧ		1	1.134.1-13.1-00.04702	ф8А-I ГОСТ 5781-82, ℓ=950	1	0,38 кг
				1.134.1-13.1-00.04700-01		
				Детали		
БЧ		1	1.134.1-13.1-00.04703	ф10А-I ГОСТ 5781-82, ℓ=1110	1	0,68 кг

Взам. инв. № | Подпись и дата | Инв. № подл.

Нач. АПМ-2	Авдеенко		
Н. контр.	Козлов		
Гл. спец.	Киршнер		
Провер.	Козлов		22 VI-83
Разраб.	Григорьева		22 VI-83

1.134.1-13.1-00.04700

Петля строповочная (П12, П13)

Стадия	Лист	Листов
Р		1

Госгражданстрой КиевЗНИИЭП

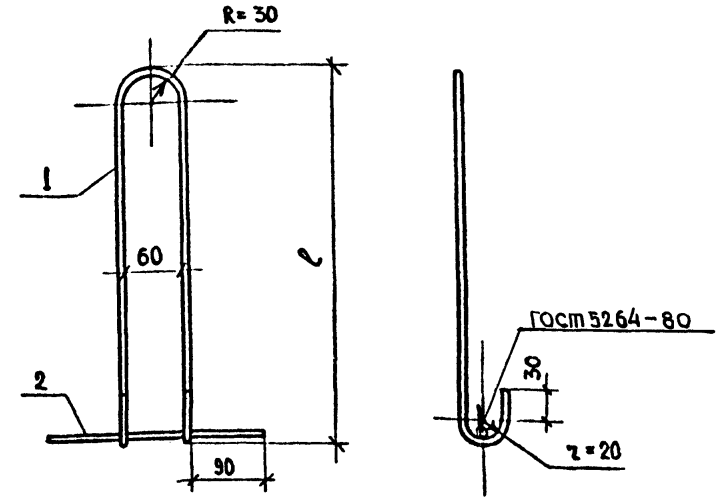

Обозначение	Марка	ℓ, мм	Масса, кг
1.134.1-13.1-00.04700	П12	400	0,42
-01	П13	480	0,72

Взам. инв. № | Подпись и дата | Инв. № подл.

Нач. АПМ-2	Авдеенко		
Н. контр.	Козлов		
Гл. спец.	Киршнер		
Проверил	Козлов		22 VI-83
Разраб.	Григорьева		22 VI-83

1.134.1-13.1-00.04700СБ

Петля строповочная (П12, П13) Сборочный чертеж

Стадия	Масса	Масштаб
Р	см. табл.	1:5
Лист	Листов 1	

Арматурная сталь ГОСТ 5781-82 класса А-I марок Вст3пс2 и Вст3сп2

Госгражданстрой КиевЗНИИЭП

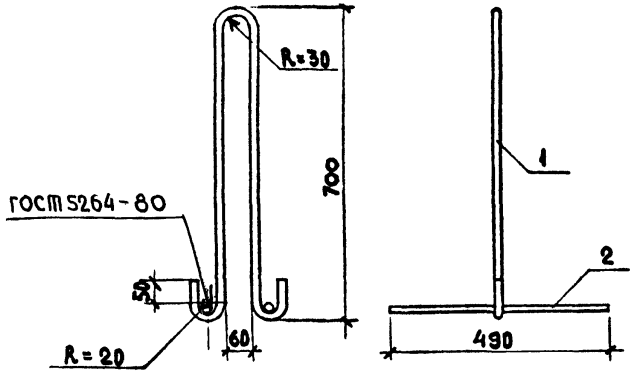

Формат	Зона	Поз.	Обозначение	Наименование	Кол.	Примечание
				Документация		
А3			1.134.1-13.1-00.000000ТО	Техническое описание		
				Детали		
Б4		1	1.134.1-13.1-00.04801	Ф12Ас-II ГОСТ5781-82, ℓ=1670	1	1,39 кг.
Б4		2	-00.04802	Ф 6 А-I ГОСТ5781-82, ℓ=490	2	0,11 кг.

Нач АПМ-2	Авдеенко		8.11
Н контр.	Козлов		8.11
Гл.спец	Киршнер		8.11
Проверил	Козлов		22.11.83
Разраб.	Ключко		24.05.83

1.134.1-13.1-00.04800

Петля строповочная П16.

Стадия	Масса	Масштаб
Р	1,61 кг	1:10
Лист	Листов 1	

Госгражданстрой КиевЗНИИЭП

Рис. 1

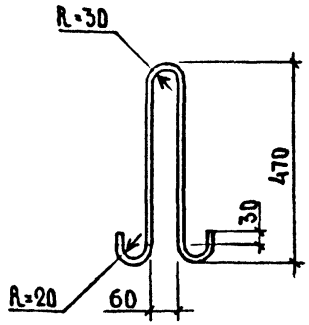

Рис. 2

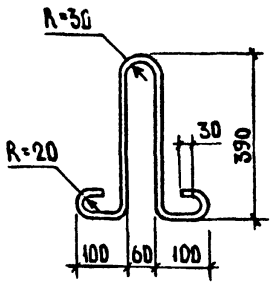

Обозначение	Марка	Рис.	Диаметр, класс стали	Развернутая длина, мм	Масса, кг
1.134.1-13.1-00.04900	П14	1	Ф 10А-I	1100	0,68
-01	П15	2	Ф 10А-I	1150	0,71

Взам. инв. № | Подпись и дата | Инв. № подл.

Нач АПМ-2	Авдеенко		8.11
Н контр	Козлов		8.11
Гл.спец.	Киршнер		8.11
Проверил	Козлов		22.11.83
Разраб.	Ключко		16.05.83

1.134.1-13.1-00.04900

Петля строповочная (П14, П15)

Арматурная сталь ГОСТ 5781-82

Стадия	Масса	Масштаб
Р	см табл	1:10
Лист	Листов 1	

КиевЗНИИЭП

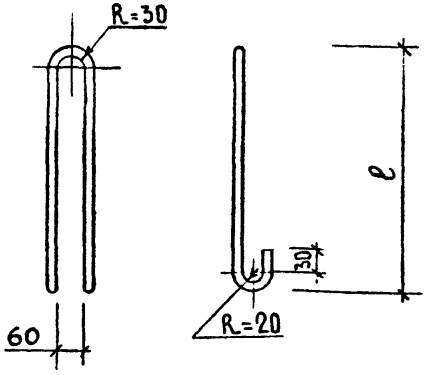

Обозначение	Марка	Диаметр, класс стали	ℓ, мм	Развернутая длина, мм	Масса кг
1.134.1-13.1-00.05000	П1	Ф10А-I	465	1150	0,69
-01	П2	Ф10Ас-II	465	1150	0,69
-02	П3	Ф12А-I	545	1310	1,16
-03	П4	Ф12Ас-II	545	1310	1,16
-04	П5	Ф10А-I	415	1050	0,65
-05	П6	Ф10Ас-II	415	1050	0,65
-06	П7	Ф12А-I	485	1190	1,06
-07	П8	Ф12Ас-II	485	1190	1,06
-08	П9	Ф8А-I	245	680	0,28

Нач.отд.	Авдеенко		23.11
Н.контр.	Козлов		23.11
Гл.спец.	Киршнер		23.11
Проверил	Козлов		23.11
Разработ.	Ключко		23.11

1.134.1-13.1-00.05000

Петля строповочная (П1 ÷ П9)

Стадия	Масса	Масштаб
Р	См. табл.	1:10
Лист	Листов 1	

Арматурная сталь ГОСТ 5781-82

ГОСГРАЖДАНСТРОЙ КиевЗНИИЭП

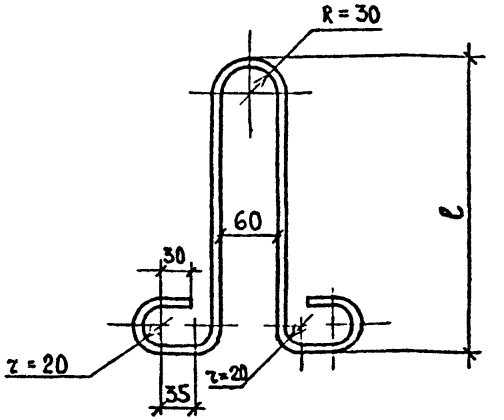

Обозначение	Марка	Диаметр, класс стали	ℓ, мм	Развернутая длина, мм	Масса, кг
1.134.1-13.1-00.05100	П10	Ф6А-I	310	920	0,20
-01	П11	Ф8А-I	310	920	0,36

Нач АПМ 2	Авдеенко		23.11
Н.контр.	Козлов		23.11
Гл.спец.	Киршнер		23.11
Провер.	Козлов		23.11
Разраб.	Григорьева		23.11-83

1.134.1-13.1-00.05100

Петля строповочная (П10, П11)

Стадия	Масса	Масштаб
Р	См. табл.	1:5
Лист	Листов 1	

Арматурная сталь ГОСТ 5781-82 класса А-I марок Вст 3пс 2 (Вст 3 сп 2).

ГОСГРАЖДАНСТРОЙ КиевЗНИИЭП

Инв.№ подл. | Подпись и дата | Взам.инв.№

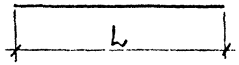

Обозначение	Диаметр, класс стали	L, мм	ГОСТ	Масса, кг
1.134.1-13.1-00.05200	⌀ 3 Вр-I	110	ГОСТ 6727-80	0,01
-01	⌀ 3 Вр-I	260	ГОСТ 6727-80	0,01
-02	⌀ 4 Вр-I	140	ГОСТ 6727-80	0,01
-03	⌀ 4 Вр-I	210	ГОСТ 6727-80	0,02
-04	⌀ 4 Вр-I	260	ГОСТ 6727-80	0,02
-05	⌀ 4 Вр-I	280	ГОСТ 6727-80	0,03
-06	⌀ 4 Вр-I	310	ГОСТ 6727-80	0,03
-07	⌀ 4 Вр-I	450	ГОСТ 6727-80	0,04
-08	⌀ 4 Вр-I	490	ГОСТ 6727-80	0,04
-09	⌀ 4 Вр-I	1850	ГОСТ 6727-80	0,17
-10	⌀ 4 Вр-I	1970	ГОСТ 6727-80	0,18
-11	⌀ 5 Вр-I	280	ГОСТ 6727-80	0,04
-12	⌀ 6 А-I	280	ГОСТ 5781-82	0,06
-13	⌀ 6 А-III	420	ГОСТ 5781-82	0,09
-14	⌀ 8 А-III	260	ГОСТ 5781-82	0,10

Нач.отд	Авдеенко		23.06
Н.контр	Козлов		
Гл.спец.	Кирщнер		23.06
Проверил	Козлов		
Разработ.	Ключко		23.06

1.134.1-13.1-00.05200

Стержень отдельный

Стадия	Масса	Масштаб
Р	См. табл.	

Лист | Листов 1

ГОСГРАЖДАНСТРОЙ
КиевЗНИИЭП

Взам. инв. № | Подп. и дата | Инв. № подл.

Лист

Марка элемента	Изделия арматурные, кг									Всего	Изделия закладные, кг												Всего	Общий расход, кг
	Арматура класса										Арматура класса									Прокат				
	Вр-I ГОСТ 6727-80			A-I ГОСТ 5781-82			A-III ГОСТ 5781-82				A-I ВСТ3ПС2, ВСТ3СП2 ГОСТ 5781-82			A-II 10ГТ ГОСТ 5781-82			A-III ГОСТ 5781-82			ВСТ3КП2 ГОСТ 103-76				
	ф4	ф5	Итого	ф6		Итого	ф6		Итого		ф10	ф12	Итого	ф10	ф12	Итого	ф8	Итого	90×6	60×6	Итого			
БВ 7.22.30-75П	1,04	0,08	1,12	-		-	-		-	1,12	1,38	-	1,38	-	-	-	-	-	-	-	-	1,38	2,50
БВ 9.22.30-75П	1,04	0,08	1,12	-		-	-		-	1,12	1,38	-	1,38	-	-	-	-	-	-	-	-	1,38	2,50
БВ 12.22.30-75П	1,04	0,08	1,12	-		-	-		-	1,12	1,38	-	1,38	-	-	-	-	-	-	-	-	1,38	2,50
БВ 15.22.30-75П	0,30	1,22	1,52	-		-	-		-	1,52	-	-	-	1,38	-	1,38	-	-	-	-	-	1,38	2,90
БВ 18.22.30-75П	0,30	1,14	1,44	0,12		0,12	-		-	1,56	-	2,32	2,32	-	-	-	-	-	-	-	-	2,32	3,88
БВ 21.22.30-75П	0,30	-	0,30	0,12		0,12	1,82		1,82	2,24	-	-	-	-	2,32	2,32	-	-	-	-	-	2,32	4,56
БВ 24.22.30-75П	0,30	-	0,30	0,12		0,12	1,82		1,82	2,24	-	-	-	-	2,32	2,32	-	-	-	-	-	2,32	4,56
БВ 15.22.30-75П-2	0,30	1,22	1,52	-		-	-		-	1,52	-	-	-	1,38	-	1,38	-	-	-	-	-	1,38	2,90
БВ 18.22.30-75П-2	0,30	1,14	1,44	0,12		0,12	-		-	1,56	-	2,32	2,32	-	-	-	-	-	-	-	-	2,32	3,88
БВ 7.22.30-75П-1	1,04	0,08	1,12	-		-	-		-	1,12	1,38	-	1,38	-	-	-	0,64	0,64	-	0,50	0,50	2,52	3,64
БВ 9.22.30-75П-1	1,04	0,08	1,12	-		-	-		-	1,12	1,38	-	1,38	-	-	-	0,64	0,64	0,76	-	0,76	2,78	3,90
БВ 15.22.30-75П-1	0,30	1,22	1,52	-		-	-		-	1,52	-	-	-	1,38	-	1,38	0,64	0,64	-	0,50	0,50	2,52	4,06
БВ 18.22.30-75П-1	0,30	1,14	1,44	0,12		0,12	-		-	1,56	-	2,32	2,32	-	-	-	0,64	0,64	0,76	-	0,76	3,72	5,28
БВ 7.22.30-100П	1,04	0,08	1,12	-		-	-		-	1,12	1,30	-	1,30	-	-	-	-	-	-	-	-	1,30	2,42
БВ 9.22.30-100П	1,04	0,08	1,12	-		-	-		-	1,12	1,30	-	1,30	-	-	-	-	-	-	-	-	1,30	2,42
БВ 12.22.30-100П	0,30	1,22	1,52	-		-	-		-	1,52	-	-	-	1,30	-	1,30	-	-	-	-	-	1,30	2,82
БВ 15.22.30-100П	0,30	1,14	1,44	0,12		0,12	-		-	1,56	-	2,12	2,12	-	-	-	-	-	-	-	-	2,12	3,68
БВ 18.22.30-100П	0,30	-	0,30	0,12		0,12	1,82		1,82	2,24	-	2,12	2,12	-	-	-	-	-	-	-	-	2,12	4,36
БВ 21.22.30-100П	0,30	-	0,30	0,12		0,12	1,82		1,82	2,24	-	-	-	-	2,12	2,12	-	-	-	-	-	2,12	4,36
БВ 24.22.30-100П	0,30	-	0,30	0,12		0,12	3,22		3,22	3,64	-	-	-	-	2,12	2,12	-	-	-	-	-	2,12	5,76

Нач АПМ-2	Авдеенко		03.86
Н контр	Козлов		03.86
Гл спец.	Киршнер		
Проверил	Козлов		
Разработ.	Ключко		20.VI.85

1.134.1-13.1-00.00000 ВС

Ведомость расхода стали.

Стадия	Лист	Листов
Р	1	5

Госгражданстрой КиевЗНИИЭП

Инв.№ подл. | Подпись и дата | Взам.инв.№

Марка элемента	Изделия арматурные, кг											Изделия закладные, кг												Общий расход, кг
	Арматура класса										Всего	Арматура класса									Прокат			Всего	
	Вр-I				А-I				А-III			А-I ВСТ3ПС2, ВСТ3СП2				Ас-II 10ГТ			А-III		ВСТ3КП2				
	ГОСТ 6727-80				ГОСТ 5781-82							ГОСТ 5781-82				ГОСТ 5781-82			ГОСТ 5781-82		ГОСТ 103-76				
	ф4	ф5		Итого	ф6			Итого	ф6		Итого	ф10	ф12	ф8	Итого	ф10	ф12	Итого	ф8	Итого	90×6	60×6	Итого		
БВ 15.22.30-100П-2	0,30	1,14		1,44	0,12			0,12	–		–	1,56	–	2,12	–	2,12	–	–	–	–	–	–	–	–	2,12	3,68
БВ 18.22.30-100П-2	0,30	–		0,30	0,12			0,12	1,82		1,82	2,24	–	2,12	–	2,12	–	–	–	–	–	–	–	–	2,12	4,36
БВ 7.22.30-100П-1	1,04	0,08		1,12	–			–	–		–	1,12	1,30	–	–	1,30	–	–	–	0,64	0,64	–	0,50	0,50	2,44	3,56
БВ 9.22.30-100П-1	1,04	0,08		1,12	–			–	–		–	1,12	1,30	–	–	1,30	–	–	–	0,64	0,64	0,76	–	0,76	2,70	3.82
БВ 15.22.30-100П-1	0,30	1,14		1,44	0,12			0,12	–		–	1,56	–	2,12	–	2,12	–	–	–	0,64	0,64	–	0,50	0,50	3,26	4,82
БВ 18.22.30-100П-1	0,30	–		0,30	0,12			0,12	1,82		1,82	2,24	–	2,12	–	2,12	–	–	–	0,64	0,64	0,76	–	0,76	3,52	5,76
БВ 7.22.30-75П-а	1,04	0,08		1,12	–			–	–		–	1,12	1,38	–	1,20	2,58	–	–	–	–	–	–	–	–	2,58	3,70
БВ 9.22.30-75П-а	1,04	0,08		1,12	–			–	–		–	1,12	1,38	–	1,20	2,58	–	–	–	–	–	–	–	–	2,58	3,70
БВ 12.22.30-75П-а	1,04	0,08		1,12	–			–	–		–	1,12	1,38	–	1,20	2,58	–	–	–	–	–	–	–	–	2,58	3,70
БВ 15.22.30-75П-а	0,30	1,22		1,52	–			–	–		–	1,52	–	–	1,20	1,20	1,38	–	1,38	–	–	–	–	–	2,58	4,10
БВ 18.22.30-75П-а	0,30	1,14		1,44	0,12			0,12	–		–	1,56	–	2,32	1,20	3,52	–	–	–	–	–	–	–	–	3,52	5,08
БВ 21.22.30-75П-а	0,30	–		0,30	0,12			0,12	1,82		1,82	2,24	–	–	1,20	1,20	–	2,32	2,32	–	–	–	–	–	3,52	5,76
БВ 24.22.30-75П-а	0,30	–		0,30	0,12			0,12	1,82		1,82	2,24	–	–	1,20	1,20	–	2,32	2,32	–	–	–	–	–	3,52	5,76
БВ 15.22.30-75П-2а	0,30	1,22		1,52	–			–	–		–	1,52	–	–	1,20	1,20	1,38	–	1,38	–	–	–	–	–	2,58	4,10
БВ 18.22.30-75П-2а	0,30	1,14		1,44	0,12			0,12	–		–	1,56	–	2,32	1,20	3,52	–	–	–	–	–	–	–	–	3,52	5,08
БВ 7.22.30-75П-1а	1,04	0,08		1,12	–			–	–		–	1,12	1,38	–	1,20	2,58	–	–	–	0,64	0,64	–	0,50	0,50	3,72	4,84
БВ 9.22.30-75П-1а	1,04	0,08		1,12	–			–	–		–	1,12	1,38	–	1,20	2,58	–	–	–	0,64	0,64	0,76	–	0,76	3,98	5,10
БВ 15.22.30-75П-1а	0,30	1,22		1,52	–			–	–		–	1,52	–	–	1,20	1,20	1,38	–	1,38	0,64	0,64	–	0,50	0,50	3,72	5,24
БВ 18.22.30-75П-1а	0,30	1,14		1,44	0,12			0,12	–		–	1,56	–	2,32	1,20	3,52	–	–	–	0,64	0,64	0,76	–	0,76	4,92	6,48
БВ 7.22.30-100П-а	1,04	0,08		1,12	–			–	–		–	1,12	1,30	–	1,20	2,50	–	–	–	–	–	–	–	–	2,50	3,62
БВ 9.22.30-100П-а	1,04	0,08		1,12	–			–	–		–	1,12	1,30	–	1,20	2,50	–	–	–	–	–	–	–	–	2,50	3,62
БВ 12.22.30-100П-а	0,30	1,22		1,52	–			–	–		–	1,52	–	–	1,20	1,20	1,30	–	1,30	–	–	–	–	–	2,50	4,02
БВ 15.22.30-100П-а	0,30	1,14		1,44	0,12			0,12	–		–	1,56	–	2,12	1,20	3,32	–	–	–	–	–	–	–	–	3,32	4,88

Марка элемента	Изделия арматурные, кг										Изделия закладные, кг												Общий расход кг
	Арматура класса									Всего	Арматура класса									Прокат		Всего	
	Вр-I ГОСТ 6727-80				A-I				A-III		A-I ВСТ3ПС2, ВСТ3СП2	Ac-II 10ГТ	A-III							ВСТ3КП2			
	ГОСТ 5781-82										ГОСТ 5781-82	ГОСТ 5781-82	ГОСТ 5781-82							ГОСТ 103-76			
	ф4	ф5	ф3	Итого	ф6	ф8	ф10	Итого	ф6	Итого	ф6/ф10	ф12	ф8	Итого	ф10	ф12	Итого	ф8	Итого	90х6	60х6	Итого	
БВ 18.22.30-100п-4	0,30	–	–	0,30	0,12	–	–	0,12	1,82	1,82	2,24	–	2,12	1,20	3,32	–	–	–	–	–	–	–	3,32	5,56
БВ 21.22.30-100п-4	0,30	–	–	0,30	0,12	–	–	0,12	1,82	1,82	2,24	–	–	1,20	1,20	2,12	2,12	–	–	–	–	–	3,32	5,56
БВ 24.22.30-100п-4	0,30	–	–	0,30	0,12	–	–	0,12	3,22	3,22	3,64	–	–	1,20	1,20	2,12	2,12	–	–	–	–	–	3,32	6,96
БВ 15.22.30-100п-2	0,30	1,14	–	1,44	0,12	–	–	–	–	–	1,56	–	2,12	1,20	3,32	–	–	–	–	–	–	–	3,32	4,88
БВ 18.22.30-100п-2	0,30	–	–	0,30	0,12	–	–	0,12	1,82	1,82	2,24	–	2,12	1,20	3,32	–	–	–	–	–	–	–	3,32	5,56
БВ 7.22.30-100п-4	1,04	0,08	–	1,12	–	–	–	–	–	–	1,12	–/1,30	–	1,20	2,50	–	–	0,64	0,64		0,50	0,50	3,64	4,76
БВ 9.22.30-100п-4	1,04	0,08	–	1,12	–	–	–	–	–	–	1,12	–/1,30	–	1,20	2,50	–	–	0,64	0,64	0,76	–	0,76	3,90	5,02
БВ 15.22.30-100п-4	0,30	1,14	–	1,44	0,12	–	–	0,12	–	–	1,56	–	2,12	1,20	3,32	–	–	0,64	0,64		0,50	0,50	4,46	6,02
БВ 18.22.30-100п-4	0,30	–	–	0,30	0,12	–	–	0,12	1,82	1,82	2,24	–	2,12	1,20	3,32	–	–	0,64	0,64	0,76	–	0,76	4,72	6,96
ББП 9.3.30-100п	0,18	–	0,08	0,26	0,38	–	1,04	1,42	–	–	1,68	0,40/–	–	–	0,40	–	–	–	–		1,00	1,00	1,40	3,08
ББП 12.3.30-100п	0,24	–	0,11	0,35	0,52	–	1,42	1,94	–	–	2,29	–	–	0,72	0,72	–	–	–	–	–	1,00	1,00	1,72	4,01
ББП 15.3.30-100п	0,28	–	0,13	0,41	0,64	–	1,78	2,42	–	–	2,83	–	–	0,72	0,72	–	–	–	–	–	1,00	1,00	1,72	4,55
ББП 18.3.30-100п	0,34	–	0,16	0,50	0,78	–	2,16	2,94	–	–	3,44	–	–	0,72	0,72	–	–	–	–	–	1,00	1,00	1,72	5,16
ББП 21.3.30-100п	0,40	–	0,19	0,59	0,92	–	2,52	3,44	–	–	4,03	–	–	0,72	0,72	–	–	–	–	–	1,00	1,00	1,72	5,75
ББП 27.3.30-100п	0,52	–	0,24	0,76	1,18	–	3,28	4,46	–	–	5,22	–	–	0,72	0,72	–	–	–	–	–	1,00	1,00	1,72	6,94
ББП 30.3.30-100п	0,58	–	0,27	0,85	1,30	–	3,64	4,94	–	–	5,79	–	–	0,72	0,72	–	–	–	–	–	1,00	1,00	1,72	7,51
ББП 24.3.30-100п	0,80	–	0,40	1,20	–	1,84	2,88	4,72	–	–	5,92	–	–	0,72	0,72	–	–	–	–	–	1,00	1,00	1,72	7,64
ББП 9.3.30-75п	0,18	–	0,08	0,26	0,38	–	1,04	1,42	–	–	1,68	0,40/–	–	–	0,40	–	–	–	–	–	1,00	1,00	1,40	3,08
ББП 12.3.30-75п	0,24	–	0,11	0,35	0,52	–	1,42	1,94	–	–	2,29	0,40/–	–	–	0,40	–	–	–	–	–	1,00	1,00	1,40	3,08
ББП 15.3.30-75п	0,28	–	0,13	0,41	0,64	–	1,78	2,42	–	–	2,83	–	–	0,72	0,72	–	–	–	–	–	1,00	1,00	1,72	4,55
ББП 18.3.30-75п	0,34	–	0,16	0,50	0,78	–	2,16	2,94	–	–	3,44	–	–	0,72	0,72	–	–	–	–	–	1,00	1,00	1,72	5,16
ББП 21.3.30-75п	0,40	–	0,19	0,59	0,92	–	2,52	3,44	–	–	4,03	–	–	0,72	0,72	–	–	–	–	–	1,00	1,00	1,72	5,75
ББП 27.3.30-75п	0,52	–	0,24	0,76	1,18	–	3,28	4,46	–	–	5,22	–	–	0,72	0,72	–	–	–	–	–	1,00	1,00	1,72	6,94
ББП 30.3.30-75п	0,58	–	0,27	0,85	1,30	–	3,64	4,94	–	–	5,79	–	–	0,72	0,72	–	–	–	–	–	1,00	1,00	1,72	7,51
ББП 24.3.30-75п	0,80	–	0,40	1,20	–	1,84	2,88	4,72	–	–	5,92	–	–	0,72	0,72	–	–	–	–	–	1,00	1,00	1,72	7,64

Взам. инв.№ | Подп. и дата | Инв.№ подл.

Марка элемента	Изделия арматурные, кг										Изделия закладные, кг										Общий расход, кг
	Арматура класса									Всего	Арматура класса								Прокат марка	Всего	
	Вр-I				A-I			A-III			Вр-I	A-I Вст3сп2 Вст3пс2			A-III			Вст3кп2		
	ГОСТ 6727-80				ГОСТ 5781-82						ГОСТ 6727-80	ГОСТ 5781-82						ГОСТ 103-76			
	⌀3	⌀4		Итого	⌀8	⌀10	Итого	⌀6	⌀8	Итого	⌀5	Итого	⌀8	⌀10	Итого	⌀8	Итого	-60×6	Итого		
БВП 9.6.30-100п	0,08	0,30		0,38	0,68	1,04	1,72	–	–	–	2,10	0,08	0,08	0,76	–	0,76	–	–	1,00	1,00	1,84	3,94
БВП 21.6.30-100п	0,19	0,70		0,89	1,62	2,52	4,14	–	–	–	5,03	0,08	0,08	–	1,36	1,36	–	–	1,00	1,00	2,44	7,47
БВП 30.6.30-100п	0,27	1,00		1,27	2,34	3,64	5,98	–	–	–	7,25	0,08	0,08	–	1,36	1,36	–	–	1,00	1,00	2,44	9,69
БВП 18.6.30-100п	–	1,04		1,04	–	–	–	0,51	3,58	4,09	5,13	0,08	0,08	0,76	–	0,76	0,32	0,32	0,75	0,75	1,91	7,04
БВП 20.6.30-100п	–	1,14		1,14	–	0,84	0,84	0,51	3,88	4,39	6,37	0,08	0,08	0,76	–	0,76	0,32	0,32	0,75	0,75	1,91	8,28
БВП 27.6.30-100п	–	1,56		1,56	–	0,76	0,76	0,51	4,68	5,19	7,51	0,08	0,08	–	1,36	1,36	0,64	0,64	1,00	1,00	3,08	10,59
БВП 27.6.30-100п-1	0,27	1,08		1,35	2,10	3,62	5,72	–	1,31	1,31	8,38	–	–	0,72	–	0,72	–	–	1,50	1,50	2,22	10,60
БВП 27.6.30-100п-1а	0,27	1,10		1,37	2,10	3,62	5,72	–	1,31	1,31	8,40	–	–	0,72	–	0,72	–	–	1,50	1,50	2,22	10,62
БВП 27.6.30-100п-2	0,27	1,00		1,27	2,10	3,28	5,38	–	–	–	6,65	0,08	0,08	–	1,60	1,60	–	–	1,50	1,50	3,18	9,83
БВП 27.6.30-100п-2а	0,27	1,00		1,27	2,10	3,28	5,38	–	–	–	6,65	0,08	0,08	–	1,60	1,60	–	–	1,50	1,50	3,18	9,83
БВП 27.6.30-100п-3	–	0,94		0,94	2,10	3,78	5,88	–	–	–	6,82	0,08	0,08	–	1,36	1,36	–	–	1,00	1,00	2,44	9,26
БВП 26.6.30-100п	0,31	1,39		1,70	2,41	3,90	6,31	–	–	–	8,01	0,08	0,08	–	1,36	1,36	–	–	1,00	1,00	2,44	10,45
БВП 9.6.30-75п	0,08	0,30		0,38	0,68	1,04	1,72	–	–	–	2,10	0,08	0,08	0,76	–	0,76	–	–	1,00	1,00	1,84	3,94
БВП 21.6.30-75п	0,19	0,70		0,89	1,62	2,52	4,14	–	–	–	5,03	0,08	0,08	–	1,36	1,36	–	–	1,00	1,00	2,44	7,47
БВП 30.6.30-75п	0,27	1,00		1,27	2,34	3,64	5,98	–	–	–	7,25	0,08	0,08	–	1,36	1,36	–	–	1,00	1,00	2,44	9,69
БВП 18.6.30-75п	–	1,04		1,04	–	–	–	0,51	3,58	4,09	5,13	0,08	0,08	0,76	–	0,76	0,32	0,32	0,75	0,75	1,91	7,04
БВП 20.6.30-75п	–	1,14		1,14	–	0,84	0,84	0,51	3,88	4,39	6,37	0,08	0,08	0,76	–	0,76	0,32	0,32	0,75	0,75	1,91	8,28
БВП 27.6.30-75п	–	1,56		1,56	–	0,76	0,76	0,51	4,68	5,19	7,51	0,08	0,08	–	1,36	1,36	0,64	0,64	1,00	1,00	3,08	10,59
БВП 27.6.30-75п 1	0,27	1,08		1,35	2,10	3,62	5,72	–	1,31	1,31	8,38	–	–	0,72	–	0,72	–	–	1,50	1,50	2,22	10,60
БВП 27.6.30-75п-1а	0,27	1,10		1,37	2,10	3,62	5,72	–	1,31	1,31	8,40	–	–	0,72	–	0,72	–	–	1,50	1,50	2,22	10,62
БВП 27.6.30-75п-2	0,27	1,00		1,27	2,10	3,28	5,38	–	–	–	6,65	0,08	0,08	–	1,60	1,60	–	–	1,50	1,50	3,18	9,83
БВП 27.6.30-75п-2а	0,27	1,00		1,27	2,10	3,28	5,38	–	–	–	6,65	0,08	0,08	–	1,60	1,60	–	–	1,50	1,50	3,18	9,83
БВП 27.6.30-75п-3	–	0,94		0,94	2,10	3,78	5,88	–	–	–	6,82	0,08	0,08	–	1,36	1,36	–	–	1,00	1,00	2,44	9,26
БВП 26.6.30-75п	0,31	1,39		1,70	2,41	3,90	6,31	–	–	–	8,01	0,08	0,08	–	1,36	1,36	–	–	1,00	1,00	2,44	10,45

Марка элемента	Изделия арматурные, кг								Изделия закладные, кг												Общий расход, кг
	Арматура класса							Всего	Арматура класса								Прокат марка			Всего	
	Вр-1				А-III				А-I ВСТ3ПС2, ВСТ3СП2				А-III				В ст.3кп2				
	ГОСТ 6727-80				ГОСТ 5781-82				ГОСТ 5781-82				ГОСТ 5781-82				ГОСТ 103-76				
	ф4			Итого	ф8		Итого		ф10			Итого	ф10		Итого		-60×6		Итого		
БВП 34.6.30-75П	3,67			3,67	10,84		10,84	14,51	1,36			1,36	0,42		0,42		1,75		1,75	3,53	18,04
БВП 34.6.30-100П	3,67			3,67	10,84		10,84	14,51	1,36			1,36	0,42		0,42		1,75		1,75	3,53	18,04
БВП 34.6.30-150Т	3,67			3,67	10,84		10,84	14,51	1,36			1,36	0,42		0,42		1,75		1,75	3,53	18,04
БВП 34.6.30-75П-1	3,67			3,67	10,82		10,82	14,49	1,36			1,36	0,42		0,42		1,75		1,75	3,53	18,02
БВП 34.6.30-100П-1	3,67			3,67	10,82		10,82	14,49	1,36			1,36	0,42		0,42		1,75		1,75	3,53	18,02
БВП 34.6.30-150Т-1	3,67			3,67	10,82		10,82	14,49	1,36			1,36	0,42		0,42		1,75		1,75	3,53	18,02
БВП 34.6.30-75П-2	3,67			3,67	10,84		10,84	14,51	1,36			1,36	0,42		0,42		1,75		1,75	3,53	18,04
БВП 34.6.30-100П-2	3,67			3,67	10,84		10,84	14,51	1,36			1,36	0,42		0,42		1,75		1,75	3,53	18,04
БВП 34.6.30-150Т-2	3,67			3,67	10,84		10,84	14,51	1,36			1,36	0,42		0,42		1,75		1,75	3,53	18,04
БВП 34.6.30-75П-3	3,71			3,71	10,93		10,93	14,64	1,36			1,36	0,42		0,42		1,75		1,75	3,53	18,17
БВП 34.6.30-100П-3	3,71			3,71	10,93		10,93	14,64	1,36			1,36	0,42		0,42		1,75		1,75	3,53	18,17
БВП 34.6.30-150Т-3	3,71			3,71	10,93		10,93	14,64	1,36			1,36	0,42		0,42		1,75		1,75	3,53	18,17
БВП 34.3.30-75П	2,10			2,10	5,84		5,84	7,94	1,42			1,42	–		–		1,00		1,00	2,42	10,36
БВП 34.3.30-100П	2,10			2,10	5,84		5,84	7,94	1,42			1,42	–		–		1,00		1,00	2,42	10,36
БВП 34.3.30-150Т	2,10			2,10	5,84		5,84	7,94	1,42			1,42	–		–		1,00		1,00	2,42	10,36
БВП 34.3.30-75П-1	2,10			2,10	5,84		5,84	7,94	1,42			1,42	–		–		1,00		1,00	2,42	10,36
БВП 34.3.30-100П-1	2,10			2,10	5,84		5,84	7,94	1,42			1,42	–		–		1,00		1,00	2,42	10,36
БВП 34.3.30-150Т-1	2,10			2,10	5,84		5,84	7,94	1,42			1,42	–		–		1,00		1,00	2,42	10,36
БВП 46.6.30-75П	5,09			5,09	14,49		14,49	19,58	1,36			1,36	0,84		0,84		1,50		1,50	3,70	23,28
БВП 46.6.30-100П	5,09			5,09	14,49		14,49	19,58	1,36			1,36	0,84		0,84		1,50		1,50	3,70	23,28

Взам. инв.№ | Подпись и дата | Инв.№ подл.

Марка элемента	Изделия арматурные, кг									Изделия закладные, кг														Общий расход, кг
	Арматура класса								Всего	Арматура класса										Прокат марка			Всего	
	Вр-I			A-III						A-I Вст3пс2; Вст3сп2			Ас-II 10ГТ			A-III				Вст3кп2				
	ГОСТ 6727-80			ГОСТ 5781-82						ГОСТ 5781-82										ГОСТ 103-76				
	ф4	∅3	Итого	ф6	ф8	ф10	ф14	Итого		ф10	ф6		Итого	ф12		Итого	∅10		Итого	-60х6		Итого		
БВП 46.6.30-150Т	5,09		5,09	—	14,49	—	—	14,49	19,58	1,36	-		1,36	-		-	0,84		0,84	1,50		1,50	3,70	23,28
БВП 46.6.30-75П-1	5,09		5,09	—	14,49	—	—	14,49	19,58	1,36	-		1,36	-		-	0,84		0,84	1,50		1,50	3,70	23,28
БВП 46.6.30-100П-1	5,09		5,09	—	14,49	—	—	14,49	19,58	1,36	-		1,36	-		-	0,84		0,84	1,50		1,50	3,70	23,28
БВП 46.6.30-150Т-1	5,09		5,09	—	14,49	—	—	14,49	19,58	1,36	-		1,36	-		-	0,84		0,84	1,50		1,50	3,70	23,28
БВП 34.6.30-150Т-а	1,61		1,61	5,06	5,62	8,52	—	19,20	20,81	1,36	-		1,36	-		-	0,42		0,42	1,75		1,75	3,53	24,34
БВП 34.6.30-150Т-1а	1,60		1,60	5,06	5,62	8,66	—	19,34	20,94	1,36	-		1,36	-		-	0,42		0,42	1,75		1,75	3,53	24,47
БВП 34.6.30-150Т-2а	1,61		1,61	5,06	5,62	8,52	—	19,20	20,81	1,36	-		1,36	-		-	0,42		0,42	1,75		1,75	3,53	24,34
БВП 34.6.30-150Т-3а	1,61		1,61	5,18	5,62	8,68	—	19,48	21,09	1,36	-		1,36	-		-	0,42		0,42	1,75		1,75	3,53	24,47
БВП 46.6.30-150Т-а	2,13		2,13	—	21,75	—	22,94	44,69	46,82	1,36	-		1,36	-		-	0,84		0,84	1,50		1,50	3,70	50,52
БВП 46.6.30-150Т-1а	2,13		2,13	—	21,75	-	22,94	44,69	46.82	1,36	-		1,36	-		-	0,84		0,84	1,50		1,50	3,70	50,52
БВ 20.22.30-75П	3,37	0,44	3,81	3,68				3,68	7,49		0,44		0,44	2,78		2,78	-		-	-		-	3,22	10,71
БВ 20.22.30-100П	3,37	0,44	3,81	3,68				3,68	7,49		0,44		0,44	2,78		2,78	-		-	-		-	3,22	10,71
БВ 20.22.30-150Т	3,37	0,44	3,81	3,68				3,68	7,49		0,44		0,44	2,78		2,78	-		-	-		-	3,22	10,71

Инв № подл	Подпись и дата	Взам инв №

Номер строки	Наименование материала и единица измерения	Коэф Котх Кпр	Код материала	Количество на марку код изделия								
				БВ 7.22.30-75П	БВ 9.22.30-75П	БВ 12.22.30-75П	БВ 15.22.30-75П	БВ 18.22.30-75П	БВ 21.22.30-75П	БВ 24.22.30-75П	БВ 15.22.30-75П-2	БВ 18.22.30-75П-2
1	Сталь стержневая арматурная, кг:		093000									
2	класс А-I ГОСТ 5781-82		093001									
3	по сериц			1,38	1,38	1,38	–	2,44	0,12	0,12	–	2,44
4	с учетом коэф. отхода	1,01		1,39	1,39	1,39	–	2,46	0,12	0,12	–	2,46
5	приведенный к классу А-I	1,00		1,39	1,39	1,39	–	2,46	0,12	0,12	–	2,46
6	класс Ас-II ГОСТ 5781-82		093003									
7	по сериц			–	–	–	1,38	–	2,32	2,32	1,38	–
8	с учетом коэф. отхода	1,01		–	–	–	1,39	–	2,34	2,34	1,39	–
9	приведенный к классу А-I	1,21		–	–	–	1,68	–	2,83	2,83	1,68	–

			1.134.1-13.1-00.00000 ВМ
Нач АПМ 2	Авдеенко		14.VII.83
Н контр	Козлов		22.06
Гл спец	Киршнер		
Проверил	Козлов		22.06
Разраб	Гончарова		21.VII.83

Ведомость расхода материалов

Стадия	Лист	Листов
Р	1	61

Госгражданстрой КиевЗНИИЭП

Формат А4

Инв № подл	Подп и дата	Взам инв №

Номер строки	Наименование материала и единица измерения	Коэф Котх Кпр	Код материала	Количество на марку код изделия								
				БВ 7.22.30-75П	БВ 9.22.30-75П	БВ 12.22.30-75П	БВ 15.22.30-75П	БВ 18.22.30-75П	БВ 21.22.30-75П	БВ 24.22.30-75П	БВ 15.22.30-75П-2	БВ 18.22.30-75П-2
10	класс А-III ГОСТ 5781-82		093004									
11	по сериц			—	–	–	–	–	1,82	1,82	–	–
12	с учетом коэф. отхода	1,01		–	–	–	–	–	1,84	1,84	–	–
13	приведенный к классу А-I	1,43		–	–	–	–	–	2,63	2,63	–	–
14	Итого сталь стержн. арматурной, кг:		093000									
15	в натуральной массе			1,39	1,39	1,39	1,39	2,46	4,30	4,30	1,39	2,46
16	приведенной к классу А-I			1,39	1,39	1,39	1,68	2,46	5,58	5,58	1,68	2,46
17	в т.ч. по укрупн. сортаменту, кг:											
18	сталь мелкосортная		093300	1,39	1,39	1,39	1,39	2,34	2,34	2,34	1,39	2,34
19	катанка		093400	–	–	–	–	0,12	1,96	1,96	–	0,12

19599 739

1.134.1-13.1-00.00000 ВМ	Лист 2

ИНВ № ПОДЛ	ПОДП И ДАТА	ВЗАМ ИНВ №

НОМЕР СТРОКИ	НАИМЕНОВАНИЕ МАТЕРИАЛА И ЕДИНИЦА ИЗМЕРЕНИЯ	КОЭФ Котх Кпр	КОД МАТЕРИАЛА	КОЛИЧЕСТВО НА МАРКУ КОД ИЗДЕЛИЯ								
				БВ 7.22.30-75П	БВ 9.22.30-75П	БВ 12.22.30-75П	БВ 15.22.30-75П	БВ 18.22.30-75П	БВ 21.22.30-75П	БВ 24.22.30-75П	БВ 15.22.30-75П-2	БВ 18.22.30-75П-2
20	МЕТАЛЛОИЗДЕЛИЯ ПРОМ.НАЗНАЧЕНИЯ											
21	(МЕТИЗЫ), КГ		120000									
22	КЛАСС Вр I ГОСТ 6727-80		121400									
23	ПО СЕРИИ			1,12	1,12	1,12	1,52	1,44	0,30	0,30	1,52	1,44
24	С УЧЕТОМ КОЭФ. ОТХОДА	1,02		1,14	1,14	1,14	1,55	1,47	0,31	0,31	1,55	1,47
25	ПРИВЕДЕННЫЙ К КЛАССУ А-I	1,47		1,68	1,68	1,68	2,28	2,16	0,46	0,46	2,28	2,16
26	ИТОГО МЕТИЗОВ, КГ:		120000									
27	В НАТУРАЛЬНОЙ МАССЕ			1,14	1,14	1,14	1,55	1,47	0,31	0,31	1,55	1,47
28	ПРИВЕДЕННЫХ К КЛАССУ А-I			1,68	1,68	1,68	2,28	2,16	0,46	0,46	2,28	2,16
29	ИТОГО СТАЛИ ПРИВ. К КЛАССУ А-I			3,07	3,07	3,07	3,96	4,62	6,04	6,04	3,96	4,62
30	ВСЕГО СТАЛИ, КГ:											
31	В НАТУРАЛЬНОМ ИСЧИСЛЕНИИ			2,5	2,5	2,5	2,9	3,9	4,6	4,6	2,9	3,9
32	ПРИВЕД. К КЛАССУ А-I			3,1	3,1	3,1	4,0	4,6	6,0	6,0	4,0	4,6

ИНВ № ПОДЛ	ПОДП И ДАТА	ВЗАМ ИНВ №

НОМЕР СТРОКИ	НАИМЕНОВАНИЕ МАТЕРИАЛА И ЕДИНИЦА ИЗМЕРЕНИЯ	КОЭФ Котх Кпр	КОД МАТЕРИАЛА	КОЛИЧЕСТВО НА МАРКУ КОД ИЗДЕЛИЯ								
				БВ 7.22.30-75П	БВ 9.22.30-75П	БВ 12.22.30-75П	БВ 15.22.30-75П	БВ 18.22.30-75П	БВ 21.22.30-75П	БВ 24.22.30-75П	БВ 15.22.30-75П-2	БВ 18.22.30-75П-2
33	БЕТОН, М КУБ:											
34	ЛЕГКИЙ М 75			0,46	0,56	0,76	0,96	1,15	1,35	1,54	0,95	1,15
35	ЦЕМЕНТ, Т:		573000									
36	М 400		573112	0,11	0,14	0,18	0,23	0,28	0,32	0,37	0,23	0,28
37	С УЧЕТОМ КОЭФ. ОТХОДА	1,006		0,11	0,14	0,18	0,23	0,28	0,32	0,37	0,23	0,28
38	ПРИВЕДЕННЫЙ К МАРКЕ 400	1,00		0,11	0,14	0,18	0,23	0,28	0,32	0,37	0,23	0,28
39	ИТОГО ЦЕМЕНТА ПРИВ. К МАРКЕ 400			0,11	0,14	0,18	0,23	0,28	0,32	0,37	0,23	0,28
40	ИНЕРТНЫЕ ЗАПОЛНИТЕЛИ, М КУБ:											
41	ИСКУССТВЕННЫЙ ЛЕГКИЙ											
42	ПОРИСТЫЙ ЗАПОЛНИТЕЛЬ		571200	0,41	0,50	0,68	0,86	1,04	1,22	1,39	0,85	1,04
43	ПЕСОК ИСКУССТВЕННЫЙ			0,23	0,28	0,38	0,48	0,58	0,68	0,77	0,48	0,58

19599 740

Инв № подл	Подпись и дата	Взам инв №

Номер строки	Наименование материала и единица измерения	Коэф Котх Кпр	Код материала	Количество на марку код изделия								
				БВ 7.22.30--100П	БВ 9.22.30--100П	БВ 12.22.30--100П	БВ 15.22.30--100П	БВ 18.22.30--100П	БВ 21.22.30--100П	БВ 24.22.30--100П	БВ 15.22.30--100П-2	БВ 18.22.30--100П-2
1	Сталь стержневая арматурная, кг:		093000									
2	класс А-I ГОСТ 5781-82		093001									
3	по сериц			1,30	1,30	–	2,24	2,24	0,12	0,12	2,24	2,24
4	с учетом коэф. отхода	1,01		1,31	1,31	–	2,26	2,26	0,12	0,12	2,26	2,26
5	приведенный к классу А-I	1,00		1,31	1,31	–	2,26	2,26	0,12	0,12	2,26	2,26
6	класс Ас-II ГОСТ 5781-82		093003									
7	по сериц			–	–	1,30	–	–	2,12	2,12	–	–
8	с учетом коэф. отхода	1,01		–	–	1,31	–	–	2,14	2,14	–	–
9	приведенный к классу А-I	1,21		–	–	1,58	–	–	2,59	2,59	–	–

1.134.1-13.1-00.00000 ВМ	Лист 5

Формат А4

Инв № подл	Подп и дата	Взам инв №

Номер строки	Наименование материала и единица измерения	Коэф Котх Кпр	Код материала	Количество на марку код изделия								
				БВ 7.22.30--100П	БВ 9.22.30--100П	БВ 12.22.30--100П	БВ 15.22.30--100П	БВ 18.22.30--100П	БВ 21.22.30--100П	БВ 24.22.30--100П	БВ 15.22.30--100П-2	БВ 18.22.30--100П-2
10	класс А-III ГОСТ 5781-82		093004									
11	по сериц			–	–	–	–	1,82	1,82	3,22	–	1,82
12	с учетом коэф. отхода	1,01		–	–	–	–	1,84	1,84	3,25	–	1,84
13	приведенный к классу А-I	1,43		–	–	–	–	2,63	2,63	4,65	–	2,63
14	Итого сталь стержн. арматурной, кг		093000									
15	в натуральной массе			1,31	1,31	1,31	2,26	4,10	4,10	5,51	2,26	4,10
16	приведенной к классу А-I			1,31	1,31	1,58	2,26	4,89	5,34	7,36	2,26	4,89
17	в т.ч. по укрупн. сортаменту, кг:											
18	сталь мелкосортная		093300	1,31	1,31	1,31	2,14	2,14	2,14	2,14	2,14	2,14
19	катанка		093400	–	–	–	0,12	1,96	1,96	3,37	0,12	1,96

1.134.1-13.1-00.00000 ВМ	Лист 6

Инв № подл	Подп и дата	Взам инв №

Номер строки	Наименование материала и единица измерения	Коэф Котх. Кпр	Код материала	Количество на марку код изделия								
				БВ 7.22.30-100п	БВ 9.22.30-100п	БВ 12.22.30-100п	БВ 15.22.30-100п	БВ 18.22.30-100п	БВ 21.22.30-100п	БВ 24.22.30-100п	БВ 15.22.30-100п-2	БВ 18.22.30-100п-2
20	МЕТАЛЛОИЗДЕЛИЯ ПРОМ. НАЗНАЧЕНИЯ											
21	(МЕТИЗЫ), КГ		120000									
22	КЛАСС Вр I ГОСТ 6727-80		121400									
23	ПО СЕРИИ			1,12	1,12	1,52	1,44	0,30	0,30	0,30	1,44	0,30
24	С УЧЕТОМ КОЭФ. ОТХОДА	1,02		1,14	1,14	1,55	1,47	0,31	0,31	0,31	1,47	0,31
25	ПРИВЕДЕННЫЙ К КЛАССУ А-I	1,47		1,68	1,68	2,28	2,16	0,46	0,46	0,46	2,16	0,46
26	ИТОГО МЕТИЗОВ, КГ:		120000									
27	В НАТУРАЛЬНОЙ МАССЕ			1,14	1,14	1,55	1,47	0,31	0,31	0,31	1,47	0,31
28	ПРИВЕДЕННЫХ К КЛАССУ А-I			1,68	1,68	2,28	2,16	0,46	0,46	0,46	2,16	0,46
29	ИТОГО СТАЛИ ПРИВ. К КЛАССУ А-I			2,99	2,99	3,86	4,42	5,35	5,80	7,82	4,42	5,35
30	ВСЕГО СТАЛИ, КГ:											
31	В НАТУРАЛЬНОМ ИСЧИСЛЕНИИ			2,5	2,5	2,9	3,7	4,4	4,4	5,8	3,7	4,4
32	ПРИВЕД. К КЛАССУ А-I			3,0	3,0	3,9	4,4	5,3	5,8	7,8	4,4	5,3

Инв № подл	Подп и дата	Взам инв №

Номер строки	Наименование материала и единица измерения	Коэф Котх. Кпр	Код материала	Количество на марку код изделия								
				БВ 7.22.30-100п	БВ 9.22.30-100п	БВ 12.22.30-100п	БВ 15.22.30-100п	БВ 18.22.30-100п	БВ 21.22.30-100п	БВ 24.22.30-100п	БВ 15.22.30-100п-2	БВ 18.22.30-100п-2
33	БЕТОН, М КУБ:											
34	ЛЕГКИЙ М 100			0,46	0,56	0,76	0,96	1,15	1,35	1,54	0,95	1,15
35	ЦЕМЕНТ, Т:		573000									
36	М 400		573112	0,12	0,15	0,20	0,25	0,30	0,36	0,41	0,25	0,30
37	С УЧЕТОМ КОЭФ. ОТХОДА	1,006		0,12	0,15	0,20	0,25	0,30	0,36	0,41	0,25	0,30
38	ПРИВЕДЕННЫЙ К МАРКЕ 400	1,00		0,12	0,15	0,20	0,25	0,30	0,36	0,41	0,25	0,30
39	ИТОГО ЦЕМЕНТА ПРИВ. К МАРКЕ 400			0,12	0,15	0,20	0,25	0,30	0,36	0,37	0,25	0,30
40	ИНЕРТНЫЕ ЗАПОЛНИТЕЛИ, М КУБ:											
41	ИСКУССТВЕННЫЙ ЛЕГКИЙ											
42	ПОРИСТЫЙ ЗАПОЛНИТЕЛЬ		571200	0,41	0,50	0,68	0,86	1,04	1,22	1,39	0,85	1,04
43	ПЕСОК ИСКУССТВЕННЫЙ			0,23	0,28	0,38	0,48	0,58	0,68	0,77	0,48	0,58

19599 142

ИНВ № ПОДЛ	ПОДПИСЬ И ДАТА	ВЗАМ ИНВ №

НОМЕР СТРОКИ	НАИМЕНОВАНИЕ МАТЕРИАЛА И ЕДИНИЦА ИЗМЕРЕНИЯ	КОЭФ $K_{отх}$ $K_{пр}$	КОД МАТЕРИАЛА	КОЛИЧЕСТВО НА МАРКУ КОД ИЗДЕЛИЯ								
				БВ 7.22.30-75П-1	БВ 9.22.30-75П-1	БВ 15.22.30-75П-1	БВ 18.22.30-75П-1	БВ 7.22.30-75П-а	БВ 9.22.30-75П-а	БВ 12.22.30-75П-а	БВ 15.22.30-75П-а	БВ 18.22.30-75П-а
1	СТАЛЬ СТЕРЖНЕВАЯ АРМАТУРНАЯ, КГ:		093000									
2	КЛАСС А-I ГОСТ 5781-82		093001									
3	ПО СЕРИИ			1,38	1,38	–	2,44	2,58	2,58	2,58	1,20	3,64
4	С УЧЕТОМ КОЭФ. ОТХОДА	1,01		1,39	1,39	–	2,46	2,60	2,60	2,60	1,21	3,68
5	ПРИВЕДЕННЫЙ К КЛАССУ А-I	1,00		1,39	1,39	–	2,46	2,60	2,60	2,60	1,21	3,68
6	КЛАСС Ас-II ГОСТ 5781-82		093003									
7	ПО СЕРИИ			–	–	1,38	–	–	–	–	1,38	–
8	С УЧЕТОМ КОЭФ ОТХОДА	1,01		–	–	1,39	–	–	–	–	1,39	–
9	ПРИВЕДЕННЫЙ К КЛАССУ А-I	1,21		–	–	1,68	–	–	–	–	1,68	–
10	КЛАСС А-III ГОСТ 5781-82		093004									
11	ПО СЕРИИ			0,64	0,64	0,64	0,64	–	–	–	–	–
12	С УЧЕТОМ КОЭФ. ОТХОДА	1,01		0,65	0,65	0,65	0,65	–	–	–	–	–
13	ПРИВЕДЕННЫЙ К КЛАССУ А-I	1,43		0,93	0,93	0,93	0,93	–	–	–	–	–

1.134.1-13.1-00.00000 ВМ | ЛИСТ 9

ФОРМАТ А4

ИНВ № ПОДЛ	ПОДП И ДАТА	ВЗАМ ИНВ №

НОМЕР СТРОКИ	НАИМЕНОВАНИЕ МАТЕРИАЛА И ЕДИНИЦА ИЗМЕРЕНИЯ	КОЭФ $K_{отх}$ $K_{пр}$	КОД МАТЕРИАЛА	КОЛИЧЕСТВО НА МАРКУ КОД ИЗДЕЛИЯ								
				БВ 7.22.30-75П-1	БВ 9.22.30-75П-1	БВ 15.22.30-75П-1	БВ 18.22.30-75П-1	БВ 7.22.30-75П-а	БВ 9.22.30-75П-а	БВ 12.22.30-75П-а	БВ 15.22.30-75П-а	БВ 18.22.30-75П-а
14	ИТОГО СТАЛИ СТЕРЖН. АРМАТУРНОЙ, КГ:		093000									
15	В НАТУРАЛЬНОЙ МАССЕ			2,04	2,04	2,04	3,11	2,61	2,61	2,61	2,60	3,68
16	ПРИВЕДЕННОЙ К КЛАССУ А-I			2,32	2,32	2,61	3,39	2,61	2,61	2,61	2,89	3,68
17	СТАЛЬ СОРТ. КОНСТРУКЦИОННАЯ, КГ:		095000									
18	ПОЛОСОВАЯ ГОСТ 103-76		093100									
19	ПО СЕРИИ			0,50	0,76	0,50	0,76	–	–	–	–	–
20	С УЧЕТОМ КОЭФ. ОТХОДА	1,01		0,51	0,77	0,51	0,77	–	–	–	–	–
21	ПРИВЕД. К МАРКЕ ВСт3кп2	1,00		0,51	0,77	0,51	0,77	–	–	–	–	–
22	ИТОГО СТАЛИ СОРТ. КОНСТРУКЦ., КГ:											
23	В НАТУРАЛЬНОЙ МАССЕ			0,51	0,77	0,51	0,77	–	–	–	–	–
24	ПРИВЕД. К МАРКЕ ВСт3кп2			0,51	0,77	0,51	0,77	–	–	–	–	–

1.134.1-13.1-00.00000 ВМ | ЛИСТ 10

НОМЕР СТРОКИ	НАИМЕНОВАНИЕ МАТЕРИАЛА И ЕДИНИЦА ИЗМЕРЕНИЯ	КОЭФ Котх Кпр	КОД МАТЕРИАЛА	КОЛИЧЕСТВО НА МАРКУ КОД ИЗДЕЛИЯ								
				6В 7.22.30-75П-1	6В 9.22.30-75П-1	6В 15.22.30-75П-1	6В 18.22.30-75П-1	6В 7.22.30-75П-а	6В 9.22.30-75П-а	6В 12.22.30-75П-а	6В 15.22.30-75П-а	6В 18.22.30-75П-а
25	ИТОГО СТАЛИ											
26	СТЕРЖНЕВОЙ АРМАТУРНОЙ И											
27	СОРТОВОЙ КОНСТРУКЦИОННОЙ, КГ:											
28	В НАТУРАЛЬНОЙ МАССЕ			2,55	2,81	2,55	3,88	2,60	2,60	2,60	2,60	3,68
29	ПРИВ. К КЛАССУ А-I И МАРКЕ ВСт3кп2			2,83	3,09	3,12	4,16	2,60	2,60	2,60	2,89	3,68
30	В Т.Ч. ПО УКРУПН. СОРТАМЕНТУ, КГ:											
31	СТАЛЬ КРУПНОСОРТНАЯ		093100	0,51	0,77	0,51	0,77	—	—	—	—	—
32	СТАЛЬ МЕЛКОСОРТНАЯ		093300	1,39	1,39	1,39	2,34	1,39	1,39	1,39	1,39	2,34
33	КАТАНКА		093400	0,65	0,65	0,65	0,77	1,21	1,21	1,21	1,21	1,34
34	МЕТАЛЛОИЗДЕЛИЯ ПРОМ. НАЗНАЧЕНИЯ											
35	(МЕТИЗЫ), КГ:		120000									
36	КЛАСС Вр1 ГОСТ 6727-80		121400									
37	ПО СЕРИИ			1,12	1,12	1,52	1,44	1,12	1,12	1,12	1,52	1,44
38	С УЧЕТОМ КОЭФ. ОТХОДА	1,02		1,14	1,14	1,55	1,47	1,14	1,14	1,14	1,55	1,47
39	ПРИВЕДЕННЫЙ К КЛАССУ А-I	1,47		1,68	1,68	2,28	2,16	1,68	1,68	1,68	2,28	2,16

ИНВ № ПОДЛ | ПОДП И ДАТА | ВЗАМ ИНВ №

НОМЕР СТРОКИ	НАИМЕНОВАНИЕ МАТЕРИАЛА И ЕДИНИЦА ИЗМЕРЕНИЯ	КОЭФ Котх Кпр	КОД МАТЕРИАЛА	КОЛИЧЕСТВО НА МАРКУ КОД ИЗДЕЛИЯ								
				6В 7.22.30-75П-1	6В 9.22.30-75П-1	6В 15.22.30-75П-1	6В 18.22.30-75П-1	6В 7.22.30-75П-а	6В 9.22.30-75П-а	6В 12.22.30-75П-а	6В 15.22.30-75П-а	6В 18.22.30-75П-а
40	ИТОГО МЕТИЗОВ, КГ:		120000									
41	В НАТУРАЛЬНОЙ МАССЕ			1,14	1,14	1,55	1,47	1,14	1,14	1,14	1,55	1,47
42	ПРИВЕДЕННЫХ К КЛАССУ А-I			1,68	1,68	2,28	2,16	1,68	1,68	1,68	2,28	2,16
43	ИТОГО СТАЛИ ПРИВ. К КЛАССУ А-I			4,00	4,00	4,89	5,55	4,29	4,29	4,29	5,17	5,84
44	ТО ЖЕ К МАРКЕ ВСт3кп2			0,51	0,77	0,51	0,77	—	—	—	—	—
45	ВСЕГО СТАЛИ, КГ:											
46	В НАТУРАЛЬНОМ ИСЧИСЛЕНИИ			3,7	3,9	4,1	5,4	3,7	3,7	3,7	4,2	5,2
47	ПРИВ К КЛАССУ А-I И МАРКЕ ВСт3кп2			4,5	4,8	5,4	6,3	4,3	4,3	4,3	5,2	5,8
48	БЕТОН, М КУБ:											
49	ЛЕГКИЙ М 75			0.46	0,56	0,96	1,15	0,46	0,56	0,76	0,96	1,15

19539 144

ИНВ № ПОДЛ	ПОДП И ДАТА	ВЗАМ ИНВ №

НОМЕР СТРОКИ	НАИМЕНОВАНИЕ МАТЕРИАЛА И ЕДИНИЦА ИЗМЕРЕНИЯ	КОЭФ Котх Кпр	КОД МАТЕРИАЛА	КОЛИЧЕСТВО НА МАРКУ КОД ИЗДЕЛИЯ								
				БВ 7.22.30--75П-1	БВ 9.22.30--75П-1	БВ 15.22.30 -75П-1	БВ 18.22.30 -75П-1	БВ 7.22.30--75П-а	БВ 9.22.30 -75П-а	БВ 12.22.30 -75П-а	БВ 15.22.30 -75П-а	БВ 18.22.30--75П-а
50	ЦЕМЕНТ, Т:		573000									
51	М 400		573112	0,11	0,14	0,23	0,28	0,11	0,14	0,18	0,23	0,28
52	С УЧЕТОМ КОЭФ. ОТХОДА	1,006		0,11	0,14	0,23	0,28	0,11	0,14	0,18	0,23	0,28
53	ПРИВЕДЕННЫЙ К МАРКЕ 400	1,00		0,11	0,14	0,23	0,28	0,11	0,14	0,18	0,23	0,28
54	ИТОГО ЦЕМЕНТА ПРИВ. К МАРКЕ 400			0,11	0,14	0,23	0,28	0,11	0,14	0,18	0,23	0,28
55	ИНЕРТНЫЕ ЗАПОЛНИТЕЛИ, М КУБ.:											
56	ИСКУССТВЕННЫЙ ЛЕГКИЙ											
57	ПОРИСТЫЙ ЗАПОЛНИТЕЛЬ		571200	0,41	0,50	0,86	1,04	0,41	0,50	0,68	0,86	1,04
59	ПЕСОК ИСКУССТВЕННЫЙ			0,23	0,28	0,48	0,58	0,23	0,28	0,38	0,48	0,58

ИНВ № ПОДЛ	ПОДПИСЬ И ДАТА	ВЗАМ ИНВ №

НОМЕР СТРОКИ	НАИМЕНОВАНИЕ МАТЕРИАЛА И ЕДИНИЦА ИЗМЕРЕНИЯ	КОЭФ Котх Кпр	КОД МАТЕРИАЛА	КОЛИЧЕСТВО НА МАРКУ КОД ИЗДЕЛИЯ								
				БВ 7.22.30--100П-1	БВ 9.22.30--100П-1	БВ 15.22.30 -100П-1	БВ 18.22.30 -100П-1	БВ 7.22.30--100П-а	БВ 9.22.30 -100П-а	БВ 12.22.30 -100П-а	БВ 15.22.30 -100П-а	БВ 18.22.30--100П-а
1	СТАЛЬ СТЕРЖНЕВАЯ АРМАТУРНАЯ, КГ:		093000									
2	КЛАСС А-I ГОСТ 5781-82		093001									
3	ПО СЕРИИ			1,30	1,30	2,24	2,24	2,50	2,50	1,20	3,44	3,44
4	С УЧЕТОМ КОЭФ. ОТХОДА	1,01		1,31	1,31	2,26	2,26	2,52	2,52	1,21	3,47	3,47
5	ПРИВЕДЕННЫЙ К КЛАССУ А-I	1,00		1,31	1,31	2,26	2,26	2,52	2,52	1,21	3,47	3,47
6	КЛАСС Ас-II ГОСТ 5781-82		093003									
7	ПО СЕРИИ			–	–	–	–	–	–	1,30	–	–
8	С УЧЕТОМ КОЭФ. ОТХОДА	1,01		–	–	–	–	–	–	1,31	–	–
9	ПРИВЕДЕННЫЙ К КЛАССУ А-I	1,21		–	–	–	–	–	–	1,58	–	–
10	КЛАСС А-III ГОСТ 5781-82		093004									
11	ПО СЕРИИ			0,64	0,64	0,64	2,46	–	–	–	–	1,82
12	С УЧЕТОМ КОЭФ. ОТХОДА	1,01		0,65	0,65	0,65	2,48	–	–	–	–	1,84
13	ПРИВЕДЕННЫЙ К КЛАССУ А-I	1,43		0,93	0,93	0,93	3,55	–	–	–	–	2,63

НОМЕР СТРОКИ	НАИМЕНОВАНИЕ МАТЕРИАЛА И ЕДИНИЦА ИЗМЕРЕНИЯ	КОЭФ Котх Кпр	КОД МАТЕРИАЛА	КОЛИЧЕСТВО НА МАРКУ КОД ИЗДЕЛИЯ								
				БВ 7.22.30--100П-1	БВ 9.22.30--100П-1	БВ 15.22.30--100П-1	БВ 18.22.30--100П-1	БВ 7.22.30--100П-а	БВ 9.22.30--100П-а	БВ 12.22.30--100П-а	БВ 15.22.30--100П-а	БВ 18.22.30--100П-а
14	ИТОГО СТАЛИ СТЕРЖН. АРМАТУРНОЙ, КГ:		093000									
15	В НАТУРАЛЬНОЙ МАССЕ			1,96	1,96	2,91	4,74	2,52	2,52	2,52	3,47	5,31
16	ПРИВЕДЕННОЙ К КЛАССУ А-I			2,24	2,24	3,19	5,81	2,52	2,52	2,79	3,47	6,10
17	СТАЛЬ СОРТ. КОНСТРУКЦИОННАЯ, КГ:		095000									
18	ПОЛОСОВАЯ ГОСТ 103-76		093100									
19	ПО СЕРИИ			0,50	0,76	0,50	0,76	–	–	–	–	–
20	С УЧЕТОМ КОЭФ. ОТХОДА	1,01		0,51	0,77	0,51	0,77	–	–	–	–	–
21	ПРИВЕД. К МАРКЕ ВСт3кп2	1,00		0,51	0,77	0,51	0,77	–	–	–	–	–
22	ИТОГО СТАЛИ СОРТ. КОНСТРУКЦ., КГ:											
23	В НАТУРАЛЬНОЙ МАССЕ			0,51	0,77	0,51	0,77	–	–	–	–	–
24	ПРИВЕД. К МАРКЕ ВСт3кп2			0,51	0,77	0,51	0,77	–	–	–	–	–

ИНВ № ПОДЛ	ПОДПИСЬ И ДАТА	ВЗАМ ИНВ №

НОМЕР СТРОКИ	НАИМЕНОВАНИЕ МАТЕРИАЛА И ЕДИНИЦА ИЗМЕРЕНИЯ	КОЭФ Котх Кпр	КОД МАТЕРИАЛА	КОЛИЧЕСТВО НА МАРКУ КОД ИЗДЕЛИЯ								
				БВ 7.22.30--100П-1	БВ 9.22.30--100П-1	БВ 15.22.30--100П-1	БВ 18.22.30--100П-1	БВ 7.22.30--100П-а	БВ 9.22.30--100П-а	БВ 12.22.30--100П-а	БВ 15.22.30--100П-а	БВ 18.22.30--100П-а
25	ИТОГО СТАЛИ											
26	СТЕРЖНЕВОЙ АРМАТУРНОЙ И											
27	СОРТОВОЙ КОНСТРУКЦИОННОЙ, КГ:											
28	В НАТУРАЛЬНОЙ МАССЕ			2,47	2,73	3,42	5,51	2,52	2,52	2,52	3,47	5,31
29	ПРИВ. К КЛАССУ А-I И МАРКЕ ВСт3кп2			2,75	3,01	3,70	6,58	2,52	2,52	2,79	3,47	6,10
30	В Т.Ч. ПО УКРУПН. СОРТАМЕНТУ, КГ:											
31	СТАЛЬ КРУПНОСОРТНАЯ		093100	0,51	0,77	0,51	0,77	–	–	–	–	–
32	СТАЛЬ МЕЛКОСОРТНАЯ		093300	1,31	1,31	2,14	2,14	1,31	1,31	1,31	2,14	2,14
33	КАТАНКА		093400	0,65	0,65	0,77	2,60	1,21	1,21	1,21	1,33	3,17
34	МЕТАЛЛОИЗДЕЛИЯ ПРОМ. НАЗНАЧЕНИЯ											
35	(МЕТИЗЫ), КГ:		120000									
36	КЛАСС Вр1 ГОСТ 6727-80		121400									
37	ПО СЕРИИ			1,12	1,12	1,44	0,30	1,12	1,12	1,52	1,44	0,30
38	С УЧЕТОМ КОЭФ. ОТХОДА	1,02		1,14	1,14	1,47	0,31	1,14	1,14	1,55	1,47	0,31
39	ПРИВЕДЕННЫЙ К КЛАССУ А-I	1,47		1,68	1,68	2,16	0,46	1,68	1,68	2,28	2,16	0,46

Инв. № подл. 18599 | Подпись и дата 7/76

Инв № подл	Подп и дата	Взам инв №

Номер строки	Наименование материала и единица измерения	Коэф Котх Кпр	Код материала	Количество на марку код изделия								
				6В 7.22.30-100п-1	6В 9.22.30-100п-1	6В 15.22.30-100п-1	6В 18.22.30-100п-1	6В 7.22.30-100п-а	6В 9.22.30-100п-а	6В 12.22.30-100п-а	6В 15.22.30-100п-а	6В 18.22.30-100п-а
40	Итого метизов, кг:		120000									
41	в натуральной массе			1,14	1,14	1,47	0,31	1,14	1,14	1,55	1,47	0,31
42	приведенных к классу А-I			1,68	1,68	2,16	0,46	1,68	1,68	2,28	2,16	0,46
43	Итого стали прив. к классу А-I			3,92	3,92	5,35	6,27	4,20	4,20	5,07	5,63	6,56
44	то же к марке ВСт3кп2			0,51	0,77	0,51	0,77	—	—	—	—	—
45	Всего стали, кг:											
46	в натуральном исчислении			3,6	3,9	4,9	5,8	3,7	3,7	4,1	4,9	5,6
47	прив. к классу А-I и марке ВСт3кп2			4,4	4,7	5,9	7,0	4,2	4,2	5,1	5,6	6,6
48	Бетон, м куб:											
49	легкий М 100			0,46	0,56	0,96	1,15	0,46	0,56	0,76	0,96	1,15

Инв № подл	Подп и дата	Взам инв №

Номер строки	Наименование материала и единица измерения	Коэф Котх Кпр	Код материала	Количество на марку код изделия								
				6В 7.22.30-100п-1	6В 9.22.30-100п-1	6В 15.22.30-100п-1	6В 18.22.30-100п-1	6В 7.22.30-100п-а	6В 9.22.30-100п-а	6В 12.22.30-100п-а	6В 15.22.30-100п-а	6В 18.22.30-100п-а
50	Цемент, т:		573000									
51	М 400		573112	0,12	0,15	0,25	0,30	0,12	0,15	0,20	0,25	0,30
52	с учетом коэф. отхода	1,006		0,12	0,15	0,25	0,30	0,12	0,15	0,20	0,25	0,30
53	приведенный к марке 400	1,00		0,12	0,15	0,25	0,30	0,12	0,15	0,20	0,25	0,30
54	Итого цемента прив. к марке 400			0,12	0,15	0,25	0,30	0,12	0,15	0,20	0,25	0,30
55	Инертные заполнители, м куб.:											
56	искусственный легкий											
57	пористый заполнитель		571200	0,41	0,50	0,86	1,04	0,41	0,50	0,68	0,86	1,04
58	песок искусственный			0,23	0,28	0,48	0,58	0,23	0,28	0,38	0,48	0,58

НОМЕР СТРОКИ	НАИМЕНОВАНИЕ МАТЕРИАЛА И ЕДИНИЦА ИЗМЕРЕНИЯ	КОЭФ Котх Кпр	КОД МАТЕРИАЛА	КОЛИЧЕСТВО НА МАРКУ КОД ИЗДЕЛИЯ								
				БВ 21.22.30-75П-а	БВ 24.22.30-75П-а	БВ 15.22.30-75П-2а	БВ 18.22.30-75П-2а	БВ 7.22.30-75П-1а	БВ 9.22.30-75П-1а	БВ 15.22.30-75П-1а	БВ 18.22.30-75П-1а	БВ 20.22.30-75П
1	СТАЛЬ СТЕРЖНЕВАЯ АРМАТУРНАЯ, КГ:		093000									
2	КЛАСС А-I ГОСТ 5781-82		093001									
3	ПО СЕРИИ			1,32	1,32	1,20	3,64	2,58	2,58	1,20	3,64	0,44
4	С УЧЕТОМ КОЭФ. ОТХОДА	1,01		1,33	1,33	1,21	3,68	2,60	2,60	1,21	3,68	0,44
5	ПРИВЕДЕННЫЙ К КЛАССУ А-I	1,00		1,33	1,33	1,21	3,68	2,60	2,60	1,21	3,68	0,44
6	КЛАСС A_c-II ГОСТ 5781-82		093003									
7	ПО СЕРИИ			2,32	2,32	1,38	–	–	–	1,38	–	2,78
8	С УЧЕТОМ КОЭФ ОТХОДА	1,01		2,34	2,34	1,39	–	–	–	1,39	–	2,81
9	ПРИВЕДЕННЫЙ К КЛАССУ А-I	1,21		2,83	2,83	1,68	–	–	–	1,68	–	3,40
10	КЛАСС А-III ГОСТ 5781-82		093004									
11	ПО СЕРИИ			1,82	1,82	–	–	0,64	0,64	0,64	0,64	3,68
12	С УЧЕТОМ КОЭФ. ОТХОДА	1,01		1,84	1,84	–	–	0,65	0,65	0,65	0,65	3,72
13	ПРИВЕДЕННЫЙ К КЛАССУ А-I	1,43		2,63	2,63	–	–	0,93	0,93	0,93	0,93	5,32

ИНВ. № ПОДЛ	ПОДП И ДАТА	ВЗАМ ИНВ №

НОМЕР СТРОКИ	НАИМЕНОВАНИЕ МАТЕРИАЛА И ЕДИНИЦА ИЗМЕРЕНИЯ	КОЭФ Котх Кпр	КОД МАТЕРИАЛА	КОЛИЧЕСТВО НА МАРКУ КОД ИЗДЕЛИЯ								
				БВ 21.22.30-75П-а	БВ 24.22.30-75П-а	БВ 15.22.30-75П-2а	БВ 18.22.30-75П-2а	БВ 7.22.30-75П-1а	БВ 9.22.30-75П-1а	БВ 15.22.30-75П-1а	БВ 18.22.30-75П-1а	БВ 20.22.30-75П
14	ИТОГО СТАЛЬ СТЕРЖН. АРМАТУРНОЙ, КГ:											
15	В НАТУРАЛЬНОЙ МАССЕ			5,51	5,51	2,60	3,68	3,25	3,25	3,25	4,33	6,97
16	ПРИВЕДЕННОЙ К КЛАССУ А-I			6,79	6,79	2,89	3,68	3,53	3,53	3,82	4,61	9,16
17	СТАЛЬ СОРТОВАЯ КОНСТРУКЦ., КГ:		095000									
18	ПОЛОСОВАЯ ГОСТ 103-76		093100									
19	ПО СЕРИИ			–	–	–	–	0,50	0,76	0,50	0,76	–
20	С УЧЕТОМ КОЭФ. ОТХОДА	1,01		–	–	–	–	0,51	0,77	0,51	0,77	–
21	ПРИВЕД. К МАРКЕ ВСт3кп2	1,00		–	–	–	–	0,51	0,77	0,51	0,77	–
22	ИТОГО СТАЛЬ СОРТ. КОНСТРУКЦ., КГ:											
23	В НАТУРАЛЬНОЙ МАССЕ			–	–	–	–	0,51	0,77	0,51	0,77	–
24	ПРИВЕД. К МАРКЕ ВСт3кп2			–	–	–	–	0,51	0,77	0,51	0,77	–

19599 748

ИНВ № ПОДЛ	ПОДЛ И ДАТА	ВЗАМ ИНВ №

НОМЕР СТРОКИ	НАИМЕНОВАНИЕ МАТЕРИАЛА И ЕДИНИЦА ИЗМЕРЕНИЯ	КОЭФ Котх Кпр	КОД МАТЕРИАЛА	КОЛИЧЕСТВО НА МАРКУ КОД ИЗДЕЛИЯ								
				6В 21.22.30-75П-а	6В 24.22.30-75П-а	6В 15.22.30-75П-2а	6В 18.22.30-75П-2а	6В 7.22.30-75П-1а	6В 9.22.30-75П-1а	6В 15.22.30-75П-1а	6В 18.22.30-75П-1а	6В 20.22.30-75П
25	ИТОГО СТАЛИ											
26	СТЕРЖНЕВОЙ АРМАТУРНОЙ И											
27	СОРТОВОЙ КОНСТРУКЦИОННОЙ, КГ:											
28	В НАТУРАЛЬНОЙ МАССЕ			5,51	5,51	2,60	3,68	3,76	4,02	2,37	5,10	6,97
29	ПРИВ. К КЛАССУ А-I И МАРКЕ ВСт3кп2			6,79	6,79	2,89	3,68	4,04	4,30	4,33	5,38	9,16
30	В Т.Ч. ПО УКРУПН. СОРТАМЕНТУ, КГ:											
31	СТАЛЬ КРУПНОСОРТНАЯ		093100	–	–	–	–	0,51	0,77	0,51	0,77	–
32	СТАЛЬ МЕЛКОСОРТНАЯ		093300	2,34	2,34	1,39	2,34	1,39	1,39	1,39	2,34	2,81
33	КАТАНКА		093400	3,17	3,17	1,21	1,33	1,86	1,86	1,86	1,98	4,16
34	МЕТАЛЛОИЗДЕЛИЯ ПРОМ. НАЗНАЧЕНИЯ											
35	(МЕТИЗЫ), КГ:		120000									
36	КЛАСС Вр1 ГОСТ 6727-80		121400									
37	ПО СЕРИИ			0,30	0,30	1,52	1,44	1,12	1,12	1,52	1,44	3,81
38	С УЧЕТОМ КОЭФ. ОТХОДА	1,02		0,31	0,31	1,55	1,47	1,14	1,14	1,55	1,47	3,89
39	ПРИВЕДЕННЫЙ К КЛАССУ А-I	1,47		0,46	0,46	2,28	2,16	1,68	1,68	2,28	2,16	5,72

ИНВ № ПОДЛ	ПОДЛ И ДАТА	ВЗАМ ИНВ №

НОМЕР СТРОКИ	НАИМЕНОВАНИЕ МАТЕРИАЛА И ЕДИНИЦА ИЗМЕРЕНИЯ	КОЭФ Котх Кпр	КОД МАТЕРИАЛА	КОЛИЧЕСТВО НА МАРКУ КОД ИЗДЕЛИЯ								
				6В 21.22.30-75П-а	6В 24.22.30-75П-а	6В 15.22.30-75П-2а	6В 18.22.30-75П-2а	6В 7.22.30-75П-1а	6В 9.22.30-75П-1а	6В 15.22.30-75П-1а	6В 18.22.30-75П-1а	6В 20.22.30-75П
40	ИТОГО МЕТИЗОВ, КГ:		120000									
41	В НАТУРАЛЬНОЙ МАССЕ			0,31	0,31	1,55	1,47	1,14	1,14	1,55	1,47	3,89
42	ПРИВЕДЕННЫХ К КЛАССУ А-I			0,46	0,46	2,28	2,16	1,68	1,68	2,28	2,16	5,72
43	ИТОГО СТАЛИ ПРИВ. К КЛАССУ А-I			7,25	7,25	5,17	5,84	5,21	5,21	6,10	6,77	14,88
44	ТО ЖЕ К МАРКЕ ВСт3кп2			–	–	–	–	0,51	0,77	0,51	0,77	–
45	ВСЕГО СТАЛИ, КГ:											
45	В НАТУРАЛЬНОМ ИСЧИСЛЕНИИ			5,8	5,8	4,2	5,2	4,9	5,2	3,9	6,6	10,9
47	ПРИВ. К КЛАССУ А-I И МАРКЕ ВСт3кп2			7,3	7,3	5,2	5,8	5,7	6,0	6,6	7,5	14,9
48	БЕТОН, М. КУБ:											
49	ЛЕГКИЙ М 75			1,35	1,54	0,95	1,15	0,46	0,56	0,96	1,15	1,11

НОМЕР СТРОКИ	НАИМЕНОВАНИЕ МАТЕРИАЛА И ЕДИНИЦА ИЗМЕРЕНИЯ	КОЭФ Котх Кпр	КОД МАТЕРИАЛА	КОЛИЧЕСТВО НА МАРКУ. КОД ИЗДЕЛИЯ								
				БВ 21.22.30-75П-а	БВ 24.22.30-75П-а	БВ 15.22.30-75П-2а	БВ 18.22.30-75П-2а	БВ 7.22.30-75П-1а	БВ 9.22.30-75П-1а	БВ 15.22.30-75П-1а	БВ 18.22.30-75П-1а	БВ 20.22.30-75П
50	ЦЕМЕНТ, Т:		573000									
51	М 400		573112	0,32	0,37	0,23	0,28	0,11	0,14	0,23	0,28	0,27
52	С УЧЕТОМ КОЭФ. ОТХОДА	1,006		0,32	0,37	0,23	0,28	0,11	0,14	0,23	0,28	0,27
53	ПРИВЕДЕННЫЙ К МАРКЕ 400	1,00		0,32	0,37	0,23	0,28	0,11	0,14	0,23	0,28	0,27
54	ИТОГО ЦЕМЕНТА ПРИВ. К МАРКЕ 400			0,32	0,37	0,23	0,28	0,11	0,14	0,23	0,28	0,27
55	ИНЕРТНЫЕ ЗАПОЛНИТЕЛИ, М КУБ:											
56	ИСКУССТВЕННЫЙ ЛЕГКИЙ											
57	ПОРИСТЫЙ ЗАПОЛНИТЕЛЬ		571200	1,22	1,39	0,85	1,04	0,41	0,50	0,86	1,04	0,99
58	ПЕСОК ИСКУССТВЕННЫЙ			0,67	0,77	0,47	0,58	0,23	0,28	0,48	0,58	0,55

ИНВ № ПОДЛ	ПОДПИСЬ И ДАТА	ВЗАМ ИНВ №

НОМЕР СТРОКИ	НАИМЕНОВАНИЕ МАТЕРИАЛА И ЕДИНИЦА ИЗМЕРЕНИЯ	КОЭФ Котх Кпр	КОД МАТЕРИАЛА	КОЛИЧЕСТВО НА МАРКУ КОД ИЗДЕЛИЯ								
				БВ 21.22.30-100П-а	БВ 24.22.30-100П-а	БВ 15.22.30-100П-2а	БВ 18.22.30-100П-2а	БВ 7.22.30-100П-1а	БВ 9.22.30-100П-1а	БВ 15.22.30-100П-1а	БВ 18.22.30-100П-1а	БВ 20.22.30-100П
1	СТАЛЬ СТЕРЖНЕВАЯ АРМАТУРНАЯ, КГ:		093000									
2	КЛАСС А-I ГОСТ 5781-82		093001									
3	ПО СЕРИИ			1,32	1,32	3,44	3,44	2,50	2,50	3,44	3,44	0,44
4	С УЧЕТОМ КОЭФ. ОТХОДА	1,01		1,33	1,33	3,47	3,47	2,52	2,52	3,47	3,47	0,44
5	ПРИВЕДЕННЫЙ К КЛАССУ А-I	1,00		1,33	1,33	3,47	3,47	2,52	2,52	3,47	3,47	0,44
6	КЛАСС A_c-II ГОСТ 5781-82		093003									
7	ПО СЕРИИ			2,12	2,12	–	–	–	–	–	–	2,78
8	С УЧЕТОМ КОЭФ. ОТХОДА	1,01		2,14	2,14	–	–	–	–	–	–	2,81
9	ПРИВЕДЕННЫЙ К КЛАССУ А-I	1,21		2,59	2,59	–	–	–	–	–	–	3,40
10	КЛАСС А-III ГОСТ 5781-82		093004									
11	ПО СЕРИИ			1,82	3,22	–	1,82	0,64	0,64	0,64	2,46	3,68
12	С УЧЕТОМ КОЭФ. ОТХОДА	1,01		1,84	3,25	–	1,84	0,65	0,65	0,65	2,48	3,72
13	ПРИВЕДЕННЫЙ К КЛАССУ А-I	1,43		2,63	4,65	–	2,63	0,93	0,93	0,93	3,55	5,32

Инв № подл	Подп и дата	Взам инв №

Номер строки	Наименование материала и единица измерения	Коэф Котх. Кпр	Код материала	Количество на марку код изделия								
				БВ 21.22.30-100П-а	БВ 24.22.30-100П-а	БВ 15.22.30-100П-2а	БВ 18.22.30-100П-2а	БВ 7.22.30-100П-1а	БВ 9.22.30-100П-1а	БВ 15.22.30-100П-1а	БВ 18.22.30-100П-1а	БВ 20.22.30-100П
14	Итого сталь стержн. арматурной, кг:											
15	в натуральной массе			5,31	6,72	3,47	5,31	3,17	3,17	4,12	5,95	6,97
16	приведенной к классу А-I			6,55	8,57	3,47	6,10	3,45	3,45	4,40	7,02	9,16
17	сталь сортовая конструкц., кг:		095000									
18	полосовая ГОСТ 103-76		093100									
19	по сер.			–	–	–	–	0,50	0,76	0,50	0,76	–
20	с учетом коэф. отхода	1,01		–	–	–	–	0,51	0,77	0,51	0,77	–
21	прив. к марке ВСт3кп2	1,00		–	–	–	–	0,51	0,77	0,51	0,77	–
22	Итого сталь сорт. конструкц., кг:											
23	в натуральной массе			–	–	–	–	0,51	0,77	0,51	0,77	–
24	прив. к марке ВСт3кп2			–	–	–	–	0,51	0,77	0,51	0,77	–

Инв № подл	Подп и дата	Взам инв №

Номер строки	Наименование материала и единица измерения	Коэф Котх. Кпр	Код материала	Количество на марку код изделия								
				БВ 21.22.30-100П-а	БВ 24.22.30-100П-а	БВ 15.22.30-100П-2а	БВ 18.22.30-100П-2а	БВ 7.22.30-100П-1а	БВ 9.22.30-100П-1а	БВ 15.22.30-100П-1а	БВ 18.22.30-100П-1а	БВ 20.22.30-100П
25	Итого сталь											
26	стержневой арматурной											
27	сортовой конструкционной, кг:											
28	в натуральной массе			5,31	6,72	3,47	5,31	3,68	3,94	4,63	6,72	6,97
29	прив. к классу А-I и марке ВСт3кп2			6,55	8,57	3,47	6,10	3,96	4,22	4,91	7,79	9,16
30	в т.ч. по укрупн. сортаменту, кг:											
31	сталь крупносортная		093100	–	–	–	–	0,51	0,77	0,51	0,77	–
32	сталь мелкосортная		093300	2,14	2,14	2,14	2,14	1,31	1,31	2,14	2,14	2,81
33	катанка		093400	3,17	4,58	1,33	3,17	1,86	1,86	1,98	3,81	4,16
34	металлоизделия пром. назначения											
35	(метизы), кг:		120000									
36	класс Вр1 ГОСТ 6727-80		121400									
37	по сер.			0,30	0,30	1,44	0,30	1,12	1,12	1,44	0,30	3,81
38	с учетом коэф. отхода	1,02		0,31	0,31	1,47	0,31	1,14	1,14	1,47	0,31	3,89
39	приведенный к классу А-I	1,47		0,46	0,46	2,16	0,46	1,68	1,68	2,16	0,46	5,72

150

НОМЕР СТРОКИ	НАИМЕНОВАНИЕ МАТЕРИАЛА И ЕДИНИЦА ИЗМЕРЕНИЯ	КОЭФ Котх. Кпр	КОД МАТЕРИАЛА	КОЛИЧЕСТВО НА МАРКУ КОД ИЗДЕЛИЯ								
				БВ 21.22.30-100П-а	БВ 24.22.30-100П-а	БВ 15.22.30-100П-2а	БВ 18.22.30-100П-2а	БВ 7.22.30-100П-1а	БВ 9.22.30-100П-1а	БВ 15.22.30-100П-1а	БВ 18.22.30-100П-1а	БВ 20.22.30-100 П
40	ИТОГО МЕТИЗОВ, КГ:		120000									
41	В НАТУРАЛЬНОЙ МАССЕ			0,31	0,31	1,47	0,31	1,14	1,14	1,47	0,31	3,89
42	ПРИВЕДЕННЫХ К КЛАССУ А-I			0,46	0,46	2,16	0,46	1,68	1,68	2,16	0,46	5,72
43	ИТОГО СТАЛИ ПРИВ. К КЛАССУ А-I			7,01	9,03	5,63	6,56	5,13	5,13	6,56	7,48	14,88
44	ТО ЖЕ К МАРКЕ ВСт3кп2			–	–	–	–	0,51	0,77	0,51	0,77	–
45	ВСЕГО СТАЛИ, КГ:											
46	В НАТУРАЛЬНОМ ИСЧИСЛЕНИИ			5,6	7,0	4,9	5,6	4,8	5,1	6,1	7,0	10,9
47	ПРИВ. К КЛАССУ А-I И МАРКЕ ВСт3кп2			7,0	9,0	5,6	6,6	5,6	5,9	7,1	8,2	14,9
48	БЕТОН, М. КУБ:											
49	ЛЕГКИЙ М 100			1,35	1,54	0,95	1,15	0,46	0,56	0,96	1,15	1,11

ИНВ № ПОДЛ	ПОДП И ДАТА	ВЗАМ ИНВ №

НОМЕР СТРОКИ	НАИМЕНОВАНИЕ МАТЕРИАЛА И ЕДИНИЦА ИЗМЕРЕНИЯ	КОЭФ Котх Кпр	КОД МАТЕРИАЛА	КОЛИЧЕСТВО НА МАРКУ КОД ИЗДЕЛИЯ								
				БВ 21.22.30-100П-а	БВ 24.22.30-100П-а	БВ 15.22.30-100П-2а	БВ 18.22.30-100П-2а	БВ 7.22.30-100П-1а	БВ 9.22.30-100П-1а	БВ 15.22.30-100П-1а	БВ 18.22.30-100П-1а	БВ 20.22.30-100 П
50	ЦЕМЕНТ, Т:		573000									
51	М 400		573112	0,36	0,41	0,25	0,30	0,12	0,15	0,25	0,30	0,29
52	С УЧЕТОМ КОЭФ. ОТХОДА	1,006		0,36	0,41	0,25	0,30	0,12	0,15	0,25	0,30	0,29
53	ПРИВЕДЕННЫЙ К МАРКЕ 400	1,00		0,36	0,41	0,25	0,30	0,12	0,15	0,25	0,30	0,29
54	ИТОГО ЦЕМЕНТА ПРИВ. К МАРКЕ 400			0,36	0,41	0,25	0,30	0,12	0,15	0,25	0,30	0,29
55	ИНЕРТНЫЕ ЗАПОЛНИТЕЛИ, М КУБ:											
56	ИСКУССТВЕННЫЙ ЛЕГКИЙ											
57	ПОРИСТЫЙ ЗАПОЛНИТЕЛЬ		571200	1,22	1,39	0,85	1,04	0,41	0,50	0,86	1,04	0,99
58	ПЕСОК ИСКУССТВЕННЫЙ			0,67	0,77	0,47	0,58	0,23	0,28	0,48	0,58	0,55

ИНВ № ПОДЛ	ПОДП И ДАТА	ВЗАМ ИНВ №

НОМЕР СТРОКИ	НАИМЕНОВАНИЕ МАТЕРИАЛА И ЕДИНИЦА ИЗМЕРЕНИЯ	КОЭФ Котх. Кпр	КОД МАТЕРИАЛА	КОЛИЧЕСТВО НА МАРКУ КОД ИЗДЕЛИЯ								
				БВП 9.3.30-75П	БВП 12.3.30-75П	БВП 15.3.30-75П	БВП 18.3.30-75П	БВП 21.3.30-75П	БВП 24.3.30-75П	БВП 27.3.30-75П	БВП 30.3.30-75П	БВП 9.6.30-75П
1	СТАЛЬ СТЕРЖНЕВАЯ АРМАТУРНАЯ, КГ:		093000									
2	КЛАСС А-I ГОСТ 5781-82		093001									
3	ПО СЕРИИ			1,82	2,34	3,14	3,66	4,16	5,44	5,18	5,66	2,48
4	С УЧЕТОМ КОЭФ. ОТХОДА	1,01		1,84	2,36	3,17	3,70	4,20	5,49	5,23	5,72	2,50
5	ПРИВЕДЕННЫЙ К КЛАССУ А-I	1,00		1,84	2,36	3,17	3,70	4,20	5,49	5,23	5,72	2,50
6	ИТОГО СТАЛИ СТЕРЖН. АРМАТУРНОЙ, КГ:		093000									
7	В НАТУРАЛЬНОЙ МАССЕ			1,84	2,36	3,17	3,70	4,20	5,49	5,23	5,72	2,50
8	ПРИВЕДЕННОЙ К КЛАССУ А-I			1,84	2,36	3,17	3,70	4,20	5,49	5,23	5,72	2,50
9	СТАЛЬ СОРТ. КОНСТРУКЦИОННАЯ, КГ:		095000									
10	ПОЛОСОВАЯ ГОСТ 103-76		093100									
11	ПО СЕРИИ			1,00	1,00	1,00	1,00	1,00	1,00	1,00	1,00	1,00
12	С УЧЕТОМ КОЭФ. ОТХОДА	1,01		1,01	1,01	1,01	1,01	1,01	1,01	1,01	1,01	1,01
13	ПРИВЕД. К МАРКЕ ВСт3кп2	1,00		1,01	1,01	1,01	1,01	1,01	1,01	1,01	1,01	1,01

ИНВ № ПОДЛ	ПОДП И ДАТА	ВЗАМ ИНВ №

НОМЕР СТРОКИ	НАИМЕНОВАНИЕ МАТЕРИАЛА И ЕДИНИЦА ИЗМЕРЕНИЯ	КОЭФ Котх. Кпр	КОД МАТЕРИАЛА	КОЛИЧЕСТВО НА МАРКУ КОД ИЗДЕЛИЯ								
				БВП 9.3.30-75П	БВП 12.3.30-75П	БВП 15.3.30-75П	БВП 18.3.30-75П	БВП 21.3.30-75П	БВП 24.3.30-75П	БВП 27.3.30-75П	БВП 30.3.30-75П	БВП 9.6.30-75П
14	ИТОГО СТАЛИ СОРТ. КОНСТРУКЦ., КГ:		095000									
15	В НАТУРАЛЬНОЙ МАССЕ			1,01	1,01	1,01	1,01	1,01	1,01	1,01	1,01	1,01
16	ПРИВЕД. К МАРКЕ ВСт3кп2			1,01	1,01	1,01	1,01	1,01	1,01	1,01	1,01	1,01
17	ИТОГО СТАЛИ											
18	СТЕРЖНЕВОЙ АРМАТУРНОЙ И											
19	СОРТОВОЙ КОНСТРУКЦИОННОЙ, КГ:											
20	В НАТУРАЛЬНОЙ МАССЕ			2,85	3,37	4,18	4,71	5,21	6,50	6,24	6,73	3,51
21	ПРИВ. К КЛАССУ А-I И МАРКЕ ВСт3кп2			2,85	3,37	4,18	4,71	5,21	6,50	6,24	6,73	3,51
22	В Т.Ч. ПО УКРУПН. СОРТАМЕНТУ, КГ:											
22	СТАЛЬ КРУПНОСОРТНАЯ		093100	1,01	1,01	1,01	1,01	1,01	1,01	1,01	1,01	1,01
24	СТАЛЬ МЕЛКОСОРТНАЯ		093300	1,05	1,43	1,80	2,18	2,54	2,91	3,31	3,68	1,05
25	КАТАНКА		093400	0,79	0,93	1,37	1,52	1,66	2,58	1,92	2,04	1,45

251

НОМЕР СТРОКИ	НАИМЕНОВАНИЕ МАТЕРИАЛА И ЕДИНИЦА ИЗМЕРЕНИЯ	КОЭФ Котх. Кпр	КОД МАТЕРИАЛА	КОЛИЧЕСТВО НА МАРКУ КОД ИЗДЕЛИЯ								
				БВП 9.3.30-75П	БВП 12.3.30-75П	БВП 15.3.30-75П	БВП 18.3.30-75П	БВП 21.3.30-75П	БВП 24.3.30-75П	БВП 27.3.30-75П	БВП 30.3.30-75П	БВП 9.6.30-75П
21	МЕТАЛЛОИЗДЕЛИЯ ПРОМ.НАЗНАЧЕНИЯ											
27	(МЕТИЗЫ), КГ		120000									
28	КЛАСС Вр1 ГОСТ 6727-80		121400									
29	ПО СЕРИИ			0,26	0,35	0,41	0,50	0,59	1,20	0,76	0,85	0,46
30	С УЧЕТОМ КОЭФ. ОТХОДА	1,02		0,27	0,36	0,42	0,51	0,60	1,22	0,77	0,87	0,47
31	ПРИВЕДЕННЫЙ К КЛАССУ А-I	1,47		0,40	0,53	0,62	0,75	0,88	1,79	1,13	1,28	0,69
32	ИТОГО МЕТИЗОВ, КГ:											
33	В НАТУРАЛЬНОЙ МАССЕ			0,27	0,36	0,42	0,51	0,60	1,22	0,77	0,87	0,47
34	ПРИВЕДЕННЫХ К КЛАССУ А-I			0,40	0,53	0,62	0,75	0,88	1,79	1,13	1,28	0,69
35	ИТОГО СТАЛИ ПРИВ К КЛАССУ А-I			2,24	2,89	3,79	4,45	5,08	7,28	6,36	7,00	3,19
36	ТО ЖЕ К МАРКЕ ВСт3кп2			1,01	1,01	1,01	1,01	1,01	1,01	1,01	1,01	1,01
37	ВСЕГО СТАЛИ, КГ:											
38	В НАТУРАЛЬНОМ ИСЧИСЛЕНИИ			3,1	3,7	4,6	5,2	5,8	7,7	7,0	7,6	4,0
39	ПРИВ.К КЛАССУ А-I И МАРКЕ ВСт3кп2			3,3	3,9	4,8	5,5	6,1	8,3	7,4	8,0	4,2

НОМЕР СТРОКИ	НАИМЕНОВАНИЕ МАТЕРИАЛА И ЕДИНИЦА ИЗМЕРЕНИЯ	КОЭФ Котх. Кпр	КОД МАТЕРИАЛА	КОЛИЧЕСТВО НА МАРКУ КОД ИЗДЕЛИЯ								
				БВП 9.3.30-75П	БВП 12.3.30-75П	БВП 15.3.30-75П	БВП 18.3.30-75П	БВП 21.3.30-75П	БВП 24.3.30-75П	БВП 27.3.30-75П	БВП 30.3.30-75П	БВП 9.6.30-75П
40	БЕТОН, М КУБ:											
41	ЛЕГКИЙ М 75			0,08	0,11	0,14	0,17	0,20	0,23	0,26	0,29	0,15
42	ЦЕМЕНТ, Т:		573000									
43	М 400		573112	0,02	0,03	0,03	0,04	0,05	0,06	0,06	0,07	0,04
44	С УЧЕТОМ КОЭФ. ОТХОДА	1,006		0,02	0,03	0,03	0,04	0,05	0,06	0,06	0,07	0,04
45	ПРИВЕДЕННЫЙ К МАРКЕ 400	1,00		0,02	0,03	0,03	0,04	0,05	0,06	0,06	0,07	0,04
46	ИТОГО ЦЕМЕНТА ПРИВ. К МАРКЕ 400			0,02	0,03	0,03	0,04	0,05	0,06	0,06	0,07	0,04
47	ИНЕРТНЫЕ ЗАПОЛНИТЕЛИ, М КУБ:											
48	ИСКУССТВЕННЫЙ ЛЕГКИЙ											
49	ПОРИСТЫЙ ЗАПОЛНИТЕЛЬ		571200	0,07	0,10	0,13	0,15	0,18	0,21	0,23	0,26	0,14
50	ПЕСОК ИСКУССТВЕННЫЙ			0,04	0,06	0,07	0,09	0,10	0,12	0,13	0,15	0,08

19599 154

ИНВ № ПОДЛ	ПОДП И ДАТА	ВЗАМ ИНВ №

НОМЕР СТРОКИ	НАИМЕНОВАНИЕ МАТЕРИАЛА И ЕДИНИЦА ИЗМЕРЕНИЯ	КОЭФ Котх. Кпр	КОД МАТЕРИАЛА	КОЛИЧЕСТВО НА МАРКУ КОД ИЗДЕЛИЯ								
				БВП 9.3.30-100П	БВП 12.3.30-100П	БВП 15.3.30-100П	БВП 18.3.30-100П	БВП 21.3.30-100П	БВП 24.3.30-100П	БВП 27.3.30-100П	БВП 30.3.30-100П	БВП 9.6.30-100П
1	СТАЛЬ СТЕРЖНЕВАЯ АРМАТУРНАЯ, КГ:		093000									
2	КЛАСС А-I ГОСТ 5781-82		093001									
3	ПО СЕРИИ			1,82	2,66	3,14	3,66	4,16	5,44	5,18	5,66	2,48
4	С УЧЕТОМ КОЭФ. ОТХОДА	1,01		1,84	2,69	3,17	3,70	4,20	5,49	5,23	5,72	2,50
5	ПРИВЕДЕННЫЙ К КЛАССУ А-I	1,00		1,84	2,69	3,17	3,70	4,20	5,49	5,23	5,72	2,50
6	ИТОГО СТАЛИ СТЕРЖН. АРМАТУРНОЙ, КГ:		093000									
7	В НАТУРАЛЬНОЙ МАССЕ			1,84	2,69	3,17	3,70	4,20	5,49	5,23	5,72	2,50
8	ПРИВЕДЕННОЙ К КЛАССУ А-I			1,84	2,69	3,17	3,70	4,20	5,49	5,23	5,72	2,50
9	СТАЛЬ СОРТ. КОНСТРУКЦИОННАЯ, КГ:		095000									
10	ПОЛОСОВАЯ ГОСТ 103-76		093100									
11	ПО СЕРИИ			1,00	1,00	1,00	1,00	1,00	1,00	1,00	1,00	1,00
12	С УЧЕТОМ КОЭФ. ОТХОДА	1,01		1,01	1,01	1,01	1,01	1,01	1,01	1,01	1,01	1,01
13	ПРИВЕД. К МАРКЕ ВСт3кп2	1,00		1,01	1,01	1,01	1,01	1,01	1,01	1,01	1,01	1,01

ИНВ № ПОДЛ	ПОДП И ДАТА	ВЗАМ ИНВ №

НОМЕР СТРОКИ	НАИМЕНОВАНИЕ МАТЕРИАЛА И ЕДИНИЦА ИЗМЕРЕНИЯ	КОЭФ Котх. Кпр	КОД МАТЕРИАЛА	КОЛИЧЕСТВО НА МАРКУ КОД ИЗДЕЛИЯ								
				БВП 9.3.30-100П	БВП 12.3.30-100П	БВП 15.3.30-100П	БВП 18.3.30-100П	БВП 21.3.30-100П	БВП 24.3.30-100П	БВП 27.3.30-100П	БВП 30.3.30-100П	БВП 9.6.30-100П
14	ИТОГО СТАЛИ СОРТ. КОНСТРУКЦ., КГ:		095000									
15	В НАТУРАЛЬНОЙ МАССЕ			1,01	1,01	1,01	1,01	1,01	1,01	1,01	1,01	1,01
16	ПРИВЕД. К МАРКЕ ВСт3кп2			1,01	1,01	1,01	1,01	1,01	1,01	1,01	1,01	1,01
17	ИТОГО СТАЛИ											
18	СТЕРЖНЕВОЙ АРМАТУРНОЙ И											
19	СОРТОВОЙ КОНСТРУКЦИОННОЙ, КГ:											
20	В НАТУРАЛЬНОЙ МАССЕ			2,85	3,70	4,18	4,71	5,21	6,50	6,24	6,73	3,51
21	ПРИВ. К КЛАССУ А-I И МАРКЕ ВСт3кп2			2,85	3,70	4,18	4,71	5,21	6,50	6,24	6,73	3,51
22	В Т.Ч. ПО УКРУПН. СОРТАМЕНТУ, КГ:											
23	СТАЛЬ КРУПНОСОРТНАЯ		093100	1,01	1,01	1,01	1,01	1,01	1,01	1,01	1,01	1,01
24	СТАЛЬ МЕЛКОСОРТНАЯ		093300	1,05	1,43	1,80	2,18	2,54	2,91	3,31	3,68	1,05
25	КАТАНКА		093400	0,79	1,26	1,37	1,52	1,66	2,58	1,92	2,04	1,45

Номер строки	Наименование материала и единица измерения	Коэф $K_{отх}$, $K_{пр}$	Код материала	Количество на марку код изделия: БВП 9.3.30-100 п	БВП 12.3.30-100 п	БВП 15.3.30-100 п	БВП 18.3.30-100 п	БВП 21.3.30-100 п	БВП 24.3.30-100 п	БВП 27.3.30-100 п	БВП 30.3.30-100 п	БВП 9.6.30-100 п
26	Металлоизделия пром. назначения											
27	(метизы), кг		120000									
28	Класс Вр1 ГОСТ 6727-80		121400									
29	По серии			0,26	0,35	0,41	0,50	0,59	1,20	0,76	0,85	0,46
30	С учетом коэф. отхода	1,02		0,27	0,36	0,42	0,51	0,60	1,22	0,77	0,87	0,47
31	Приведенный к классу А-I	1,47		0,40	0,53	0,62	0,75	0,88	1,79	1,13	1,28	0,69
32	Итого метизов, кг:											
33	В натуральной массе			0,27	0,36	0,42	0,51	0,60	1,22	0,77	0,87	0,47
34	Приведенных к классу А-I			0,40	0,53	0,62	0,75	0,88	1,79	1,13	1,28	0,69
35	Итого стали прив к классу А-I			2,24	3,22	3,79	4,45	5,08	7,28	6,36	7,00	3,19
36	То же к марке ВСт3кп2			1,01	1,01	1,01	1,01	1,01	1,01	1,01	1,01	1,01
37	Всего стали, кг:											
38	В натуральном исчислении			3,1	4,1	4,6	5,2	5,8	7,7	7,0	7,6	4,0
39	Прив к классу А-I и марке ВСт3кп2			3,3	4,2	4,8	5,5	6,1	8,3	7,4	8,0	4,2

Инв № подл	Подп. и дата	Взам инв №

Номер строки	Наименование материала и единица измерения	Коэф $K_{отх}$, $K_{пр}$	Код материала	Количество на марку код изделия: БВП 9.3.30-100 п	БВП 12.3.30-100 п	БВП 15.3.30-100 п	БВП 18.3.30-100 п	БВП 21.3.30-100 п	БВП 24.3.30-100 п	БВП 27.3.30-100 п	БВП 30.3.30-100 п	БВП 9.6.30-100 п
40	Бетон, м куб:											
41	Легкий М 100			0,08	0,11	0,14	0,17	0,20	0,23	0,26	0,29	0,15
42	Цемент, т:		573000									
43	М 400		573112	0,02	0,03	0,04	0,04	0,05	0,06	0,07	0,08	0,04
44	С учетом коэф. отхода	1,006		0,02	0,03	0,04	0,04	0,05	0,06	0,07	0,08	0,04
45	Приведенный к марке 400	1,00		0,02	0,03	0,04	0,04	0,05	0,06	0,07	0,08	0,04
46	Итого цемента прив. к марке 400			0,02	0,03	0,04	0,04	0,05	0,06	0,07	0,08	0,04
47	Инертные заполнители, м куб.:											
48	Искусственный легкий											
49	Пористый заполнитель		571200	0,07	0,10	0,13	0,15	0,18	0,21	0,23	0,26	0,14
50	Песок искусственный			0,04	0,06	0,07	0,09	0,10	0,12	0,13	0,15	0,08

19599 156

ИНВ № ПОДЛ	ПОДП И ДАТА	ВЗАМ ИНВ №

НОМЕР СТРОКИ	НАИМЕНОВАНИЕ МАТЕРИАЛА И ЕДИНИЦА ИЗМЕРЕНИЯ	КОЭФ Котд Кпр	КОД МАТЕРИАЛА	КОЛИЧЕСТВО НА МАРКУ КОД ИЗДЕЛИЯ БВП 18.6.30-75П	БВП 20.6.30-75П	БВП 21.6.30-75П	БВП 26.6.30-75П	БВП 27.6.30-75П	БВП 30.6.30-75П	БВП 27.6.30-75П-1	БВП 27.6.30-75П-1Ф	БВП 27.6.30-75П-2
1	СТАЛЬ СТЕРЖНЕВАЯ АРМАТУРНАЯ, КГ:		093000									
2	КЛАСС А-I ГОСТ 5781-82		093001									
3	ПО СЕРЦЦ			0,76	1,60	5,50	7,67	2,12	7,34	6,44	6,44	6,98
4	С УЧЕТОМ КОЭФ. ОТХОДА	1,01		0,77	1,62	5,55	7,75	2,14	7,41	6,50	6,50	7,05
5	ПРЦВЕДЕННЫЙ К КЛАССУ А-I	1,00		0,77	1,62	5,55	7,75	2,14	7,41	6,50	6,50	7,05
6	КЛАСС А-III ГОСТ 5781-82		093004									
7	ПО СЕРЦЦ			4,41	4,71	–	–	5,83	–	1,31	1,31	–
8	С УЧЕТОМ КОЭФ. ОТХОДА	1,01		4,45	4,76	–	–	5,89	–	1,32	1,32	–
9	ПРЦВЕДЕННЫЙ К КЛАССУ А-I	1,43		6,36	6,81	–	–	8,42	–	1,89	1,89	–
10	ЦТОГО СТАЛЦ СТЕРЖН. АРМАТУРНОЙ, КГ:		093000									
11	В НАТУРАЛЬНОЙ МАССЕ			5,22	6,38	5,55	7,75	8,03	7,41	7,82	7,82	7,05
12	ПРЦВЕДЕННОЙ К КЛАССУ А-I			7,13	8,43	5,55	7,75	10,56	7,41	8,39	8,39	7,05

ИНВ № ПОДЛ	ПОДПИСЬ И ДАТА	ВЗАМ ИНВ №

НОМЕР СТРОКИ	НАИМЕНОВАНИЕ МАТЕРИАЛА И ЕДИНИЦА ИЗМЕРЕНИЯ	КОЭФ Котд Кпр	КОД МАТЕРИАЛА	КОЛИЧЕСТВО НА МАРКУ КОД ИЗДЕЛИЯ БВП 18.6.30-75П	БВП 20.6.30-75П	БВП 21.6.30-75П	БВП 26.6.30-75П	БВП 27.6.30-75П	БВП 30.6.30-75П	БВП 27.6.30-75П-1	БВП 27.6.30-75П-1Ф	БВП 27.6.30-75П-2
13	СТАЛЬ СОРТОВАЯ КОНСТРУКЦИОН. КГ:		095000									
14	ПОЛОСОВАЯ ГОСТ 103-76		093100									
15	ПО СЕРЦЦ			0,75	0,75	1,00	1,00	1,00	1,00	1,50	1,50	1,50
16	С УЧЕТОМ КОЭФ. ОТХОДА	1,01		0,76	0,76	1,01	1,01	1,01	1,01	1,51	1,51	1,51
17	ПРЦВЕД. К МАРКЕ ВСт3кп2	1,00		0,76	0,76	1,01	1,01	1,01	1,01	1,51	1,51	1,51
18	ЦТОГО СТАЛЦ СОРТОВОЙ КОНСТРУКЦ., КГ:		095000									
19	В НАТУРАЛЬНОЙ МАССЕ			0,76	0,76	1,01	1,01	1,01	1,01	1,51	1,51	1,51
20	ПРЦВЕД. К МАРКЕ ВСт3кп2			0,76	0,76	1,01	1,01	1,01	1,01	1,51	1,51	1,51
21	ЦТОГО СТАЛЦ											
22	СТЕРЖНЕВОЙ АРМАТУРНОЙ Ц											
23	СОРТОВОЙ КОНСТРУКЦИОННОЙ, КГ:											
24	В НАТУРАЛЬНОЙ МАССЕ			5,98	7,14	6,56	8,76	9,04	8,42	9,33	9,33	8,56
25	ПРЦВ. К КЛАССУ А-I Ц МАРКЕ ВСт3кп2			7,89	9,19	6,56	8,76	11,57	8,42	9,90	9,90	8,56

156

НОМЕР СТРОКИ	НАИМЕНОВАНИЕ МАТЕРИАЛА И ЕДИНИЦА ИЗМЕРЕНИЯ	КОЭФ Котх. Кпр	КОД МАТЕРИАЛА	КОЛИЧЕСТВО НА МАРКУ КОД ИЗДЕЛИЯ								
				БВП 18.6.30-75 п	БВП 20.6.30-75 п	БВП 21.6.30-75 п	БВП 26.6.30-75 п	БВП 27.6.30-75 п	БВП 30.6.30-75 п	БВП 27.6.30-75 п-1	БВП 27.6.30-75 п-1а	БВП 27.6.30-75 п-2
26	В Т.Ч. ПО УКРУПН. СОРТАМЕНТУ, КГ:											
27	СТАЛЬ КРУПНОСОРТНАЯ		093100	0,76	0,76	1,01	1,01	1,01	1,01	1,51	1,51	1,51
28	СТАЛЬ МЕЛКОСОРТНАЯ		093300	—	0,85	3,92	5,31	2,14	5,05	3,65	3,65	4,93
29	КАТАНКА		093400	5,22	5,53	1,63	2,44	5,89	2,36	4,17	4,17	2,12
30	МЕТАЛЛОИЗДЕЛИЯ ПРОМ. НАЗНАЧЕНИЯ											
31	(МЕТИЗЫ), КГ		120000									
32	КЛАСС Вр1 ГОСТ 6727-80		121400									
33	ПО СЕРИИ			1,12	1,22	0,97	1,78	1,64	1,35	1,35	1,37	1,35
34	С УЧЕТОМ КОЭФ. ОТХОДА	1,02		1,14	1,24	0,99	1,82	1,67	1,38	1,38	1,40	1,38
35	ПРИВЕДЕННЫЙ К КЛАССУ А-I	1,47		1,68	1,82	1,46	2,67	2,45	2,03	2,03	2,06	2,03
36	ИТОГО МЕТИЗОВ, КГ:		120000									
37	В НАТУРАЛЬНОЙ МАССЕ			1,14	1,24	0,99	1,82	1,67	1,38	1,38	1,40	1,38
38	ПРИВЕДЕННЫХ К КЛАССУ А-I			1,68	1,82	1,46	2,67	2,45	2,03	2,03	2,06	2,03
39	ИТОГО СТАЛИ ПРИВ. К КЛАССУ А-I			8,81	10,25	7,01	10,42	10,48	9,44	10,42	10,45	9,08
40	ТО ЖЕ К МАРКЕ ВСт3кп2			0,76	0,76	1,01	1,01	1,01	1,01	1,51	1,51	1,51

ИНВ № ПОДЛ	ПОДП И ДАТА	ВЗАМ ИНВ №

НОМЕР СТРОКИ	НАИМЕНОВАНИЕ МАТЕРИАЛА И ЕДИНИЦА ИЗМЕРЕНИЯ	КОЭФ Котх. Кпр	КОД МАТЕРИАЛА	КОЛИЧЕСТВО НА МАРКУ КОД ИЗДЕЛИЯ								
				БВП 18.6.30-75 п	БВП 20.6.30-75 п	БВП 21.6.30-75 п	БВП 26.6.30-75 п	БВП 27.6.30-75 п	БВП 30.6.30-75 п	БВП 27.6.30-75 п-1	БВП 27.6.30-75 п-1а	БВП 27.6.30-75 п-2
41	ВСЕГО СТАЛИ, КГ:											
42	В НАТУРАЛЬНОМ ИСЧИСЛЕНИИ			7,1	8,4	7,6	10,6	10,7	9,8	10,7	10,7	9,9
43	ПРИВ. К КЛАССУ А-I И МАРКЕ ВСт3кп2			9,6	11,0	8,0	11,4	11,5	10,5	11,9	12,0	10,6
44	БЕТОН, М КУБ:											
45	ЛЕГКИЙ М 75			0,27	0,28	0,36	0,40	0,40	0,51	0,29	0,30	0,47
46	ЦЕМЕНТ, Т:		573000									
47	М 400		573112	0,06	0,07	0,09	0,10	0,10	0,12	0,07	0,07	0,11
48	С УЧЕТОМ КОЭФ. ОТХОДА	1,006		0,06	0,07	0,09	0,10	0,10	0,12	0,07	0,07	0,11
49	ПРИВЕДЕННЫЙ К МАРКЕ 400	1,00		0,06	0,07	0,09	0,10	0,10	0,12	0,07	0,07	0,11
50	ИТОГО ЦЕМЕНТА ПРИВ. К МАРКЕ 400			0,06	0,07	0,09	0,10	0,10	0,12	0,07	0,07	0,11
51	ИНЕРТНЫЕ ЗАПОЛНИТЕЛИ, М КУБ:											
52	ИСКУССТВЕННЫЙ ЛЕГКИЙ											
53	ПОРИСТЫЙ ЗАПОЛНИТЕЛЬ		571200	0,24	0,25	0,32	0,36	0,36	0,46	0,26	0,27	0,42
54	ПЕСОК ИСКУССТВЕННЫЙ			0,14	0,14	0,18	0,20	0,20	0,26	0,15	0,15	0,24

Инв № подл	Подп и дата	Взам инв №

Номер строки	Наименование материала и единица измерения	Коэф Котх. Кпр	Код материала	Количество на марку код изделия								
				БВП 18.6.30-100п	БВП 20.6.30-100п	БВП 21.6.30-100п	БВП 26.6.30-100п	БВП 27.6.30-100п	БВП 30.6.30-100п	БВП 27.6.30-100п-1	БВП 27.6.30-100п-1а	БВП 27.6.30-100п-2
1	Сталь стержневая арматурная, кг:		093000									
2	класс А-I ГОСТ 5781-82		093001									
3	по серии			0,76	1,60	5,50	7,67	2,12	7,34	6,44	6,44	6,98
4	с учетом коэф. отхода	1,01		0,77	1,62	5,55	7,75	2,14	7,41	6,50	6,50	7,05
5	приведенный к классу А-I	1,00		0,77	1,62	5,55	7,75	2,14	7,41	6,50	6,50	7,05
6	класс А-III ГОСТ 5781-82		093004									
7	по серии			4,41	4,71	–	–	5,83	–	1,31	1,31	–
8	с учетом коэф. отхода	1,01		4,45	4,76	–	–	5,89	–	1,32	1,32	–
9	приведенный к классу А-I	1,43		6,36	6,81	–	–	8,42	–	1,89	1,89	–
10	Итого сталь стержн. арматурной, кг.		093000									
11	в натуральной массе			5,22	6,38	5,55	7,75	8,03	7,41	7,82	7,82	7,05
12	приведенной к классу А-I			7,13	8,43	5,55	7,75	10,56	7,41	8,39	8,39	7,05

Инв №.подл	Подпись и дата	Взам инв №

Номер строки	Наименование материала и единица измерения	Коэф Котх Кпр	Код материала	Количество на марку код изделия								
				БВП 18.6.30-100п	БВП 20.6.30-100п	БВП 21.6.30-100п	БВП 26.6.30-100п	БВП 27.6.30-100п	БВП 30.6.30-100п	БВП 27.6.30-100п-1	БВП 27.6.30-100п-1а	БВП 27.6.30-100п-2
13	Сталь сортовая конструкцион. кг:		095000									
14	полосовая ГОСТ 103-76		093100									
15	по серии			0,75	0,75	1,00	1,00	1,00	1,00	1,50	1,50	1,50
16	с учетом коэф. отхода	1,01		0,76	0,76	1,01	1,01	1,01	1,01	1,51	1,51	1,51
17	привед. к марке ВСт3кп2	1,00		0,76	0,76	1,01	1,01	1,01	1,01	1,51	1,51	1,51
18	Итого сталь сортовой конструкц., кг:		095000									
19	в натуральной массе			0,76	0,76	1,01	1,01	1,01	1,01	1,51	1,51	1,51
20	привед. к марке ВСт3кп2			0,76	0,76	1,01	1,01	1,01	1,01	1,51	1,51	1,51
21	Итого сталь											
22	стержневой арматурной и											
23	сортовой конструкционной, кг:											
24	в натуральной массе			5,98	7,14	6,56	8,76	9,04	8,42	9,33	9,33	8,56
25	прив. к классу А-I и марке ВСт3кп2			7,89	9,19	6,56	8,76	11,57	8,42	9,90	9,90	8,56

Формат А4

НОМЕР СТРОКИ	НАИМЕНОВАНИЕ МАТЕРИАЛА И ЕДИНИЦА ИЗМЕРЕНИЯ	КОЭФ Кобщ Кпр	КОД МАТЕРИАЛА	КОЛИЧЕСТВО НА МАРКУ КОД ИЗДЕЛИЯ								
				БВП 18.6.30--100 п	БВП 20.6.30--100 п	БВП 21.6.30--100 п	БВП 26.6.30--100 п	БВП 27.6.30--100 п	БВП 30.6.30--100 п	БВП 27.6.30--100 п-1	БВП 27.6.30--100 п-1а	БВП 27.6.30--100 п-2
26	В Т.Ч. ПО УКРУПН. СОРТАМЕНТУ, КГ:											
27	СТАЛЬ КРУПНОСОРТНАЯ		093100	0,76	0,76	1,01	1,01	1,01	1,01	1,51	1,51	1,51
28	СТАЛЬ МЕЛКОСОРТНАЯ		093300	—	0,85	3,92	5,31	2,14	5,05	3,65	3,65	4,93
29	КАТАНКА		093400	5,22	5,53	1,63	2,44	5,89	2,36	4,17	4,17	2,12
30	МЕТАЛЛОИЗДЕЛИЯ ПРОМ. НАЗНАЧЕНИЯ											
31	(МЕТИЗЫ), КГ		120000									
32	КЛАСС Вр1 ГОСТ 6727-80		121400									
33	ПО СЕРИИ			1,12	1,22	0,97	1,78	1,64	1,35	1,35	1,37	1,35
34	С УЧЕТОМ КОЭФ. ОТХОДА	1,02		1,14	1,24	0,99	1,82	1,67	1,38	1,38	1,40	1,38
35	ПРИВЕДЕННЫЙ К КЛАССУ А-I	1,47		1,68	1,82	1,46	2,67	2,45	2,03	2,03	2,06	2,03
36	ИТОГО МЕТИЗОВ, КГ:		120000									
37	В НАТУРАЛЬНОЙ МАССЕ			1,14	1,24	0,99	1,82	1,67	1,38	1,38	1,40	1,38
38	ПРИВЕДЕННЫХ К КЛАССУ А-I			1,68	1,82	1,46	2,67	2,45	2,03	2,03	2,06	2,03
39	ИТОГО СТАЛИ ПРИВ. К КЛАССУ А-I			8,81	10,25	7,01	10,42	10,48	9,44	10,42	10,45	9,08
40	ТО ЖЕ К МАРКЕ ВСт3кп2			0,76	0,76	1,01	1,01	1,01	1,01	1,51	1,51	1,51

ИНВ № ПОДЛ	ПОДП И ДАТА	ВЗАМ ИНВ №

НОМЕР СТРОКИ	НАИМЕНОВАНИЕ МАТЕРИАЛА И ЕДИНИЦА ИЗМЕРЕНИЯ	КОЭФ Кот Кпр	КОД МАТЕРИАЛА	КОЛИЧЕСТВО НА МАРКУ КОД ИЗДЕЛИЯ								
				БВП 18.6.30--100 п	БВП 20.6.30--100 п	БВП 21.6.30--100 п	БВП 26.6.30--100 п	БВП 27.6.30--100 п	БВП 30.6.30--100 п	БВП 27.6.30--100 п-1	БВП 27.6.30--100 п-1а	БВП 27.6.30--100 п-2
41	ВСЕГО СТАЛИ, КГ:											
42	В НАТУРАЛЬНОМ ИСЧИСЛЕНИИ			7,1	8,4	7,6	10,6	10,7	9,8	10,7	10,7	9,9
43	ПРИВ. К КЛАССУ А-I И МАРКЕ ВСт3кп2			9,6	11,0	8,0	11,4	11,5	10,5	11,9	12,0	10,6
44	БЕТОН, М КУБ:											
45	ЛЕГКИЙ М 100			0,27	0,28	0,36	0,40	0,40	0,51	0,29	0,30	0,47
46	ЦЕМЕНТ, Т:		573000									
47	М 400		573112	0,07	0,07	0,09	0,11	0,11	0,13	0,08	0,08	0,12
48	С УЧЕТОМ КОЭФ. ОТХОДА	1,006		0,07	0,07	0,09	0,11	0,11	0,13	0,08	0,08	0,12
49	ПРИВЕДЕННЫЙ К МАРКЕ 400	1,00		0,07	0,07	0,09	0,11	0,11	0,13	0,08	0,08	0,12
50	ИТОГО ЦЕМЕНТА ПРИВ. К МАРКЕ 400			0,07	0,07	0,09	0,11	0,11	0,13	0,08	0,08	0,12
51	ИНЕРТНЫЕ ЗАПОЛНИТЕЛИ, М КУБ:											
52	ИСКУССТВЕННЫЙ ЛЕГКИЙ											
53	ПОРИСТЫЙ ЗАПОЛНИТЕЛЬ		571200	0,24	0,25	0,32	0,36	0,36	0,46	0,26	0,27	0,42
54	ПЕСОК ИСКУССТВЕННЫЙ			0,14	0,14	0,18	0,20	0,20	0,26	0,15	0,15	0,24

10599 160

ИНВ № ПОДЛ	ПОДП И ДАТА	ВЗАМ ИНВ №

НОМЕР СТРОКИ	НАИМЕНОВАНИЕ МАТЕРИАЛА И ЕДИНИЦА ИЗМЕРЕНИЯ	КОЭФ Котд. Кпр	КОД МАТЕРИАЛА	КОЛИЧЕСТВО НА МАРКУ КОД ИЗДЕЛИЯ									
				БВП 27.6.30-75П-2а	БВП 27.6.30-75П-3	БВП 34.6.30-75П	БВП 34.6.30-75П-1	БВП 34.6.30-75П-2	БВП 34.6.30-75П-3	БВП 34.3.30-75П	БВП 34.3.30-75П-1	БВП 46.6.30-75П	БВП 46.6.30-75П-1
1	СТАЛЬ СТЕРЖНЕВАЯ АРМАТУРНАЯ, КГ:		093000										
2	КЛАСС А-I ГОСТ 5781-82		093001										
3	ПО СЕРЦЮ			6,98	7,24	1,36	1,36	1,36	1,36	1,42	1,42	1,36	1,36
4	С УЧЕТОМ КОЭФ. ОТХОДА	1,01		7,05	7,31	1,37	1,37	1,37	1,37	1,43	1,43	1,37	1,37
5	ПРИВЕДЕННЫЙ К КЛАССУ А-I	1,00		7,05	7,31	1,37	1,37	1,37	1,37	1,43	1,43	1,37	1,37
6	КЛАСС А III ГОСТ 5781-82		093004										
7	ПО СЕРЦЮ			–	–	11,26	11,24	11,26	11,35	5,84	5,84	15,33	15,33
8	С УЧЕТОМ КОЭФ. ОТХОДА	1,01		–	–	11,37	11,35	11,37	11,46	5,90	5,90	15,48	15,48
9	ПРИВЕДЕННЫЙ К КЛАССУ А-I	1,43		–	–	16,26	16,23	16,26	16,39	8,44	8,44	22,14	22,14
10	ИТОГО СТАЛЬ СТЕРЖН. АРМАТУРНОЙ, КГ:		093000										
11	В НАТУРАЛЬНОЙ МАССЕ			7,05	7,31	12,74	12,72	12,74	12,83	7,33	7,33	16,85	16,85
12	ПРИВЕДЕННОЙ К КЛАССУ А-I			7,05	7,31	17,63	17,60	17,63	17,76	9,87	9,87	23,51	23,51

ИНВ № ПОДЛ	ПОДП И ДАТА	ВЗАМ ИНВ №

НОМЕР СТРОКИ	НАИМЕНОВАНИЕ МАТЕРИАЛА И ЕДИНИЦА ИЗМЕРЕНИЯ	КОЭФ Котд. Кпр	КОД МАТЕРИАЛА	КОЛИЧЕСТВО НА МАРКУ КОД ИЗДЕЛИЯ									
				БВП 27.6.30-75П-2а	БВП 27.6.30-75П-3	БВП 34.6.30-75П	БВП 34.6.30-75П-1	БВП 34.6.30-75П-2	БВП 34.6.30-75П-3	БВП 34.3.30-75П	БВП 34.3.30-75П-1	БВП 46.6.30-75П	БВП 46.6.30-75П-1
13	СТАЛЬ СОРТ. КОНСТРУКЦИОННАЯ, КГ:		095000										
14	ПОЛОСОВАЯ ГОСТ 103-76		093100										
15	ПО СЕРЦЮ			1,50	1,00	1,75	1,75	1,75	1,75	1,00	1,00	1,50	1,50
16	С УЧЕТОМ КОЭФ. ОТХОДА	1,01		1,51	1,01	1,77	1,77	1,77	1,77	1,01	1,01	1,51	1,51
17	ПРИВЕД. К МАРКЕ ВСт3кп2	1,00		1,51	1,01	1,77	1,77	1,77	1,77	1,01	1,01	1,51	1,51
18	ИТОГО СТАЛЬ СОРТ. КОНСТРУКЦ., КГ:		095000										
19	В НАТУРАЛЬНОЙ МАССЕ			1,51	1,01	1,77	1,77	1,77	1,77	1,01	1,01	1,51	1,51
20	ПРИВЕД. К МАРКЕ ВСт3кп2			1,51	1,01	1,77	1,77	1,77	1,77	1,01	1,01	1,51	1,51
21	ИТОГО СТАЛЬ												
22	СТЕРЖНЕВОЙ АРМАТУРНОЙ И												
23	СОРТОВОЙ КОНСТРУКЦИОННОЙ, КГ:												
24	В НАТУРАЛЬНОЙ МАССЕ			8,56	8,32	14,51	14,49	14,51	14,60	8,34	8,34	18,36	18,36
25	ПРИВ. К КЛАССУ А-I И МАРКЕ ВСт3кп2			8,56	8,32	19,40	19,37	19,40	19,53	10,88	10,88	25,02	25,02

НОМЕР СТРОКИ	НАИМЕНОВАНИЕ МАТЕРИАЛА И ЕДИНИЦА ИЗМЕРЕНИЯ	КОЭФ Котх Кпр	КОД МАТЕРИАЛА	КОЛИЧЕСТВО НА МАРКУ. КОД ИЗДЕЛИЯ									
				БВП 27.6.30-75П-2а	БВП 27.6.30-75П-3	БВП 34.6.30-75П	БВП 34.6.30-75П-1	БВП 34.6.30-75П-2	БВП 34.6.30-75П-3	БВП 34.3.30-75П	БВП 34.3.30-75П-1	БВП 46.6.30-75П	БВП 46.6.30-75П-1
26	В Т.Ч. ПО УКРУПН. СОРТАМЕНТУ, КГ:												
27	СТАЛЬ КРУПНОСОРТНАЯ		093100	1,51	1,01	1,77	1,77	1,77	1,77	1,01	1,01	1,51	1,51
28	СТАЛЬ МЕЛКОСОРТНАЯ		093300	4,93	5,19	1,79	1,79	1,79	1,79	1,43	1,43	2,22	2,22
29	КАТАНКА		093400	2,12	2,12	10,95	10,93	10,95	11,04	5,90	5,90	14,63	14,63
30	МЕТАЛЛОИЗДЕЛИЯ ПРОМ НАЗНАЧЕНИЯ												
31	(МЕТИЗЫ), КГ		120000										
32	КЛАСС Вр1 ГОСТ 6727-80		121400										
33	ПО СЕРИИ			1,35	1,02	3,67	3,67	3,67	3,71	2,10	2,10	5,09	5,09
34	С УЧЕТОМ КОЭФ. ОТХОДА	1,02		1,38	1,04	3,74	3,74	3,74	3,78	2,14	2,14	5,19	5,19
35	ПРИВЕДЕННЫЙ К КЛАССУ А-I	1,47		2,03	1,53	5,50	5,50	5,50	5,56	3,14	3,14	7,63	7,63
36	ИТОГО МЕТИЗОВ, КГ:		120000										
37	В НАТУРАЛЬНОЙ МАССЕ			1,38	1,04	3,74	3,74	3,74	3,78	2,14	2,14	5,19	5,19
38	ПРИВЕДЕННЫХ К КЛАССУ А-I			2,03	1,53	5,50	5,50	5,50	5,56	3,14	3,14	7,63	7,63

ИНВ № ПОДЛ	ПОДП И ДАТА	ВЗАМ ИНВ №

НОМЕР СТРОКИ	НАИМЕНОВАНИЕ МАТЕРИАЛА И ЕДИНИЦА ИЗМЕРЕНИЯ	КОЭФ Котх Кпр	КОД МАТЕРИАЛА	КОЛИЧЕСТВО НА МАРКУ КОД ИЗДЕЛИЯ									
				БВП 27.6.30-75П-2а	БВП 27.6.30-75П-3	БВП 34.6.30-75П	БВП 34.6.30-75П-1	БВП 34.6.30-75П-2	БВП 34.6.30-75П-3	БВП 34.3.30-75П	БВП 34.3.30-75П-1	БВП 46.6.30-75П	БВП 46.6.30-75П-1
39	ИТОГО СТАЛИ ПРИВ. К КЛАССУ А-I			9,08	8,84	23,13	23,10	23,13	23,32	13,01	13,01	34,28	34,28
40	ТО ЖЕ К МАРКЕ ВСт3кп2			1,51	1,01	1,77	1,77	1,77	1,77	1,01	1,01	1,51	1,51
41	ВСЕГО СТАЛИ, КГ:												
42	В НАТУРАЛЬНОМ ИСЧИСЛЕНИИ			9,9	9,4	18,3	18,2	18,3	18,4	10,5	10,5	23,5	23,5
43	ПРИВ К КЛАССУ А-I И МАРКЕ ВСт3кп2			10,6	9,8	24,9	24,9	24,9	25,1	14,0	14,0	35,8	35,8
44	БЕТОН, М КУБ:												
45	ЛЕГКИЙ М 75			0,47	0,45	0,42	0,42	0,42	0,42	0,28	0,28	0,54	0,54
46	ЦЕМЕНТ, Т:		573000										
47	М 400		573112	0,11	0,11	0,10	0,10	0,10	0,10	0,07	0,07	0,13	0,13
48	С УЧЕТОМ КОЭФ. ОТХОДА	1,006		0,11	0,11	0,10	0,10	0,10	0,10	0,07	0,07	0,13	0,13
49	ПРИВЕДЕННЫЙ К МАРКЕ 400	1,00		0,11	0,11	0,10	0,10	0,10	0,10	0,07	0,07	0,13	0,13
50	ИТОГО ЦЕМЕНТА ПРИВ К МАРКЕ 400			0,11	0,11	0,10	0,10	0,10	0,10	0,07	0,07	0,13	0,13
51	ИНЕРТНЫЕ ЗАПОЛНИТЕЛИ, М КУБ:												
52	ИСКУССТВЕННЫЙ ЛЕГКИЙ												
53	ПОРИСТЫЙ ЗАПОЛНИТЕЛЬ		571200	0,42	0,41	0,38	0,38	0,38	0,38	0,25	0,25	0,49	0,49
54	ПЕСОК ИСКУССТВЕННЫЙ			0,24	0,22	0,21	0,21	0,21	0,21	0,14	0,14	0,27	0,27

10539
162

Инв № подл	Подп и дата	Взам инв №

Номер строки	Наименование материала и единица измерения	Коэф Котд Кпр	Код материала	Количество на марку код изделия									
				БВП 27.6.30-100П-2а	БВП 27.6.30-100П-3	БВП 34.6.30-100П	БВП 34.6.30-100П-1	БВП 34.6.30-100П-2	БВП 34.6.30-100П-3	БВП 34.3.30-100П	БВП 34.3.30-100П-1	БВП 46.6.30-100П	БВП 46.6.30-100П-1
1	Сталь стержневая арматурная, кг:		093000										
2	Класс А-I ГОСТ 5781-82		093001										
3	По серии			6,98	7,24	1,36	1,36	1,36	1,36	1,42	1,42	1,36	1,36
4	С учетом коэф. отхода	1,01		7,05	7,31	1,37	1,37	1,37	1,37	1,43	1,43	1,37	1,37
5	Приведенный к классу А-I	1,00		7,05	7,31	1,37	1,37	1,37	1,37	1,43	1,43	1,37	1,37
6	Класс А III ГОСТ 5781-82		093004										
7	По серии			–	–	11,26	11,24	11,26	11,35	5,84	5,84	15,33	15,33
8	С учетом коэф. отхода	1,01		–	–	11,37	11,35	11,37	11,46	5,90	5,90	15,48	15,48
9	Приведенный к классу А-I	1,43		–	–	16,26	16,23	16,26	16,39	8,44	8,44	22,14	22,14
10	Итого стали стержн. арматурной, кг:		093000										
11	В натуральной массе			7,05	7,31	12,74	12,72	12,74	12,83	7,33	7,33	16,85	16,85
12	Приведенной к классу А-I			7,05	7,31	17,63	17,60	17,63	17,76	9,87	9,87	23,51	23,51

Инв № подл	Подп и дата	Взам инв №

Номер строки	Наименование материала и единица измерения	Коэф Котд Кпр	Код материала	Количество на марку код изделия									
				БВП 27.6.30-100П-2а	БВП 27.6.30-100П-3	БВП 34.6.30-100П	БВП 34.6.30-100П-1	БВП 34.6.30-100П-2	БВП 34.6.30-100П-3	БВП 34.3.30-100П	БВП 34.3.30-100П-1	БВП 46.6.30-100П	БВП 46.6.30-100П-1
13	Сталь сорт. конструкционная, кг:		095000										
14	Полосовая ГОСТ 103-76		093100										
15	По серии			1,50	1,00	1,75	1,75	1,75	1,75	1,00	1,00	1,50	1,50
16	С учетом коэф отхода	1,01		1,51	1,01	1,77	1,77	1,77	1,77	1,01	1,01	1,51	1,51
17	Привед. к марке ВСт3кп2	1,00		1,51	1,01	1,77	1,77	1,77	1,77	1,01	1,01	1,51	1,51
18	Итого стали сорт. конструкц., кг:		095000										
19	В натуральной массе			1,51	1,01	1,77	1,77	1,77	1,77	1,01	1,01	1,51	1,51
20	Привед. к марке ВСт3кп2			1,51	1,01	1,77	1,77	1,77	1,77	1,01	1,01	1,51	1,51
21	Итого стали												
22	стержневой арматурной и												
23	сортовой конструкционной, кг:												
24	В натуральной массе			8,56	8,32	14,51	14,49	14,51	14,60	8,34	8,34	18,36	18,36
25	Прив. к классу А-I и марке ВСт3кп2			8,56	8,32	19,40	19,37	19,40	19,53	10,88	10,88	25,02	25,02

НОМЕР СТРОКИ	НАИМЕНОВАНИЕ МАТЕРИАЛА И ЕДИНИЦА ИЗМЕРЕНИЯ	КОЭФ Котх Кпр	КОД МАТЕРИАЛА	КОЛИЧЕСТВО НА МАРКУ КОД ИЗДЕЛИЯ									
				БВП 27.6.30-100П-2а	БВП 27.6.30-100П-3	БВП 34.6.30-100 П	БВП 34.6.30-100П-1	БВП 34.6.30-100П-2	БВП 34.6.30-100П-3	БВП 34.3.30-100 П	БВП 34.3.30-100П-1	БВП 46.6.30-100 П	БВП 46.6.30-100П-1
26	В Т.Ч. ПО УКРУПН. СОРТАМЕНТУ, КГ:												
27	СТАЛЬ КРУПНОСОРТНАЯ		093100	1,51	1,01	1,77	1,77	1,77	1,77	1,01	1,01	1,51	1,51
28	СТАЛЬ МЕЛКОСОРТНАЯ		093300	4,93	5,19	1,79	1,79	1,79	1,79	1,43	1,43	2,22	2,22
29	КАТАНКА		093400	2,12	2,12	10,95	10,93	10,95	11,04	5,90	5,90	14,63	14,63
30	МЕТАЛЛОИЗДЕЛИЯ ПРОМ НАЗНАЧЕНИЯ												
31	(МЕТИЗЫ), КГ		120000										
32	КЛАСС Вр I ГОСТ 6727-80		121400										
33	ПО СЕРИИ			1,35	1,02	3,67	3,67	3,67	3,71	2,10	2,10	5,09	5,09
34	С УЧЕТОМ КОЭФ. ОТХОДА	1,02		1,38	1,04	3,74	3,74	3,74	3,78	2,14	2,14	5,19	5,19
35	ПРИВЕДЕННЫЙ К КЛАССУ А-I	1,47		2,03	1,53	5,50	5,50	5,50	5,56	3,14	3,14	7,63	7,63
36	ИТОГО МЕТИЗОВ, КГ:		120000										
37	В НАТУРАЛЬНОЙ МАССЕ			1,38	1,04	3,74	3,74	3,74	3,78	2,14	2,14	5,19	5,19
38	ПРИВЕДЕННЫХ К КЛАССУ А-I			2,03	1,53	5,50	5,50	5,50	5,56	3,14	3,14	7,63	7,63

ИНВ № ПОДЛ	ПОДП И ДАТА	ВЗАМ ИНВ №

НОМЕР СТРОКИ	НАИМЕНОВАНИЕ МАТЕРИАЛА И ЕДИНИЦА ИЗМЕРЕНИЯ	КОЭФ Котх Кпр	КОД МАТЕРИАЛА	КОЛИЧЕСТВО НА МАРКУ КОД ИЗДЕЛИЯ									
				БВП 27.6.30-100П-2а	БВП 27.6.30-100П-3	БВП 34.6.30-100 П	БВП 34.6.30-100П-1	БВП 34.6.30-100П-2	БВП 34.6.30-100П-3	БВП 34.3.30-100 П	БВП 34.3.30-100П-1	БВП 46.6.30-100 П	БВП 46.6.30-100П-1
39	ИТОГО СТАЛИ ПРИВ. К КЛАССУ А-I			9,08	8,84	23,13	23,10	23,13	23,32	13,01	13,01	34,28	34,28
40	ТО ЖЕ К МАРКЕ ВСт3кп2			1,51	1,01	1,77	1,77	1,77	1,77	1,01	1,01	1,51	1,51
41	ВСЕГО СТАЛИ, КГ:												
42	В НАТУРАЛЬНОМ ИСЧИСЛЕНИИ			9,9	9,4	18,3	18,2	18,3	18,4	10,5	10,5	23,5	23,5
43	ПРИВ. К КЛАССУ А-I И МАРКЕ ВСт3кп2			10,6	9,8	24,9	24,9	24,9	25,1	14,0	14,0	35,8	35,8
44	БЕТОН, М КУБ:												
45	ЛЕГКИЙ М 100			0,47	0,45	0,42	0,42	0,42	0,42	0,28	0,28	0,54	0,54
46	ЦЕМЕНТ, Т:		573000										
47	М 400		573112	0,12	0,12	0,11	0,11	0,11	0,11	0,07	0,07	0,14	0,14
48	С УЧЕТОМ КОЭФ. ОТХОДА	1,006		0,12	0,12	0,11	0,11	0,11	0,11	0,07	0,07	0,14	0,14
49	ПРИВЕДЕННЫЙ К МАРКЕ 400	1,00		0,12	0,12	0,11	0,11	0,11	0,11	0,07	0,07	0,14	0,14
50	ИТОГО ЦЕМЕНТА ПРИВ К МАРКЕ 400			0,12	0,12	0,11	0,11	0,11	0,11	0,07	0,07	0,14	0,14
51	ИНЕРТНЫЕ ЗАПОЛНИТЕЛИ, М КУБ.:												
52	ИСКУССТВЕННЫЙ ЛЕГКИЙ												
53	ПОРИСТЫЙ ЗАПОЛНИТЕЛЬ		571200	0,42	0,41	0,38	0,38	0,38	0,38	0,25	0,25	0,49	0,49
54	ПЕСОК ИСКУССТВЕННЫЙ			0,24	0,22	0,21	0,21	0,21	0,21	0,14	0,14	0,27	0,27

19599 16-4

Инв № подл	Подпись и дата	Взам инв №

Номер строки	Наименование материала и единица измерения	Коэф Котх. Кпр	Код материала	Количество на марку код изделия								
				БВП 34.6.30-150Т	БВП 34.6.30-150Т-1	БВП 34.6.30-150Т-2	БВП 34.6.30-150Т-3	БВП 34.3.30-150Т	БВП 34.3.30-150Т-1	БВП 46.6.30-150Т	БВП 46.6.30-150Т-1	БВП 34.6.30-150Т-а
1	Сталь стержневая арматурная, кг:		093000									
2	Класс А-I ГОСТ 5781-82		093001									
3	По сериш			1,36	1,36	1,36	1,36	1,42	1,42	1,36	1,36	1,36
4	С учетом коэф. отхода	1,01		1,37	1,37	1,37	1,37	1,43	1,43	1,37	1,37	1,37
5	Приведенный к классу А-I	1,00		1,37	1,37	1,37	1,37	1,43	1,43	1,37	1,37	1,37
6	Класс А III ГОСТ 5781-82		093004									
7	По сериш			11,26	11,24	11,26	11,35	5,84	5,84	15,33	15,33	19,62
8	С учетом коэф. отхода	1,01		11,37	11,35	11,37	11,46	5,90	5,90	15,48	15,48	19,82
9	Приведенный к классу А-I	1,43		16,26	16,23	16,26	16,39	8,44	8,44	22,14	22,14	28,34
10	Итого сталь стержн. арматурной, кг:											
11	В натуральной массе		093000	12,74	12,72	12,74	12,83	7,33	7,33	16,85	16,85	21,19
12	Приведенной к классу А-I			17,63	17,60	17,63	17,76	9,87	9,87	23,51	23,51	29,71

Инв № подл	Подп. и дата	Взам инв №

Номер строки	Наименование материала и единица измерения	Коэф Котх. Кпр	Код материала	Количество на марку код изделия								
				БВП 34.6.30-150Т	БВП 34.6.30-150Т-1	БВП 34.6.30-150Т-2	БВП 34.6.30-150Т-3	БВП 34.3.30-150Т	БВП 34.3.30-150Т-1	БВП 46.6.30-150Т	БВП 46.6.30-150Т-1	БВП 34.6.30-150Т-а
13	Сталь сорт. конструкционная, кг:		095000									
14	Полосовая ГОСТ 103-76		093100									
15	По сериш			1,75	1,75	1,75	1,75	1,00	1,00	1,50	1,50	1,75
16	С учетом коэф. отхода	1,01		1,77	1,77	1,77	1,77	1,01	1,01	1,51	1,51	1,77
17	Привед. к марке ВСт3кп2	1,00		1,77	1,77	1,77	1,77	1,01	1,01	1,51	1,51	1,77
18	Итого сталь сорт. конструкц., кг:		095000									
19	В натуральной массе			1,77	1,77	1,77	1,77	1,01	1,01	1,51	1,51	1,77
20	Привед. к марке ВСт3кп2			1,77	1,77	1,77	1,77	1,01	1,01	1,51	1,51	1,77
21	Итого сталь											
22	стержневой арматурной и											
23	сортовой конструкционной, кг:											
24	В натуральной массе			14,51	14,49	14,51	14,60	8,34	8,34	18,36	18,36	22,96
25	Прив. к классу А-I и марке ВСт3кп2			19,40	19,37	19,40	19,53	10,88	10,88	25,02	25,02	31,48

19599 165

НОМЕР СТРОКИ	НАИМЕНОВАНИЕ МАТЕРИАЛА И ЕДИНИЦА ИЗМЕРЕНИЯ	КОЭФ Котх Кпр	КОД МАТЕРИАЛА	КОЛИЧЕСТВО НА МАРКУ. КОД ИЗДЕЛИЯ								
				БВП 34.6.30-150Т	БВП 34.6.30-150Т-1	БВП 34.6.30-150Т-2	БВП 34.6.30-150Т-3	БВП 34.3.30-150Т	БВП 34.3.30-150Т-1	БВП 46.6.30-150Т	БВП 46.6.30-150Т-1	БВП 34.6.30-150Т-а
26	В Т.Ч. ПО УКРУПН. СОРТАМЕНТУ, КГ:											
27	СТАЛЬ КРУПНОСОРТНАЯ		093100	1,77	1,77	1,77	1,77	1,01	1,01	1,51	1,51	1,77
28	СТАЛЬ МЕЛКОСОРТНАЯ		093300	1,79	1,79	1,79	1,79	1,43	1,43	2,22	2,22	10,40
29	КАТАНКА		093400	10,95	10,93	10,95	11,04	5,90	5,90	14,63	14,63	10,79
30	МЕТАЛЛОИЗДЕЛИЯ ПРОМ.НАЗНАЧЕНИЯ											
31	(МЕТИЗЫ), КГ		120000									
32	КЛАСС Вр1 ГОСТ 6727-80		121400									
33	ПО СЕРИИ			3,67	3,67	3,67	3,71	2,10	2,10	5,09	5,09	1,61
34	С УЧЕТОМ КОЭФ. ОТХОДА	1,02		3,74	3,74	3,74	3,78	2,14	2,14	5,19	5,19	1,63
35	ПРИВЕДЕННЫЙ К КЛАССУ А-I	1,47		5,50	5,50	5,50	5,56	3,14	3,14	7,63	7,63	2,40
36	ИТОГО МЕТИЗОВ, КГ:		120000									
37	В НАТУРАЛЬНОЙ МАССЕ			3,74	3,74	3,74	3,78	2,14	2,14	5,19	5,19	1,63
38	ПРИВЕДЕННЫХ К КЛАССУ А-I			5,50	5,50	5,50	5,56	3,14	3,14	7,63	7,63	2,40
39	ИТОГО СТАЛИ ПРИВ. К КЛАССУ А-I			23,13	23,10	23,13	23,32	13,01	13,01	31,14	31,14	32,11
40	ТО ЖЕ К МАРКЕ ВСт3кп2			1,77	1,77	1,77	1,77	1,01	1,01	1,51	1,51	1,77

ИНВ № ПОДЛ	ПОДП И ДАТА	ВЗАМ ИНВ №

НОМЕР СТРОКИ	НАИМЕНОВАНИЕ МАТЕРИАЛА И ЕДИНИЦА ИЗМЕРЕНИЯ	КОЭФ Котх Кпр	КОД МАТЕРИАЛА	КОЛИЧЕСТВО НА МАРКУ. КОД ИЗДЕЛИЯ								
				БВП 34.6.30-150Т	БВП 34.6.30-150Т-1	БВП 34.6.30-150Т-2	БВП 34.6.30-150Т-3	БВП 34.3.30-150Т	БВП 34.3.30-150Т-1	БВП 46.6.30-150	БВП 46.6.30-150Т-1	БВП 34.6.30-150Т-а
41	ВСЕГО СТАЛИ, КГ:											
42	В НАТУРАЛЬНОМ ИСЧИСЛЕНИИ			18,2	18,2	18,2	18,4	10,5	10,5	23,5	23,5	24,6
43	ПРИВ.К КЛАССУ А-I И МАРКЕ ВСт3кп2			24,9	24,9	24,9	25,1	14,0	14,0	35,8	35,8	33,9
44	БЕТОН, М КУБ:											
45	ТЯЖЕЛЫЙ М 150			0,42	0,42	0,42	0,42	0,28	0,28	0,54	0,54	0,54
46	ЦЕМЕНТ, Т		573000									
47	М 300		573151	0,12	0,12	0,12	0,12	0,08	0,08	0,16	0,16	0,16
48	С УЧЕТОМ КОЭФ. ОТХОДА	1,006		0,12	0,12	0,12	0,12	0,08	0,08	0,16	0,16	0,16
49	ПРИВЕДЕННЫЙ К МАРКЕ 400	0,9		0,11	0,11	0,11	0,11	0,07	0,07	0,14	0,14	0,14
50	ИТОГО ЦЕМЕНТА ПРИВ.К МАРКЕ 400			0,11	0,11	0,11	0,11	0,07	0,07	0,14	0,14	0,14
51	ИНЕРТНЫЕ ЗАПОЛНИТЕЛИ, М КУБ:											
52	ЩЕБЕНЬ		571110	0,34	0,34	0,34	0,34	0,22	0,22	0,43	0,43	0,43
53	ПЕСОК ЕСТЕСТВЕННЫЙ		571140	0,25	0,25	0,25	0,25	0,17	0,17	0,32	0,32	0,32

19599 ИНВ

Инв. № подл.	Подпись и дата	Взам. инв. №

Номер строки	Наименование материала и единица измерения	Коэф. Котх. Кпр	Код материала	Количество на марку код изделия: БВП 34.6.30-150Т-1а	БВП 34.6.30-150Т-2а	БВП 34.6.30-150Т-3а	БВП 46.6.30-150Т-а	БВП 46.6.30-150Т-1а	БВ 20.22.30-150Т
1	Сталь стержневая арматурная, кг:		093000						
2	класс А-I ГОСТ 5781-82		093001						
3	по серии			1,36	1,36	1,36	1,36	1,36	0,44
4	с учетом коэф. отхода	1,01		1,37	1,37	1,37	1,37	1,37	0,44
5	приведенный к классу А-I	1,00		1,37	1,37	1,37	1,37	1,37	0,44
6	класс Ас-II ГОСТ 5781-82		093003						
7	по серии			–	–	–	–	–	2,78
8	с учетом коэф. отхода	1,01		–	–	–	–	–	2,81
9	приведенный к классу А-I	1,21		–	–	–	–	–	3,40
10	класс А-III ГОСТ 5781-82		093004						
11	по серии			19,76	19,62	19,90	45,53	45,53	3,68
12	с учетом коэф. отхода	1,01		19,96	19,82	20,10	45,98	45,98	3,72
13	приведенный к классу А-I	1,43		28,54	28,34	28,74	65,75	65,75	5,32

Инв. № подл.	Подп. и дата	Взам. инв. №

Номер строки	Наименование материала и единица измерения	Коэф. Котх. Кпр	Код материала	Количество на марку код изделия: БВП 34.6.30-150Т-1а	БВП 34.6.30-150Т-2а	БВП 34.6.30-150Т-3а	БВП 46.6.30-150Т-а	БВП 46.6.30-150Т-1а	БВ 20.22.30-150Т
14	Итого сталь стержн. арматурной, кг:		093000						
15	в натуральной массе			21,33	21,19	21,47	47,35	47,35	6,97
16	приведенной к классу А-I			29,91	29,71	30,11	67,12	67,12	9,16
17	Сталь сорт. конструкционная, кг:		095000						
18	полосовая ГОСТ 103-76		093100						
19	по серии			1,75	1,75	1,75	1,50	1,50	–
20	с учетом коэф. отхода	1,01		1,77	1,77	1,77	1,51	1,51	–
21	привед. к марке ВСт3кп2	1,00		1,77	1,77	1,77	1,51	1,51	–
22	Итого сталь сорт. конструкц., кг:		095000						
23	в натуральной массе			1,77	1,77	1,77	1,51	1,51	–
24	привед. к марке ВСт3кп2			1,77	1,77	1,77	1,51	1,51	–

19899 167

Номер строки	Наименование материала и единица измерения	Коэф Котх Кпр	Код материала	Количество на марку код изделия								
				БВП 34.6.30-150Т-1а	БВП 34.6.30-150Т-2а	БВП 34.6.30-150Т-3а	БВП 46.6.30-150Т-а	БВП 46.6.30-150Т-1а	БВ 20.22.30-150Т			
25	Итого сталь											
26	стержневой арматурной ц											
27	сортовой конструкционной, кг:											
28	в натуральной массе			23,10	22,96	23,24	48,86	48,86	6,97			
29	прив. к классу А-I ц марке ВСт3кп2			31,68	31,48	31,88	68,63	68,63	9,16			
30	в т.ч. по укрупн. сортаменту, кг:											
31	сталь крупносортная		093100	1,77	1,77	1,77	1,51	1,51	–			
32	сталь мелкосортная		093300	10,54	10,40	10,56	25,38	25,38	2,81			
33	катанка		093400	10,79	10,79	10,91	21,97	21,97	4,16			
34	металлоизделия пром.назначения											
35	(метизы), кг		120000						–			
36	класс Вр1 ГОСТ 6727-80		121400									
37	по серии			1,60	1,61	1,61	2,13	2,13	3,81			
38	с учетом коэф. отхода	1,02		1,63	1,64	1,64	2,17	2,17	3,89			
39	приведенный к классу А-I	1,47		2,40	2,41	2,41	3,19	3,19	5,72			

Инв № подл	Подпись и дата	Взам инв №

Номер строки	Наименование материала и единица измерения	Коэф Котх Кпр	Код материала	Количество на марку код изделия								
				БВП 34.6.30-150Т-1а	БВП 34.6.30-150Т-2а	БВП 34.6.30-150Т-3а	БВП 46.6.30-150Т-а	БВП 46.6.30-150Т-1а	БВ 20.22.30-150Т			
40	Итого метизов, кг:		120000									
41	в натуральной массе			1,63	1,64	1,64	2,17	2,17	3,89			
42	приведенных к классу А-I			2,40	2,41	2,41	3,19	3,19	5,72			
43	Итого сталь прив. к классу А-I			32,31	32,12	32,52	70,31	70,31	14,88			
44	то же к марке ВСт3кп2			1,77	1,77	1,77	1,51	1,51	–			
45	всего сталь, кг:											
46	в натуральном исчислении			24,7	24,6	24,9	51,0	51,0	10,9			
47	прив. к классу А-I ц марке ВСт3кп2			34,1	33,9	34,3	71,8	71,8	14,9			
48	бетон, м куб:											
49	тяжелый М 150			0,42	0,42	0,42	0,54	0,54	1,11			

ИНВ № ПОДЛ	ПОДП И ДАТА	ВЗАМ ИНВ №

НОМЕР СТРОКИ	НАИМЕНОВАНИЕ МАТЕРИАЛА И ЕДИНИЦА ИЗМЕРЕНИЯ	КОЭФ Котх Кпр	КОД МАТЕРИАЛА	КОЛИЧЕСТВО НА МАРКУ КОД ИЗДЕЛИЯ								
				БВП 34.6.30-150Т-1а	БВП 34.6.30-150Т-2а	БВП 34.6.30-150Т-3а	БВП 46.6.30-150Т-а	БВП 46.6.30-150Т-1а	БВ 20.22.30-150Т			
50	ЦЕМЕНТ, Т:											
51	М 300		573151	0,12	0,12	0,12	0,16	0,16	0,32			
52	С УЧЕТОМ КОЭФ. ОТХОДА	1,006		0,12	0,12	0,12	0,16	0,16	0,32			
53	ПРИВЕДЕННЫЙ К МАРКЕ 400	0,9		0,11	0,11	0,11	0,14	0,14	0,29			
54	ИТОГО ЦЕМЕНТА ПРИВ. К МАРКЕ 400			0,11	0,11	0,11	0,14	0,14	0,29			
55	ИНЕРТНЫЕ ЗАПОЛНИТЕЛИ, М КУБ:											
56	ЩЕБЕНЬ		571110	0,34	0,34	0,34	0,43	0,43	0,89			
57	ПЕСОК ЕСТЕСТВЕННЫЙ		571140	0,25	0,25	0,25	0,32	0,32	0,67			

19599
169
gost.e-ecolog.ru
168