ТИПОВЫЕ КОНСТРУКЦИИ, ИЗДЕЛИЯ И УЗЛЫ ЗДАНИЙ И СООРУЖЕНИЙ

СЕРИЯ 1.134.1-10

БЛОКИ ВНУТРЕННИХ СТЕН ВЕРТИКАЛЬНОЙ РАЗРЕЗКИ ИЗ ЯЧЕИСТОГО БЕТОНА ДЛЯ ЖИЛЫХ ЗДАНИЙ

ВЫПУСК 1

БЛОКИ ТОЛЩИНОЙ 250 мм ДЛЯ НЕСУЩИХ СТЕН ЗДАНИЙ ДО 5 ЭТАЖЕЙ/ВЫСОТА ЭТАЖА 2,8; 3,0 м/

17946

ЦЕНА 1-79

gost.e-ecolog.ru

ЦЕНТРАЛЬНЫЙ ИНСТИТУТ ТИПОВОГО ПРОЕКТИРОВАНИЯ
ГОССТРОЯ СССР

Москва, А-445, Смольная ул., 22

Сдано в печать XII 1982 года

Заказ № 12325 Тираж 3250 экз.

ТИПОВЫЕ КОНСТРУКЦИИ, ИЗДЕЛИЯ И УЗЛЫ ЗДАНИЙ И СООРУЖЕНИЙ

СЕРИЯ 1.134.1-10

БЛОКИ ВНУТРЕННИХ СТЕН ВЕРТИКАЛЬНОЙ РАЗРЕЗКИ ИЗ ЯЧЕИСТОГО БЕТОНА ДЛЯ ЖИЛЫХ ЗДАНИЙ

ВЫПУСК 1

БЛОКИ ТОЛЩИНОЙ 250 мм ДЛЯ НЕСУЩИХ СТЕН ЗДАНИЙ ДО 5 ЭТАЖЕЙ/ВЫСОТА ЭТАЖА 2,8; 3,0 м/

РАБОЧИЕ ЧЕРТЕЖИ

РАЗРАБОТАНЫ ЛЕН ЗНИИЭП
ЖИЛЫХ И ОБЩЕСТВЕННЫХ ЗДАНИЙ

ГЛ.ИНЖЕНЕР ИНСТИТУТА /А.Т. Котловой/
ГЛ.КОНСТРУКТ.ИНСТИТУТА /Р.А. Попов/
ГЛ. ИНЖЕНЕР ПРОЕКТА /Н.А. Бахирова/

УТВЕРЖДЕНЫ
ГОСГРАЖДАНСТРОЕМ
ПРИКАЗ ОТ 13.10.82 N 272
ВВЕДЕНЫ В ДЕЙСТВИЕ С 01.01.83

Опись выпуска

Обозначение	Наименование	Стр.
——	Титульный лист	1
——	Опись выпуска	2...5
1.134.1-10 1 00.0 0.00ТО	Техническое описание	6...9
1.134.1-10.1 00.0.0.00	Номенклатура изделий	11...13
1.134.1-10.1 01.0.0.00	Блок внутренний стеновой рядовой высота 2720мм	14, 15
1.134.1-10.1 01.0.0.00СБ	Блок внутренний стеновой рядовой высота 2720мм. Сборочный чертеж	16
1.134.1-10.1 02.0.0.00	Блок внутренний стеновой рядовой высота 2520мм	17,18
1.134.1-10.1 02.0.0.00СБ	Блок внутренний стеновой рядовой высота 2520мм. Сборочный чертеж	19
1.134.1-10.1 03.0.0.00	Блок внутренний стеновой угловой высота 2720мм	20,21
1.134.1-10.1 03.0.0.00СБ	Блок внутренний стеновой угловой высота 2720мм сборочный чертеж	22
1.134.1-10.1 04.0.0.00	Блок внутренний стеновой угловой высота 2520мм	23,24
1.134.1-10.1 04.0.0.00СБ	Блок внутренний стеновой угловой высота 2520мм. Сборочный чертеж	25
1.134.1-10.1 05.0.0.00	Блок внутренний стеновой торцевый высота 2720мм	26,27
1.134.1-10.1 05.0.0.00СБ	Блок внутренний стеновой торцовый высота 2720мм. сборочный чертеж	28
1.134.1-10.1 06.0.0.00	Блок внутренний стеновой торцовый высота 2520мм	29,30

Обозначение	Наименование	Стр.
1.134.1-10.1 06.0.0.00С6	Блок внутренний стеновой торцовый Высота 2520 мм. Сборочный чертеж	31
1.134.1-10.1 07 0.0.00	Блок внутренний стеновой лестничный Высота 1230 мм	32,33
1.134.1-10.1 07.0.0.00С6	Блок внутренний стеновой лестничный Высота 1230мм. Сборочный чертеж	34
1.134.1-10.1 08.0.0.00	Блок внутренний стеновой лестничный Высота 1130 мм	35,36
1.134.1-10.1 08.0.0.00С6	Блок внутренний стеновой лестничный Высота 1130 мм Сборочный чертеж	37
1.134.1-10.1 00.0.0.00	Блок внутренний стеновой угловой Высота 2720 мм	38,39
1.134.1-10.1 09.0.0.00С6	Блок внутренний стеновой угловой Высота 2720мм. Сборочный чертеж	40
1.134.1-10.1 10.0.0.00.	Блок внутренний стеновой угловой Высота 2520мм	41,42
1.134.1-10.1 10.0.0.00С6	Блок внутренний стеновой угловой Высота 2520 мм. Сборочный чертеж	43
1.134.1-10.1 11.0.0.00	Блок внутренний стеновой торцовый Высота 2720 мм	44,45
1.134.1-10.1 11.00.00С6	Блок внутренний стеновой торцовый Высота 2720 мм. Сборочный чертеж	46
1.134.1-10.1 12.0.0.00.	Блок внутренний стеновой торцовый Высота 2520 мм	47,48
1.134.1-10.1 12.0.0.00С6	Блок внутренний стеновой торцовый Высота 2520мм. Сборочный чертеж	49
1.134.1-10.1 13.0.0.00	Узел А,Б	50
1.134.1-10.1 01.1.0.00	Каркас пространственный КП1	51
1.134.1-10.1 01.2.0.00	Каркас пространственный КП2...КП4	52
1.134.1-10.1 01.2.0.00С6	Каркас пространственный КП2...КП4 Сборочный чертеж	53

Инв.№ подл. | Подп. и дата | Взам. инв.№

Обозначение	Наименование	Стр.
1.134.1-10.1 01.3.0.00	Каркас пространственный КП 5	54
1.134.1-10.1 01.4.0.00	Каркас пространственный КП6	55
1.134.1-10.1 02.1.0.00	Каркас пространственный КП7	56
1.134.1-10.1 02.2.0.00	Каркас пространственный КП8...КП10	57
1.134.1-10.1 02.2 0.00СБ	Каркас пространственный КП8...КП10 Сборочный чертеж	58
1.134.1-10.1 02.3.0 00	Каркас пространственный КП11	59
1 134 1-10.1 02.4.0 00	Каркас пространственный КП12	60
1.134 1-10 1 07 1.0.00	Каркас пространственный КП13	61
1 134.1-10.1 07.2.0.00	Каркас пространственный КП14...КП16	62
1 134.1-10 1 07 2.0.00СБ	Каркас пространственный КП14...КП16 Сборочный чертеж	63
1 134 1-10 1 07.3 0 00	Каркас пространственный КП17	64
1 134.1-10.1 07 4.0.00	Каркас пространственный КП18	65
1 134 1-10 1 08 1 0 00	Каркас пространственный КП19	66
1 134 1-10 1 08.2.0.00	Каркас пространственный КП20...КП22	67
1 134.1-10 1 08.2.0 00СБ	Каркас пространственный КП20...КП22 Сборочный чертеж	68
1 134.1-10 1 08.3 0.00	Каркас пространственный КП23	69
1 134.1-10 1 08.4.0.00	Каркас пространственный КП24	70

Копировал 17946 5 Формат А4

Обозначение	Наименование	Стр.
1.134.1-10.1 09.1.0.00	Каркас пространственный КП25, КП26	71
1.134.1-10.1 09.1.0.00СБ	Каркас пространственный КП25, КП26 Сборочный чертеж	72
1.134.1-10.1 09.2.0.00	Каркас пространственный КП27, КП28	73
1.134.1-10.1 09.2.0.00СБ	Каркас пространственный КП27, КП28 Сборочный чертеж	74
1.134.1-10.1 09.3.0.00	Каркас пространственный КП29	75
1.134.1-10.1 10.1.0.00	Каркас пространственный КП30, КП31	76
1.134.1-10.1 10.1.0.00СБ	Каркас пространственный КП30, КП31 Сборочный чертеж	77
1.134.1-10.1 10.2.0.00	Каркас пространственный КП32, КП33	78
1.134.1-10.1 10.2.0.00СБ	Каркас пространственный КП32, КП33 Сборочный чертеж	79
1.134.1-10.1 10.3.0.00	Каркас пространственный КП34	80
1.134.1-10.1 01.1.1.00	Каркас плоский КР1... КР7	81, 82
1.134.1-10.1 01.1.1.00СБ	Каркас плоский КР1... КР7 Сборочный чертеж	83
1.134.1-10.1 01.1.2.00	Каркас плоский КР8... КР13	84, 85
1.134.1-10.1 01.1.2.00СБ	Каркас плоский КР8... КР13 Сборочный чертеж	86
1.134.1-10.1 01.1.3.00	Каркас плоский КР14... КР24	87...89
1.134.1-10.1 01.1.3.00СБ	Каркас плоский КР14... КР24 Сборочный чертеж	90
1.134.1-10.1 00.0.0.00ВС	Выборка стали	91, 92

Инв.№ подл. | Подп. и дата | Взам. инв.№

1. Настоящий выпуск разработан в развитие „Общесоюзного каталога унифицированных индустриальных изделий для жилых и общественных крупнопанельных зданий".

2. В состав данного выпуска вошли рабочие чертежи несущих блоков внутренних стен из автоклавного ячеистого бетона для крупноблочных зданий высотой до 5 этажей включительно, опалубка и армирование.

3. Чертежи изделий предназначены для предприятий, изготавливающих изделия из ячеистых бетонов.

4. Расчет и конструирование блоков произведены в соответствии с требованиями действующих глав СНиП II-21-75 „Руководства по проектированию бетонных и железобетонных конструкций из ячеистых бетонов" Москва, Стройиздат, 1977 г., „Рекомендаций по изготовлению и применению ячеистых бетонов в гражданском строительстве" Ленинград, ЛенЗНИИЭП, 1975 г и „Руководства по производству арматурных работ" (ЦНИИОМТП Госстроя СССР) Москва Стройиздат, 19[illegible]

5. Материал изделий - автоклавный ячеистый бетон марки М50 класса А, плотностью в сухом состоянии 800 кг/м³.

Марка ячеистого бетона по морозостойкости должна быть не менее Мрз 35

Влажность ячеистого бетона в изделиях при отпуске их потребителю не должна превышать 25%.

6. Блоки внутренних стен приняты высотой "на этаж". Высота блоков принята для варианта применения перекрытий из ячеистого бетона толщиной 250 мм и высоты этажа в зданиях 2,8 м и 3,0 м.

7. Блоки предусмотрены глухими, дверные проемы во внутренних

				1.134.1-10.100.0.0.00 ТО			
Нач. отд.	Коровкевич	[signature]	1.12.81	Техническое описание	Стадия	Лист	Листов
Н. контр.	Бахирова	[signature]	30.11.81		Р	1	5
ГИП.	Бахирова	[signature]	30.11.81		Госгражданстрой		
Рук. гр.	Терновова	[signature]	24.11.81		ЛенЗНИИЭП		
Инженер	Трофимова	[signature]	20.11.81				

Инв. № подл. | Подп. и дата | Взам. инв. № | Зав. лаб. яч. бет. | Пинскер

стенах образуются путем укладки перемычек на два смежных блока

8 Маркировка блоков принята в соответствии с ГОСТ 23009-78. Толщина всех блоков принята 250 мм, поэтому в маркировке этот размер упущен. Так, например, внутренний стеновой блок длиной 1780 мм, высотой 2520 мм из автоклавного ячеистого бетона плотностью в сухом состоянии 800 кг/м³, рядовой (т е со шпонками с двух сторон) будет иметь следующую марку. СБВ 1 8.25-8Я-10.

Две последние цифры в индексе обозначают наличие шпонки в торцах блоков и подрезки для перемычки (см таблицу).

Таблица

Обозначение	Эскиз	Обозначение	Эскиз
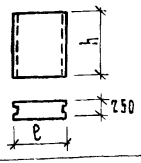	СБВ (l,h)*-8Я-10	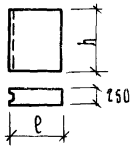	СБВ l,h-8Я-30
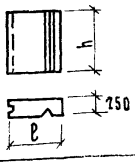	СБВ l,h-8-Я-20	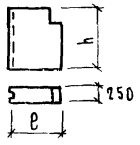	СБВ l,h-8Я-31

(l,h)* - Геометрические размеры блоков

9 Изготовление изделий следует производить согласно "Инструкции по технологии изготовления изделий из автоклавного ячеистого бетона" СН277-80, а также ГОСТ 19570-74 "Панели из автоклавных ячеистых бетонов для внутренних несущих стен перегородок и перекрытий жилых и общественных зданий. Технические требования".

10. Изделия внутренних стен разработаны из условия изготовления их по резательной технологии путем вертикальной разрезки мас-

сива высотой до 1500 мм или горизонтальной разрезки массива высотой 600 мм. Профили контактных граней изделия заданы, исходя из условия изготовления элементов стен по резательной технологии с последующей калибровкой поверхностей путем фрезерования. При изготовлении в индивидуальных горизонтальных формах профили граней должны быть соблюдены.

11. Изделия армируются пространственными каркасами, собираемыми из плоских каркасов с применением, при необходимости соединительных стержней. Пространственная жесткость каркаса обеспечивается замкнутым контуром. Сборка и сварка каркасов осуществляется на горизонтальной или вертикальной линейной установке, оснащенной сварочными клещами для контактной точечной сварки крестообразных пересечений.

Изготовление, приемка и контроль плоских каркасов должны производиться в соответствии с требованиями следующих нормативных документов ГОСТ 10922-79 "Арматурные изделия и закладные детали сварные для железобетонных конструкций", ГОСТ 14098-68 "Соединение сварные арматуры железобетонных изделий и конструкций. Контактная и ванная сварка. Основные типы и конструктивные элементы." Применение электродуговой сварки вместо контактно-точечной не допускается.

12. Пространственный арматурный каркас защищается от коррозии цементно-полистирольной обмазкой или цементно-битумной холодной мастикой в соответствии с СН 277-80. Антикоррозионная защита наносится путем погружения готовых арматурных каркасов в ванну или методом распыления в электростатическом поле. Пространственный арматурный каркас должен устанавливаться в форму после сушки антикоррозионного покрытия. Для обеспечения проектной толщины защитного слоя бетона должны применяться пластмассовые или цементные фиксаторы прикрепляемые к поперечным стержням.

Инв.№ подл. | Подп. и дата | Взам. инв.№

13. Все блоки запроектированы без монтажных петель и рассчитаны на подъем механизмами, оборудованными специальными захватами, разработанными НИПИсиликатобетон МПСМ СССР, 200012, г. Таллин, ул. Мянникю, 123 и ВНИИСТРОМ им. Будникова, Калининский филиал 17000, г. Калинин, ул. Урицкого, д.36.

В случае отсутствия захватных устройств в изделия могут дополнительно устанавливаться монтажные петли. Для подъемных петель следует применять арматурную сталь класса А-I марок ВСт3 сп2 (см. примеры установки петель в изделиях).

14. Боковые поверхности блоков должны быть подготовлены под окраску или оклейку обоями.

15. Для сопряжения блоков между собой (создания жесткости здания) в изделиях предусмотрены шпонки.

Вид шпонок и их изготовление зависит от оборудования, имеющегося на заводе. Тип шпонок приведен в альбоме (см лист 1.134.1-10. 1130.0.00 на узлах "А" и "Б").

16. Приемка и контроль качества, а также хранение и транспортировка блоков должны производиться в соответствии с ГОСТ 19570-74.

При транспортировке и складировании изделия должны защищаться от увлажнения.

17. Узлы крепления внутренних стен разработаны по серии 2.130-1 "Детали стен и перегородок жилых зданий". Выпуск 19. „Внутренние несущие стены крупнопанельных и крупноблочных зданий из ячеистого бетона". Рабочие чертежи.

18. Внутренние стеновые блоки разработаны для II и III климатического района с расчетной температурой наружного воздуха −20°С и −30°С, со скоростным напором ветра 27 кгс/м² и для обычных инженерно-геологических условий.

Примеры размещения петель в изделиях

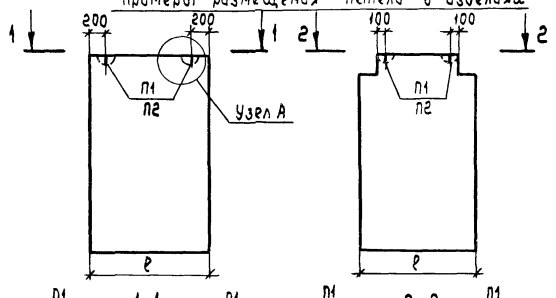

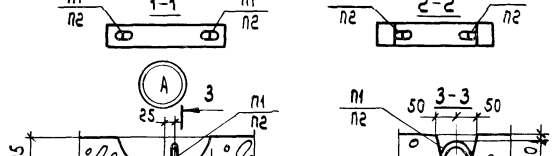

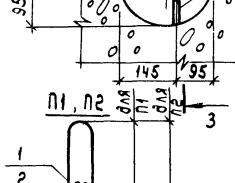

П1 - для всех изделий с минимальным весом до 600 кгс

П2 - для всех изделий весом от 600 кгс и ниже

Формат	Зона	Поз.	Обозначение	Наименование	Кол.	Примечание
				П1		
				Детали		
БЧ		1		Стержень Ф10АIГОСТ 5781-75 ℓ=1040мм	1	
				П2		
				Детали		
БЧ		2		Стержень Ф8АIГОСТ 5781-75 ℓ=960мм	1	

Марка изделия	Эскиз изделия	Габариты изделия: Высота h мм	Габариты изделия: Ширина l мм	Объем ячеист бетона м3	Расход стали, кг	Масса изделия m	Примечание
СБВ 18.27-8Я-10		2720	1780	1,21	11,02	1.09	Рядовой блок
СБВ 15.27-8Я-10			1480	1,01	8,98	0,91	
СБВ 12.27-8Я-10			1180	0,80	6,98	0,72	
СБВ 10.27-8Я-10			980	0,67	6,22	0,60	
СБВ 9.27-8Я-10			880	0,60	5,86	0,54	
СБВ 6.27-8Я-10			580	0,39	4,06	0,35	
СБВ 18.27-8Я-20			1780	1,21	11,02	1,09	Угловой блок
СБВ 15.27-8Я-20			1480	1,01	8,98	0,91	
СБВ 12.27-8Я-20			1180	0,80	6,98	0,72	
СБВ 10.27-8Я-20			980	0,67	6,22	0,60	
СБВ 9.27-8Я-20			880	0,60	5,86	0,54	
СБВ 6.27-8Я-20			580	0,39	4,06	0,33	
СБВ 18.27-8Я-30			1780	1,21	11,02	1,09	Торцевой блок
СБВ 15.27-8Я-30			1480	1,01	8,98	0,91	
СБВ 12.27-8Я-30			1180	0,80	6,98	0,72	
СБВ 10.27-8Я-30			980	0,67	6,22	0,60	
СБВ 9.27-8Я-30			880	0,60	6,86	0,54	
СБВ 6.27-8Я-30			580	0,39	4,06	0,35	
СБВ 18.12-8Я-10		1230	1780	0,54	6,71	0,49	Простенчатый блок
СБВ 15.12-8Я-10			1480	0,46	5,46	0,41	

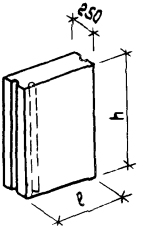

Взам. инв. N

Подп. и дата

Инв. N подл.

Нач отд	Коровкевич	[signature]	11.12.81
Н. контр	Бахирова	[signature]	30.11.81
ГИП	Бахирова	[signature]	30.11.81
Рук гр	Тернова	[signature]	24.11.81
Инженер	Трофимова	[signature]	[illegible]

1 134 1-10 1 00 0 0 0 1

Номенклатура изде

Копирова

Марка изделия	Эскиз изделия	Габариты изделия: Высота h мм	Габариты изделия: Ширина ℓ мм	Объем ячеист. бетона м3	Расход стали, кг	Масса издел., т	Примечание
СБВ 12.12-8Я-10	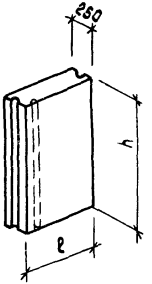	1230	1180	0,36	4,22	0,32	Лестничный блок
СБВ 10.12-8Я-10			980	0,36	3,67	0,27	
СБВ 9.12-8Я-10			880	0,27	3,43	0,24	
СБВ 6.12-8Я-10			580	0,18	2,39	0,16	
СБВ 18.25-8Я-10		2520	1780	1,12	10,62	1,01	Рядовой блок
СБВ 15.25-8Я-10			1480	0,93	8,66	0,84	
СБВ 12.25-8Я-10			1180	0,74	6,74	0,67	
СБВ 10.25-8Я-10			980	0,62	5,98	0,56	
СБВ 9.25-8Я-10			880	0,56	5,62	0,50	
СБВ 6 25-8Я-10			580	0,37	3,90	0,33	
СБВ 18 25-8Я-20			1780	1,12	10,62	1,01	Угловой блок
СБВ 15.25-8Я-20			1480	0,93	8,66	0,84	
СБВ 12.25-8Я-20			1180	0,74	6,74	0,67	
СБВ 10.25-8Я-20			980	0,62	5,98	0,56	
СБВ 9 25-8Я-20			880	0,56	5,62	0,50	
СБВ 6 25-8Я-20			580	0,37	3,90	0,33	
СБВ 18 25-8Я-30			1780	1,12	10,62	1,01	Торцевой блок
СБВ 15 25-8Я-30			1480	0,93	8,66	0,84	
СБВ 12 25-8Я-30			1180	0,74	6,74	0,67	
СБВ 10 25-8Я-30			980	0,62	5,98	0,56	
СБВ 9 25-8Я-30			880	0,56	5,62	0,50	
СБВ 6 25-8Я-30			580	0,37	3,90	0,33	
СБВ 18 11-8Я-10		1130	1780	0,51	6,51	0,46	Лестничный блок
СБВ 15.11-8Я-10			1480	0,42	5,30	0,38	

Копировал 17946 15 Формат А4

Марка изделия	Эскиз изделия	Габариты изделия: высота h мм	Габариты изделия: ширина ℓ мм	Объем ячеист. бетона м³	Расход стали, кг	Масса изделия т	Примечание
СБВ 12.11-8Я-10	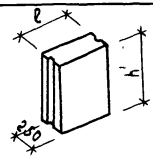	1130	1180	0,33	4,10	0,30	Лестничный блок
СБВ 10.11-8Я-10			980	0,28	3,55	0,25	
СБВ 9.11-8Я-10			880	0,26	3,31	0,23	
СБВ 6.11-8Я-10			580	0,17	2,31	0,15	
СБВ 18.27-8Я-21		2720	1780	1,17	10,41	1,05	Угловой блок
СБВ 15.27-8Я-21			1480	0,97	8,45	0,87	
СБВ 12.27-8Я-21			1130	0,76	7,29	0,68	
СБВ 10.27-8Я-21			980	0,62	5,69	0,56	
СБВ 9.27-8Я-21			880	0,56	5,29	0,50	
СБВ 18.27-8Я-31			1780	1,17	10,41	1,05	Торцевой блок
СБВ 15.27-8Я-31			1480	0,97	8,45	0,87	
СБВ 12.27-8Я-31	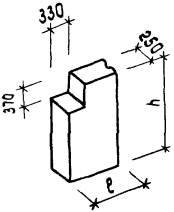		1180	0,76	7,29	0,68	
СБВ 10.27-8Я-31			980	0,62	5,69	0,56	
СБВ 9.27-8Я-31			880	0,56	5,29	0,50	
СБВ 18.25-8Я-21		2520	1780	1,09	10,09	0,98	Угловой блок
СБВ 15.25-8Я-21			1480	0,90	8,21	0,81	
СБВ 12.25-8Я-21			1180	0,71	7,05	0,64	
СБВ 10.25-8Я-21			980	0,59	5,53	0,53	
СБВ 9.25-8Я-21			880	0,52	5,13	0,47	
СБВ 18.25-8Я-31			1780	1,09	10,09	0,98	Торцевой блок
СБВ 15.25-8Я-31			1480	0,90	8,21	0,81	
СБВ 12.25-8Я-31			1180	0,71	7,05	0,64	
СБВ 10.25-8Я-31			980	0,59	5,53	0,53	
СБВ 9.25-8Я-31			880	0,52	5,13	0,47	

Формат	Зона	Поз	Обозначение	Наименование	Кол.	Примечание
				Документация		
А4			1.134.1-10.1 01.0.0.00 СБ	Сборочный чертеж		
А4			1 134.1-10.1 00.0.0.00 ТО	Техническое описание		
А4			1 134.1-10.1 00.0.0.00 ВС	Выборка стали		
А4			1.134 1-10.1 13.0.0.00	Узел А,Б		
				Переменные данные	для исполнений:	
				1.134.1-10.1 01.0.0.00		
				Сборочные единицы		
А4		1	1.134.1-10 1 01.4.0.00	Каркас пространственный КП6	1	
				Материалы		
				Бетон ячеистый М50		
				ρ_0 = 800 кг/м^3	1,21	м^3
				1.1341-10.1 01.0.0.00-01		
				Сборочные единицы		
А4		1	1 134.1-10.1 01.3.0.00	Каркас пространственный КП5	1	
				Материалы		
				Бетон ячеистый М50		
				ρ_0 = 800 кг/м^3	1,01	м^3

Инв.№ подл. | Подп. и дата | Взам.инв.№

Нач.отд.	Коровченко		11.81
Н.контр.			10.11.81
ГИП			10.11.81
Рук.			10.11.81
Инженер	Мирнова		10.11.81

1.134.1-10.1 01.0.0.00

Блок внутренний стеновой рядовой

Высота 2720 мм

Стадия	Лист	Листов
Р	1	2

Госгражданстрой

ПензНИИЭП

Формат	Зона	Поз.	Обозначение	Наименование	Кол.	Примечание
				1.134.1-10.1 01.0 0 00-02		
				Сборочные единицы		
А4		1	1.134.1-10.1 01.2.0.00-02	Каркас пространственный КП 4	1	
				Материалы		
				Бетон ячеистый М50		
				ρ_0 = 800 кг/м^3	0,80	м^3
				1.134.1-10.1 01.0.0.00-03		
				Сборочные единицы		
А4		1	1.134.1-10.1 01.2.0.00-01	Каркас пространственный КП 3	1	
				Материалы		
				Бетон ячеистый М50		
				ρ_0 = 800 кг/м^3	0,67	м^3
				1.134.1-10.1 01.0.0.00-04		
				Сборочные единицы		
А4		1	1.134.1-10.1 01.2.0.00	Каркас пространственный КП 2	1	
				Материалы		
				Бетон ячеистый М50		
				ρ_0 = 800 кг/м^3	0,60	м^3
				1.134.1-10.1 01.0.0.00-05		
				Сборочные единицы		
А4		1	1.134.1-10.1 01.1.0.00	Каркас пространственный КП 1	1	
				Материалы		
				Бетон ячеистый М50 ρ_0=800 кг/м^3	0,39	м^3

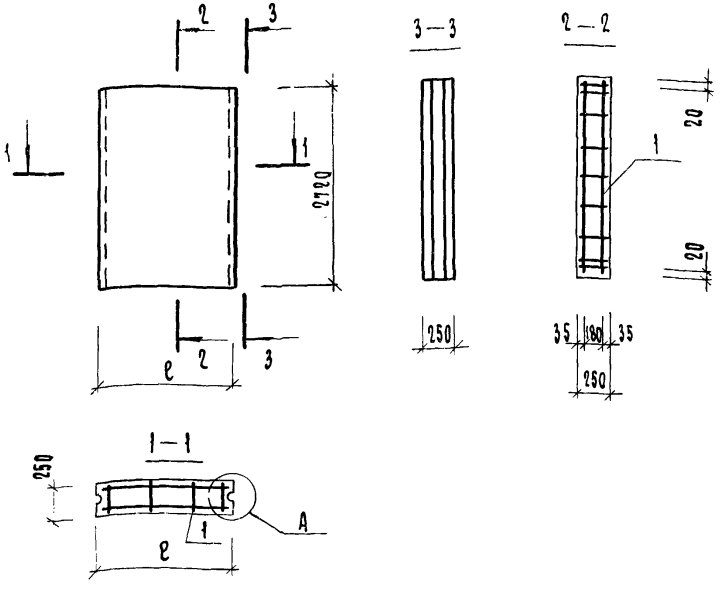

Обозначение	Марка	ℓ мм	Масса, т.
1.134.1-10.1 01.0.0.00	СБВ 18.27-8Я-10	1780	1,09
-01	СБВ 15.27-8Я-10	1480	0,91
-02	СБВ 12.27-8Я-10	1180	0,72
-03	СБВ 10.27-8Я-10	980	0,60
-04	СБВ 9.27-8Я-10	880	0,54
-05	СБВ 6.27-8Я-10	580	0,35

Нач.отд.	Коровкевич		1.12.81
Н.контр.	Бахирева		30.11.81
ГИП	Бахирева		30.11.81
Рук.груп.	Терновова		24.11.81
Инженер	Смирнова		20.11.81

1.134.1-10.1 01.0.0.00 СБ

Блок внутренний стеновой рядовой высота 2720 мм Сборочный чертеж

Стадия	Масса	Масшт.
Р	см. табл.	—
Лист	Листов 1	

Госгражданстрой ЛенЗНИИЭП

Инв.№ подл. | Подп. и дата | Взам.инв.№ | Инв.№ дубл. | Подп. и дата

Формат	Зона	Поз.	Обозначение	Наименование	Кол.	Примечание
				Документация		
А4			1.134.1-10.1 02.0.0.00 СБ	Сборочный чертеж		
А4			1.134.1-10.1 00.0.0.00 ТО	Техническое описание		
А4			1.134.1-10.1 00.0.0.00 ВС	Выборка стали		
А4			1.134.1-10.1 13.0.0.00	Узел А, Б		
			Переменные данные	для исполнений:		
				1.134.1-10.1 02.0.0.00		
				Сборочные единицы		
А4		1	1.134.1-10.1 02.4.0.00	Каркас пространственный КП 12	1	
				Материалы		
				Бетон ячеистый М50 ρ_0 = 800 кг/м^3	1.12	м^3
				1.134.1-10.1 02.0.0.00-01		
				Сборочные единицы		
А4		1	1.134-1-10.1 02.3.0.00	Каркас пространственный КП 11	1	
				Материалы		
				Бетон ячеистый М50 ρ_0 = 800 кг/м^3	0,93	м^3

1 1341-10.1 02.0.0.00

Нач. отд.	Кировкервич		1.12 81
Н. контр.	Бахирова		30 11.81
ГИП	Бахирова		30 11.81
Рук. гр.	Терновова		24 11.81
Инженер	Смирнова		20 11 81

Блок внутренний стеновой рядовой
Высота 2520 мм

Стадия	Лист	Листов
Р	1	2

Госгражданстрой
ЛенЗНИИЭП

Формат	Зона	Поз.	Обозначение	Наименование	Кол.	Примечание
				1.134.1-10.1 02 0.0.00-02		
				Сборочные единицы		
А4		1	1.134.1-10.1 02.2.0.00-02	Каркас пространствен-		
				ный КП 10	1	
				Материалы		
				Бетон ячеистый		
				М50 ρ_0=800 кг/м^3	0.74	м^3
				1 134.1-10.1 02.0 0.00-03		
				Сборочные единицы		
А4		1	1.134.1-10.1 02.2.0.00-01	Каркас пространст-		
				венный КП 9	1	
				Материалы		
				Бетон ячеистый		
				М50 ρ_0=800 кг/м^3	0.62	м^3
				1.1341-10 1 02 0 0 00-04		
				Сборочные единицы		
А4		1	1 134.1-10.1 02.2.0.00	Каркас пространс-		
				твенный КП 8	1	
				Материалы		
				Бетон ячеистый М50		
				ρ_0=800 кг/м^3	0.55	м^3
				1134.1-10 1 02 0.0.00-05		
				Сборочные единицы		
А4		1	1.134.1-10.1 02.1.0.00	Каркас пространствен-		
				ный КП 7	1	
				Материалы		
				Бетон ячеистый М50 ρ_0=800 кг/м^3	0.37	м^3

Инв.№ подл. | Подп. и дата | Взам.инв.№

17946 19

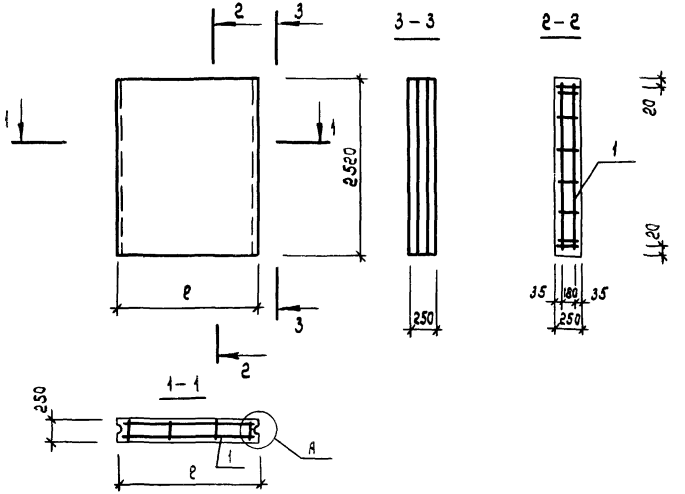

Обозначение	Марка	ℓ мм	Масса, т
1.134.1-10.1.02.0.0.00	СБВ 18.25-8Я-10	1780	1,01
-01	СБВ 15.25-8Я-10	1480	0,84
-02	СБВ 12.25-8Я-10	1180	0,67
-03	СБВ 10.25-8Я-10	980	0,56
-04	СБВ 9.25-8Я-10	880	0,50
-05	СБВ 6.25-8Я-10	580	0,33

Нач. отд.	Коровкевич		1.12.81
Н. контр.	Бахирева		30.11.81
ГИП	Бахирева		30.11.81
Рук. гр.	Терновова		24.11.81
Инженер	Смирнова		20.11.81

1.134.1-10.1.02.0.0.00 СБ

Блок внутренний стеновой рядовой высота 2520 мм Сборочный чертеж

Стадия	Масса	Масштаб
Р	см. табл.	—
Лист	Листов 1	

Госграждан строй ЛенЗНИИЭП

Формат	Зона	Поз.	Обозначение	Наименование	Кол.	Примечание
				Документация		
А4			1.134.1-10.1 03.0.0.00 СБ	Сборочный чертёж		
А4			1 134.1-10.1 00.0.0. 00 ТО	Техническое описание		
А4			1 134.1-10.1 00.0.0. 00 ВС	Выборка стали		
А4			1.134.1-10.1 13.0.0. 00	Узел А, Б		
				Переменные данные для исполнений:		
				1.134.1-10.1 03.0.0.00		
				Сборочные единицы		
А4		1	1.134.1-10.1 01.4.0.00	Каркас пространственный КП6	1	
				Материалы		
				Бетон ячеистый М50		
				ρ_0 = 800 кг/м^3	1,21	м^3
				1.134.1-10.1 03.0.0.00-01		
				Сборочные единицы		
А4		1	1.134 1-10 1 01.3.0.00	Каркас пространственный КП5	1	
				Материалы		
				Бетон ячеистый М50		
				ρ_0 = 850 кг/м^3	1,01	м^3

1 134.1-10.1 03.0.0.00

Нач. отд.	Коровкевич		1.12.81
Н.контр	Бахирова		30.11.81
ГИП	Бахирова		30.11.81
Рук. гр.	Терновова		24.11.81
Инженер	Смирнова		20.11.81

Блок внутренний стеновой угловой

Высота 2720 мм

Стадия	Лист	Листов
Р	1	2

Госгражданстрой ЛенЗНИИЭП

Формат	Зона	Поз.	Обозначение	Наименование	Кол.	Примечание
				1.134.1-10.1 03.0.0.00-02		
				Сборочные единицы		
А4		1	1.134.1-10.1 01.2.0.00-02	Каркас пространственный КП 4	1	
				Материалы		
				Бетон ячеистый М50 ρ_0=800 кг/м^3	0.80	м^3
				1.134.1-10.1 03.0.0.00-03		
				Сборочные единицы		
А4		1	1.134.1-10.1 01.2.0.00-01	Каркас пространственный КП 3	1	
				Материалы		
				Бетон ячеистый М50 ρ_0=800 кг/м^3	0.67	м^3
				1.134.1-10.1 03.0.0.00-04		
				Сборочные единицы		
А4		1	1.134.1-10.1 01.2.0.00	Каркас пространственный КП 2	1	
				Материалы		
				Бетон ячеистый М50 ρ_0=800 кг/м^3	0.60	м^3
				1.134.1-10.1 03.0.0.00-05		
				Сборочные единицы		
А4		1	1.134.1-10.1 01.2.0.00	Каркас пространственный КП 1	1	
				Материалы		
				Бетон ячеистый М50 ρ_0=800 кг/м^3	0.39	м^3

Взам. инв. №

Подп. и дата

Инв. № подл.

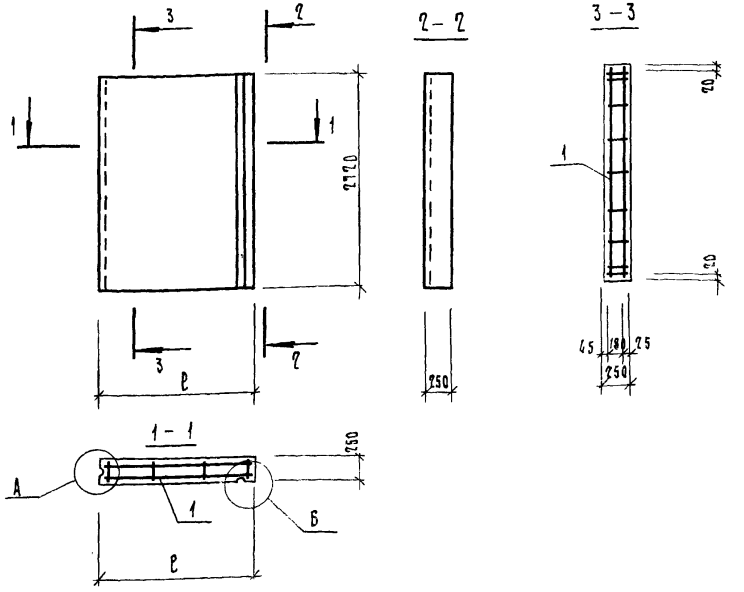

Обозначение	Марка	ℓ мм	Масса, т
1 134 1 - 10.1 03 0 0.00	СБВ 18 27 - 8 Я - 20	1780	1.09
-01	СБВ 15 27 - 8 Я - 20	1480	0 91
-02	СБВ 12 27 - 8 Я - 20	1180	0 72
-03	СБВ 10 27 - 8 Я - 20	980	0 60
-04	СБВ 9 27 - 8 Я - 20	880	0.54
-05	СБВ 6 27 - 8 Я - 20	580	0.35

Нач отд.	Коровкевич		1-12.81
Н.контр.	Бахирова		30.11.81
ГИП	Бахирова		30.11.81
Рук. гр.	Терновова		24.11.81
Инженер	Смирнова		20.11.81

1 134.1 - 10 1 03.0 0.00СБ

Блок внутренний, стеновой угловой
Высота 2770 мм
Сборочный чертеж

Стадия	Масса	Масштаб
Р	см. табл.	—
Лист	Листов 1	

Госгражданстрой ЛенЗНИИЭП

Формат	Зона	Поз.	Обозначение	Наименование	Кол.	Примечание
				Документация		
А4			1.134.1-10.1 04.0.0.00СБ	Сборочный чертеж		
А4			1.134.1-10.1 00.0.0 00ТО	Техническое описание		
А4			1 134.1-10.1 00.0.0.00ВС	Выборка стали		
А4			1.134 1-10.1 13.0.0 00	Узел А, Б		
			Переменные данные	для исполнений:		
				1.134.1-10 1 04.0.0.00		
				Сборочные единицы		
А4		1	1.134.1-10.1 02.4.0.00	Каркас пространст-		
				венный КП 12	1	
				Материалы		
				Бетон ячеистый М50		
				ρ_0 = 800 кг/м^3	1.12	м^3
				1.134.1-10.1 04.0.0.00-01		
				Сборочные единицы		
А4		1	1.134.1-10.1 02.3.0.00	Каркас пространствен-		
				ный КП 11	1	
				Материалы		
				Бетон ячеистый М50		
				ρ_0 = 800 кг/м^3	0.93	м^3

Взам. инв. №

Подп. и дата

Инв. № подл.

1.134.1-10.1 04.0.0.00

Нач. отд.	Коровкевич		1.12.81
Н. контр.	Бахирова		30.11.81
ГИП	Бахирова		30.11.81
Рук. гр.	Терновова		24.11.81
Инженер	Смирнова		20.11.81

Блок внутренний стеновой угловой
Высота 2520 мм

Стадия	Лист	Листов
Р	1	2

Госгражданстрой
ПензНИИЭП

Копировал 17946 24

Формат	Зона	Поз.	Обозначение	Наименование	Кол.	Примечание
				1.134.1-10.1 04.0.0.00-02		
				Сборочные единицы		
А4		1	1.134.1-10.1 02.2.0.00-02	Каркас пространственный КП 10	1	
				Материалы		
				Бетон ячеистый М50 ρ_0=800 кг/м^3	0,74	м^3
				1.134.1-10.1 04.0.0.00-03		
				Сборочные единицы		
А4		1	1.134.1-10.1 02.2.0.00-01	Каркас пространственный КП 9	1	
				Материалы		
				Бетон ячеистый М50 ρ_0=800 кг/м^3	0,62	м^3
				1.134.1-10.1 04.0.0.00-04		
				Сборочные единицы		
А4		1	1.134.1-10.1 02.2.0.00	Каркас пространственный КП 8	1	
				Материалы		
				Бетон ячеистый М50 ρ_0=800 кг/м^3	0,56	м^3
				1.134.1-10.1 04.0.0.00-05		
				Сборочные единицы		
А4		1	1.134.1-10.1 02.1.0.00	Каркас пространственный КП 7	1	
				Материалы		
				Бетон ячеистый М50 ρ_0=800 кг/м^3	0,37	м^3

Взам. инв. № | Подп. и дата | Инв. № подл.

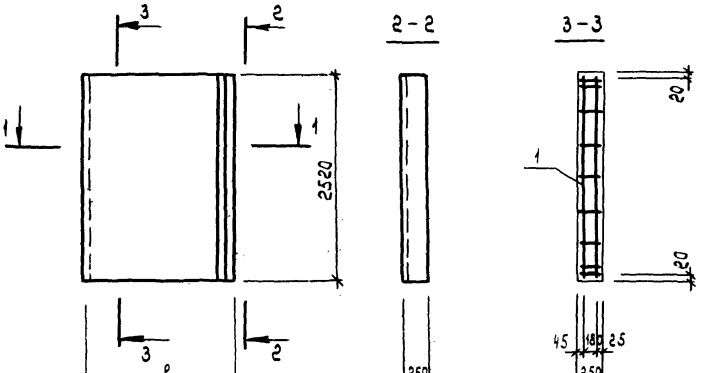

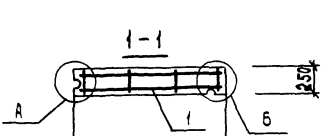

Обозначение	Марка	ℓ мм	Масса, т
1.134.1-10.1 04.0.0.00	СБВ 18.25-8Я-20	1780	1,01
-01	СБВ 15.25-8Я-20	1480	0,84
-02	СБВ 12.25-8Я-20	1180	0,67
-03	СБВ 10.25-8Я-20	980	0,56
-04	СБВ 9.25-8Я-20	880	0,50
-05	СБВ 6.25-8Я-20	580	0,33

Нач. отд.	Коравкевич		1.12.81
Н.контр.	Бахирова		30.11.81
ГИП	Бахирова		30.11.81
Рук. гр	Терновова		29.11.81
Инженер	Смирнова		20.11.81

1.134.1-10.1 04.0.0.00СБ

Блок внутренний стеновой угловой
высота 2520 мм
Сварочный чертеж

Стадия	Масса	Масштаб
Р	см. табл.	—
Лист	Листов 1	

Госгражданстрой
ЛенЗНИИЭП

Копировал 17946 26 Формат А4

Формат	Зона	Поз.	Обозначение	Наименование	Кол.	Примечание
				Документация		
А4			1.134.1-10.1 05.0.0.00 СБ	Сборочный чертеж		
А4			1.134.1-10.1 00.0.0.00 ТО	Техническое описание		
А4			1.134.1-10.1 00.0.0.00 ВС	Выборка стали		
А4			1.134.1-10.1 13.0.0.00	Узел А, Б		
			Переменные данные	для исполнений:		
				1.134.1-10.1 05.0.0.00		
				Сборочные единицы		
А4		1	1.134.1-10.1 01.4.0.00	Каркас пространственный КП 6	1	
				Материалы		
				Бетон ячеистый М50		
				ρ_0=800 кг/м^3	1,21	м^3
				1.134.1-10.1 05.0.0.00-01		
				Сборочные единицы		
А4		1	1.134.1-10.1 01.3.0.00	Каркас пространственный КП 5	1	
				Материалы		
				Бетон ячеистый М50		
				ρ_0=800 кг/м^3	1,01	м^3

Нач. отд	Коровкевич		1.12.81
Н.контр.	Бахирова		30.11.81
ГИП	Бахирова		30.11.81
Рук. гр.	Терновова		24.11.81
Инженер	Смирнова		20.11.81

1.134.1-10.1 05.0.0.00

Блок внутренний стеновой торцовый

Высота 2720 мм

Стадия	Лист	Листов
Р	1	2

Госгражданстрой

ЛенЗНИИЭП

Копировал 17946 27 Формат А4

Формат	Зона	Поз.	Обозначение	Наименование	Кол.	Примечание
				1.134.1-10.1 05.0.0.00-02		
				Сборочные единицы		
А4		1	1.134.1-10.1 01.2.0.00-02	Каркас пространственный КП 4	1	
				Материалы		
				Бетон ячеистый М50 ρ_0 = 800 кг/м³	0,80	м³
				1.134.1-10.1 05 0.0.00-03		
				сборочные единицы		
А4		1	1.134.1-10.1 01.2.0.00-01	Каркас пространственный КП 3	1	
				Материалы		
				Бетон ячеистый М50 ρ_0 = 800 кг/м³	0,67	м³
				1.134.1-10.1 05.0.0.00-04		
				Сборочные единицы		
А4		1	1.134.1-10.1 01.2.0.00	Каркас пространственный КП 2	1	
				Материалы		
				Бетон ячеистый М50 ρ_0 = 800 кг/м³	0,60	м³
				1.134.1-10.1.05.0.0.00-05		
				Сборочные единицы		
А4		1	1.134.1-10.1 01.1.0.00	Каркас пространственный КП 1	1	
				Материалы		
				Бетон ячеистый М50 ρ_0 = 800 кг/м³	0,39	м³

Взам. инв. № | Подп. и дата | Инв. № подл.

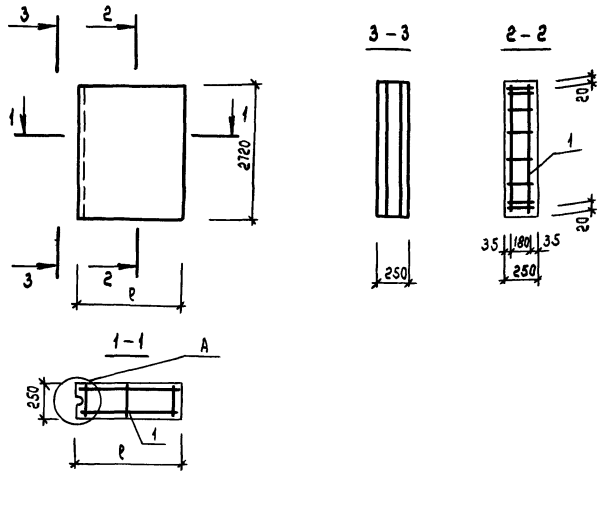

Обозначение	Марка	ℓ мм	Масса, т
1.134.1-10.1 05.0.0.00	СБВ 18.27-8Я-30	1780	1.09
-01	СБВ 15.27-8Я-30	1480	0,91
-02	СБВ 12.27-8Я-30	1180	0,72
-03	СБВ 10.27-8Я-30	980	0,60
-04	СБВ 9.27-8Я-30	880	0,54
-05	СБВ 6.27-8Я-30	580	0,35

Нач. отд.	Коравкевич		1.12.81
Н. контр.	Бахирева		30.11.81
ГИП	Бахирева		30.11.81
Рук. гр.	Тернавова		27.11.81
Инженер	Смирнова		20.11.81

1.134.1-10.1 05.0.0 ОВСБ

Блок внутренний стеновой торцовый
Высота 2720 мм
Сборочный чертеж

Стадия	Масса	Масштаб
Р	см. табл.	—
Лист	Листов 1	

госгражданстрой
ЛенЗНИИЭП

Копировал 17946 29 Формат А4

Формат	Зона	Поз.	Обозначение	Наименование	Кол.	Примечание
				Документация		
А4			1.134.1-10.106.0.0.00 СБ	Сборочный чертеж		
А4			1.134.1-10.100.0.0.00 ТО	Техническое описание		
А4			1.134.1-10.100.0.0.00 ВС	Выборка стали		
А4			1.134.1-10.113.0.0.00	Узел А, Б		
				Переменные данные для исполнений:		
				1.134.1-10.106.0.0.00		
				Сборочные единицы		
А4		1	1.134.1-10.102.4.0.00	Каркас пространственный КП12	1	
				Материалы		
				Бетон ячеистый М50 ρ_0 = 800 кг/м³	1,12	м³
				1.134.1-10.106.0.0.00-01		
				Сборочные единицы		
А4		1	1.134.1-10.102.3.0.00	Каркас пространственный КП11		
				Материалы		
				Бетон ячеистый М50 ρ_0 = 800 кг/м³	0,93	м³

Инв.№ подл. | Подп. и дата | Взам.инв.№

Нач.отд.	Коровкевич		1.12.81
Н.контр.	Бахирова		30.11.81
ГИП	Бахирова		30.11.81
Рук.гр.	Терновова		24.11.81
Инженер	Смирнова		20.11.81

1.134.1-10.106.0.0.00

Блок внутренний стеновой торцовый высота 2520 мм

Стадия	Лист	Листов
Р	1	2

Госгражданстрой ЛенЗНИИЭП

Формат	Зона	Поз.	Обозначение	Наименование	Кол.	Примечание
				1.134.1-10.1 06.0.0.00-02		
				Сборочные единицы		
А4		1	1.134.1-10.1 02.2.0.00-02	Каркас пространственный КП10	1	
				Материалы		
				Бетон ячеистый М50 ρ_0=800 кг/м³	0,74	м³
				1.134.1-10.1 06.0.0.00-03		
				Сборочные единицы		
А4		1	1.134.1-10.1 02.2.0.00-01	Каркас пространственный КП9	1	
				Материалы		
				Бетон ячеистый М50 ρ_0=800 кг/м³	0,62	м³
				1.134.1-10.1 06.0.0.00-04		
				Сборочные единицы		
А4		1	1.134.1-10.1 02.2.0.00	Каркас пространственный КП8	1	
				Материалы		
				Бетон ячеистый М50 ρ_0=800 кг/м³	0,56	м³
				1.134.1-10.1 06.0.0.00-05		
				Сборочные единицы		
А4		1	1.134.1-10.1 02.1.0.00	Каркас пространственный КП7	1	
				Материалы		
				Бетон ячеистый М50 ρ_0=800 кг/м³	0,37	м³

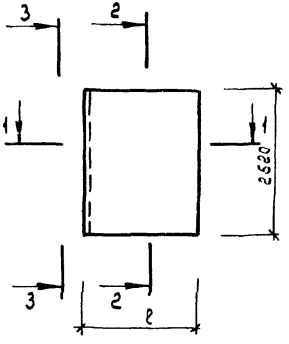

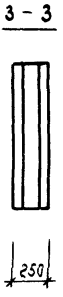

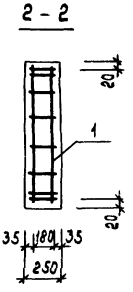

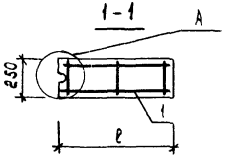

Обозначение	Марка	ℓ мм	Масса, т
1.134.1 - 10.1 06.0.0 00	СБВ 18.25-8Я-30	1780	1,01
-01	СБВ 15.25-8Я-30	1480	0,84
-02	СБВ 12.25-8Я-30	1180	0,67
-03	СБВ 10 25-8Я-30	980	0,56
-04	СБВ 9.25-8Я-30	880	0,50
-05	СБВ 6.25-8Я-30	580	0,33

Нач. отд	Коровкевич		1.12.81
Н. контр.	Бахирова		30.11.81
ГИП	Бахирова		30.11.81
Рук. гр.	Тернова		24.11.81
Инженер	Смирнова		20.11.81

1.134.1-10.1 06.0.0.00СБ

Блок внутренний стеновой торцовый
Высота 2520 мм
Сборочный чертеж

Стадия	Масса	Масштаб
Р	см. табл.	—

Лист | Листов 1

Госгражданстрой
ЛенЗНИИЭП

Инв. N подл. | Подп. и дата | Взам. инв. N

Формат	Зона	Поз.	Обозначение	Наименование	Кол.	Примечание
				Документация		
А4			1.134.1-10.1 07.0.0.00 СБ	Сборочный чертеж		
А4			1.134.1-10.1 00.0.0 00 ТО	Техническое описание		
А4			1.134.1-10.1 00.0.0.00 ВС	Выборка стали		
А4			1.134.1-10.1 13.0.0.00	Узел А, Б		
			Переменные данные	Для исполнений:		
				1.134.1-10.1 07.0.0.00		
				Сборочные единицы		
А4		1	1.134.1-10.1 07.4.0.00	Каркас пространствен-		
				ный КП 18	1	
				Материалы		
				Бетон ячеистый М50		
				ρ_0 = 800 кг/м³	0,54	м³
				1.134.1-10.1 07.0.0.00-01		
				Сборочные единицы		
А4		1	1.134.1-10.1 07.3.0.00	Каркас пространствен-		
				ный КП 17	1	
				Материалы		
				Бетон ячеистый М50		
				ρ_0 = 800 кг/м³	0,46	м³

Инв. N подл. | Подп. и дата | Взам. инв. N

Нач. отд.	Коровкевич		1.12.81
Н. контр.	Бахирова		30.11.81
ГИП	Бахирова		30.11.81
Рук. гр.	Терновова		24.11.81
Инженер	Смирнова		20.11.81

1.134.1-10.1 07.0.0.00

Блок внутренний стеновой лестничный
Высота 1230 мм

Стадия	Лист	Листов
Р	1	2

Госгражданстрой
ЛенЗНИИЭП

Формат	Зона	Поз.	Обозначение	Наименование	Кол.	Примечание
				1.134.1-10.1 07. 0. 0. 00-02		
				Сборочные единицы		
А4		1	1.134.1-10.1 07. 2. 0. 00-02	Каркас пространственный кп 16	1	
				Материалы		
				бетон ячеистый М50 ρ_o = 800 кг/м³	0.36	м³
				1.134.1-10.1 07. 0. 0. 00-03		
				Сборочные единицы		
А4		1	1.134.1-10.1 07. 2. 0. 00-01	Каркас пространственный кп 15	1	
				Материалы		
				бетон ячеистый М50 ρ_o = 800 кг/м³	0,30	м³
				1.134.1-10.1 07. 0. 0. 00-04		
				Сборочные единицы		
А4		1	1.134.1-10.1 07. 2. 0. 00	Каркас пространственный кп 14	1	
				Материалы		
				бетон ячеистый М50 ρ_o = 800 кг/м³	0,27	м³
				1.134.1-10.1 07. 0. 0. 00-05		
				Сборочные единицы		
А4		1	1.134.1-10.1 07. 1. 0. 00	Каркас пространственный кп 13	1	
				Материалы		
				бетон ячеистый М50 ρ_o=800 кг/м³	0,18	м³

Взам. инв. N

Подп. и дата

Инв. N подл.

17946 34

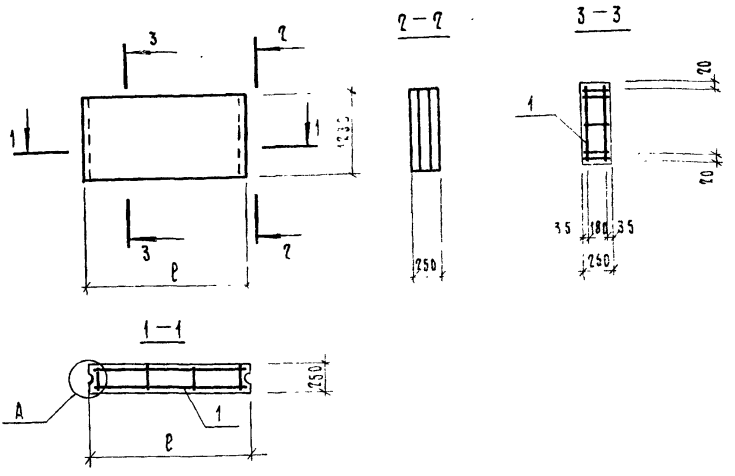

Обозначение	Марка	ℓ мм	Масса, т
1.134.1-10 1 07 0 0.00	СБВ 18.12-8Я-10	1780	0.49
-01	СБВ 15.12-8Я-10	1480	0.41
-02	СБВ 12.12-8Я-10	1180	0.32
-03	СБВ 10.12-8Я-10	980	0.27
-04	СБВ 9.12-8Я-10	880	0.24
-05	СБВ 6.12-8Я-10	580	0.16

Нач. отд	Коровкевич		4.12.81
Н. контр.	Бахирова		30.11.81
ГИП	Бахирова		30.11.81
Рук. гр.	Терновова		24.11.81
Инженер	Смирнова		20.11.81

1.134.1-10.1 07.0.00.00 СБ

Блок внутренний стеновой лестничный
Высота 1230 мм
Сборочный чертеж

Стадия	Масса	Масштаб
Р	см. табл.	—
Лист	Листов	1

Госгражданстрой
ЛенЗНИИЭП

Формат	Зона	Поз	Обозначение	Наименование	Кол	Примечание
				Документация		
А4			1.134.1-10.108.0.0.00 СБ	Сборочный чертеж		
А4			1.134.1-10.100.0.0.00 ТО	Техническое описание		
А4			1.134.1-10.100.0.0.00 ВС	Выборка стали		
А4			1.134.1-10.113.0.0.00	Узел А, Б		
			Переменные данные для исполнений			
				1.134.1-10.108.0.0.00		
				Сборочные единицы		
А4		1	1.134.1-10.108.4.0.00	Каркас пространственный КП24	1	
				Материалы		
				Бетон ячеистый М50 ρ_0 = 800 кг/м³	0.51	м³
				1.134.1-10.108.0.0.00-01		
				Сборочные единицы		
А4		1	1.134.1-10.108.3.0.00	Каркас пространственный КП23	1	
				Материалы		
				Бетон ячеистый М50 ρ_0 = 800 кг/м³	0.42	м³

Инв.N подл. | Подп. и дата | Взам.инв.N

Нач.отд.	Коровкевич		1.12.81
Н.контр.	Бахирова		30.11.81
ГИП	Бахирова		30.11.81
Рук.гр.	Терновсва		24.11.81
Инженер	Смирнова		20.11.81

1.134.1-10.108.0.0.00

Блок внутренний стеновой лестничный
Высота 1130 мм

Стадия	Лист	Листов
Р	1	2

Госстроя СССР
ЛенЗНИИЭП

Формат	Зона	Поз.	Обозначение	Наименование	Кол.	Примечание
				1.134.1-10.108.0.0.00-02		
				Сборочные единицы		
А4		1	1.134.1-10.108.2.0.00-02	Каркас пространствен-		
				ный КП 22	1	
				Материалы		
				Бетон ячеистый		
				М50 ρ_0 = 800 кг/м³	0,33	м³
				1.134.1-10.108.0.0.00-03		
				Сборочные единицы		
А4		1	1.134.1-10.108.2.0.00-01	Каркас простран-		
				ственный КП 21	1	
				Материалы		
				Бетон ячеистый		
				М50 ρ_0 = 800 кг/м³	0,28	м³
				1.134.1-10.108.0.0.00-04		
				Сборочные единицы		
А4		1	1.134.1-10.108.2.0.00	Каркас простран-		
				ственный КП 20	1	
				Материалы		
				Бетон ячеистый М50		
				ρ_0 = 800 кг/м³	0,26	м³
				1.134.1-10.108.0.0.00-05		
				Сборочные единицы		
А4		1	1.134.1-10.108.1.0.00	Каркас пространствен-		
				ный КП 19	1	
				Материалы		
				Бетон ячеистый М50 ρ_0=800 кг/м³	0,17	м³

Взам. инв. | Подп. и дата | Инв. № подл.

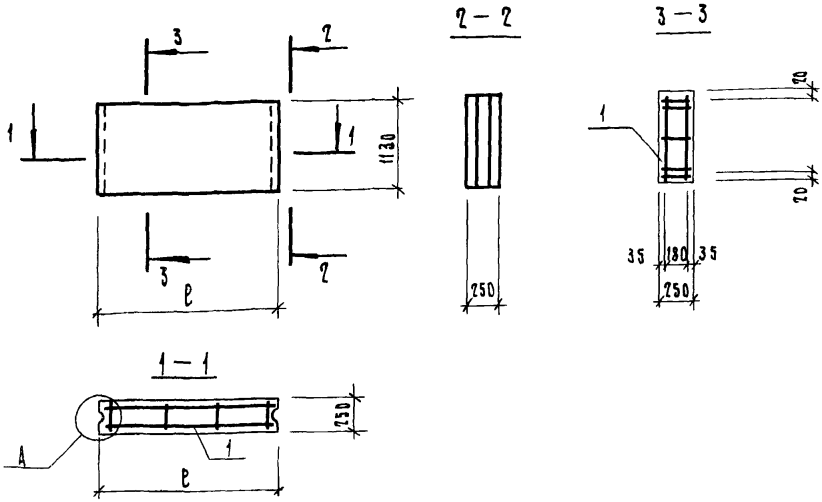

Обозначение	Марка	в мм	Масса, т
1.134.1-10 1 08.0.0.00	СБВ 18.11 - 8Я - 10	1780	0.46
–01	СБВ 15.11 - 8Я - 10	1480	0.38
–02	СБВ 12.11 - 8Я - 10	1180	0.30
–03	СБВ 10.11 - 8Я - 10	980	0.25
–04	СБВ 9.11 - 8Я - 10	880	0.23
–05	СБВ 6.11 - 8Я - 10	580	0.15

Зав. лаб. Яч. бет. Пинскер

Инв. № подл. | Подп. и дата | Взам. инв. №

Нач. отд.	Коровкевич		1.12.81
Н. контр.	Бахирова		30.11.81
ГИП	Бахирова		30.11.81
Рук. гр.	Терновова		24.11.81
Инженер	Смирнова		20.11.81

1.134.1-10 1 08.0.0.00СБ

Блок внутренний стеновой лестничный
высота 1130 мм
Сборочный чертеж

Стадия	Масса	Масштаб
Р	см. табл	—
Лист	Листов 1	

Госгражданстрой
ЛенЗНИИЭП

Формат	Зона	Поз	Обозначение	Наименование	Кол.	Примечание
				Документация		
А4			1.134.1-10.1 09.0.0 ООСБ	Сборочный чертеж		
А4			1.134.1-10.1 00.0.0.00 ТО	Техническое описание		
А4			1.134.1-10.1 00.0.0.00 ВС	Выборка стали		
А4			1.134.1-10.1 13.0.0.00	Узел А, Б		
			Переменные данные	Для исполнений:		
				1.134.1-10.1 09.0.0.00		
				Сборочные единицы		
А4		1	1.134.1-10.1 09.3.0.00	Каркас пространственный КП29	1	
				Материалы		
				Бетон ячеистый М50 γ_o = 800 кг/м³	1,17	м³
				1.134.1-10.1 09.0.0.00-01		
				Сборочные единицы		
А4		1	1.134.1-10.1 09.2.0.00-01	Каркас пространственный КП28	1	
				Материалы		
				Бетон ячеистый М50 γ_o = 800 кг/м³	0,97	м³

Нач.отд.	Коровиевич		1.12.81
Н.контр.	Бахирова		30.11.81
ГИП	Бахирова		30.11.81
Рук.гр.	Терновова		24.11.81
Инженер	С.Мирнова		24.11.81

1.134.1-10.1 09.0.0.00

Блок внутренний стеновой угловой

высота 2720 мм

Стадия	Лист	Листов
Р	1	2

Госгражданстрой ЛенЗНИИЭП

Формат	Зона	Поз.	Обозначение	Наименование	Кол	Примечание
				1.134.1-10.109.0.00-02		
				Сборочные единицы		
А4		1	1.134.1-10.109.2.0.00	Каркас пространственный КП 27	1	
				Материалы		
				Бетон ячеистый М50 ρ_0 = 800 кг/м³	0.76	м³
				1.134.1-10.109.0.0.00-03		
				Сборочные единицы		
А4		1	1.134.1-10.109.1.0.00-01	Каркас пространственный КП 26	1	
				Материалы		
				Бетон ячеистый М50 ρ_0 = 800 кг/м³	0.62	м³
				1.134.1-10.109.0.0.00-04		
				Сборочные единицы		
А4		1	1.134.1-10.109.1.0.00	Каркас пространственный КП 25	1	
				Материалы		
				Бетон ячеистый М50 ρ_0 = 800 кг/м³	0,56	м³

Инв. N подл. | Подп. и дата | Взам. инв. N

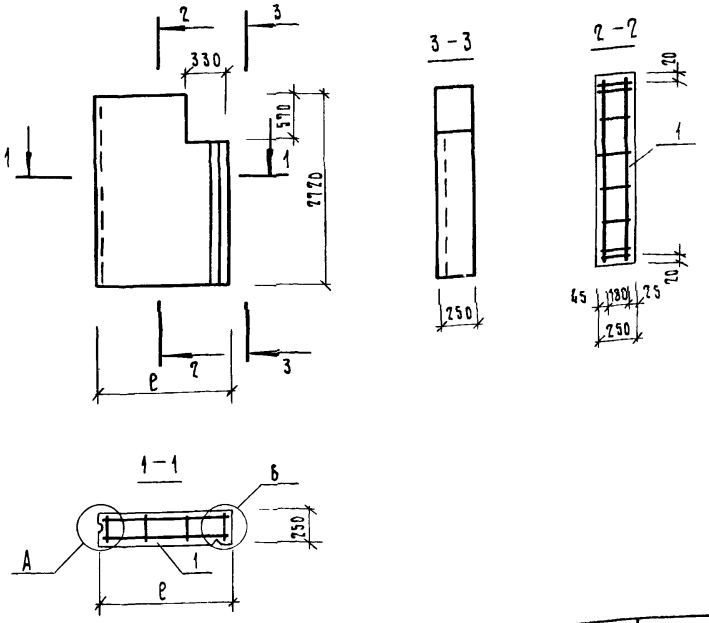

Обозначение	Марка	ℓ мм	Масса т
1.134.1-10.1 09 0 0.00	СБВ 18.27-8Я-21	1780	1.05
-01	СБВ 15.27-8Я-21	1480	0.87
-02	СБВ 12.27-8Я-21	1180	0.68
-03	СБВ 10.27-8Я-21	980	0.56
-04	СБВ 9.27-8Я-21	880	0.50

Нач.отд.	Коровкевич		1.12.81
Н.контр	Бахирова		30.11.81
Гип	Бахирова		30.11.81
Рук.гр.	Терновова		24.11.81
Инженер	Смирнова		20.11.81

1 134 1 - 10.1 09.0.0 00 СБ

Блок внутренний стеновой угловой
высота 2720 мм
Сборочный чертеж

Стадия	Масса	Масштаб
Р	см табл	—

Лист | Листов 1

Госгражданстрой
ЛенЗНИИЭП

Инв N подл | Подп и дата | Взам.инв N

Формат	Зона	Поз.	Обозначение	Наименование	Кол	Примечание
				Документация		
А4			1.134.1-10.1 10.0.0.00 СБ	Сборочный чертеж		
А4			1.134.1-10.1 00.0.0.00 ТО	Техническое описание		
А4			1.134.1-10.1 00.0.0.00 ВС	Выборка стали		
А4			1.134.1-10.1 13.0.0.00	Узел А, Б		
			Переменные данные	для исполнений:		
				1.134.1-10.1 10.0.0.00		
				Сборочные единицы		
А4		1	1.134.1-10.1 10.3.0.00	Каркас пространственный КП 34	1	
				Материалы		
				Бетон ячеистый М50 ρ_0 = 800 кг/м³	1,09	м³
				1.134.1-10.1 10.0.0.00-01		
				Сборочные единицы		
А4		1	1.134.1-10.1 10.2.0.00-01	Каркас пространственный КП 33	1	
				Материалы		
				Бетон ячеистый М50 ρ_0 = 800 кг/м³	0,90	м³

Взам. инв. N

Инв. N подл. | Подп. и дата

Нач. отд.	Коровкевич		1.12.81
Н. контр.	Бахирова		30.11.81
ГИП	Бахирова		30.11.81
Рук. гр.	Терновова		24.11.81
Инженер	Смирнова		20.11.81

1.134.1-10.1 10.0.0.00

Блок внутренний стеновой угловой
Высота 2520 мм

Стадия	Лист	Листов
Р	1	2

Госграждансстрой
ЛенЗНИИЭП

Копировал

Формат А4

17946 42

Формат	Зона	Поз	Обозначение	Наименование	Кол.	Примечание
				1.134.1-10.110.С0.00-02		
				Сборочные единицы		
А4		1	1.134.1-10.110.2.0.00	Каркас пространственный КП32	1	
				Материалы		
				Бетон ячеистый М50 ρ_0 = 800 кг/м³	0,71	м³
				1.134.1-10.110.0.0.00-03		
				Сборочные единицы		
А4		1	1.134.1-10.110.1.0.00-01	Каркас пространственный КП31	1	
				Материалы		
				Бетон ячеистый М50 ρ_0 = 800 кг/м³	0,59	м³
				1.134.1-10.110.0.0.00-04		
				Сборочные единицы		
А4		1	1.134.1-10.110.1.0.00	Каркас пространственный КП30	1	
				Материалы		
				Бетон ячеистый М50 ρ_0 = 800 кг/м³	0,52	м³

Копировал Формат А4

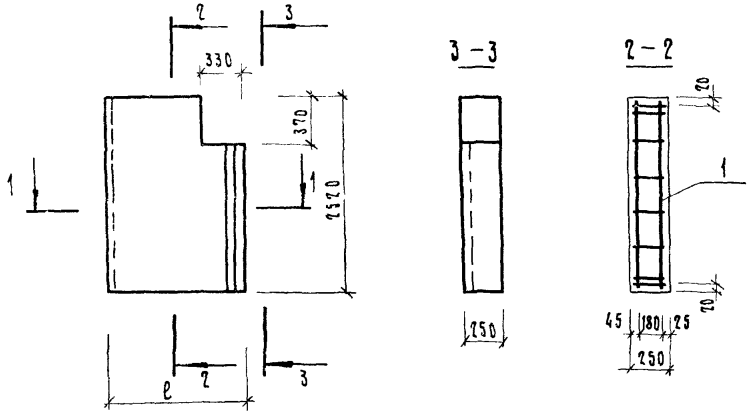

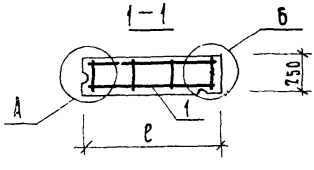

Обозначение	Марка	l мм	Масса, т
1 134.1-10.1 10.0.0.00	СБВ 18.25-8 Я-21	1780	0.98
–01	СБВ 15.25-8 Я-21	1480	0.81
–02	СБВ 12.25-8 Я-21	1180	0.64
–03	СБВ 10.25-8 Я-21	980	0.53
–04	СБВ 9.25-8 Я-21	880	0.47

1 134 1-10 1 10 0 0.00 СБ

Блок внутренний стеновой угловой высота 2520 мм
Сборочный чертеж

Стадия	Масса	Масштаб
Р	см табл	—

Лист | Листов 1

Госгражданстрой ЛенЗНИИЭП

Нач отд	Коровкевич		1.12.81
Н контр	Бахирова		30.11.81
Гип	Бахирова		30.11.81
Рук гр	Торнобова		30.11.81
Инженер	Смирнова		30.11.81

Инв. № подл. | Подп. и дата | Взам. инв. № | Зав. лаб. яч. бет | Инскер

Формат	Зона	Поз	Обозначение	Наименование	Кол.	Примечание
				Документация		
А4			1.134.1-10.1 11.0.0 00 СБ	Сборочный чертеж		
А4			1.134.1-10.1 00.0.0.00 ТО	Техническое описание		
А4			1.134.1-10 1 00.0.0.00 ВС	Выборка стали		
А4			1.134.1-10.1 13.0.0 00	Узел А.Б		
				Переменные данные для исполнений:		
				1.134.1-10.1 11.0.0.00		
				Сборочные единицы		
А4		1	1.134.1-10.1 09.3.0.00	Каркас пространственный КП 29	1	
				Материалы		
				Бетон ячеистый М 50		
				P_0 = 800 кг/м3	1.17	м3
				1.134.1-10.1 11.0.0.00-01		
				Сборочные единицы		
А4		1	1.134 1-10.1 09. 2 0.00-01	Каркас пространственный КП 28	1	
				Материалы		
				Бетон ячеистый М 50		
				P_0 = 800 кг/м3	0.97	м3

Инв. № подл. | Подп. и дата | Взам. инв. №

Нач. отд.	Коровкевич		12.81
Н. контр.	Бахирова		30.11.81
ГИП	Бахирова		30.11.81
Рук. гр.	Терновова		29.11.81
Инженер	Смирнова		20.11.81

1.134.1-10.1 11.0.0 00

Блок внутренний стеновой торцовый
высота 2720 мм

стадия	лист	листов
Р	1	2

Госгражданстрой
ЛенЗНИИЭП

Формат	Зона	Поз.	Обозначение	Наименование	Кол.	Примечание
				1.134.1-10.1 11.0.0.00-07		
				Сборочные единицы		
Дч		1	1.134.1-10.1 09.2.0.00	Каркас пространственный КП 27	1	
				Материалы		
				Бетон ячеистый М 50 ρ_0 = 800 кг/м3	0.76	м3
				1.134.1-10.1 11.0.0.00-03		
				Сборочные единицы		
Дч		1	1.134.1-10.1 09.1.0.00-01	Каркас пространственный КП 26	1	
				Материалы		
				Бетон ячеистый М 50 ρ_0 = 800кг/м3	0.62	м3
				1.134.1-10.1 11.0.0.00-04		
				Сборочные единицы		
Дч		1	1.134.1-10.1 09.1.0.00	Каркас пространственный КП 25	1	
				Материалы		
				Бетон ячеистый М 50 ρ_0 = 800кг/м3	0.56	м3

Инв.№ подл. | Подп. и дата | Взам. инв.№

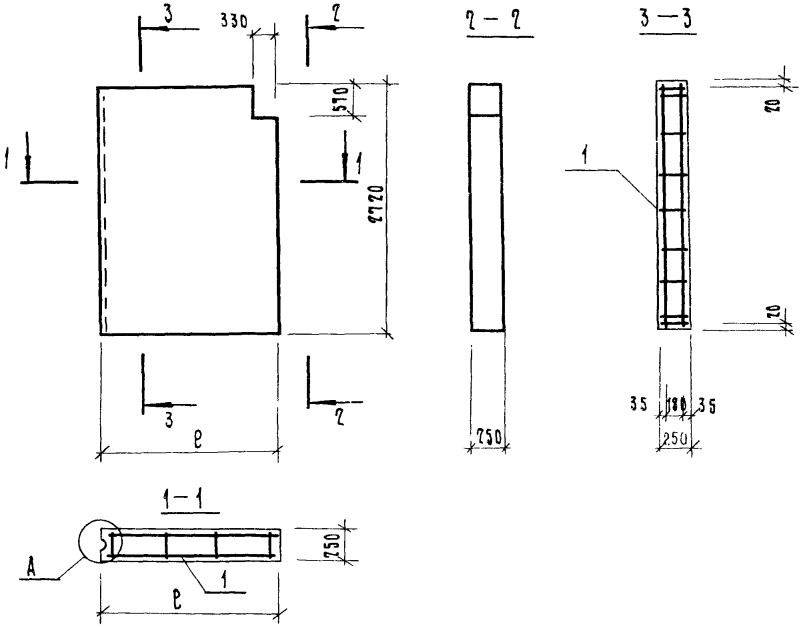

Обозначение	Марка	ℓ мм	Масса, т
1.134.1-10.1 11.0.0.00	СБВ 18.27-8А-31	1780	1.05
-01	СБВ 15.27-8А-31	1480	0.87
-02	СБВ 12.27-8А-31	1180	0.68
-03	СБВ 10.27-8А-31	980	0.56
-04	СБВ 9.27-8А-31	880	0.50

Нач.отд.	Коровкевич		1.12.81
Н.контр.	Бахирова		30.11.81
ГИП	Бахирова		30.11.81
Рук.гр.	Терновова		24.11.81
Инженер	Смирнова		20.11.81

1.134.1-10.1 11.0.0 00 СБ

Блок внутренний стеновой торцовый
высота 2720 мм
Сборочный чертеж

Стадия	Масса	Масштаб
Р	см. табл	—
Лист	Листов 1	

Госгражданстрой
ЛенЗНИИЭП

Формат	Зона	Поз	Обозначение	Наименование	Кол.	Примечание
				Документация		
А4			1.134.1-10.1 12.0.0.00 СБ	Сборочный чертеж		
А4			1.134.1-10 1 00.0.0 00 ТО	Техническое описание		
А4			1.134.1-10.1 00.0.0. 00 ВС	Выборка стали		
А4			1.134.1-10.1 13.0.0. 00	Узел А.Б		
			Переменные данные	для исполнений:		
				1.134.1-10.1 12.0.0. 00		
				сборочные единицы		
А4		1	1.134.1-10.1 10.3. 0.00	Каркас пространствен-		
				ный КП34	1	
				материалы		
				Бетон ячеистый М50		
				P_0 = 800 кг/м³	1.09	м³
				1.134.1-10.1 12.0.0.00-01		
				сборочные единицы		
А4		1	1.134.1-10.1 10.2.0.00-01	Каркас пространствен-		
				ный КП33	1	
				материалы		
				Бетон ячеистый М50		
				P_0 = 800 кг/м³	0.90	м³

Взам. инв. №

Подп. и дата

Инв. № подл.

1.134.1-10.1 12.0.0.00

Нач. отд.	Коровкевич		1.12.81
Н. контр.	Бахирова		30.11.81
ГИП	Бахирова		30.11.81
Рук. гр.	Терновова		24.11.81
Инженер	Трофимова		20.11.81

Блок внутренний стеновой торцовый
Высота 2520 мм

Стадия	Лист	Листов
Р	1	2

Госгражданстрой
ЛенЗНИИЭП

Формат	Зона	Поз.	Обозначение	Наименование	Кол	Примечание
				1.134.1-10.1 12.0.0.00-09		
				Сборочные единицы		
А4		1	1.134.1-10.1 10.7.0.00	КАРКАС ПРОСТРАНСТВЕННЫЙ КП32	1	
				Материалы		
				Бетон ячеистый М50 ρ_0 = 800 кг/м3	0.71	м3
				1.134.1-10.1 12.0.0.00-03		
				Сборочные единицы		
А4		1	1.134.1-10.1 10.1.0.00-01	КАРКАС ПРОСТРАНСТВЕННЫЙ КП 31	1	
				Материалы		
				Бетон ячеистый М50 ρ_0 = 800 кг/м3	0.59	м3
				1.134.1-10.1 12.0.0.00-04		
				Сборочные единицы		
А4		1	1.134.1-10.1 10.1.0.00	КАРКАС ПРОСТРАНСТВЕННЫЙ КП30	1	
				Материалы		
				Бетон ячеистый М50 ρ_0 = 800 кг/м3	0.52	м3

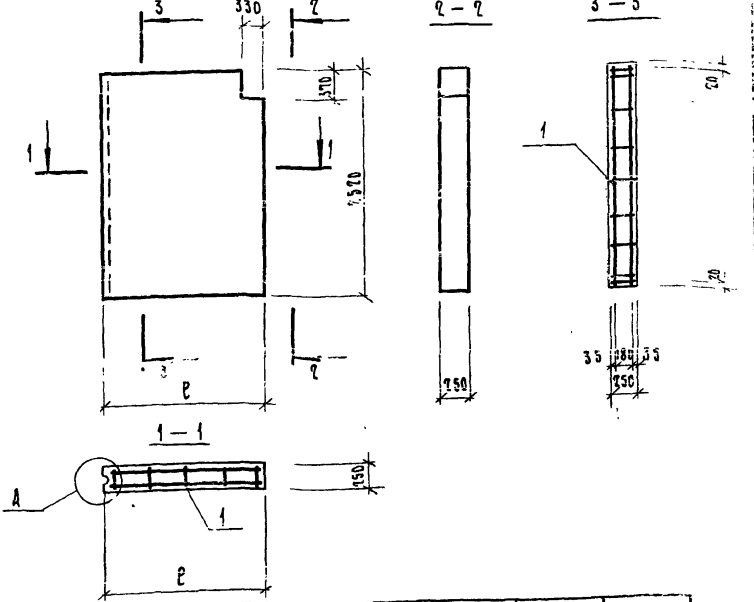

Обозначение	Марка	ℓ мм	Масса, т
1.134.1-10.1 12.0.0.00	СБВ 18.25-8 Я-31	1780	0.98
-01	СБВ 15.25-8 Я-31	1480	0.81
-02	СБВ 12.25-8 Я-31	1180	0.64
-03	СБВ 10.25-8 Я-31	980	0.53
-04	СБВ 9.25-8 Я-31	880	0.47

Нач отд	Коровкевич		1.12.81
Н контр	Бахирова		30.11.81
Гип	Бахирова		30.11.81
Рук. гр.	Терновова		24.11.81
Инженер	Трофимова		20.11.81

1.134.1-10.1 12.0.0.00 СБ

Блок внутренний стеновой торцовый высота 2520 мм Сборочный чертеж

Стадия	Масса	Масштаб
Р	см. табл	—

Лист | Листов 1

Госгражданстрой ЛенЗНИИЭП

Инв N подл. | Подп. и дата | Взам. инв. N | Зав. лаб. яч. бет | Пинскер | Согласовал

Копировал

Формат А4

17946 50

А

тип 1

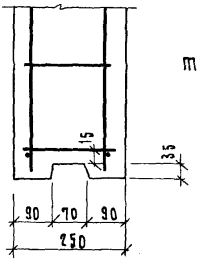

тип 2

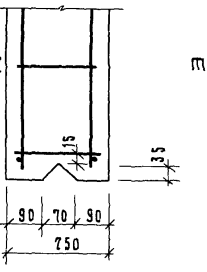

тип 3

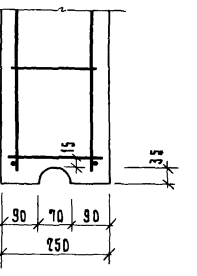

Б

тип 1

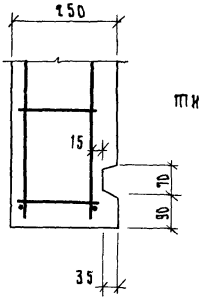

тип 2

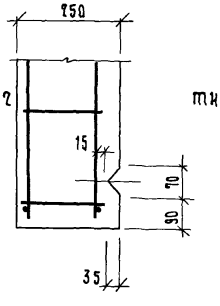

тип 3

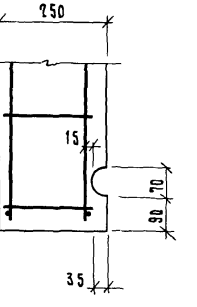

Нач. отд.	Коровкевич		1.12.81
Н. контр.	Бахирова		30.11.81
ГИП	Бахирова		30.11.81
Рук. гр.	Терновова		24.11.81
Инженер	Трофимова		20.11.81

1.134.1-10.113.0.0.00

Узел А, Б

стадия	лист	листов
Р		1

Госгражданстрой ЛенЗНИИЭП

Инв. N подл. | Подп. и дата | Взам. инв. N

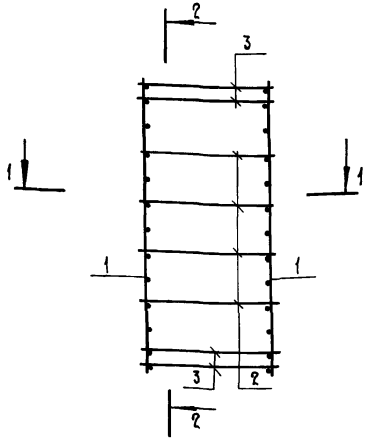

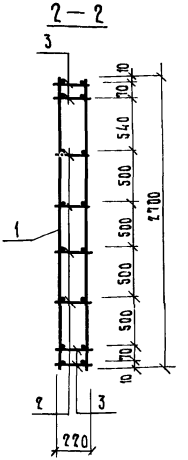

Формат	Зона	Поз.	Обозначение	Наименование	Кол.	Примечание
				Документация		
А4			1.134.1-10.1 00.0.0.00 ТО	Техническое описание		
				Сборочные единицы		
А4		1	1.134.1-10.1 01.1.1.00	Каркас плоский КР1	2	
А4		2	1.134.1-10.1 01.1.2.00	Каркас плоский КР8	4	
А4		3	1.134.1-10.1 01.1.3.00	Каркас плоский КР14	4	

Инв. № подл. | Подп. и дата | Взам. инв. №

Нач. отд.	Коровкевич		1.12.81
Н. контр.	Бахирова		30.11.81
ГИП	Бахирова		30.11.81
Рук. гр.	Терновова		24.11.81
Инженер	Трофимова		20.11.81

1.134.1-10.1 01.1.0 00

Каркас пространственный КП1

Стадия	Масса	Масштаб
Р	4.06	—
Лист	Листов 1	

Госгражданстрой
ЛенЗНИИЭП

Формат	Зона	Поз	Обозначение	Наименование	Кол	Примечание
				Документация		
Ач			1 134 1-10.1 01 2.0.00 ОБ	Сборочный чертеж		
Ач			1 134.1-10 1 00.0 0 00 ТО	Техническое описание		
				Сборочные единицы		
Ач		1	1 134 1-10.1 01.1.1 00	Каркас плоский КР1	2	
				Детали		
БЧ		2	1 134 1-10.1 01.1 1 01	Стержень Ф5 Вр I ТУ 14-4 Б59 75		
				4 = 2700 мм	2	0 42 кг
			Переменные данные для	исполнений:		
				1.134 1-10 1 01 2.0 00		
				Сборочные единицы		
Ач		3	1 134 1-10 1 01.1.2.00-01	Каркас плоский КР9	4	
Ач		4	1.134.1-10.1 01.1 3.00-01	Каркас плоский КР15	4	
				1 134 1-10.1 01 2 0 00		
				Сборочные единицы		
Ач		3	1 134 1-10.1 01.1.2.00-02	Каркас плоский КР10	4	
Ач		4	1 134.1-10 1 01 1.3 00-02	Каркас плоский КР16	4	
				1.134 1-10.1 01.2.0 00-02		
				Сборочные единицы		
Ач		3	1.134 1-10.1 01.1.2.00-03	Каркас плоский КР11	4	
Ач		4	1 134.1-10 1 01 1.3.00-03	Каркас плоский КР17	4	

Нач отд.	Коровкевич	[signature]	1.12.81
Н.контр.	Бахирова	[signature]	30.11.81
ГИП	Бахирова	[signature]	30.11.81
Рук. гр.	Терновова	[signature]	24.11.81
Инженер	Трофимова	[signature]	20.11.81

1.134.1-10.1 01.2.0.00

Каркас пространственный КП2... КП4

Стадия	Лист	Листов
Р		1

Гостражданстрой ЛенЗНИИЭП

Инв. № подл. | Подп. и дата | Взам. инв. №

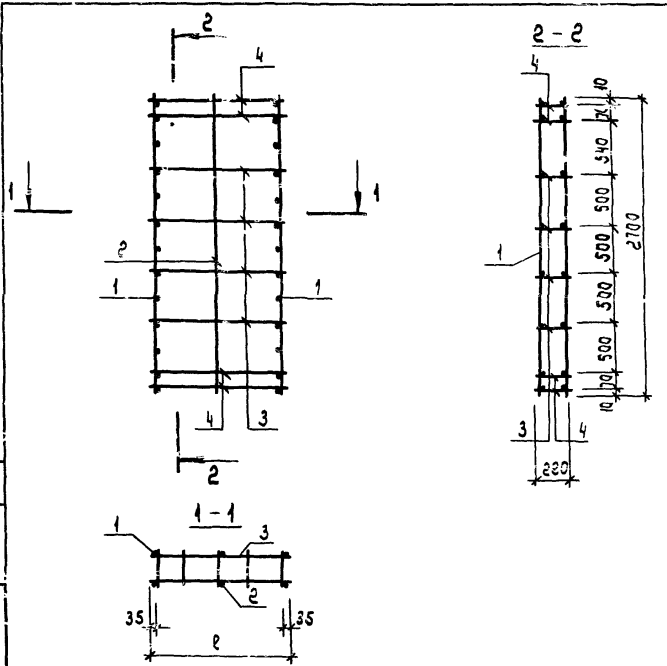

Обозначение	Марка	l мм	Масса кг
1.134.1-10.1.01.2.0.00	КП 2	860	5.86
-01	КП 3	960	6.22
-02	КП 4	1160	6.98

1.134.1-10.1.01.2.0.00СБ

Каркас пространственный КП2 .. КП4 Сборочный чертеж

Стадия	Масса	Масштаб
Р	см. табл.	—
Лист	Листов 1	

Нач. отд.	Коровкевич		1.12.81
Н контр.	Бахирова		30.11.81
ГИП	Бахирова		30.11.81
Рук гр	Терновова		24.11.81
Инженер	Трофимова		20.11.81

ГОСГРАЖДАНСТРОЙ ЛенЗНИИЭП

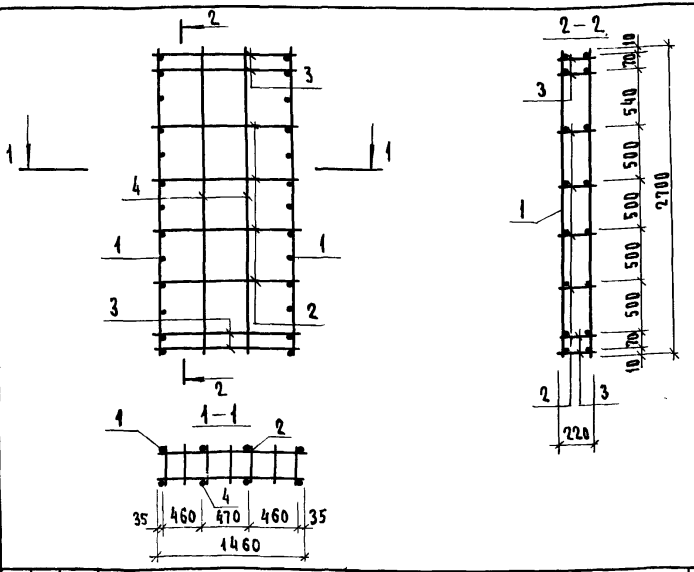

Формат	Зона	Поз.	Обозначение	Наименование	Кол.	Примечание
				Документация		
А4			1.134.1-10.1 ОО.О.О.ОО ТО	Техническое описание		
				Сборочные единицы		
А4		1	1.134.1-10.1 01.1.1.00	Каркас плоский КР1	2	
А4		2	1.134.1-10.1 01.1.2.00-04	Каркас плоский КР12	4	
А4		3	1.134.1-10.1 01.1.3.00-04	Каркас плоский КР18	4	
				Детали		
Б4		4	1.134.1-10.1 01.1.1.01	Стержень ⌀5 Вр I ТУ 14-4-659-75		
				L=2700 мм	4	0,42кг

1.134.1-10.1 01.3.0.00

Каркас пространственный КП5

Стадия	Масса	Масштаб
Р	8,98	—
Лист	Листов 1	

Нач от.д.	Коровкевич		1.12.81
Н.контр.	Бахирова		30.11.81
ГИП	Бахирова		30.11.81
Рук.гр.	Терновова		
Инженер	Трофимова		

Госгражданстрой
ЛенЗНИИЭП

Инв.№ подл. | Подп. и дата | Взам.инв.№

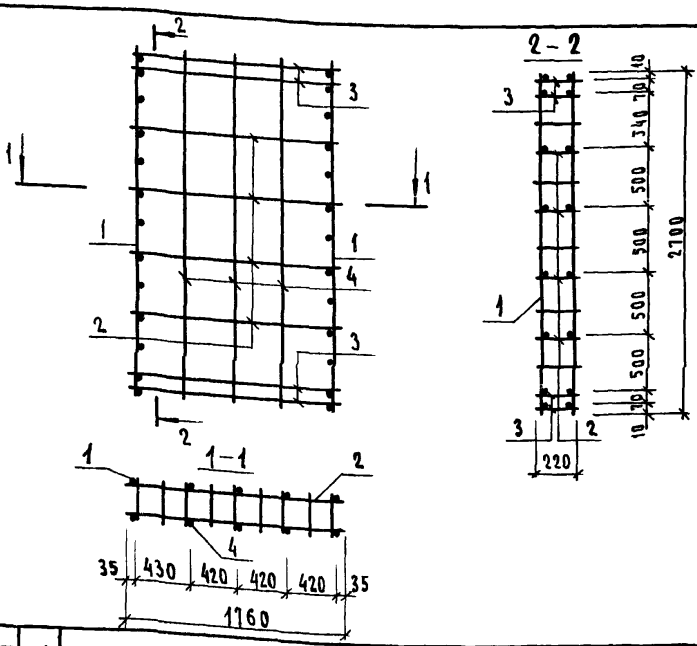

Формат	Зона	Поз.	Обозначение	Наименование	Кол.	Примечание
				Документация		
А4			1.134.1-10.1 00.0.0.00 ТО	Техническое описание		
				Сборочные единицы		
А4		1	1.134.1-10.1 01.1.1.00	Каркас плоский КР1	2	
А4		2	1.134.1-10.1 01.1.2.00-05	Каркас плоский КР13	4	
А4		3	1.134.1-10.1 01.1.3.00-05	Каркас плоский КР19	4	
				Детали		
Б4		4	1.134.1-10.1 01.1.1.01	Стержень ⌀5 ВрI ТУ14-4-659-75		
				L = 2700 мм	6	0.42 кг

1.134.1-10.1 01.4.0.00

Каркас пространственный КП6

Стадия	Масса	Масштаб
Р	11.02	—
Лист	Листов 1	

Госгражданстрой ЛенЗНИИЭП

Нач. отд.	Коровкевич		1.12.81
Н. контр.	Бахирова		30.11.81
ГИП	Бахирова		30.11.81
Рук. гр.	Терновова		24.11.81
Инженер	Трофимова		20.11.81

Инв. № подл. | Подп. и дата | Взам. инв. №

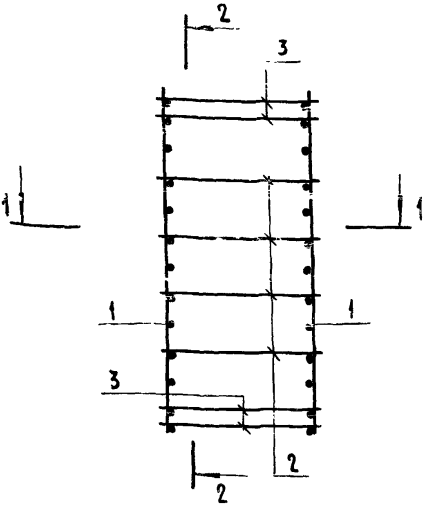

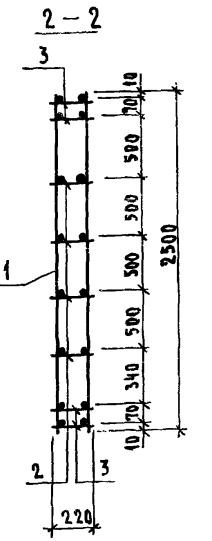

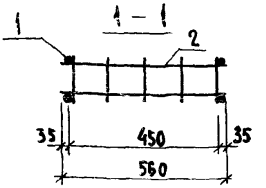

Формат	Зона	Поз.	Обозначение	Наименование	Кол.	Примечание
				Документация		
А4			1.134.1-10.1 00.0.0.00 ТО	Техническое описание		
				Сборочные единицы		
А4		1	1.134.1-10.1 01.1.1.00-01	Каркас плоский КР2	2	
А4		2	1.134.1-10.1 01.1.2.00	Каркас плоский КР8	4	
А4		3	1.134.1-10.1 01.1.3.00	Каркас плоский КР14	4	

1.134.1-10.1 02.1.0.00

Каркас пространственный КП 7

Нач. отд.	Коровкевич		1.12.87
Н. контр.	Бахирова		30.11.87
ГИП	Бахирова		30.11.87
Рук. гр.	Терновова		24.11.87
Инженер	Трофимова		

Стадия	Масса	Масштаб
Р	3.99	—
Лист	Листов 1	

Госгражданстрой ПензНИИЭП

Формат	Зона	Поз	Обозначение	Наименование	Кол	Примечание
				Документация		
А4			1.134.1-10.1 02.2.00СБ	Сборочный чертеж		
А4			1.134.1-10.1 00.0.0 00 ТО	Техническое описание		
				Сборочные единицы		
А4		1	1.134.1-10.1 01 1.1.00-01	Каркас плоский КР2	2	
				Детали		
Б4		2	1.134.1-10.1 01 1.1.03	Стержень Ø5 Вр I ТУ14-4-559-75		
				L = 2500 мм	2	0.38 кг
			Переменные данные для исполнений:			
				1.134.1-10.1 02.2.0 00		
				Сборочные единицы		
А4		3	1.134.1-10.1 01.1 2.00-01	Каркас плоский КР9	4	
А4		4	1.134.1-10.1 01.1.3.00-01	Каркас плоский КР15	4	
				1.134.1-10.1 02.2.0.00-01		
				Сборочные единицы		
А4		3	1.134.1-10.1 01.1.2.00-02	Каркас плоский КР10	4	
А4		4	1.134.1-10.1 01.1.3.00-02	Каркас плоский КР16	4	
				1.134.1-10.1 02.2.0.00-02		
				Сборочные единицы		
А4		3	1.134.1-10.1 01.1.2.00-03	Каркас плоский КР11	4	
А4		4	1.134.1-10.1 01.1.3.00-03	Каркас плоский КР17	4	

Инв. № подл. | Подп. и дата | Взам. инв. №

1.134.1-10.1 02.2.0.00

Нач. отд.	Коровкевич		1.12.81
Н. контр.	Бахирова		30.11.81
ГИП	Бахирова		30.11.81
Рук. гр.	Терновова		24.11.81
Инженер	Трофимова		20.11.81

Каркас пространственный КП8... КП10

Стадия	Лист	Листов
Р		1

Госгражданстрой ЛенЗНИИЭП

Копировал

Формат А4

17946 58

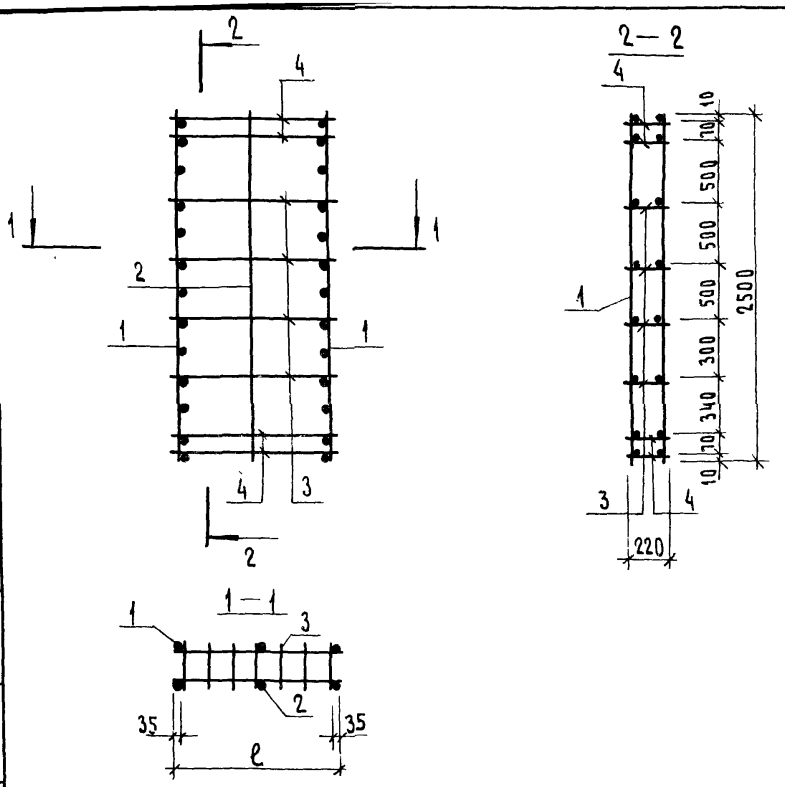

Обозначение	Марка	ℓ мм	Масса, кг
1.134.1-10.1 02.2.0.00	КП 8	860	5,62
-01	КП 9	960	5,98
-02	КП 10	1160	6,74

Нач. отд.	Коровкевич		1.12.81
Н.контр.	Бахирова		30.11.81
ГИП	Бахирова		30.11.81
Рук. гр.	Терновова		24.11.81
Инженер	Трофимова		20.11.81

1.134.1-10.1 02.2 0.00 СБ

Каркас пространственный КП8..., КП10
Сборочный чертеж

Стадия	Масса	Масштаб
Р	см. табл.	—
Лист	Листов 1	

Госгражданстрой
ЛенЗНИИЭП

Копировал

Формат А4

17946 59

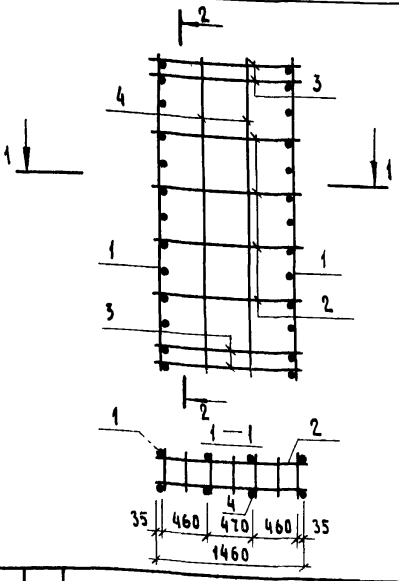

Формат	Зона	Поз.	Обозначение	Наименование	Кол.	Примечание
				Документация		
А4			1.134.1-10.1 00.00.00 ТО	Техническое описание		
				Сборочные единицы		
А4		1	1.134.1-10.1 01.1.1.00-01	Каркас плоский КР2	2	
А4		2	1.134.1-10.1 01.1.2.00-04	Каркас плоский КР12	4	
А4		3	1.134.1-10.1 01.1.3.00-04	Каркас плоский КР18	4	
				Детали		
Б4		4	1.134.1-10.1 01.1.1.03	Стержень ф5 8рI ТУ14-4-659-75 L=2500 мм		

Нач. отд.	Коровкевич		1.12.81
Н. контр.	Бахирова		30.11.81
ГИП	Бахирова		30.11.81
Рук. гр.	Терновова		24.11.81
Инженер	Трофимова		20.11.81

1.134.1-10.1 02.3.0.00

Каркас пространственный КП 11

Стадия	Масса	Масштаб
Р	8,66	—
Лист	Листов 1	

Госгражданстрой
ЛенЗНИИЭП

Инв. № подл. | Подп. и дата | Взам. инв. № | Инв. № дубл. | Подп. и дата

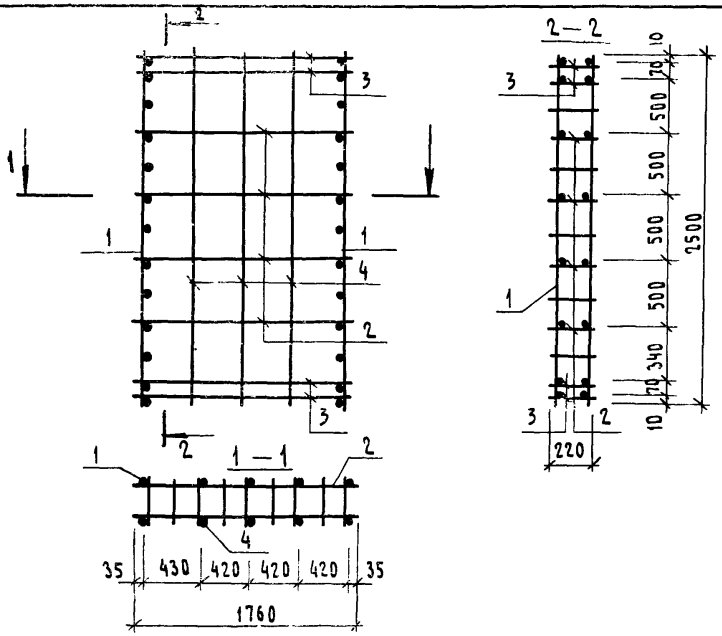

Формат	Зона	Поз.	Обозначение	Наименование	Кол.	Примечание
				Документация		
А4			1.134 1-10.1 ОО.О.О ТО	Техническое описание		
				Сборочные единицы		
А4		1	1.134.1-10.1 01.1.1.00-01	Каркас плоский КР2	2	
А4		2	1.134.1-10.1 01.1.2.00-05	Каркас плоский КР13	4	
А4		3	1.134.1-10.1 01.1.3.00-05	Каркас плоский КР19	4	
				Детали		
Б4		4	1.134.1-10.1 01.1.1.03	Стержень ф5ВрI ТУ14-4-659-75 L=2500	6	0,38кг

Нач. отд.	Коровкевич		1.12.81
Н. контр.	Бахирова		30.11.81
ГИП	Бахирова		30.11.81
Рук. гр.	Терновова		24.11.81
Инженер	Трофимова		20.11.81

1.134.1-10.1 02.4.0.00

Каркас пространственный КП 12

Стадия	Масса	Масштаб
Р	10,62	—
Лист	Листов 1	

Госгражданстрой ЛенЗНИИЭП

Инв. № подл. | Подп. и дата | Взам. инв. № | Зав. лаб. яч. бет. Пинскер

Копировал

Формат А4

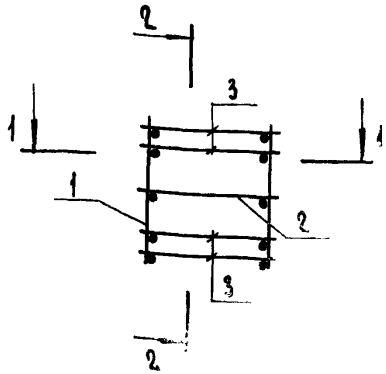

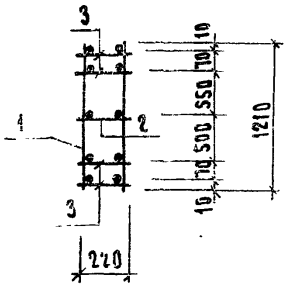

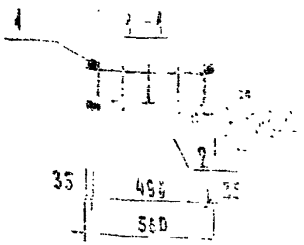

Формат	Зона	Поз.	Обозначение	Наименование	Кол.	Примечание
				Документация		
А4			1.134.1-10.1 ОВ 0.0.00 ТО	Техническое описание		
				Сборочные единицы		
А3		1	1.134.1-10.1 01.1.1.00-06	Каркас плоский КР7	2	
А4		2	1.134.1-10.1 01.1.2.00	Каркас плоский КР8	1	
А3		3	1.134.1-10.1 01.1.3.00	Каркас плоский КР14	4	

1.134.1-10.1 01.1.0.00

Каркас пространственный КП13

Стадия	Масса	Масштаб
Р	2,39	—
Лист	Листов 1	

Нач. отд.	Коровкевич		7.12.81
Н. контр.	Бадирова		30.11.81
ГИП	Бахирова		30.11.81
Рук. гр.	Терновова		24.11.81
Инженер	Трофимова		20.11.81

Госгражданстрой ПензНИИЭП

Инв. № подл. | Подпись и дата | Взам. инв. №

Формат	Зона	Поз	Обозначение	Наименование	Кол.	Примечание
				Документация		
А4			1.134.1-10.1 07.2.0.00СБ	Сборочный чертеж		
А4			1.134.1-10.1 00.0.00 ТО	Техническое описание		
				Сборочные единицы		
А4		1	1.134.1-10.1 01.1.00-06	Каркас плоский КР7	2	
				Детали		
Б4		2	1.134.1-10.1 01.1.1.06	Стержень Ф5Вр1 ТУ14-4-659-75		
				L = 1210 мм	2	0.19 кг
			Переменные данные для исполнений:			
				1.134.1-10.107.2.0.00		
				Сборочные единицы		
А4		3	1.134.1-10.1 01.1.2.00-01	Каркас плоский КР9	1	
А4		4	1.134.1-10.1 01.1.3.00-01	Каркас плоский КР15	4	
				1.134.1-10.1 07.2.0.00-01		
				Сборочные единицы		
А4		3	1.134.1-10.1 01.1.2.00-02	Каркас плоский КР10	1	
А4		4	1.134.1-10.1 01.1.3.00-02	Каркас плоский КР16	4	
				1.134.1-10.1 07.2.0.00-02		
				Сборочные единицы		
А4		3	1.134.1-10.1 01.1.2.00-03	Каркас плоский КР11	1	
А4		4	1.134.1-10.1 01.1.3.00-03	Каркас плоский КР17	4	

Инв. № подл. | Подп. и дата | Взам. инв. №

1.134.1-10.107.2.0.00

Нач. отд.	Коровкевич		1.12.81
Н. контр.	Бахирова		30.11.81
ГИП	Бахирова		30.11.81
Рук. гр.	Терновова		24.11.81
Инженер	Трофимова		20.11.81

Каркас пространственный КП14 ... КП16

Стадия	Лист	Листов
Р		1

Госгражданстрой ЛенЗНИИЭП

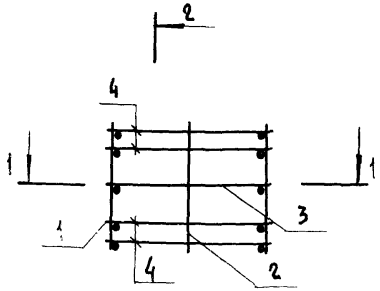

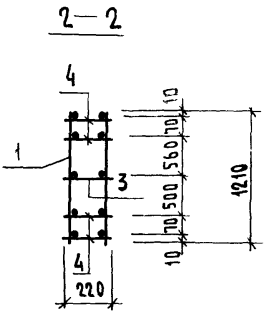

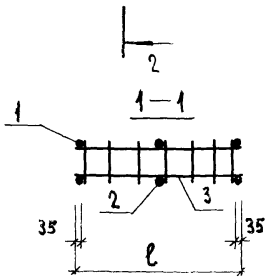

Обозначение	Марка	ℓ мм	Масса, кг
1.134.1-10.1 07.2.0.00	КП 14	860	3,43
-01	КП 15	960	3,67
-02	КП 16	1160	4,22

Зав. лаб. яч. бет. | Пинскер | Взам. инв. № | Подп. и дата | Инв. № подл.

Нач. отд.	Коровкевич		1.12.81
Н. контр.	Бахирова		30.11.81
ГИП	Бахирова		30.11.81
Рук. гр.	Терновова		24.11.81
Инженер	Трофимова		20.11.81

1.134.1-10.1 07.2.0.00 СБ

Каркас пространственный КП 14 ... КП 16

Сборочный чертеж

Стадия	Масса	Масштаб
Р	см. табл.	—
Лист	Листов 1	

Госгражданстрой ЛенЗНИИЭП

Копировал

Формат А4

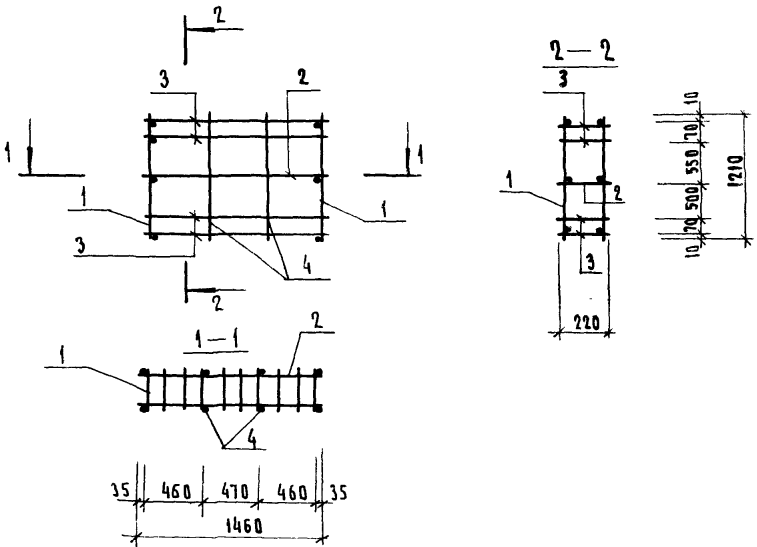

Формат	Зона	Поз.	Обозначение	Наименование	Кол.	Примечание
				Документация		
А4			1.134.1-10.1 00.0.0.00 ТО	Техническое описание		
				Сборочные единицы		
А4		1	1.134.1-10.101.1.1.00-06	Каркас плоский КР7	2	
А4		2	1.134.1-10.1 01.1.2.00-04	Каркас плоский КР12	1	
А4		3	1.134.1-10.1 01.1.3 00-04	Каркас плоский КР18	4	
				Детали		
Б4		4	1.134.1-10 1 01.1.1 06	Стержень ф5ВрI ТУ14-4-659-75		
				L = 1210 мм	4	0,19 кг

Нач. отд.	Коровкевич		1.12.81
Н. контр.	Бахирова		30.11.81
ГИП	Бахирова		30.11.81
Рук. гр.	Терновова		24.11.81
Инженер	Трофимова		20.11.81

1.134.1-10.1 07.3 0 00

Каркас пространственный КП 17

Стадия	Масса	Масштаб
Р	5,46	—
Лист	Листов 1	

Госгражданстрой ЛенЗНИИЭП

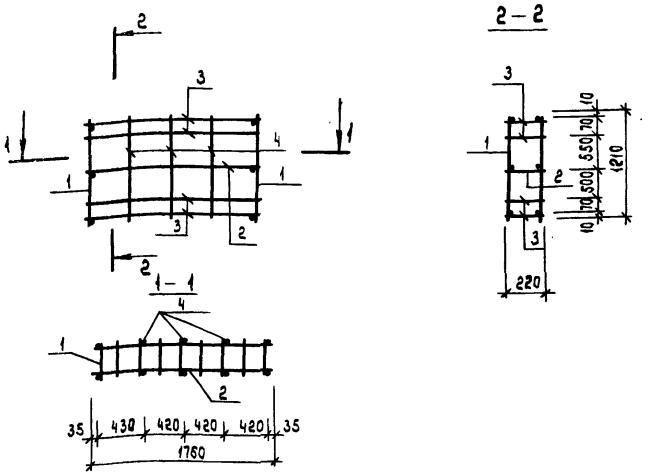

Формат	Зона	Поз.	Обозначение	Наименование	Кол.	Примечание
				Документация		
А4			1.134.1 - 10 1 00.0.0 00 ТО	Техническое описание		
				Сборочные единицы		
А4		1	1.134.1 - 10.1 01.1.1 00-06	Каркас плоский КР7	2	
А4		2	1 134.1 - 10.1 01.1.2.00-05	Каркас плоский КР13	1	
А4		3	1.134 1 - 10.1 01.1 3.00-05	Каркас плоский КР19	4	
				Детали		
Б4		4	1.134.1 - 10.1 01.1.1.06	Стержень Ф5В,I ТУ14-4-659-75L=1210 мм	6	0.19 кг

нач. отд.	Коровкевич	[signature]	1.12.81
Н контр.	Бахирова	[signature]	30.11.81
ГИП	Бахирова	[signature]	30.11.81
Рук. гр.	Терновова	[signature]	24.11.81
Инженер	Трофимова	[signature]	20.11.81

1.134.1 - 10.1 07. 4.0.00

Каркас пространственный КП 18

Стадия	Масса	Масштаб
Р	6.71	—

Лист | Листов ?

ГОСГРАЖДАНСТРОЙ ЛенЗНИИЭП

Инв. № подл. | Подп. и дата | Взам. инв. № | Инв. № дубл. | Подп. и дата

Копировал

Формат А4

17946 66

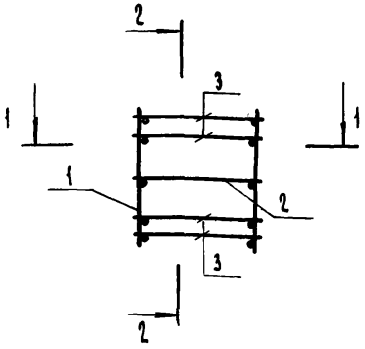

2 — 2

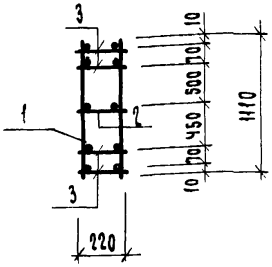

1 — 1

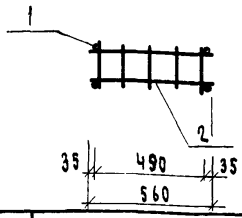

Формат	Зона	Поз.	Обозначение	Наименование	Кол.	Примечание
				Документация		
А4			1.134.1-10.100.0.0.00 ТО	Техническое описание		
				Сборочные единицы		
А4		1	1.134.1-10.101.1.1.00-05	Каркас плоский КР6	2	
А4		2	1.134.1-10.101.1.2.00	Каркас плоский КР8	1	
А4		3	1.134.1-10.101.1.3.00	Каркас плоский КР14	4	

Инв. № подл. | Подп. и дата | Взам. инв. №

Нач.отд.	Коровкевич		1.12.81
Н.контр.	Бахирова		30.11.81
ГИП	Бахирова		30.11.81
Рук.гр.	Терновова		24.11.81
Инженер	Трофимова		20.11.81

1.134.1-10.108.10.00

Каркас пространственный КП 19

Стадия	Масса	Масштаб
Р	2.31	—
Лист	Листов 1	

Госгражданстрой
ЛенЗНИИЭП

Формат	Зона	Поз.	Обозначение	Наименование	Кол	Примечание
				Документация		
Ач			1 134 1-10.1 08.2.0 00 СБ	Сборочный чертеж		
Ач			1 134 1-10.1 00 0 0.00 ТО	Техническое описание		
				Сборочные единицы		
Ач		1	1 134 1-10 1 01 1.1 00-05	Каркас плоский КР 6	2	
				Детали		
Бч		2	1 134.1-10 1 01 1 1 05	Стержень Ф5ВрI ТУ14-4-659-75		
				L = 1110 мм	2	0 17 кг
			Переменные данные для исполнений			
				1 134.1-10 10 8 2.0.00		
				Сборочные единицы		
Ач		3	1 134.1-10.1 01.1.2 00-01	Каркас плоский КР9	1	
Ач		4	1.134 1-10.1 01 1.3.00-01	Каркас плоский КР15	4	
				1.134.1-10.1 08.2.0.00-01		
				Сборочные единицы		
Ач		3	1 134.1-10 1 01 1 2.00-02	Каркас плоский КР10	1	
Ач		4	1.134.1-10.1 01.1.3.00-02	Каркас плоский КР16	4	
				1 134.1-10.1 08 2 0 00-02		
				Сборочные единицы		
Ач		3	1.134.1-10 1 01 1.2.00-03	Каркас плоский КР11	1	
Ач		4	1 134 1-10.1 01 1.3 00-03.	Каркас плоский КР17	4	

Взам инв №

Подп и дата

Инв № подл.

Нач.отд.	Коровкевич	[signature]	1 12 81
Н.контр.	Бахирова	[signature]	30 11.81
Гип	Бахирова	[signature]	30 11.81
Рук.гр.	Терновова	[signature]	24 11.81
Инженер	Смирнова	[signature]	20.11.81

1 134 1-10 1 08.2 0 00

Каркас пространственный КП 20 ... КП22

Стадия	Лист	Листов
Р		1

Госгражданстрой ПенЗНИИЭП

Копировал

Формат Ач

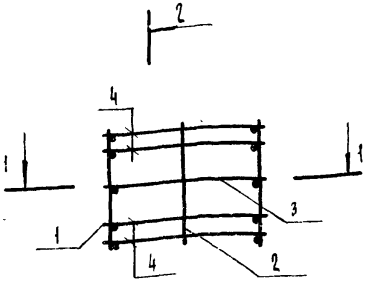

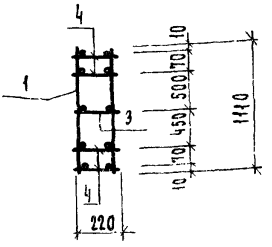

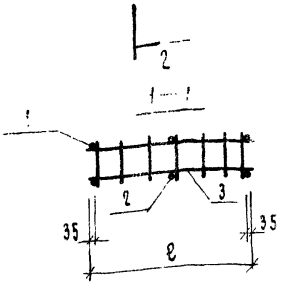

Обозначение	Марка	ℓ мм	Масса, кг
1.134.1-10.1 08 2.0.00 СБ	КП 20	860	3,31
-01	КП 21	960	3,55
-02	КП 22	1160	4,10

Нач. отд.	Коровкевич		1.12.81
Н. контр.	Бахирова		30.11.81
ГИП	Бахирова		30.11.81
Рук. гр.	Терновова		24.11.81
Инженер	Смирнова		20.11.81

1.134.1-10.1 08.2.0.00 СБ

Каркас пространственный КП 20.... КП 22
Сборочный чертеж

Стадия	Масса	Масштаб
Р	См. табл.	—
Лист	Листов 1	

Госгражданстрой
ЛенЗНИИЭП

Копировал

Формат А4

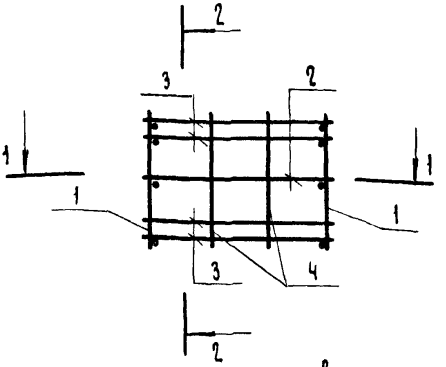

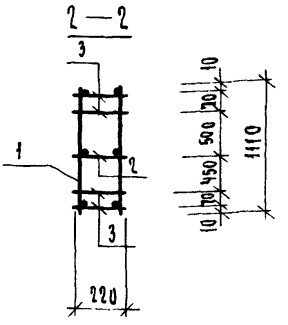

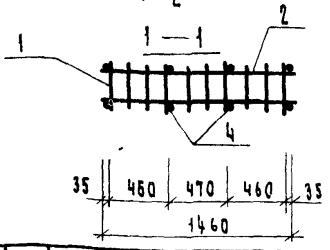

Формат	Зона	Поз.	Обозначение	Наименование	Кол.	Примечание
				Документация		
А4			1.134.1.10.100.0.0.00ТО	Техническое описание		
				Сборочные единицы		
А4		1	1 134.1-10.1 01.1.1 00-05	Каркас плоский КР6	2	
А4		2	1 134.1-10.1 01.1.2.00-04	Каркас плоский КР12	1	
А4		3	1.134.1-10.1 01.1.3 00-04	Каркас плоский КР18	4	
				Детали		
Б4		4	1 134.1-10.1 01.1.1.05	Стержень Ф5Вр1 ТУ14-4-659-75 L=1100 мм	4	0,17 кг

1.134.1-10.108.3 0.00

Каркас пространственный КП 23

Стадия	Масса	Масштаб
Р	5,30	—
Лист	Листов 1	

Нач. отд.	Коровкевич		1.12.81
Н. контр.	Бахирова		30.11.81
ГИП	Бахирова		30.11.81
Рук. гр.	Терновова		24.11.81
Инженер	Смирнова		24.11.81

Госгражданстрой ЛенЗНИИЭП

Инв. N подл. | Подп. и дата | Взам. инв. N

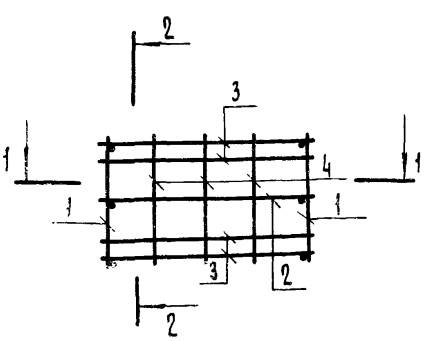

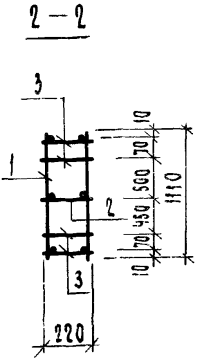

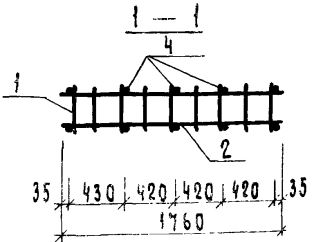

Формат	Зона	Поз.	Обозначение	Наименование	Кол	Примечание
				Документация		
А4			1.134.1-10.1.00.0.0 ОТО	Техническое описание		
				Сборочные единицы		
А4		1	1.134.1-10.1.01.1.00-05	Каркас плоский Кр6	2	
А4		2	1.134.1-10.1.01.2.00-05	Каркас плоский Кр13	1	
А4		3	1.134.1-10.1.01.3.00-05	Каркас плоский Кр19	4	
				Детали		
Б4		4	1.134.1-10.1.01.1.1.05	Стержень Ø5 Вр I ТУ 14-4-659-75 L=1100 мм	6	0.17 кг

1.134.1-10.1.08.4.0.00

Каркас пространственный КП 24	Стадия	Масса	Масштаб
	Р	6,51	—
	Лист	Листов 1	

Нач.отд	Коровлевич		1.10.81
Н.контр	Бахирова		30.11.81
ГИП	Бахирова		30.11.81
Рук.гр	Терновова		00.11.81
Инженер	Смирнова		00.11.81

Госгражданстрой
ЛенЗНИИЭП

Инв. N подл. | Подп. и дата | Взам. инв. N | Инв. N дубл. | Подп. и дата

Формат	Зона	Поз	Обозначение	Наименование	Кол	Примечание
				Документация		
А4			1.134.1-10 1 09.1.0 00СБ	Сборочный чертеж		
А4			1 134.1-10 1 00.0 0 00ТО	Техническое описание		
				Сборочные единицы		
А4		1	1 134.1-10 1 01 1.1 00-03	Каркас плоский КР4	1	
А4		2	1 134.1-10 1 01.1.1 00-04	Каркас плоский КР5	1	
				Детали		
Б4		3	1 134.1-10 1 01.1.1 01	Стержень ФБВ-I ТУ14-4-659-75		
				L 2100 мм	2	0.42кг
Б4		4	1 134.1-10 1 01 1.1 02	Стержень ФБВ-I ТУ14-4-659-75		
				L = 220 мм	2	0.01кг
			Переменные данные для исполнений			
				1 134.1-10 10 9 1.0 00		
				Сборочные единицы		
А4		5	1 134.1-10 1 01 1 2.00-01	Каркас плоский КР9	4	
А4		6	1 134.1-10 1 01 1 3.00-01	Каркас плоский КР15	2	
А4		7	1 134.1-10 1 01.1 3 00-06	Каркас плоский КР20	2	
				1 134.1-10.1 09.1 0 00-01		
				Сборочные единицы		
А4		5	1 134.1-10.1 01 1 2 00-02	Каркас плоский КР10	4	
А4		6	1 134.1-10 1 01.1 3 00-02	Каркас плоский КР16	2	
А4		7	1 134.1-10 1 01.1.3 00-07	Каркас плоский КР21	2	

Инв.№ подл. | Подп. и дата | Взам.инв.№

1 134.1-10 1 09 1 0 00

Нач.отд.	Коровкевич		1.12.81
Н.контр.	Бахирова		30.11.81
ГИП	Бахирова		30.11.81
Рук.гр.	Терновова		24.11.81
Инженер	Смирнова		24.11.81

Каркас пространственный Кп 25, Кп 26

Стадия	Лист	Листов
Р		1

Госгражданстрой ЛенЗНИИЭП

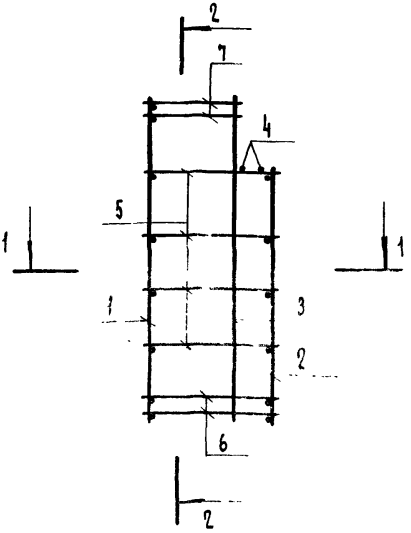

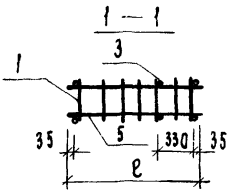

Обозначение	Марка	ℓ мм	Масса, кг
1.134.1-10.109.1.0.00	КП 25	860	5.29
-01	КП 26	960	5.69

1.134.1-10.109.1.0.00 СБ

Каркас пространственный КП 25, КП 26

Сборочный чертеж

Стадия	Масса	Масштаб
Р	см. табл.	—
Лист	Листов 1	

ГОСГРАЖДАНСТРОЙ ЛенЗНИИЭП

Нач отд.	Коровкевич	
Н.контр.	Бахирова	
Рук.	Бахирова	
Рук. груп.	Терновова	
Инженер	Самарцева	

Формат	Зона	Поз.	Обозначение	Наименование	Кол.	Примечание
				Документация		
А4			1.134.1-10.1 09.2.0.00СБ	Сборочный чертеж		
А4			1.134.1-10.1 00.0.0.00ТО	Техническое описание		
				Сборочные единицы		
А4		1	1.134.1-10.1 01.1.1.00-03	Каркас плоский КР4	1	
А4		2	1.134.1-10.1 01.1.1.00-04	Каркас плоский КР5	1	
				Детали		
Б4		3	1.134.1-10.1 01.1.1.01	Стержень ФЗВр-I ТУ14-4-659-75		
				L = 2700 мм	4	0.42кг
Б4		4	1.134.1-10.1 01.1.1.02	Стержень ФЗВр-I ТУ14-4-659-75		
				L = 220 мм	2	0.01кр
			Переменные данные для исполнений:			
				1.134.1-10.1 09.2.0.00		
				Сборочные единицы		
А4		5	1.134.1-10.1 01.1.2.00-03	Каркас плоский КР11	4	
А4		6	1.134.1-10.1 01.1.3.00-03	Каркас плоский КР17	2	
А4		7	1.134.1-10.1 01.1.3.00-08	Каркас плоский КР22	2	
				1.134.1-10.1 09.2.0.00-01		
				Сборочные единицы		
А4		5	1.134.1-10.1 01.1.2.00-04	Каркас плоский КР12	4	
А4		6	1.134.1-10.1 01.1.3.00-04	Каркас плоский КР18	2	
А4		7	1.134.1-10.1 01.1.3.00-09	Каркас плоский КР23	2	

Инв.№ подл. | Подп. и дата | Взам. инв.№

Нач. отд.	Коровкевич		1.12.81
Н. контр.	Бахирова		30.11.81
ГИП	Бахирова		30.11.81
Рук. гр.	Терновова		24.11.81
Инженер	Смирнова		20.11.81

1.134.1-10.1 09.2.0.00

Каркас пространственный КП 27, КП28

Стадия	Лист	Листов
Р		1

Госгражданстрой ЛенЗНИИЭП

Копировал

Формат А4

17946 74

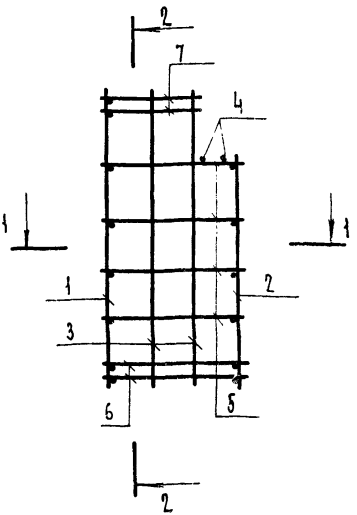

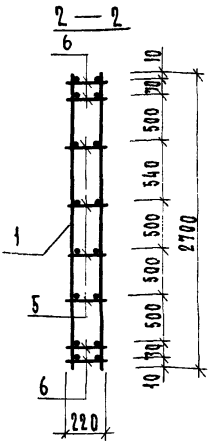

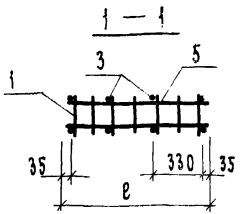

Обозначение	Марка	ℓ мм	Масса, кг.
1.134.1-10.1 09.2 0.00	КП 27	1160	7.29
—01	КП 28	1460	8,45

Нач отд	Коровкевич		1.12.87
Н.контр	Бахирова		30.11.87
ГИП	Бахирова		30.11.87
Рук груп.	Терновова		2.12.87
Инженер	Смирнова		30.11.87

1.134.1-10 1 09. 2.0.00 СБ

Каркас пространственный КП 27, КП 28. Сборочный чертеж.

Стадия	Масса	Масштаб
Р	см. табл	—
Лист	Листов 1	

Госгражданстрой ЛенЗНИИЭП

Копировал

Формат А4

17946 75

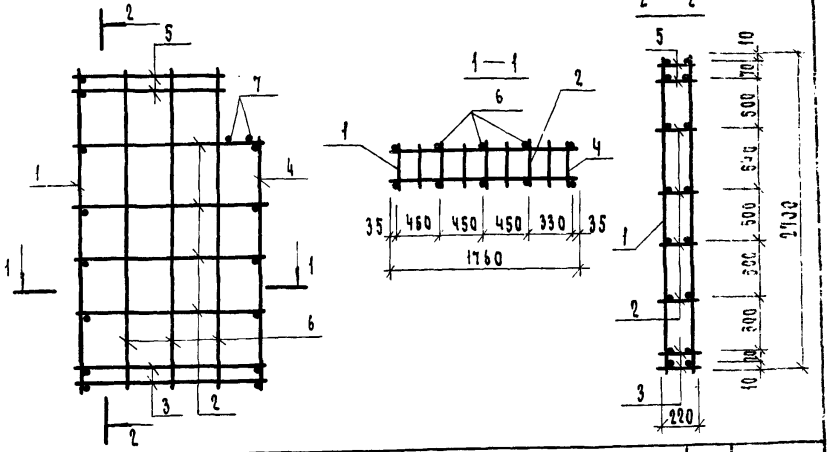

Формат	Зона	Поз.	Обозначение	Наименование	Кол.	Примечание
				Документация		
А4			1.134.1-10.1 00.0.0.0070	Техническое описание		
				Сборочные единицы		
А4		1	1.134.1-10.1 01.11.00-03	Каркас плоский КР4	1	
А4		2	1.134.1-10.1 01.12.00-05	Каркас плоский КР13	4	
А4		3	1.134.1-10.1 01.13.00-05	Каркас плоский КР19	2	
А4		4	1.134.1-10.1 01.11.00-04	Каркас плоский КР5	1	
А4		5	1.134.1-10.1 01.13.00-10	Каркас плоский КР24	2	
				Детали		
Б4		6	1.134.1-10.1 01.11.01	Стержень Ф5ВрI ТУ14-4-659-75 L=2700 мм	6	0,42кг
Б4		7	1.134.1-10.1 01.11.02	Стержень Ф3ВрI ТУ14-4-659-75 L = 220 мм	2	0,01кг

1.134.1-10.1 09.3.0.00

Каркас пространственный КП 29

Стадия	Масса	Масштаб
Р	10,41	—
Лист	Листов 1	

Госгражданстрой ЛенЗНИИЭП

Нач.отд.	Коровкевич		1.12.81
Н.контр.	Бахирова		30.11.81
ГИП	Бахирова		30.11.81
Рук.гр.	Терновова		24.11.81
Инженер	Смирнова		20.11.81

17946 76

Формат	Зона	Поз.	Обозначение	Наименование	Кол.	Примечание
				Документация		
А4			1.134.1-10.1 10.1.0.00СБ	Сборочный чертеж		
А4			1 134.1-10 1 00 0.0. 00 ТО	Техническое описание		
				Сборочные единицы		
А4		1	1.131.1-10 1 01.1.1-00.-07	Каркас плоский КР3	1	
А4		2	1.134.1-10.1 01 1.1.00-04	Каркас плоский КР5	1	
				Детали		
Б4		3	1 134.1-10.1 01 1.1.03	Стержень Ф5Вр I ТУ 14-4-659-75		
				L = 2500 мм	2	0.38кг
Б4		4	1.134.1-10.1 01.1.1. 02	Стержень Ф3Вр I ТУ14-4-659-75		
				L = 220 мм	2	0.01 кг
			Переменные данные для исполнений.			
				1.134.1-10.1 10 1 0 00		
				Сборочные единицы		
А4		5	1.134.1-10.1 01.1.2.00-01	Каркас плоский КР9	4	
А4		6	1 134.1-10.1 01.1.3.00-01	Каркас плоский КР15	2	
А4		7	1.134.1-10.1 01.1.3.00-06	Каркас плоский КР20	2	
				1.134.1-10.1 10.1.0.00-01		
				Сборочные единицы		
А4		5	1.134.1-10.1 01.1.2.00-02	Каркас плоский КР18	4	
А4		6	1 134.1-10.1 01.1.3.00-02	Каркас плоский КР16	2	
А4		7	1.134.1-10.1 01.1.3.00-07	Каркас плоский КР21	2	

Инв. № подл. | Подп. и дата | Взам. инв. №

Нач. отд.	Коровкевич		4.12.81
Н. контр.	Бахирова		30.11.81
ГИП	Бахирова		30.11.81
Рук. гр.	Терновова		24.11.81
Инженер	Смирнова		20.11.81

1.134.1 - 10.1 10.1.0. 00

Каркас пространственный КП 30, КП 31

Стадия	Лист	Листов
Р		1

Госгражданстрой ЛенЗНИИЭП

Копировал

Формат А4

17946 77

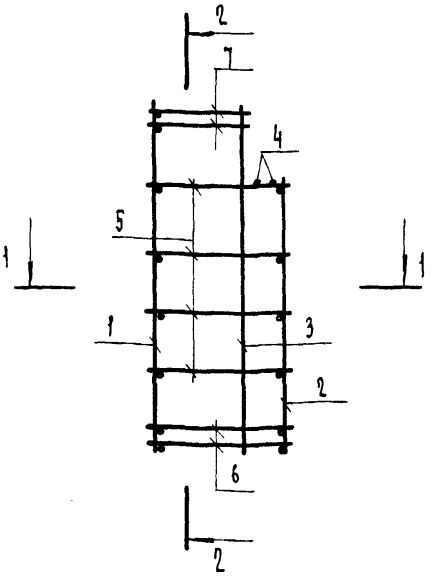

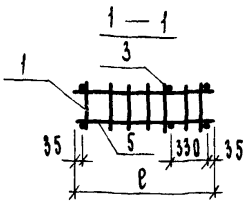

Обозначение	Марка	ℓ мм	Масса, кг
1.134.1-10.1 10.1.0.00	КП 30	860	5.13
-01	КП 31	960	5.53

Нач.отд.	Коровкевич		1.12.81
Н.контр.	Бахирова		30.11.81
ГИП	Бахирова		30.11.81
Рук.гр.	Терновова		24.11.81
Инженер	Смирнова		20.11.81

1.134.1-10.1 10.1.0.00 СБ

Каркас пространственный КП 30, КП 31

Сборочный чертеж

Стадия	Масса	Масштаб
Р	см. табл.	—
Лист	Листов 1	

Госгражданстрой

ЛенЗНИИЭП

Инв.№ подл. | Подп. и дата | Взам.инв.№

Формат	Зона	Поз.	Обозначение	Наименование	Кол.	Примечание
				Документация		
А4			1.134.1-10.1 10.2.005	Сборочный чертеж		
А4			1.134.1-10.1 00.0.0.00 ТО	Техническое описание		
				Сборочные единицы		
А4		1	1.134.1-10.1 01.1.1.00-02	Каркас плоский КР3	1	
А4		2	1.134.1-10.1 01.1.1.00-04	Каркас плоский КР5	1	
				Детали		
БЧ		3	1.134.1-10.1 01.1.1.03	Стержень Ф58рI ТУ14-4-659-75		
				L = 2500 мм	4	0,38 кг
БЧ		4	1.134.1-10.1 01.1.1.02	Стержень Ф38рI ТУ 14-4-659-75		
				L = 220 мм	2	0,01 кг
			Переменные данные	для исполнений:		
				1.134.1-10.1 10.2.0.00-01		
				Сборочные единицы		
А4		5	1.134.1-10.1 01.1.2.00-03	Каркас плоский КР11	4	
А4		6	1.134.1-10.1 01.1.3.00-03	Каркас плоский КР17	2	
А4		7	1.134.1-10.1 01.1.3.00-08	Каркас плоский КР22	2	
				1.134.1-10.1 10.2.0.00-01		
				Сборочные единицы		
А4		5	1.134.1-10.1 01.1.2.00-04	Каркас плоский КР12	4	
А4		6	1.134.1-10.1 01.1.3.00-04	Каркас плоский КР18	2	
А4		7	1.134.1-10.1 01.1.3.00-09	Каркас плоский КР23	2	

Инв. № подл. | Подп. и дата | Взам. инв. №

1.134.1-10.1 10.2.0.00

Нач. отд.	Коровкевич		1.12.81
Н. контр.	Бахирова		30.11.81
ГИП	Бахирова		30.11.81
Рук. гр.	Терновова		24.11.81
Инженер	Смирнова		24.11.81

Каркас пространственный КП32, КП33

Стадия	Лист	Листов
Р		1

Госгражданстрой ЛенЗНИИЭП

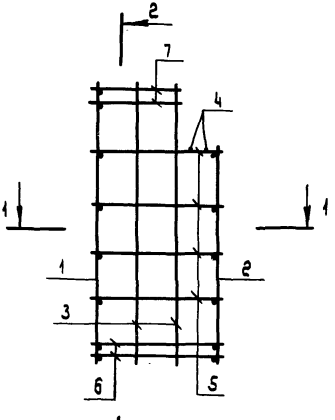

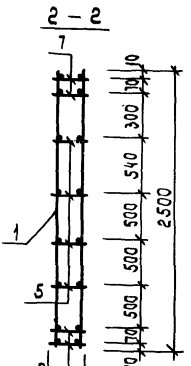

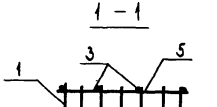

Обозначение	Марка	ℓ мм	Масса, кг
1.134.1-10.1 10.2.0.00	КП 32	1160	7,05
-01	КП 33	1460	8,21

Инв.№ подл. | Подп. и дата | Взам. инв.№

Нач. отд.	Коровкевич		1.10.81
Н.контр.	Бахирова		30.11.81
ГИП	Бахирова		30.11.81
Рук.гр.	Терновова		29.11.81
Инженер	Трофимова		20.11.81

1.134.1-10.1 10.2.0.00СБ

Каркас пространственный КП 32, КП 33

Сборочный чертеж

Стадия	Масса	Масштаб
Р	см. табл.	—
Лист	Листов 1	

Госгражданстрой ЛенЗНИИЭП

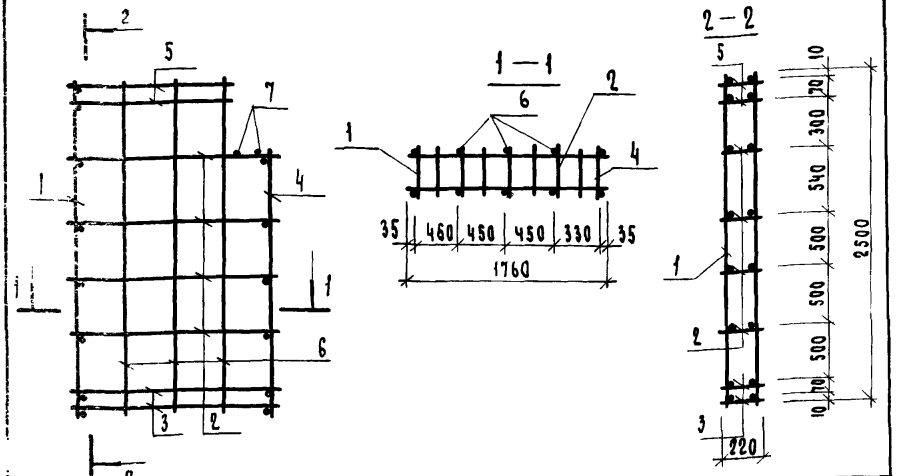

Формат	Зона	Поз.	Обозначение	Наименование	Кол.	Примечание
				Документация		
А4			1.134.1-10.1 ПО.0.0.00 ТО	Техническое описание		
				Сборочные единицы		
А4		1	1.134.1-10.1 01.1.1.00-02	Каркас плоский КР3	1	
А4		2	1.134.1-10.1 01.1.2.00-05	Каркас плоский КР13	4	
А4		3	1.134.1-10.1 01.1.3.00-05	Каркас плоский КР19	2	
А4		4	1.134.1-10.1 01.1.1.00-04	Каркас плоский КР5	1	
А4		5	1.134.1-10.1 01.1.3.00-10	Каркас плоский КР24	2	
				Детали		
Б4		6	1.134.1-10.1 01.1.1.03	Стержень Ф5 Вр I ТУ 14-4-659-75 L=2500 мм.	6	0,38 кг
Б4		7	1.134.1-10.1 01.1.1.02	Стержень Ф3 Вр ТУ 14-4-659-75 L=220 мм	2	0,01 кг

Инв. № подл. | Подп. и дата | Взам. инв. №

1.134.1-10.1 10.3.0.00

Каркас пространственный КП 34

Стадия	Масса	Масштаб
Р	10,09	—
Лист	Листов 1	

Нач. отд.	Коровкевич		1.12.81
Н. контр.	Бахирова		30.11.81
ГИП	Бахирова		30.11.81
Рук. гр.	Терновцова		27.11.81
Инженер	Смирнова		20.11.81

Госгражданстрой
ЛенЗНИИЭП

Формат	Зона	Поз.	Обозначение	Наименование	Кол.	Примечание
				Документация		
А4			1.134.1-10.1 01.1.1.00	Сборочный чертеж		
А4			1.134.1-10.1 00.0.0.00 ТО	Техническое описание		
			Переменные данные	для исполнений:		
				1.134.1-10.1 01.1.00		
				Детали		
Б4		1	1.134.1-10.1 01.1.1.01	Стержень Ф5 Вр I ТУ 14-4-659-75		
				L = 2700 мм	2	0,42 кг
Б4		2	1.134.1-10.1 01.1.1.02	Стержень Ф3 Вр I ТУ 14-4-659-75		
				L = 220 мм	9	0,01 кг
				1.134.1-10.1 01.1.1 00-01		
				Детали		
Б4		1	1.134.1-10.1 01.1.1.03	Стержень Ф5 Вр I ТУ 14-4-659-75		
				L = 2500 мм	2	0,38 кг
Б4		2	1.134.1-10 1 01.1.1.02	Стержень Ф3 Вр I ТУ 14-4-659-75		
				L = 220 мм	9	0,01 кг

Взам. инв. N

Подп. и дата

Инв. N подл.

Нач. отд.	Коровкевич		1.12.81
Н. контр.	Бахирова		30.11.81
ГИП	Бахирова		30.11.81
Рук. гр.	Тернова		24.11.81
Инженер	Смирнова		20.11.81

1.134.1-10.1 01.1.1 00

Каркас плоский
КР1 ... КР7

Стадия	Лист	Листов
Р	1	2

ГОСГРАЖДАНСТРОЙ
ЛенЗНИИЭП

Копировал

Формат А4

17946 82

Формат	Зона	Поз.	Обозначение	Наименование	Кол.	Примечание
				1.134.1-10.1 01.1.1.00-02		
				Детали		
БЧ		1	1.134.1-10.1 01.1.1.03	Стержень Ф5 Вр I ТУ 14-4-659-75		
				L = 2500 мм	2	0,38 кг
БЧ		2	1.134.1-10.1 01.1.1.02	Стержень Ф3 Вр I ТУ 14-4-659-75		
				L = 220 мм	8	0,01 кг
				1.134.1-10.1 01.1.1.00-03		
				Детали		
БЧ		1	1.134.1-10.1 01.1.1.01	Стержень Ф5 Вр I ТУ 14-4-659-75		
				L = 2700 мм	2	0,42 кг
БЧ		2	1.134.1-10.1 01.1.1.02	Стержень Ф3 Вр I ТУ 14-4-659-75		
				L = 220 мм	8	0,01 кг
				1.134.1-10.1 01.1.1.00-04		
				Детали		
БЧ		1	1.134.1-10.1 01.1.1.04	Стержень Ф5 Вр I ТУ 14-4-659-75		
				L = 2130 мм	2	0,33 кг
БЧ		2	1.134.1-10.1 01.1.1.02	Стержень Ф3 Вр I ТУ 14-4-659-75		
				L = 220 мм	7	0,01 кг
				1.134.1-10.1 01.1.1.00-05		
				Детали		
БЧ		1	1.134.1-10.1 01.1.1.05	Стержень Ф5 Вр I ТУ 14-4-659-75		
				L = 1110 мм	2	0,17 кг
БЧ		2	1.134.1-10.1 01.1.1.02	Стержень Ф3 Вр I ТУ 14-4-659-75		
				L = 220 мм	3	0,01 кг
				1.134.1-10.1 01.1.1.00-06		
				Детали		
БЧ		1	1.134.1-10.1 01.1.1.06	Стержень Ф5 Вр I ТУ 14-4-659-75		
				L = 1210 мм	2	0,19 кг
БЧ		2	1.134.1-10.1 01.1.1.02	Стержень Ф3 Вр Вр I ТУ 14-4-659-75		
				L = 220 мм	3	0,01 кг

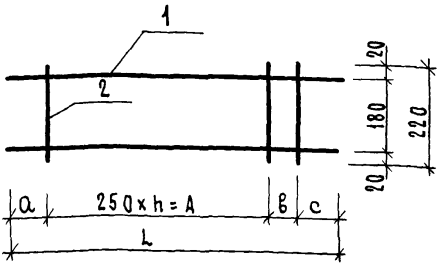

Обозначение	Марка	h	a мм	в мм	c мм	L мм	Масса, кг.
01.1.1.00	КР1	8	320	0	380	2700	0.93
—01	КР2	8	160	0	340	2500	0.85
—02	КР3	6	320	290	390	2500	0.84
—03	КР4	6	320	290	590	2700	0.92
—04	КР5	6	320	0	310	2130	0.73
—05	КР6	2	270	0	340	1110	0.37
—06	КР7	2	320	0	390	1210	0.41

Нач.отд.	Коровкевич		1.12.84
Н.контр.	Бахирова		30.11.84
ГИП	Бахирова		30.11.84
Рук.гр.	Терновова		29.11.84
Инженер	Смирнова		20.11.84

1.134.1-10.10 1.1.1.00 СБ

Каркас плоский КР1... КР7 Сборочный чертеж

Стадия	Масса	Масштаб
Р	см. табл.	—
Лист	Листов 1	

Госгражданстрой ЛенЗНИИЭП

Формат	Зона	Поз	Обозначение	Наименование	Кол	Примечание
				Документация		
А4			1.134.1-10.1 01 1.2.00 СБ	Сборочный чертеж		
А4			1.134.1-10.1 00.0.0.00 ТО	Техническое описание		
				Переменные данные для исполнений:		
				1.134.1-10.1 01.1.2.00		
				Детали		
Б4		1	1.134.1-10.1 01.1.2.01	Стержень Ф5 ВрI ТУ 14-4-659-75		
				L = 560мм	2	0,09кг
Б4		2	1.134.1-10.1 01.1.1.02	Стержень Ф3 ВрI ТУ 14-4-659-75		
				L = 220 мм	3	0,01кг
				1.134.1-10.1 01.1.2.00-01		
				Детали		
Б4		1	1.134.1-10.1 01.1.2.02	Стержень Ф5 ВрI ТУ 14-4-659-75		
				L = 860 мм	2	0,13 кг
Б4		2	1.134.1-10.1 01.1.1.02	Стержень Ф3 ВрI ТУ 14-4-659-75		
				L = 220мм	5	0,01кг

1.134.1-10.1 01.1.2.00

Нач. отд.	Коровкевич		1.12.81
Н. контр.	Бахирова		30.11.81
ГИП	Бахирова		30.11.81
Рук. гр.	Терновова		24.11.81
Инженер	Смирнова		20.11.81

Каркас плоский
КР 8 ... КР 13

Стадия	Лист	Листов
Р	1	2

Госгражданстрой
ЛенЗНИИЭП

Формат	Зона	Поз.	Обозначение	Наименование	Кол.	Примечание
				1.134.1-10.1 01.1.2.00-02		
				Детали		
БЧ		1	1.134.1-10.1 01.1.2.03	Стержень Ф5ВрI ТУ 14-4-659-75		
				L = 960 мм	2	0,15кг
БЧ		2	1.134.1-10.1 01.1.1.02	Стержень Ф3ВрI ТУ 14-4-659-75		
				L = 220 мм	5	0,01кг
				1.134.1-10.1 01.1.2.00-03		
				Детали		
БЧ		1	1.134.1-10.1 01.1.2.04	Стержень Ф5ВрI ТУ-14-4-659-75		
				L = 1160 мм	2	0,18кг
БЧ		2	1.134.1-10.1 01.1.1.02	Стержень Ф3ВрI ТУ 14-4-659-75		
				L = 220 мм	6	0,01кг
				1.134.1-10.1 01.1.2.00-04		
				Детали		
БЧ		1	1.134.1-10.1 01.1.2.05	Стержень Ф5ВрI ТУ-14-4-659-75		
				L = 1450 мм	2	0,22кг
БЧ		2	1.134.1-10.1 01.1.1.02	Стержень Ф3ВрI ТУ14-4-659-75		
				L = 220 мм	8	0,01кг
				1.134.1-10.1 01.1.2.00-05		
				Детали		
БЧ		1	1.134.1-10.1 01.1.2.-06	Стержень Ф5ВрI ТУ 14-4-659-75		
				L = 1760 мм	2	0,27кг
БЧ		2	1.134.1-10.1 01.1.1.02	Стержень Ф3ВрI ТУ 14-4-659-75		
				L = 220 мм	9	0,01 кг

Инв.№ подл. | Подп. и дата | Взам. инв.№

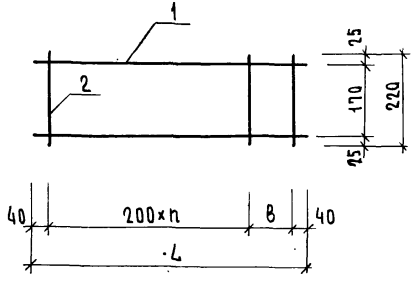

Обозначение	Марка	n	B мм	L мм	Масса кг
1.134.1-10.1 01.1.2.00	КР 8	1	280	560	0,21
-01	КР 9	3	180	860	0,31
-02	КР 10	3	280	960	0,35
-03	КР 11	4	280	1160	0,42
-04	КР 12	6	180	1460	0,52
-05	КР 13	7	280	1760	0,63

Нач. отд.	Коровкевич		1.12.81
Н.контр.	Бахирова		30.11.81
ГИП	Бахирова		
Рук.гр.	Трунова		
Инженер	Смирнова		

1.134.1-10.1 01.1.2.00 СБ

Каркас плоский КР 8 ... КР 13 Сборочный чертеж

Стадия	Масса	Масштаб
Р	см. табл.	—
Лист	Листов 1	

Госгражданстрой ЛенЗНИИЭП

Формат	Зона	Поз.	Обозначение	Наименование	Кол.	Примечание
				Документация		
А4			1.134.1-10.1 01.1.3.00СБ	Сборочный чертеж		
А4			1.134.1-10.1 00.0.0.00 ТО	Техническое описание		
				Переменные данные для исполнений:		
				1.134.1-10.1 01.1.3.00		
				Детали		
БЧ		1	1.134.1-10.1 01.1.3.01	Стержень Ф4 ВрI ТУ 14-4-659-75		
				L = 560 мм	3	0,06 кг
БЧ		2	1.134.1-10.1 01.1.3.02	Стержень Ф4 ВрI ТУ 14-4-659-75		
				L = 220 мм	8	0,02 кг
				1.134.1-10.1 01.1.3.00-01		
				Детали		
БЧ		1	1.134.1-10.1 01.1.3.03	Стержень Ф4 ВрI ТУ 14-4-659-75		
				L = 860 мм	3	0,08 кг
БЧ		2	1.134.1-10.1 01.1.3.02	Стержень Ф4 ВрI ТУ 14-4-659-75		
				L = 220 мм	12	0,02 кг

Инв.№ подл. | Подп. и дата | Взам. инв.№ | Инв.№ дубл. | Подп. и дата | Инв.№ подл. | Подп. и дата

Нач. отд.	Коровкевич		12.11.81
Н. контр.	Бахирова		30.11.81
ГИП	Бахирова		30.11.81
Рук. гр.	Терновава		24.11.81
Инженер	Смирнова		20.11.81

1.134.1-10.1 01.1.3.00

Каркас плоский
КР 14... КР 24

Стадия	Лист	Листов
Р	1	3

Госгражданстрой
ЛенЗНИИЭП

Формат	Зона	Поз.	Обозначение	Наименование	Кол	Примечание
				1.134.1-10.1 01 1.3 00-02		
				Детали		
БЧ		1	1.134.1-10.1 01 1.3.04	Стержень Ф4 Вр I ТУ 14-4-659-75		
				L = 960 мм	3	0,09 кг
БЧ		2	1.134.1-10.1 01 1.3.02	Стержень Ф4 Вр I ТУ 14-4-659-75		
				L = 220 мм	13	0,02 кг
				1.134.1-10.1 01.1.3 00-03		
				Детали		
БЧ		1	1.134.1-10.1 01.1.3.05	Стержень Ф4 Вр I ТУ 14-4-659-75		
				L = 1160 мм	3	0,11 кг
БЧ		2	1.134.1-10.1 01.1.3.02	Стержень Ф4 Вр I ТУ 14-4-659-75		
				L = 220 мм	16	0,02 кг
				1.134.1-10.1 01.1.3 00-04		
				Детали		
БЧ		1	1.134.1-10.1 01.1.3.06	Стержень Ф4 Вр I ТУ 14-4-659-75		
				L = 1460 мм	3	0,14 кг
БЧ		2	1.134.1-10.1 01.1.3.02	Стержень Ф4 Вр I ТУ 14-4-659-75		
				L = 220 мм	21	0,02 кг
				1.134.1-10.1 01.1.3.00-05		
				Детали		
БЧ		1	1.134.1-10.1 01.1.3.07	Стержень Ф4 Вр I ТУ 14-4-659-75		
				L = 1760 мм	3	0,17 кг
БЧ		2	1.134.1-10.1 01.1.3.02	Стержень Ф4 Вр I ТУ 14-4-659-75		
				L = 220 мм	26	0,02 кг

Формат	Зона	Поз	Обозначение	Наименование	Кол	Приме-чание
				1.134.1-10.1 01.1 3.00-06		
				Детали		
БЧ		1	1.134.1-10.1 01.1 3 08	Стержень Ф4 BpI ТУ 14-4-659-75		
				L = 530 мм	3	0,05 кг
БЧ		2	1.134.1-10.1 01.1 3 02	Стержень Ф4 BpI ТУ 14-4-659-75		
				L = 220 мм	7	0,02 кг
				1.134.1-10.1 01.1 3 00-07		
				Детали		
БЧ		1	1.134.1-10.1 01.1.3.09	Стержень Ф4 BpI ТУ 14-4-659-75		
				L = 830 мм	3	0,06 кг
БЧ		2	1.134.1-10.1 01.1 3.02	Стержень Ф4 BpI ТУ 14-4-659-75		
				L = 220 мм	9	0,02 кг
				1.134.1-10.1 01.1. 3.00-08		
				Детали		
БЧ		1	1.134.1-10.1 01.1 3 10	Стержень Ф4 BpI ТУ 14-4-659-75		
				L = 830 мм	3	0,08 кг
БЧ		2	1.134.1-10.1 01.1 3.02	Стержень Ф4 BpI ТУ 14-4-659-75		
				L = 220 мм	12	0,02 кг
				1.134.1-10.1 01.1 3 00-09		
				Детали		
БЧ		1	1.134.1-10.1 01.1.3.11	Стержень Ф4 BpI ТУ 14-4-659-75		
				L = 1130 мм	3	0,11 кг
БЧ		2	1.134.1-10.1 01.1.3.02	L = 220 мм	17	0,02 кг
				1.134.1-10.1 01 1.3.00-10		
				Детали		
БЧ		1	1.134.1-10.1 01 1.3.12	Стержень Ф4 BpI ТУ 14-4-659-75		
				L = 1430 мм	3	0,14 кг
БЧ		2	1.134.1-10.1 01.1.3.02	L = 220 мм	20	0,02 кг

Инв. N подл. | Подп. и дата | Взам. инв. N

1.134.1-10.1 01 1.3.00

Лист 3

Копировал

Формат А4

17946 90

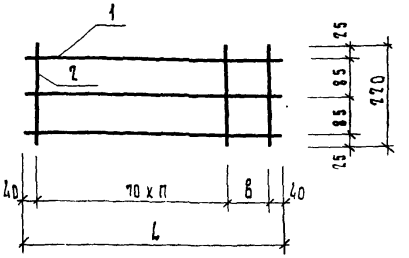

Обозначение	Марка	n	b мм	L мм	Масса, кг
1.134.1-101 01.1.3.00	КР 14	6	60	560	0.34
-01	КР 15	10	80	860	0.48
-02	КР 16	11	110	960	0.53
-03	КР 17	14	100	1160	0.65
-04	КР 18	19	50	1460	0.84
-05	КР 19	24	0	1760	1.03
-06	КР 20	5	100	530	0.29
-07	КР 21	7	50	630	0.36
-08	КР 22	10	50	830	0.48
-09	КР 23	15	0	1130	0.67
-10	КР 24	18	90	1430	0.82

Нач. отд	Коровкевич		1.12.81
Н. контр.	Бахирова		30.11.81
ГИП	Бахирова		30.11.81
Рук. гр.	Терновова		24.11.81
Инженер	Смирнова		20.11.81

1.134.1-10.1 01.1.3.00СБ

Каркас плоский КР 14 ... КР 24

Сборочный чертеж

Стадия	Масса	Масштаб
Р	см табл.	—
Лист	Листов 1	

Госгражданстрой ЛенЗНИИЭП

Копировал

Формат А4

17946 91

Марка	Арматурные изделия			
	Арматурная сталь ТУ 14-4-659-75 класс Вр-I ф мм			Итого, кг
	3	4	5	
СБВ 18.27-8Я-10	0,54	4,12	6,36	11,02
СБВ 15.27-8Я-10	0,50	3,36	5,12	8,98
СБВ 12.27-8Я-10	0,42	2,60	3,96	6,98
СБВ 10.27-8Я-10	0,38	2,12	3,72	6,22
СБВ 9.27-8Я-10	0,38	1,92	3,56	5,86
СБВ 6.27-8Я-10	0,30	1,36	2,40	4,06
СБВ 18.27-8Я-20	0,54	4,12	6,36	11,02
СБВ 15.27-8Я-20	0,50	3,36	5,12	8,98
СБВ 12.27-8Я-20	0,42	2,60	3,96	6,98
СБВ 10.27-8Я-20	0,38	2,12	3,72	6,22
СБВ 9.27-8Я-20	0,38	1,92	3,56	5,86
СБВ 6.27-8Я-20	0,30	1,36	2,40	4,06
СБВ 18.27-8Я-30	0,54	4,12	6,36	11,02
СБВ 15.27-8Я-30	0,50	3,36	5,12	8,98
СБВ 12.27-8Я-30	0,42	2,60	3,96	6,98
СБВ 10.27-8Я-30	0,38	2,12	3,72	6,22
СБВ 9.27-8Я-30	0,38	1,92	3,56	5,86
СБВ 6.27-8Я-30	0,30	1,36	2,40	4,06

Марка	Арматурные изделия			
	Арматурная сталь ТУ 14-4-659-75 класс Вр-I ф мм			Итого, кг
	3	4	5	
СБВ 18.12-8Я-10	0,15	4,12	2,44	6,71
СБВ 15.12-8Я-10	0,14	3,36	1,96	5,46
СБВ 12.12-8Я-10	0,12	2,60	1,50	4,22
СБВ 10.12-8Я-10	0,11	2,12	1,44	3,67
СБВ 9.12-8Я-10	0,11	1,92	1,40	3,43
СБВ 6.12-8Я-10	0,09	1,36	0,94	2,39
СБВ 18.25-8Я-10	0,54	4,12	5,96	10,62
СБВ 15.25-8Я-10	0,50	3,36	4,80	8,66
СБВ 12.25-8Я-10	0,42	2,60	3,72	6,74
СБВ 10.25-8Я-10	0,38	2,12	3,48	5,98
СБВ 9.25-8Я-10	0,38	1,92	3,32	5,62
СБВ 6.25-8Я-10	0,30	1,36	2,24	3,90
СБВ 18.25-8Я-20	0,54	4,12	5,96	10,62
СБВ 15.25-8Я-20	0,50	3,36	4,80	8,66
СБВ 12.25-8Я-20	0,42	2,60	3,72	6,74
СБВ 10.25-8Я-20	0,38	2,12	3,48	5,98
СБВ 9.25-8Я-20	0,38	1,92	3,32	5,62
СБВ 6.25-8Я-20	0,30	1,36	2,24	3,90

1.134.1-10.1 00.0.0.00 ВС

Нач. отд.	Коровкевич		1.12.81
Н. контр.	Бахирова		30.11.81
ГИП	Бахирова		30.11.81
Рук. гр.	Терновова		24.11.81
Инженер	Смирнова		20.11.81

Выборка стали

Стадия	Лист	Листов
Р	1	2

Госгражданстрой ПензНИИЭП

Марка	Арматурные изделия			
	Арматурная сталь ТУ 14-4-659-75			Итого, кг
	Класс Вр-I			
	Ф мм			
	3	4	5	
СБВ 18.25-8Я-30	0.54	4.12	5.96	10.62
СБВ 15.25-8Я-30	0.50	3.36	4.80	8.66
СБВ 12.25-8Я-30	0.42	2.60	3.72	6.74
СБВ 10.25-8Я-30	0.38	2.12	3.48	5.98
СБВ 9.25-8Я-30	0.38	1.92	3.32	5.62
СБВ 6.25-8Я-30	0.30	1.36	2.24	3.90
СБВ 18.11-8Я-10	0.15	4.12	2.24	6.51
СБВ 15.11-8Я-10	0.14	3.36	1.80	5.30
СБВ 12.11-8Я-10	0.12	2.60	1.38	4.10
СБВ 10.11-8Я-10	0.11	2.12	1.32	3.55
СБВ 9.11-8Я-10	0.11	1.92	1.28	3.31
СБВ 6.11-8Я-10	0.09	1.36	0.86	2.31
СБВ 18.27-8Я-21	0.53	3.70	6.18	10.41
СБВ 15.27-8Я-21	0.49	3.02	4.94	8.45
СБВ 12.27-8Я-21	0.41	2.26	4.62	7.29
СБВ 10.27-8Я-21	0.37	1.78	3.54	5.69
СБВ 9.27-8Я-21	0.37	1.54	3.38	5.29
СБВ 18.27-8Я-31	0.53	3.70	6.18	10.41
СБВ 15.27-8Я-31	0.49	3.02	4.94	8.45
СБВ 12.27-8Я-31	0.41	2.26	4.62	7.29

Марка	Арматурные изделия			
	Арматурная сталь ТУ 14-4-659-75			Итого, кг
	Класс Вр-I			
	Ф мм			
	3	4	5	
СБВ 10.27-8Я-31	0.37	1.78	3.54	5.69
СБВ 9.27-8Я-31	0.37	1.54	3.38	5.29
СБВ 18.25-8Я-21	0.53	3.70	5.86	10.09
СБВ 15.25-8Я-21	0.49	3.02	4.70	8.21
СБВ 12.25-8Я-21	0.41	2.26	4.38	7.05
СБВ 10.25-8Я-21	0.37	1.78	3.38	5.53
СБВ 9.25-8Я-21	0.37	1.54	3.22	5.13
СБВ 18.25-8Я-31	0.53	3.70	5.86	10.09
СБВ 15.25-8Я-31	0.49	3.02	4.70	8.21
СБВ 12.25-8Я-31	0.41	2.26	4.38	7.05
СБВ 10.25-8Я-31	0.37	1.78	3.38	5.53
СБВ 9.25-8Я-31	0.37	1.54	3.22	5.13

Зав. лаб. Ф. Бет. Пинскер

Взам. инв. N

Подп. и дата

Инв. N подл.

gost.e-ecolog.ru

1.134.1-10 1 00.0.0.00 ВС

Лист 2

Копировал 17946 (93)