ТИПОВАЯ ДОКУМЕНТАЦИЯ НА СТРОИТЕЛЬНЫЕ СИСТЕМЫ И ИЗДЕЛИЯ ЗДАНИЙ И СООРУЖЕНИЙ

СЕРИЯ 1.134-2

БЛОКИ ВНУТРЕННИХ СТЕН, ВЕНТИЛЯЦИОННЫЕ БЛОКИ ДЛЯ ЖИЛЫХ И ОБЩЕСТВЕННЫХ ЗДАНИЙ

ВЫПУСК 6

БЛОКИ ВНУТРЕННИХ СТЕН ИЗ ЛЕГКИХ БЕТОНОВ ТОЛЩИНОЙ 16 и 20 см ДЛЯ ЖИЛЫХ ЗДАНИЙ ВЫСОТОЙ 1-4 ЭТАЖА И ОБЩЕСТВЕННЫХ ЗДАНИЙ ВЫСОТОЙ 1-3 ЭТАЖА

ОПАЛУБОЧНЫЕ ЧЕРТЕЖИ, АРМИРОВАНИЕ

gost.e-ecolog.ru

ЦЕНТРАЛЬНЫЙ ИНСТИТУТ ТИПОВОГО ПРОЕКТИРОВАНИЯ
ГОССТРОЯ СССР

Москва, А-445, Смольная ул., 22

Сдано в печать IX 1981 года

Заказ № 10693 Тираж 2700 экз

ТИПОВАЯ ДОКУМЕНТАЦИЯ НА СТРОИТЕЛЬНЫЕ СИСТЕМЫ И ИЗДЕЛИЯ ЗДАНИЙ И СООРУЖЕНИЙ

СЕРИЯ 1.134-2

БЛОКИ ВНУТРЕННИХ СТЕН, ВЕНТИЛЯЦИОННЫЕ БЛОКИ ДЛЯ ЖИЛЫХ И ОБЩЕСТВЕННЫХ ЗДАНИЙ

ВЫПУСК 6

БЛОКИ ВНУТРЕННИХ СТЕН ИЗ ЛЕГКИХ БЕТОНОВ ТОЛЩИНОЙ 16 и 20 см ДЛЯ ЖИЛЫХ ЗДАНИЙ ВЫСОТОЙ 1-4 ЭТАЖА И ОБЩЕСТВЕННЫХ ЗДАНИЙ ВЫСОТОЙ 1-3 ЭТАЖА

ОПАЛУБОЧНЫЕ ЧЕРТЕЖИ, АРМИРОВАНИЕ

РАЗРАБОТАНЫ
ЦНИИЭП ГРАЖДАНСЕЛЬСТРОЯ

/Гл инженер института — В.М. Беляев
/Гл конструктор мастерской №4 — А.И. Угаров
Гл инженер проекта — Л.А. Земляк

Утверждены и введены в действие
Госгражданстроем с 1.04.84 г
Приказ № 83 от 4.03.84 г

Обозначение	Наименование	Стр
1.134-2.6.01 000ТО	Техническое описание	3-10
1.134-2.6.01.000	Блоки внутренних стен	11-13
1.134-2.6.01 000СБ	Блоки внутренних стен Сборочный чертеж	14
1.134-2.6.01 000СБ	Блоки внутренних стен Узлы	15
1.134-2.6.02 000	Блоки внутренних стен	16-17
1.134-2.6.02 000СБ	Блоки внутренних стен Сборочный чертеж	18
1.134-2.6.03 000	Блоки внутренних стен	19
1.134-2.6.03 000СБ	Блоки внутренних стен Сборочный чертеж	20
1.134-2.6.04.000	Блоки внутренних стен	21
1.134-2.6.04.000СБ	Блоки внутренних стен Сборочный чертеж	22
1.134-2.6.05 000	Блоки внутренних стен	23
1.134-2.6.05.000СБ	Блоки внутренних стен Сборочный чертеж	24
1.134-2.6.06.000	Перемычечные блоки внутренних стен	25-27
1.134-2.6.06 000СБ	Перемычечные блоки внутренних стен Сборочный чертеж	28
1.134-2.6.07 000	Блоки внутренних стен добарные	29-30
1.134-2.6.07 000СБ	Блоки внутренних стен добарные Сборочный чертеж	31
1.134-2.6.08.000	Блоки внутренних стен лестничных клеток	32
1.134-2.6.08.000СБ	Блоки внутренних стен лестничных клеток Сборочный чертеж	33
1.134-2.6.09 000	Блоки внутренних стен лестничных клеток	34
1.134-2.6.09 000СБ	Блоки внутренних стен лестничных клеток Сборочный чертеж	35
1.134-2.6.10.000	Блоки перемычечные лестничных клеток	36
1.134.2.6.10.000СБ	Блоки перемычечные лестничных клеток Сборочный чертеж	37
1.134-2.6.11 000	Блоки перемычечные лестничных клеток	38
1.134-2.6.11.000СБ	Блоки перемычечные лестничных клеток Сборочный чертеж	39
1.134-2.6.01.000ВС	Выборка стали	40-44

Инв.№ подл. | Подп. и дата | Взам.инв.№

1 Общая часть

Рабочие чертежи блоков внутренних стен из легких бетонов толщиной 16 и 20 см разработаны в соответствии с заданием Государственного комитета по гражданскому строительству и архитектуре при Госстрое СССР от 30 I 1980г.

В настоящем выпуске приведены опалубочные чертежи блоков внутренних стен из легкого бетона толщиной 16 и 20 см. Изготовление блоков внутренних стен толщиной 20 см предусматривается по поточно-агрегатной технологии, а блоки толщиной 16 см изготавливаются в кассетных установках.

Рабочие чертежи стальных форм для изготовления вышеуказанных изделий откорректированы и распространяются институтом „ЦНИИЭП граждансельстрой" (приказ № 10Т от 19 января 1979г.)

Каждому изделию присвоена определенная марка. Маркировка блоков выполнена в соответствии с ГОСТ 23009-78 „Конструкции и изделия бетонные и железобетонные сборные. Условные обозначения марок".

В первую группу индексов марки изделия входят буквенные индексы, обозначающие:

СБ - стеновой блок

СБД - стеновой блок доборный

СБЛ - стеновой блок лестничных клеток

Во вторую группу входят цифровые индексы, обозначающие габаритные размеры изделий в дециметрах, соответственно длину, высоту и толщину.

Например:

9261 - длина 880мм, высота 2540мм, толщина - 160 мм

В третью группу входят буквенные и цифровые индексы, обозначающие тип бетона, номер типоразмера изделия:

П - бетон на пористых заполнителях

П-1 - блок - „левый"

П-2 - блок - „правый"

П-3 - блок имеет одну четверть для опирания перемычечного блока

П-4 - блок имеет две четверти для опирания перемычечных блоков с двух сторон

П-5 - перемычечный блок рассчитан на погонную нагрузку - 11тс/п м

2 Назначение и область применения

Блоки для внутренних стен из легких бетонов толщиной 16 и 20 см предназначены для применения в типовых проектах жилых зданий высотой 1-4 этажа и общественных зданий высотой 1-3 этажа для сельского строительства.

Блоки запроектированы двух высот 2540 и 2780 мм. Первые применяются для опирания на них плит перекрытий, вторые - в самонесущих стенах. Для применения их в общественных зданиях разработаны дополнительно доборные блоки высотой 480мм той же номенклатуры.

				1.134-26 01.000ТО		
Рук.мас.	Магидин			Техническое описание	Стадия	Лист	Листов
Гл.кост	Угаров				Р	1	15
Гл.инж.пр.	Затляк				ЦНИИЭП граждансельстрой	
Инженер	Мичурина					

Инв. № подл. | Подп. и дата | Взам. инв. №

Инв. № подл. | Подп. и дата | Взам. инв. №

Для образования проемов во внутренних стенах номенклатура включает блоки с одной или двумя опорными четвертями и перемычечные блоки. В лестничных клетках жилых зданий применяются блоки длиной 1940 и 1780мм и перемычечные - длиной 2280 мм, в общественных зданиях - 1280мм и перемычечные - 1500 мм.

3. Характеристика изделий.

Блоки внутренних стен изготовливаются из плотного бетона на пористых заполнителях марки по прочности на сжатие 150 кгс/см² (перемычечные блоки - 200 кгс/см²) объемной массой 1100÷1600 кг/м³. Для изготовления блоков (кроме перемычечных и блоков толщиной 16 см), предназначенных для зданий высотой не более двух этажей, допускается применять плотный бетон марки 100.

Марка бетона по морозостойкости должна быть $M_{Рз}$ 35 для бетона на пористых заполнителях

Блоки армируются пространственными каркасами с применением горячекатанной арматурной стали AIII (рабочая), обыкновенной арматурной проволоки гладкой класса В-1 и периодического профиля класса ВР-1 (Конструктивная поперечная).

Закладные детали крепятся к пространственным каркасам после установки их в формы

4. Основные расчетные положения.

Перемычечные блоки высотой 340 мм рассчитаны на две расчетные погонные нагрузки 7.2 тс/п.м и 11 тс/п.м.

Перемычечные блоки высотой 580 мм применяются

только по самонесущим стенам и на дополнительные нагрузки от перекрытий нерассчитаны. Перемычечный блок длиной 3280мм рассчитан на расчетную погонную нагрузку 7.2 тс/п.м.

5. Номенклатура.

Номенклатура и основные показатели блоков приведены в табл.1. Масса блоков подсчитана для бетонов с объемной массой 1600 кг/м³.

Выборка стали по классам приведена в табл.2 (1.134-2.6.01.000 ВС л. 1÷5).

6. Технические требования.

Блоки для внутренних стен должны соответствовать требованиям ГОСТ 13015-75 „Изделия железобетонные и бетонные. Общие технические требования" и требованиям, изложенным в настоящем альбоме.

6.1. Основные параметры и размеры.

6.1.1. Основные параметры и размеры изделий должны соответствовать рабочим чертежам.

6.1.2. Отклонения от проектных размеров блоков, указанных в рабочих чертежах, не должны превышать:

по длине ±5 мм

по высоте ±5 мм

по толщине ±3 мм

6.1.3. Отклонение от прямолинейности реального профиля поверхности изделия в любом сечении на длине 2м не должно превышать 3мм для лицевых поверхностей, а так же для нелицевых поверхностей, непрямолинейность которых влияет на качество монтажа (например, боковые и торцевые поверхности элементов стен).

6.1.4. Отклонение от плоскостности (неплоскостность)

Инв.№ подл. | Подп. и дата | Взам. инв.№

изделий не должно превышать 5мм при высоте изделия до 2500мм и 8мм при высоте свыше 2500мм

6.1.5 Разность длин диагоналей лицевых плоскостей блоков не должна превышать 10 мм

6.1.6. Отклонение от проектного положения закладных деталей не должно превышать:

в плоскости блока 5мм

из плоскости блока 5 мм

6.2 Характеристики

6.2.1 Изделия должны изготовляться в стальных формах, удовлетворяющих ГОСТ 18886-73*

6.2.2 Материалы, применяемые для приготовления бетонов, должны, удовлетворять требованиям действующих стандартов и технических условий на эти материалы и обеспечивать получение бетона заданных марок.

6.2.3 Величина отпускной прочности бетона в процентах от его проектной марки по прочности на сжатие должна быть не менее:

50- в изделиях из бетонов на пористых заполнителях марок 150 и выше

80- в изделиях из бетонов на пористых заполнителях марок 100 и ниже

В зимний период величина процентов должна быть увеличина до 80 и 90 соответственно

6.2.4 Отклонение объемной массы бетона в высушенном до постоянной массы состоянии не должна превышать ±5% в изделиях из бетонов на пористых заполнителях

6.2.5. Влажность бетона на пористых заполнителях в изделиях при отпуске изделий потребителю не должна превышать 12%

6.2.6 Отклонение фактической массы изделий от номинальной массы не должно превышать ± 7%.

6.2.7 Отклонение от номинальной толщины защитного слоя бетона не должна превышать величин:

при номинальной толщине защитного слоя бетона 10 мм ± 3мм

15 мм ± 3 мм

20 мм ± 5 мм

6.2.8 Необетонируемые стальные закладные детали должны иметь антикоррозийное покрытие в соответствии со СНиП II-28-73

6.2.9 Открытые поверхности стальных закладных деталей и монтажные петли должны быть очищены от наплывов бетона или раствора

6.2.10 Размеры раковин, местных наплывов и впадин на бетонных поверхностях и около бетона ребер не должны превышать, указанных в табл 5 ГОСТ 13015-75

6.2.11 Блоки должны при испытании выдерживать контрольные нагрузки, указанные в рабочих чертежах

Предприятие-изготовитель должно проводить испытания блоков на прочность и жесткость при освоении их конструкции и технологии изготовления

6.3 Маркировка

6.3.1 На каждом изделии, поставляемом потребителю, должны быть нанесены несмываемой краской при помощи трафарета или штампов следующие маркировочные знаки

а) товарный знак предприятия-изготовителя, или его краткое наименование,

б) марка изделия,

в) штамп технического контроля,

д) отпускная масса изделия в кг для изделий, масса каторых превышает 500кг

6.3.2 Маркировочные знаки наносят в местах, видимых при хранении и монтаже изделия Не следует наносить маркировочные знаки на отделанные или предназначенные под окраску лицевые поверности изделий

7 Правила приемки

7.1. Изделия должны быть приняты техническим контролем предприятия-изготовителя

7.2. Приемка изделий должна производиться партиями.

7.3. На каждую принятую партию изделий составляется паспорт, в котором указывается:

а) наименование и адрес изготовителя;

б) номер и дата выдачи паспорта;

в) номер партии;

г) наименование и марки блоков с указанием их количества;

д) дата изготовления блоков;

е) проектная марка и отпускная прочность бетона в кгс/см²;

ж) марка бетона по морозостойкости;

з) обозначение государственного стандарта.

Паспорт должен быть подписан начальником отдела технического контроля предприятия-изготовителя.

7.4. Потребитель имеет право производить контрольную проверку соответствия блоков требованиям государственного стандарта.

7.5. Для контрольной проверки от каждой партии блоков, принятых техническим контролем, отбирают блоки в количестве 5%, но не менее 3 шт.

7.6. Отобранные блоки подвергают поштучному осмотру, обмеру и взвешиванию.

7.7. Если при проверке отобранных блоков окажется хотя бы один блок, несоответствующий техническим требованиям ГОСТ 13015-75, то следует проводить повторную проверку удвоенного количества блоков.

Если при повторной проверке окажется хотя бы один блок, не соответствующий требования ГОСТ 13015-75, то данная партия блоков приемке не подлежит.

8 Методы контроля.

8.1. При изготовлении изделий должен быть обеспечен контроль на всех стадиях технологического процесса.

8.2. Методы испытаний материалов, применяемых для приготовления бетонов, должны быть соответствовать требованиям действующих стандартов или технических условий на эти материалы.

8.3. Прочность бетона следует определять в соответствии с требованиями следующих стандартов:

бетон на пористых заполнителях - ГОСТ 12730-78.

8.4. Контроль и оценку проектной марки и отпускной прочности бетона на сжатие следует производить по ГОСТ 18105-72* или ГОСТ 21217-75 с учетом однородности прочности бетона.

8.5. Определение толщины защитного слоя бетона, размеров и расположения рабочей арматуры может производиться просвечиванием ионизирующими излучениями по ГОСТ 17625-72.

8.6. Морозостойкость бетона следует определять в соответствии с требованиями ГОСТ 10060-76.

8.7. Объемную массу бетона следует определять в соответствии с требованиями следующих стандартов:

бетон на пористых заполнителях - ГОСТ 12730.2-78

Допускается определять объемную массу бетона на пористых заполнителях по ГОСТ 17625-72.

8.8. Влажность бетона на пористых заполнителях следует определять для каждой партии изделий.

8.9. Массу изделий при их величине более 500 кг следует определять при отпуске потребителю путем взвешивания изделий при помощи пружинного динамометра общего назначения (ГОСТ 13837-79) или других стандартных приборов для измерения массы.

Если при контрольном взвешивании масса хотя бы одного из отобранных для контрольной проверки блоков будет превышать проектную отпускную массу более

Инв. № подл. | Подп. и дата | Взам. инв. №

чем на 7%; приемку блоков по этому показателю производят путем поштучного взвешивания.

9. Транспортирование и хранение

9.1. Транспортирование блоков следует производить с помощью специальных транспортных средств обеспечивающих доставку блоков в вертикальном (рабочем) положении, надежное раскрепление и сохранность от механических повреждений. В случае отсутствия специальных транспортных средств допускается перевозка блоков в горизонтальном положении с соблюдением соответствующих технических требований.

Деревянные прокладки сечением 100×50(h) должны быть длиной не менее ширины блока и располагаться одна над другой на расстоянии 500 мм (для простеночных блоков [illegible] мм (для прочих) от края блока.

При наличии в изделиях выступающих монтажных петель толщина прокладок должна превышать размер выступающих монтажных петель не менее чем на 20 мм.

9.2 Подъем погрузка и разгрузка изделий должна производиться краном с захватом за монтажные петли или с помощью специальных монтажных приспособлений.

9.3. Блоки должны храниться в вертикальном рабочем положении рассортированными по маркам.

Простеночные блоки допускается хранить в горизонтальном положении в штабелях высотой не более 2,5 м.

Каждый блок должен устанавливаться на деревянные инвентарные прокладки толщиной не менее 30 мм. Прокладки под блоки следует укладывать по плотному тщательно выравненному основанию.

9.4. Изделия с отделочными поверхностями должны устанавливаться на складе, храниться и транспортироваться в условиях, исключающих возможность повреждения отделочных поверхностей.

9.5. Высота штабелей, размеры проходов между штабелями и отдельными изделиями, способы выполнения погрузочно-разгрузочных работ, должны соответствовать предусмотренным правилам безопасности в строительстве, установленными в строительных нормах и специальных инструкциях по хранению транспортированию строительных изделий и материалов.

Внутренние стены из блоков, представленных в настоящем выпуске, относятся к несгораемым (предел огнестойкости- 6 час. при толщ. 20 см и 4 час. при 16 см.)

№№ п/п	Эскиз	Марка блока	Объем блока м3	Расход стали кг: натуральной	Расход стали кг: приведенной	Масса блока, кг	Стр. альб.
1	2	3	4	5	6	7	8
	Блоки внутренних стен толщиной 16см.						
1	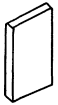	СБ-9.28.1-пСерия 1.134-2	0.38	8.80	10.51	610	14
2		СБ-10.28.1-пСерия 1.134-2	0.42	9.64	11.75	670	14
3		СБ-11.28.1-пСерия 1.134-2	0.45	9.74	11.89	720	14
4		СБ-12.28.1-пСерия 1.134-2	0.51	10.64	13.22	820	14
5		СБ-13.28.1-пСерия 1.134-2	0.55	10.80	13.45	880	14
6		СБ-15.28.1-пСерия 1.134-2	0.64	15.09	19.34	1020	14
7		СБ-18.28.1-пСерия 1.134-2	0.78	17.00	22.15	1250	14
8		СБ-9.26.1-пСерия 1.134-2	0.34	8.50	10.07	540	14
9		СБ-10.26.1-пСерия 1.134-2	0.38	9.29	11.23	610	14
10		СБ-11.26.1-пСерия 1.134-2	0.41	9.36	11.33	660	14
11		СБ-12.26.1-пСерия 1.134-2	0.47	10.24	12.63	750	14
12		СБ-15.26.1-пСерия 1.134-2	0.59	14.27	18.13	940	14
13		СБ-18.26.1-пСерия 1.134-2	0.71	16.01	20.10	1140	14
14	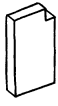	СБ-10.28.1-п-3Серия 1.134-2	0.41	9.67	11.79	660	18
15		СБ-11.28.1-п-3Серия 1.134-2	0.43	9.77	11.94	690	18
16		СБ-12.28.1-п-3Серия 1.134-2	0.50	11.57	14.17	800	18
17		СБ-10.26.1-п-3Серия 1.134-2	0.38	13.24	17.13	610	18
18		СБ-11.26.1-п-3Серия 1.134-2	0.39	13.39	17.34	620	18
19		СБ-12.26.1-п-3Серия 1.134-2	0.45	14.41	18.85	720	18
20		СБ-15.26.1-п-3Серия 1.134-2	0.57	16.74	21.87	910	18
21		СБ-6.26.1-п-3Серия 1.134-2	0.22	10.23	13.05	350	20
22		СБ-9.26.1-п-3Серия 1.134-2	0.34	11.81	15.19	540	20

1	2	3	4	5	6	7	8
23	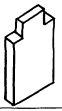	СБ-9.26.1-п-4Серия 1.134-2	0.33	12.06	16.27	530	22
24		СБ-10.26.1-п-4Серия 1.134-2	0.37	12.19	16.46	590	22
25		СБ-12.26.1-п-4Серия 1.134-2	0.45	13.12	17.83	720	22
26		СБ-6.22.1-пСерия 1.134-2	0.20	9.02	12.61	320	24
27		СБ-13.3.1-пСерия 1.134-2	0.07	5.20	6.10	110	28
28		СБ-13.3.1-п-5Серия 1.134-2	0.07	5.76	6.93	110	28
29		СБ-14.3.1-пСерия 1.134-2	0.07	6.09	7.38	110	28
30		СБ-14.3.1-п-5Серия 1.134-2	0.07	6.81	8.48	110	28
31		СБ-15.3.1-пСерия 1.134-2	0.08	6.25	7.62	130	28
32		СБ-15.3.1-п-5Серия 1.134-2	0.08	7.05	8.81	130	28
33		СБ-18.3.1-пСерия 1.134-2	0.10	10.26	12.86	160	28
34		СБ-18.3.1-п-5Серия 1.134-2	0.10	11.56	14.79	160	28
35		СБ-22.3.1-пСерия 1.134-2	0.12	13.57	17.52	190	28
36		СБ-22.3.1-п-5Серия 1.134-2	0.12	19.69	26.64	190	28
37		СБ-15.6.1-пСерия 1.134-2	0.14	4.85	5.54	220	28
38		СБ-27.6.1-пСерия 1.134-2	0.25	7.22	8.80	400	28
39		СБД-9.5.1-пСерия 1.134-2	0.07	6.87	7.95	110	31
40		СБД-10.5.1-пСерия 1.134-2	0.07	6.19	6.95	110	31
41		СБД-11.5.1-пСерия 1.134-2	0.08	6.10	6.81	130	31
42		СБД-12.5.1-пСерия 1.134-2	0.09	6.27	7.06	140	31
43		СБД-13.5.1-пСерия 1.134-2	0.10	6.44	7.31	160	31
44		СБД-15.5.1-пСерия 1.134-2	0.11	6.60	7.59	180	31
45		СБД-18.5.1-пСерия 1.134-2	0.14	7.01	8.18	220	32
46		СБ-33.5.1-пСерия 1.134-2	0.25	44.29	56.38	400	31
47		СБД-12.9.1-пСерия 1.134-2	0.16	6.58	7.52	260	31
48		СБД-12.15.1-пСерия 1.134-2	0.28	5.84	6.43	450	31

Инв.№ подл. | Подп. и дата | Взам. инв.№

1	2	3	4	5	6	7	8
49	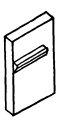	СБЛ-19.28.1-п-2 Серия 1.134-2	0.87	23.60	34.31	1390	33
50		СБЛ-19.28.1-п-1 Серия 1.134-2	0.87	23.60	34.31	1390	33
51		СБЛ-18.28.1-п-2 Серия 1.134-2	0.80	22.47	31.90	1280	33
52		СБЛ-18.28.1-п-1 Серия 1.134-2	0.80	22.47	31.90	1280	33
53		СБЛ-13.28.1-п-2 Серия 1.134-2	0.57	16.15	20.69	910	35
54		СБЛ-13.28.1-п-1 Серия 1.134-2	0.57	16.15	20.69	910	35
55		СБЛ-15.5.1-п-2 Серия 1.134-2	0.13	14.19	18.93	210	37
56		СБЛ-15.5.1-п-1 Серия 1.134-2	0.13	14.19	18.93	210	37
57		СБЛ-23.6.1-п-2 Серия 1.134-2	0.23	19.42	26.81	370	39
58		СБЛ-23.6.1-п-1 Серия 1.134-2	0.23	19.42	26.81	370	39

Блоки внутренних стен толщиной 20см.

1	2	3	4	5	6	7	8
1	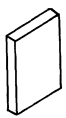	СБ-9.28.2-п Серия 1.134-2	0.47	8.85	10.62	750	14
2		СБ-10.28.2-п Серия 1.134-2	0.52	9.72	11.90	890	14
3		СБ-11.28.2-п Серия 1.134-2	0.56	9.81	12.04	900	14
4		СБ-12.28.2-п Серия 1.134-2	0.63	10.74	13.40	1010	14
5		СБ-13.28.2-п Серия 1.134-2	0.69	10.89	13.62	1100	14
6		СБ-15.28.2-п Серия 1.134-2	0.80	15.17	18.74	1280	14
7		СБ-18.28.2-п Серия 1.134-2	0.97	17.13	21.62	1550	14
8		СБ-9.26.2-п Серия 1.134-2	0.43	8.51	10.12	690	14
9		СБ-10.26.2-п Серия 1.134-2	0.48	9.32	11.31	770	14
10		СБ-11.26.2-п Серия 1.134-2	0.51	9.41	11.45	820	14
11		СБ-12.26.2-п Серия 1.134-2	0.58	10.28	12.73	930	14
12		СБ-15.26.2-п Серия 1.134-2	0.73	13.48	17.43	1170	14
13		СБ-18.26.2-п Серия 1.134-2	0.88	16.05	20.83	1410	14

Инв.№ подл. | Подп. и дата | Взам. инв.№

1	2	3	4	5	6	7	8
14	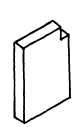	СБ-10.28.2-п-3 Серия 1.134-2	0.51	9.74	11.93	820	18
15		СБ-11.28.2-п-3 Серия 1.134-2	0.54	9.86	12.11	860	18
16		СБ-12.28.2-п-3 Серия 1.134-2	0.63	10.76	13.42	1010	18
17		СБ-10.26.2-п-3 Серия 1.134-2	0.47	9.52	11.61	750	18
18		СБ-11.26.2-п-3 Серия 1.134-2	0.50	9.60	11.73	800	18
19		СБ-12.26.2-п-3 Серия 1.134-2	0.57	10.50	13.05	910	18
20		СБ-15.26.2-п-3 Серия 1.134-2	0.73	11.62	14.70	1170	18
21		СБ-6.26.2-п-3 Серия 1.134-2	0.27	7.39	8.80	430	20
22		СБ-9.26.2-п-3 Серия 1.134-2	0.42	8.25	9.88	670	20
23	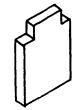	СБ-9.26.2-п-4 Серия 1.134-2	0.42	7.10	8.93	670	22
24		СБ-10.26.2-п-4 Серия 1.134-2	0.47	7.24	9.14	750	22
25		СБ-12.26.2-п-4 Серия 1.134-2	0.57	8.19	10.53	910	22
26		СБ-6.22.2-п Серия 1.134-2	0.24	3.56	4.48	380	24
27		СБ-13.3.2-п Серия 1.134-2	0.09	5.20	6.13	140	28
28		СБ-13.3.2-п-5 Серия 1.134-2	0.09	5.76	6.96	140	28
29		СБ-14.3.2-п Серия 1.134-2	0.09	6.11	7.41	140	28
30		СБ-14.3.2-п-5 Серия 1.134-2	0.09	6.81	8.51	140	28
31		СБ-15.3.2-п Серия 1.134-2	0.10	6.25	7.65	160	28
32		СБ-15.3.2-п-5 Серия 1.134-2	0.10	7.55	9.34	160	28
33		СБ-18.3.2-п Серия 1.134-2	0.12	9.48	12.11	190	28
34		СБ-18.3.2-п-5 Серия 1.134-2	0.12	10.86	13.78	190	28
35		СБ-22.3.2-п Серия 1.134-2	0.15	12.74	16.32	240	28
36		СБ-22.3.2-п-5 Серия 1.134-2	0.15	17.80	23.28	240	28
37		СБ-15.6.2-п Серия 1.134-2	0.17	5.29	6.21	270	28
38		СБ-27.6.2-п Серия 1.134-2	0.31	7.08	8.61	500	28

Инв.№ подл. | Подп. и дата | Взам. инв.№

1	2	3	4	5	6	7	8
39		СБД-9.5.2-п Серия 1.134-2	0.08	6.94	8.05	130	31
40		СБД-10.5.2-п Серия 1.134-2	0.09	6.26	6.95	140	31
41		СБД-11.5.2-п Серия 1.134-2	0.10	6.23	6.91	160	31
42		СБД-12.5.2-п Серия 1.134-2	0.11	6.37	7.10	180	31
43		СБД-13.5.2-п Серия 1.134-2	0.12	6.51	7.30	190	31
44		СБД-15.5.2-п Серия 1.134-2	0.14	6.72	7.59	220	31
45		СБД-18.5.2-п Серия 1.134-2	0.17	7.13	8.16	290	31
46		СБ-33.5.2-п Серия 1.134-2	0.32	44.54	56.73	510	31
47		СБД-12.9.2-п Серия 1.134-2	0.21	6.33	7.04	340	31
48		СБД-12.15.2-п Серия 1.134-2	0.36	5.97	6.63	580	31
49		СБЛ-19.28.2-п-2 Серия 1.134-2	1.06	22.60	33.49	1700	33
50	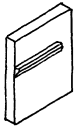	СБЛ-19.28.2-п-1 Серия 1.134-2	1.06	22.60	33.49	1700	33
51		СБЛ-18.28.2-п-2 Серия 1.134-2	0.99	21.46	31.14	1580	33
52		СБЛ-18.28.2-п-1 Серия 1.134-2	0.99	21.46	31.14	1580	33
53		СБЛ-13.28.2-п-2 Серия 1.134-2	0.73	15.45	20.11	1170	35
54		СБЛ-13.28.2-п-1 Серия 1.134-2	0.73	15.45	20.11	1170	35
55		СБЛ-15.5.2-п-2 Серия 1.134-2	0.15	14.27	19.06	240	37
56		СБЛ-15.5.2-п-1 Серия 1.134-2	0.15	14.27	19.06	240	37
57		СБЛ-23.6.2-п-2 Серия 1.134-2	0.29	18.95	26.42	460	39
58		СБЛ-23.6.2-п-1 Серия 1.134-2	0.29	18.95	26.42	460	39

Инв.№ подл. | Подп. и дата | Взам.инв.№

Лист

Формат	Зона	Поз.	Обозначение	Наименование	Кол на исполнение 1.134-26.01.000																					Примечание
					—	01	02	03	04	05	06	07	08	09	10	11	12	13	14	15	16	17	18	19	20	
				Документация																						
11			1.134-26.01.000ТО	Техническое описание																						На 15 листах
12			1.134-2.6.01.000 ВС	Выборка стали																						на 5 листах
12			1.134-26.01.000 СБ рис.1	Сборочный чертеж								X	X	X	X	X	X	X							X	
			рис.2		X	X	X	X	X	X	X								X	X	X	X	X	X		
12			1.134-2.6.01.000 СБ лист2	Узлы	X	X	X	X	X	X	X	X	X	X	X	X	X	X	X	X	X	X	X	X	X	
				Сборочные единицы																						
				и детали.																						
12		1	1.134-2.7.01.000	Каркас пространств. КП1	1																					
				КП2		1																				
				КП3			1																			
				КП4				1																		
				КП5					1																	
				КП6						1																
				КП7							1															
11		2	1.134-2.7.01.060	Изделие закладное МН1	4	4	4	4	4	4	4								4	4	4	4	4	4		
11		3	1.134-2.7.01.060-01	МН2								4	4	4	4	4	4	4							4	
				Материалы																						
				Бетон М150	0.38	0.42	0.45	0.51	0.55	0.64	0.78	0.47	0.52	0.56	0.65	0.69	0.80	0.97	0.34	0.38	0.41	0.47	0.50	0.71	0.43	$м^3$
				Марка	СБ-9.28.1-пСерия1.134-2	СБ-10.28.1-пСерия1.134-2	СБ-11.28.1-пСерия1.134-2	СБ-12.28.1-пСерия1.134-2	СБ-13.28.1-пСерия1.134-2	СБ-15.28.1-пСерия1.134-2	СБ-18.28.1-пСерия1.134-2	СБ-9.28.2-пСерия1.134-2	СБ-10.28.2-пСерия1.134-2	СБ-11.28.2-пСерия1.134-2	СБ-12.28.2-пСерия1.134-2	СБ-13.28.2-пСерия1.134-2	СБ-15.28.2-пСерия1.134-2	СБ-18.28.2-пСерия1.134-2	СБ-9.26.1-пСерия1.134-2	СБ-10.26.1-пСерия1.134-2	СБ-11.26.1-пСерия1.134-2	СБ-12.26.1-пСерия1.134-2	СБ-15.26.1-пСерия1.134-2	СБ-18.26.1-пСерия1.134-2	СБ-9.26.2-пСерия1.134-2	

Рук. маст	Магидин		1.134-2.6.01.000	
Гл. конст.	Угаров		Блоки внутренних стен	Стадия: Р; Лист: 1; Листов: 3
ГИП	Земляк			ЦНИИЭП гражданселькстрой
Ст. инж.	Гильберт			

Формат	Зона	Поз.	Обозначение	Наименование	Кол. на исполнение 1.134-2.6.01.000 21	22	23	24	25	Примечание
				Документация						
										на 15 листах
11			1.134-2.6.01.000 ТО	Техническое описание						
12			1.134-2.6.01.000 ВС	Выборка стали						на 5 листах
12			1.134-2.6.01.000 СБ рис.1	Сборочный чертеж						
			рис.2							
12			1.134-2.6.01.000 СБ лист 2	Узлы						
				Сборочные единицы						
				и детали						
12		1	1.134-2.7.01.000	Каркас пространств. КП1						
			-01	КП2						
			-02	КП3						
			-03	КП4						
			-04	КП5						
			-05	КП6						
			-06	КП7						
11		2	1.134-2.7.01.060	Изделие закладное МН1						
11		3	1.134-2.7.01.060-01	МН2	4	4	4	4	4	
				Материал						
				Бетон М150	0.48	0.51	0.58	0.73	0.88	м³

Марка					
	СБ-10.26.2.п Серия 1.134-2	СБ-11.26.2.п Серия 1.134-2	СБ-12.26.2.п Серия 1.134-2	СБ-15.26.2.п Серия 1.134-2	СБ-18.26.2.п Серия 1.134-2

Формат	Зона	Поз.	Обозначение	Наименование	Кол. на исполнение 1.134-2.6.01.000 07	08	09	10	11	12	13	14	15	16	17	18	19	20	21	22	23	24	25	Примечание
12		1	1.134-2.7.01.000 -07	Каркас пространств. КП8	1																			
			-08	КП9		1																		
			-09	КП10			1																	
			-10	КП11				1																
			-11	КП12					1															
			-12	КП13						1														
			-13	КП14							1													
			-14	КП15								1												
			-15	КП16									1											
			-16	КП17										1										
			-17	КП18											1									
			-18	КП19												1								
			-19	КП20													1							
			-20	КП21														1						
			-21	КП22															1					
			-22	КП23																1				
			-23	КП24																	1			
			-24	КП25																		1		
			-25	КП26																			1	

Марка																								
	15-9.28.2-пСерия 1.134-2	15-10.28.2-пСерия 1.134-2	15-11.28.2-пСерия 1.134-2	15-12.28.2-пСерия 1.134-2	15-13.28.2-пСерия 1.134-2	15-15.28.2-пСерия 1.134-2	15-18.28.2-пСерия 1.134-2	15-9.26.1-пСерия 1.134-2	15-10.26.1-пСерия 1.134-2	15-11.26.1-пСерия 1.134-2	15-12.26.1-пСерия 1.134-2	15-15.26.1-пСерия 1.134-2	15-18.26.1-пСерия 1.134-2	15-9.26.2-пСерия 1.134-2	15-10.26.2-пСерия 1.134-2	15-11.26.2-пСерия 1.134-2	15-12.26.2-пСерия 1.134-2	15-15.26.2-пСерия 1.134-2	15-18.26.2-пСерия 1.134-2

Инв. № подл. | Подп. и дата | Взам. инв. №

1.134-2.6.01.000

1 лист

17105-01 14

Рис.1

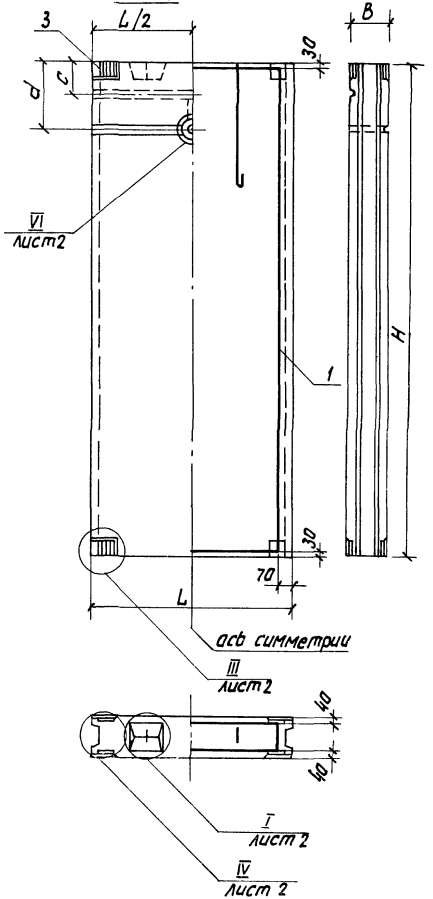

Рис 2
остальное см рис 1

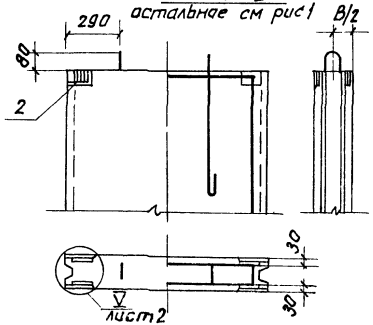

Обозначение	Рис	Размеры, мм L	H	B	c	d	Масса, кг
1 134-2 6 01 000	2	880	2780	160	—	—	610
-01	2	980	2780	160	—	—	670
-02	2	1040	2780	160	—	—	720
-03	2	1180	2780	160	—	—	820
-04	2	1280	2780	160	—	—	880
-05	2	1480	2780	160	—	—	1020
-06	2	1780	2780	160	—	—	1250
-07	1	880	2780	200	400	580	750
-08	1	980	2780	200	400	580	890
-09	1	1040	2780	200	400	580	900
-10	1	1180	2780	200	400	580	1010
-11	1	1280	2780	200	400	580	1100
-12	1	1480	2780	200	400	580	1280

Обозначение	Рис	Размеры, мм L	H	B	c	d	Масса, кг
1 134-2 6 01 000 -13	1	1780	2780	200	200	400	1550
-14	2	880	2540	160	—	—	540
-15	2	980	2540	160	—	—	610
-16	2	1040	2540	160	—	—	660
-17	2	1180	2540	160	—	—	750
-18	2	1480	2540	160	—	—	940
-19	2	1780	2540	160	—	—	1140
-20	1	880	2540	200	160	340	690
-21	1	980	2540	200	160	340	770
-22	1	1040	2540	200	160	340	820
-23	1	1180	2540	200	160	340	930
-24	1	1480	2540	200	160	340	1170
-25	1	1780	2540	200	160	340	141

Рук маст	Магидин	
Гл конст	Угаров	
ГИП	Земляк	
Ст инж	Гильберт	

1 134-2 6 01 000СБ

Блоки внутренних стен
Сборочный чертеж

Стадия	Масса	Масштаб
Р	см табл	1:20
Лист 1	Листов 2	

ЦНИИЭП гражданстрой

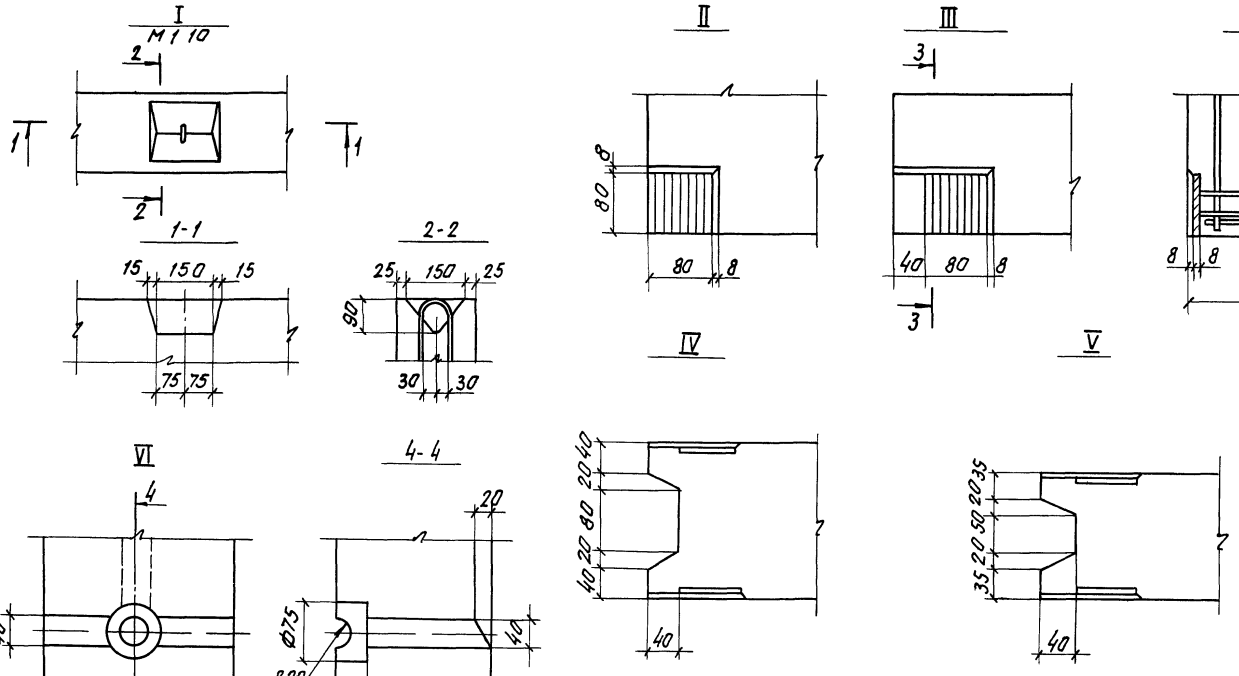

Рук. маст.	Магидин		
Гл. конст.	Чгаров		
Гл. инж. пр	Земляк		
Инженер	Мичурина		

1.134-2.6 01.000СБ

Блоки внутренних стен
Узлы

Стадия	Масса	Масштаб
Р	—	—
Лист 2	Листов 2	

ЦНИИЭП гражданселькстрой

Инв. № подл. | Подп. и дата | Взам. инв. №

Формат	Зона	Поз.	Обозначение	Наименование	Кол. на исполнение 1.134-2.6.02.000 —	01	02	03	04	05	06	07	08	09	10	11	12	13	Примечание
				Документация															
11			1.134-2.6.01.000ТО	Техническое описание															
12			1.134-2.6.01.000ВС	Выборка стали															на 15 листах
12			1.134-2.6.02.000СБ рис.2	Сборочный чертеж															на 5 листах
			рис.1																
12			1.134-2.6.01.000СБ лист 2	Узлы															
				Сборочные единицы и детали															
12		1	1.134-2.6.02.000	Каркас пространств. КП-27	1														
			-01	КП-28		1													
			-02	КП-29			1												
			-03	КП-30				1											
			-04	КП-31					1										
			-05	КП-32						1									
			-06	КП-33							1								
			-07	КП-34								1							
			-08	КП-35									1						

Марка	
СБ-10.28.1-П-3	Серия 1.134-2
СБ-11.28.1-П-3	Серия 1.134-2
СБ-12.28.1-П-3	Серия 1.134-2
СБ-10.28.2-П-3	Серия 1.134-2
СБ-11.28.2-П-3	Серия 1.134-2
СБ-12.28.2-П-3	Серия 1.134-2
СБ-10.28.1-П-3	Серия 1.134-2
СБ-11.28.1-П-3	Серия 1.134-2
СБ-12.28.1-П-3	Серия 1.134-2
СБ-12.28.1-П-3	Серия 1.134-2
СБ-10.28.2-П-3	Серия 1.134-2
СБ-11.28.2-П-3	Серия 1.134-2
СБ-12.28.2-П-3	Серия 1.134-2
СБ-15.28.2-П-3	Серия 1.134-2

Рук.маст.	Магидин	
Гл.конст.	Угаров	
Гл.инжр.	Земляк	
Инженер	Мичурина	

1134-26.02000

Блоки внутренних стен

Стадия	Лист	Листов
Р	1	2

ЦНИИЭП граждансельстрой

Формат	Зона	Поз.	Обозначение	Наименование	Кол. на исполнение 1.134-2.6.02.000 —	01	02	03	04	05	06	07	08	09	10	11	12	13	Примечание
12		1	1.134-2.6.02.000 -09	Каркас пространств. КП-36										1					
			-10	КП-37											1				
			-11	КП-38												1			
			-12	КП-39													1		
			-13	КП-40														1	
11		2	1.134-2.6.01.060	Изделие закладное МН-1	4	4	4				4	4	4	4					
11		3	1.134-2.6.01.060-01	МН-2				4	4	4					4	4	4	4	
11		4		Пробка деревянная Ф50 ℓ=120	2	2	2	2	2	2	2	2	2	2	2	2	2	2	
				Материалы															
				Бетон М150	0.41	0.43	0.50	0.51	0.54	0.63	0.38	0.39	0.45	0.57	0.47	0.50	0.57	0.73	$м^3$

Марка
СБ-10.28.1-п3 Серия 1.134-2
СБ-11.28.1-п3 Серия 1.134-2
СБ-12.28.1-п3 Серия 1.134-2
СБ-10.28.2-п3 Серия 1.134-2
СБ-11.28.2-п3 Серия 1.134-2
СБ-12.28.2-п3 Серия 1.134-2
СБ-10.26.1-п3 Серия 1.134-2
СБ-11.26.1-п3 Серия 1.134-2
СБ-12.26.1-п3 Серия 1.134-2
СБ-10.26.2-п3 Серия 1.134-2
СБ-11.26.2-п3 Серия 1.134-2
СБ-12.26.2-п3 Серия 1.134-2
СБ-10.25.2-п3 Серия 1.134-2
СБ-11.25.2-п3 Серия 1.134-2
СБ-12.25.2-п3 Серия 1.134-2

Инв. № подл. | Подп. и дата | Взам. инв. №

2-2217-176

Рис. 1

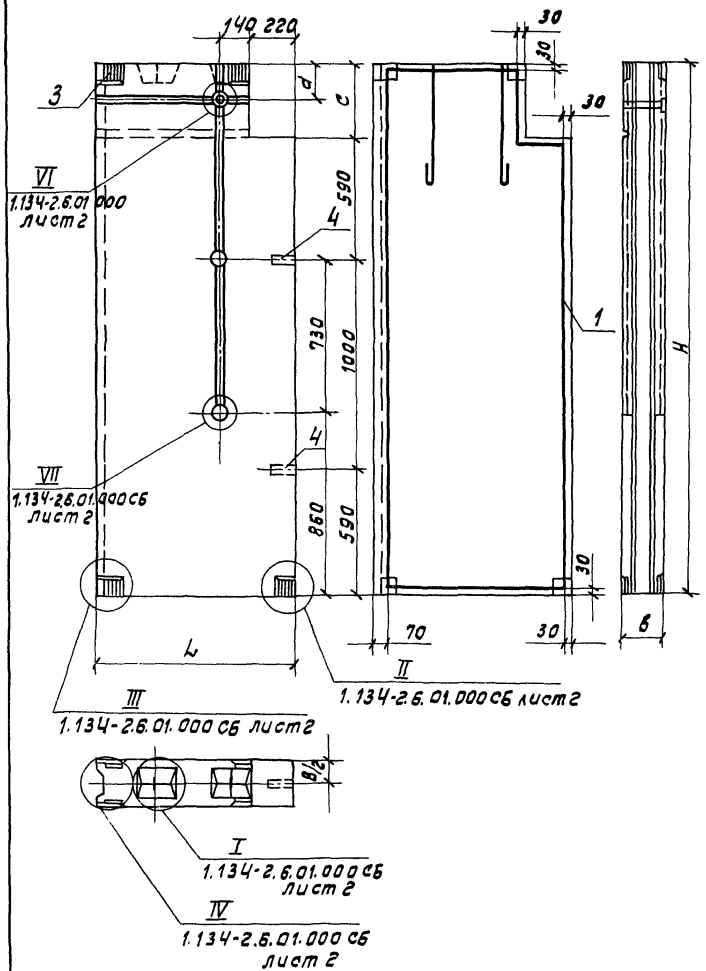

Рис. 2

остальное см. рис. 1

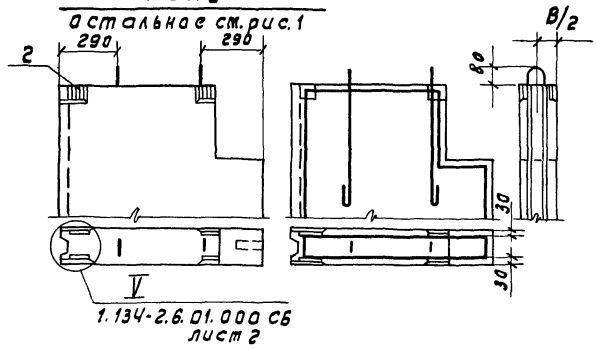

Обозначение	Рис.	Размеры, мм					Масса кг
		L	H	B	C	d	
1.134-2.6.02.000	2	980	2780	160	600	—	660
-01	2	1040	2780	160	600	—	690
-02	2	1180	2780	160	600	—	800
-03	1	980	2780	200	600	400	820
-04	1	1040	2780	200	600	400	860
-05	1	1180	2780	200	600	400	1010
-06	2	980	2540	160	360	—	610
-07	2	1040	2540	160	360	—	620
-08	2	1180	2540	160	360	—	720
-09	2	1480	2540	160	360	—	910
-10	1	980	2540	200	360	160	750
-11	1	1040	2540	200	360	160	800
-12	1	1180	2540	200	360	160	910
-13	1	1480	2540	200	360	160	1110

Рук.маст.	Магидин	
Гл.конст.	Угаров	
ГИП	Земляк	
Ст. инж.	Гильберт	

1.134-2.6.02.000 СБ

Блоки внутренних стен
Сборочный чертеж

Стадия	Масса	Масштаб
Р	См. табл.	1:20
Лист	Листов 1	

ЦНИИЭП гражданселькстрой

Формат	Зона	Поз.	Обозначение	Наименование	Кол. на исполнение 1.134-2.6.03.000				Примечание
					-	01	02	03	
				Документация					
11			1.134-2.6.01.000ТО	Техническое описание					на 15 листах
12			1.134-2.6.01.000ВС	Выборка стали					на 5 листах
12			1.134-2.6.03.000СБ рис.2	Сборочный чертеж	X	X			
			рис.1				X	X	
12			1.134-2.6.01.000СБ лист2	Узлы	X	X	X	X	
				Сборочные единицы и детали.					
12			1.134-2.7.03.000	Каркас пространст. КП-41	1				
			-01	КП-42		1			
			-02	КП-43			1		
			-03	КП-44				1	
11		2	1.134-2.7.01.060	Изделие закладное МН1	4	4			
11		3	1.134-2.7.01.060-01	МН2			4	4	
		4		Пробка деревянная					
				ф 50 ℓ=120	2	2	2	2	
				Материалы					
				Бетон М150	0.22	0.34	0.27	0.42	м³
				Марка	СБ-6.26.1-п-3 Серия 1.134-2	СБ-9.26.1-п-3 Серия 1.134-2	СБ-6.26.2-п-3 Серия 1.134-2	СБ-9.26.2-п-3 Серия 1.134-2	

Инв. № подл. | Подп. и дата | Взам. инв. №

Рук. маст.	Магидин	
Гл. конст.	Угаров	
Гл. инж. пр.	Земляк	
Инженер	Мичурина	

1.134-2.6.03.000

Блоки внутренних стен

Стадия	Лист	Листов
Р	1	1

ЦНИИЭП гражданскельстрой

17105-01 20

Рис. 1

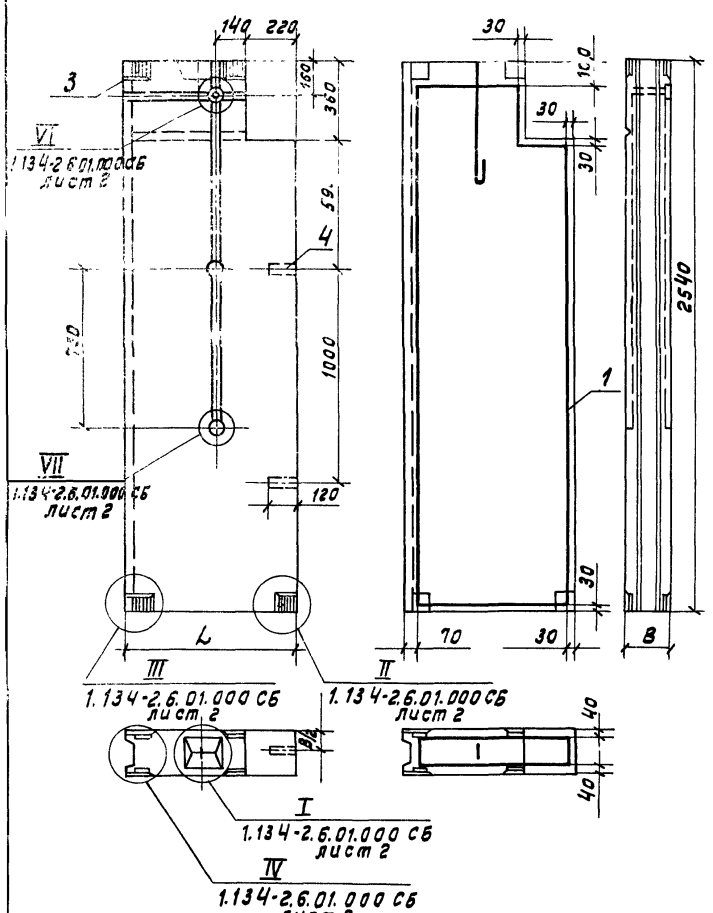

Рис. 2

остальное см. рис. 1

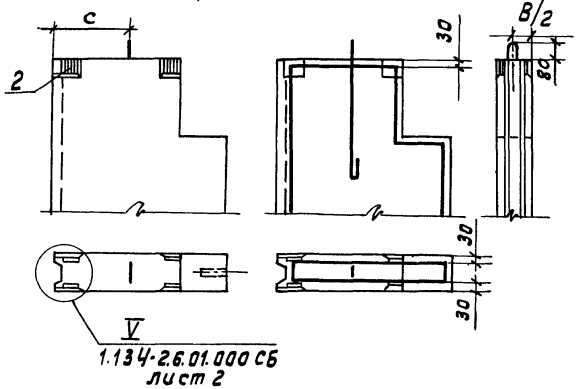

Обозначение	Рис.	Размеры, мм L	B	C	Масса, кг
1.134-2.6.03.000	2	580	160	270	
-01	2	880	160	440	
-02	1	580	200	270	
-03	1	880	200	440	

Рук.маст.	Магидин	
Гл.конст.	Угаров	
Гл.инж.пр.	Земляк	
Инженер	Мичурина	

1.134-2.6.03.000 СБ

Блоки внутренних стен
Сборочный чертеж

Стадия	Масса	Масштаб
Р	См. табл.	1:20
Лист	Листов 1	

ЦНИИЭП гражданселькстрой

1.134-2.6.04.000

Формат	Зона	Поз.	Обозначение	Наименование	Кол. на исполнение –	01	02	03	04	05	Примечание
				Документация							
11			1.134-2.6.01.000ТО	Техническое описание							на 15 листах
12			1.134-2.6.01 000ВС	Выборка стали							на 5 листах
12			1.134-2.6.04 000СБ рис. 2	Сборочный чертеж							
			рис. 1								
			1.134-2.6.01 000СБ	Узлы							
				Сборочные единицы							
				и детали.							
12		1	1.134-2 7 04 000	Каркас пространст. КП45	1						
			-01	КП46		1					
			-02	КП47			1				
			-03	КП48				1			
			-04	КП49					1		
			-05	КП50						1	
11		2	1.134-2 7 01.060	Изделие закладное МН1	2	2	2				
11		3	1.134-2 7.01 060-01	МН2				2	2	2	
		4		Пробка дерев. ф50 ℓ=120	4	4	4	4	4	4	
				Материалы							
				Бетон М150	0,33	0,37	0,45	0,42	0,47	0,57	м3
				Марка	СБ-9261.1-4 Серия 1.134-2	СБ-10261.1-4 Серия 1.134-2	СБ-12261.1-4 Серия 1.134-2	СБ-9262.1-4 Серия 1.134-2	СБ-10262.1-4 Серия 1.134-2	СБ-12262-1-4 Серия 1.134-2	

Рук. маст.	Магидин
Гл. констр.	Чадров
Гл. инж. пр.	Земляк
Инженер	Мичурина

1.134-2.6 04.000

Блоки внутренних стен

Стадия	Листа	Листов
Р	1	1

ЦНИИЭП граждансельстрой

Инв. № подл. | Подп. и дата | Взам. инв. №

Рис. 1

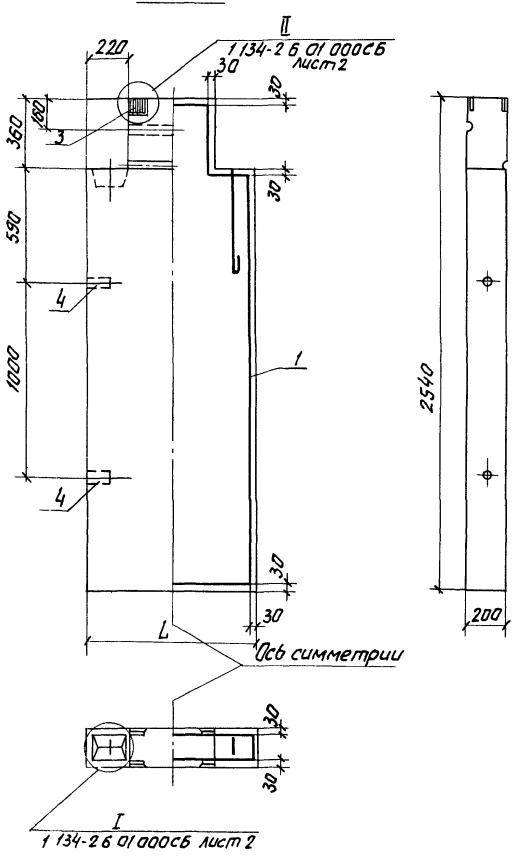

Рис. 2

Остальное см рис 1

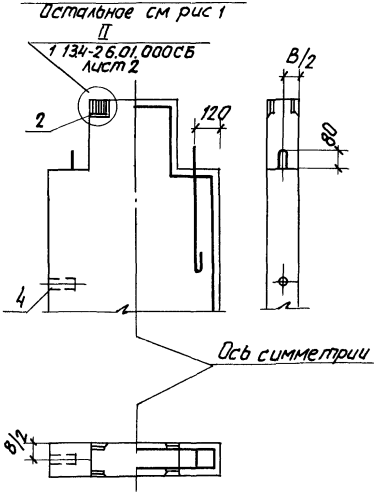

Обозначение	Рис.	L мм	Масса, кг
1.134-2.6 04 000	2	880	530
-01	2	980	590
-02	2	1180	720
-03	1	880	670
-04	1	980	750
-05	1	1180	910

Рук маст.	Магидин		
Гл.конст	Угаров		
Гл.инж.пр.	Землак		
Инженер	Мичурина		

1.134-2.6.04.000СБ

Блоки внутренних стен

Сборочный чертеж

Стадия	Масса	Масштаб
Р	см табл	1:20
Лист	Листов 1	

ЦНИИЭП гражданстельстрой

Формат	Зона	Поз.	Обозначение	Наименование	Кол. на исполнение 1.134-2.6.05.000 –	01	Примечание
				Документация			
11			1.134-2.6.01.000ТО	Техническое описание			на 15 листах
12			1.134-2.6.01.000ВС	Выборка стали			на 5 листах
12			1.134-2.6.05.000СБ рис.1	Сборочный чертеж		⊠	
			рис.2			⊠	
12			1.134-2.6.01.000СБ	Узлы		⊠	
				Сборочные единицы и детали			
12		1	1.134-2.7.05.000 -01	Каркас пространст. КП-51	1		
				КП-52		1	
11		2	1.134-2.7.01.060	Изделие закладное МН1	1		
11		3	1.134-2.7.01.060-01	МН2		1	
		4		Пробка деревян. ф50 l=120	2	2	
				Материалы			
				Бетон М150	0.20	0.24	м3

Марка: 25.6.22 по серии 1.134.2 | 25.6.22.2 по серии 1.134.2

Инв. № подл. | Подп. и дата | Взам. инв. №

Рук. маст.	Магидин		
Гл. конст.	Угаров		
Гл. инж. пр.	Земляк		
Инженер	Мичурина		

1.134-2.6.05.000

Блоки внутренних стен

Стадия	Лист	Листов
Р	1	1

ЦНИИЭП гражданселькстрои

Рис. 1

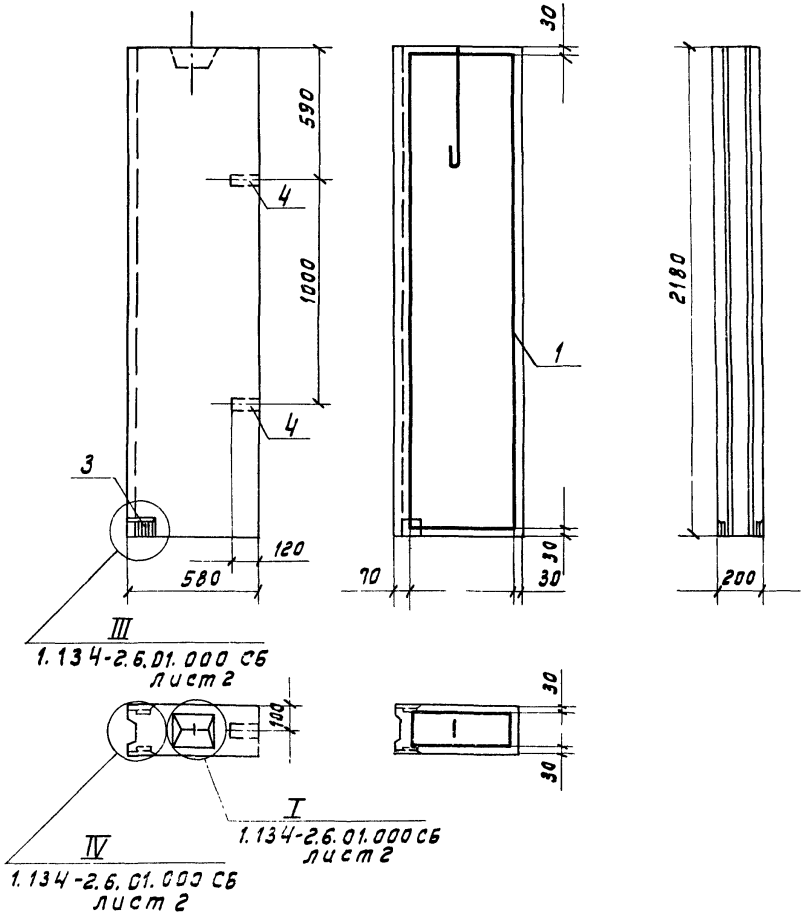

Рис. 2

остальное см. рис. 1

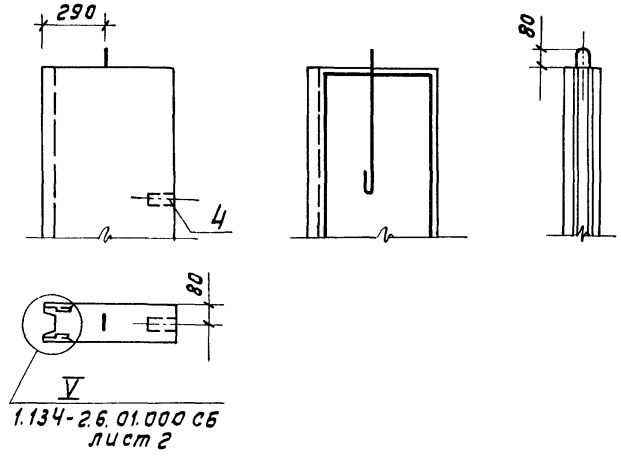

Обозначение	Рис.	Масса, кг
1.134-2.6.05.000	2	320
-01	1	380

Рук.маст.	Магидин		
Гл.конст.	Угаров		
Гл.инж.пр.	Земляк		
Инженер	Мичурина		

1.134-2.6.05.000 СБ

Блоки внутренних стен
Сборочный чертеж

Стадия	Масса	Масштаб
Р	См. табл.	1:20
Лист	Листов 1	

ЦНИИЭП гражданстельстрой

Позиция	Зона	Поз.	Обозначение	Наименование	Кол на исполнение 1.134-2.6.06.000 —	01	02	03	04	05	06	07	08	09	10	11	12	13	14	15	16	17	18	19	20	Примечание
				Документация																						
11			1.134-2.6.01.000ТО	Техническое описание																						на 15 листах
12			1.134-2.6.01.000ВС	Выборка стали																						на 5 листах
12			1.134-2.6.06.000СБ рис.2	Сборочный чертеж	⨯	⨯	⨯	⨯	⨯	⨯	⨯	⨯	⨯	⨯	⨯	⨯										
			рис.1																							
			1.134-2.6.01.000СБ лист 2	Узлы	⨯	⨯	⨯	⨯	⨯	⨯	⨯	⨯	⨯	⨯	⨯	⨯										
				Сборочные единицы и детали.																						
11		3	1.134-2.7.01.060-01	Изделие закладное МН-2													2	2	2	2	2	2	2	2	2	
12		1	1.134-2.7.06.000	Каркас пространств. КП-53	1																					
			-01	КП-54		1																				
			-02	КП-55			1																			
			-03	КП-56				1																		
			-04	КП-57					1																	
			-05	КП-58						1																
11		2	1.134-2.7.01.060	Изделие закладное МН-1	2	2	2	2	2	2	2	2	2	2	2	2										
				Материалы																						
				Бетон М200	0.07	0.07	0.07	0.07	0.08	0.08	0.10	0.10	0.12	0.12	0.14	0.25	0.09	0.09	0.09	0.09	0.10	0.10	0.12	0.12	0.15	м³

Марка	
1.134.1-1 Сер.1.134-2	25.13.1-п
1.134.1-5 Сер.1.134-2	25.13.1-п
1.134.1-2 Сер.1.134-2	25.47.1-п
1.134.1-5 Сер.1.134-2	25.43.1-п
1.134.1-1 Сер.1.134-2	25.63.1-п
1.134.1-5 Сер.1.134-2	25.63.1-п
1.134.1-1 Сер.1.134-2	25.83.1-п
1.134.1-5 Сер.1.134-2	25.103.1-п
1.134.1-1 Сер.1.134-2	25.123.1-п
1.134.1-5 Сер.1.134-2	25.123.1-п
1.134.1-1 Сер.1.134-2	25.153.1-п
1.134.1-1 Сер.1.134-2	28.27.1-п
1.134.2-1 Сер.1.134-2	25.133.2-п
1.134.2-5 Сер.1.134-2	25.193.2-п
1.134.2-1 Сер.1.134-2	25.143.2-п
1.134.2-5 Сер.1.134-2	25.143.2-п
1.134.2-1 Сер.1.134-2	25.163.2-п
1.134.2-5 Сер.1.134-2	25.153.2-п
1.134.2-1 Сер.1.134-2	25.183.2-пс
1.134.2-5 Сер.1.134-2	25.183.2-п
1.134.2-1 Сер.1.134-2	25.223.2-п

Рук. маст.	Магидин	
Гл. конст.	Угаров	
Гл. инж. пр.	Земляк	
Инженер	Мичурина	

1.134-2.6.06.000

Перемычечные блоки внутренних стен

Стадия	Лист	Листов
Р	1	3

ЦНИИЭП гражданселькстроя

17105-01 2А

Инв. № подл. | Подп. и дата | Взам. инв. №

Формат	Зона	Поз.	Обозначение	Наименование	Кол на исполнение 1.134-2.6.06.000			Примечание
					21	22	23	
				Документация				
11			1.134-2.6.01.000 ТО	Техническое описание				на 15 листах
12			1.134-2.6.01.000 ВС	Выборка стали				на 5 листах
12			1.134-2.6.06.000 СБ рис.1	Сборочный чертеж	X	X	X	
			1.134-2.6.01.000 СБ	Узлы	X	X	X	
12		1	1.134-2.7.06.000	Каркас пространств. кп-53				
			-01	кп-54				
			-02	кп-55				
			-03	кп-56				
			-04	кп-57				
			-05	кп-58				
11		3	1.134-2.7.01.060-01	Изделие закладное мн2	2	2	2	
				Материалы				
				Бетон м200	0,15	0,17	0,31	$м^3$
				Марка	СБ-22.3.2-п Серия 1.134-2	СБ-15.6.2-п Серия 1.134-2	СБ-22.6.2-п Серия 1.134-2	

1.134-2.6.06.000

Лист 2

Формат	Зона	Поз.	Обозначение	Наименование	Кол. на исполнение 1.134-2 06 000 06	07	08	09	10	11	12	13	14	15	16	17	18	19	20	21	22	23	Примечание
12	1		1.134-2.7.06 000 -06	Каркас пространств КП-59	1																		
			-07	КП-60		1																	
			-08	КП-61			1																
			-09	КП-62				1															
			-10	КП-63					1														
			-11	КП-64						1													
			-12	КП-65							1												
			-13	КП-66								1											
			-14	КП-67									1										
			-15	КП-68										1									
			-16	КП-69											1								
			-17	КП-70												1							
			-18	КП-71													1						
			-19	КП-72														1					
			-20	КП-73															1				
			-21	КП-74																1			
			-22	КП-75																	1		
			-23	КП-76																		1	

Марка	
СБ-18.8.1-П Серия 1.134-2	
СБ-18.8.1-ПС Серия 1.134-2	
СБ-22.8.1-П Серия 1.134-2	
СБ-22.8.1-ПС Серия 1.134-2	
СБ-15.6.1-П Серия 1.134-2	
СБ-27.6.1-П Серия 1.134-2	
СБ-13.6.1-П Серия 1.134-2	
СБ-13.8.1-ПС Серия 1.134-2	
СБ-14.8.1-П Серия 1.134-2	
СБ-14.8.1-ПС Серия 1.134-2	
СБ-15.8.1-П Серия 1.134-2	
СБ-15.8.1-ПС Серия 1.134-2	
СБ-18.8.1-П Серия 1.134-2	
СБ-18.8.1-ПС Серия 1.134-2	
СБ-22.8.1-П Серия 1.134-2	
СБ-22.8.1-ПС Серия 1.134-2	
СБ-15.6.1-П Серия 1.134-2	
СБ-27.6.1-П Серия 1.134-2	

Инв. № подл. | Подп. и дата | Взам. инв. №
2-2217-164

1.134-2 6 06 000

Лист 3

Рис.1

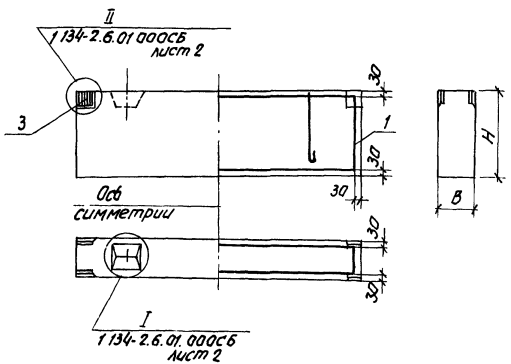

Рис 2

остальное см. Рис.1

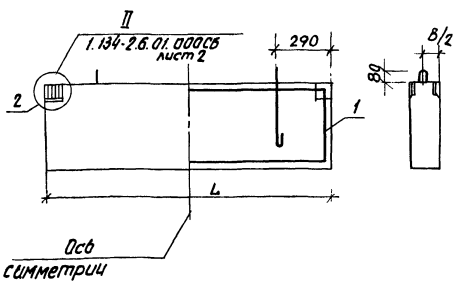

Обозначение	Рис	Размеры, мм L	H	B	Масса кг	Обозначение	Рис	Размеры, мм L	H	B	Масса, кг
1.134-2 6 06. 000	2	1280	340	160	110	1 134-2.6.06.000-12	1	1280	340	200	140
-01	2	1280	340	160	110	-13	1	1280	340	200	140
-02	2	1380	340	160	110	-14	1	1380	340	200	140
-03	2	1380	340	160	110	-15	1	1380	340	200	140
-04	2	1480	340	160	130	-16	1	1480	340	200	160
-05	2	1480	340	160	130	-17	1	1480	340	200	160
-06	2	1780	340	160	160	-18	1	1780	340	200	140
-07	2	1780	340	160	160	-19	1	1780	340	200	140
-08	2	2200	340	160	190	-20	1	2200	340	200	240
-09	2	2200	340	160	190	-21	1	2200	340	200	240
-10	2	1480	580	160	220	-22	1	1480	580	200	270
-11	2	2680	580	160	400	-23	1	2680	580	200	500

Рук. маст	Магидин		
Гл. конст	Угаров		
Гл. инж. пр.	Земляк		
Инженер	Мичурина		

1.134-2.6 06.000СБ

Блоки перемычечные внутренних стен

Сборочный чертеж

Стадия	Масса	Масштаб
Р	см. табл.	1:20
Лист 1	Листов 1	

ЦНИИЭП гражданстройи

Формат	Зона	Поз	Обозначение	Наименование	Кол. на исполнение 1.134-2.6.07.000	Примечание
					— 01 02 03 04 05 06 07 08 09 10 11 12 13 14 15 16 17 18 19	
				Документация		
11			1.134-2.6 01. 000ТО	Техническое описание		на 15 листах
12			1.134-2.6. 01. 000 ВС	Выборка стали		на 5 листах
			1. 134-2 6.07. 000 СБ рис.2	Сборочный чертеж		
			рис.4			
			рис.1			
			рис.3			
12			1.13 4-2.6.01 000 СБ	Узлы		
				Сборочные единицы и детали		
12		1	1.134-2.7 07 000	Каркас пространств. КП-77	1	
				КП-78	1	
				КП-79	1	
				КП-80	1	
				КП-81	1	
				КП-82	1	
				КП-83	1	

Марка	
СБД-9.5.1-П Серия 1.134-2	01
СБД-10.5.1-П Серия 1.134-2	02
СБД-11.5.1-П Серия 1.134-2	03
СБД-12.5.1-П Серия 1.134-2	04
СБД-13.5.1-П Серия 1.134-2	05
СБД-15.5.1-П Серия 1.134-2	06
СБД 18.5.1-П Серия 1.134-2	07
СБ -33.5.1-П Серия 1.134-2	08
СБД-12.9.1-П Серия 1.134-2	09
СБД-12.15.1-П Серия 1.134-2	10
СБД-9.5.2П Серия 1.134-2	11
СБД-10.5.2П Серия 1.134-2	12
СБД-11.5.2П Серия 1.134-2	13
СБД-12.5.2-П Серия 1.134-2	14
СБД-13.5.2-П Серия 1.134-2	15
СБД-15.5.2-П Серия 1.134-2	16
СБД-18.5.2-П Серия 1.134-2	17
СБ-33.5.2.П Серия 1.134-2	18
СБД-12.9.2-П Серия 1.134-2	19
СБД 12.15.2-П Серия 1.134-2	

Инв. № подл. | Подп. и дата | Взам. инв. №

Рук.маст.	Магидин	1.134-2.6.07.000	
Гл.конст.	Угаров	Блоки внутренних стен доборные	Стадия: Р; Лист: 1; Листов: 2
Гл.инж.пр	Земляк		ЦНИИЭП гражданстельстрой
Инженер	Мичурина		

Формат	Зона	Поз	Обозначение	Наименование	Кол. на исполнение 1.134-2.6.07.000																				Примечание
					–	01	02	03	04	05	06	07	08	09	10	11	12	13	14	15	16	17	18	19	
12		1	1.134-2.7.07 000 -07	Каркас пространств. КП84								1													
			-08	КП85									1												
			-09	КП86										1											
			-10	КП87											1										
			-11	КП88												1									
			-12	КП89													1								
			-13	КП90														1							
			-14	КП91															1						
			-15	КП92																1					
			-16	КП93																	1				
			-17	КП94																		1			
			-18	КП95																			1		
			-19	КП96																				1	
11		2	1 134 2 7 01 060	Изделие закладное МН1	4	4	4	4	4	4	4	4	4	4											
11		3	1 134-2 7 01 060-01	МН2											4	4	4	4	4	4	4	4	4	4	
				Материалы																					
				Бетон М150	0.07	0.07	0.08	0.09	0.10	0.11	0.13		0.16	0.28	0.08	0.09	0.10	0.11	0.12	0.14	0.17		0.21	0.36	м³
				М200								0.25										0.32			м³
				Марка	СБД-9.5.1-пСерия1.134-2	СБД-10.5.1-пСерия1.134-2	СБД-11.5.1-пСерия1.134-2	СБД-12.5.1-пСерия1.134-2	СБД-13.9.1-пСерия1.134-2	СБД-15.5.1-пСерия1.134-2	СБД-18.5.1-пСерия1.134-2	СБ-33.5.1-пСерия1.134-2	СБД-12.9.1-пСерия1.134-2	СБД-12.15.1-пСерия1.134-2	СБД-9.5.2-пСерия1.134-2	СБД-10.5.2-пСерия1.134-2	СБД-11.5.2-пСерия1.134-2	СБД-12.5.2-пСерия1.134-2	СБД-13.5.2-пСерия1.134-2	СБД-15.5.2-пСерия1.134-2	СБД-18.5.2-пСерия1.134-2	СБ-33.5.2-пСерия1.134-2	СБД-12.9.2-пСерия1.134-2	СБД-12.15.2-пСерия1.134-2	

1.134-2.6.07.000

Лист 2

Рис. 1

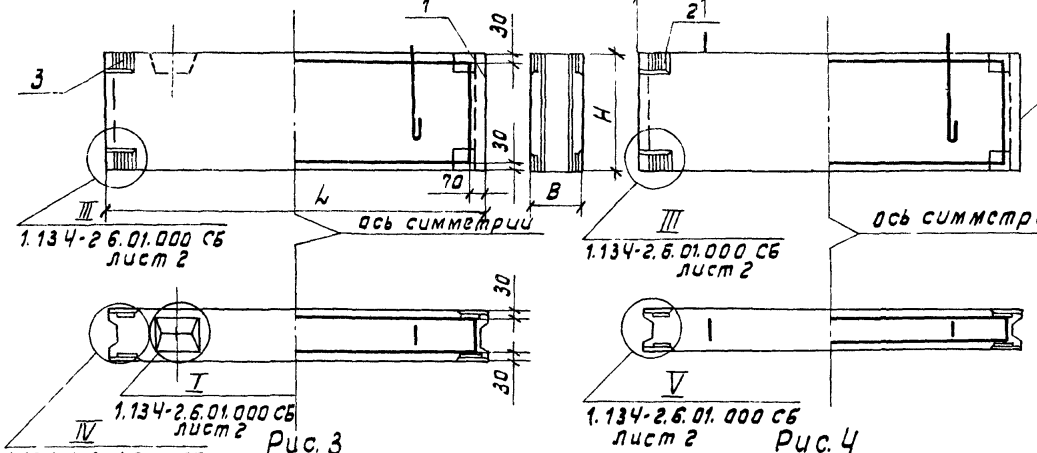

Рис. 2

Рис. 3

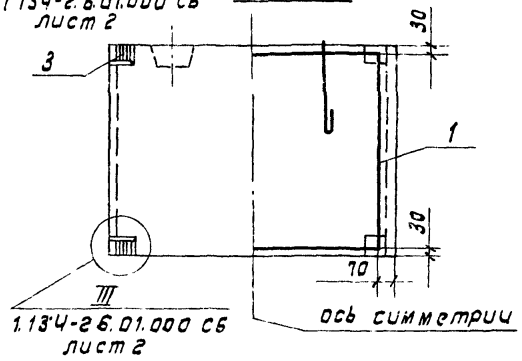

Рис. 4

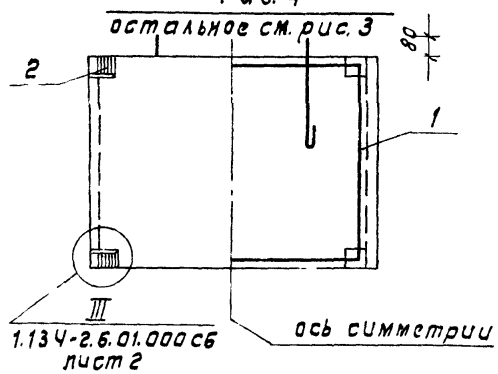

Обозначение	Рис.	Размеры, мм			Масса кг
		L	H	B	
1.134-2.6.07.000	2	880	480	160	110
-01	2	980	480	160	110
-02	2	1040	480	160	130
-03	2	1180	480	160	140
-04	2	1280	480	160	160
-05	2	1480	480	160	180
-06	2	1780	480	160	220
-07	2	3280	480	160	400
-08	4	1180	880	160	260
-09	4	1180	1520	160	450
-10	1	880	480	200	130
-11	1	980	480	200	140
-12	1	1040	480	200	160
-13	1	1180	480	200	180
-14	1	1280	480	200	190
-15	1	1480	480	200	220
-16	1	1780	480	200	290
-17	1	3280	480	200	510
-18	3	1180	880	200	340
-19	3	1180	1520	200	580

Инв.№подл. | Подп. и дата | Взам. инв.№

Рук.маст.	Магидин	
Гл.конст.	Угаров	
Гл.инж.пр.	Землях	
Инженер	Мичурина	

1.134-2.6.07.000 СБ

Блоки внутренних стен дюбарные

Сборочный чертеж

Стадия	Масса	Масштаб
Р	См. табл.	1:20
Лист	Листов 1	

ЦНИИЭП граждансельстрой

Формат	Зона	Поз	Обозначение	Наименование	Кол на исполнение 1.134-2.6.08.000								Примечание
					–	01	02	03	04	05	06	07	
				Документация									
11			1.134-2.6.01.000ТО	Техническое описание									на 15 листах
12			1.134-2.6.01.000ВС	Выборка стали									на 5 листах
12			1.134-2.6.08.000СБ рис.2	Сборочный чертеж	X	X	X	X					
			рис.1						X	X	X	X	
12			1.134-2.6.01.000СБ	Узлы	X	X	X	X	X	X	X	X	
				Сборочные единицы и детали.									
12		1	1.134-2.7.08.000	КП97	1								
			-01	КП98		1							
			-02	КП99			1						
			-03	КП100				1					
			-04	КП101					1				
			-05	КП102						1			
			-06	КП103							1		
			-07	КП104								1	
11		2	1.134-2.7.01.060	Изделие закладное МН1	4	4	4	4					
11		3	1.134-2.7.01.060-01	МН2					4	4	4	4	
				Материалы									
				Бетон М150	0.80	0.80	0.87	0.87	0.99	0.99	1.06	1.06	$м^3$
				Марка	СБЛ-18.28.1-п-2 Серия 1.134-2	СБЛ-18.28.1-п-1 Серия 1.134-2	СБЛ-19.28.1-п-2 Серия 1.134-2	СБЛ-19.28.1-п-1 Серия 1.134-2	СБЛ-18.28.2-п-2 Серия 1.134-2	СБЛ-18.28.2-п-1 Серия 1.134-2	СБЛ-19.28.2-п-2 Серия 1.134-2	СБЛ-19.28.2-п-1 Серия 1.134-2	

Рук. маст.	Магидин	
Гл. конст.	Угаров	
Гл. инж. пр.	Земляк	
Инженер	Мичурина	

1.134-2.6.08.000

Блоки внутренних стен лестничных клеток

Стадия	Лист	Листов
Р	1	1

ЦНИИЭП гражданселстрой

Рис 1

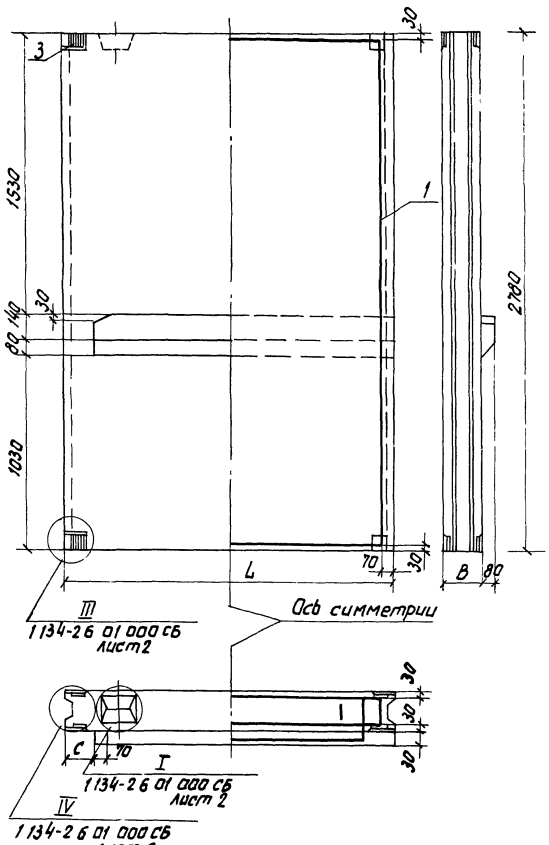

Рис 2

остальное см рис 1

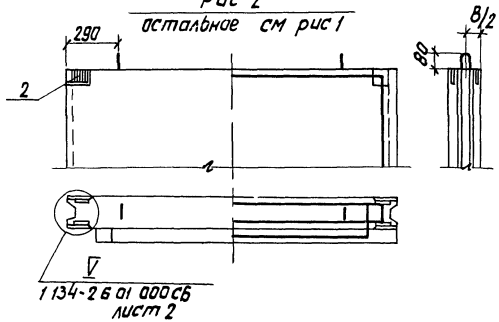

Обозначение	Рис	Размеры, мм			Масса, кг
		L	B	C	
1134-26 08 000	2	1780	160	180	1280
-01 зеркальное отражен	2	1780	160	180	1280
-02	2	1940	160	40	1390
-03 зеркальное отражен	2	1940	160	40	1390
-04	1	1780	200	180	1580
-05 зеркальное отражен	1	1780	200	180	1580
-06	1	1940	200	40	1700
-07 зеркальное отражен	1	1940	200	40	1700

Рук маст	Магидин		
Гл конст	Угаров		
Гл инж пр	Земляк		
Инженер	Мичурина		

1.134-26.08 000 СБ

Блоки внутренних стен лестничных клеток
Сборочный чертеж

Стадия	Масса	Масштаб
Р	см табл.	1:20
Лист	Листов 1	

ЦНИИЭП гражданстельстрой

Взам. инв.№ | Подп. и дата | Инв.№ подл.

Формат	Зона	Поз	Обозначение	Наименование	Кол на исполнение 1134-2.6 09.000				Примечание
					-	01	02	03	
				Документация					
11			1134-2 6 01 000ТО	Техническое описание					на 15 листах
12			1.134-2.6 01 000ВС	Выборка стали					на 5 листах
12			1134-2 6 09 000СБ рис 2	Сборочный чертеж	X	X			
			рис 1				X	X	
12			1134-2 6 01 000СБ лист 2	Узлы	X	X	X	X	
				Сборочные единицы и детали.					
12		1	1134-2 7 09 000	Каркас простран. КП-105	1				
			-01	КП-106		1			
			-02	КП-107			1		
			-03	КП-108				1	
11		2	1134-2 7 01 060	Изделие закладное МН1	4	4			
11		3	1134-2 7 01 060-01	МН2			4	4	
11		4	1134-2 7 01 07[illegible]	МН3	1	1	1	1	
				Материалы					
				Бетон М150	0,57	0,57	0,73	0,73	м3
				Марка	СБЛ-13.28 1-п-2 Серия 1134-2	СБЛ-13.28 1-п-1 Серия 1134-2	СБЛ-13.28 2-п-2 Серия 1134-2	СБЛ-13.28 2-п-1 Серия 1134-2	

Рук маст	Магидин	1134-2 6 09 000		
Гл конст	Угаров	Блоки внутренних стен лестничных клеток	Стадия	Лист	Листов
Гл инж. пр	Земляк		Р		1
Инженер	Мичурин		ЦНИИЭП гражданселькстрой		

Рис 1

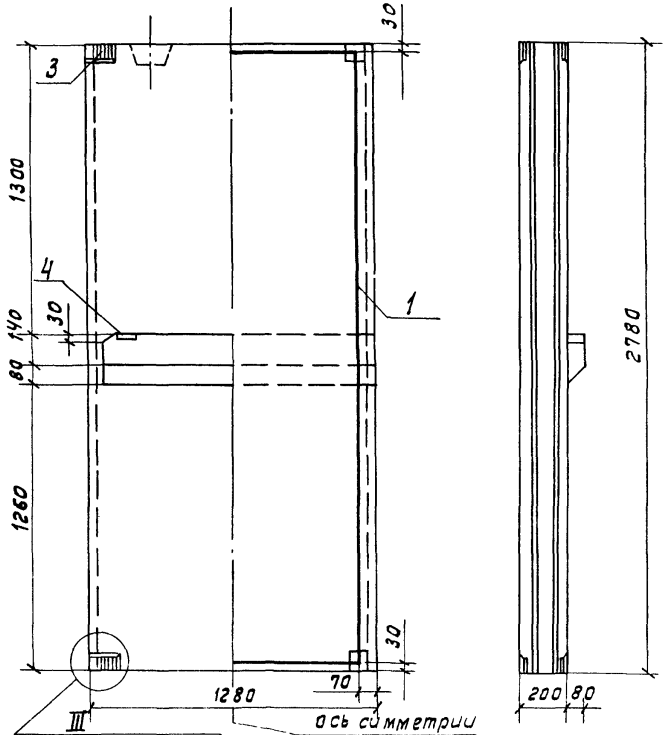

Рис 2

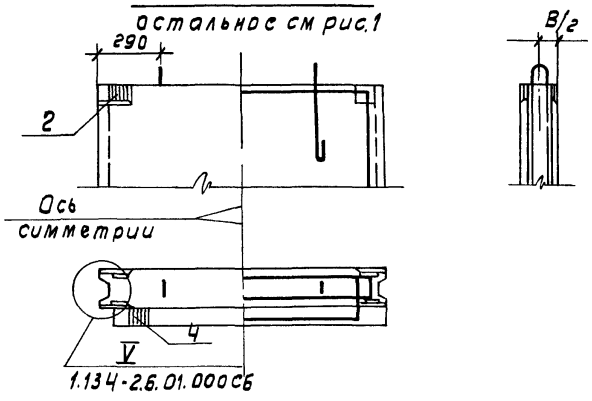

Обозначение	Рис	Масса кг
1 134-2.6.09 00	2	910
-01 зеркальное отражен.	2	910
-02	1	1170
-03 зеркальное отражен.	1	1170

Инв.№ подл. | Подп. и дата | Взам.инв.№

Рук.маст	Магидин	
Гл.конст	Угаров	
Гл.инж.пр	Земляк	
Инженер	Мичурина	

1 134-2.6 09 000 СБ

Блоки внутренних стен лестничных клеток
Сборочный чертеж

Стадия	Масса	Масштаб
Р	См. табл.	1:20
Лист	Листов 1	

ЦНИИЭП
гражданстрой

Формат	Зона	Поз.	Обозначение	Наименование	Кол. на исполнение 1.134-2.6.10.000 —	01	02	03	Примечание
				Документация					
11			1.134-2.6.01.000ТО	Техническое описание					На 15 листах
12			1.134-2.6.01.000ВС	Выборка стали					На 5 листах
12			1.134-2.6.10.000СБ лист 1 рис. 2	Сборочный чертеж	X	X			
			рис 1				X	X	
12			1.134-2.6.01.000СБ	Узлы	X	X	X	X	
				Сборочные единицы и детали.					
12		1	1.134-2.7.10.000	Каркас пространст. КП-109	1				
			-01	КП-110		1			
			-02	КП-111			1		
			-03	КП-112				1	
11		2	1.134-2.7.01.060	Изделие закладное МН1	3	3			
11		3	1.134-2.7.01.060-01	МН2			3	3	
11		4	1.134-2.7.01.070	МН3	1	1	1	1	
				Материалы.					
				Бетон М200	0.13	0.13	0.15	0.15	$м^3$
				Марка	СБЛ-15.5.1-п-2 Серия 1.134-2	СБЛ-15.5.1-п-1 Серия 1.134-2	СБЛ-15.5.2-п-2 Серия 1.134-2	СБЛ-15.5.2-п-1 Серия 1.134-2	

Рук. маст.	Магидин	1.134-2.6.10.000	
Гл. конст.	Угаров	Блоки перемычечные лестничных клеток	Стадия: Р; Лист: 1; Листов: 1
Гл. инж. пр.	Земляк		ЦНИИЭП гражданскельстрой
Инженер	Мичурина		

Рис 1

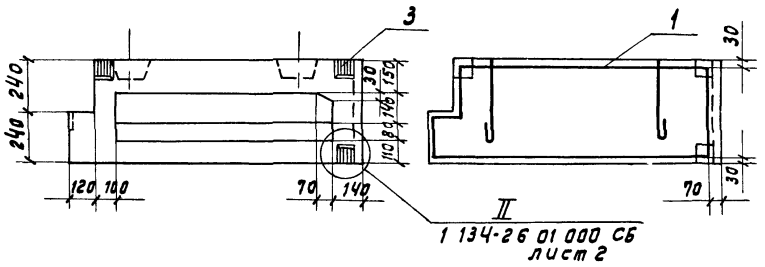

Рис 2
остальное см рис 1

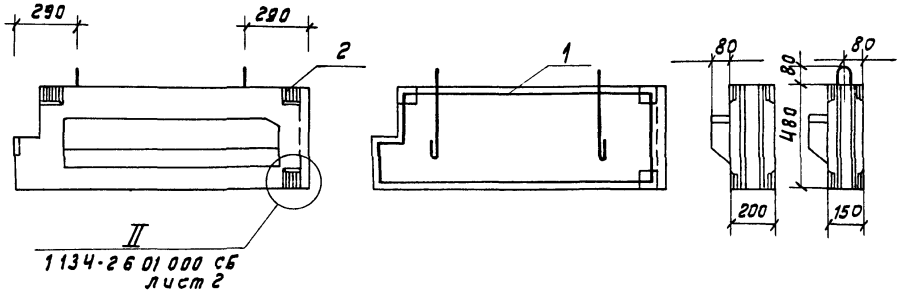

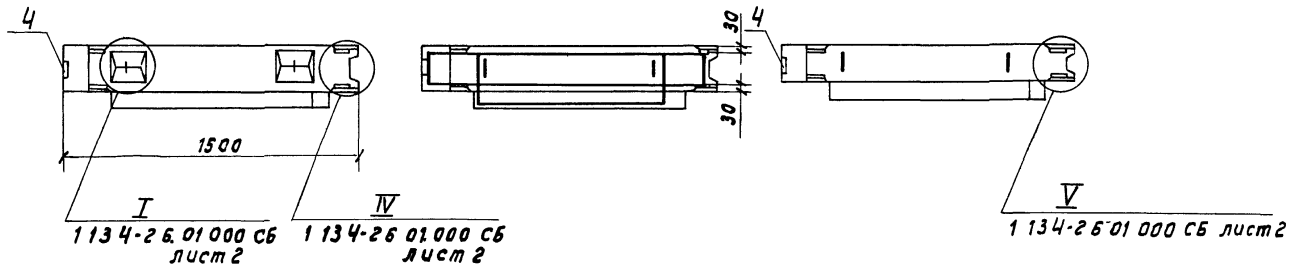

Обозначение	Рис	Масса кг
1 134-2 6 10 000	2	210
-01 зеркальное отражен	2	210
-02	1	240
-03 зеркальное отражен	1	240

Рук маст	Магидин		
Гл констр	Угаров		
Гл инж пр	Земляк		
Инженер	Мичурина		

1 134-2.6.10 000 СБ

Блоки перемычечные лестничных клеток
Сборочный чертеж

Стадия	Масса	Масштаб
Р	Ст табл	1:20
Лист	Листов 1	

ЦНИИЭП граждансельстрой

Инв. № подл. | Подп. и дата | Взам. инв. №

Формат	Зона	Поз.	Обозначение	Наименование	Кол. на исполнение 1.134-2.6.11.000				Примечание
					–	01	02	03	
				Документация					
11			1.134-2.6.01.000ТО	Техническое описание					на 15 листах
12			1.134-2.6.01.000ВС	Выборка стали					на 5 листах
12			1.134-2.6.11.000СБ лист1 рис.2	Сборочный чертеж	X	X			
			рис.1				X	X	
12			1.134-2.6.01.000СБ	Узлы	X	X	X	X	
				Сборочные единицы и детали					
12		1	1.134-2.7.11.000	Каркас пространст. КП-113	1				
			-01	КП-114		1			
			-02	КП-115			1		
			-03	КП-116				1	
11		2	1.134-2.7.01.000	Изделие закладное МН1	2	2			
11		3	1.134-2.7.01.060-01	МН2			2	2	
11		4	1.134-2.7.01.070	МН3	1	1	1	1	
				Материалы					
				Бетон М200	0.23	0.23	0.24	0.24	$м^3$
				Марка	СБ1-23.6.1-п-2 Серия 1.134-2	СБ1-23.6.1-п-1 Серия 1.134-2	СБ1-23.6.2-п-2 Серия 1.134-2	СБ1-23.6.2-п-1 Серия 1.134-2	

Рук.маст.	Магидин	
Гл.конст	Угаров	
Гл.инж.пр	Земляк	
Инженер	Мичурина	

1.134-2.6.11.000

Перемычечные блоки лестничных клеток

Стадия	Лист	Листов
Р		1

ЦНИИЭП гражданселькстрой

Рис. 1

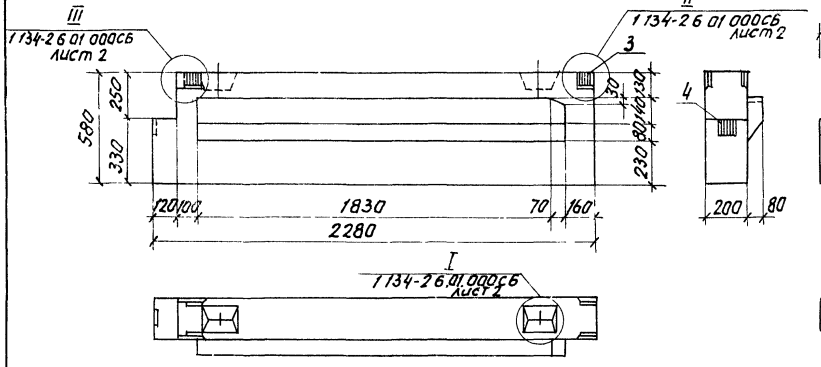

Рис. 2

остальное см. рис. 1

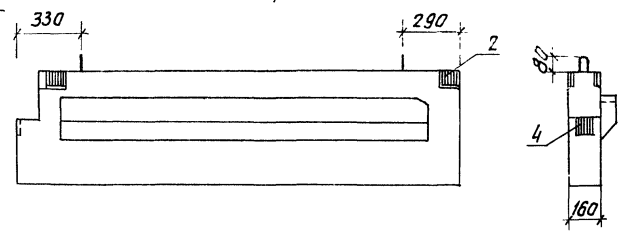

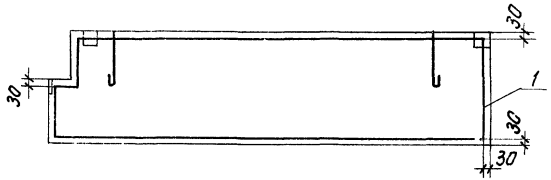

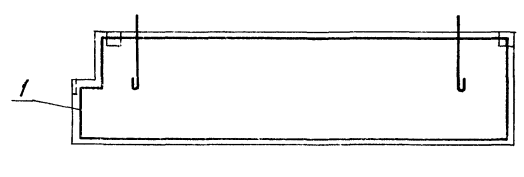

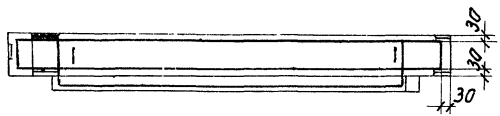

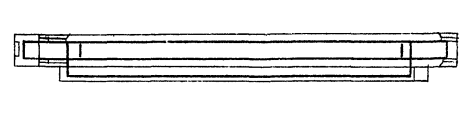

Обозначение	Рис	Масса кг
1.134-2.6.11.000	2	370
-01 зеркальное отражен	2	370
-02	1	460
-03 зеркальное отражен	1	460

Рук. маст.	Магидин	
Гл. констр.	Угаров	
Гл. инж. пр.	Земляк	
Инженер	Мичурина	

1.134-2.6.11.000СБ

Перемычечные блоки лестничных клеток. Сборочный чертеж

Стадия	Масса	Масштаб
Р	см. табл.	1:20
Лист	Листов 1	

ЦНИИЭП гражданстрой

Инв. № подл. | Подп. и дата | Взам. инв. №

Марка	Арматурные изделия															Закладные детали и монтажные петли							
	Сталь А-I ГОСТ 5781-75				Сталь А-III ГОСТ 5781-75								Сталь Вр-I ТУ14-4-659-75	Сталь В-I ГОСТ 6727-69	Итого	Сталь А-I ГОСТ 5781-75	Сталь А-I ГОСТ 5781-75				Сч6/33 ГОСТ 19281-73	Итого	Всего
	ф6	ф8	ф10	ф12	ф6	ф8	ф10	ф12	ф14	ф16	ф20	ф22	ф4	ф6		ф10	ф8	ф10	ф12	ф14	8×80		
1	2	3	4	5	6	7	8	9	10	11	12	13	14	15	16	17	18	19	20	21	22	23	24
Блоки внутренних стен толщиной 16см																							
СБ-9.28.1-п Серия 1.134-2													3.32		3.32	0.72	0.22	1.34			3.20	5.48	8.80
СБ-10.28.1-п Серия 1.134-2													4.16		4.16	0.72	0.22	1.34			3.20	5.48	9.64
СБ-11.28.1-п Серия 1.134-2													4.26		4.26	0.72	0.22	1.34			3.20	5.48	9.74
СБ-12.28.1-п Серия 1.134-2													5.16		5.16	0.72	0.22	1.34			3.20	5.48	10.64
СБ-13.28.1-п Серия 1.134-2													5.32		5.32	0.72	0.22	1.34			3.20	5.48	10.80
СБ-15.28.1-п Серия 1.134-2													8.73		8.73	0.72	0.22		2.22		3.20	6.36	15.09
СБ-18.28.1-п Серия 1.134-2													10.64		10.64	0.72	0.22		2.22		3.20	6.36	17.00
СБ-9.26.1-п Серия 1.134-2													3.02		3.02	0.72	0.22	1.34			3.20	5.48	8.50
СБ-10.26.1-п Серия 1.134-2													3.81		3.81	0.72	0.22	1.34			3.20	5.48	9.29
СБ-11.26.1-п Серия 1.134-2													3.88		3.88	0.72	0.22	1.34			3.20	5.48	9.36
СБ-12.26.1-п Серия 1.134-2													4.76		4.76	0.72	0.22	1.34			3.20	5.48	10.24
СБ-15.26.1-п Серия 1.134-2													7.91		7.91	0.72	0.22		2.22		3.20	6.36	14.27
СБ-18.26.1-п Серия 1.134-2													9.65		9.65	0.72	0.22		2.22		3.20	6.36	16.01
СБ-10.28.1-п-3 Серия 1.134-2													4.19		4.19	0.72	0.22	1.34			3.20	5.48	9.67
СБ-11.28.1-п-3 Серия 1.134-2													4.29		4.29	0.72	0.22	1.34			3.20	5.48	9.77
СБ-12.28.1-п-3 Серия 1.134-2													5.21		5.21	0.72	0.22		2.22		3.20	6.36	11.57
СБ-10.26.1-п-3 Серия 1.134-2							4.47						3.29		7.76	0.72	0.22	1.34			3.20	5.48	13.24
СБ-11.26.1-п-3 Серия 1.134-2							4.54						3.37		7.91	0.72	0.22	1.34			3.20	5.48	13.39
СБ-12.26.1-п-3 Серия 1.134-2							4.71						4.22		8.93	0.72	0.22	1.34			3.20	5.48	14.41
СБ-15.26.1-п-3 Серия 1.134-2							5.08						5.30		10.38	0.72	0.22		2.22		3.20	6.36	16.74
СБ-6.26.1-п-3 Серия 1.134-2							3.53						2.00		5.53	0.72	0.11	0.67			3.20	4.70	10.23
СБ-9.26.1-п-3 Серия 1.134-2							4.34						2.33		6.67	0.72	0.11		1.11		3.20	5.14	11.81

Взам. инв. №

Подп. и дата

Инв. № подл.

Рук. маст.	Магидин	
Гл. конст.	Угаров	
Гл. инжр.	Земляк	
Инженер	Мичурина	

1.134-2.6.01.000ВС

Выбарка стали

Стадия	Лист	Листов
Р	1	5

ЦНИИЭП граждансельстрой

1	2	3	4	5	6	7	8	9	10	11	12	13	14	15	16	17	18	19	20	22	22	23	24
СБ-9 26.1-п-4 Серия 1.134-2							5.84						2.70		8.54	0.36	0.22	1.34			1.60	3.52	12.06
СБ-10 26.1-п-4 Серия 1.134-2							5.84						2.83		8.67	0.36	0.22	1.34			1.60	3.52	12.19
СБ-12 26.1-п-4 Серия 1.134-2							5.84						3.76		9.60	0.36	0.22	1.34			1.60	3.52	13.12
СБ-6 22.1-п Серия 1.134-2							6.48						0.78		7.26	0.18	0.11	0.67			0.80	1.76	9.02
СБ-13 3.1-п Серия 1.134-2	0.56					0.98							0.72		2.26	0.36	0.98				1.60	2.94	5.20
СБ-13 3.1-п-5 Серия 1.134-2	0.56						1.54						0.72		2.62	0.36	0.98				1.60	2.94	5.76
СБ-14 3.1-п Серия 1.134-2	0.60						1.66						0.89		3.15	0.36	0.98				1.60	2.94	6.09
СБ-14 3.1-п-5 Серия 1.134-2	0.60							2.38					0.89		3.87	0.36	0.98				1.60	2.94	6.81
СБ-15 3.1-п Серия 1.134-2	0.64						1.78						0.89		3.31	0.36	0.98				1.60	2.94	6.25
СБ-15 3.1-п-5 Серия 1.134-2	0.64							2.58					0.89		4.11	0.36	0.98				1.60	2.94	7.05
СБ-18 3.1-п Серия 1.134-2			2.16						4.24				0.92		7.32	0.36	0.98				1.60	2.94	10.26
СБ-18 3.1-п-5 Серия 1.134-2			2.16							5.54			0.92		8.62	0.36	0.98				1.60	2.94	11.56
СБ-22 3.1-п Серия 1.134-2			2.70							6.88			1.05		10.63	0.36	0.98				1.60	2.94	13.57
СБ-22 3.1-п-5 Серия 1.134-2			2.70									13.00	1.05		16.75	0.36	0.98				1.60	2.94	19.69
СБ-15 6.1-п Серия 1.134-2	0.64				0.64								0.63		1.91	0.36	0.98				1.60	2.94	4.85
СБ 27 6.1-п Серия 1.134-2	1.18					2.08							1.02		4.28	0.36	0.98				1.60	2.94	7.22
СБД-9 5.1-п Серия 1.134-2													1.97		1.97	0.72	0.98				3.20	4.90	6.87
СБД-10 5.1-п Серия 1.134-2													1.29		1.29	0.72	0.98				3.20	4.90	6.19
СБД-11 5.1-п Серия 1.134-2													1.20		1.20	0.72	0.98				3.20	4.90	6.10
СБД-12 5.1-п Серия 1.134-2													1.37		1.37	0.72	0.98				3.20	4.90	6.27
СБД-13 5.1-п Серия 1.134-2													1.54		1.54	0.72	0.98				3.20	4.90	6.44
СБД-15 5.1-п Серия 1.134-2													1.70		1.70	0.72	0.98				3.20	4.90	6.60
СБД-18 5.1-п Серия 1.134-2													2.11		2.11	0.72	0.98				3.20	4.90	7.01
СБ-33 5.1-п Серия 1.134-2		8.91	6.03								23.95			0.50	39.39	0.72	0.98				3.20	4.90	44.29
СБД-12 9.1-п Серия 1.134-2													1.68		1.68	0.72	0.98				3.20	4.90	6.58
СБД-12 15.1-п Серия 1.134-2													0.94		0.94	0.72	0.98				3.20	4.90	5.84
СБЛ-19.28 1-п-2 Серия 1.134-2					4.88		6.73						4.41		16.02	0.72	0.22			3.44	3.20	7.58	23.60
СБЛ-19 28 1-п-1 Серия 1.134-2					4.88		6.73						4.41		16.02	0.72	0.22			3.44	3.20	7.58	23.60
СБЛ-18 28 1-п-2 Серия 1.134-2					3.66		5.79						5.44		14.89	0.72	0.22			3.44	3.20	7.58	22.47
СБЛ-18 28 1-п-1 Серия 1.134-2					3.66		5.79						5.44		14.89	0.72	0.22			3.44	3.20	7.58	22.47

1	2	3	4	5	6	7	8	9	10	11	12	13	14	15	16	17	18	19	20	21	22	23	24
СБЛ-13.28.1-п-2 Серия 1.134-2							4.25						4.82		9.07	1.04	0.22		2.22		3.60	7.08	16.15
СБЛ-13.28.1-п-1 Серия 1.134-2							4.25						4.82		9.07	1.04	0.22		2.22		3.60	7.08	16.15
СБЛ-15.5.1-п-2 Серия 1.134-2							8.28						1.27		9.55	0.86	0.98				2.80	4.64	14.19
СБЛ-15.5.1-п-1 Серия 1.134-2							8.28						1.27		9.55	0.86	0.98				2.80	4.64	14.19
СБЛ-23.6.1-п-2 Серия 1.134-2							13.08						2.10		15.18	0.68	0.22	1.34			2.00	4.24	19.42
СБЛ-23.6.1-п-1 Серия 1.134-2							13.08						2.10		15.18	0.68	0.22	1.34			2.00	4.24	19.42
Блоки внутренних стен толщиной 20 см																							
СБ-9.28.2-п Серия 1.134-2													3.37		3.37	0.92	0.22	1.14			3.20	5.48	8.85
СБ-10.28.2-п Серия 1.134-2													4.24		4.24	0.92	0.22	1.14			3.20	5.48	9.72
СБ-11.28.2-п Серия 1.134-2													4.33		4.33	0.92	0.22	1.14			3.20	5.48	9.81
СБ-12.28.2-п Серия 1.134-2													5.26		5.26	0.92	0.22	1.14			3.20	5.48	10.74
СБ-13.28.2-п Серия 1.134-2													5.41		5.41	0.92	0.22	1.14			3.20	5.48	10.89
СБ-15.28.2-п Серия 1.134-2													8.89		8.89	0.92	0.22		1.94		3.20	6.28	15.17
СБ-18.28.2-п Серия 1.134-2													10.85		10.85	0.92	0.22		1.94		3.20	6.28	17.13
СБ-9.26.2-п Серия 1.134-2													3.03		3.03	0.92	0.22	1.14			3.20	5.48	8.51
СБ-10.26.2-п Серия 1.134-2													3.84		3.84	0.92	0.22	1.14			3.20	5.48	9.32
СБ-11.26.2-п Серия 1.134-2													3.93		3.93	0.92	0.22	1.14			3.20	5.48	9.41
СБ-12.26.2-п Серия 1.134-2													4.80		4.80	0.92	0.22	1.14			3.20	5.48	10.28
СБ-15.26.2-п Серия 1.134-2													8.00		8.00	0.92	0.22	1.14			3.20	5.48	13.48
СБ-18.26.2-п Серия 1.134-2													9.77		9.77	0.92	0.22		1.94		3.20	6.28	16.05
СБ-10.28.2-п-3 Серия 1.134-2													4.26		4.26	0.92	0.22	1.14			3.20	5.48	9.74
СБ-11.28.2-п-3 Серия 1.134-2													4.38		4.38	0.92	0.22	1.14			3.20	5.48	9.86
СБ-12.28.2-п-3 Серия 1.134-2													5.28		5.28	0.92	0.22	1.14			3.20	5.48	10.76
СБ-10.26.2-п-3 Серия 1.134-2													4.04		4.04	0.92	0.22	1.14			3.20	5.48	9.52
СБ-11.26.2-п-3 Серия 1.134-2													4.12		4.12	0.92	0.22	1.14			3.20	5.48	9.60
СБ-12.26.2-п-3 Серия 1.134-2													5.02		5.02	0.92	0.22	1.14			3.20	5.48	10.50
СБ-15.26.2-п-3 Серия 1.134-2													6.14		6.14	0.92	0.22	1.14			3.20	5.48	11.62
СБ-6.26.2-п-3 Серия 1.134-2													2.59		2.59	0.92	0.11	0.57			3.20	4.80	7.39
СБ-9.26.2-п-3 Серия 1.134-2													3.05		3.05	0.92	0.11		0.97		3.20	5.20	8.25

Инв.№ подл. | Подп. и дата | Взам. инв.№

1	2	3	4	5	6	7	8	9	10	11	12	13	14	15	16	17	18	19	20	21	22	23	24
СБ-9.26.2-п-4 Серия 1.134-2													3.68		3.68	0.46	0.22	1.14			1.60	3.42	7.10
СБ-10.26.2-п-4 Серия 1.134-2													3.82		3.82	0.46	0.22	1.14			1.60	3.42	7.24
СБ-12.26.2-п-4 Серия 1.134-2													4.77		4.77	0.46	0.22	1.14			1.60	3.42	8.19
СБ 6.22.2-п Серия 1.134-2													1.85		1.85	0.23	0.11	0.57			0.80	1.71	3.56
СБ-13.3.2-п Серия 1.134-2	0.56					0.98							0.74		2.28	0.46	0.86				1.60	2.92	5.20
СБ-13.3.2-п-5 Серия 1.134-2	0.56						1.54						0.74		2.84	0.46	0.86				1.60	2.92	5.76
СБ-14.3.2-п Серия 1.134-2	0.60						1.66						0.91		3.17	0.46	0.86				1.60	2.92	6.11
СБ-14.3.2-п-5 Серия 1.134-2	0.60							2.38					0.91		3.89	0.46	0.86				1.60	2.92	6.81
СБ-15.3.2-п Серия 1.134-2	0.64						1.78						0.91		3.33	0.46	0.86				1.60	2.92	6.25
СБ-15.3.2-п-5 Серия 1.134-2		1.14						2.58					0.91		4.63	0.46	0.86				1.60	2.92	7.55
СБ-18.3.2-п Серия 1.134-2		1.38							4.24				0.94		6.56	0.46	0.86				1.60	2.92	9.48
СБ-18.3.2-п-5 Серия 1.134-2			2.16							5.54			0.24	1.56	7.94	0.46	0.86				1.60	2.92	10.86
СБ-22.3.2-п Серия 1.134-2			2.70							6.88			0.24	1.98	9.82	0.46	0.86				1.60	2.92	12.74
СБ-22.3.2-п-5 Серия 1.134-2				3.88							10.76		0.24	1.98	14.88	0.46	0.86				1.60	2.92	17.80
СБ-15.6.2-п Серия 1.134-2	0.64				0.64								1.09		2.37	0.46	0.86				1.60	2.92	5.29
СБ-27.6.2-п Серия 1.134-2	1.18				1.18								1.80		4.16	0.46	0.86				1.60	2.92	7.08
СБД-9.5.2-п Серия 1.134-2													1.96		1.96	0.92	0.86				3.20	4.98	6.94
СБД-10.5.2-п Серия 1.134-2													1.28		1.28	0.92	0.86				3.20	4.98	6.26
СБД-11.5.2-п Серия 1.134-2													1.25		1.25	0.92	0.86				3.20	4.98	6.23
СБД-12.5.2-п Серия 1.134-2													1.39		1.39	0.92	0.86				3.20	4.98	6.37
СБД-13.5.2-п Серия 1.134-2													1.53		1.53	0.92	0.86				3.20	4.98	6.51
СБД-15.5.2-п Серия 1.134-2													1.74		1.74	0.92	0.86				3.20	4.98	6.72
СБД-18.5.2-п Серия 1.134-2													2.15		2.15	0.92	0.86				3.20	4.98	7.13
СБ-33.5.2-п Серия 1.134-2		8.91	6.03								23.95			0.67	39.56	0.92	0.86				3.20	4.98	44.54
СБД-12.9.2-п Серия 1.134-2													1.35		1.35	0.92	0.86				3.20	4.98	6.33
СБД-12.15.2-п Серия 1.134-2													0.99		0.99	0.92	0.86				3.20	4.98	5.97
СБЛ-19.28.2-п-2 Серия 1.134-2					4.88		6.73						4.71		16.32	0.92	0.22		1.94		3.20	6.28	22.60
СБЛ-19.28.2-п-1 Серия 1.134-2					4.88		6.73						4.71		16.32	0.92	0.22		1.94		3.20	6.28	22.60
СБЛ-18.28.2-п-2 Серия 1.134-2					3.66		5.79						5.73		15.18	0.92	0.22		1.94		3.20	6.28	21.46
СБЛ-18.28.2-п-1 Серия 1.134-2					3.66		5.79						5.73		15.18	0.92	0.22		1.94		3.20	6.28	21.46

1	2	3	4	5	6	7	8	9	10	11	12	13	14	15	16	17	18	19	20	21	22	23	24
СБЛ-13.28.2-п-2Серия 1.134-2							4.25						5.00		9.25	1.24	0.22	1.14			3.60	6.20	15.45
СБЛ-13.28.2-п-1Серия 1.134-2							4.25						5.00		9.25	1.24	0.22	1.14			3.60	6.20	15.45
СБЛ-15.5.2-п-2Серия 1.134-2							8.28						1.32		9.60	1.01	0.86				2.90	4.67	14.27
СБЛ-15.5.2-п-1Серия 1.134-2							8.28						1.32		9.60	1.01	0.86				2.90	4.67	14.27
СБЛ-23.6.2-п-2Серия 1.134-2							13.08						2.23		15.31	0.78	0.86				2.00	3.64	18.95
СБЛ-23.6.2-п-1Серия 1.134-2							13.08						2.23		15.31	0.78	0.86				2.00	3.64	18.95

Инв.№ подл. | Подп. и дата | Взам. инв.№

gost.e-ecolog.ru