ТИПОВЫЕ КОНСТРУКЦИИ, ИЗДЕЛИЯ И УЗЛЫ ЗДАНИЙ И СООРУЖЕНИЙ

СЕРИЯ 1.134-1

БЛОКИ ВНУТРЕННИХ СТЕН

5 и 9-ЭТАЖНЫХ ЖИЛЫХ ЗДАНИЙ

ВЫПУСК 5

СТЕНОВЫЕ БЕТОННЫЕ БЛОКИ ТОЛЩИНОЙ 20 СМ

ДЛЯ 5-ЭТАЖНЫХ ЖИЛЫХ ЗДАНИЙ С ВЫСОТОЙ ЭТАЖА 3,0 М

РАБОЧИЕ ЧЕРТЕЖИ

gost.e-ecolog.ru

ЦЕНТРАЛЬНЫЙ ИНСТИТУТ ТИПОВОГО ПРОЕКТИРОВАНИЯ
ГОССТРОЯ СССР

Москва, А-445, Смольная ул., 22

Сдано в печать 11.7 1981 года

Заказ № 2820 Тираж 2425 экз.

ТИПОВЫЕ КОНСТРУКЦИИ, ИЗДЕЛИЯ И УЗЛЫ ЗДАНИЙ И СООРУЖЕНИЙ

СЕРИЯ 1.134-1

БЛОКИ ВНУТРЕННИХ СТЕН

5 и 9-ЭТАЖНЫХ ЖИЛЫХ ЗДАНИЙ

ВЫПУСК 5

СТЕНОВЫЕ БЕТОННЫЕ БЛОКИ ТОЛЩИНОЙ 20 СМ
ДЛЯ 5-ЭТАЖНЫХ ЖИЛЫХ ЗДАНИЙ С ВЫСОТОЙ ЭТАЖА 3,0 М

РАБОЧИЕ ЧЕРТЕЖИ

ГЛАВНЫЙ ИНЖЕНЕР ИНСТИТУТА — КОТЛОВОЙ А.Т.

ГЛАВНЫЙ КОНСТРУКТОР ИНСТИТУТА — ПОПОВ Р.А

ГЛАВНЫЙ КОНСТРУКТОР ОТДЕЛА — СМОЛИЧ М.Н.

ГЛАВНЫЙ ИНЖЕНЕР ПРОЕКТА — ГУРОВЕ.П.

УТВЕРЖДЕНЫ
И ВВЕДЕНЫ В ДЕЙСТВИЕ С 30 01 81г
ПРИКАЗОМ ГОСГРАЖДАНСТРОЯ

ОТ 26. 12. 1980г № 373

Наименование чертежей	NN листов	NN стр.
Содержание альбома		2÷4
Пояснительная записка	П1÷П3	5÷7
Номенклатура изделий	Н1÷Н3	8÷10
Блок СБВ-9.2.28Т-1	1	11
Блок СБВ-9.2.28Т-1 Армирование	2	12
Блок СБВ-9.2.30Т-1	3	13
Блок СБВ-9.2.30Т-1 Армирование.	4	14
Блок СБВ-12.2.28Т-1	5	15
Блок СБВ-12.2.30Т-1	6	16
Блок СБВ-15.2.28Т-1	7	17
Блоки СБВ-12.2.28Т-1, СБВ-15.2.28Т-1 Армирование	8	18
Блок СБВ-15.2.28Т-1	9	19
Блоки СБВ-12.2.28Т-1, СБВ-15.2.30Т-1 Армирование	10	20
Блок СБВ-18.2.28Т-1	11	21
Блок СБВ-18.2.30Т-1	12	22
Блок СБВ-21.2.28Т-1	13	23
Блоки СБВ-18.2.28Т-1, СБВ-21.2.28Т-1 Армирование	14	24
Блок СБВ-21.2.30Т-1	15	25
Блоки СБВ-18.2.30Т-1, СБВ-21.2.30Т-1 Армирование	16	26
Блок СБВ-24.2.28Т-1	17	27
Блок СБВ-24.2.30Т-1	18	28
Блок СБВ-24.2.30Т-1 Армирование	19	29
Блок СБВ-25.2.28Т-1	20	30
Блок СБВ-24.2.28Т-1, СБВ-25.2.28Т-1 Армирование	21	31
Блок СБВ-9.2.28Т-2	22	32
Блок СБВ-9.2.28Т-2 Армирование	23	33
Блок СБВ-9.2.30Т-2	24	34
Блок СБВ-9.2.30Т-2 Армирование	25	35
Блок СБВ-12.2.28Т-2	26	36
Блок СБВ-12.2.28Т-2 Армирование	27	37
Блок СБВ-12.2.30Т-2	28	38
Блок СБВ-12.2.30Т-2 Армирование	29	39
Блок СБВ-15.2.28Т-2	30	40
Блок СБВ-15.2.28Т-2 Армирование	31	41
Блок СБВ-15.2.30Т-2	32	42
Блок СБВ-15.2.30Т-2 Армирование	33	43
Блок СБВ-18.2.28Т-2	34	44
Блок СБВ-18.2.28Т-2 Армирование	35	45
Блок СБВ-24.2.28Т-2	36	46
Блок СБВ-24.2.28Т-2 Армирование	37	47
Блок СБВ-25.2.28Т-2	38	48
Блок СБВ-25.2.28Т-2 Армирование	39	49
Блок СБВ-12.2.28Т-3	40	50
Блок СБВ-12.2.28Т-3 Армирование	41	51
Блок СБВ-18.2.28Т-4	42	52
Блок СБВ-18.2.28Т-4 Армирование	43	53
Блок СБВ-21.2.28Т-4	44	54
Блок СБВ-21.2.28Т-4 Армирование	45	55
Блок СБВ-24.2.28Т-4	46	56

Инв. № подл. | Подп. и дата

Наименование чертежей	NN листов	NN стр.
Блок СБВ-24.2.28Т-4 Армирование	47	57
Блок СБВ-24.2.28Т-6	48	58
Блок СБВ-24.2.28Т-6 Армирование	49	59
Блок СБВ-24.2.28Т-6	50	60
Блок СБВ-24.2.28Т-6 Армирование	51	61
Блок СБВ-25.2.28Т-6	52	62
Блок СБВ-25.2.28Т-6 Армирование	53	63
Блок СБВ-25.2.28Т-7	54	64
Блок СБВ-25.2.28Т-7 Армирование	55	65
Блоки СБВ-14.2.5Т, СБВ-15.2.5Т	56	66
Блоки СБВ-14.2.5Т, СБВ-15.2.5Т Армирование	57	67
Блок СБВ-15.2.8Т	58	68
Блок СБВ-15.2.8Т Армирование	59	69
Блок СБВЭ-25.2.30Т-1п	60	70
Блок СБВЭ-25.2.30Т-1п Армирование	61	71
Блок СБВЭ-25.2.30Т-1л	62	72
Блок СБВЭ-25.2.30Т-1л Армирование	63	73
Блок СБВЭ-25.2.30Т-4п	64	74
Блок СБВЭ-25.2.30Т-4п Армирование	65	75
Блок СБВЭ-25.2.30Т-4л	66	76
Блок СБВЭ-25.2.30Т-4л Армирование	67	77
Блок СББл-12.2.30Т-1п	68	78
Блок СББл-12.2.30Т-1п Армирование	69	79
Блок СБВл-12.2.30Т-1л	70	80
Блок СБВл-12.2.30Т-1л Армирование	71	81
Блок СБВл-21.2.30Т-1п	72	82
Блок СБВл-21.2.30Т-1п Армирование	73	83
Блок СБВл-21.2.30Т-1л	74	84
Блок СБВл-21.2.30Т-1л Армирование	75	85
Блок СБВл-27.2.30Т-4п	76	86
Блок СБВл-27.2.30Т-4п Армирование	77	87
Блок СБВл-27.2.30Т-4л	78	88
Блок СБВл-27.2.30Т-4л Армирование	79	89
Блок СБВл-27.2.30Т-5п	80	90
Блок СБВл-27.2.30Т-5п Армирование	81	91
Блок СБВл-27.2.30Т-5л	82	92
Блок СБВл-27.2.30Т-5л Армирование	83	93
Блок СБВл-27.2.30Т-6п	84	94
Блок СБВл-27.2.30Т-6п Армирование	85	95
Блок СБВл-27.2.30Т-6л	86	96
Блок СБВл-27.2.30Т-6л Армирование	87	97
Блок СБВл-27.2.30Т-7п	88	98
Блок СБВл-27.2.30Т-7п Армирование	89	99
Блок СБВл-27.2.30Т-7л	90	100
Блок СБВл-27.2.30Т-7л Армирование	91	101
Пространственные каркасы ПК-1 и ПК-2	92	102
Пространственные каркасы ПК-3 и ПК-5	93	103
Пространственные каркасы ПК-4 и ПК-6	94	104
Пространственные каркасы ПК-7 и ПК-8	95	105

Наименование чертежей	NN листов	NN стр.
Пространственные каркасы ПК-9 и ПК-11	96	106
Пространственные каркасы ПК-10 и ПК-12	97	107
Пространственный каркас ПК-13	98	108
Пространственные каркасы ПК-14, ПК-16	99	109
Пространственные каркасы ПК-15, ПК-17	100	110
Пространственные каркасы ПК-18, ПК-20	101	111
Пространственный каркас ПК-19	102	112
Пространственные каркасы ПК-21, ПК-22	103	113
Пространственный каркас ПК-23	104	114
Пространственный каркас ПК-24	105	115
Пространственные каркасы ПК-25, ПК-26	106	116
Пространственный каркас ПК-27	107	117
Пространственный каркас ПК-28	108	118
Пространственный каркас ПК-29	109	119
Пространственный каркас ПК-30	110	120
Пространственные каркасы ПК-31, ПК-32, ПК-33	111	121
Пространственный каркас ПК-34 п	112	122
Пространственный каркас ПК-34 л	113	123
Пространственный каркас ПК-35 п	114	124
Пространственный каркас ПК-35 л	115	125
Пространственные каркасы ПК-36 п, ПК-37п	116	126
Пространственные каркасы ПК-36 л, ПК-37 л	117	127
Пространственные каркасы ПК-38 п, ПК-39 п	118	128
Пространственные каркасы ПК-38 л, ПК-39 л	119	129
Пространственный каркас ПК-40 п	120	130
Пространственный каркас ПК-40 л	121	131
Пространственный каркас ПК-41 п	122	132

Наименование чертежей	NN листов	NN стр.
Пространственный каркас ПК-41 л	123	133
Узлы 1, 2, 2а	124	134
Узлы 3, 4	125	135
Узлы 5, 6, 7, 8	126	136
Узлы 9, 10, 11	127	137
Узлы 12, 13, 46	128	138
Узлы 14, 15, 16, 17	129	139
Узлы 18, 19, 20, 21, 22	130	140
Узлы 23, 24, 25	131	141
Узлы 26, 27	132	142
Узлы 28, 29	133	143
Узлы 30, 31, 31а	134	144
Узел 32	135	145
Узлы 33, 33 а	136	146
Узлы 34, 35	137	147
Узлы 36, 37	138	148
Узлы 38, 39	139	149
Узлы 40, 41	140	150
Узлы 42, 43	141	151
Узлы 44, 45	142	152
Расход стали на один блок	143,144	153,154

Инв.№подл. | Подп. и дата

Наименование чертежей	NN листа	NN стр.
Каркасы К-1 ÷ К-3; К-6 ÷ К-9	145	155
Каркасы К-10 ÷ К-16	146	156
Каркасы К-17 ÷ К-23; К-26	147	157
Каркасы К-24; К-25; К-27 ÷ К-29	148	158
Каркасы К-30 п/л; К-31 п/л; К-36 п/л; К-44; К-45; К-50; С-1	149	159
Каркасы К-32 ÷ К-34; К-39; К-37; К-38; К-35	150	160
Каркасы К-40 ÷ К-42; К-43 п/л; К-49 п/л; К-52	151	161
Каркасы К-46 п/л; К-47; К-48; К-51 п/л; К-53; К-54 Отдельные стержни ОС-29 ÷ ОС-31	152	162
Отдельные стержни ОС-1 ÷ ОС-28	153	163
Петли П-1 ÷ П-6	154	164
Закладные детали М-1; М-2	155	165
Закладные детали М-3; М-5	156	166

Пояснительная записка

Рабочие чертежи блоков внутренних стен разработаны в составе Общесоюзного каталога индустриальных изделий для жилищно-гражданского строительства.

Рабочие чертежи предназначены для изготовления блоков предприятиями строительной индустрии и применения в строительстве жилых домов с высотой этажа 3.0 м.

Маркировка блоков принята по буквенно-цифровой системе, где буквы и цифры означают: С-стеновой, Б-блок, В-внутренний, Л-лестничный, Э-электротехнический, 1-я группа цифр - длина изделия в дм, 2-я группа цифр - ширина изделия в дм, 3-я группа цифр - высота изделия в дм, Т-тяжелый бетон, последняя цифра (1,2...) - марка блока, характеризующая конструктивные особенности (наличие дверных проемов, вырезов для опирания перемычек и т.д.), Л и П в конце марки - исполнение правое или левое. Например, марка СБВл-27.2.30Т-6Л означает: стеновой блок внутренний, лестничный, длиной 2680 мм, шириной 200 мм, высотой 2980 мм, с дверным проемом левого исполнения.

Внесение изменений в обозначение марок не допускается.

Изготовление блоков предусмотрено из тяжелого бетона марки 150 с обязательным применением кантователя, позволяющего производить распалубку с предварительным наклоном формы под углом не менее 40°.

Допускается применение блоков из конструктивного плотного бетона на пористых заполнителях марки 150 при условии обеспечения прочности и требований звукоизоляции конструкции.

Лицевые поверхности блоков должны быть гладкими, подготовленными под окраску или оклейку обоями.

Допускаемые отклонения от размеров следует принимать в соответствии с ГОСТ 13015-75.

В блоках предусмотрены штрабы, ниши и отверстия для устройства скрытой электропроводки. Сквозные отверстия в блоках, используемых в межквартирных стенах, должны быть заполнены цементным раствором после устройства электропроводки.

Блоки рассчитаны и законструированы в соответствии со СНиП II-21-75 „Бетонные и железобетонные конструкции".

Вертикальные - расчетные нагрузки (с учетом влияния длительного воздействия) определены при случайном эксцентриситете, равном 2 см, при условии формования блоков в горизонтальном положении.

Значения расчетных нагрузок условно отнесены к 1 п.м. длины блока, вне зависимости от наличия в блоке проемов для дверей и вырезов для перемычки.

Рук.сектора	Гуров	
ГИП.	Гуров	
Рук.группы	Канина	
Проверил	Ильина	
Разработал	Грибанова	

1979 | 1.134-1 В5

Содержание. Пояснительная записка.

стадия	лист	листов
	П1	

Госгражданстрой ПензНИИЭП

При расчете сечений, находящихся в пределах средней трети высоты блока приняты расчетные нагрузки, приведенные в таблице 1.

Перемычки над проемами в блоках высотой 2740 мм рассчитаны на усилия от вертикальной нагрузки от перекрытия. В расчете перемычек блоков высотой 2980 мм учтена поперечная сила от воздействия ветровой нагрузки на пространственную коробку здания. Таблица 1.

Блоки	Эксцентриситет $e_{0сл.}$ см	Расчетная нагрузка в т/п.м. Блоки из тяжелого бетона марки: 150	
Сплошные блоки	2.0	62	
Блоки с проемами	2.0	43	
Сплошные блоки лестничных клеток (с учетом эксцентриситета от опирания лестничных площадок)	3.0	98	
Блоки лестничных клеток с проемами (с учетом эксцентриситета от опирания лестничных площадок)	3.0	39	

При расчете опорных сечений блоков (в зонах, примыкающих к горизонтальным монтажным швам) приняты расчетные нагрузки (твердение при положительных температурах), приведенные в таблице 2. Таблица 2

Блоки	Эксцентриситет $e_{0сл.}$ см	Расчетная нагрузка в т/п.м. Блоки из тяжелого бетона марки 150 раствор марки 50	$m_{ш}$
Сплошные блоки	2.0	72	0.52
Блоки с проемами	2.0	22	0.52
Сплошные блоки лестничных клеток (с учетом эксцентриситета от опирания лестничных площадок).	3.0	42	0.88
Блоки лестничных клеток с проемами (с учетом эксцентриситета от опирания лестничных площадок).	3.0	94	0.88

Конструкция блоков разработана в соответствии с указаниями „Руководства по конструированию бетонных и железобетонных конструкций из тяжелого бетона (без предварительного напряжения)".

В выпуске разработаны наиболее распространенные узлы опалубки и армирования блоков. В остальных случаях ссылки на узлы даны применительно к основным решениям.

Блоки армируются пространственными каркасами, которые образуются из вертикальных плоских каркасов, объединяемых между собой соединительными стержнями ОС, привариваемыми к продольным стержням вертикальных каркасов. Арматура каркасов принята из стали класса AIII и BI по ГОСТ 5781-75. Изготовление плоских каркасов, а также сборку пространственного каркаса производить контактной точечной сваркой в соответствии с требованиями ГОСТ 10922-75.

Закладные детали предназначены для восприятия усилий от конструкций, которые могут возникнуть при монтаже конструкций.

Для полосового металла закладных деталей следует применять углеродистую сталь класса С38/23 марки ВСт3кп2 по ГОСТ 380-71*. Материал анкеров - арматурная сталь периодического профиля класса AIII по ГОСТ 5781-75. Размеры пластин приняты в соответствии с „Руководством по проектированию бетонных и железобетонных конструкций из тяжелого бетона (без предварительного напряжения)" из условия размещения анкеров и монтажных (соединительных) элементов, толщина пластин - из условия свариваемости при различных способах приварки анкеров. Соединение пластин с анкерами рекомендуется осуществлять контактной рельефно-точечной сваркой. Допускается применение и других видов сварки при соблюдении соответствующих технических условий.

Заводу - изготовителю необходимо предусмотреть мероприятия для фиксации закладных деталей при установке их в формы в соответствии с принятой на заводе технологией.

Для предохранения от коррозии при транспортировании и хранении готовой конструкции на складах лицевые поверхности закладных деталей должны быть покрыты антикоррозионной обмазкой слоем 0.5 мм. в соответствии со СНиП II-28-73 „Защита строительных конструкций от коррозии".

Для монтажных петель следует применять горячекатаную арматурную сталь класса AI марок Вст3 сп.2 по ГОСТ 5781-75.

Приварку поперечных стержней к петлям производить только контактной точечной сваркой.

При изготовлении опытной партии блоков необходимо проверить прочность бетона при распалубке изделия и подъеме их из формы.

Отпускная прочность бетона блоков должна составлять не ниже 100% от проектной. В тех случаях, когда по условиям монтажа здания своевременно обеспечивается необходимое приращение прочности бетона блоков, допускается поставлять блоки с прочностью бетона ниже проектной, но не ниже 70% для блоков из тяжелого бетона и не ниже 80% для блоков из бетона на пористых заполнителях.

Приемку, паспортизацию и хранение блоков следует производить с учетом указаний СНиП III-16-77.

Доставку блоков к месту монтажа следует производить в вертикальном положении на специальных панелевозах, имеющих приспособления, обеспечивающие неподвижность блоков и сохранность их лицевых поверхностей.

В проектах должны быть даны указания по применению блоков и способу производства работ, обеспечивающему плотное заполнение раствором швов в местах сопряжения блоков. Поверхности блоков в местах сопряжения должны быть тщательно очищены от мусора, снега и льда. Лунки монтажных петель при монтаже должны быть заделаны раствором.

В соответствии с требованиями СНиП III-A 11-70 „Техника безопасности в строительстве" (п. 14.30) в блоках марок СБВ-9.2.28Т-1, СБВ-18.2.28Т-2, СБВ-24.2.28Т-1, СБВЛ-21.2.30Т-1п, СБВЛ-21.2.30Т-1л даны отверстия для временного крепления блоков подкосами при монтаже стен. После окончания монтажа здания отверстия должны быть заделаны цементным раствором.

Выпуск 5

Марка изделия	Эскиз	Размеры изделия, мм				Марка тяжелого бетона	Объем бетона, м³	Расход стали, кг			Масса изделия, кг	NN листов альбома
		e	B	h	a			На изделие		На 1 м³ бетона		
								Натур.	Приведен. к Ст.3			
СБВ — 9.2.28Т — 1	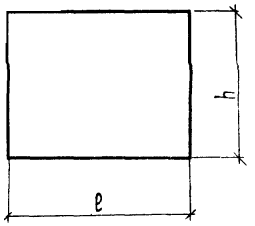	880	200	2740		200	0.48	12.50	15.13	26.04	1200	1, 2
СБВ — 9.2.30Т — 1		880		2980			0.52	14.58	17.65	23.04	1300	3, 4
СБВ — 12.2.28Т — 1		1180		2740			0.64	15.17	18.55	23.70	1600	5, 8
СБВ — 12.2.30Т — 1		1180		2980			0.70	17.43	21.32	24.90	1750	6, 10
СБВ — 15.2.28Т — 1		1480		2740			0.81	16.31	20.13	23.30	2025	7, 8
СБВ — 15.2.30Т — 1		1480		2980			0.88	19.83	24.20	22.53	2200	9, 10
СБВ — 18.2.28Т — 1		1780		2740			0.97	19.95	24.21	20.56	2425	11, 14
СБВ — 18.2.30Т — 1		1780		2980			1.06	22.41	27.26	21.14	2650	12, 16
СБВ — 21.2.28Т — 1		2080		2740			1.13	21.92	26.95	19.40	2825	13, 14
СБВ — 21.2.30Т — 1		2080		2980			1.23	24.56	30.25	19.97	3075	15, 16
СБВ — 24.2.28Т — 1		2380		2740			1.30	23.06	28.53	17.74	3250	17, 21
СБВ — 24.2.30Т — 1		2380		2980			1.41	25.80	31.97	18.30	3525	18, 19
СБВ — 25.2.28Т — 1		2500		2740			1.37	23.52	29.17	17.17	3425	20, 21
СБВ — 9.2.28Т — 2	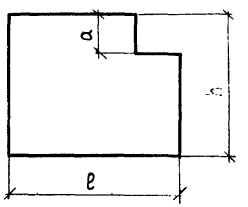	880	200	2740	560	200	0.45	11.27	13.89	25.04	1125	22, 23
СБВ — 9.2.30Т — 2		880		2980	800		0.48	11.39	14.15	23.73	1200	24, 25
СБВ — 12.2.28Т — 2		1180		2740	560		0.61	12.89	15.88	21.13	1525	26, 27
СБВ — 12.2.30Т — 2		1180		2980	800		0.67	13.09	16.25	19.54	1675	28, 29
СБВ — 15.2.28Т — 2		1480		2740	560		0.78	16.25	20.07	20.86	1950	30, 31
СБВ — 15.2.30Т — 2		1480		2980	800		0.83	16.63	20.72	20.06	2075	32, 33
СБВ — 18.2.28Т — 2		1780		2740	560		0.94	17.36	21.61	18.47	2350	34, 35
СБВ — 24.2.28Т — 2		2380		2740	560		1.27	21.83	27.30	17.19	3175	36, 37
СБВ — 25.2.28Т — 2		2500		2740	560		1.34	22.30	27.95	16.64	3350	38, 39
СБВ — 12.2.28Т — 3	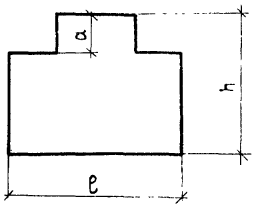	1180	200	2740	560	200	0.58	11.72	14.69	20.21	1450	40, 41

Инв. № подл. | Подп. и дата

Рук. сект. унифик.	Гуров	
Гип	Гуров	
Рук. группы	Канина	
Проверил	Ильина	
Разработ.	Тихоненко	

1979 | 1.134-1 В.5

Номенклатура изделий

Стадия	Лист	Листов
Р	41	3

Госгражданстрой ЛенЗНИИЭП

17130 9

Марка изделия	Эскиз	Размеры изделия, мм				Марка тяжелого бетона	Объем бетона, м³	Расход стали, кг			Масса изделия кг	NN листов альбома
		ℓ	в	h	а			На изделие		На 1 м³ бетона		
								натур.	приведен. к Ст.3			
СБВ — 18. 2. 28Т — 4	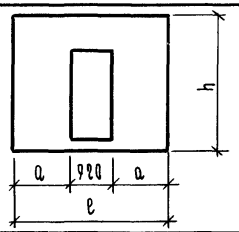	1780	200	2740	430	200	0.61	34.76	45.59	57.33	1525	42.43
СБВ — 21. 2. 28Т — 4		2080		2740	580		0.78	35.25	47.33	45.19	1950	44.45
СБВ — 24. 2. 28Т — 4		2380		2740	730		0.94	28.52	37.04	30.34	2350	46.47
СБВ — 21. 2. 28Т — 6	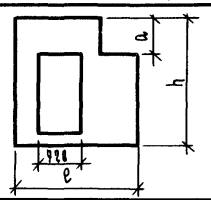	2080	200	2740	560	200	0.74	28.40	37.99	38.38	1850	48.49
СБВ — 24. 2. 28Т — 6		2380		2740			0.89	31.49	41.87	35.38	2285	50.51
СБВ — 25. 2. 28Т — 6		2500		2740			0.96	27.46	36.03	28.60	2400	52.53
СБВ — 25. 2. 28Т — 7	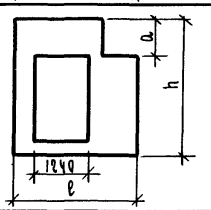	2500	200	2740	560	200	0.82	31.78	42.30	38.76	2050	54.55
СБВ — 14. 2. 5Т	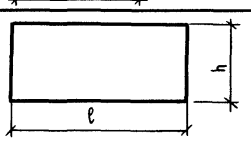	1400	200	540		200	0.15	9.84	10.88	65.60	375	56.57
СБВ — 15. 2. 5Т		1500		540			0.16	10.20	13.50	63.75	400	56.57
СБВ — 15. 2. 8Т		1500		780			0.23	12.66	16.54	55.04	575	58.59
СБВЭ — 25. 2. 30Т — 1п	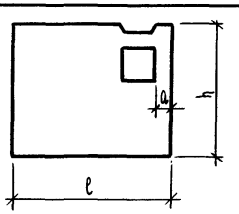	2500	200	2980	220	200	1.22	53.57	70.26	43.91	3050	60.61
СБВЭ — 25. 2. 30Т — 1л												62.63

Номенклатура изделий

Лист 112

17130 10

Выпуск 5

Марка изделия	Эскиз	Размеры изделия, мм				Марка тяжелого бетона	Объем бетона м³	Расход стали, кг			Масса изделия, кг	NN листов альбома
		ℓ	в	h	a			на изделие		на 1м³ бетона		
								натур.	приведен. к ст.3			
СБВЭ — 25. 2. 30Т — 4п	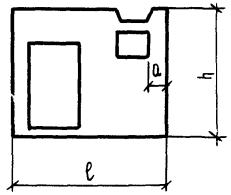	2500	200	2980	220	200	0.86	58.10	77.28	67.56	2150	64. 65
СБВЭ — 25. 2. 30Т — 4л												66. 67
СБВЛ — 12. 2. 30Т — 1п	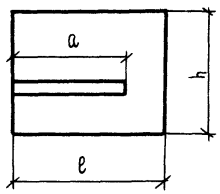	1180	200	2980	1130	200	0.72	20.58	25.82	28.58	1800	68. 69
СБВЛ — 12. 2. 30Т — 1л												70. 71
СБВЛ — 21. 2. 30Т — 1п		2080	200	2980	1880	200	1.26	30.35	38.47	24.09	3150	72. 73
СБВЛ — 21. 2. 30Т — 1л												74. 75
СБВЛ — 27. 2. 30Т — 4п	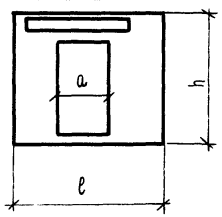	2680	200	2980	920	200	1.25	48.66	63.70	38.93	3125	76. 77
СБВЛ — 27. 2. 30Т — 4л												78. 79
СБВЛ — 27. 2. 30Т — 5п		2680	200	2980	920	200	1.24	48.63	63.66	39.22	3100	80. 81
СБВЛ — 27. 2. 30Т — 5л												82. 83
СБВЛ — 27. 2. 30Т — 6п	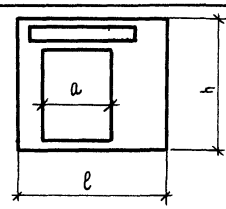	2680	200	2980	1240	200	1.09	43.61	57.16	40.01	2725	84. 85
СБВЛ — 27. 2. 30Т — 6л												86. 87
СБВЛ — 27. 2. 30Т — 7п		2680	200	2980	1240	200	1.08	43.58	57.12	40.35	2700	88. 89
СБВЛ — 27. 2. 30Т — 7л												90, 91

Инв. N подл. | Подп. и дата

Номенклатура изделий

Лист 43

Выпуск 5

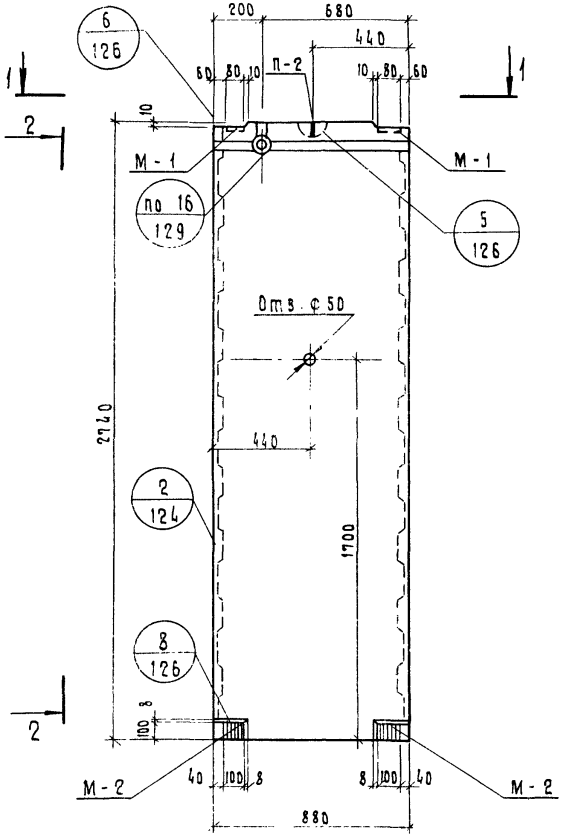

2 – 2

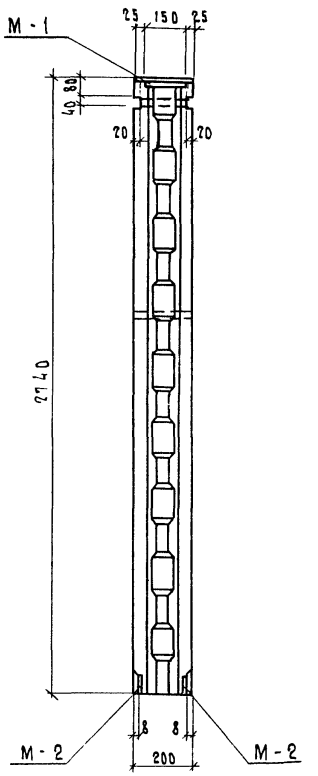

Характеристика изделия			
Марка бетона			200
Объем бетона		м³	0.48
Масса блока		кг	1200
Расход стали	Арматурные детали	кг	6.62
	Закладные детали	кг	5.88
Расход стали на 1м³ бетона		кг	26.04

Армирование см. на листе 2.

1 — 1

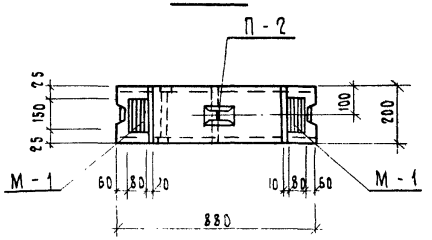

Рук. сект. УНИФ	Гуров		
ГИП	Гуров		
Рук. группы	Канина		
Проверил	Ильина		
Разработ.	Грибанова		

1979 | 1.134-1 В5

Блок СБВ-9.2.28Т-1

стадия	лист	листов
Р	1	

Госгражданстрой ЛенЗНИИЭП

Инв. № подл. | Подп. и дата

17130-12

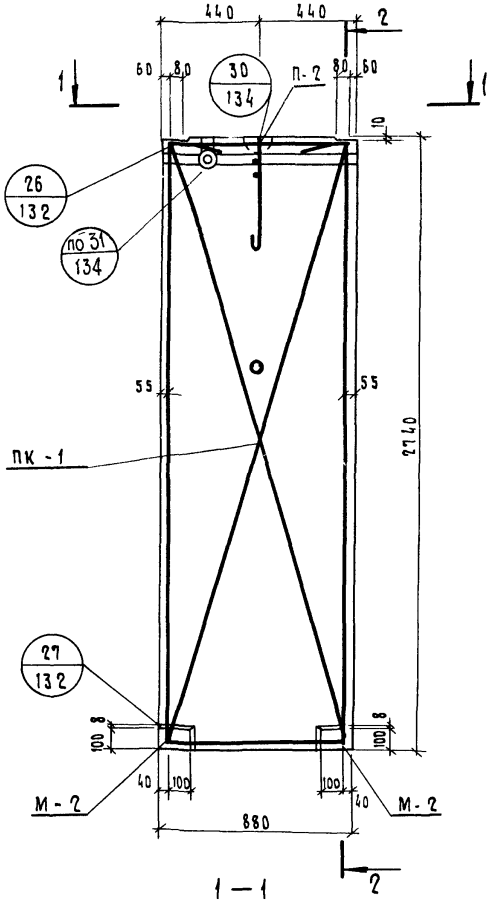

1—1

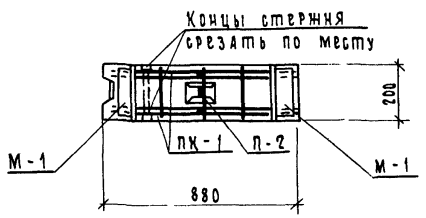

2—2

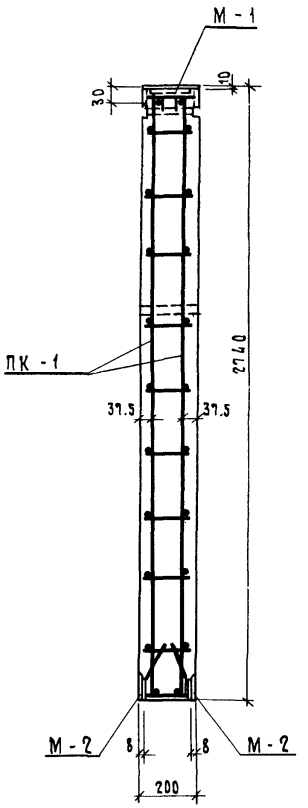

Спецификация
арматурных и закладных деталей

Марка панели	Марка элемента	К-во шт	Вес детали кг	Общий вес кг	№ № листов
СБВ-9.2.28Т-1	ПК-1	1	4.72	4.72	92
	М-1	2	1.06	2.12	155
	М-2	4	0.94	3.76	155
	П-2	1	1.90	1.90	154
			Итого:	12.50	

Рук.сект.инж.	Гуров		1979	1.134-1 В 5
ГИП	Гуров			
Рук.группы	Канина		Блок СБВ-9.2.28Т-1 Армирование	стадия Р; лист 2; листов
Проверил	Ильина			Госгражданстрой ЛенЗНИИЭП
Разработ.	Грибанова			

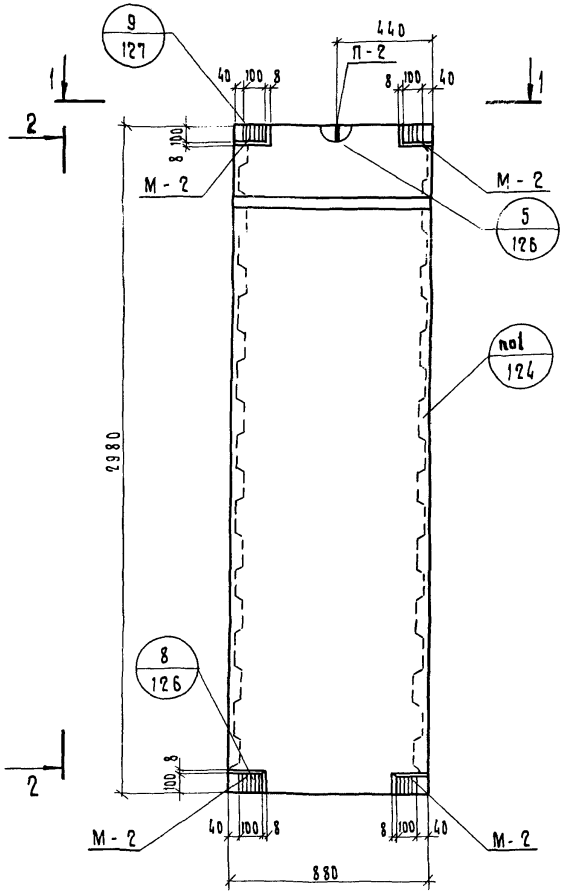

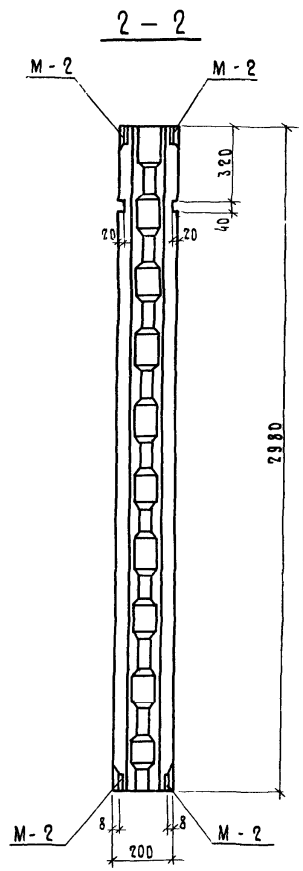

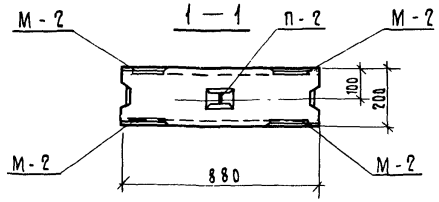

Характеристика изделия			
Марка бетона			200
Объем бетона		м³	0.52
Масса блока		кг	1300
Расход стали	Арматурные дет.	кг	7.06
	Закладные детали	кг	7.52
Расход стали на 1м³ бетона		кг	28.04

Армирование см. на листе 4.

			1979	1.134-1	В 5
Рук.сект.упр.	Гуров				
Гип	Гуров		Блок		
Рук.группы	Канина		ббв-9.2.30т-1		
Проверил	Ильина				
Разработ.	Грибанова				

стадия	лист	листов
Р	3	

Госгражданстрой ЛенЗНИИЭП

Инв.№ подл. | Подп. и дата

17130 14

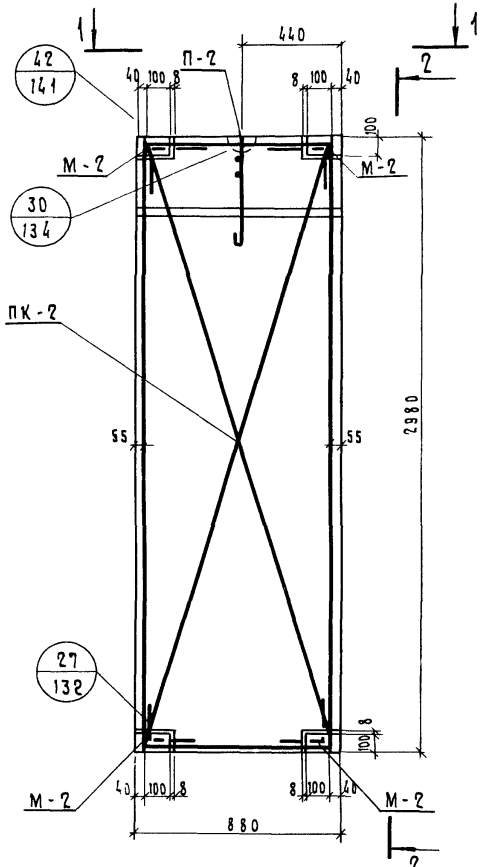

2 — 2

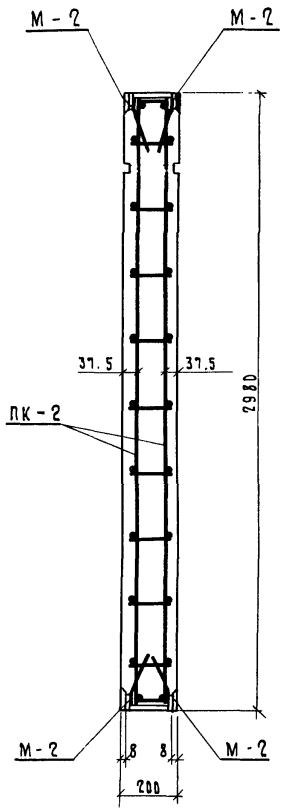

1 — 1

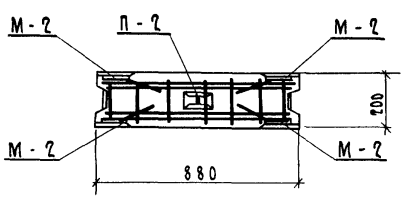

Спецификация
арматурных и закладных деталей

Марка панели	Марка элемента	К-во шт.	Вес детали кг	Общий вес кг	№№ листа
СБВ-9.2.30Т-1	ПК-2	1	5.16	5.16	92
	М-2	8	0.94	7.52	155
	П-2	1	1.90	1.90	154
			Итого	14.58	

			1979	1.134-1	85	
Рук.сект.унио	Гуров		Блок СБВ-9.2.30Т-1 Армирование	стадия	лист	листов
ГИП	Гуров			Р	4	
Рук.группы	Канина			Госгражданстрой ЛенЗНИИЭП		
Проверил	Ильина					
Разработ.	Грибанова					

17130 15

Выпуск 5

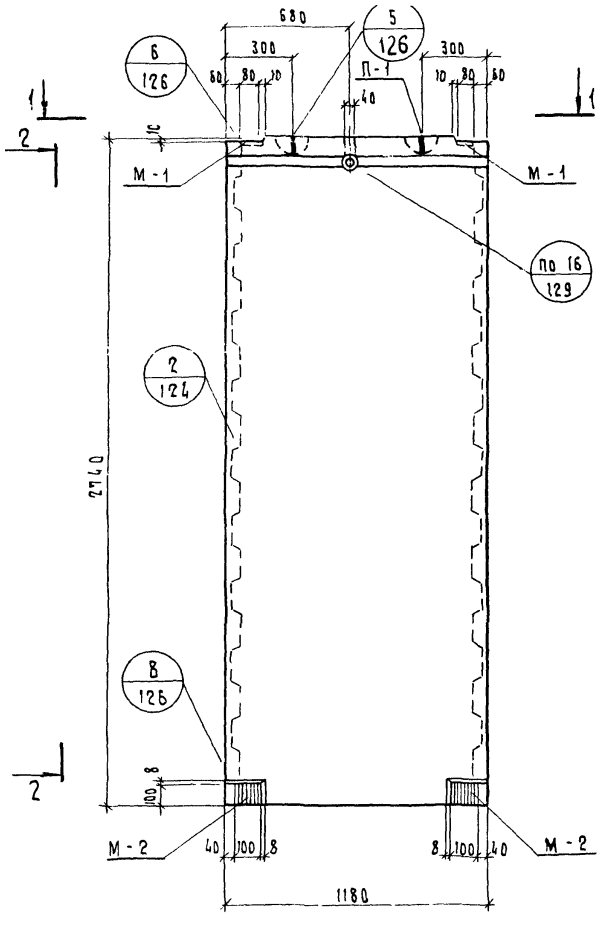

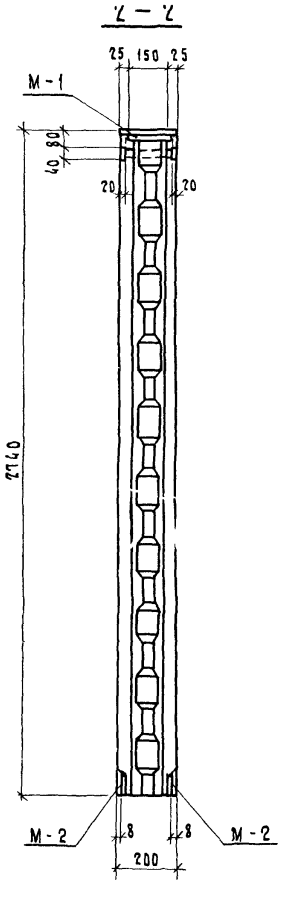

Характеристика изделия			
Марка бетона			200
Объем бетона		$м^3$	0.64
Масса блока		кг	1600
Расход стали	Арматурные детали	кг	9.29
	Закладные детали	кг	5.88
Расход стали на $1 м^3$ бетона		кг	23.70

Армирование см. на листе 8

Рук.сектора	Гуров	
ГИП	Гуров	
Рук. группы	Канина	
Проверил	Ильина	
Разработ.	Грибанова	

1979 | 1.134-1 В5

Блок СБВ-12.2 28Т-1

стадия	лист	листов
Р	5	

Госгражданстрой ЛенЗНИИЭП

Инв. № подл. | Подп. и дата

171.30 16

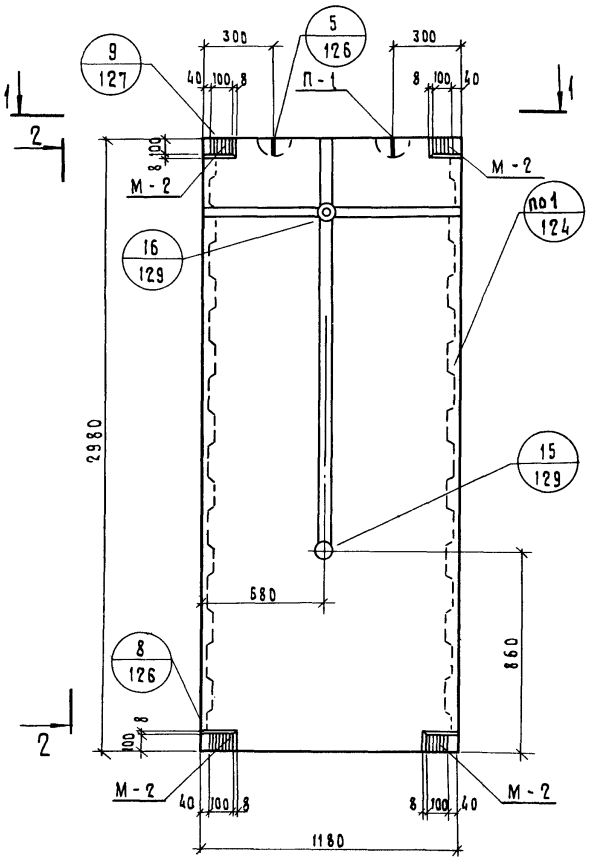

1—1

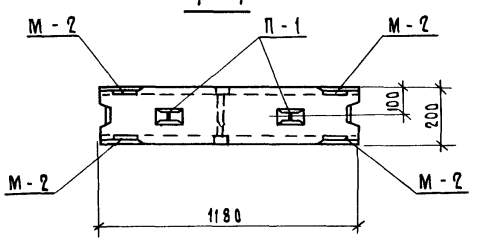

2—2

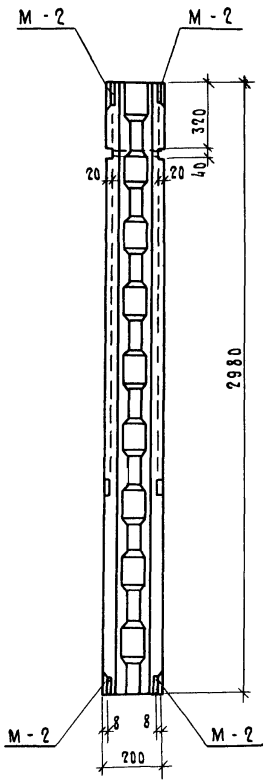

Характеристика изделия			
Марка бетона			200
Объем бетона		м³	0.70
Масса блока		кг	1750
Расход стали	Арматурные дет.	кг	9.91
	Закладные детали	кг	7.52
Расход стали на 1м³ бетона		кг	24.90

Армирование см. на листе 10

			1979	1.134-1 В 5		
Рук.сект.унифф	Гуров		Блок СБВ -12.2.30Т-1	стадия	лист	листов
ГИП	Гуров			Р	6	
Рук. группы	Канина			Госгражданстрой ЛенЗНИИЭП		
Проверил	Ильина					
Разработ.	Грибанова					

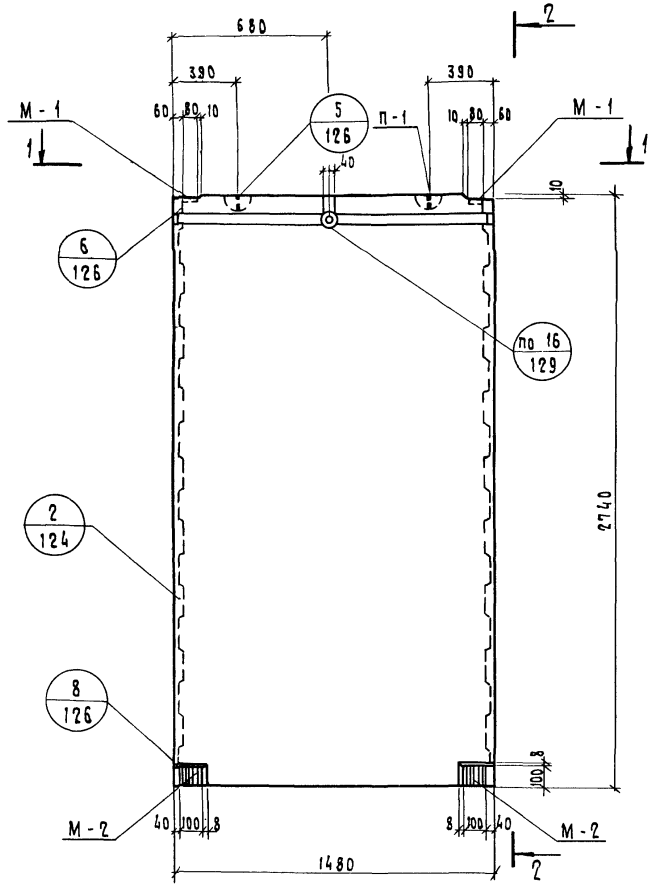

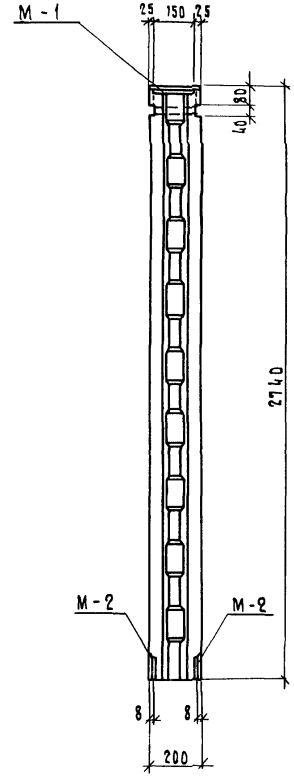

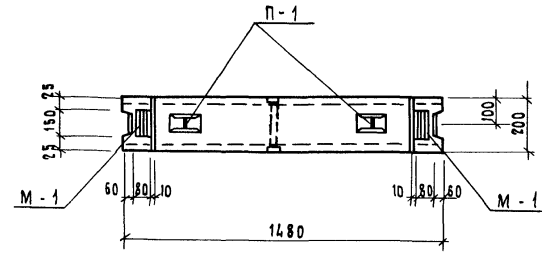

Характеристика изделия			
Марка бетона			200
Объем бетона		м3	0.81
Масса блока		кг	2025
Расход стали	Арматурные дет.	кг	10.43
	Закладные детали	кг	5.88
Расход стали на 1м³ бетона		кг	23.30

Армирование см. на листе 8

			1979	1.134-1 В 5		
Рук.сект.унифф	Гуров		Блок СБВ-15.2.28 Т-1	Стадия	Лист	Листов
ГИП	Гуров			Р	7	
Рук.группы	Канина			Госгражданстрой ЛенЗНИИЭП		
Проверил	Ильина					
Разработ.	Грибанова					

Инв.№ подл. | Подп. и дата

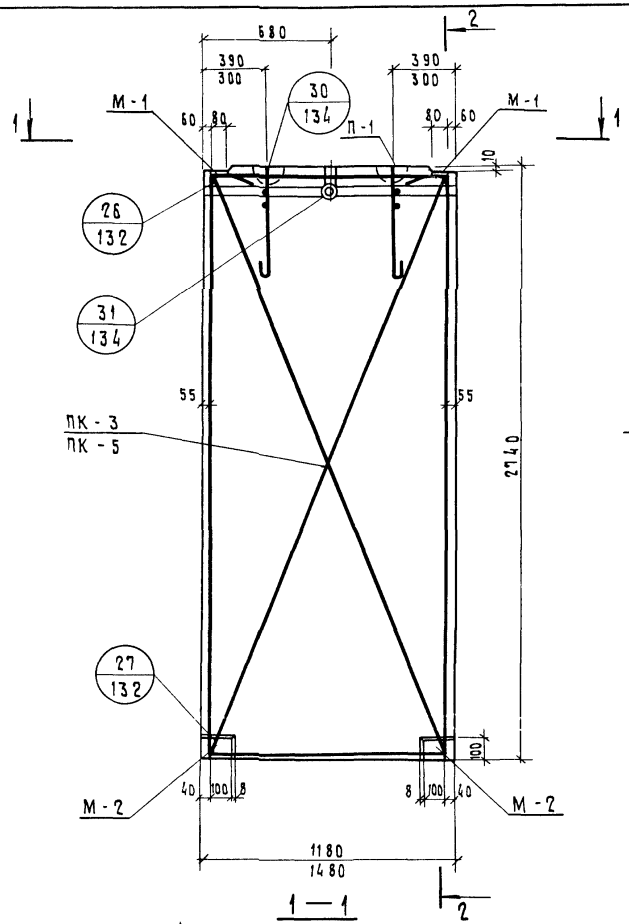

2 — 2

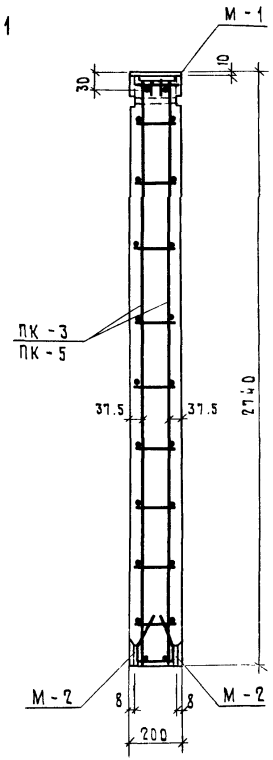

1 — 1

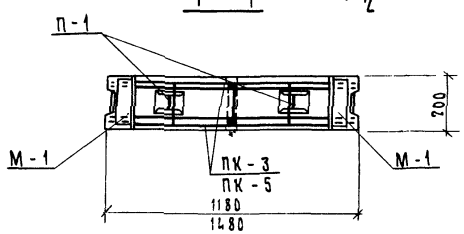

Спецификация
арматурных и закладных деталей

Марка панели	Марка элемента	К-во шт.	Вес детали кг.	Общий вес кг.	№№ листов
СБВ-12.2.28Т-1	ПК-3	1	6.65	6.65	93
	М-1	2	1.06	2.12	155
	М-2	4	0.94	3.76	155
	П-1	2	1.32	2.64	154
			Итого:	15.17	
СБВ-15.2.28Т-1	ПК-5	1	7.79	7.79	93
	М-1	2	1.06	2.12	155
	М-2	4	0.94	3.76	155
	П-1	2	1.32	2.64	154
			Итого:	16.31	

Рук.сектора	Гуров	
ГИП	Гуров	
Рук.группы	Канина	
Проверил	Ильина	
Разработ.	Грибанова	

1979 1.134-1 В 5

Блоки СБВ-12.2.28Т-1
СБВ-15.2.28Т-1.
Армирование

стадия	лист	листов
Р	8	

Госгражданстрой
ЛенЗНИИЭП

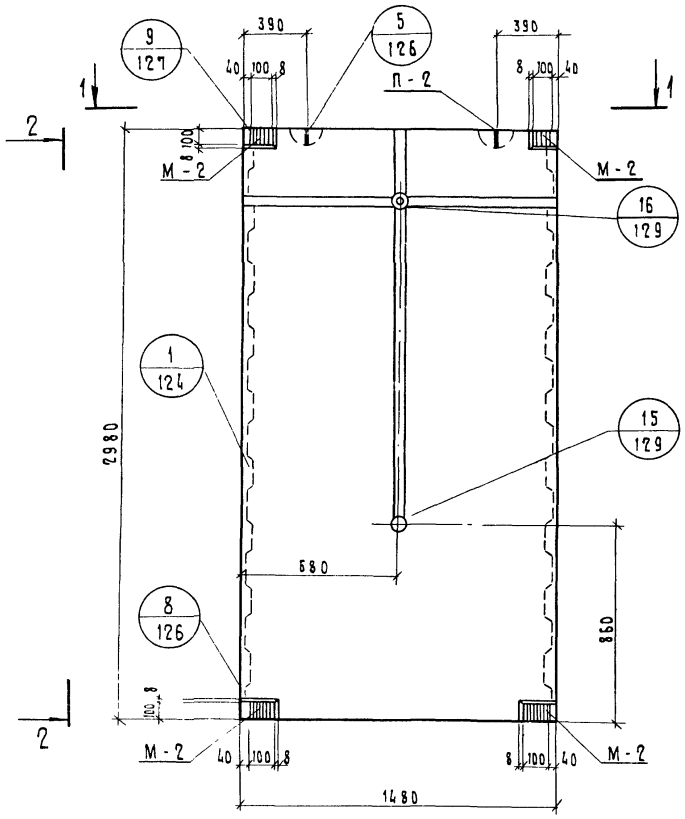

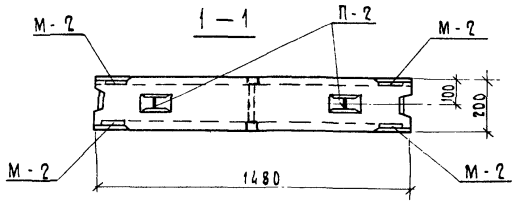

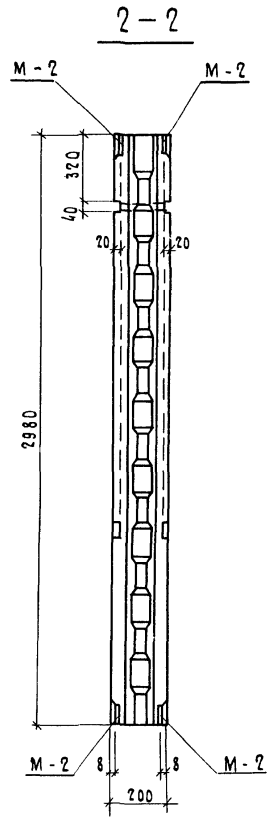

Характеристика изделия			
Марка бетона			200
Объем бетона		$м^3$	0.88
Масса блока		кг	2200
Расход стали	Арматурные дет.	кг	12.31
	Закладные дет.	кг	7.52
Расход стали на $1 м^3$ бет.		кг	22.53

Армирование см. на листе 10.

			1979	1. 134 -1	В 5	
Рук.сект.унифо	Гуров		Блок		Стадия	Лист	Листов
Гип	Гуров				Р	9	
Рук.группы	Канина		СБВ - 15. 2. 30 Т - 1		Госгражданстрой ЛенЗНИИЭП		
Проверил	Ильина						
Разработ.	Грибанова						

Инв.№ подл. | Подп. и дата

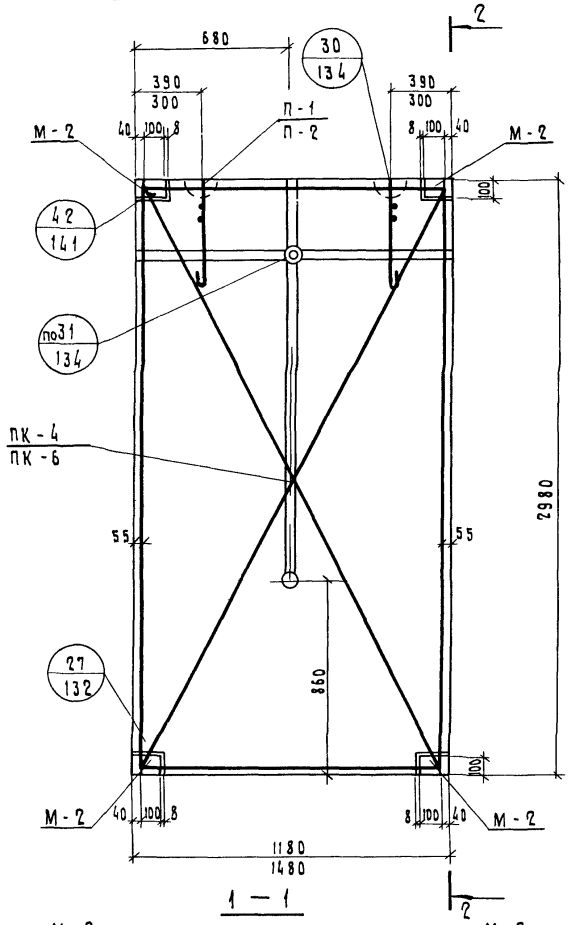

1 — 1

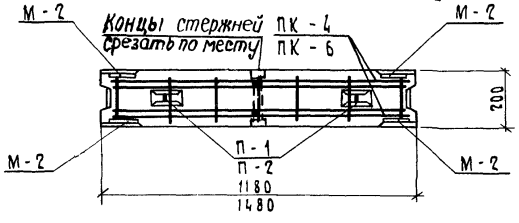

2 — 2

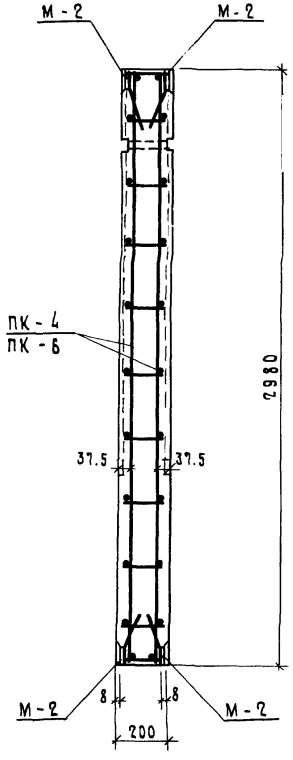

Спецификация арматурных и закладных деталей

Марка панели	Марка элемента	К-во шт	Вес детали кг	Общий вес кг	№ № листов
СББ-12.2.30Т-1	ПК-4	1	7.27	7.27	94
	М-2	8	0.94	7.52	155
	П-1	2	1.32	2.64	155
			Итого:	17.43	
СББ-15.2.30Т-1	ПК-6	1	8.51	8.51	154
	М-2	8	0.94	7.52	155
	П-2	2	1.90	3.80	154
			Итого:	19.83	

			1979	1.134-1 в 5	
Рук.сект.унно	Гуров				
ГИП	Гуров		Блоки СББ-12.2.30Т-1 СББ-15.2.30Т-1 Армирование	стадия Р	лист 10	листов
Рук.группы	Кадина				
Проверил	Ильина				
Разработ.	Грибанова			Госграждан-строй ЛенЗНИИЭП	

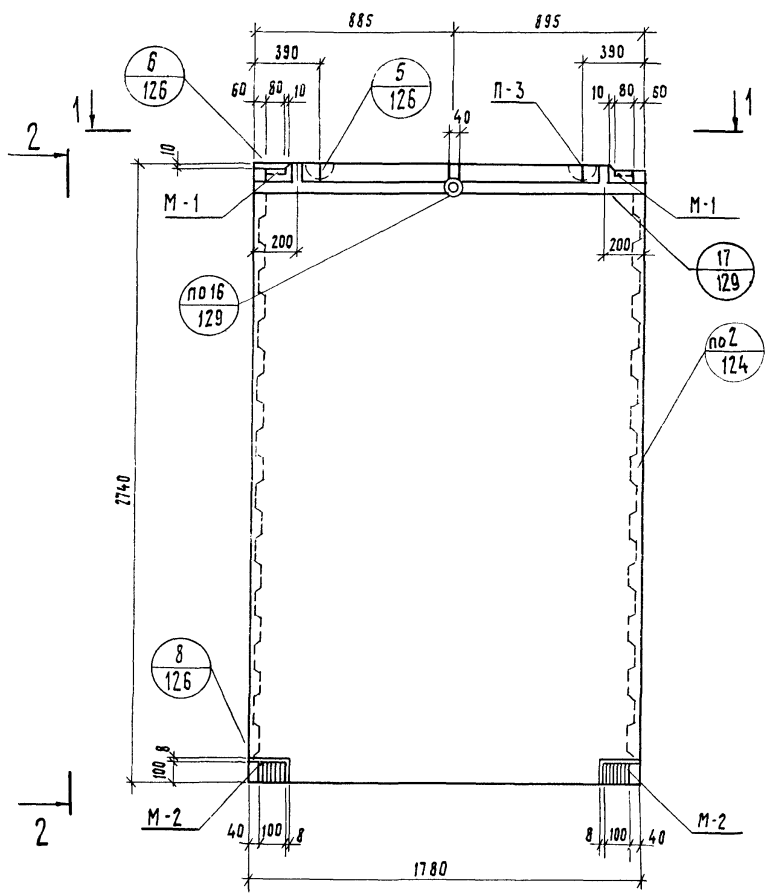

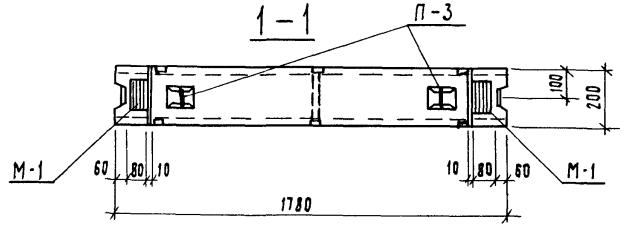

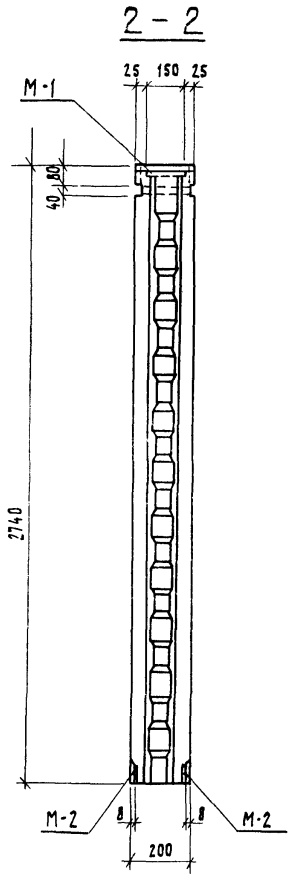

Характеристика изделия			
Марка бетона			200
Объем бетона		$м^3$	0,97
Масса блока		кг	2,425
Расход стали	Арматурные детали	кг	14,07
	Закладные детали	кг	5,88
Расход стали на $1м^3$ бетона		кг	20,56

Армирование см. на листе 13.

Рук.сект.УНИФ.	Гуров	
ГИП.	Гуров	
Рук.группы	Канина	
Проверил	Ильина	
Разработал	Грибанова	

1979 | 1.134-1 В 5

Блок СБВ-18.2.28Т-1

стадия	лист	листов
Р	11	

ГОСГРАЖДАНСТРОЙ ЛенЗНИИЭП

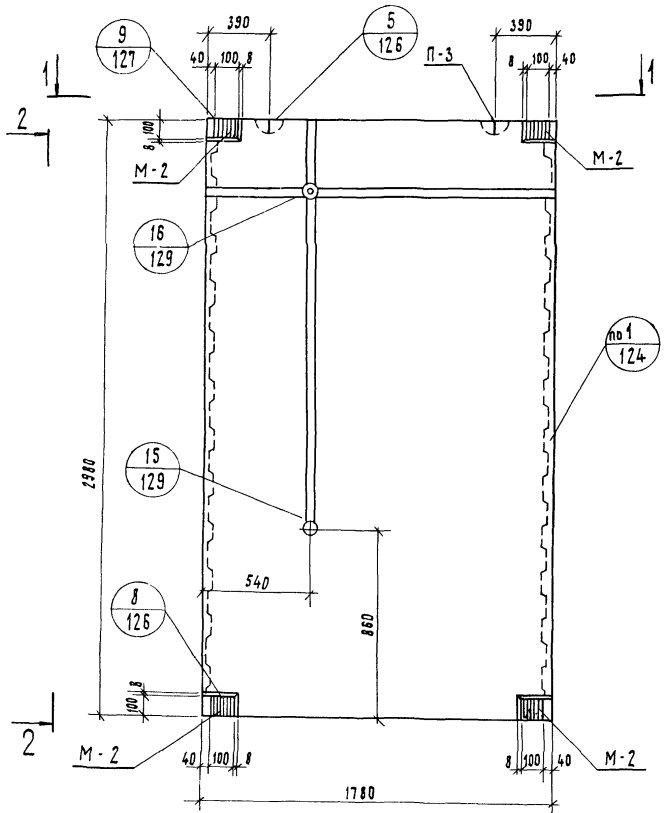

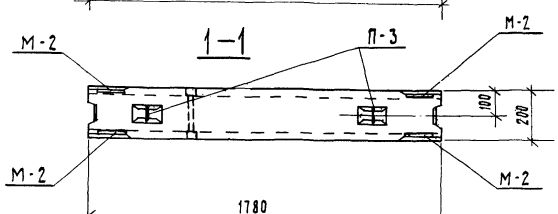

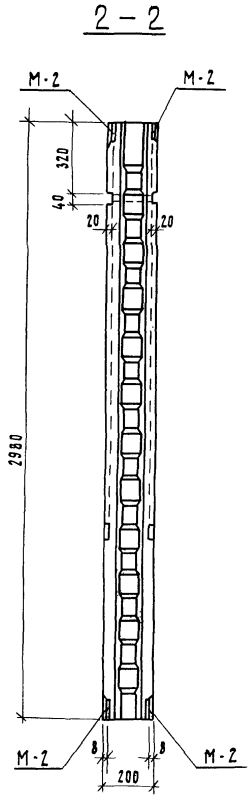

Характеристика изделия			
Марка бетона			200
Объем бетона		$м^3$	1.06
Масса блока		кг	2650
Расход стали	Арматурные детали	кг	14.89
	Закладные детали	кг	7.52
Расход стали на $1м^3$ бетона		кг	21.14

Армирование см. на листе 16.

Рук.сект.унифик.	Гуров	1979	1.134-1 В.5
ГИП	Гуров	Блок СБВ-18.2.30Т-1	Стадия Р; Лист 12; Листов
Рук.группы	Канина		ГосгражданстройЛенЗНИИЭП
Проверил	Ильина		
Разработал	Грибанова		

17130 23

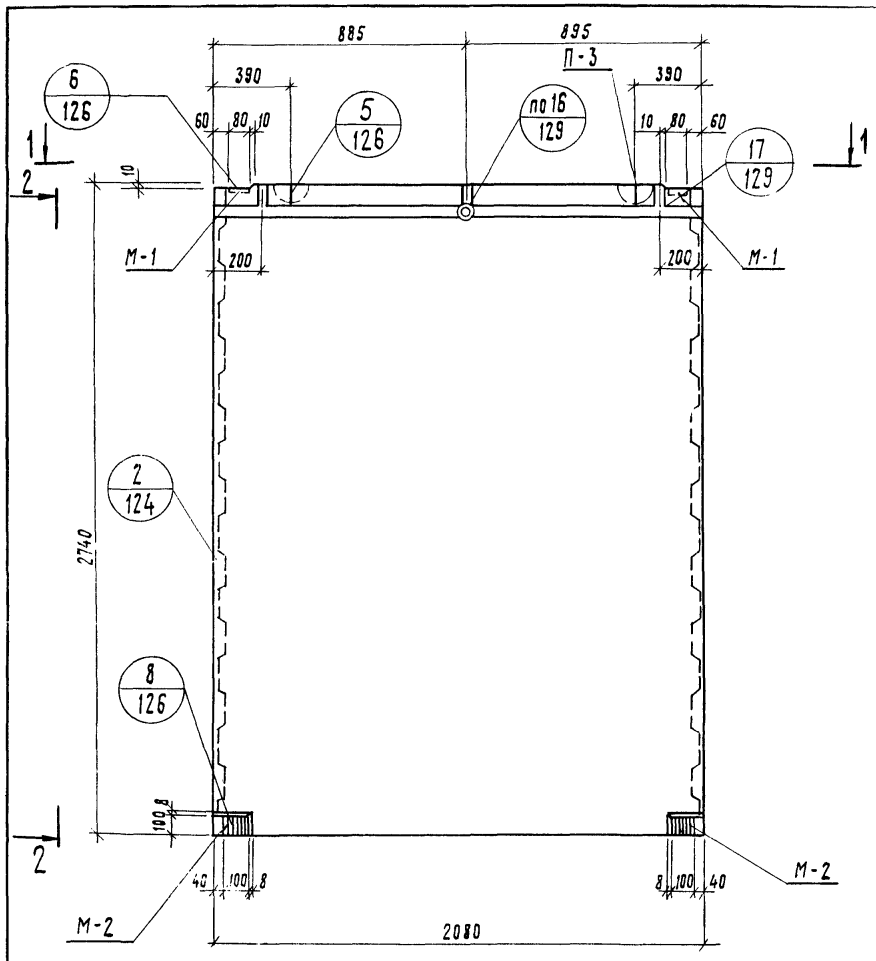

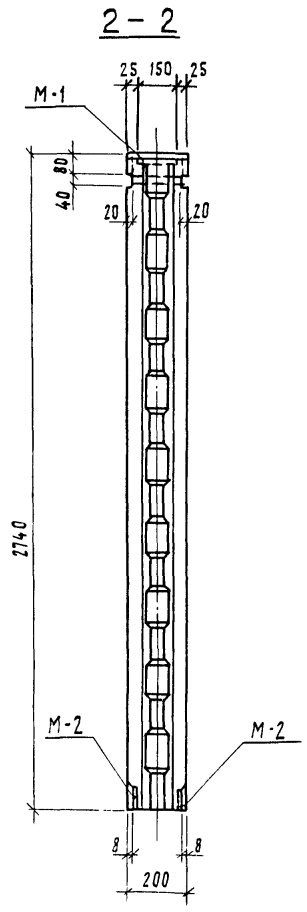

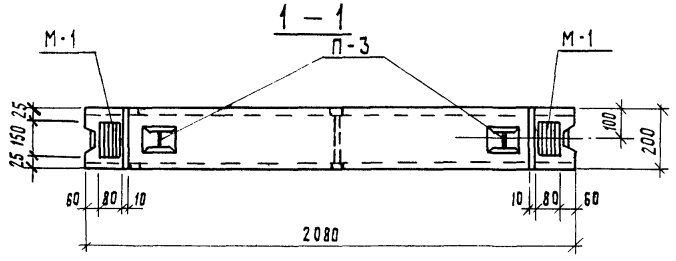

Характеристика изделия			
Марка бетона			200
Объем бетона		$м^3$	1,13
Масса блока		кг	2825
Расход стали	Арматурные детали	кг	16,04
	Закладные детали	кг	5,88
Расход стали на $1м^3$ бетона		кг	19,40

Армирование см. на листе 14.

			1979	1.134-1 В5	
Рук.сект.унив.	Гуров		Блок СБВ-21.2.28Т-1	стадия	лист	листов
ГИП	Гуров			Р	13	
Рук.группы	Канина			ГОСГРАЖДАНСТРОЙ ЛенЗНИИЭП		
Проверил	Ильина					
Разработал	Грибанова					

Подп. и дата

Инв. № подл.

17130 24

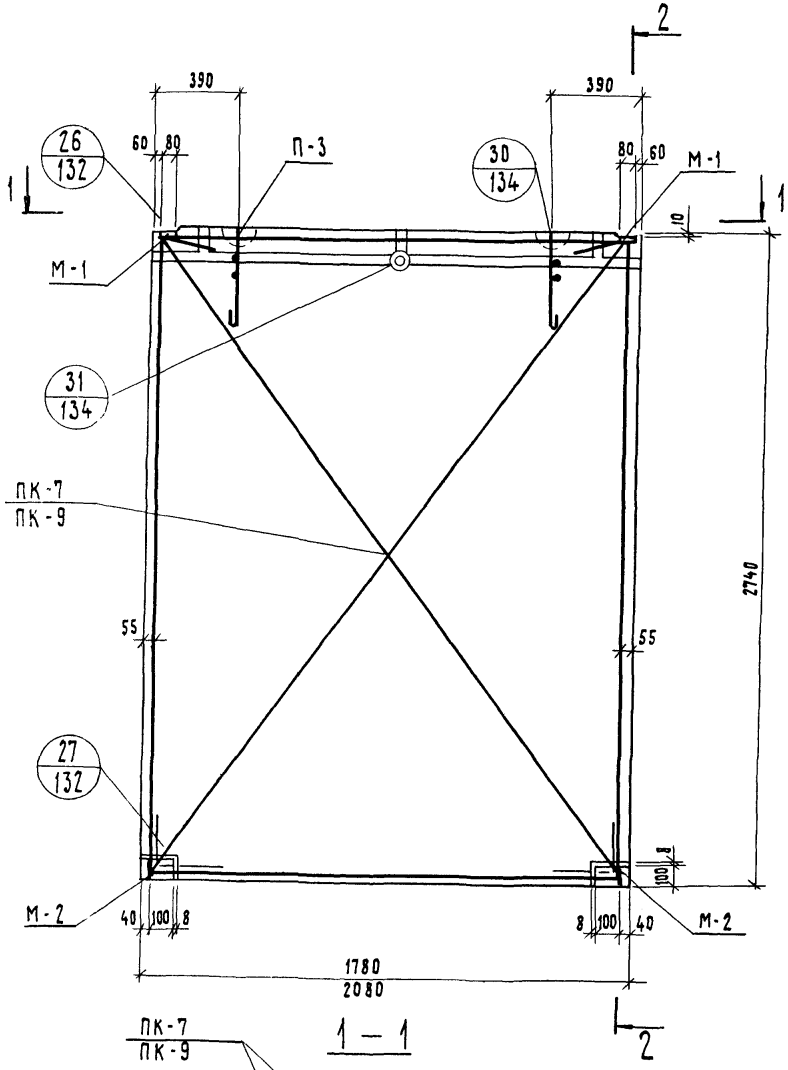

2 – 2

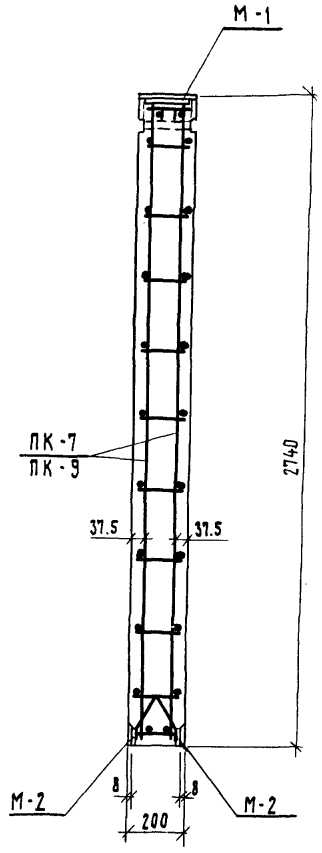

1 – 1

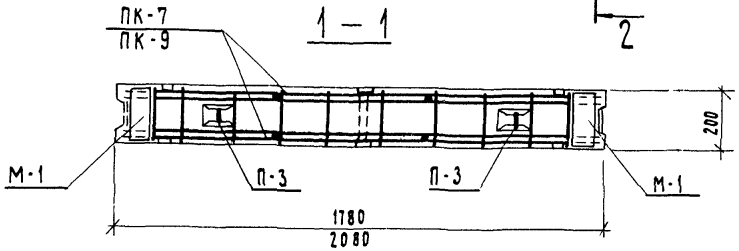

Спецификация
арматурных и закладных деталей

Марка панели	Марка элемента	К-во шт.	Вес детали кг.	Общий вес кг.	№№ листов
СБВ-18.2.28Т-1	ПК-7	1	8.91	8.91	95
	М-1	2	1.06	2.12	155
	М-2	4	0.94	3.76	155
	П-3	2	2.58	5.16	154
			Итого:	19.95	
СБВ-21.2.28Т-1	ПК-9	1	10.88	10.88	96
	М-1	2	1.06	2.12	155
	М-2	4	0.94	3.76	155
	П-3	2	2.58	5.16	154
			Итого:	21.92	

Рук.сект.унифик.	Гуров	
ГИП	Гуров	
Рук.группы	Канина	
Проверил	Ильина	
Разработал	Грибанова	

1979 | 1.134-1 В 5

Блоки
СБВ-18.2.28Т-1, СБВ-21.2.28Т-1
Армирование

стадия	лист	листов
Р	14	

госгражданстрой
ЛенЗНИИЭП

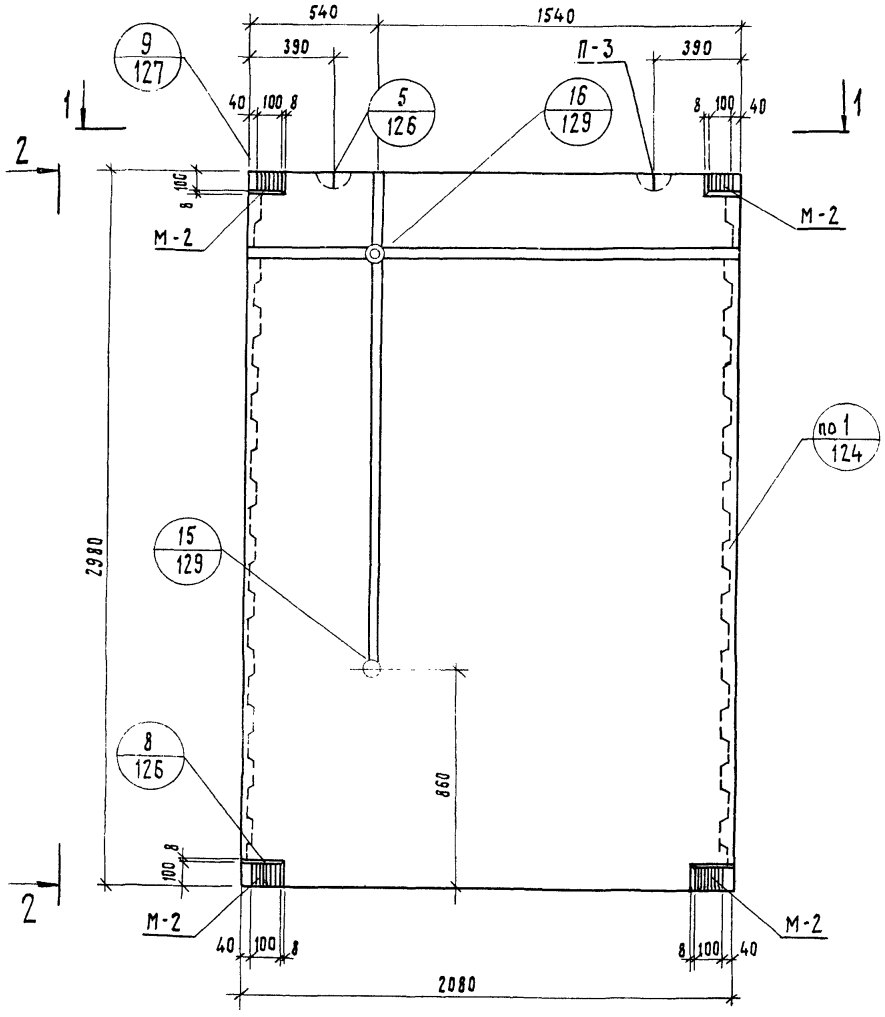

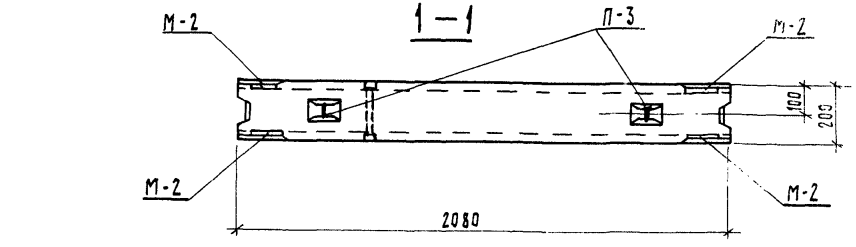

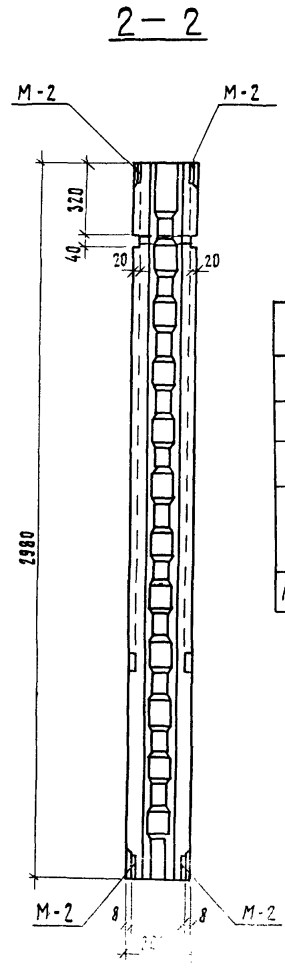

Характеристика изделия			
Марка бетона			200
Объем бетона		$м^3$	1.23
Масса блока		кг	3075
Расход стали	Арматурные детали	кг	17.04
	Закладные детали	кг	7.52
Расход стали на $1м^3$ бетона		кг	19.97

Армирование см. на листе 16.

			1979	1.134-1 В 5	
Рук.сект.унив.	Гуров				
ГИП	Гуров		Блок СБВ-21.2.30Т-1	стадия	лист	листов
Рук.группы	Канина			Р	15	
Проверил	Ильина			ГОСГРАЖДАНСТРОЙ ЛенЗНИИЭП		
Разработал	Грибанова					

Инв. N подл. | Подп. и дата

171.30

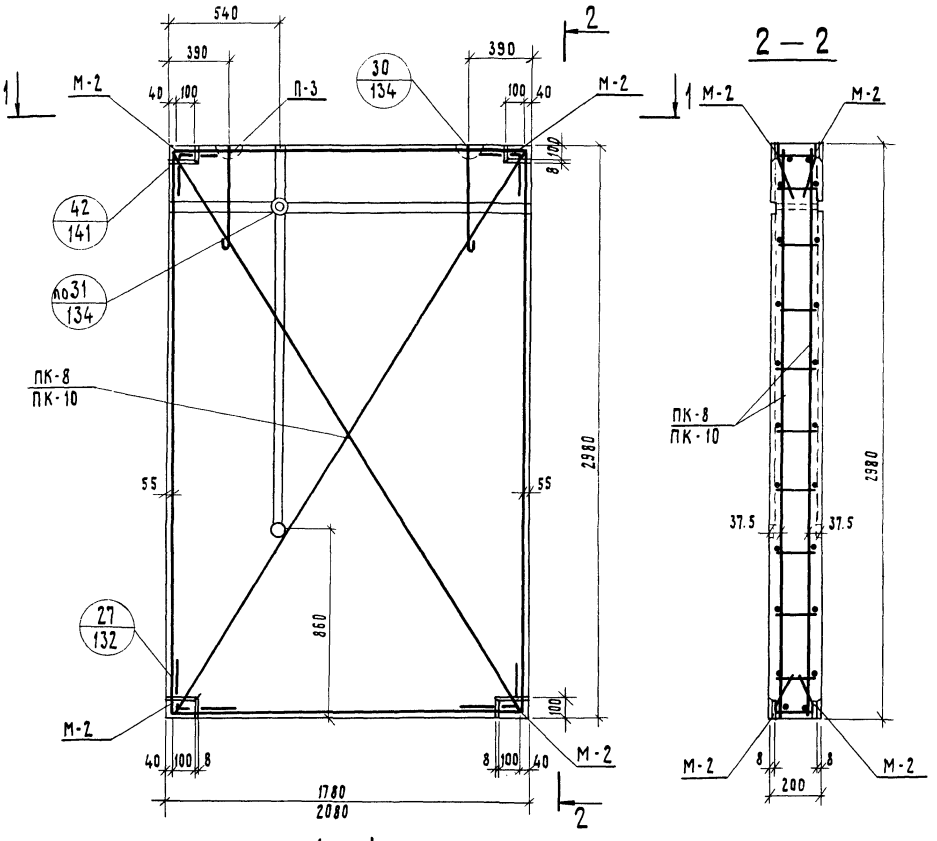

Спецификация арматурных и закладных деталей

Марка панели	Марка элемента	Кол-во шт.	Вес детали кг.	Общий вес кг	NN листов
СБВ-18.2.30Т-1	ПК-8	1	9.73	9.73	95
	М-2	8	0.94	7.52	155
	П-3	2	2.58	5.16	154
			Итого:	22.41	
СБВ-21.2.30Т-1	ПК-10	1	11.88	11.88	97
	М-2	8	0.94	7.52	155
	П-3	2	2.58	5.16	154
			Итого:	24.56	

Рук.сект.унифик.	Гуров		1979	1134-1 В.5	
ГИП	Гуров				
Рук.группы	Канина		Блоки СБВ-18.2.30Т-1 СБВ-21.2.30Т-1 Армирование	Стадия: Р	Лист: 15
Проверил	Ильина				Листов:
Разработал	Грибанова			Госгражданстрой ЛенЗНИИЭП	

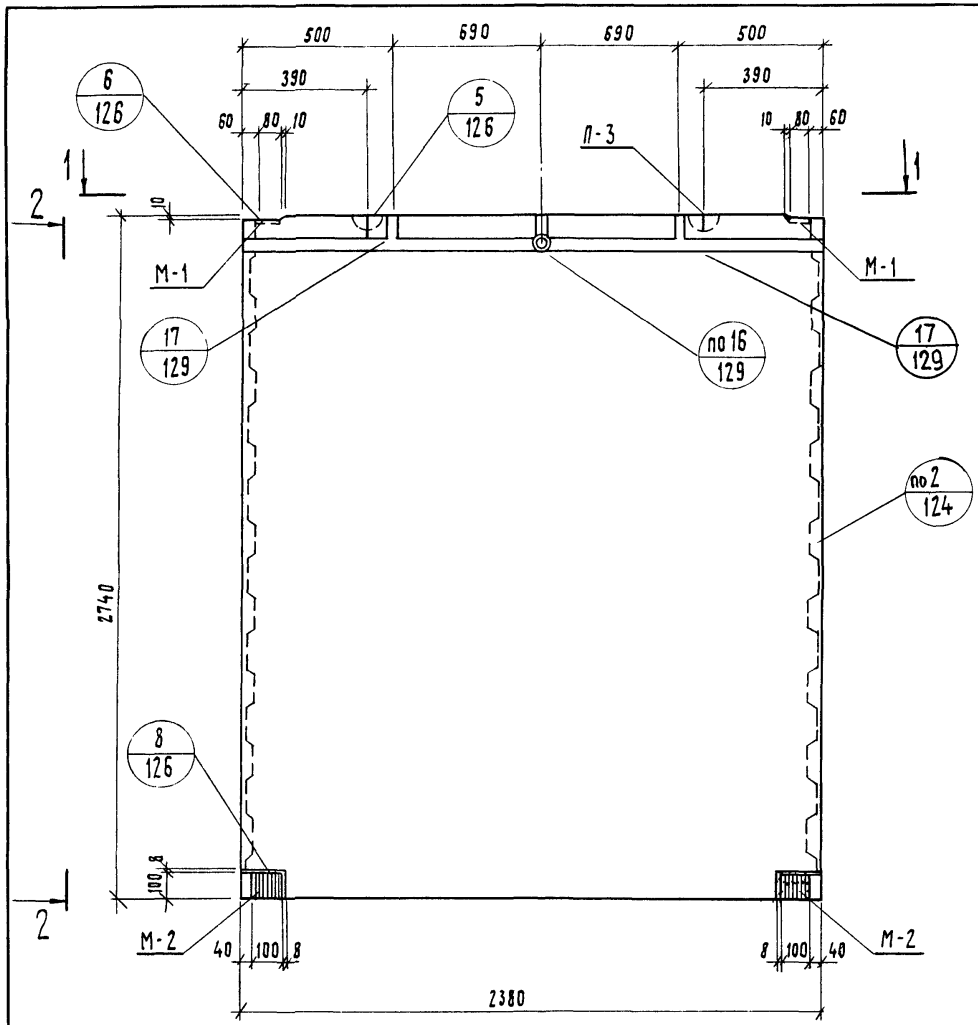

1 – 1

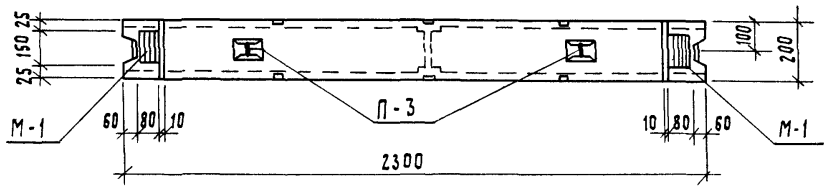

2 – 2

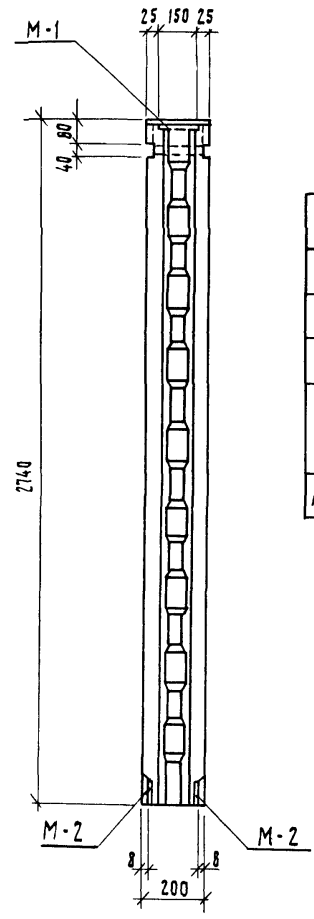

Характеристика изделия			
Марка бетона			200
Объем бетона		$м^3$	1.30
Масса блока		кг	3250
Расход стали	Арматурные детали	кг	17.18
	Закладные детали	кг	5.68
Расход стали на $1 м^3$ бетона		кг	17.74

Армирование см. на листе 21.

			1979	1.134-1 В 5	
Рук. сект. унив.	Гуров				
ГИП	Гуров		Блок СБВ-24.2.28Т-1	Стадия: Р; Лист: 17; Листов:	
Рук. группы	Канина				
Проверил	Ильина				
Разработал	Грибанова			ГОСГРАЖДАНСТРОЙ ЛенЗНИИЭП	

Инв. № подл. | Подп. и дата

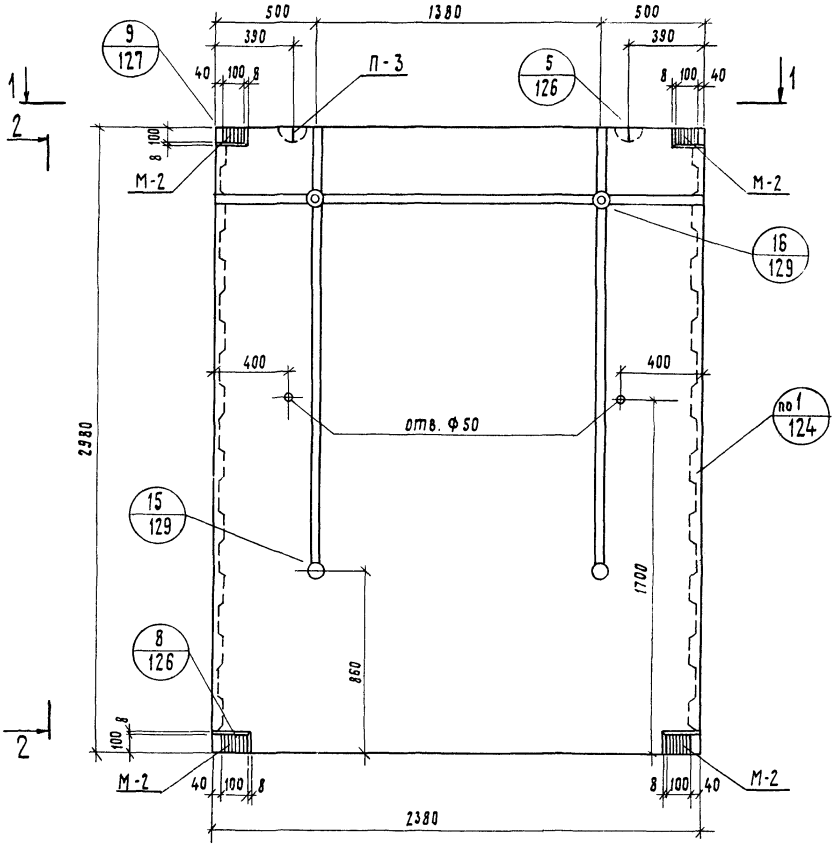

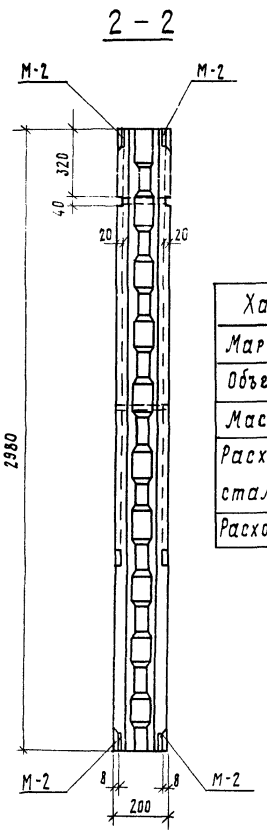

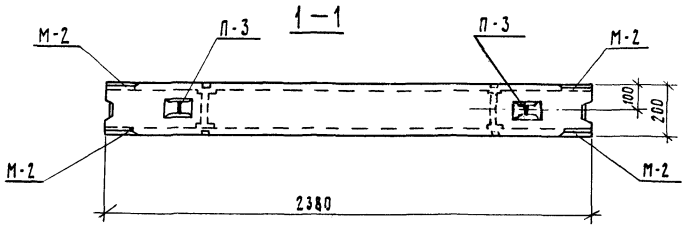

Характеристика изделия			
Марка бетона			200
Объем бетона		$м^3$	1.41
Масса блока		кг	3525
Расход стали	Арматурные детали	кг	18.28
	Закладные детали	кг	7.52
Расход стали на $1 м^3$ бетона		кг	18.30

Армирование см. на листе 19.

			1979	1 134-1 В.5	
Рук.сект.унир	Гуров		Блок СБВ-24.2.30Т-1	Стадия	Лист	Листов
ГИП	Гуров			Р	18	
Рук.группы	Канина			ГОСГРАЖДАНСТРОЙ ЛенЗНИИЭП		
Проверил	Ильина					
Разработал	Грибанова					

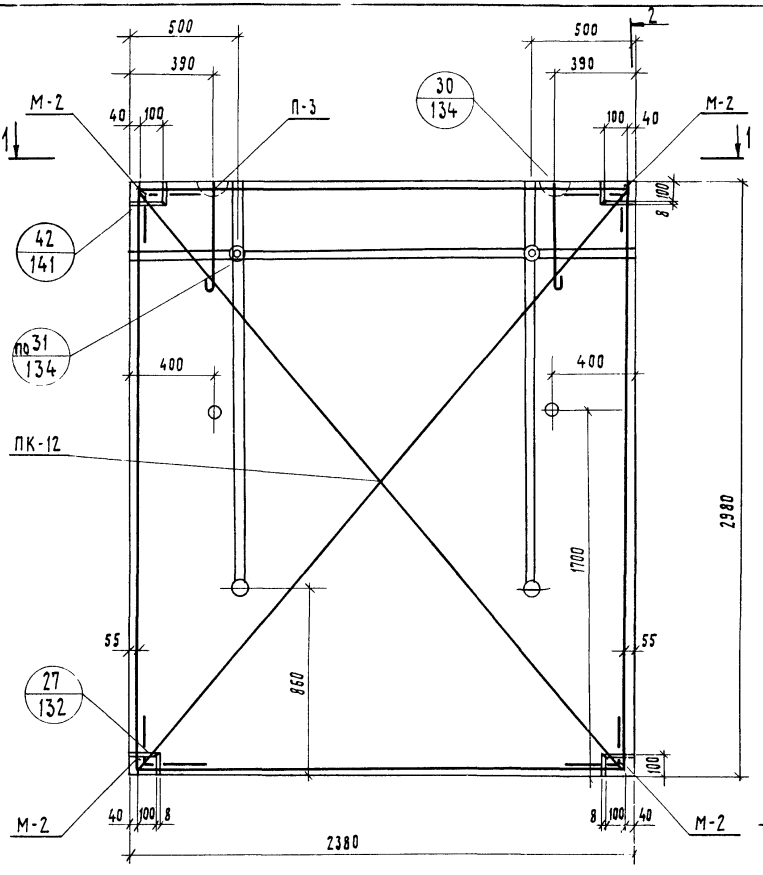

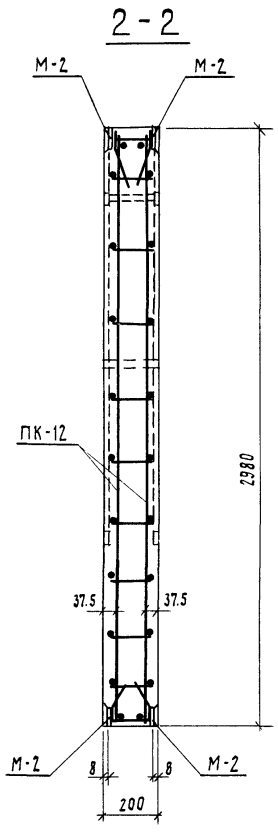

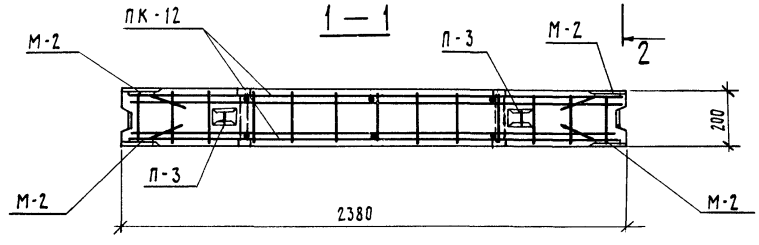

Спецификация
арматурных и закладных деталей

Марка панели	Марка элемента	К-во шт.	Вес детали кг	Общий вес кг.	№№ листов
СБВ-24.2.30Т-1	ПК-12	1	13.12	13.12	97
	М-2	8	0.94	7.52	195
	П-3	2	2.58	5.16	154
			Итого:	25.80	

Рук.сект.унив.	Гуров		1979	1.134-1 В.5
ГИП	Гуров			
Рук.группы	Канина		Блоки СБВ-24.2.30Т-1. Армирование	Стадия Р; Лист 19; Листов
Проверил	Ильина			
Разработал	Грибанова			ГОССТРОЙ ЛенЗНИИЭП

Инв.№ подл. | Подп. и дата

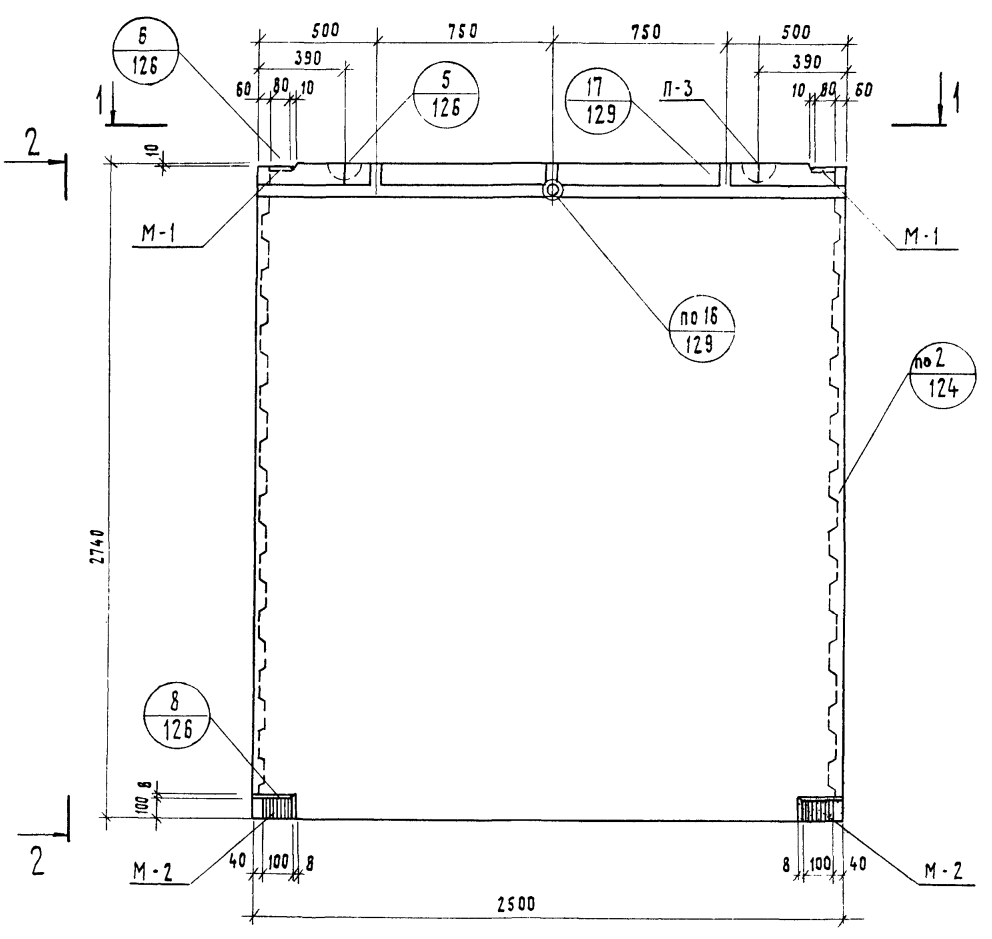

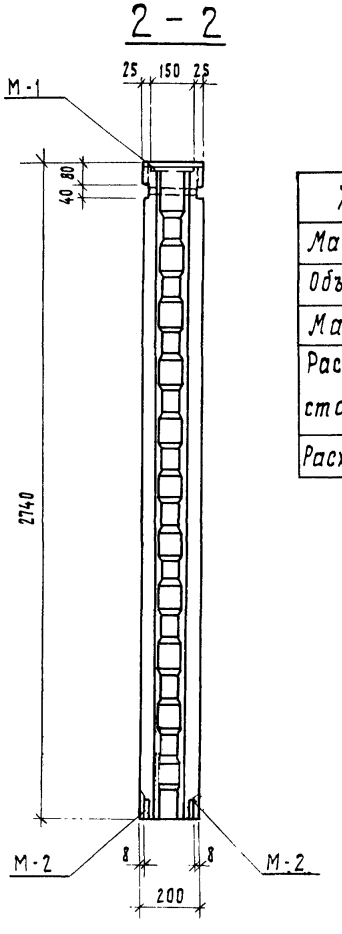

Характеристика изделия			
Марка бетона			200
Объем бетона		м³	1.37
Масса блока		кг	3425
Расход стали	Арматурные детали	кг	17.64
	Закладные детали	кг	5.88
Расход стали на 1м³ бетона		кг	17.17

Армирование см. на листе 21.

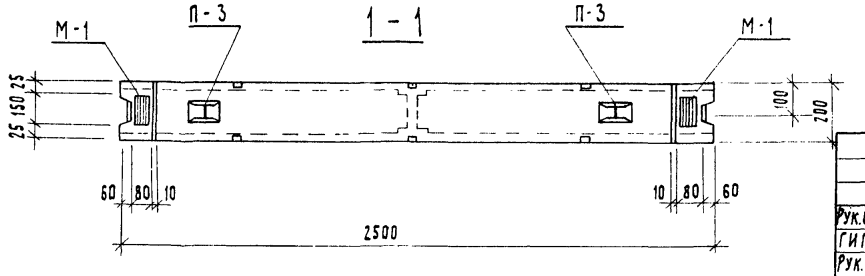

			1979	1.134-1 В 5	
Рук.сект.унир	Гуров		Блок СБВ-25.2.28Т-1	стадия	лист	листов
ГИП	Гуров			Р	20	
Рук.группы	Канина			ГОСГРАЖДАНСТРОЙ ЛенЗНИИЭП		
Проверил	Ильина					
Разработал	Грибанова					

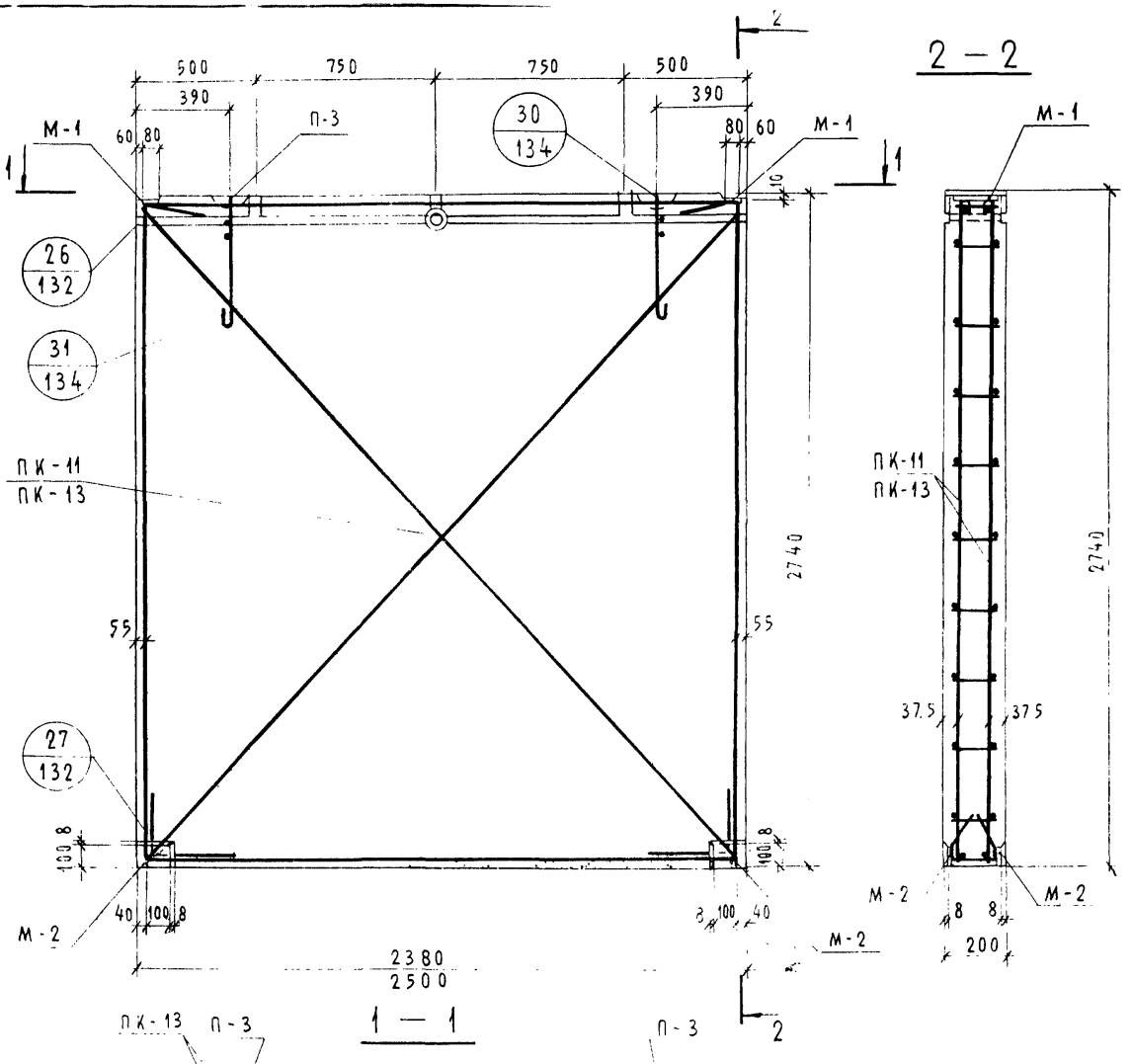

2 — 2

1 — 1

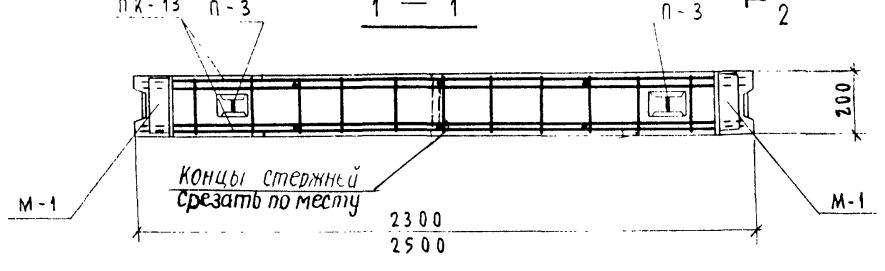

Спецификация
арматурных и закладных деталей

Марка панели	Марка элемента	К-во шт.	Вес детали кг.	Общий вес кг	№ лист
СБВ-24.2.28Т-1	ПК-11	1	12.02	12.02	96
	М-1	2	1.06	2.12	155
	М-2	4	0.94	3.76	155
	П-3	2	2.58	5.16	156
	Итого:			23.06	
СБВ-25.2.28Т-1	ПК-13	1	12.48	12.48	98
	М-1	2	1.06	2.12	155
	М-2	4	0.94	3.76	155
	П-3	2	2.58	5.16	156
	Итого:			23.52	

			1979	1.134-1 В.5	
Рук сектуниф.	Гуров		Блоки СБВ-24.2.28Т-1, СБВ-25.2.28Т-1. Армирование	Стадия	Лист	Листов
ГИП	Гуров			Р	21	
Рук. группы	Канина			Госгражданстрой ЛенЗНИИЭП		
Проверил	Ильина					
Разработал	Грибанова					

Инв. № подл. | Подп. и дата

17130 32

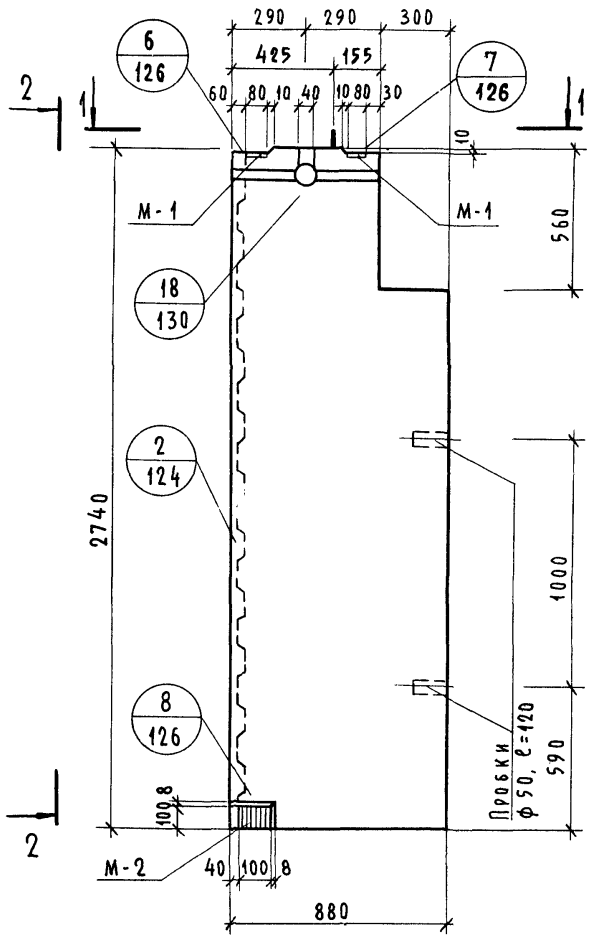

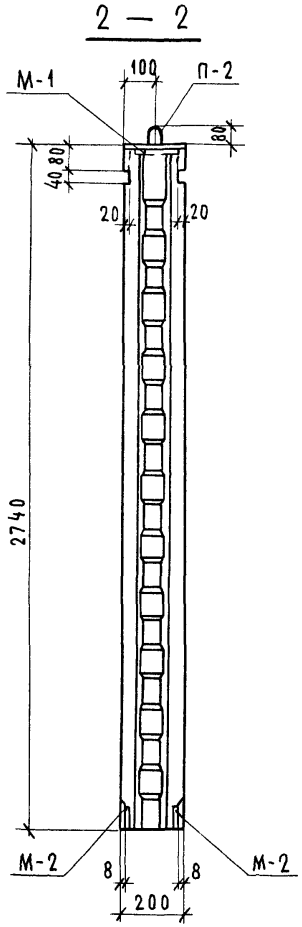

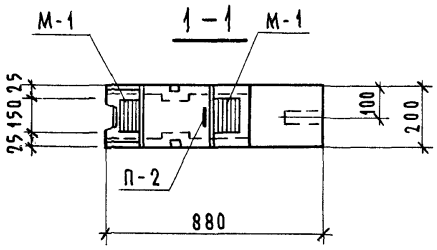

Характеристика изделия			
Марка бетона			200
Объем бетона		м³	0,45
Масса блока		кг	1125
Расход стали	Арматурные детали	кг	7,27
	Закладные детали	кг	4,00
Расход стали на 1 м³ бетона		кг	25,04

Армирование см. на листе 23

			1979	1.134-1 В.5	
Рук.сект.унифик.	Гуров		Блок СБВ-9.2.28Т-2	Стадия	Лист	Листов
ГИП	Гуров			Р	22	
Рук.группы	Канина			Госгражданстрой ЛенЗНИИЭП		
Проверил	Ильина					
Разработал	Грибанова					

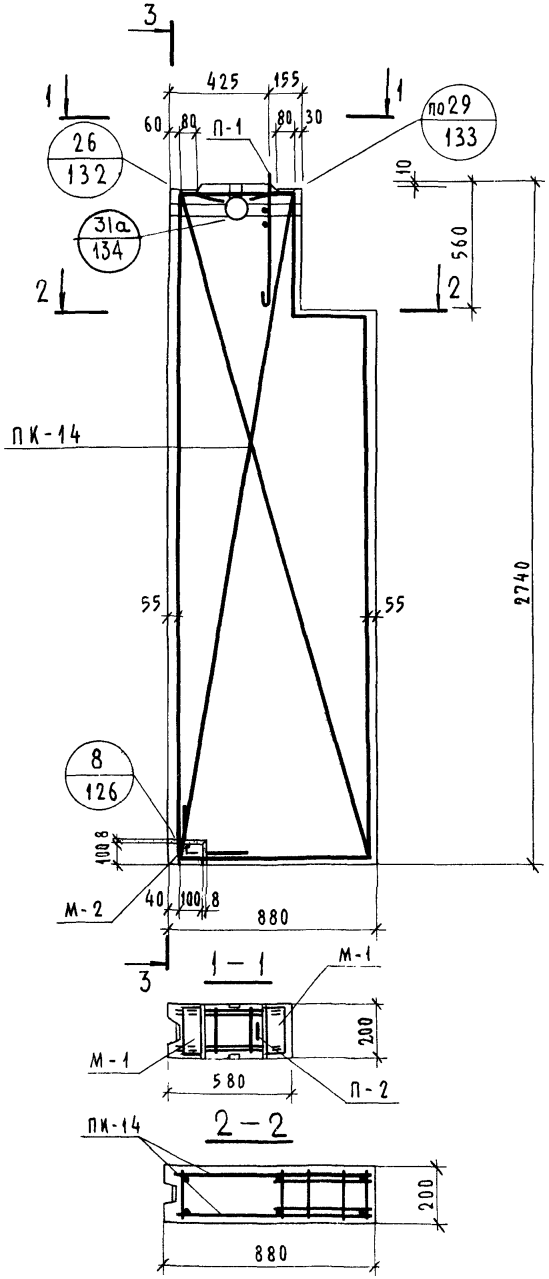

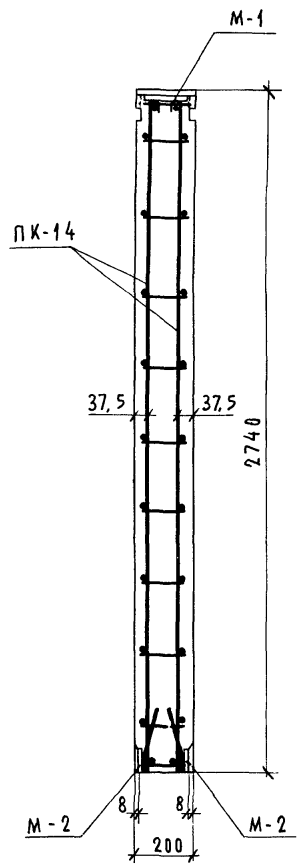

Спецификация арматурных и закладных деталей

Марка панели	Марка элемента	К-во шт	Вес детали, кг	Общий вес, кг	№ № листов
СБВ-9.2.28Т-2	ПК-14	1	5,37	5,37	99
	М-1	2	1,06	2,12	155
	М-2	2	0,94	1,88	155
	П-2	1	1,90	1,90	154
			Итого:	11,27	

Рук.сект.унифГуров		
ГИП	Гуров	
Рук.группы	Канина	
Проверил	Ильина	
Разработал	Грибанова	

1979 | 1.134-1 В.5

БЛОК СБВ-9.2.28Т-2. Армирование

Стадия	Лист	Листов
Р	23	

госгражданстрой ЛенЗНИИЭП

Инв.№ подл. | Подп. и дата

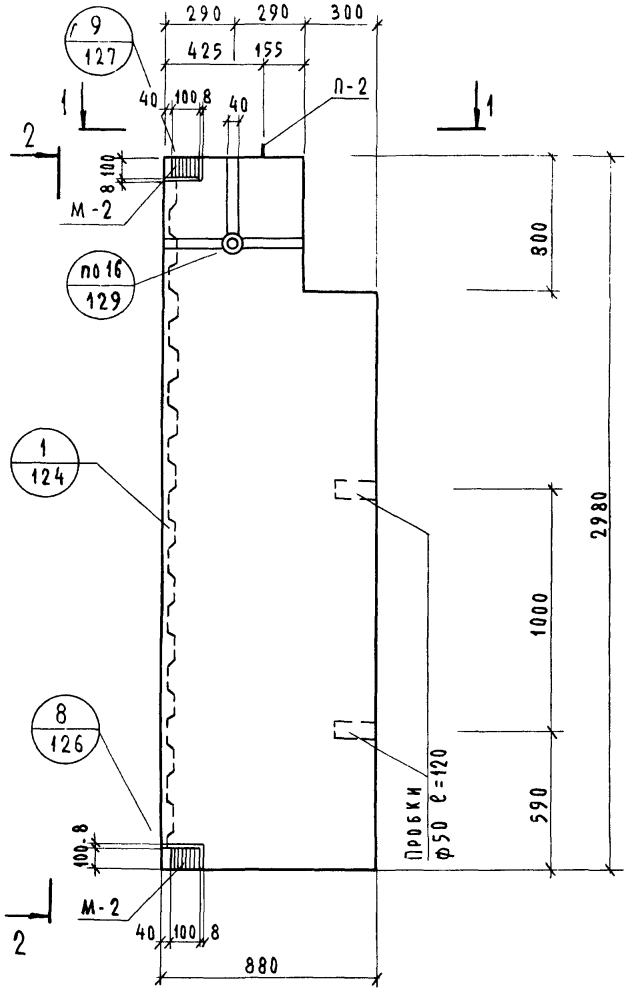

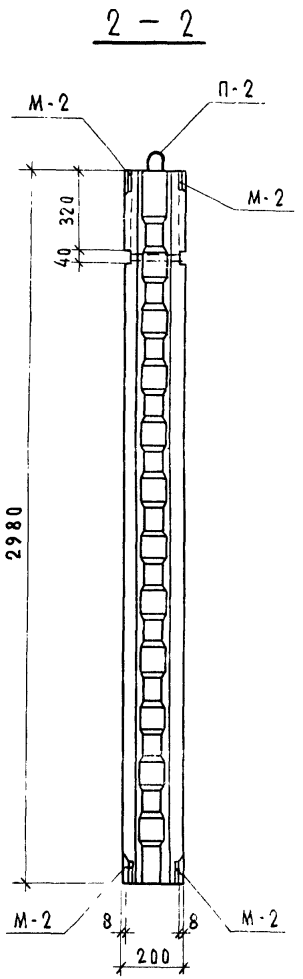

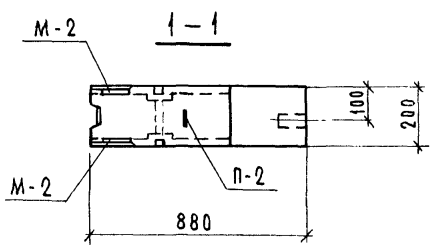

Характеристика изделия			
Марка бетона			200
Объем бетона		м³	0,48
Масса блока		кг	1200
Расход стали	Арматурные детали	кг	7,63
	Закладные детали	кг	3,76
Расход стали на 1 м³ бетона		кг	23,73

Армирование см. на листе 25

			1979	1.134-1 В.5	
Рук. сект. унифик.	Гуров				
ГИП	Гуров			Блок	
Рук. группы	Канина				
Проверил	Ильина			СБВ-9.2.30Т-2	
Разработал	Грибанова				

Стадия	Лист	Листов
Р	24	

Госгражданстрой
ЛенЗНИИЭП

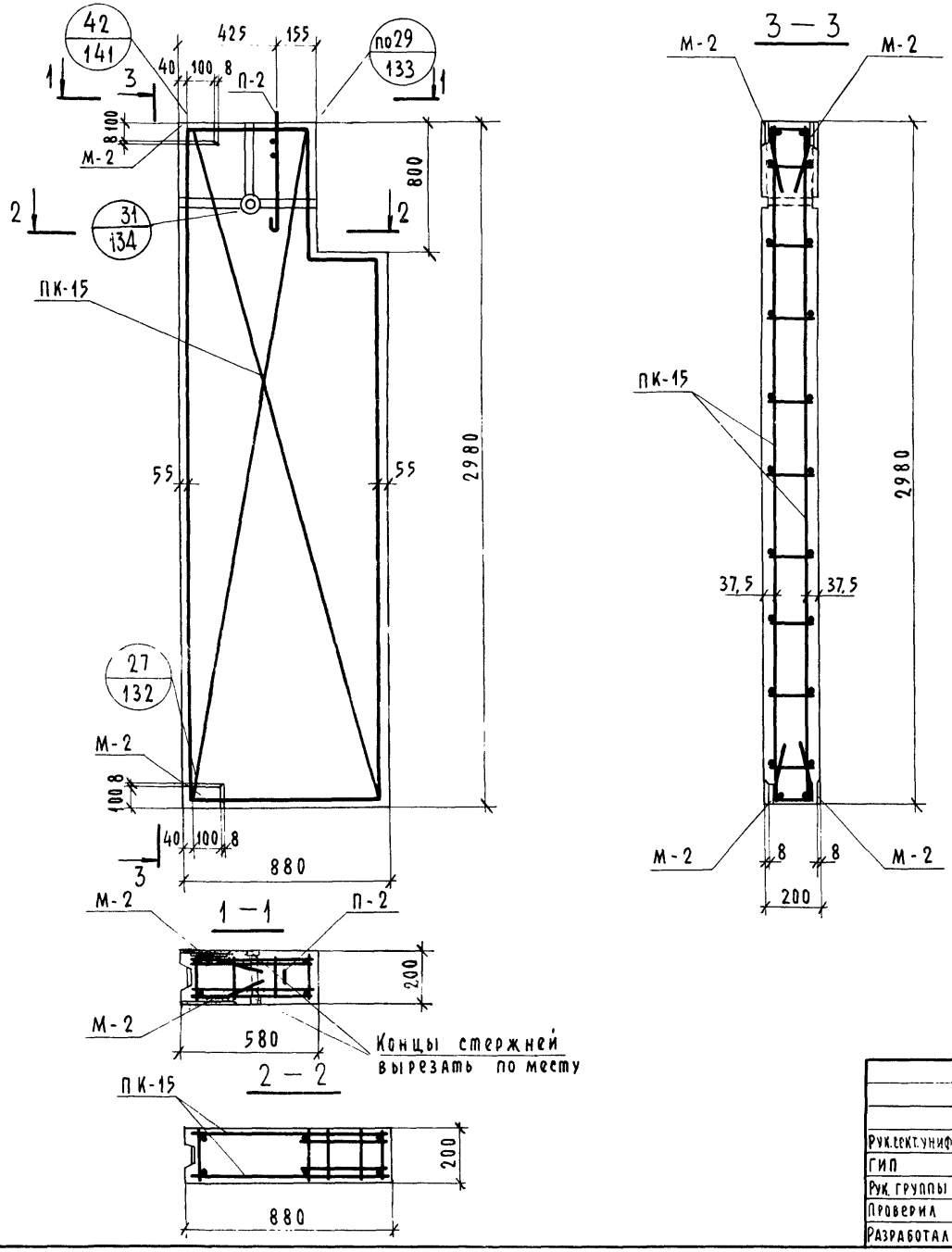

Спецификация арматурных и закладных деталей

Марка панели	Марка элемента	К-во шт	Масса детали кг	Общая масса кг	№№ листов
СБВ-9.2.30Т-2	ПК-15	1	5,73	5,73	100
	М-2	4	0,94	3,76	155
	П-2	1	1,90	1,90	154
			Итого:	11,39	

Рук.сект.унифик.	Гуров	
ГИП	Гуров	
Рук.группы	Канина	
Проверил	Ильина	
Разработал	Грибанова	

1979 | 1.134-1 В.5

Блок СБВ-9.2.30Т-2 Армирование

Стадия	Лист	Листов
Р	25	

Госгражданстрой ЛенЗНИИЭП

Инв.№ подл. | Подп. и дата

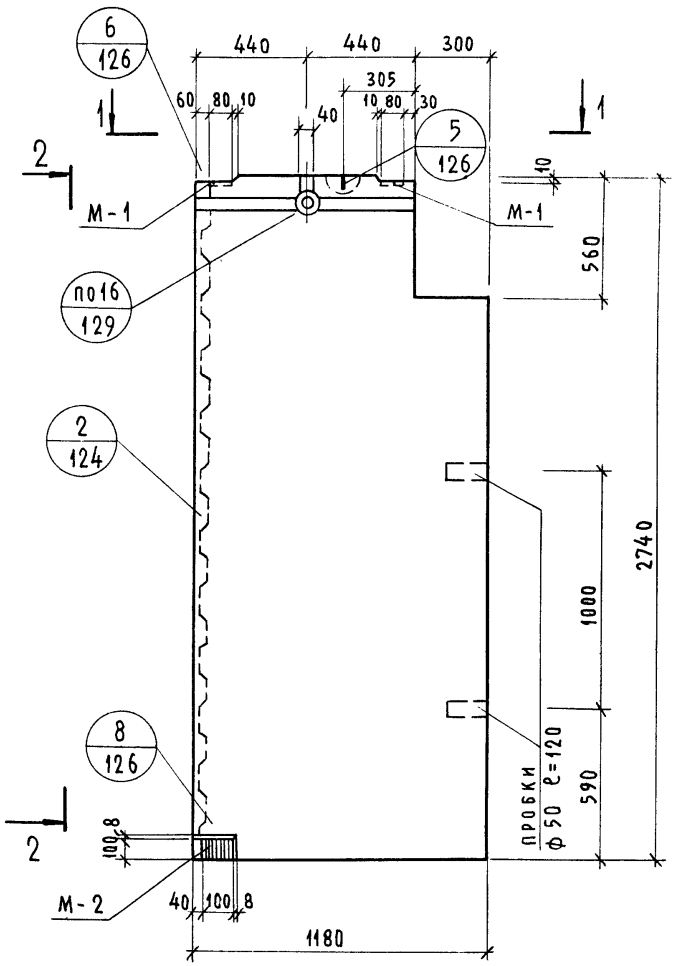

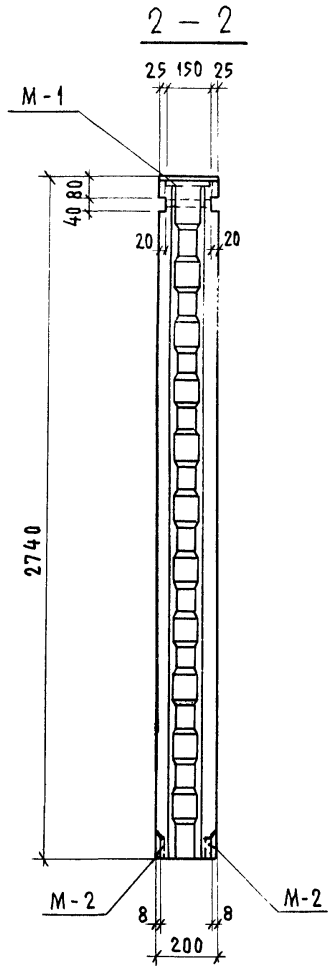

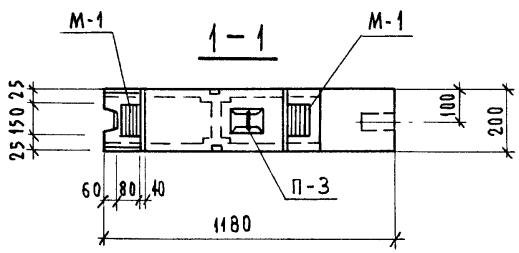

Характеристика изделия			
Марка бетона			200
Объем бетона		м³	0,61
Масса блока		кг	1525
Расход стали	Арматурные детали	кг	8,89
	Закладные детали	кг	4,00
Расход стали на 1 м³ бетона		кг	21,13

Армирование см. на листе 27

Рук.сект.унифик.	Гуров		1979	1.134-1 В.5	
ГИП	Гуров				
Рук.группы	Канина		Блок СБВ-12.2.28Т-2	Стадия	Лист	Листов
Проверил	Ильина			Р	26	
Разработал	Грибанова			ГОСГРАЖДАНСТРОЙ ЛенЗНИИЭП		

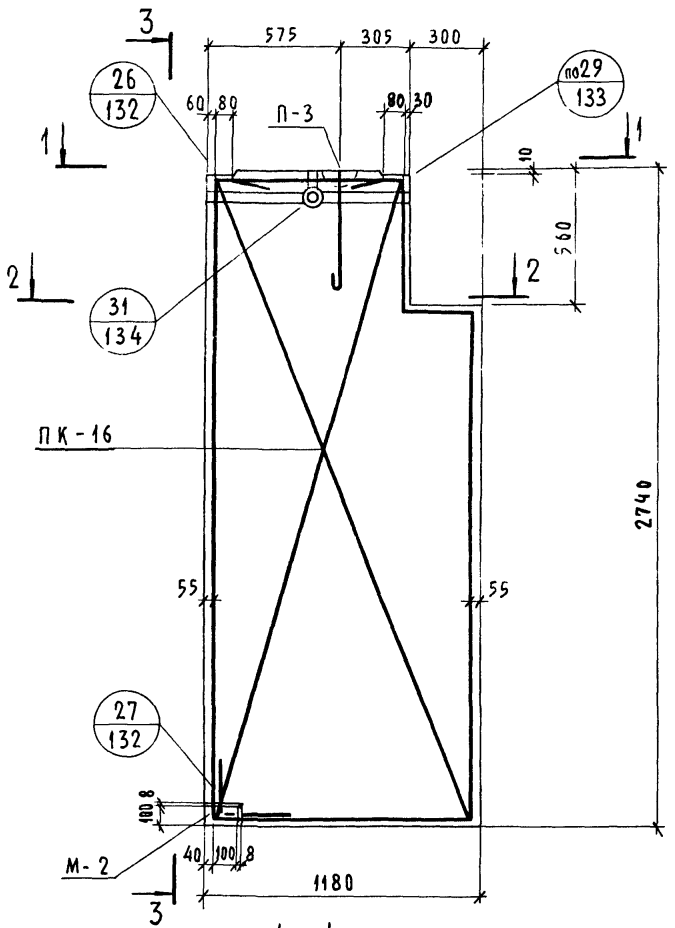

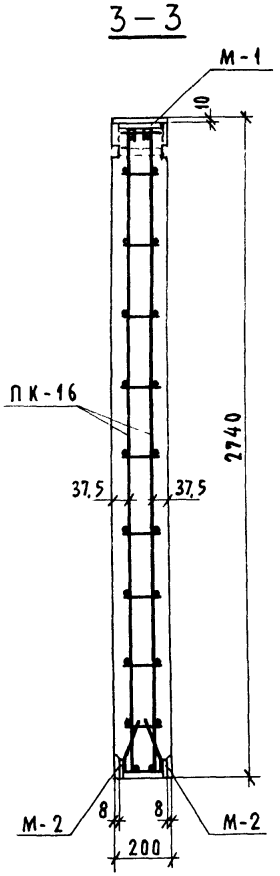

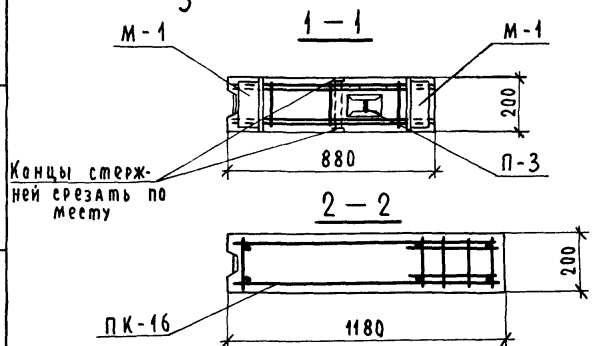

Спецификация арматурных и закладных деталей					
	Марка элемента	К-во шт.	Вес детали кг	Общий вес кг.	НН лист
СББ-12.2.28Т-2	ПК-16	1	6,31	6,31	99
	М-1	2	1,06	2,12	155
	М-2	2	0,94	1,88	155
	П-3	1	2,58	2,58	154
			Итого:	12,89	

			1979	1.134-1 в.5		
Рук.сект.УНИФ	Гуров		Блок СБВ-12.2.28Т-2 Армирование	Стадия	Лист	Листов
ГИП	Гуров			Р	27	
Рук группы	Канина			Госгражданстрой ЛенЗНИИЭП		
Проверил	Ильина					
Разработал	Грибанова					

Инв. № подл | Подп и дата

17130 38

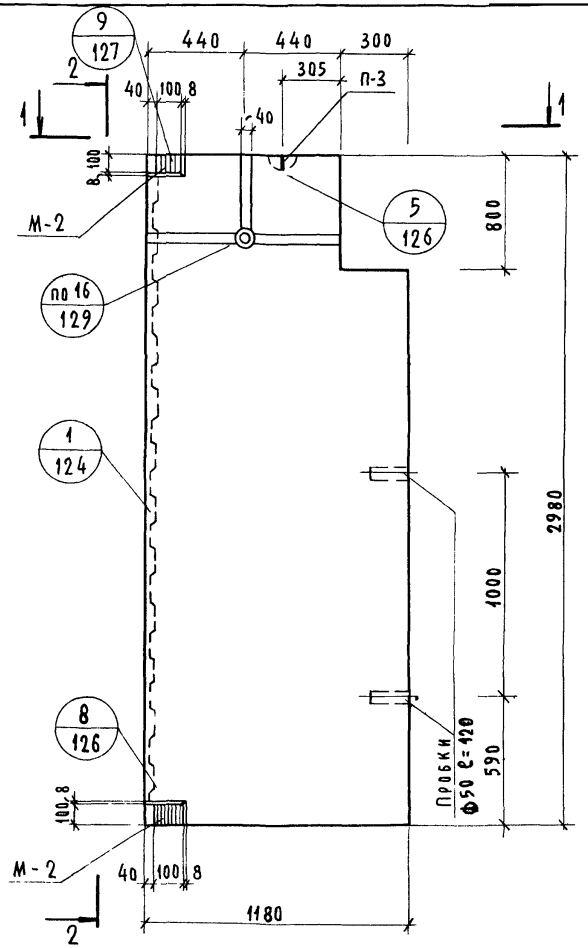

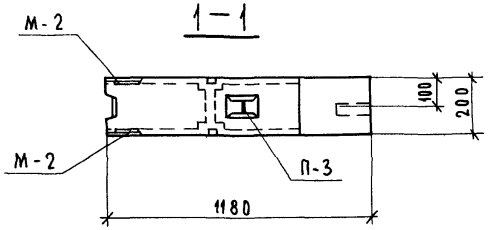

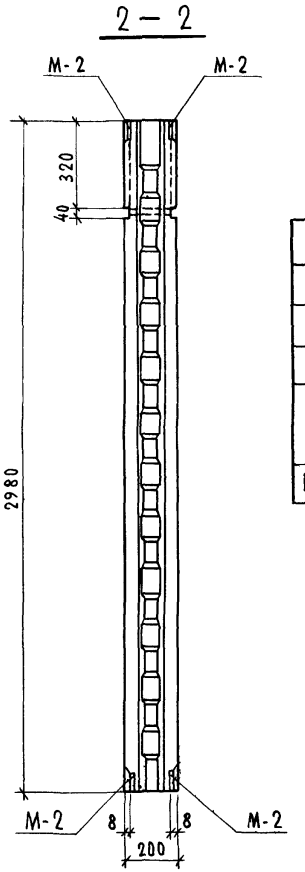

Характеристика изделия			
Марка бетона			200
Объем бетона		м³	0,67
Масса блока		кг	1675
Расход стали	Арматурные детали	кг	9,33
	Закладные детали	кг	3,76
Расход стали на 1м³ бетона		кг	19,54

Армирование см. на листе 29

Рук. сект. унф	Гуров	
ГИП	Гуров	
Рук. группы	Канина	
Проверил	Ильина	
Разработал	Грибанова	

1979 1.134-1 В.5

Блок СБВ-12.2 29Т-2

Стадия	Лист	Листов
Р	28	

Госгражданстрой ЛенЗНИИЭП

17130 39

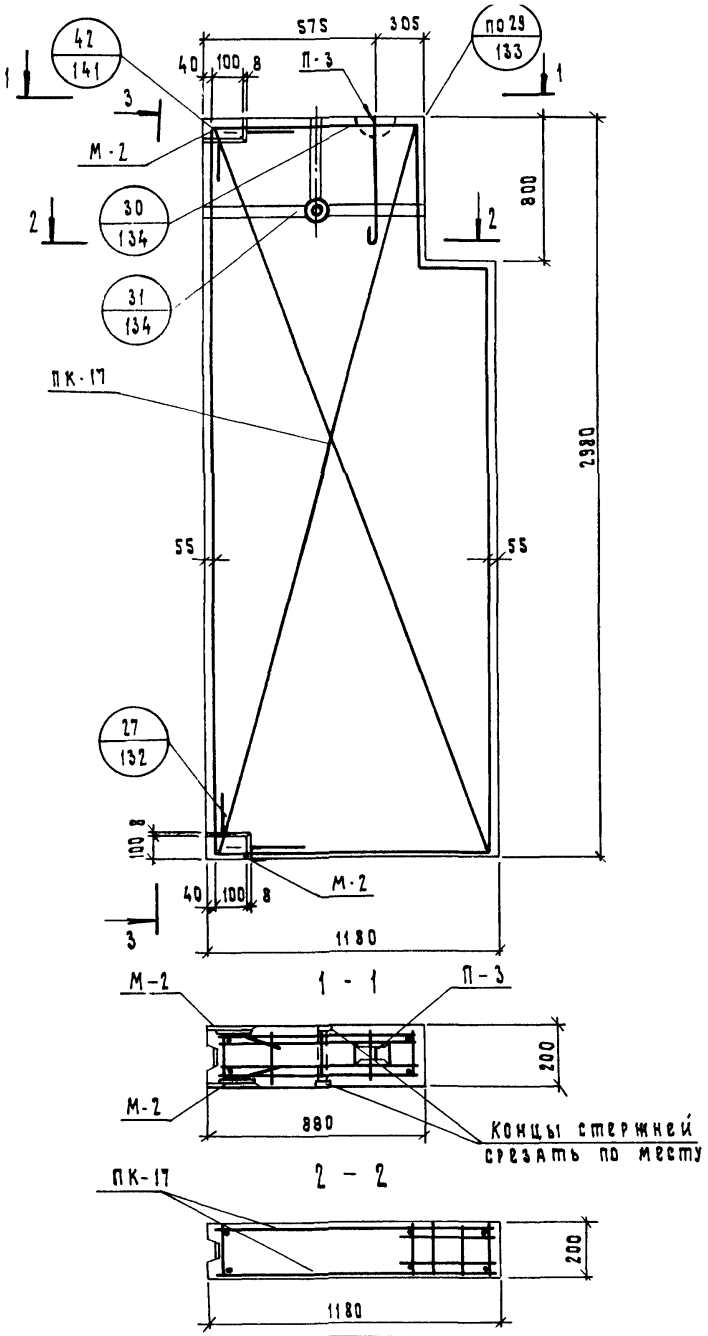

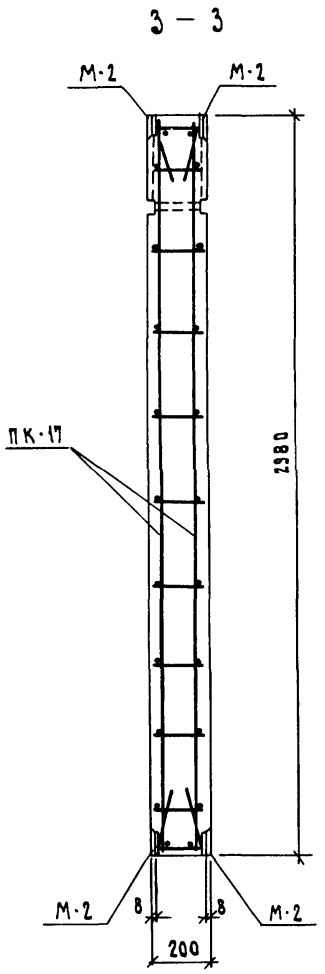

Спецификация арматурных и закладных деталей					
Марка панели	Марка элемента	К-во шт.	Масса детали кг	Общая масса кг	№№ лист
СБВ-12.2.30Т-2	ПК-17	1	6.75	6.75	100
	М-2	4	0.94	3.76	155
	П-3	1	2.58	2.58	154
			Итого:	13.09	

			1979	1.134-1 В.5		
Рук.сект.унифр.	Гуров		Блок СБВ-12.2.30Т-2 Армирование	Стадия	Лист	Листов
ГИП	Гуров			Р	29	
Рук.группы	Канина			Госгражданстрой ЛенЗНИИЭП		
Проверил	Ильина					
Разработ.	Грибанова					

Серия 1.134-1 Выпуск 5

Инв. № подл. | Подп. и дата

17130 40

Выпуск 5

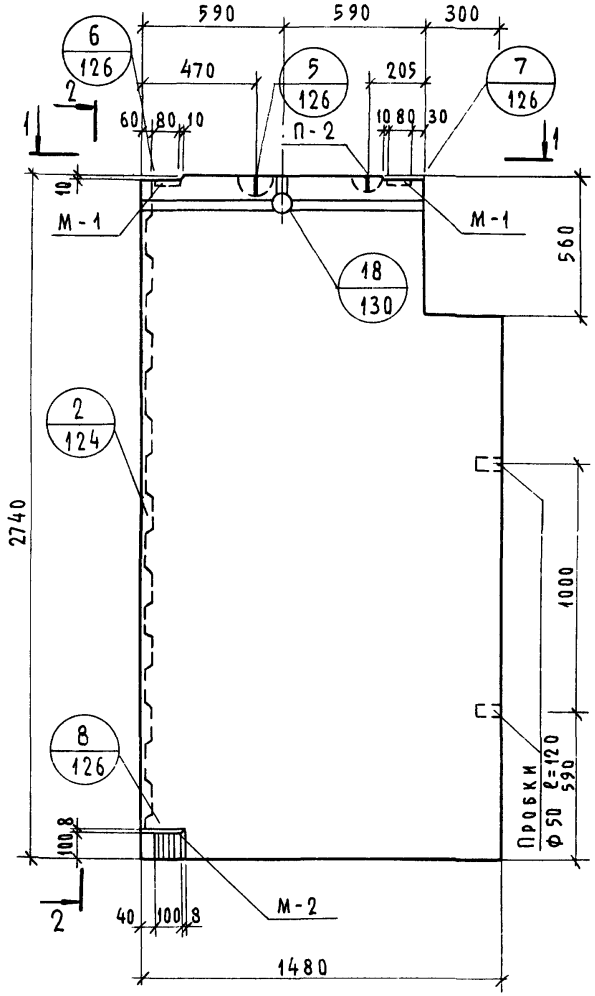

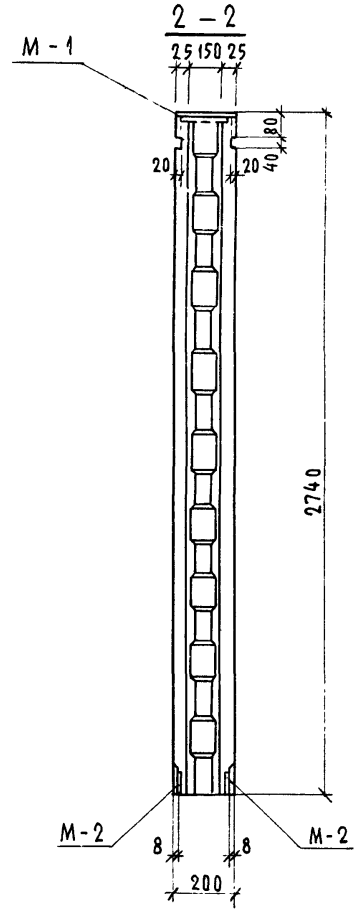

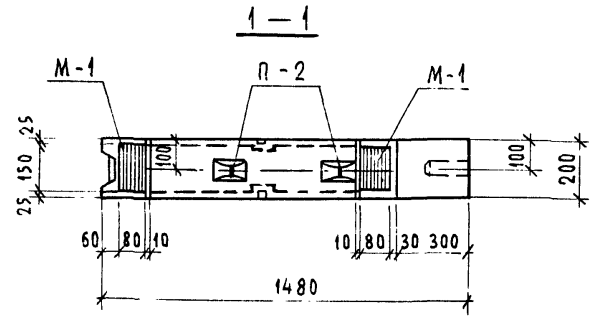

Характеристика изделия			
Марка бетона			200
Объем бетона		м³	0,78
Масса блока		кг	1950
Расход стали	Арматурные детали	кг	12,25
	Закладные детали	кг	4,00
Расход стали на 1 м³ бетона		кг	20,83

Армирование см. на листе 31

			1979	1.134-1 В.5	
Рук.сект.УНИФ	Гуров		Блок СБВ-15.2.28Т-2	Стадия	Лист	Листов
ГИП	Гуров			Р	30	
Рук.группы	Канина			Госгражданстрой ЛенЗНИИЭП		
Проверил	Ильина					
Разработал	Грибанова					

17130 Д1

Серия 1.134-1

Выпуск 5

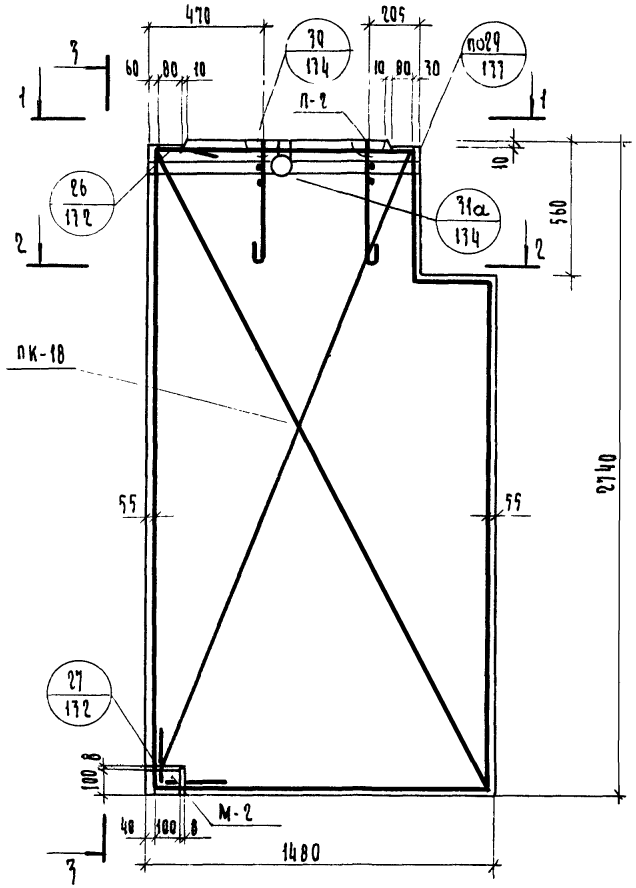

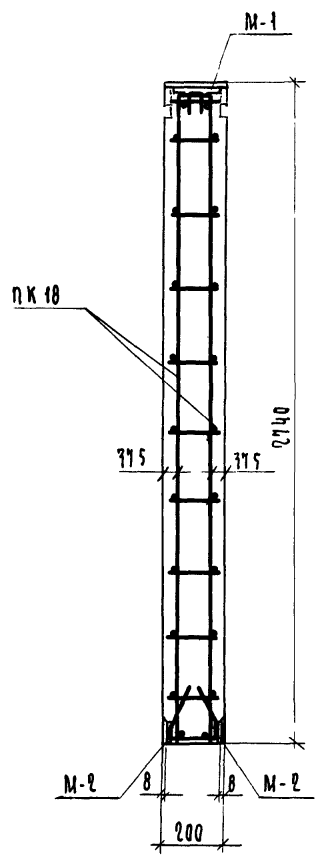

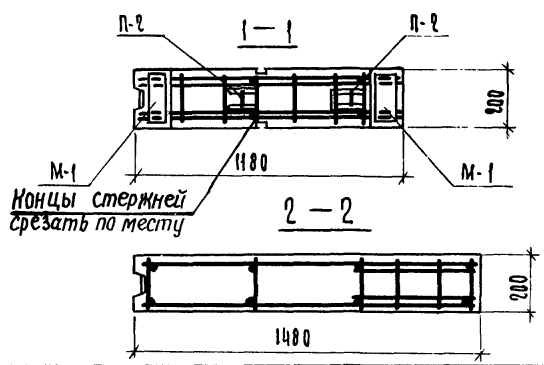

Спецификация арматурных и закладных деталей					
Марка панели	Марка элемента	К-во шт	Масса детали кг	Общая масса кг	NN листов
СБВ-15.2.28Т-2	ПК-18	1	8.45	8.45	101
	М-1	2	1.06	2.12	155
	М-2	2	0.94	1.88	155
	П-2	2	1.90	3.80	154
			Итого	16.25	

Рук.сектуниф	Гуров		1979	1.134-1 В.5	
Гип	Гуров		Блок СБВ-15.2.28Т-2. Армирование	Стадия: Р	Лист: 31
Рук.группы	Канина			Госгражданстрой ЛенЗНИИЭП	
Проверил	Ильина				
Разработал	Грибанова				

Инв № подл | Подп и дата

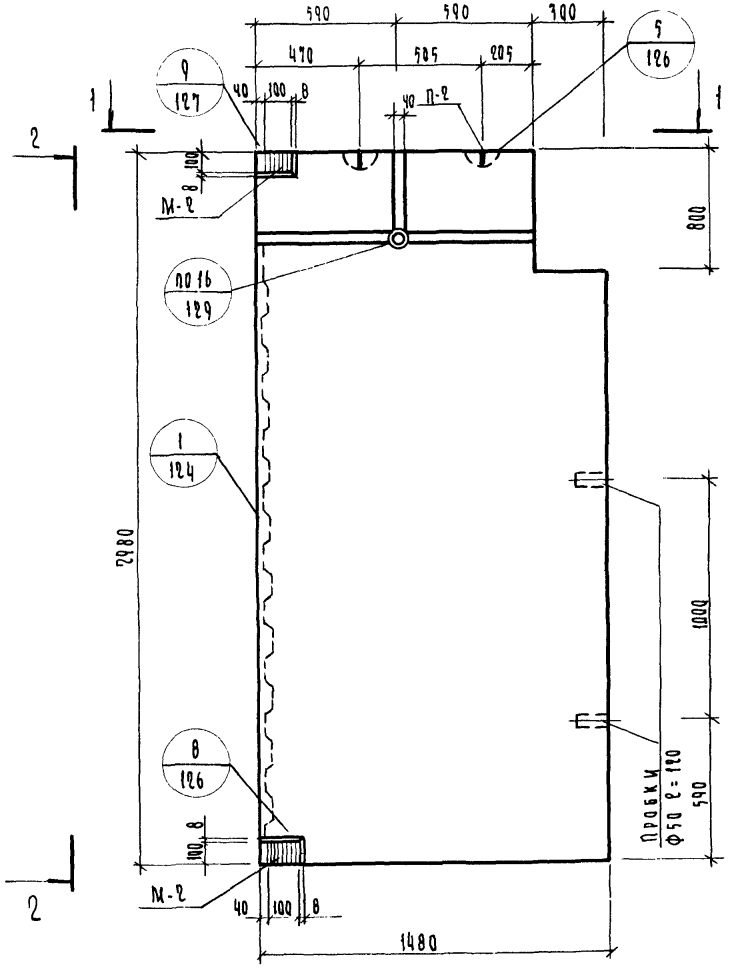

2—2

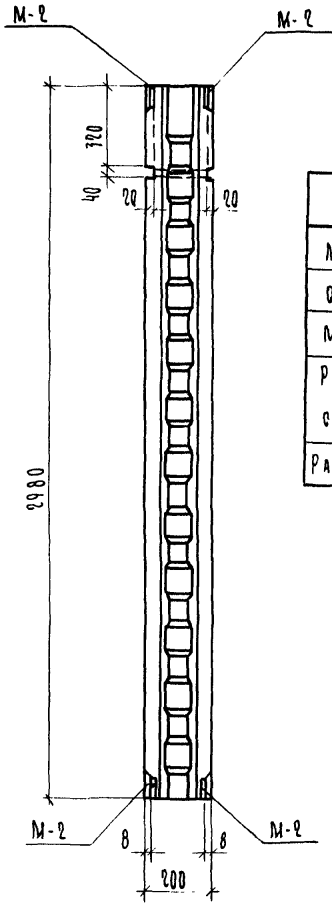

Характеристика изделия			
Марка бетона			200
Объем бетона		$м^3$	0.87
Масса блока		кг	2075
Расход стали	Арматурные детали	кг	18.89
	Закладные детали	кг	3.76
Расход стали на $1м^3$ бетона		кг	20.06

Армирование см. на листе 33.

1—1

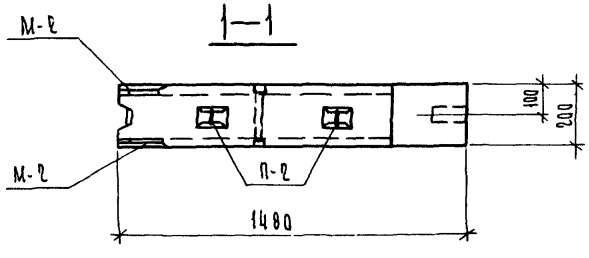

Рук.сект.чиф	Гуров	
ГИП	Гуров	
Рук.группы	Жанкина	
Проверил	Жалкина	
Разработал	Грибанова	

1979 | 1.134-1 В.5

Блок СБВ-15.2.30Т-2

Стадия	Лист	Листов
Р	12	

Госгражданстрой ЛенЗНИИЭП

17130 Д3

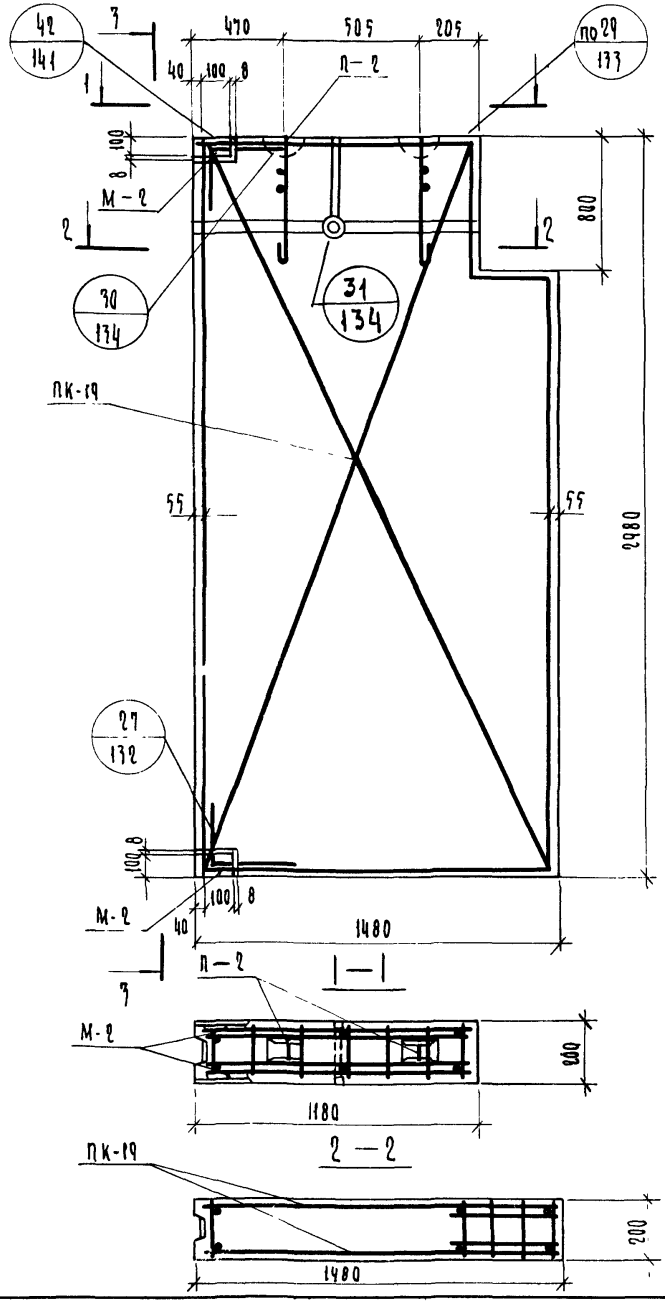

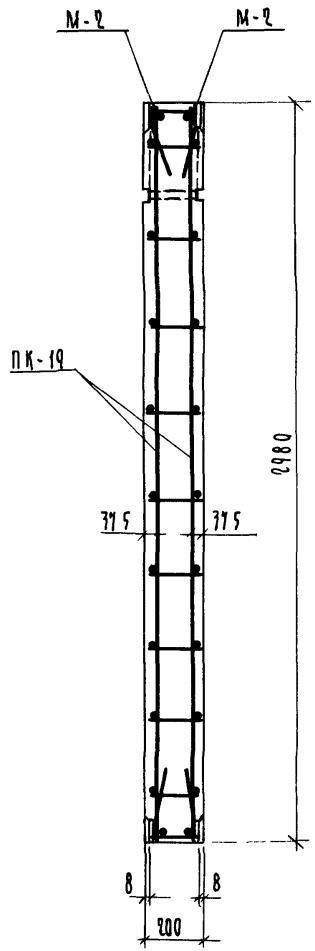

Спецификация
арматурных и закладных деталей

Марка панели	Марка элемента	К-во шт	Масса детали кг	Общая масса кг	NN листов
СБВ-15.2.30Т-2	ПК-19	1	9.09	9.09	102
	М-2	4	0.94	3.76	155
	П-2	2	1.90	3.80	154
			Итого	16.65	

Рук сектуниф	Гуров	
Гип	Гуров	
Рук группы	Жанина	
Проверил	Ильина	
Разработал	Грибанова	

1979 | 1.134-1 В.5

Блок
СБВ-15.2.30Т-2
Армирование

Стадия	Лист	Листов
Р	33	

Госгражданстрой
ЛенЗНИИЭП

Подп. и дата
Инв. № подл.

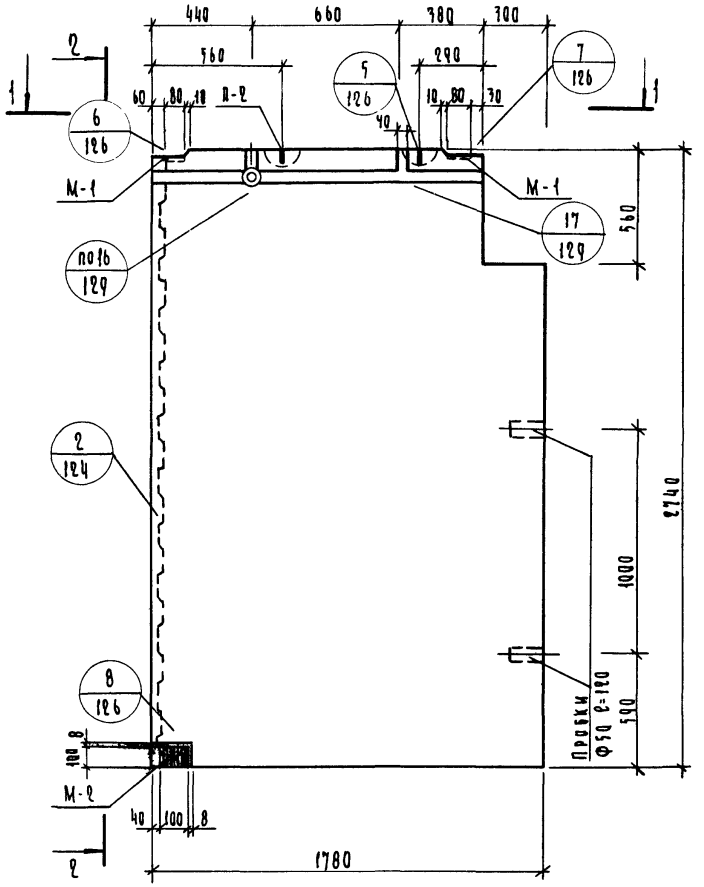

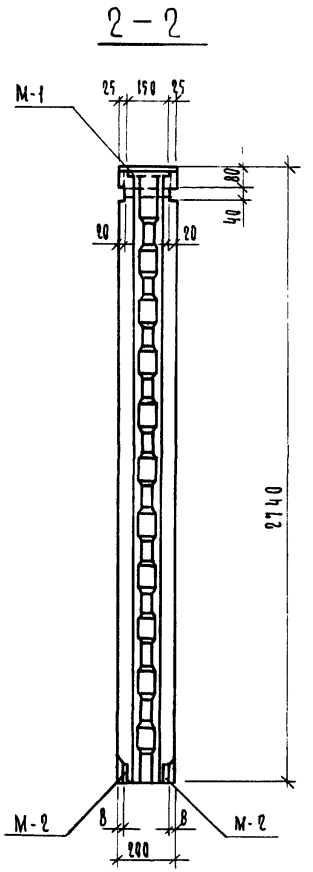

Характеристика изделия			
Марка бетона			200
Объем бетона		м³	0.94
Масса блока		кг	2350
Расход стали	Арматурные дет.	кг	13.36
	Закладные детали	кг	4.00
Расход стали на 1м³ бетона		кг	18 47

Армирование см на листе 35

Рук.сект.чиф	Гуров	
ГИП	Гуров	
Рук.группы	Камина	
Проверил	Ильина	
Разработал	Грибанова	

1979 | 1.134-1 В.5

Блок СБ 8-18. 2. 28 Т-2

стадия	лист	листов
Р	34	

Госгражданстрой ЛенЗНИИЭП

17130 45

Выпуск 5

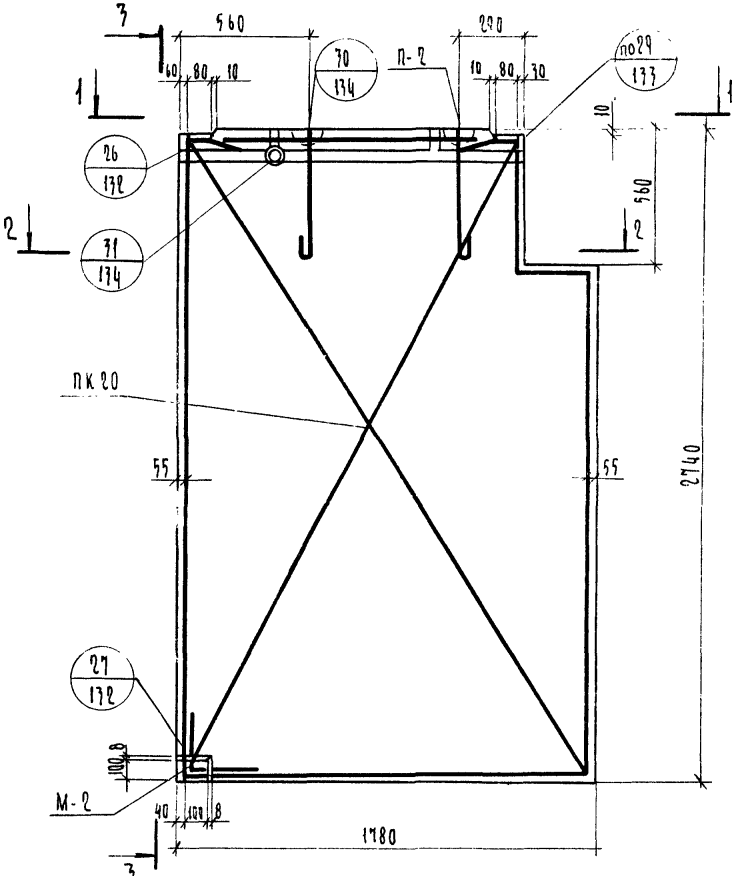

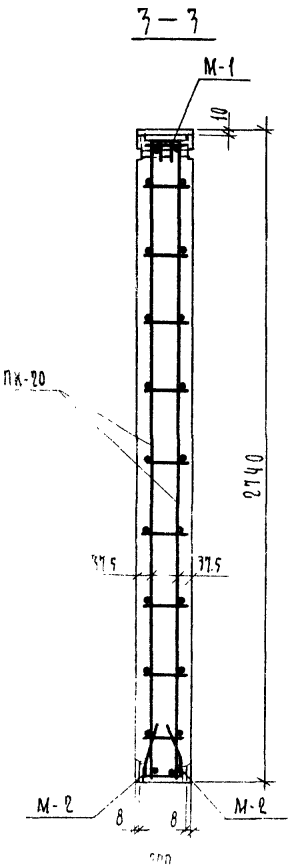

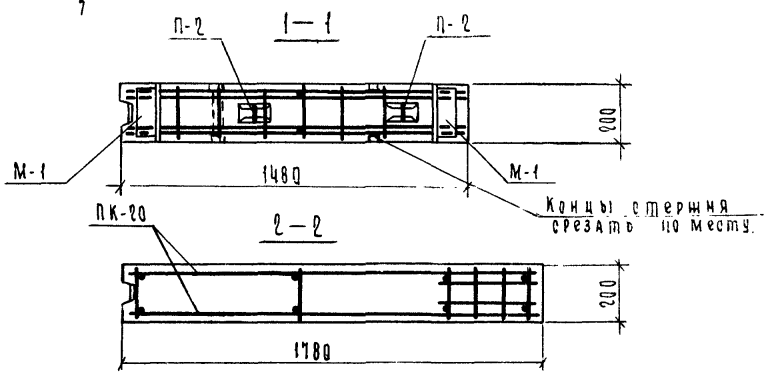

Спецификация
арматурных и закладных деталей

Марка панели	Марка элемента	К-во шт.	Масса детали кг.	Общая масса кг.	NN листов
СБВ-18.2.28Т-2	ПК-20	1	9.56	9.56	101
	М-1	2	1.06	2.12	155
	М-2	2	0.94	1.88	155
	П-2	2	1.90	3.80	154
			Итого:	17.76	

Рук.сект.чиф	Гуров	
ГИП	Гуров	
Рук.группы	Канина	
Проверил	Ильина	
Разработал	Грибанова	

1979 | 1.134-1 В.5

Блок СБВ-18.2.28Т-2. Армирование

Стадия	Лист	Листов
Р	75	

Госгражданстрой ЛенЗНИИЭП

Инв. № подл. | Подп. и дата

Выпуск 5

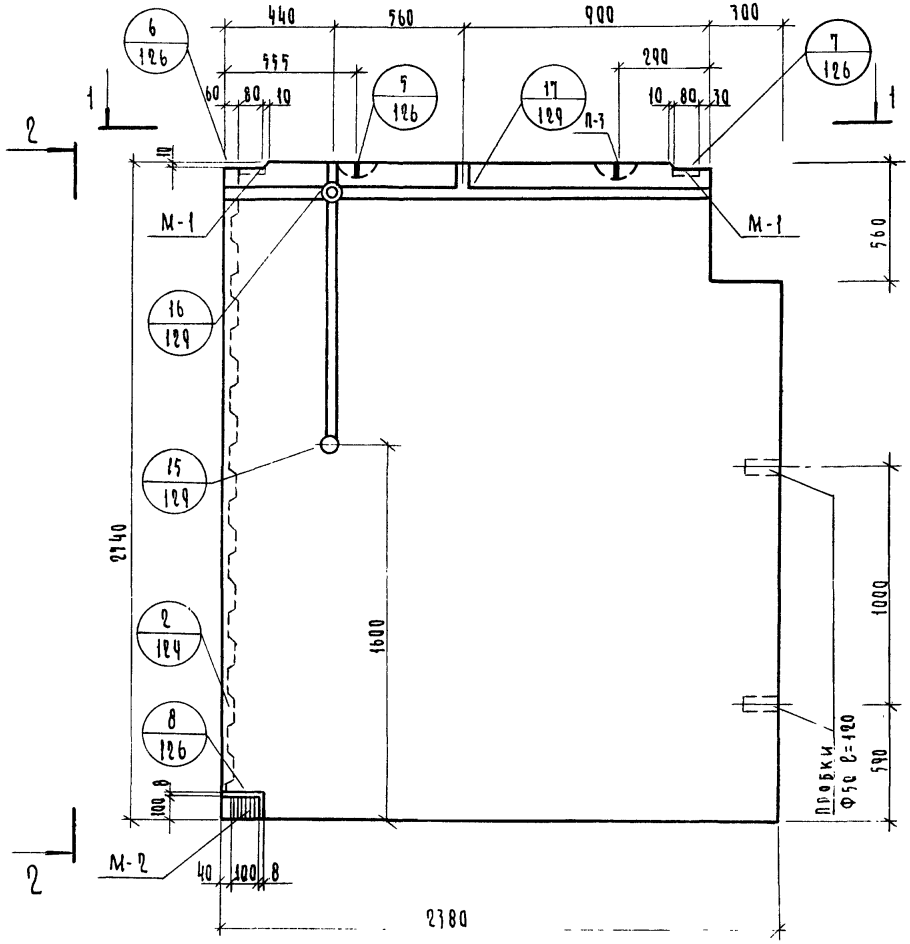

2 — 2

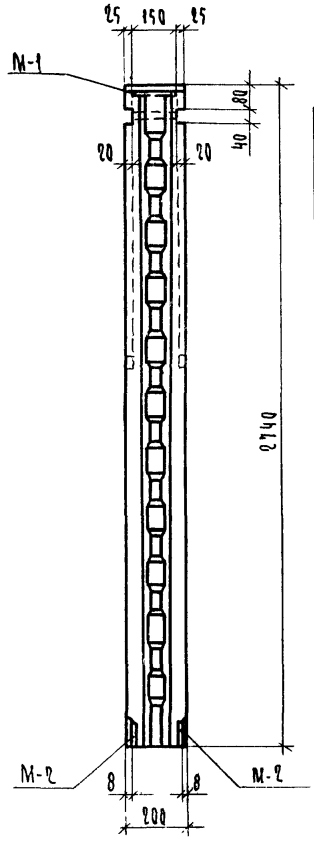

Характеристика изделия			
Марка бетона			200
Объем бетона		м³	1,27
Масса бетона		кг	3175
Расход стали	Арматурные дет.	кг	17,87
	Закладные детали	кг	4,00
Расход стали на 1 м³ бетона		кг	17,19

Армирование см. на листе 37.

1 — 1

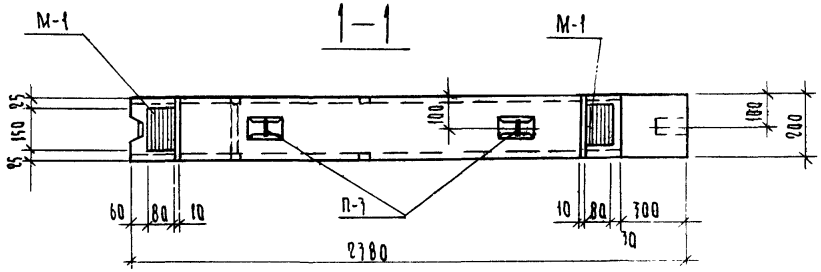

			1979	1.134-1 В.5		
Рук сект. унифицир.	Гуров		Блок СБВ-24 2.28 Т-2	Стадия	Лист	Листов
ГКП	Гуров			Р	36	
Рук группы	Канина			Госгражданстрой ЛенЗНИИЭП		
Проверил	Ильина					
Разработал	Грибанова					

17130 47

Выпуск 5

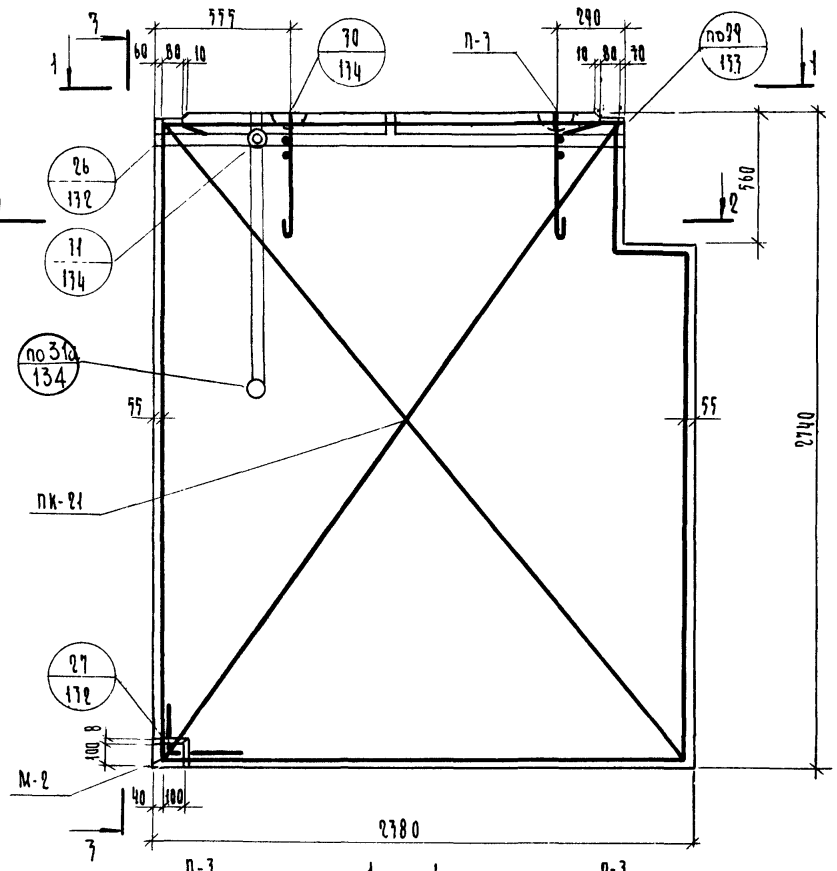

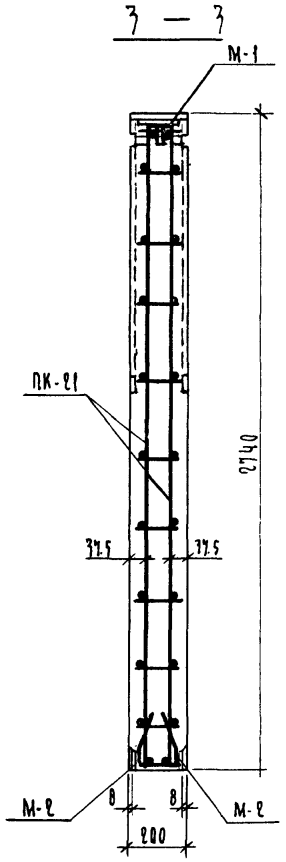

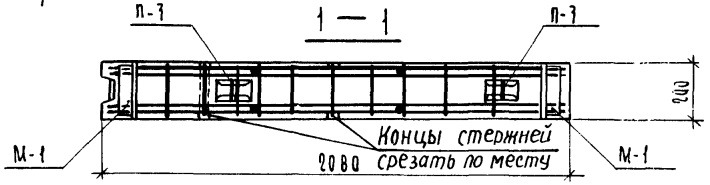

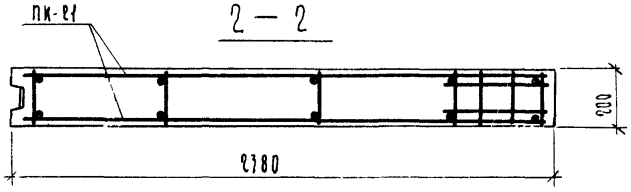

Спецификация:
арматурных и закладных деталей

Марка панели	Марка элемента	К-во шт.	Масса деталей кг.	Общая масса кг.	NN листов
СБВ-24.2.28Т-2	ПК-21	1	12.67	12.67	107
	М-1	2	1.06	2.12	155
	М-2	2	0.94	1.88	155
	П-3	2	2.58	5.16	154
			Итого:	21.83	

Рук.сект.унифГуров		
ГИП	Гуров	
Рук.группы	Канина	
Проверил	Ильина	
Разработал	Грибанова	

1979 | 1.134-1 В.5

Блок СБВ-24.2.28Т-2. Армирование

Стадия	Лист	Листов
Р	77	

Госгражданстрой ЛенЗНИИЭП

Подп. и дата | Инв. № подл.

17130 48

выпуск 5

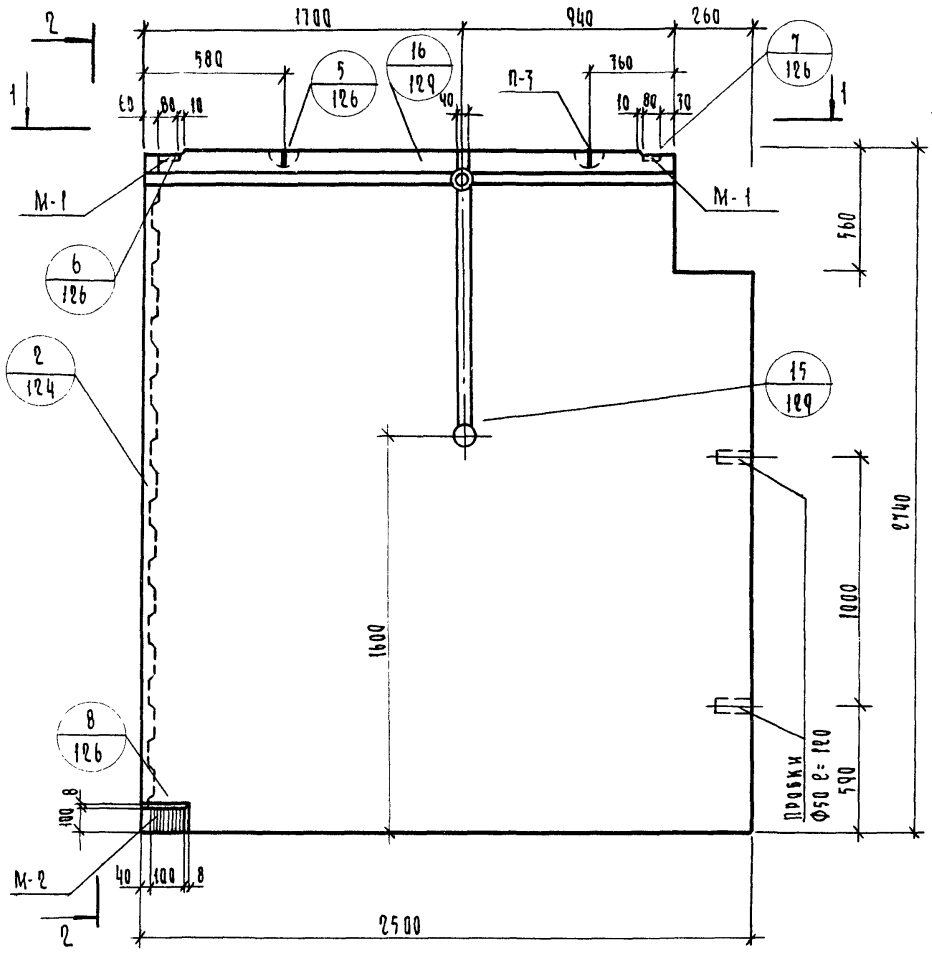

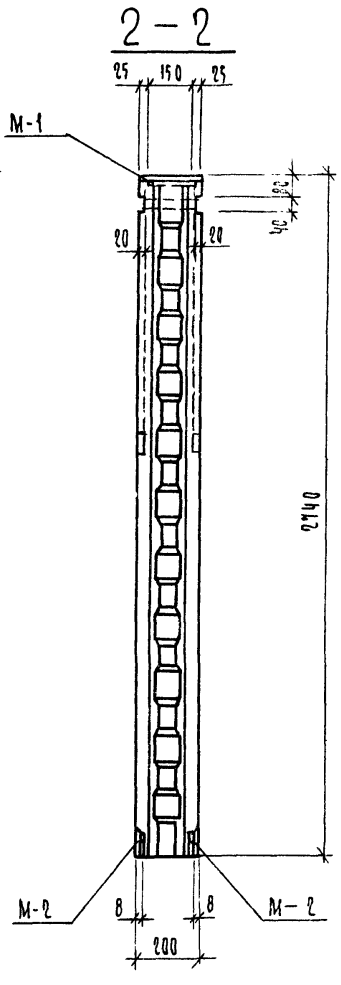

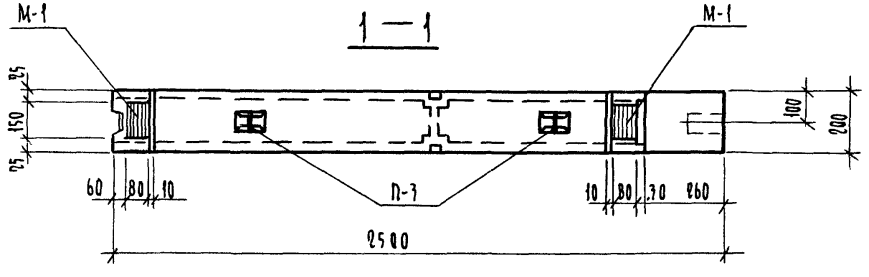

Характеристика изделия			
Марка бетона			200
Объем бетона		м³	1.34
Масса блока		кг	3350
Расход стали	Арматурные детали	кг	18.30
	Закладные детали	кг.	4.00
Расход стали на 1м³ бетона		кг	16.64

Армирование см. на листе 39.

Рук.сект.униф	Гуров		1979	1.134-1 В.5	
ГИП	Гуров		Блок	Стадия	Лист	Листов
Рук.группы	Канина		СБВ-25.2.28Т-2	Р	38	
Проверил	Ильина			Госгражданстрой		
Разработал	Грибанова			ЛенЗНИИЭП		

17130 49

Серия 1.134-1
Выпуск 5

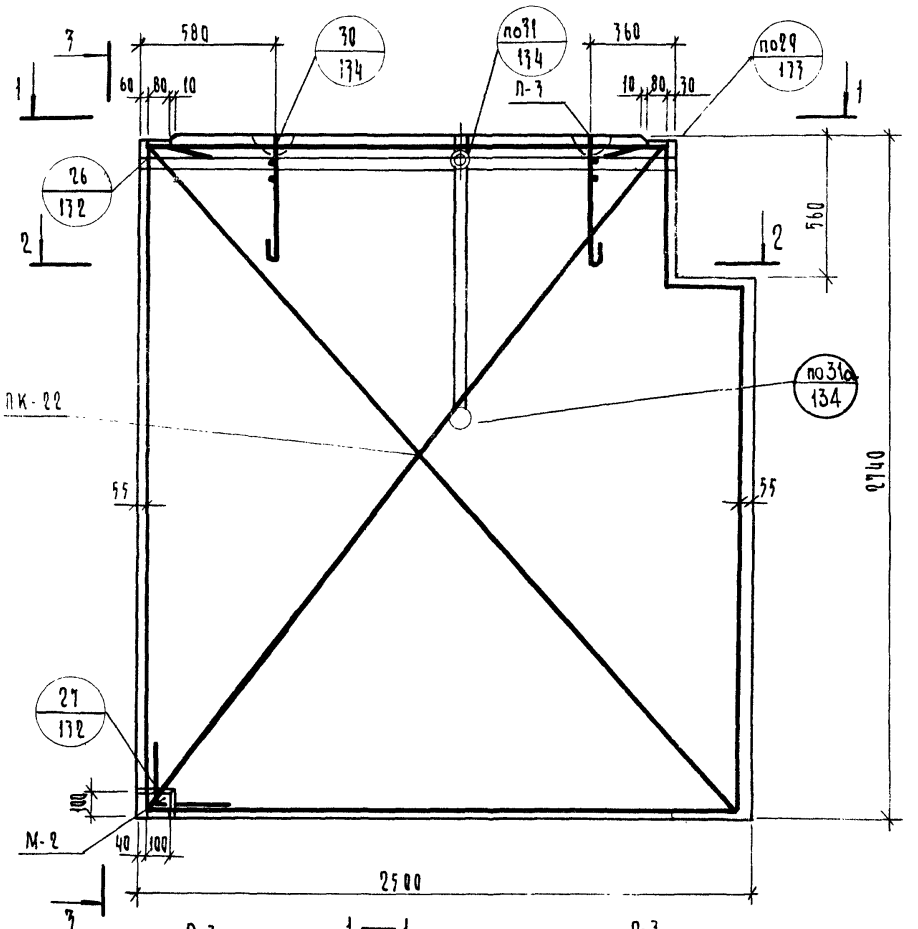

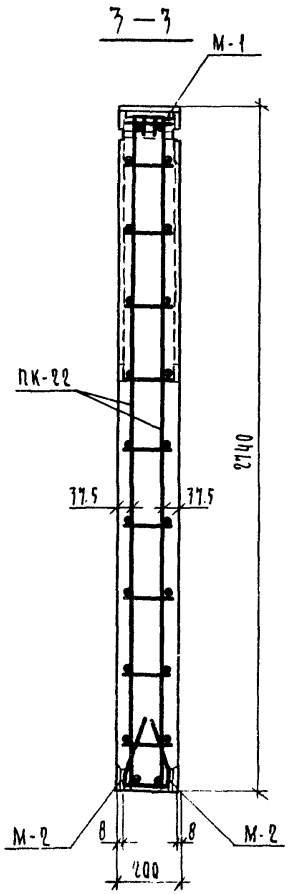

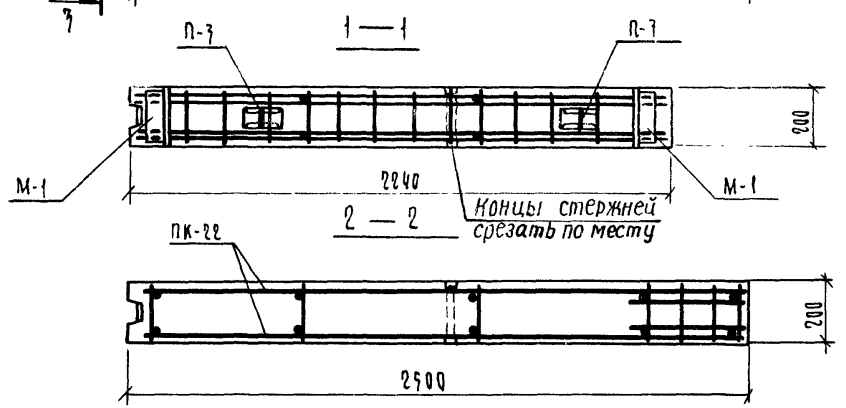

Спецификация
Арматурных и закладных деталей

Марка панели	Марка элемента	К-во шт.	Масса детали кг	Общая масса кг	№№ листов
СБВ-25.2.28Т-2	ПК-22	1	17.14	17.14	107
	М-1	2	1.06	2.12	155
	М-2	2	0.94	1.88	155
	П-3	2	2.58	5.16	154
			Итого:	22.30	

			1979	1.134-1 В.5	
Рук.сект.инж.	Гуров				
Гип	Гуров		Блок СБВ-25.2.28Т-2. Армирование	Стадия: Р; Лист: 39; Листов:	
Рук.группы	Канина				
Проверил	Ильина				
Разработал	Грибанова			Госгражданстрой ЛенЗНИИЭП	

Инв.№ подл. | Подп. и дата

17130 50

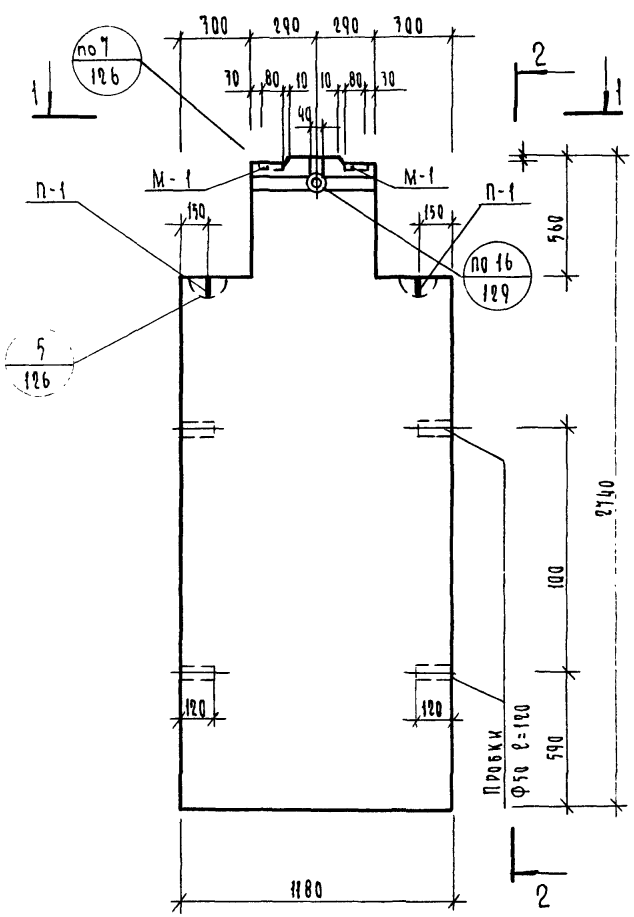

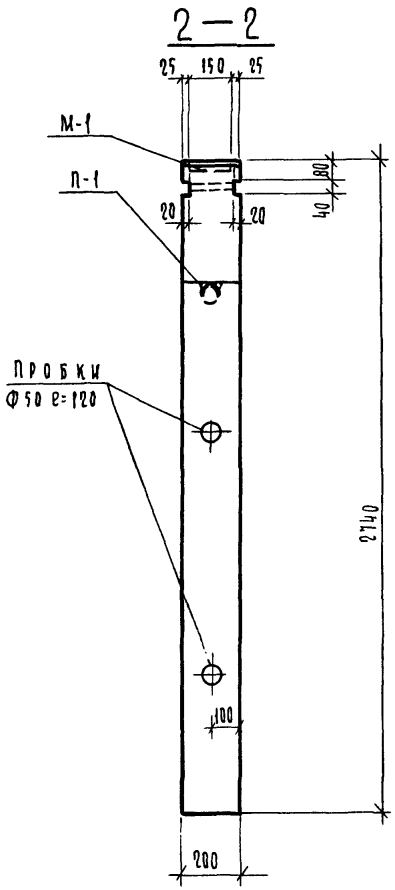

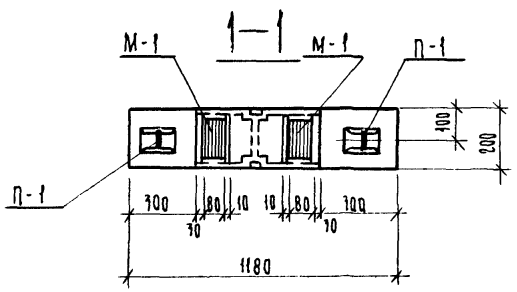

Характеристика изделия			
Марка бетона			200
Объем бетона		$м^3$	0.58
Масса блока		кг	1450
Расход стали	Арматурные детали	кг	9.60
	Закладные детали	кг	2.12
Расход стали на $1 м^3$ бетона.		кг	20.21

Армирование см. на листе 41.

Рук.сект.чиф	Гуров	
Гип	Гуров	
Рук.группы	Канина	
Проверил	Цыбина	
Разработал	Трибанова	

1979 | 1.134-1 В.5

Блок СБВ-12.2.28Т-3

Стадия	Лист.	Листов
Р	40	

Госгражданстрой ЛенЗНИИЭП

17130 51

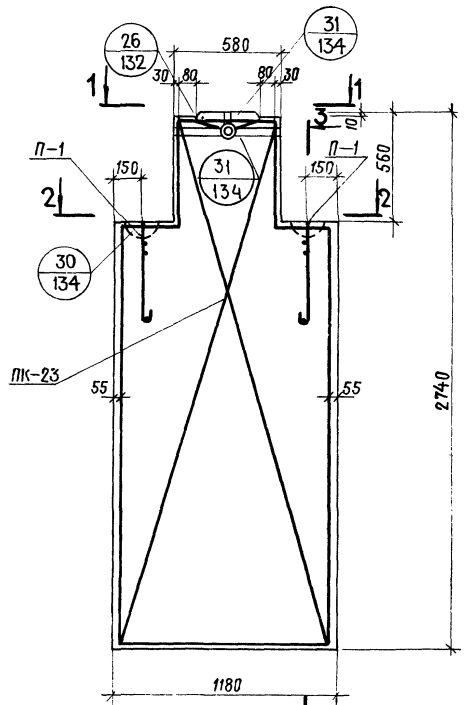

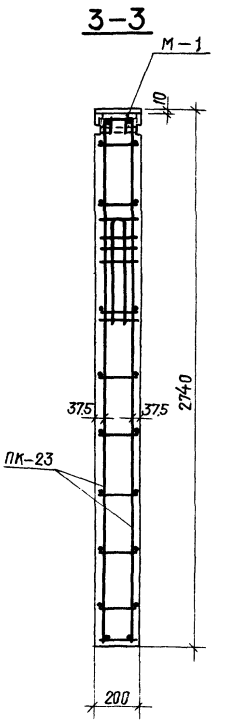

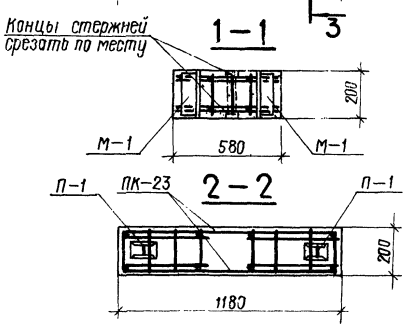

Спецификация арматурных и закладных деталей

Марка панели	Марка элемента	К-во шт.	Масса детали, кг	Общая масса, кг	№№ листов
СБВ-12.2.28Т-3	ПК-23	1	6.96	6.96	104
	М-1	2	1.06	2.12	155
	П-1	2	1.32	2.64	154
			Итого:	11.72	

				1979	1.134-1 В.5	
Рук.сектуния	Гуров					
ГИП	Гуров		Блок СБВ-12.2.28Т-3 Армирование	Стадия	Лист	Листов
Рук.группы	Канина			Р	41	
Проверил	Ильина			ГОСГРАЖДАНСТРОЙ ЛенЗНИИЭП		
Разработал	Грибанова					

Копировал: Полищук

17130 52

Подп. и дата

Инв.№ подл.

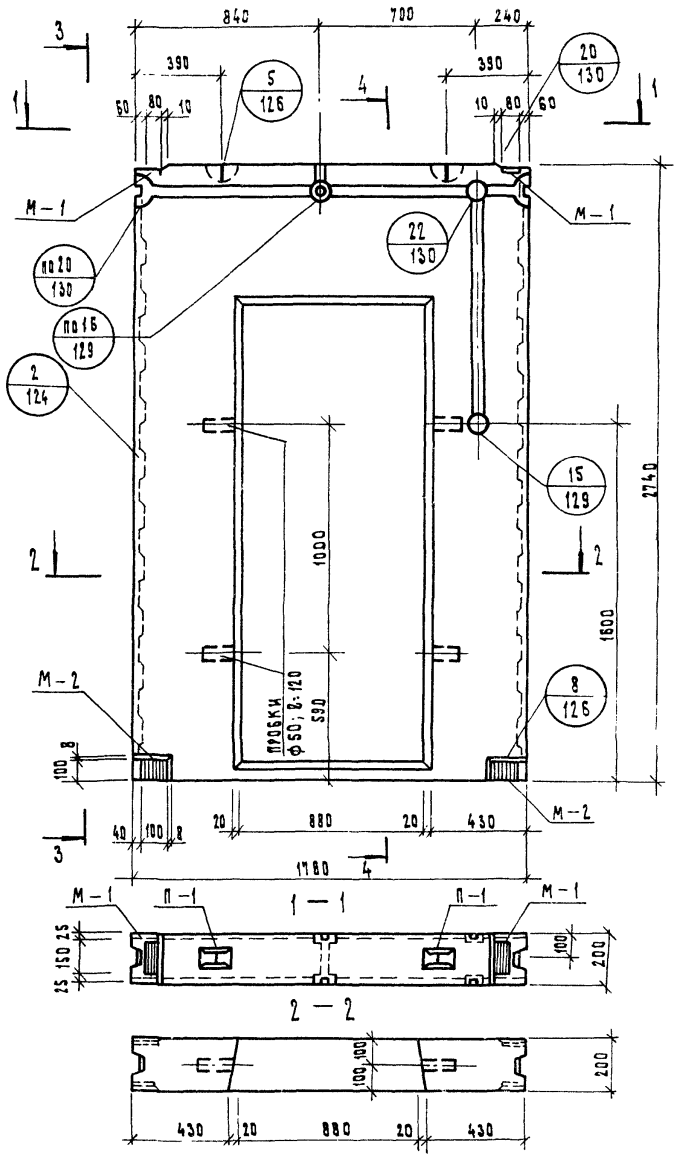

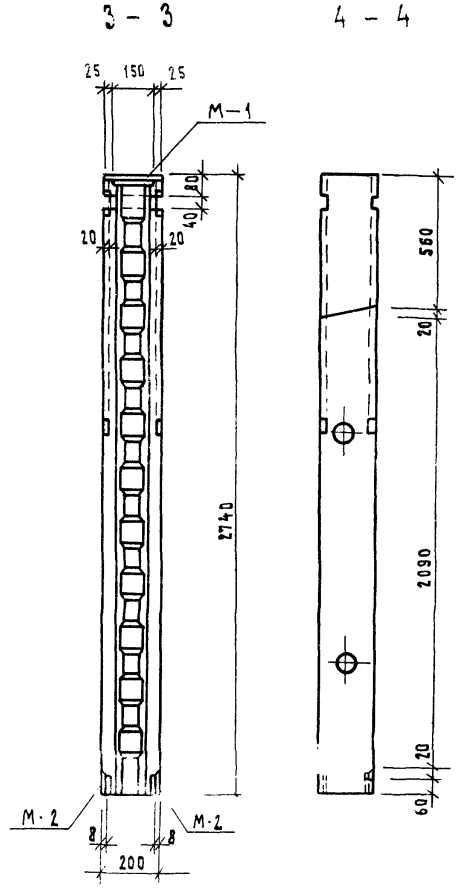

Характеристика изделия			
Марка бетона			200
Объем бетона		$м^3$	0.61
Масса блока		кг	1525
Расход стали	Арматурные детали	кг	28.48
	Закладные детали	кг	5.88
Расход стали на $1 м^3$ бетона		кг	57.33

Армирование см. на листе 43.

			1979	1.134-1 В.5			
Рук. сект. унив	Гуров				стадия	лист	листов
ГИП	Гуров				Р	42	
Рук. группы	Канина		Блок СБВ-18.2.28Т-4		госгражданстрой ЛенЗНИИЭП		
Проверил	Ильина						
Разработал	Грибанова						

17130 53

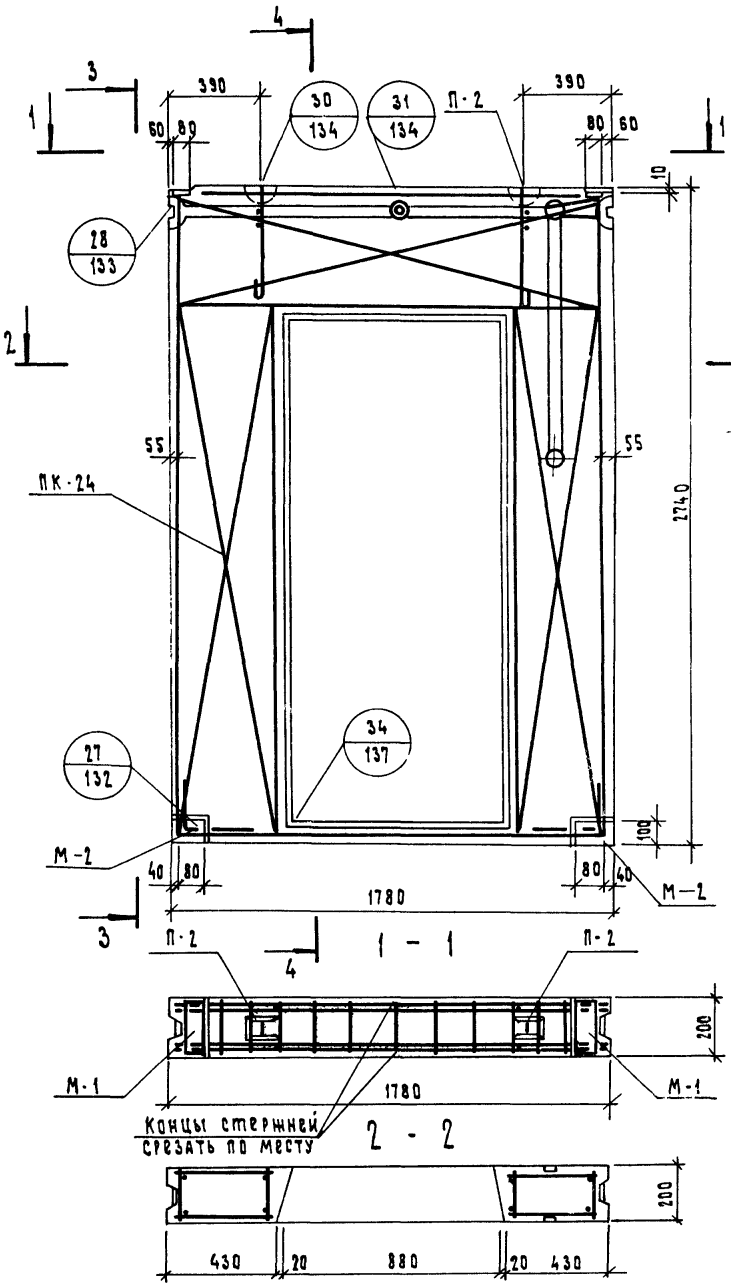

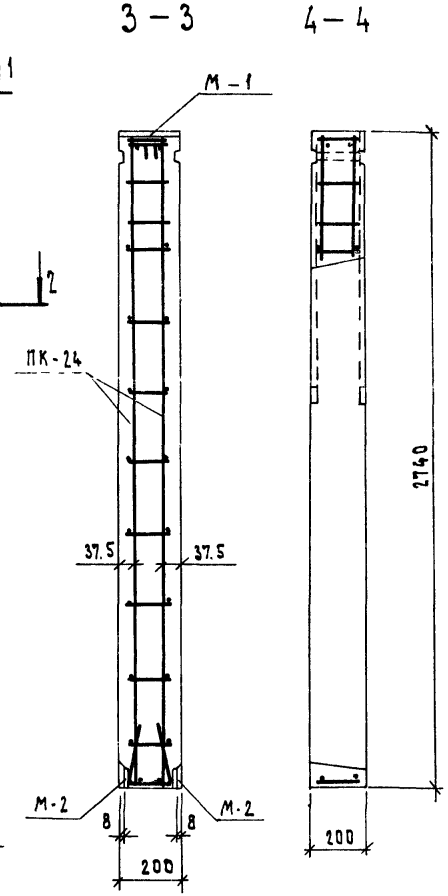

Спецификация арматурных и закладных деталей

Марка панели	Марка элемента	К-во шт.	Масса детали кг	Общая масса кг	№ лист.
СБ-18.2.28Т-4	ПК-24	1	24.68	24.68	105
	М-1	2	1.06	2.12	155
	М-2	4	0.94	3.76	155
	П-2	2	1.90	3.80	154
			итого:	34.36	

			1979	1.134-1 В.5		
Рук.сект.гр.	Гуров		Блок СБ-18.2.28Т-4 Армирование	стадия	лист	листов
ГИП	Гуров			Р	43	
Рук.группы	Канина			Госгражданстрой ЛенЗНИИЭП		
Проверил	Ильина					
Разработ.	Грибанова					

Инв.№подл. | Подп. и дата

17120 54

Выпуск 3

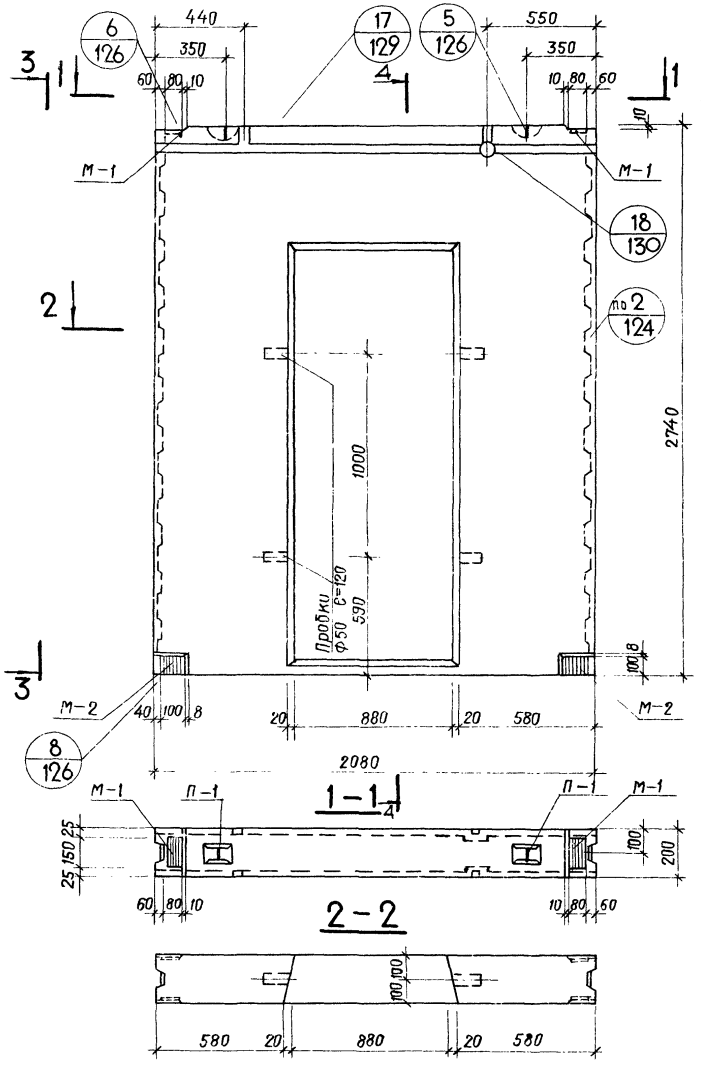

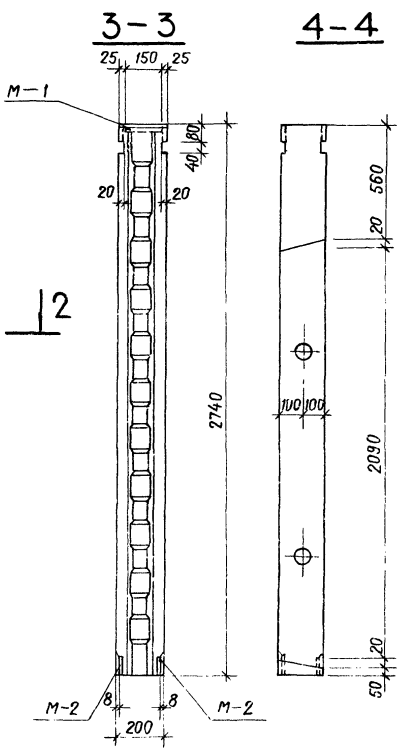

Характеристика изделия			
Марка бетона			200
Объем бетона		$м^3$	0,78
Масса блока		кг	1950
Расход стали	Арматурные детали	кг	29,37
	Закладные детали	кг	5,88
Расход стали на $1 м^3$ бетона		кг	45,19

Армирование см на листе 45.

			1979	1.134-1 В.5	
Рук.сектунир	Гуров				
ГИП	Гуров			Блок СБВ-21.2.28Т-4	Стадия: Р; Лист: 44; Листов:
Рук.группы	Канина				
Проверил	Ильина				ГОСГРАЖДАНСТРОЙ ЛенЗНИИЭП
Разработил	Грибанова				

Копировал: Полищук

17130 55

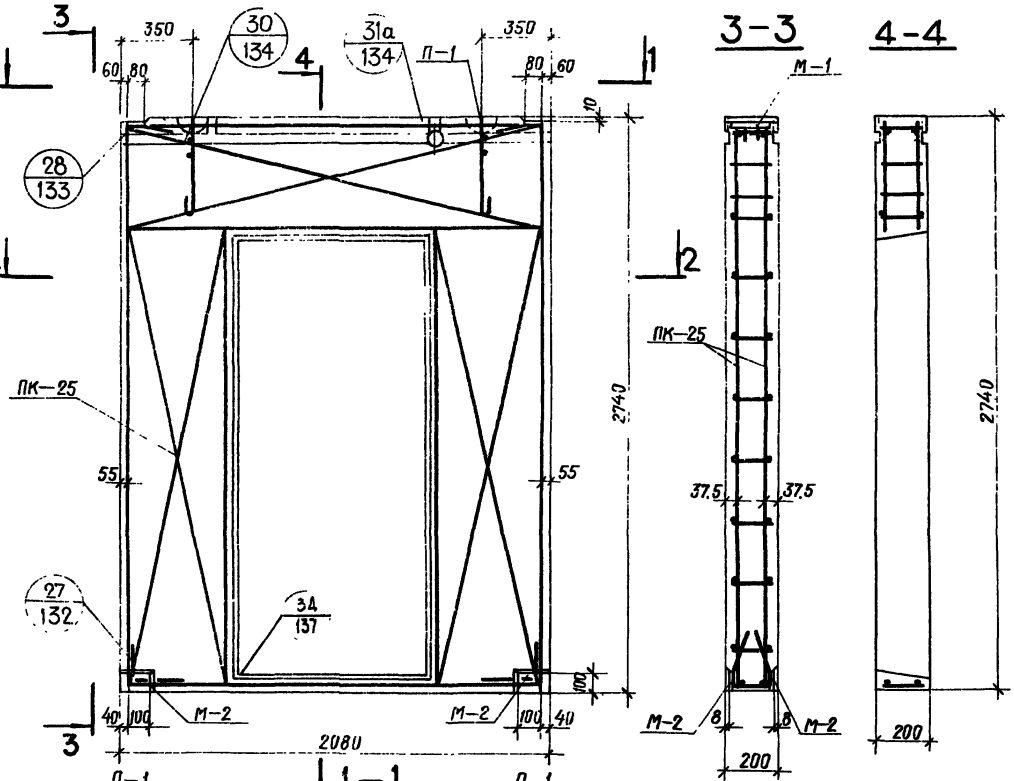

Спецификация арматурных и закладных деталей

Марка панели	Марка элемента	К-во шт	Масса детали кг	Общая масса кг	№№ листов
СБВ-21 2 28Т-4	ПК-25	1	26.73	26.73	106
	М-1	2	1.06	2.12	155
	М-2	4	0.94	3.76	155
	П-1	2	1.32	2.64	154
			Итого	35.25	

Рук.сект.унир.	Гуров		
ГИП	Гуров		
Рук.группы	Канина		
Проверил	Ильина		
Разработал	Сергиенко		

1979 | 1.134-1 В.5

Блок СБВ-21 2 28Т-4. Армирование

Стадия	Лист	Листов
Р	45	

ГОСГРАЖДАНСТРОЙ ЛенЗНИИЭП

Инв.№ подл. | Подп. и дата

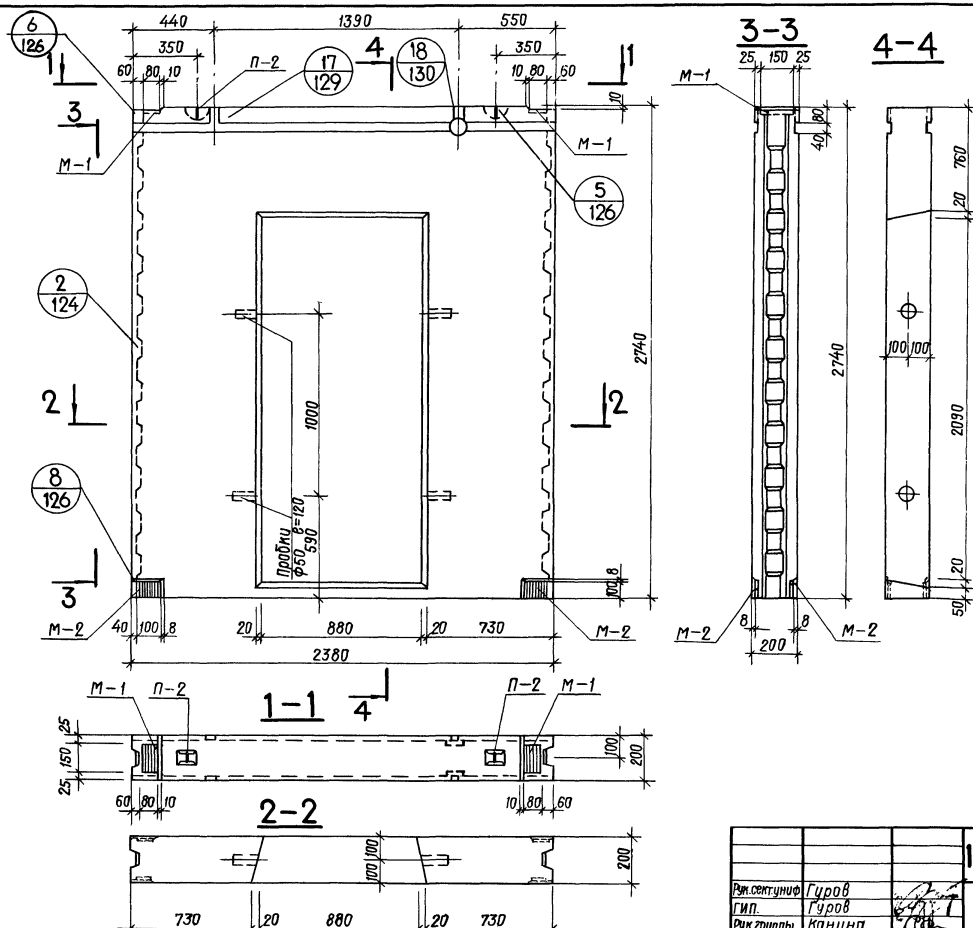

Характеристика изделия			
Марка бетона			200
Объем бетона		$м^3$	0,94
Масса блока		кг	2350
Расход стали	Арматурные дет.	кг	22,64
	Закладные детали	кг	5,88
Расход стали на 1 $м^3$ бетона		кг	30,34

Армирование см. на листе 47.

			1979	1.134-1 В.5		
Рук.сект.унифф	Гуров		Блок СБВ-24. 2. 28Т-4	Стадия	Лист	Листов
ГИП.	Гуров			Р	46	
Рук.группы	Канина			ГОСГРАЖДАНСТРОЙ ЛенЗНИИЭП		
Проверил	Ильина					
Разработал	Грибанова					

Копировал: Полищук

17130 57

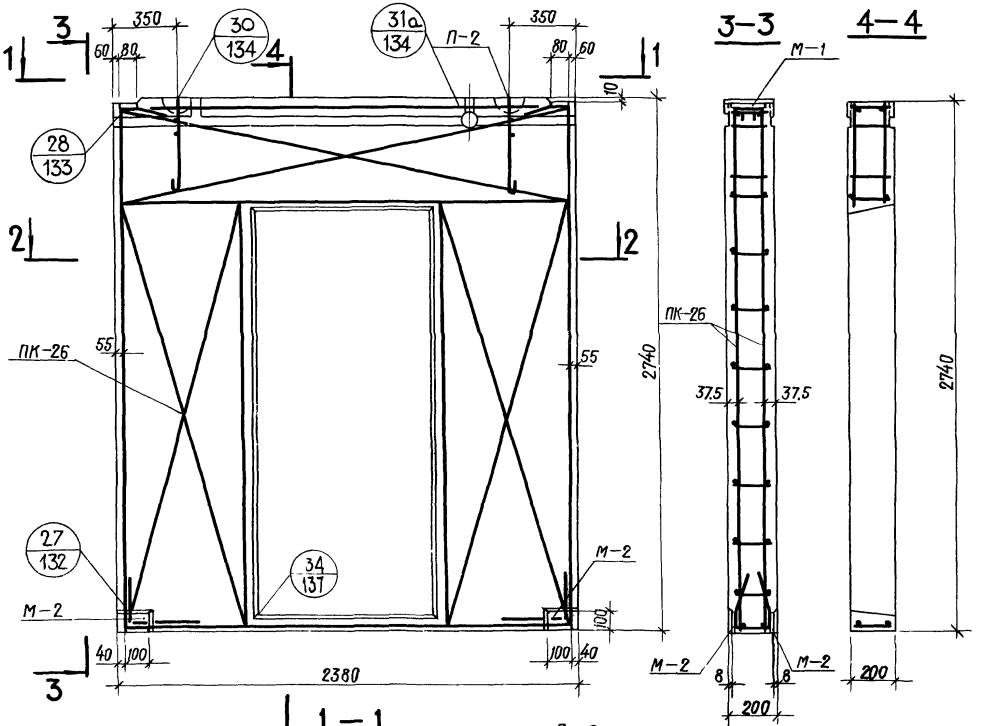

Спецификация арматурных и закладных деталей

Марка панели	Марка элемента	К-во шт.	Масса детали кг	Общая масса кг	№ № листов
СБВ-24.2.28Т-4	ПК-26	1	18.84	18.84	106
	М-1	2	1.06	2.12	155
	М-2	4	0.94	3.76	155
	П-2	2	1.90	3.80	154
			Итого:	28.52	

			1979	1.134-1 В.5	
Рук.сект.гр.	Гуров				
ГИП	Гуров		БЛОК СБВ-24.2.28Т-4 Армирование	Стадия Р	Лист 47
Рук.группы	Канина				Листов
Проверил	Ильина			ГОСГРАЖДАНСТРОЙ ЛенЗНИИЭП	
Разработал	Грибанова				

Копировал: Полищук

17130 58

Подп. и дата

Инв. № подл.

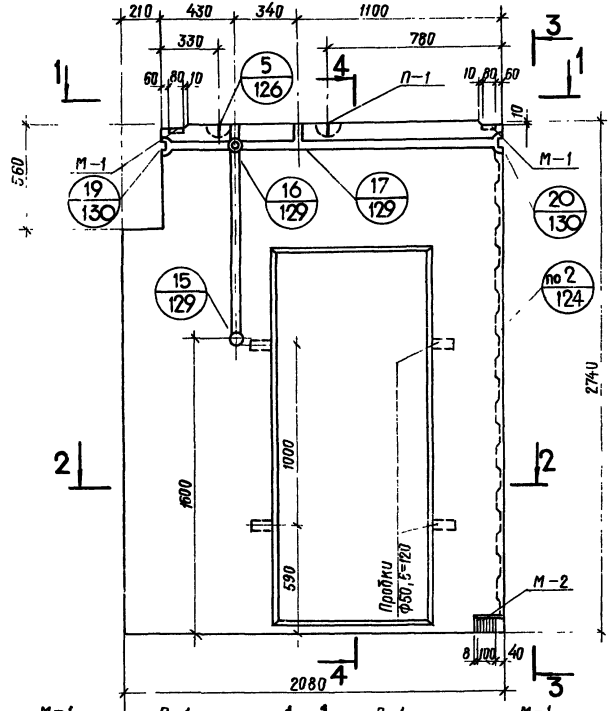

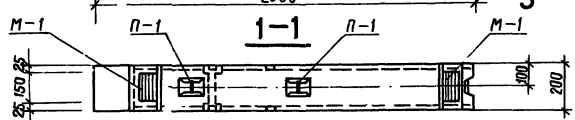

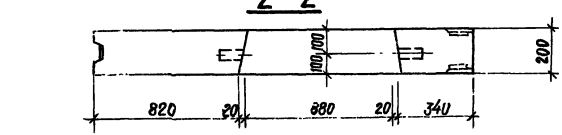

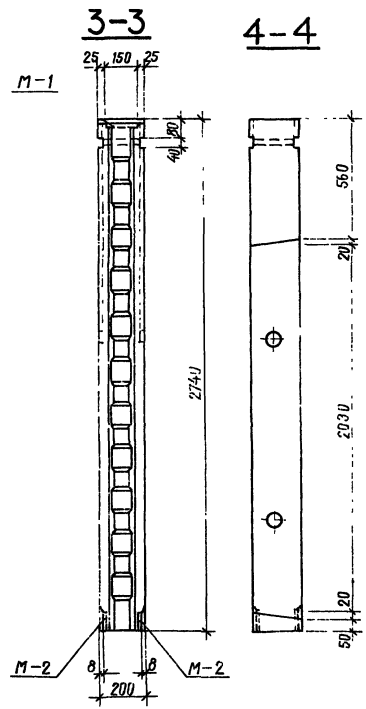

Характеристики изделия			
Марка бетона			200
Объем бетона		м³	0,74
Масса блока		кг	1850
Расход стали	Арматурные детали	кг	24,40
	Закладные детали	кг	4,00
Расход стали на 1 м³ бетона		кг	38,38

Армирование см. на листе 49.

			1979	1.134-1 В.5		
Рук. сектора	Гуров		БЛОК СБВ-21.2.28Т-6	Стадия	Лист	Листов
ГИП	Гуров			Р	48	
Рук. группы	Канина			ГОСГРАЖДАНСТРОЙ ЛенЗНИИЭП		
Проверил	Ильина					
Разработал	Грибанова					

Копировал Полищук

17130 59

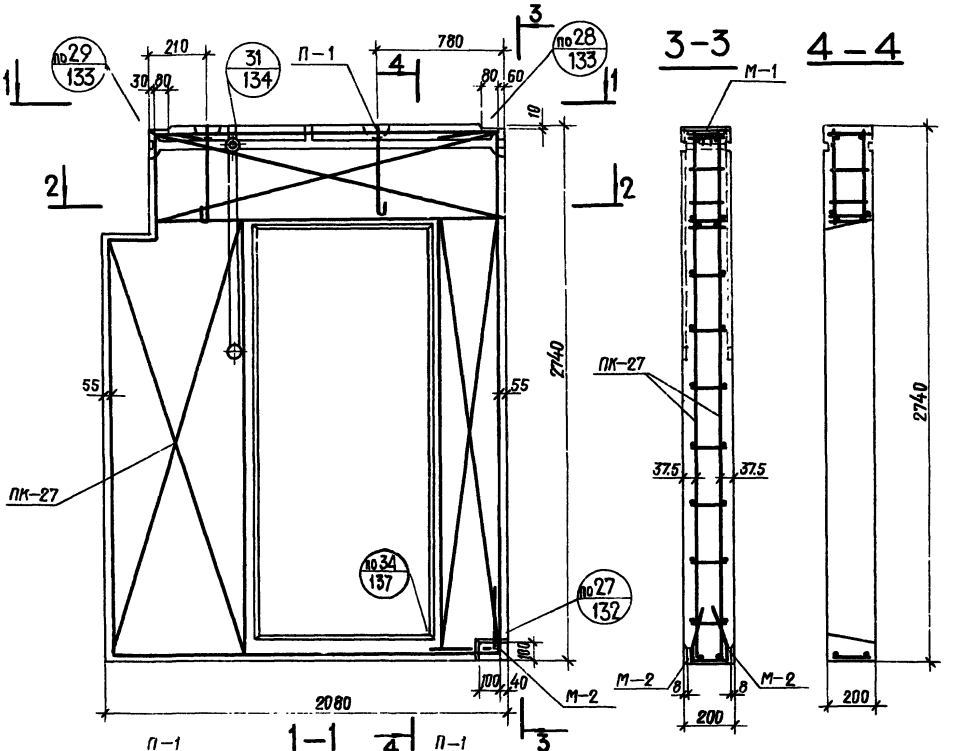

Спецификация арматурных и закладных деталей

Марка панели	Марка элемента	К-во шт.	Масса детали кг	Общая масса кг	№№ листов
СБВ-21.2.28Т-6	ПК-27	1	21.76	21,76	107
	М-1	2	1.06	2,12	155
	М-2	2	0.94	1.88	155
	П-1	2	1.32	2,64	154
			Итого:	28.40	

				1979	1.134-1 В.5	
Рук сектунив	Гуров					
Гип	Гуров		Блок СБВ-21.2.28Т-6 Армирование	Стадия	Лист	Листов
Рук.группы	Канина			Р	49	
Проверил	Ильина			ГОСГРАЖДАНСТРОЙ ЛенЗНИИЭП		
Разработал	Гриванова					

Копировал: Полищук

17130 60

Инв.№подл. | Подп. и дата

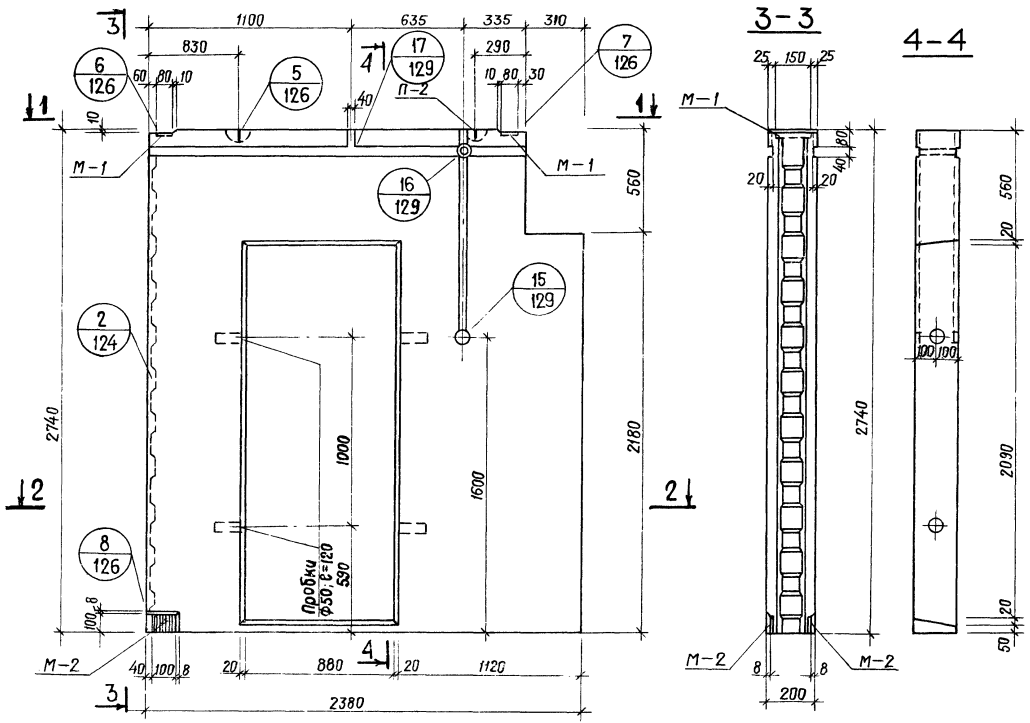

Характеристика изделия			
Марка бетона			200
Объем бетона		$м^3$	0,89
Масса блока		кг	2225
Расход стали	Арматурные детали	кг	27,49
	Закладные детали	кг	4,00
Расход стали на $1м^3$ бетона		кг	35,38

Армирование см. лист 51.

			1979	1.134-1 В.5	
Рук.сектора	Гуров				
ГИП	Гуров			БЛОК СБВ-24.2 28Т-6	Стадия Р; Лист 50; Листов
Рук.группы	Капина				
Проверил	Ильина				ГОСГРАЖДАНСТРОЙ ЛенЗНИИЭП
Разработал	Грибанова				

Копировал: Полищук

17130 61

Серия 1.134-1 Выпуск 5

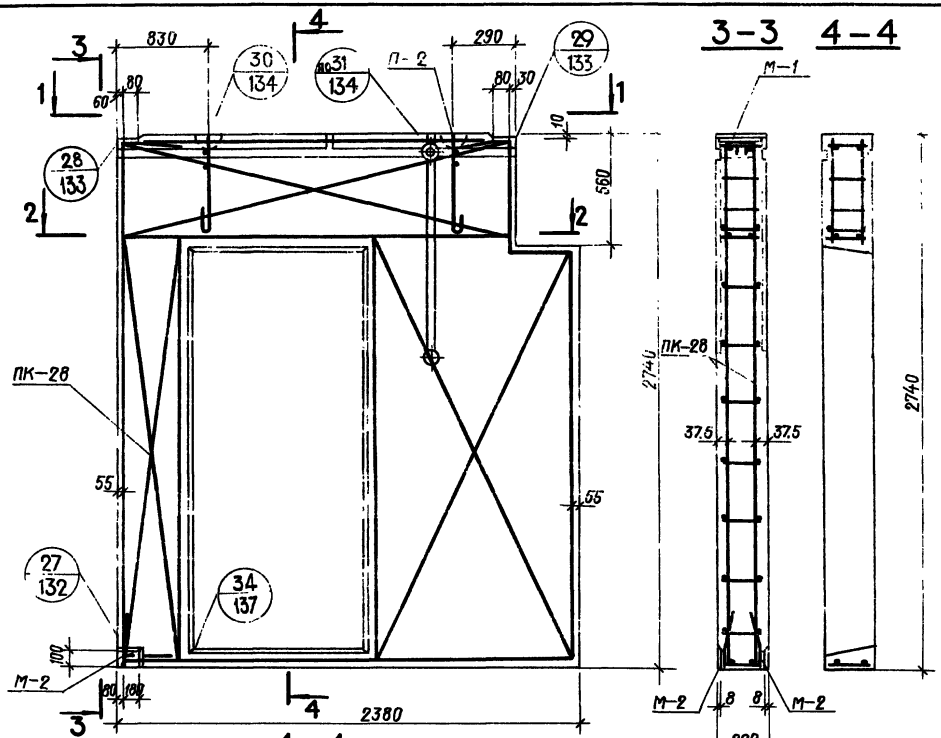

Спецификация арматурных и закладных деталей

Марка панели	Марка элемента	К-во шт.	Масса детали кг.	Общая масса кг	№№ листов
СБВ-24.2.28Т-6	ПК-28	1	23.69	23.69	108
	М-1	2	1.06	2.12	155
	М-2	2	0.94	1.88	155
	П-2	2	1.90	3.80	154
			Итого:	31.49	

			1979	1.134-1 В.5	
Рук сектора	Гуров		Блок СБВ-24.2.28Т-6 Армирование.	Стадия	Лист	Листов
Гип	Гуров			Р	51	
Рук группы	Канина			ГОСГРАЖДАНСТРОЙ ЛенЗНИИЭП		
Проверил	Ильина					
Разработал	Грибанова					

Копировал Полищук

17130 62

Инв.№ подл. | Подп. и дата

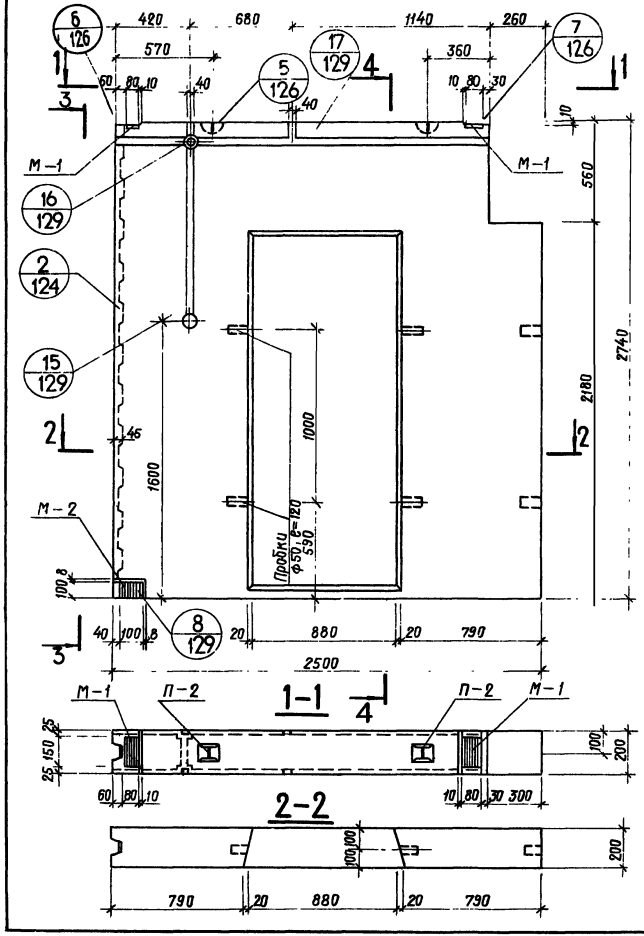

Характеристика изделия			
Марка бетона			200
Объем бетона		м³	0.96
Масса блока		кг	2400
Расход стали	Арматурные детали	кг	23.46
	Закладные детали	кг	4.00
Расход стали на 1 м³ бетона		кг	28.60

Армирование см на листе 53

			1979	1.134-1 В.5	
Рук.сектора	Гуров		Блок СБВ-25.2 28Т-6	Стадия	Лист	Листов
ГИП	Гуров			Р	52	
Рук.группы	Канина			ГОСГРАЖДАНСТРОЙ ЛенЗНИИЭП		
Проверил	Ильина					
Разработал	Губанова					

Копировал Полищук

17130 63

Серия 1.134-1
Выпуск 5

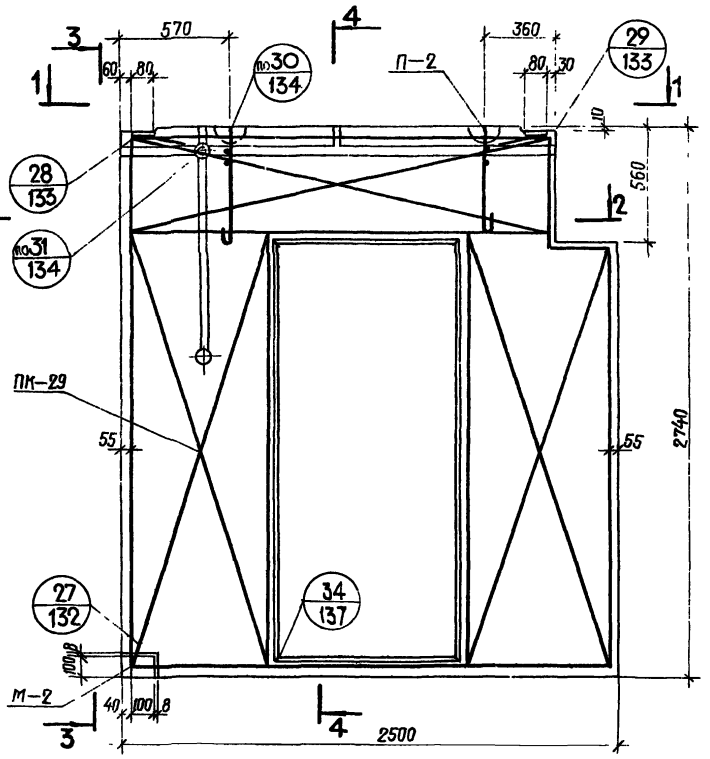

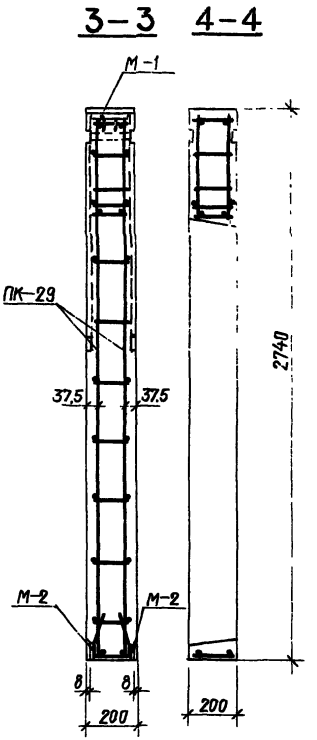

Спецификация арматурных и закладных деталей

Марка панели	Марка элемента	К-во шт.	Масса детали кг	Общая масса кг	NN лист
СБВ-25.2.28Т-6	ПК-29	1	19.66	19.66	109
	М-1	2	1.06	2.12	155
	М-2	2	0.94	1.88	155
	П-2	2	1.90	3.80	154
			Итого	27.46	

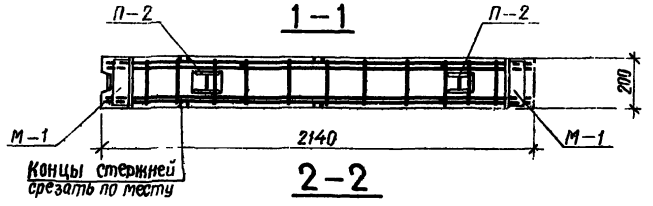

Рук.сектора	Гуров	
ГИП	Гуров	
Рук.группы	Манина	
Проверил	Ильина	
Разработал	Грибанова	

1979 1.134-1 В.5

БЛОК СБВ-25.2.28Т-6. Армирование

Стадия	Лист	Листов
Р	53	

ГОСГРАЖДАНСТРОЙ ЛенЗНИИЭП

Кадировал: Полищук

17130 64

Инв.№подл. | Подп. и дата

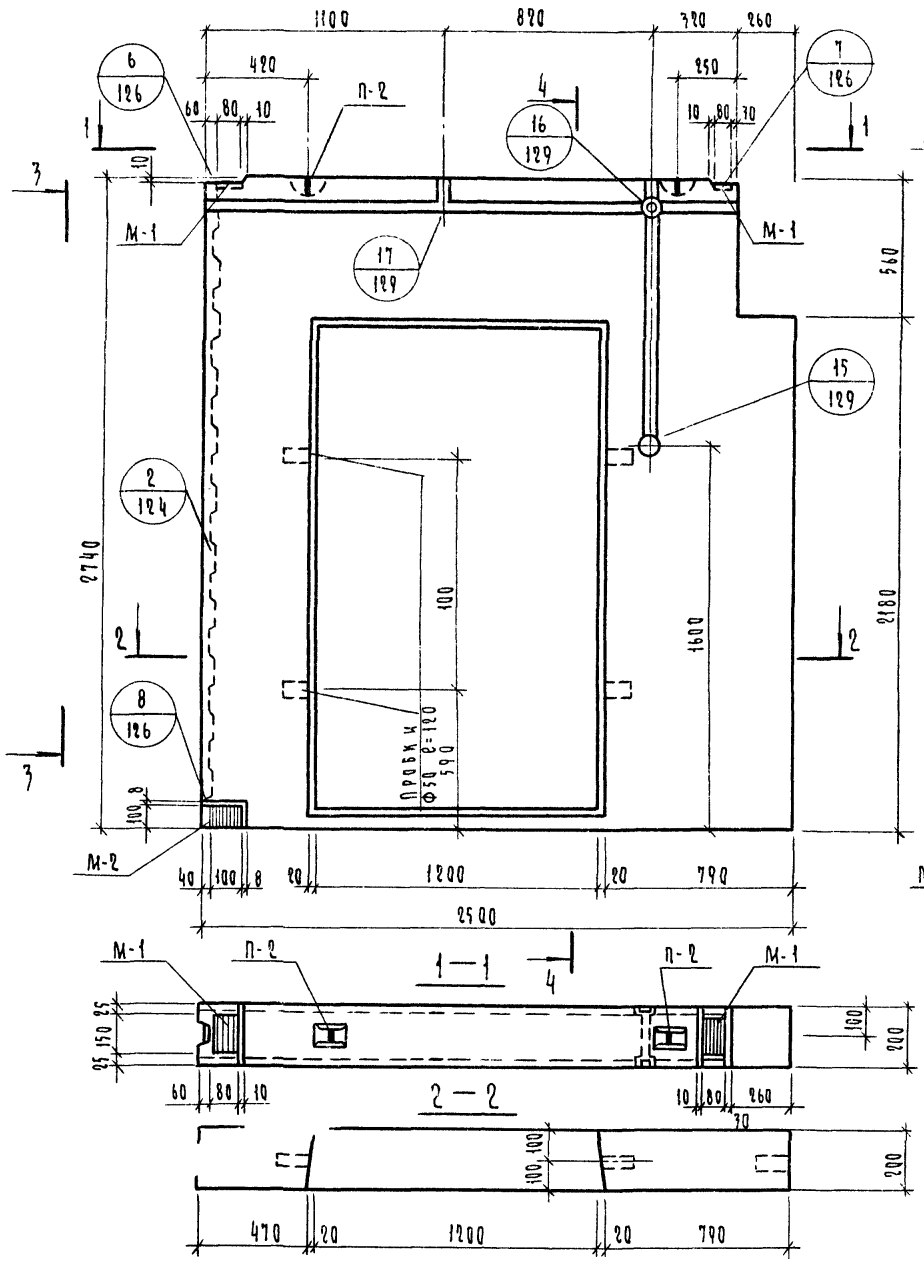

Характеристика изделия			
Марка бетона			200
Объем бетона		$м^3$	0.82
Масса блока		кг	2050
Расход стали	Арматурные детали	кг	27.78
	Закладные детали	кг	4.00
Расход стали на $1м^3$ бетона		кг	38.76

Арматуру см. на листе 55.

			1979	1.134-1 В.5			
Рук.сектора	Гуров				стадия	лист	листов
ГИП	Гуров				Р	54	
Рук.группы	Канина			Блок СБВ-25.2.28Т-7	Госгражданстрой ЛенЗНИИЭП		
Проверил	Ильина						
Разработал	Грибанова						

17130 65

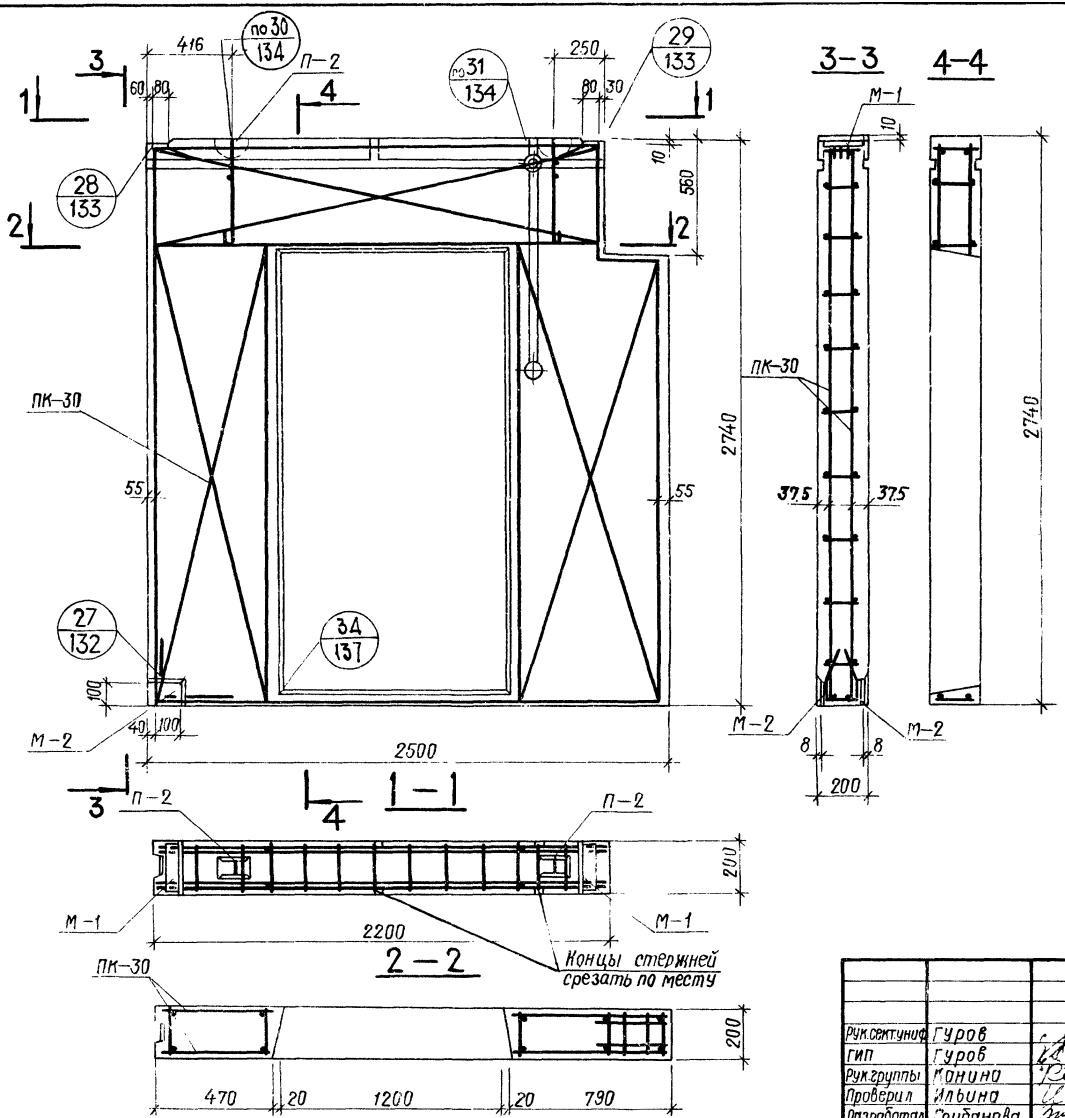

Спецификация арматурных и закладных деталей					
Марка панели	Марка элемента	К-во шт.	Масса детали кг	Общая масса кг	NN листов
СБВ-25.2.28Т-7	ПК-30	1	23.98	23.98	110
	М-1	2	1.06	2.12	155
	М-2	2	0.94	1.88	155
	П-2	2	1.90	3.80	154
			Итого:	31.78	

			1979	1.134-1 В.5	
Рук.сект.униф	Гуров		Блок СБВ-25.2.28Т-7. Армирование	Стадия	Лист	Листов
ГИП	Гуров			Р	55	
Рук.группы	Конина			ГОСГРАЖДАНСТРОЙ ЛенЗНИИЭП		
Проверил	Ильина					
Разработал	Грибанова					

Копировал Полищук

Инв.№ подл. | Подп. и дата

Выпуск 5

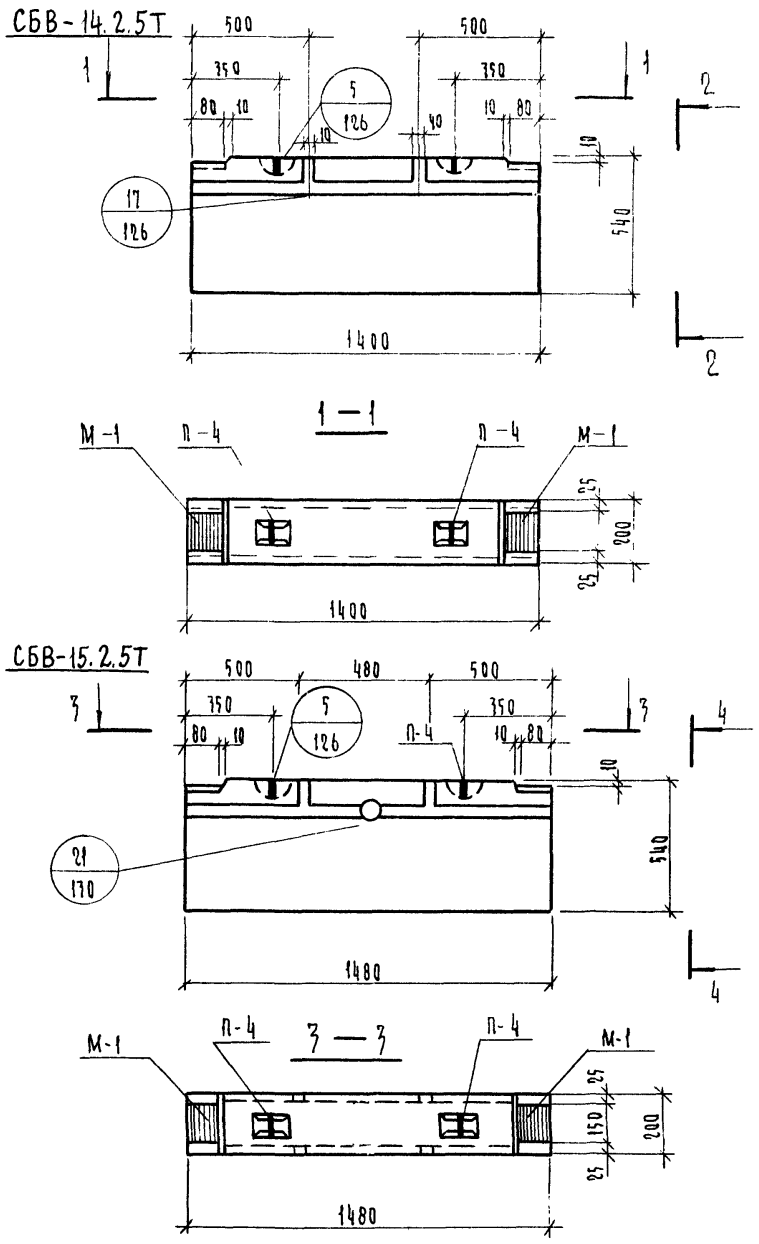

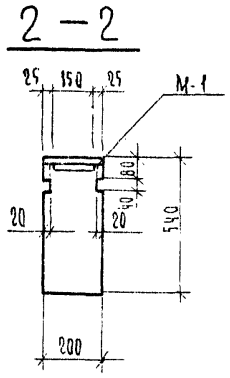

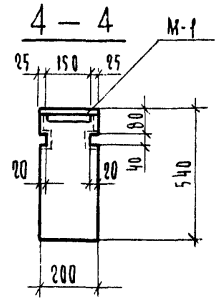

Характеристика изделия			ВБ-14.5.2	ВБ-15.5.2
Марка бетона			200	200
Объем бетона		м³	0.15	0.16
Масса блока		кг	3.75	4.00
Расход стали	Арматурные детали	кг	7.72	8.08
	Закладные детали	кг	2.12	2.12
Расход стали на 1 м³ бетона		кг	65.60	63.75

Армирование см. на листе 57.

			1979	1.134-1 В.5
Рук.сект.униф	Гуров		Блоки СБВ-14.2.5Т СБВ-15.2.5Т	Стадия: Р; Лист: 56; Листов:
Гип	Гуров			Госгражданстрой ЛенЗНИИЭП
Рук.группы	Канина			
Проверил	Ильина			
Разработал	Грибанова			

17130 67

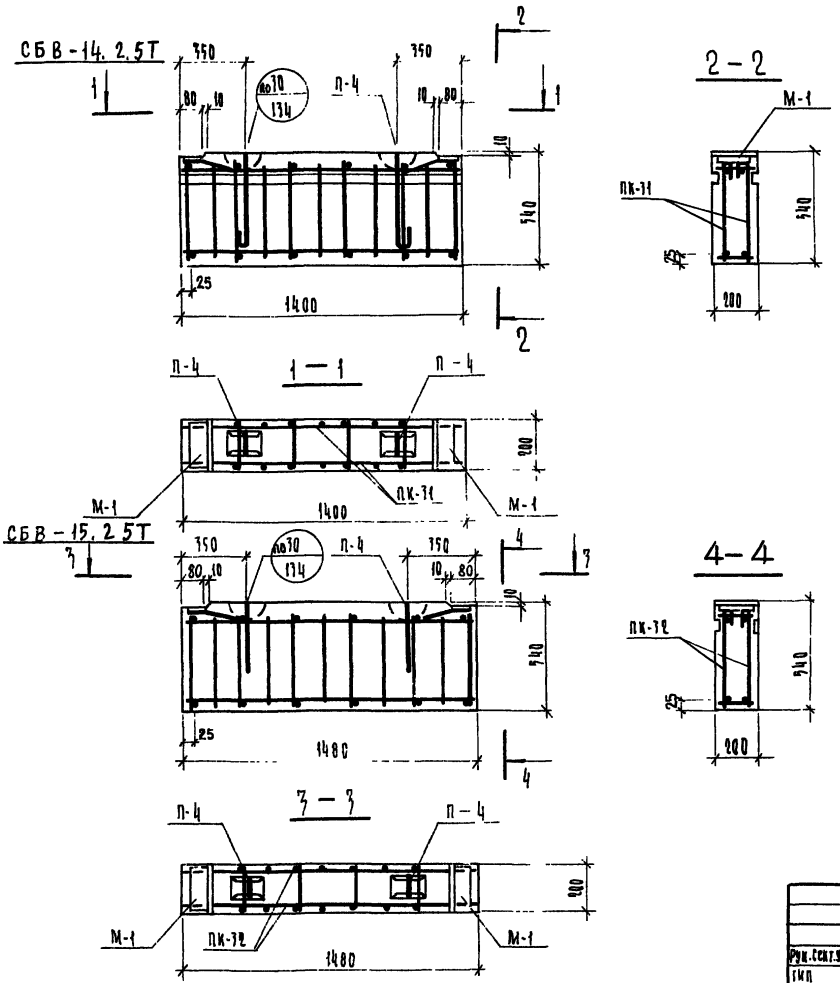

Спецификация
арматурных и закладных деталей

Марка панели	Марка элемента	К-во шт.	Масса детали кг.	Общая масса кг.	NN листов
СБВ-14.2.5Т	ПК-11	1	6.90	6.90	141
	М-1	2	1.06	2.12	155
	П-4	2	0.41	0.82	154
			Итого:	9.84	
СБВ-15.2.5Т	ПК-12	1	7.26	7.26	141
	М-1	2	1.06	2.12	155
	П-4	2	0.41	0.82	154
			Итого:	10.20	

			1979	1.134-1 В.5	
Рук.сектора	Гуров		Блоки СБВ-14.2.5Т, СБВ-15.2.5Т Армирование	Стадия	Лист	Листов
ГИП	Гуров			Р	51	
Рук.группы	Канина			ГОССТРОЙ АЛИСТРОЙ ЛенЗНИИЭП		
Проверил	Ильина					
Разработал	Грибанова					

Инв.№ подл. | Подп. и дата

17130 СП

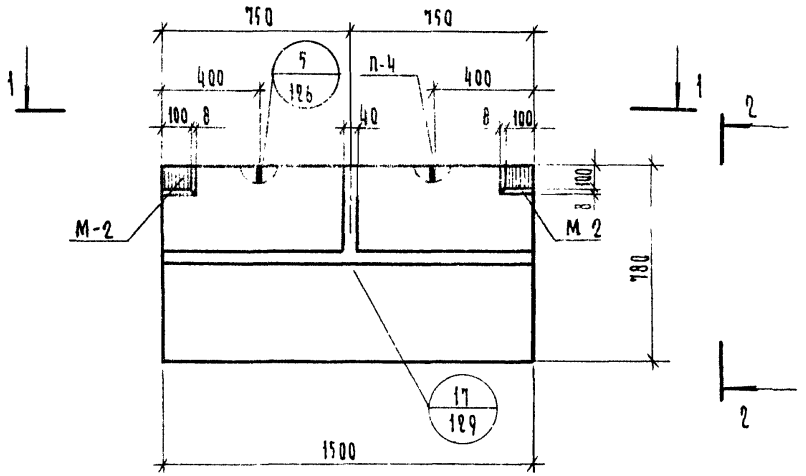

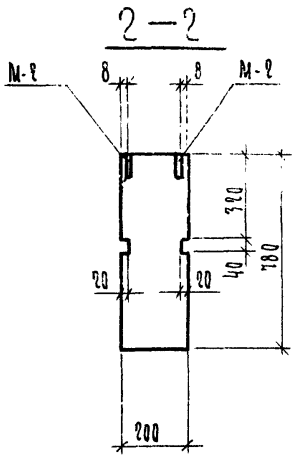

Характеристика изделия			
Марка бетона			200
Объем бетона		$м^3$	0.23
Масса блока		кг	575
Расход стали	Арматурные детали	кг	8.90
	Закладные детали	кг	3.76
Расход стали на 1 $м^3$ бетона		кг	55.04

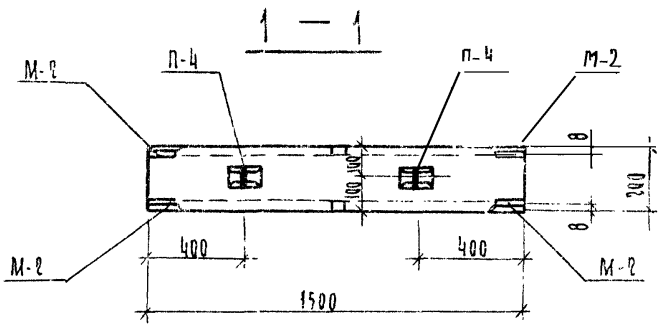

Армирование см на листе 59

			1979	1.134-1 В. 5		
Рук.сект.инж.	Гуров		Блок СБВ - 15.2.8Т	Стадия	Лист	Листов
Гип	Гуров			Р	58	
Рук.группы	Канина			Госгражданстрой ЛенЗНИИЭП		
Проверил	Ильина					
Разработал	Грибанова					

17130 69

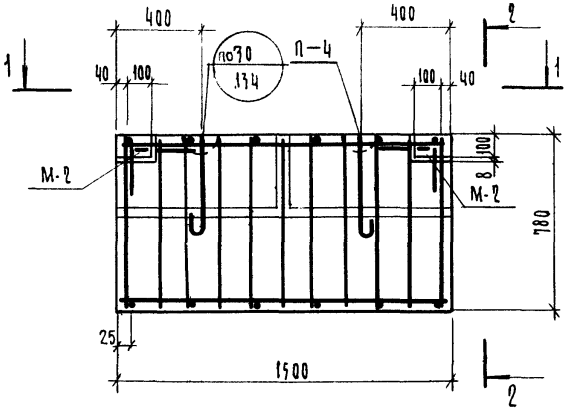

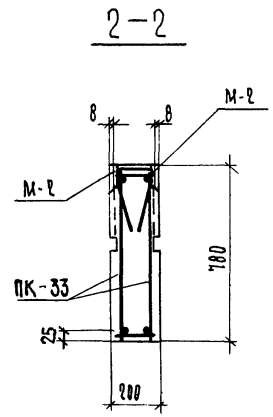

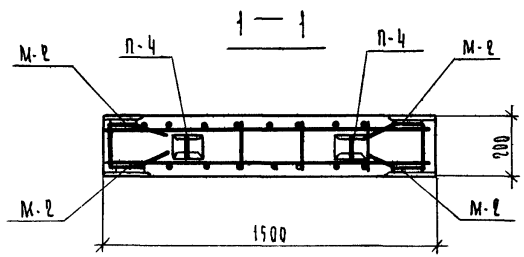

Спецификация арматурных и закладных деталей					
Марка панели	Марка элемента	К-во шт	Масса детали, кг	Общая масса, кг	NN листов
СБВ-15.2.8Т	ПК-33	1	8.08	8.08	111
	М-2	4	0.94	3.76	155
	П-4	2	0.41	0.82	154
	Итого:			12.66	

Рук.сект.унифф.	Гуров		1979	1.134-1 В.5
ГИП	Гуров		Блок СБВ-15.2.8Т. Армирование	Стадия: Р; Лист: 59; Листов:
Рук.группы	Канина			Госгражданстрой ЛенЗНИИЭП
Проверил	Ильина			
Разработал	Грибанова			

Инв. № подл. | Подп. и дата

17130 70

Выпуск 5

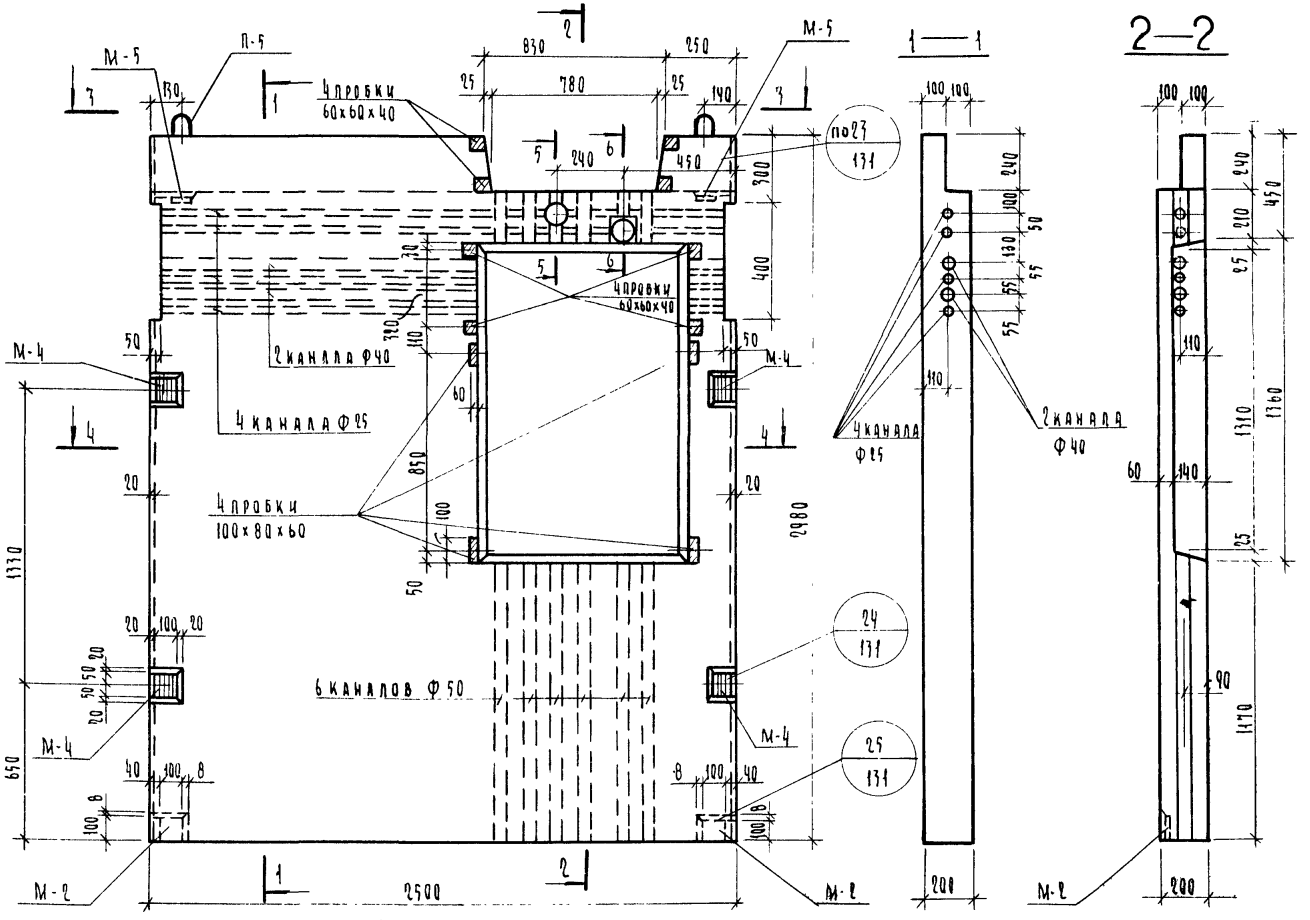

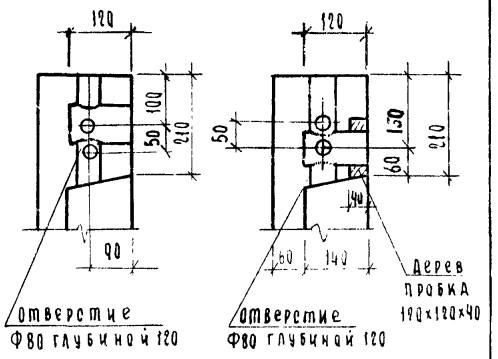

Характеристика изделия			
Марка бетона			200
Объем бетона		м³	1.22
Масса блока		кг	3050
Расход стали	Арматурные детали	кг	46.65
	Закладные детали	кг	6.94
Расход стали на 1 м³ бетона		кг	43.91

Армирование см. на листе 61

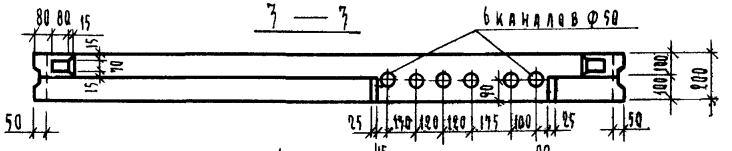

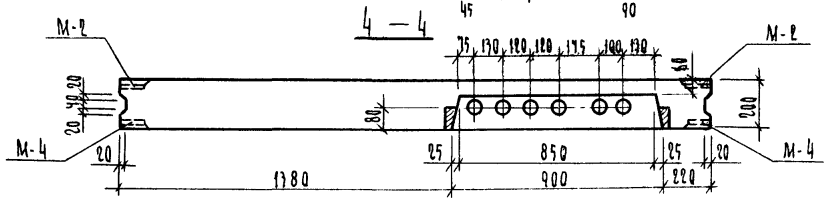

Рук. сект. унифор.	Гуров		1979	1.134-1 В. 5
Гип	Гуров		Блок	Стадия: Р; Лист: 60; Листов:
Рук. группы	Канина		СБВЭ-25.2.30Т-1п	Госгражданстрой ЛенЗНИИЭП
Проверил	Ильина			
Разработал	Галахова			

17130 71

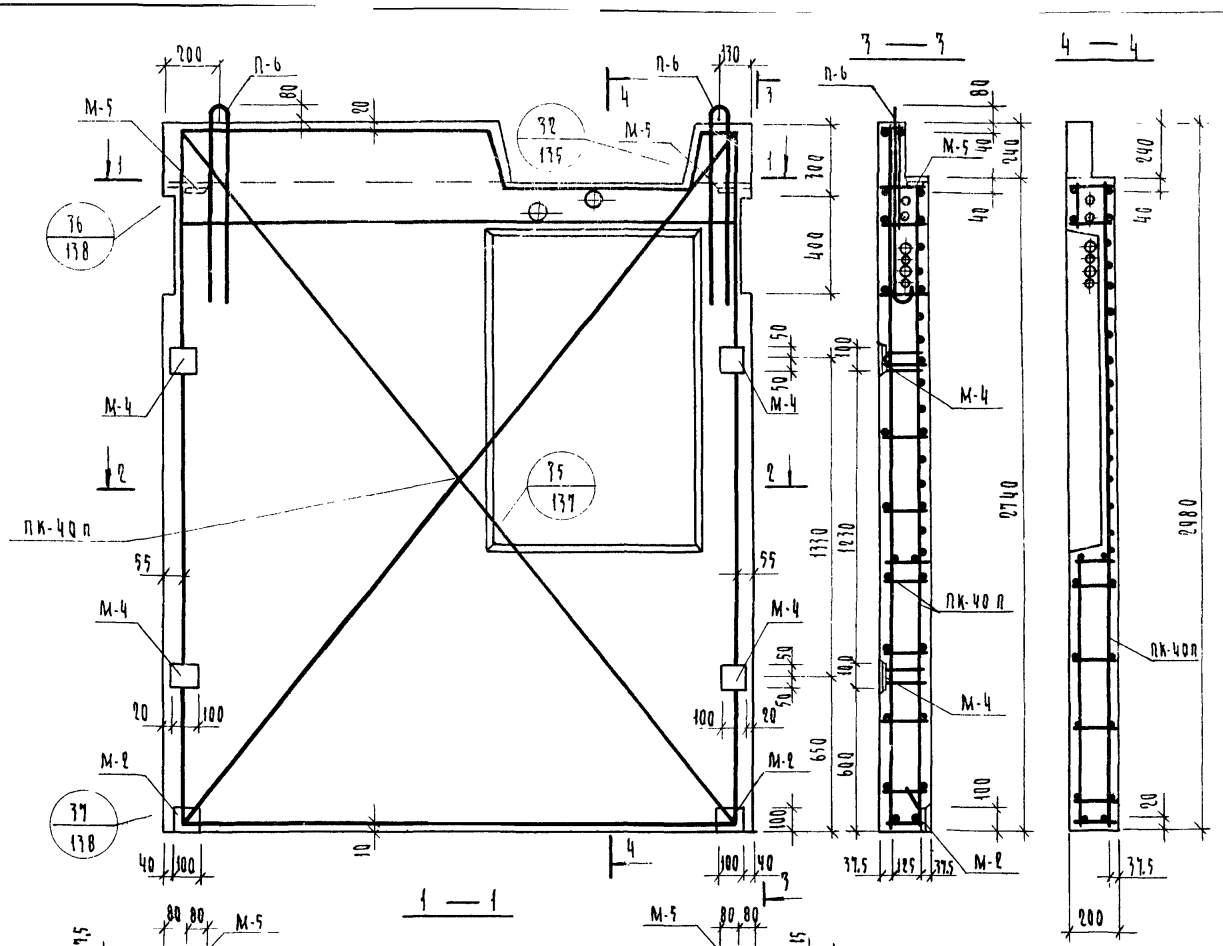

Спецификация арматурных и закладных деталей

Марка блока	Марка элемента	Кол-во шт.	Масса детали, кг	Общая масса, кг	NN лист.
СБВ 9-25.2.10Т-1п	ПК-40п	1	37.81	37.81	120
	М-2	2	0.94	1.88	155
	М-4	4	1.00	4.00	156
	М-5	2	0.53	1.06	156
	П-6	2	4.42	8.84	154
	Итого			53.59	

Рук сектчика	Гуров	
ГИП	Гуров	
Рук. группы	Канина	
Проверил	Ильина	
Разработал	Тихоненко	

1979 | 1.134-1 В.5

Блок СБВ 9-25.2.10Т-1п.
Армирование

Стадия	Лист	Листов
Р	61	

Госгражданстрой
ЛенЗНИИЭП

Инв.№ подл. | Подп. и дата

17130 72

Выпуск 5

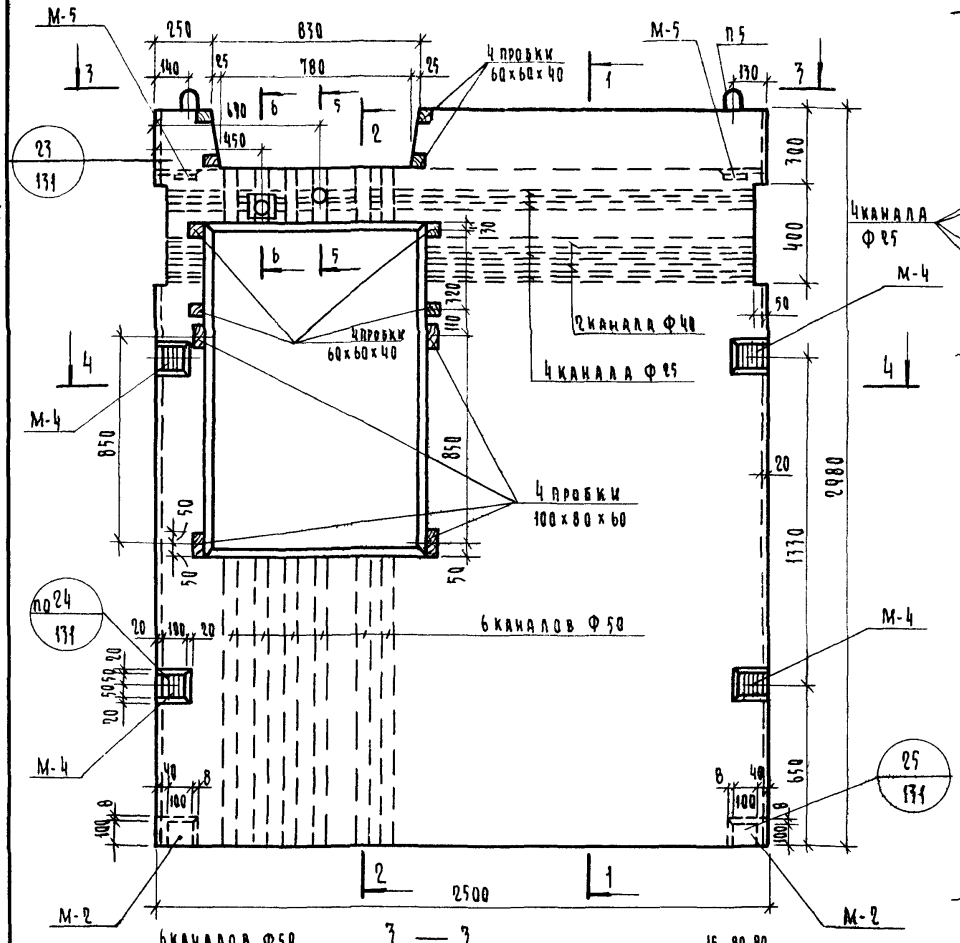

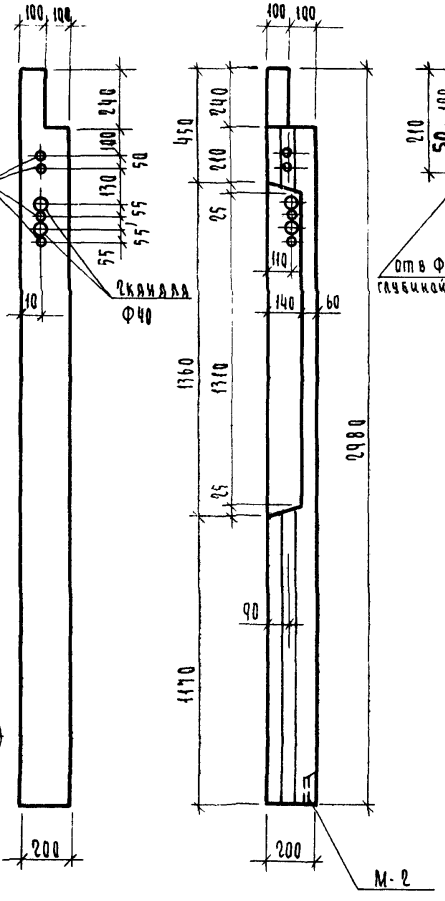

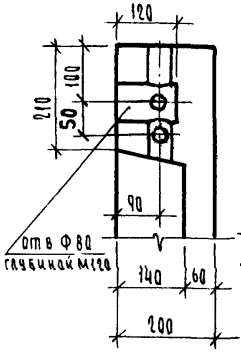

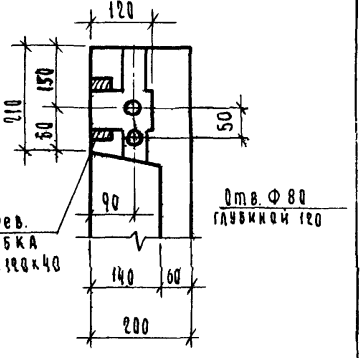

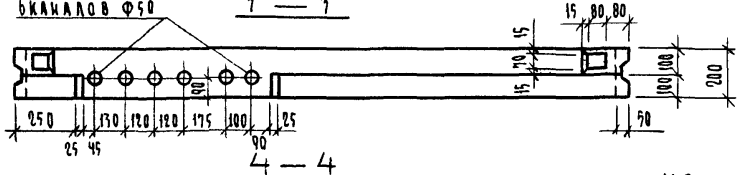

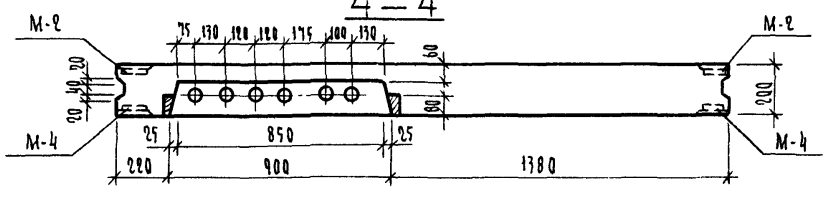

Характеристика изделия			
Марка бетона			200
Объем бетона		м³	1.22
Масса блока		кг	3050
Расход стали	Арматурные детали	кг	46,65
	Закладные детали	кг	6,94
Расход стали на 1м³ бетона		кг	43,91

Армирование см на листе 67.

			1979	1.134-1 В. 5	
	Гуров				
ГИП	Гуров		Блок СБВ 9 - 25.2.30Т - 1 Л	стадия	лист	листов
Рук группы	Канина			Р	62	
Проверил	Ильина			Госгражданстрой ЛенЗНИИЭП		
Разработал	Галахова					

Выпуск 5

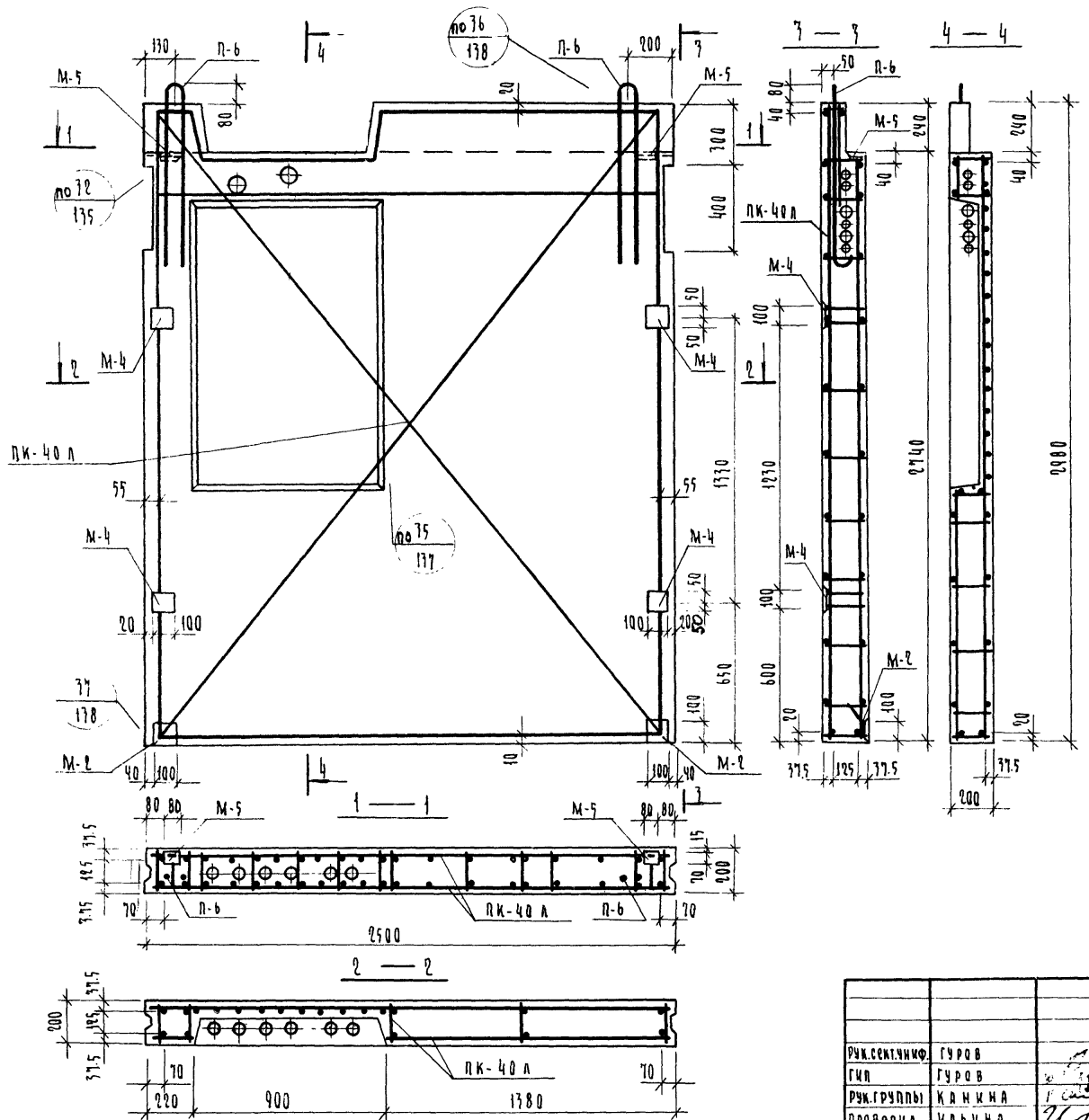

Спецификация
арматурных и закладных деталей

Марка блока	Марка элемента	Кол-во шт.	Масса детали, кг	Общая масса, кг	NN листа
СБВЭ-25.2.30Т-1л	ПК-40 л	1	37.81	37.81	121
	М-2	2	0.94	1.88	155
	М-4	4	1.00	4.00	156
	М-5	2	0.53	1.06	156
	П-6	2	4.42	8.84	154
	Итого			53.59	

Рук.сект.чиф.	Гуров	
ГИП	Гуров	
Рук.группы	Канина	
Проверил	Ильина	
Разработал	Тихоненко	

1979 | 1.134-1 В.5

Блок СБВЭ-25.2.30Т-1л.
Армирование

стадия	лист	листов
Р	63	

Госгражданстрой
ЛенЗНИИЭП

Инв.№подл. | Подп. и дата

17130 74

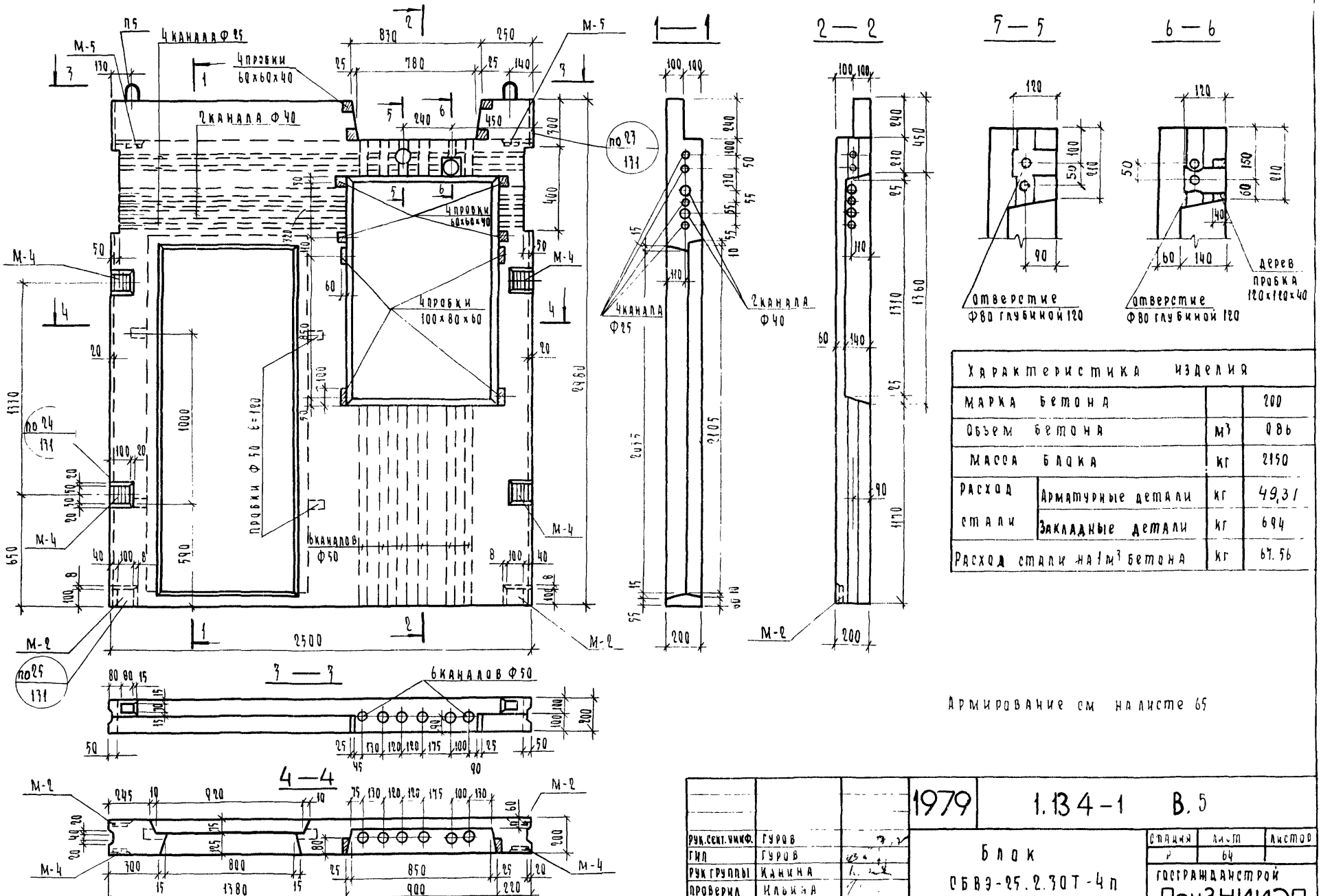

Характеристика изделия			
Марка бетона			200
Объем бетона		м³	0.86
Масса блока		кг	2150
Расход стали	Арматурные детали	кг	49,31
	Закладные детали	кг	6.94
Расход стали на 1 м³ бетона		кг	67.56

			1979	1.134-1	В.5
Рук. сект. унифф.	Гуров		Блок СБВЭ-25.2.30Т-4п	Стадия	Лист	Листов
Гип	Гуров			Р	64	
Рук группы	Канина			Гостражданстрой ЛенЗНИИЭП		
Проверил	Ильина					
Разработал	Галахова					

Серия 1.134-1
Выпуск 5

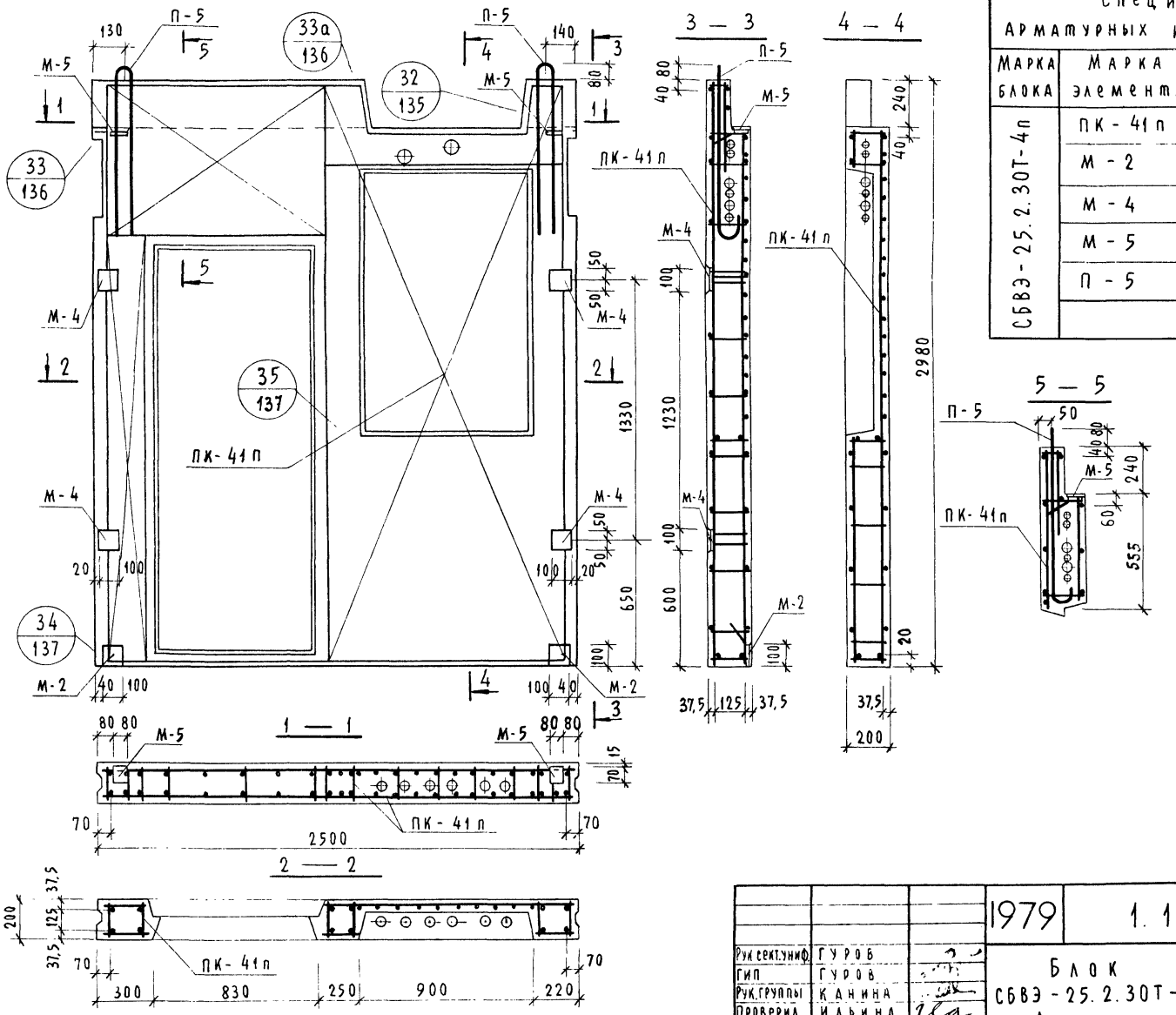

Спецификация
арматурных и закладных деталей

Марка блока	Марка элемента	Кол-во шт.	Масса детали, кг	Общая масса, кг	N N лист
СБВЭ-25.2.30Т-4п	ПК-41п	1	42,73	42,73	122
	М-2	2	0,94	1,88	155
	М-4	4	1,00	4,00	156
	М-5	2	0,53	1,06	156
	П-5	2	3,24	6,48	154
	Итого			56,25	

Рук.сект.унифик.	Гуров	1979	1.134-1 В.5
ГИП	Гуров		
Рук.группы	Канина	Блок СБВЭ-25.2.30Т-4п Армирование	Стадия Р; Лист 65; Листов
Проверил	Ильина		Госгражданстрой ЛенЗНИИЭП
Разработал	Тихоненко		

Инв.№ подл. | Подп. и дата

Выпуск 5

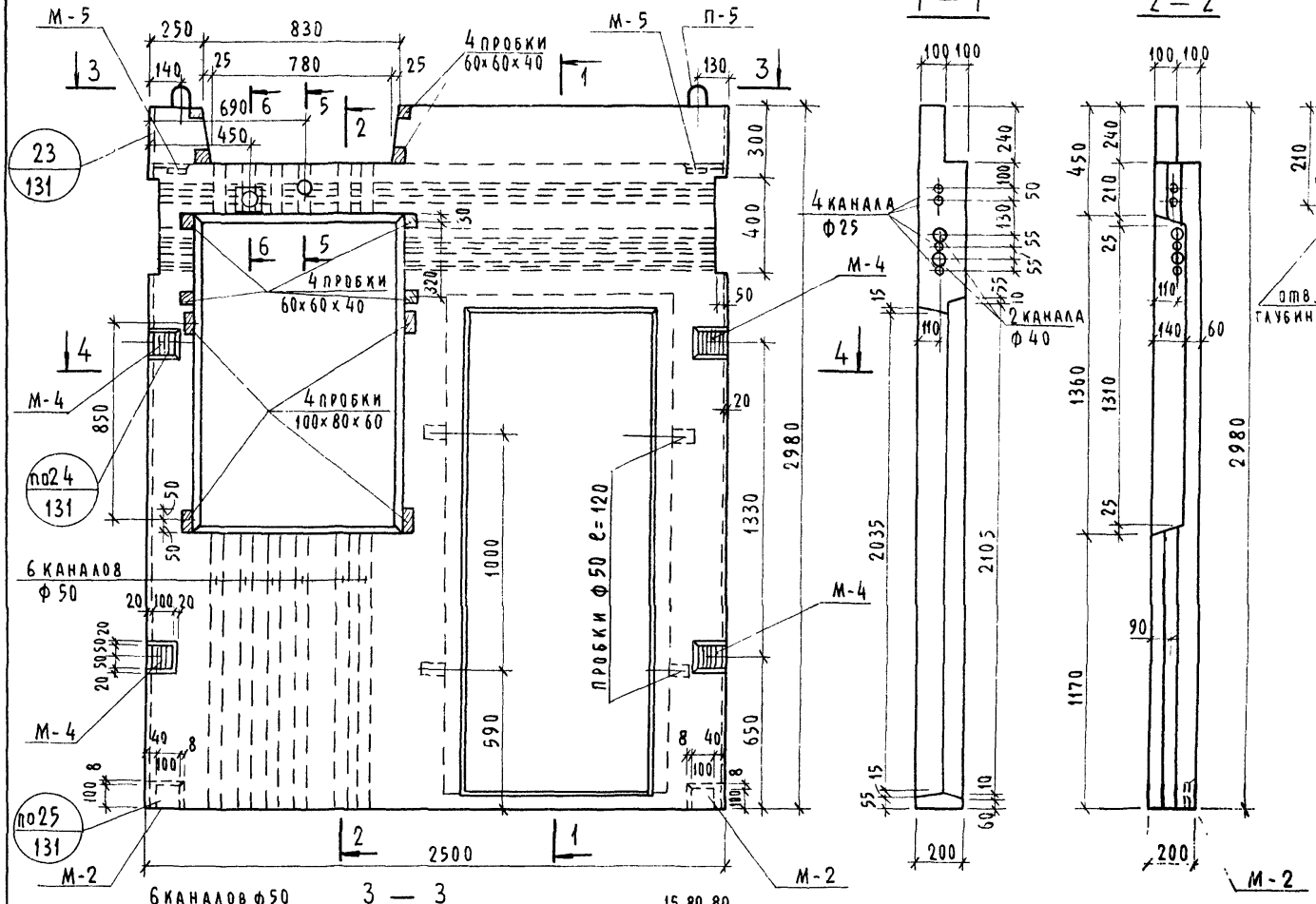

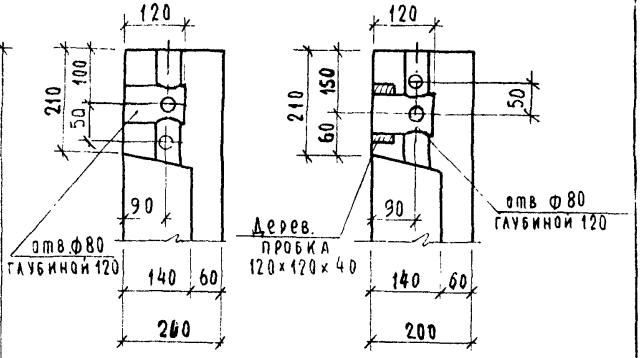

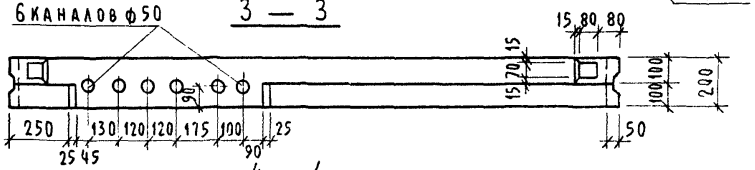

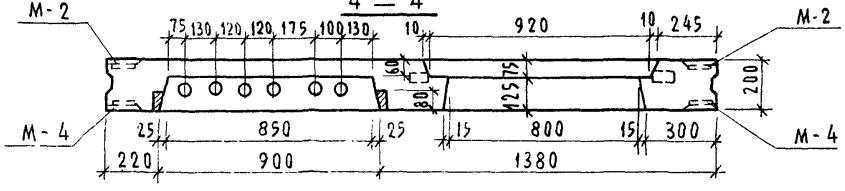

Характеристика изделия			
Марка бетона			200
Объем бетона		м³	0,86
Масса блока		кг	2150
Расход стали	Арматурные детали	кг	49,31
	Закладные детали	кг	6,94
Расход стали на 1 м³ бетона		кг	67,56

Армирование см на листе 67.

Рук.сект.унифик.	Гуров		1979	1.134-1 В. 5
ГИП	Гуров			
Рук.группы	Канина		Блок СБВЭ-25.2.30Т-4л	
Проверил	Ильина			
Разработал	Галахова			

Стадия	Лист	Листов
Р	66	

Госгражданстрой ЛенЗНИИЭП

Инв.№ подл. | Подп. и дата

Выпуск 5

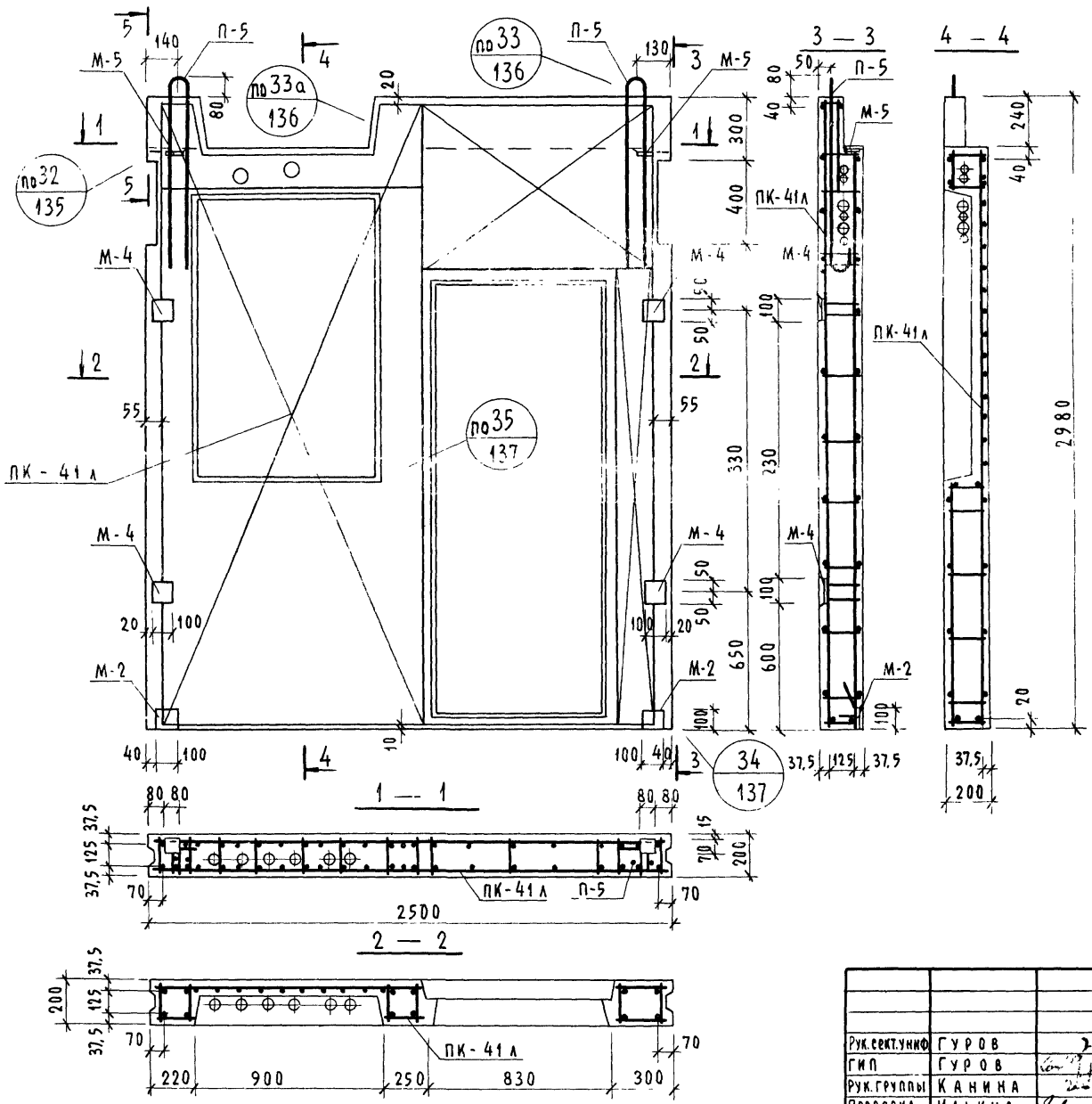

Арматурных и закладных деталей					
Марка блока	Марка элемента	Кол-во шт.	Масса детали, кг	Общая масса, кг	NN лист
СБВЭ-25.2.30Т-4л	ПК-41л	1	42,73	42,73	123
	М-2	2	0,94	1,88	155
	М-4	4	1,00	4,00	156
	М-5	2	0,53	1,06	156
	П-5	2	3,24	6,48	154
	итого			56,25	

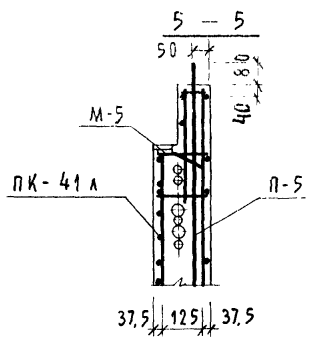

Рук.сект.унифф	Гуров		1979	1.134-1 В.5	
ГИП	Гуров		Блок СБВЭ-25.2.30Т-4л Армирование	Стадия	Лист	Листов
Рук.группы	Канина			Р	67	
Проверил	Ильина			Госгражданстрой ЛенЗНИИЭП		
Разработал	Тихоненко					

Инв. № подл. | Подп. и дата

17130 78

Выпуск 5

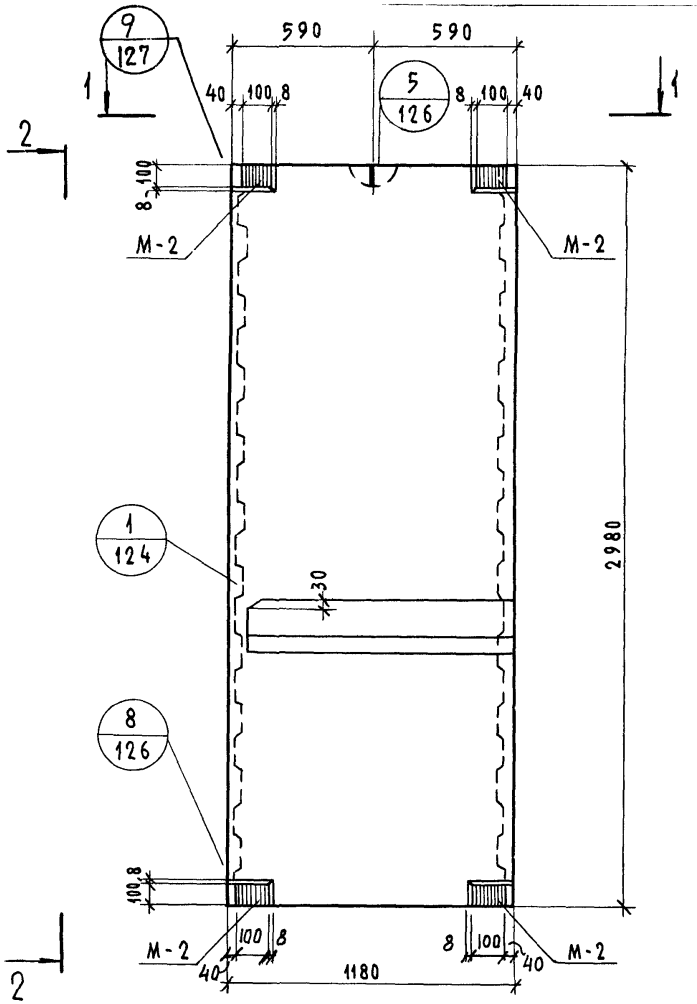

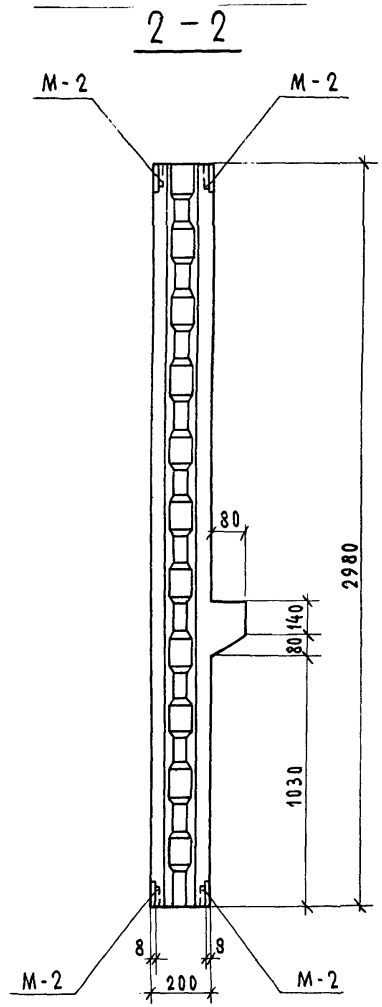

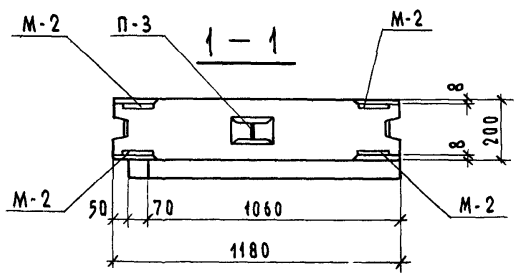

Характеристика изделия			
Марка бетона			200
Объем бетона		$м^3$	0,72
Масса блока		кг	1800
Расход стали	Арматурные дет.	кг	13,06
	Закладные детали	кг	7,52
Расход стали на 1 $м^3$ бетона		кг	28,58

Армирование см. нал.69

Рук.сект.унифик.	Гуров		1979	1.134-1 В.5	
ГИП	Гуров		Блок СБ В Л-12.2.30Т-1п	Стадия	Лист	Листов
Рук.группы	Канина			Р	68	
Проверил	Ильина			госгражданстрой ЛенЗНИИЭП	
Разработал	Грибанова				

17130 79

Серия 1.134-1
Выпуск 5

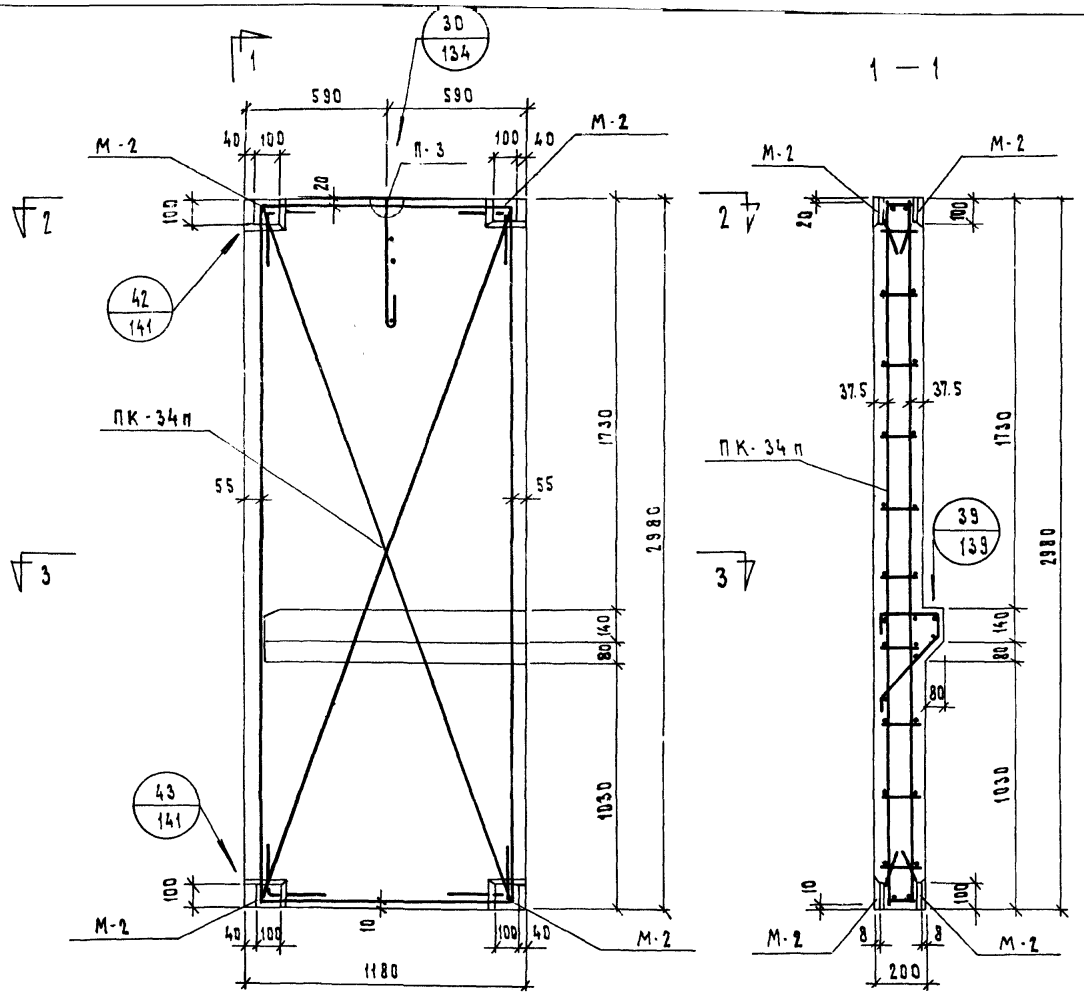

Арматурных и закладных деталей					
Марка блока	Марка элемента	К-во шт.	Масса детали, кг	Общая масса, кг	№№ лис.
СБВл-12.2.30Т-1п	ПК-34п	1	10.48	10.48	112
	М-2	8	0.94	7.52	155
	П-3	1	2.58	2.58	154
			Итого:	20.58	

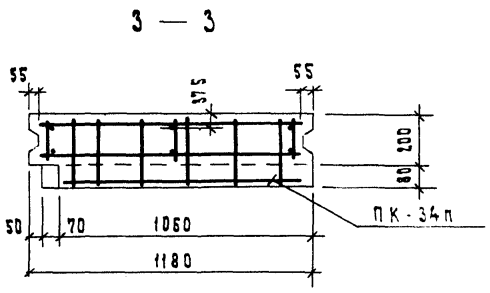

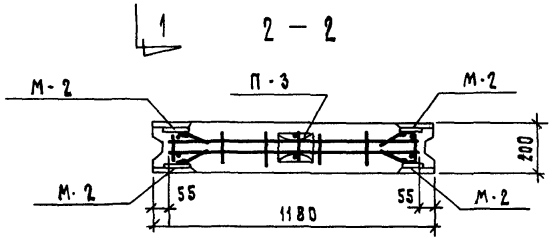

Рук.сект.унир	Гуров		1979	1.134-1 в.5	
ГИП	Гуров		Блок СБВл-12.2.30Т-1п Армирование	Стадия	Лист	Листов
Рук.группы	Канина			Р	69	
Проверил	Ильина			Госгражданстрой ЛенЗНИИЭП		
Разработал	Доморацкая					

Инв. № подл. | Подп. и дата

17130 80

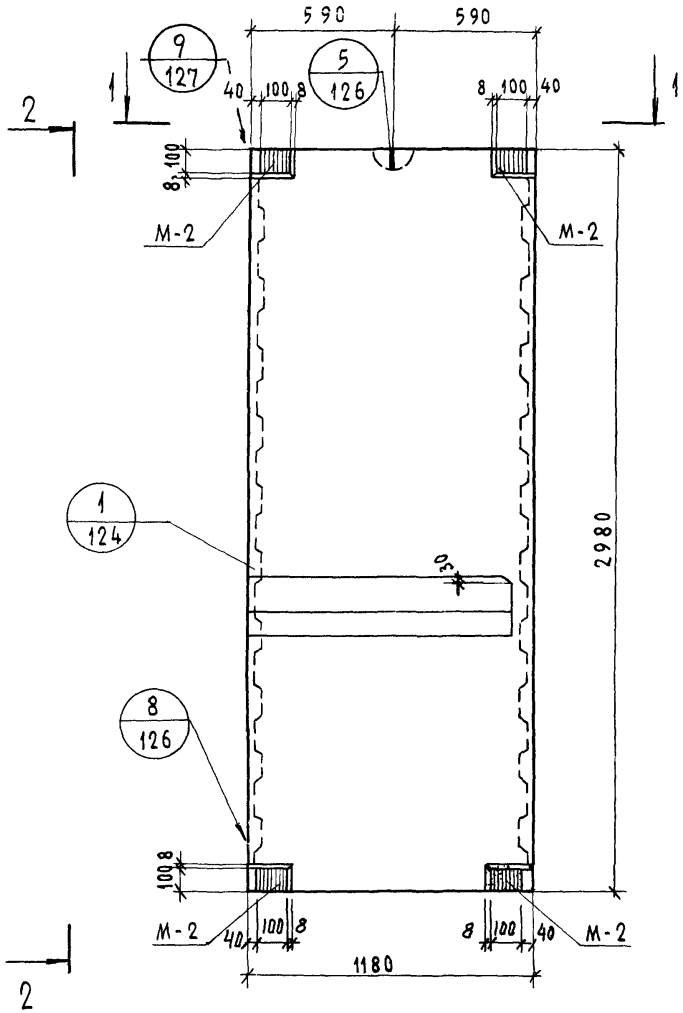

2 – 2

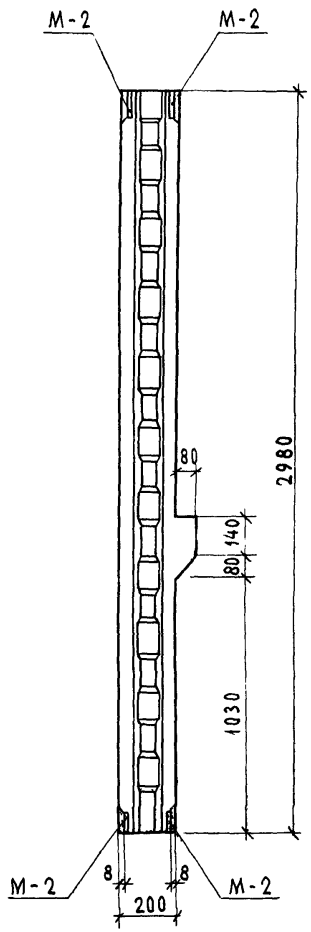

Характеристика изделия			
Марка бетона			200
Объем бетона		$м^3$	0,72
Масса блока		кг	1800
Расход стали	Арматурные дет.	кг	13,06
	Закладные детали	кг	7,52
Расход стали на $1м^3$ бетона		кг	28,58

Армирование см. на листе 71

1 – 1

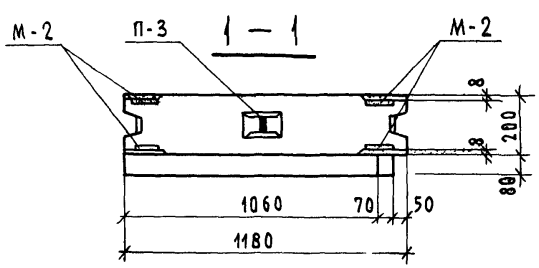

			1979	1.134-1 В.5	
Рук.сект.унифик.	Гуров		Блок СБВЛ-12.2.30Т-1л	Стадия	Лист	Листов
ГИП	Гуров			Р	70	
Рук.группы	Канина			Госгражданстрой ЛенЗНИИЭП		
Проверил	Ильина					
Разработал	Грибанова					

17130 81

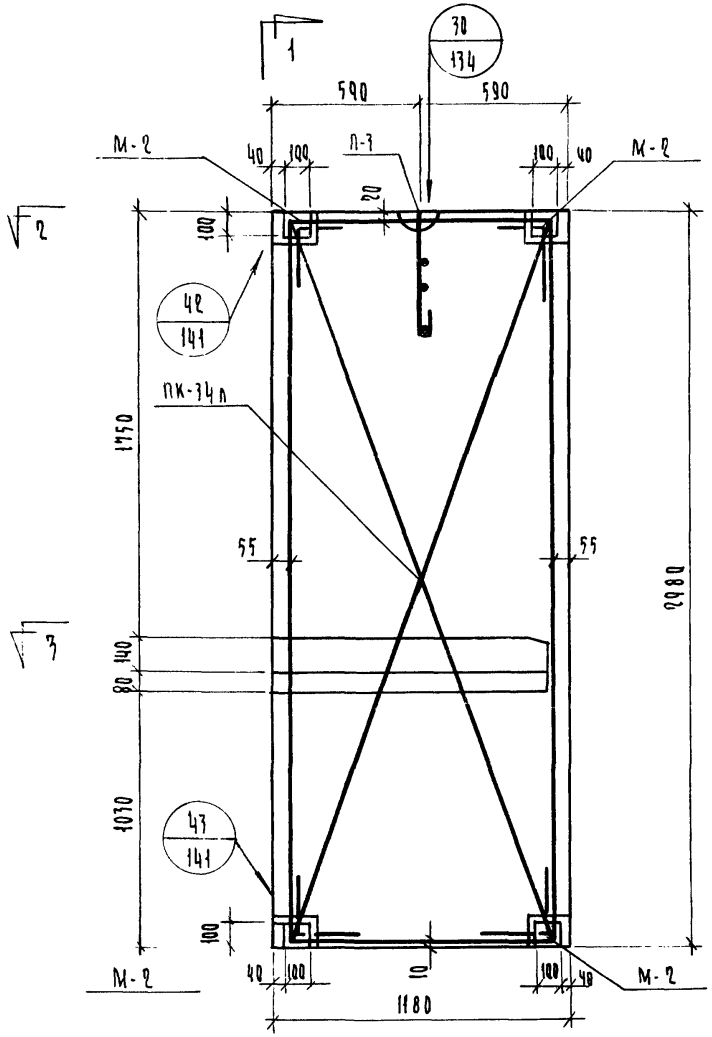

1 — 1

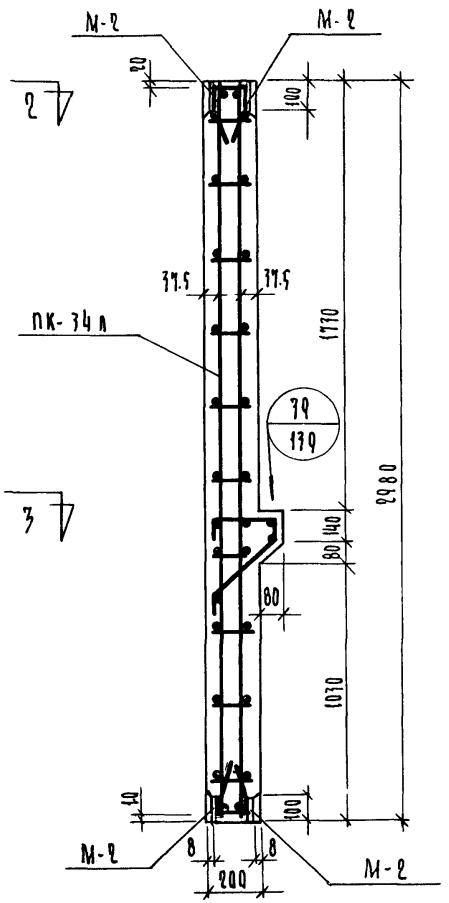

Спецификация арматурных и закладных деталей					
Марка блока	Марка элемента	К-во шт	Масса детали, кг	Общая масса, кг	NN листов
СБВЛ - 12.2.30Т-1л	ПК - 34л	1	10.48	10.48	113
	М-2	8	0.94	7.52	155
	П - 3	1	2.58	2.58	154
			Итого:	20.58	

3 — 3

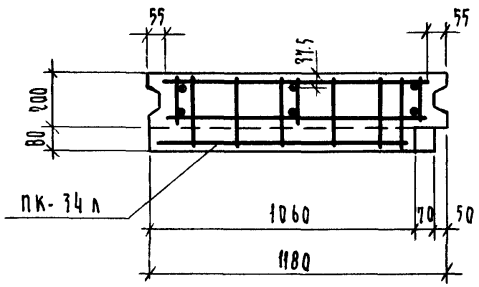

2 — 2

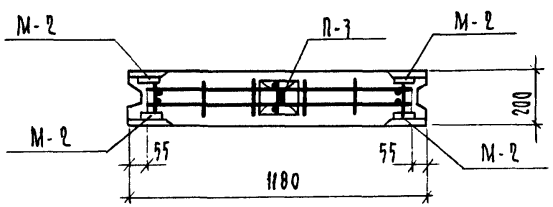

Рук.сект.униф	Гуров		1979	1.134-1 В.5	
Гил.	Гуров		Блок СБВЛ - 12.2.30Т-1л. Армирование	Стадия: Р	Лист: 71
Рук.группы	Канина			Госгражданстрой ЛенЗНИИЭП	Листов
Проверил	Ильина				
Разработал	Доморацкая				

Выпуск 5

Инв.№ подл. | Подп. и дата

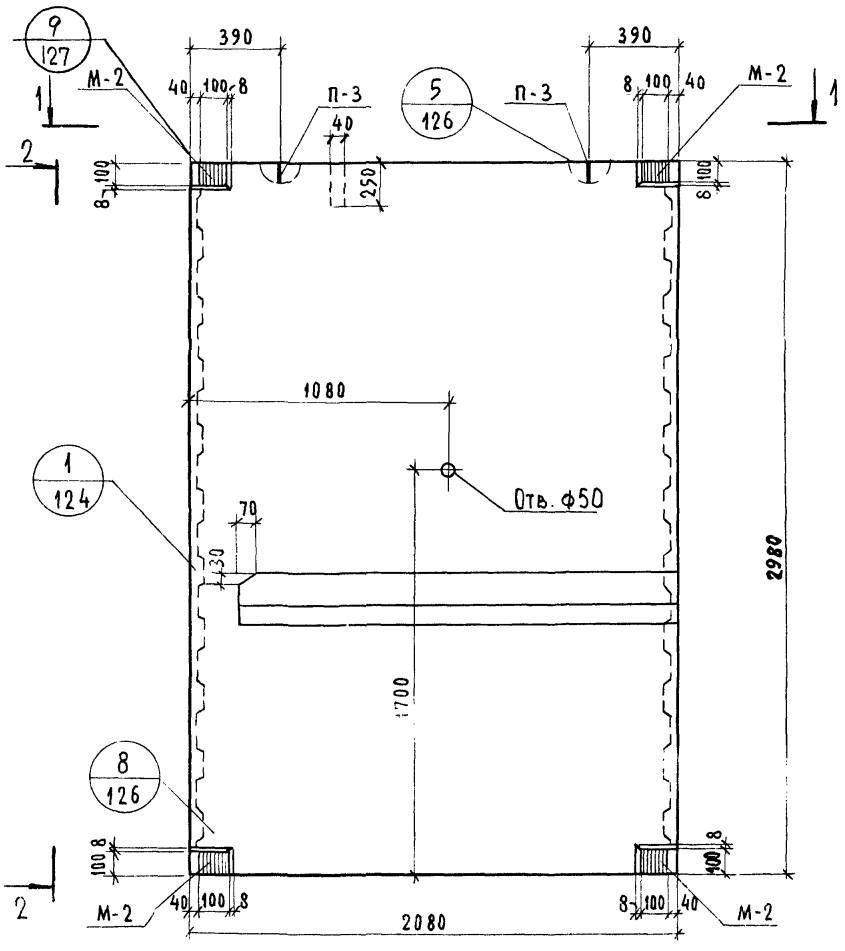

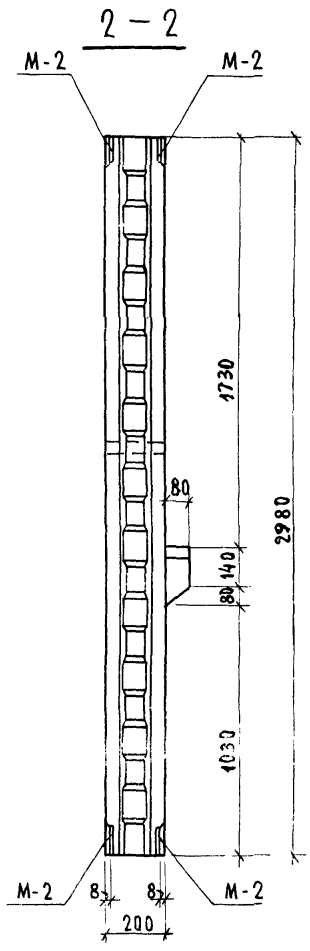

Характеристика изделия			
Марка бетона			200
Объем бетона		м³	1,26
Масса блока		кг	3150
Расход стали	Арматурные детали	кг	22,83
	Закладные детали	кг	7,52
Расход стали на 1 м³ бетона		кг	24,09

Армирование см. на листе 73.

Рук.сект.унифГУРОВ		
ГИП	ГУРОВ	
Рук.группы	КАНИНА	
Проверил	ИЛЬИНА	
Разработал	ГРИБАНОВА	

1979 | 1.134-1 В.5

Блок СБВЛ-21.2.30Т-1п.

Стадия	Лист	Листов
Р	72	

Госгражданстрой ЛенЗНИИЭП

Серия 1.134-1
Выпуск 5

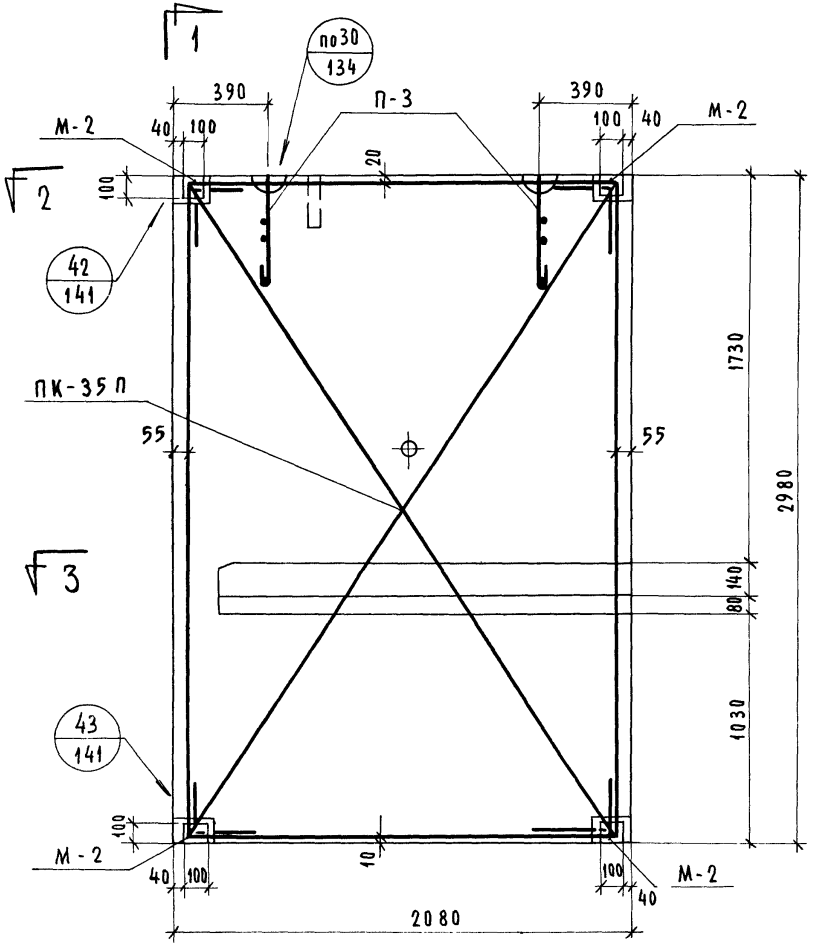

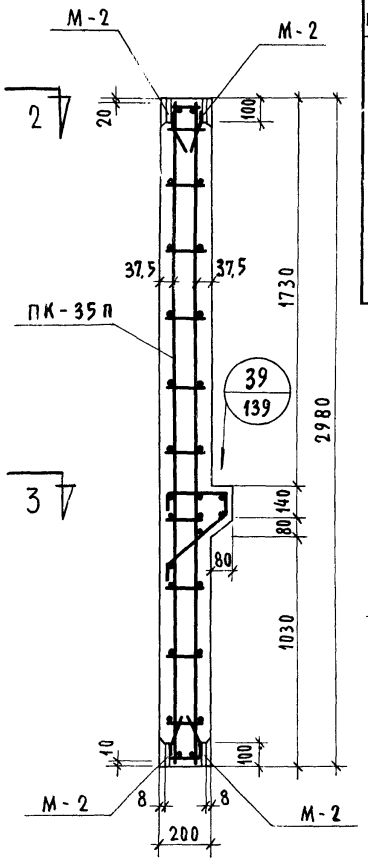

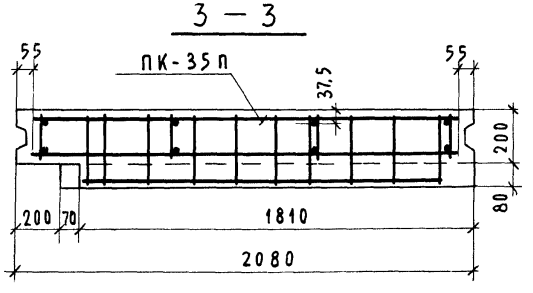

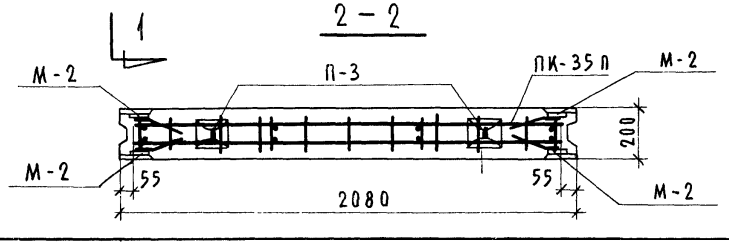

Спецификация арматурных и закладных деталей

Марка блока	Марка элемента	К-во шт.	Масса детали кг	Общая масса кг	NN листов
СБВл-21.2.30Т-1п	ПК-35п	1	17,67	17,67	114
	М-2	8	0,94	7,52	155
	П-3	2	2,58	5,16	154
	Итого:			30,35	

Рук.сект.унифр	Гуров		1979	1.134-1 В.5	
Гип.	Гуров		Блок СбВл-21.2.30Т-1п. Армирование	Стадия: Р	Лист: 73	Листов
Рук.группы	Канина			Госгражданстрой ЛенЗНИИЭП	
Проверил	Ильина				
Разработал	Доморацкая				

Инв.№ подл. | Подп. и дата

Выпуск 5

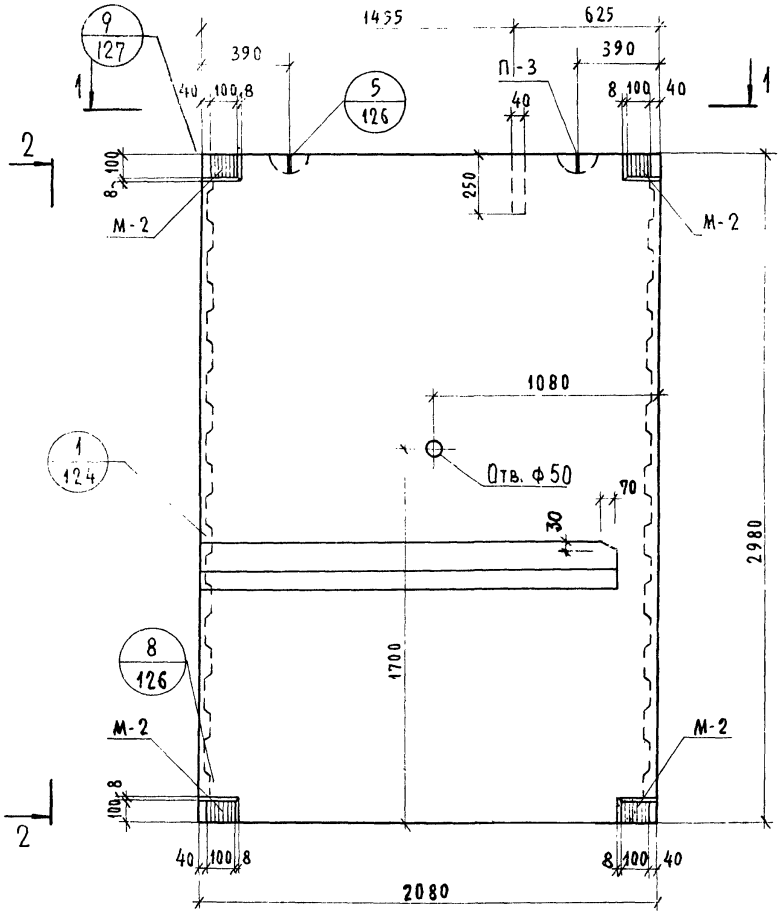

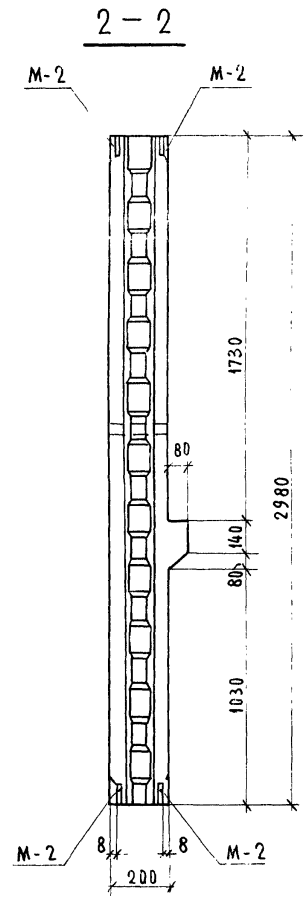

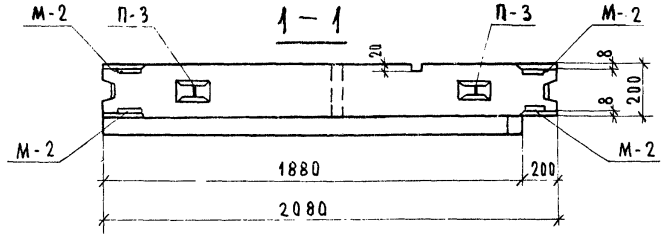

Характеристика изделия			
Марка бетона			200
Объем бетона		$м^3$	1,26
Масса блока		кг	3150
Расход стали	Арматурные детали	кг	22,83
	Закладные детали	кг	7,52
Расход стали на $1 м^3$ бетона		кг	24,09

Армирование см. на листе 75

Рук.сект.унифГуров		
ГИП	Гуров	
Рук.группы	Канина С.	
Проверил	Ильина	
Разработал	Грибанова	

1979 1.134-1 В.5

Блок СБВл-21.2.30Т-1л

Стадия	Лист	Листов
Р	74	

Госгражданстрой ЛенЗНИИЭП

Серия 1.134-1
Выпуск 5

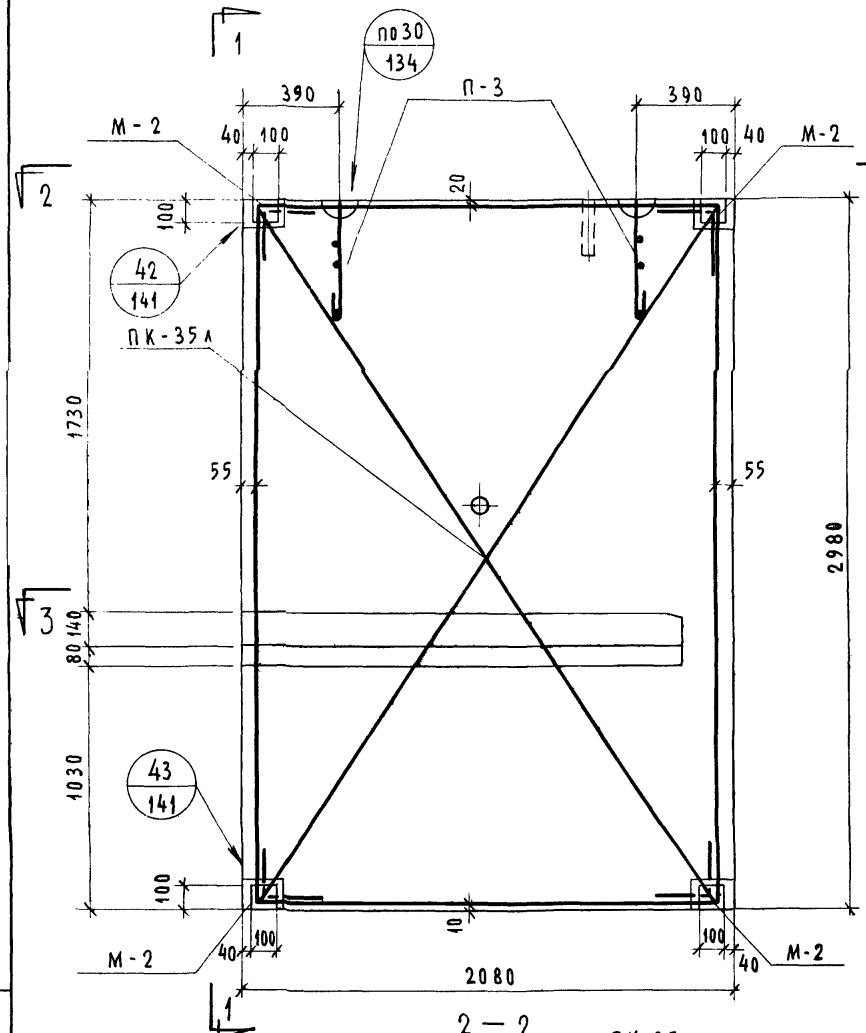

1 — 1

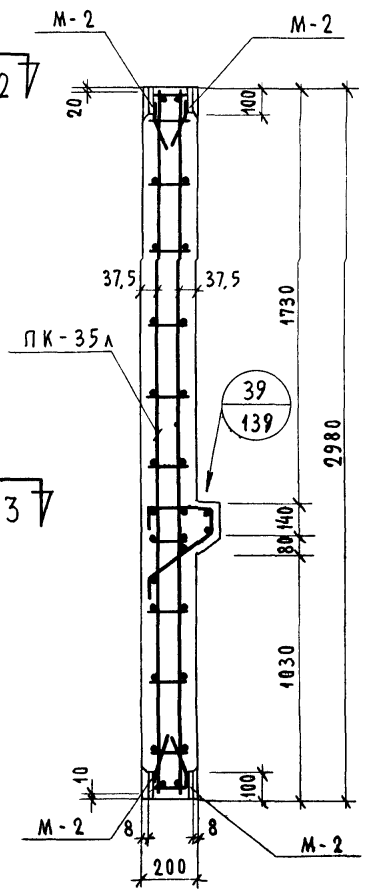

3 — 3

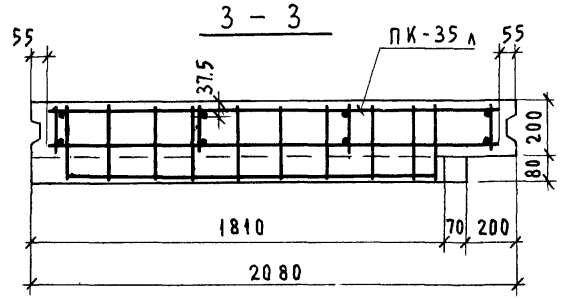

2 — 2

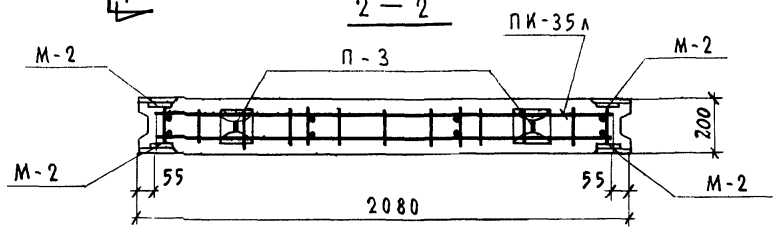

Спецификация арматурных и закладных деталей

Марка блока	Марка элемента	К-во шт.	Масса детали кг	Общая масса кг	№№ листов
СБВл-21.2.30Т-1л	ПК-35л	1	17,67	17,67	115
	М-2	8	0,94	7,52	155
	П-3	2	2,58	5,16	154
	Итого:			30,35	

Рук.сект.унифик	Гуров	
ГИП	Гуров	
Рук.группы	Канина	
Проверил	Ильина	
Разработал	Доморацкая	

1979 | 1.134-1 В.5

Блок СБВл-21.2.30Т-1л
Армирование.

Стадия	Лист	Листов
Р	75	

Госгражданстрой
ЛенЗНИИЭП

Инв.№ подл. | Подп. и дата

17130 86

выпуск 5

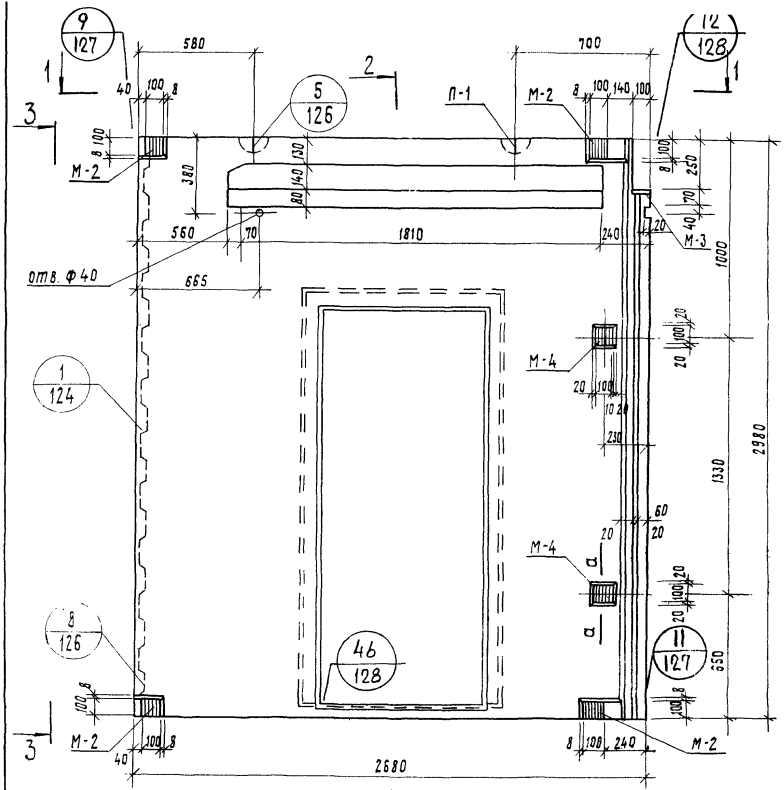

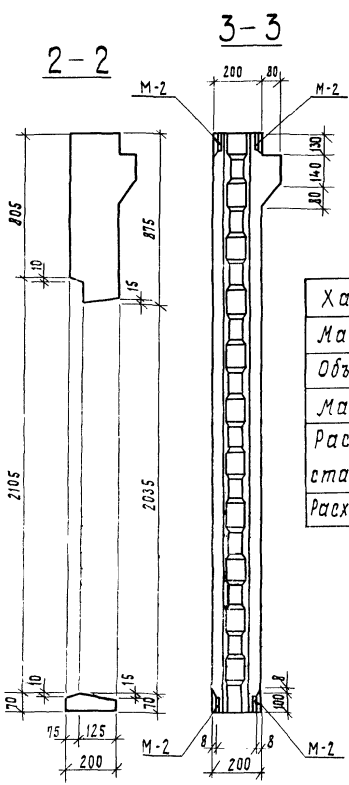

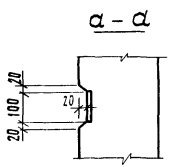

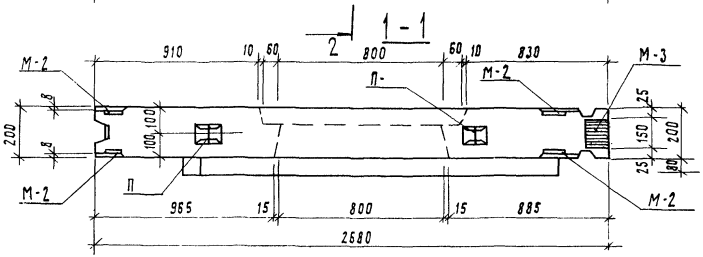

Характеристика изделия			
Марка бетона			200
Объем бетона		$м^3$	1.25
Масса блока		кг	3125
Расход стали	Арматурные детали	кг	37.80
	Закладные детали	кг	10.83
Расход стали на $1м^3$ бетона		кг	38.93

			1979	1.134-1 В.5	
Рук. сект. унифик.	Гуров				
ГИП	Гуров		Блок СБВЛ-27.2.30Т-4п	стадия: Р; лист: 76; листов:	
Рук. группы	Канина				
Проверил	Ильина				
Разработал	Грибанова			госгражданстрой ЛенЗНИИЭП	

17130 87

серия 1.134-1
выпуск 5

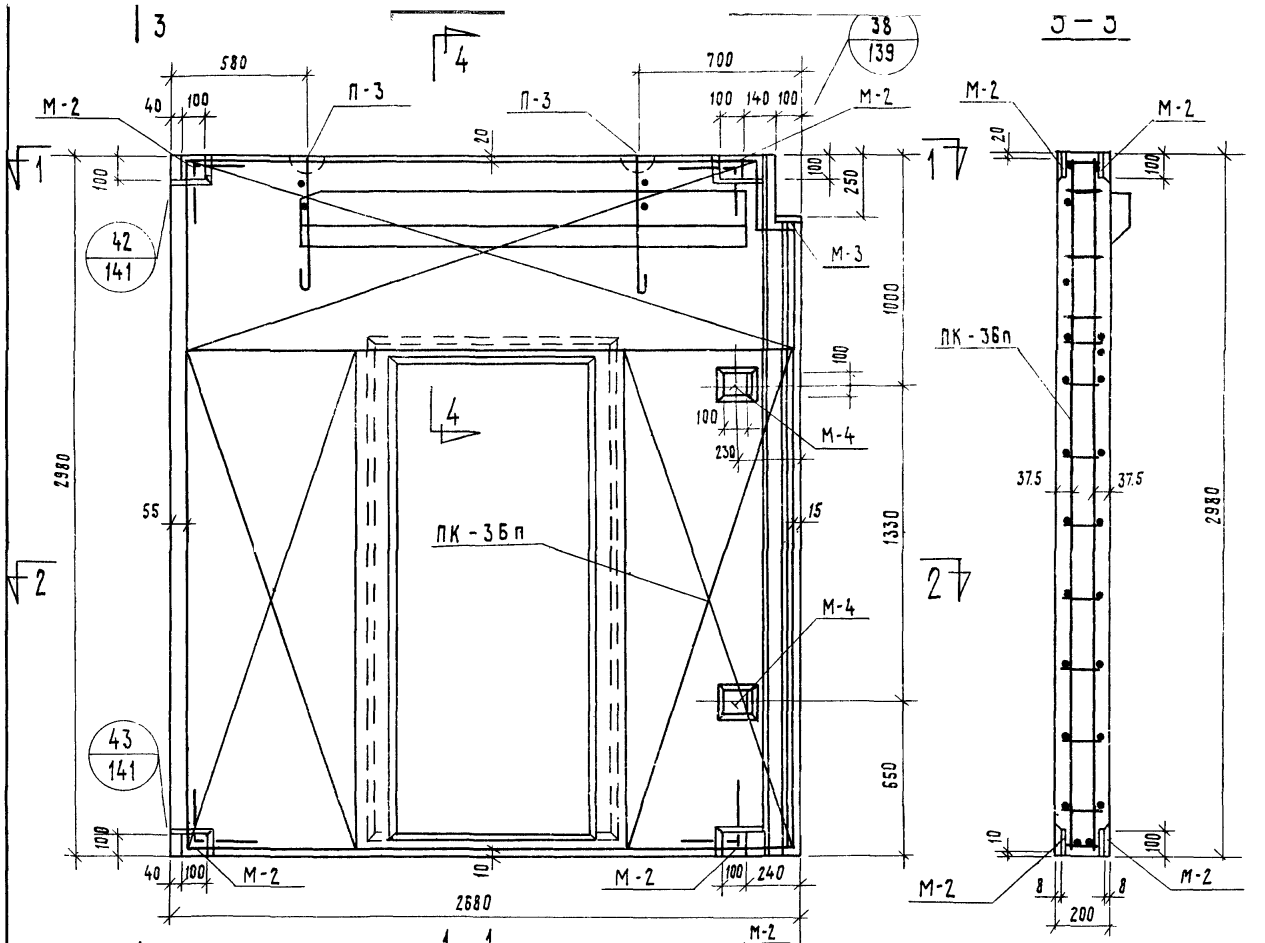

Марка блока	Марка элемента	Кол-во шт.	Масса детали кг.	Общая масса кг	NN лист.
СБВл-27.2.30Т-4п	ПК-36п	1	32.64	32.64	116
	М-2	8	0.94	7.52	155
	М-3	1	1.31	1.31	156
	М-4	2	1.00	2.00	156
	П-3	2	2.58	5.16	154
	Итого:			48.63	

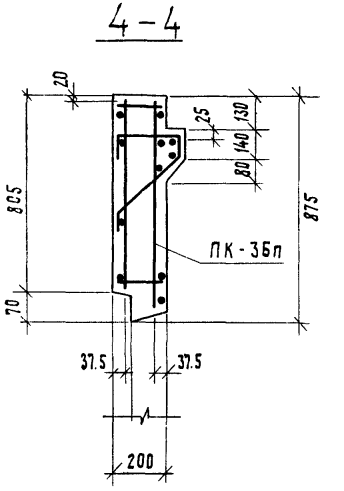

Рук.сект.унифик.	Гуров	
ГИП	Гуров	
Рук.группы	Канина	
Проверил	Ильина	
Разработал	Доморацкая	

1979 | 1.134-1 В.5

Блок СБВл-27.2.30Т-4п
Армирование.

стадия	лист	листов
Р	77	

Госгражданстрой
ЛенЗНИИЭП

17130 88

Инв.N подл. | Подп. и дата

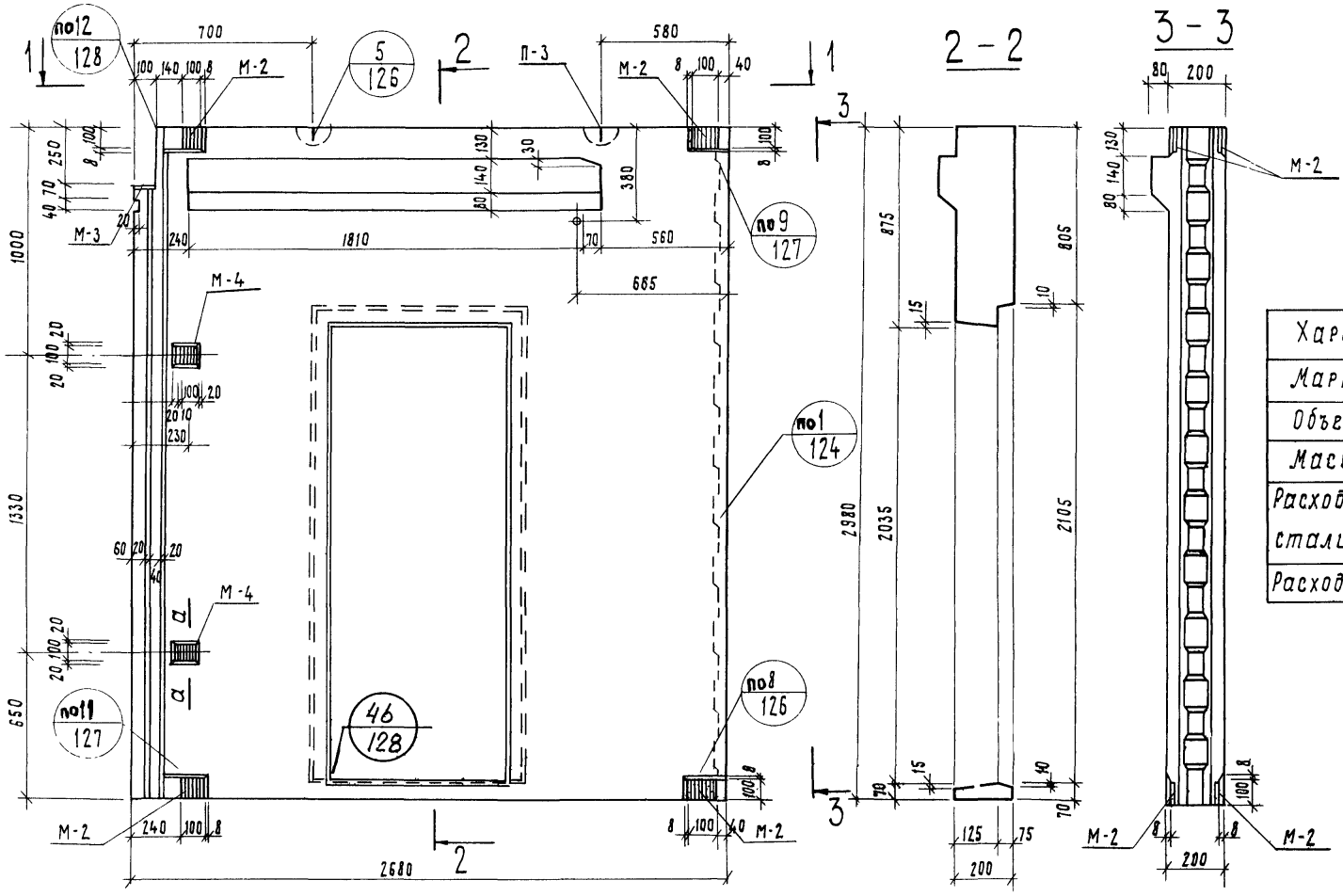

Характеристика изделия			
Марка бетона			200
Объем бетона		$м^3$	1.25
Масса блока		кг	3125
Расход стали	Арматурные детали	кг	37.80
	Закладные детали	кг	10.83
Расход стали на 1 $м^3$ бетона		кг	38.93

Армирование см. на листе 79.

			1979	1.134-1 В.5		
Рук.сект.унифф.	ГУРОВ		БЛОК СБВл-27.2.30Т-4л	СТАДИЯ	ЛИСТ	ЛИСТОВ
ГИП	ГУРОВ			Р	78	
Рук.группы	КАНИНА			ГОСГРАЖДАНСТРОЙ ЛенЗНИИЭП		
ПРОВЕРИЛ	ИЛЬИНА					
РАЗРАБОТАЛ	ГРИБАНОВА					

ВЫПУСК 5

17130 89

Серия 1.134-1
выпуск 5

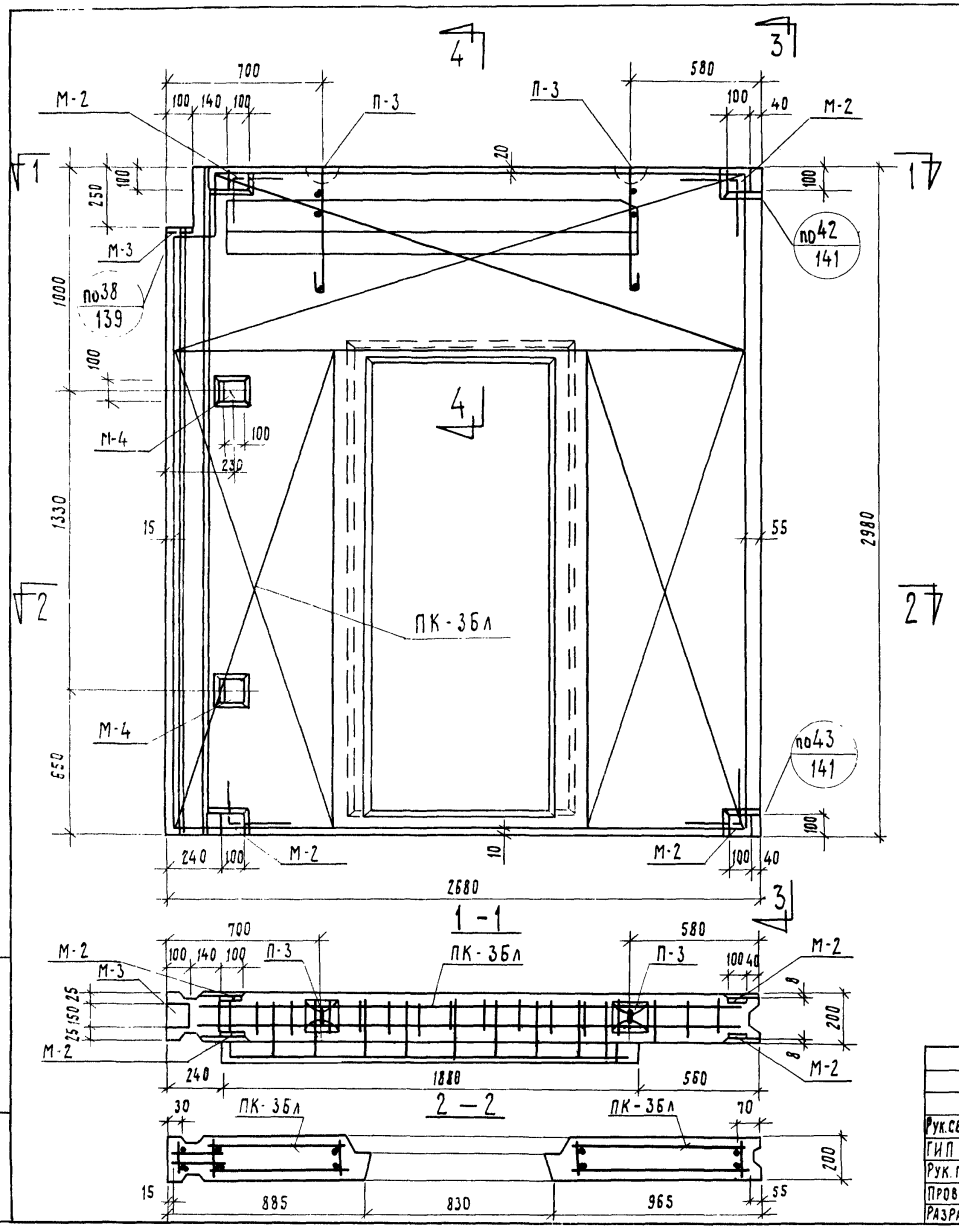

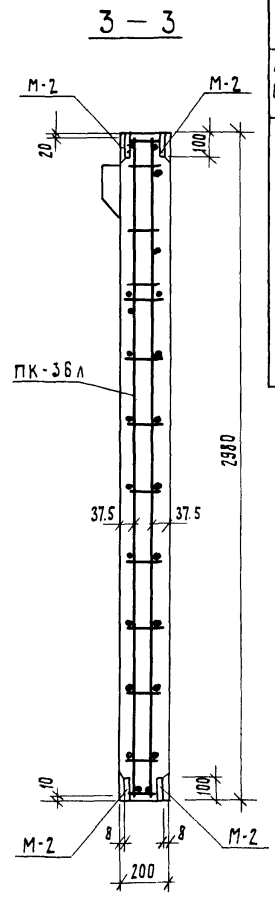

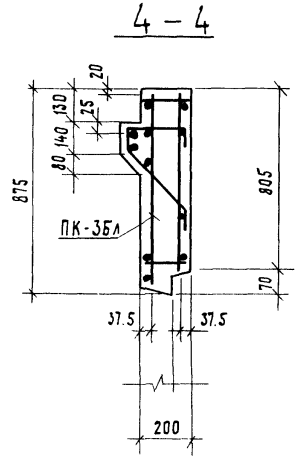

Спецификация арматурных и закладных деталей

Марка блока	Марка элемента	Кол-во шт.	Масса детали, кг	Общая масса, кг	NN листов
СВБл-27.2.30Т-4л	ПК-3Бл	1	32.64	32.64	117
	М-2	8	0.94	7.52	155
	М-3	1	1.31	1.31	156
	М-4	2	1.00	2.00	156
	П-3	2	2.58	5.16	154
	Итого:			48.63	

Рук.сект.униф.	Гуров		1979	1.134-1 В.5	
ГИП	Гуров		Блок СБВл-27.2.30Т-4л Армирование.	Стадия Р	Лист 79
Рук.группы	Канина			Госгражданстрой ЛенЗНИИЭП	
Проверил	Ильина				
Разработал	Доморацкая				

Инв.№ подл. | Подп. и дата

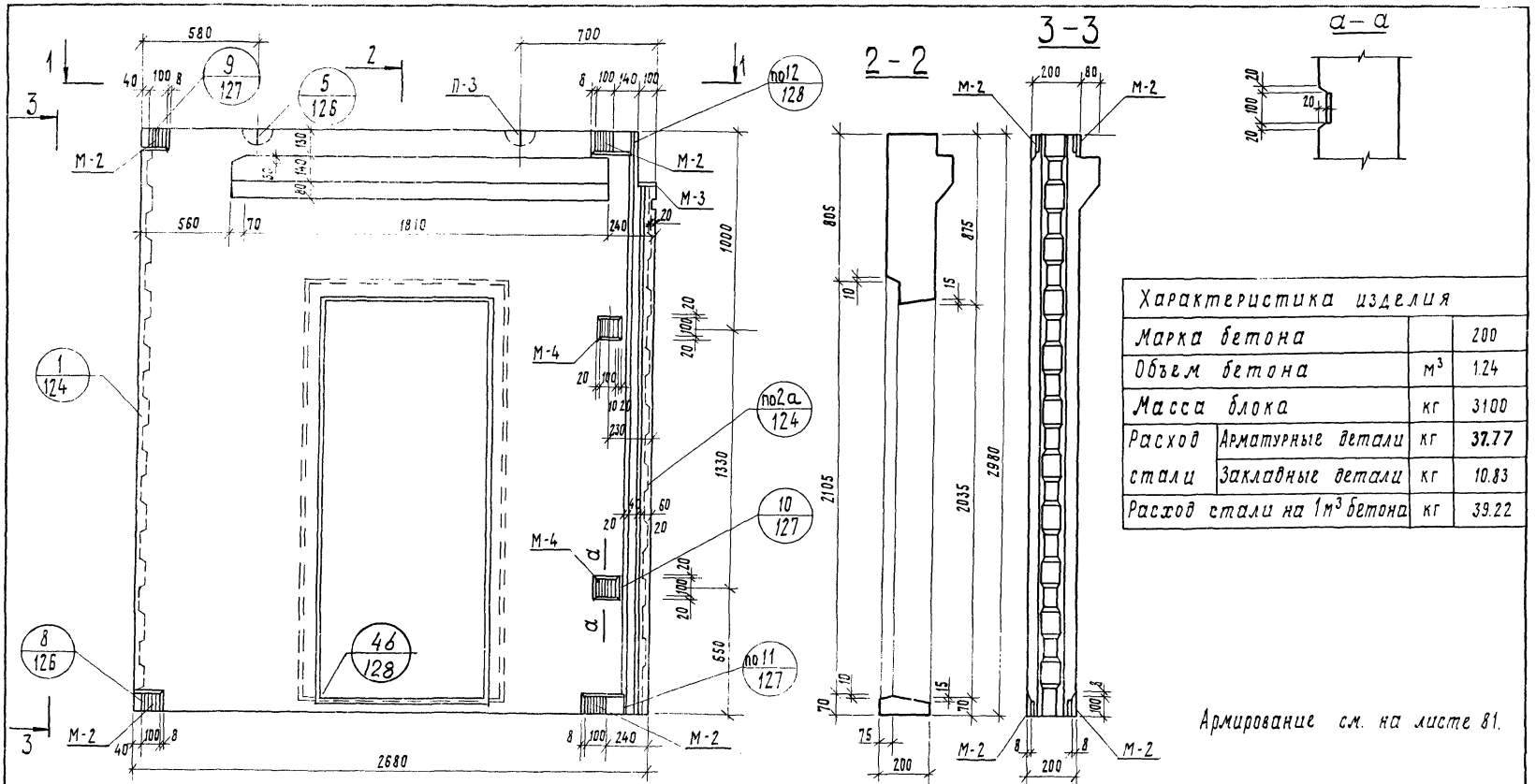

Характеристика изделия			
Марка бетона			200
Объем бетона		$м^3$	1.24
Масса блока		кг	3100
Расход стали	Арматурные детали	кг	37.77
	Закладные детали	кг	10.83
Расход стали на $1м^3$ бетона		кг	39.22

			1979	1134-1	В 5
Рук. сект. унир	Гуров		Блок СВБл-27.2.30Т-5п	стадия	лист	листов
ГИП	Гуров			Р	80	
Рук. группы	Канина			госгражданстрой ЛенЗНИИЭП	
Проверил	Ильина				
Разработал	Галахова				

Серия 1.134-1
Выпуск 5

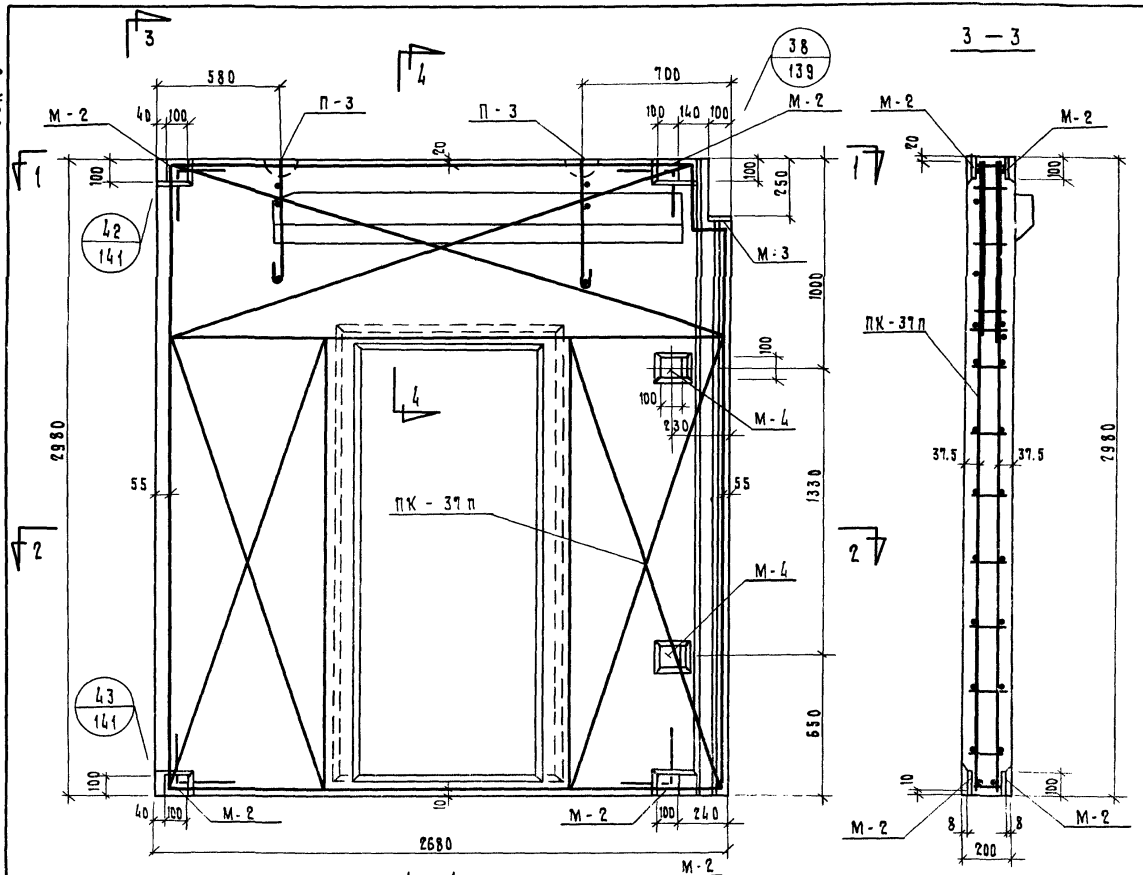

Спецификация арматурных и закладных деталей

Марка блока	Марка элемента	Кол-во шт.	Масса детали кг	Общая масса кг	№№ листов
СБВл-21.2.30Т-5п	ПК-37п	1	32.61	32.61	116
	М-2	8	0.94	7.52	155
	М-3	1	1.31	1.31	156
	М-4	2	1.00	2.00	156
	П-3	2	2.58	5.16	154
	Итого:			48.60	

Рук.сект.упр.	Гуров	
ГИП	Гуров	
Рук.группы	Кацина	
Проверил	Ильина	
Разработ.	Доморацкая	

1979 | 1.134-1 В.5

Блок СБВл-21.2.30Т-5п. Армирование

стадия	лист	листов
Р	81	

Госгражданстрой ЛенЗНИИЭП

Инв.№ подл. | Подп. и дата

Выпуск 5

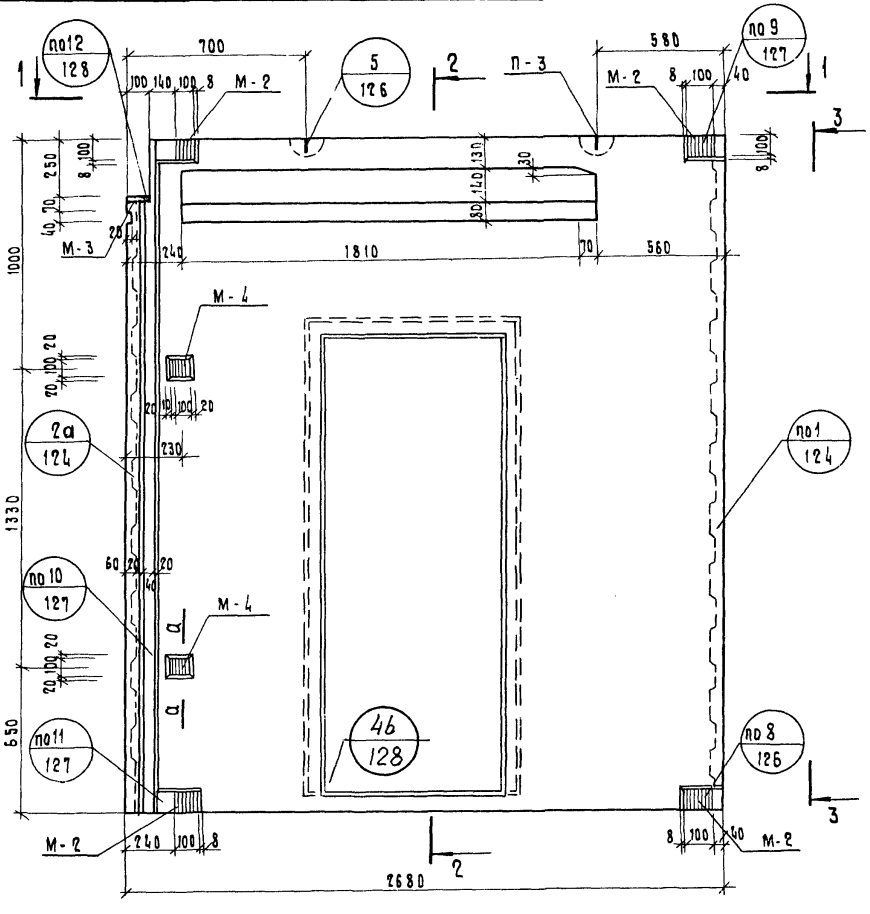

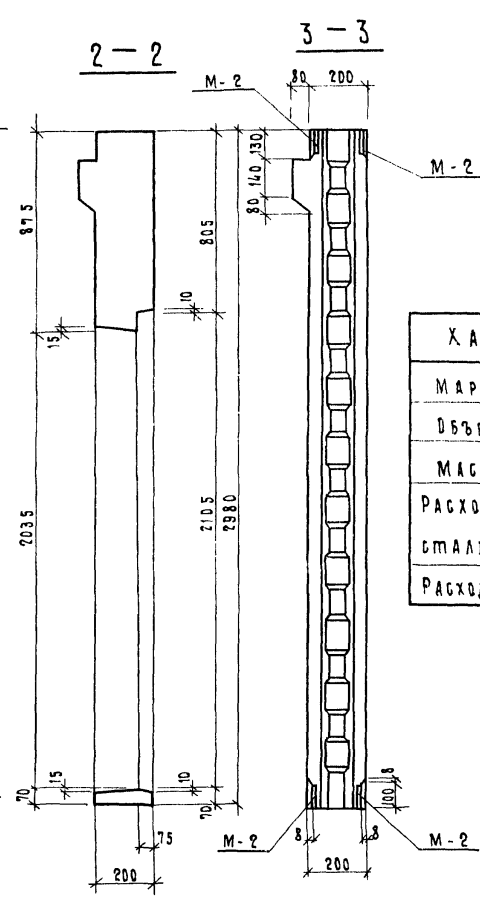

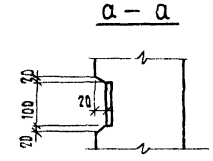

Характеристика изделия			
Марка бетона			200
Объем бетона		м3	1.24
Масса блока		кг	3100
Расход стали	Арматурные детали	кг	37.7[illegible]
	Закладные детали	кг	10.83
Расход стали на 1м³ бетона		кг	39.22

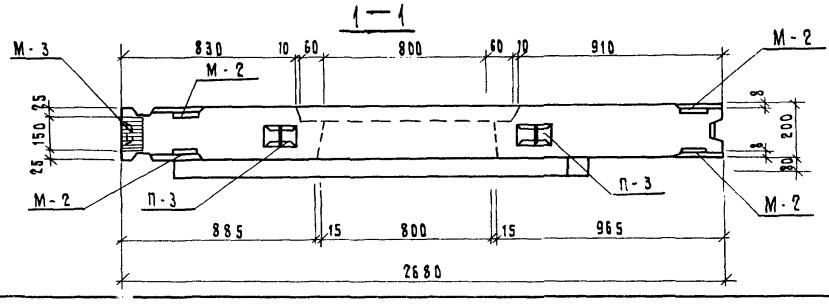

Армирование см. на листе 83

			1979	1.134-1	В.5	
Рук.сект.унифф	Гуров		Блок	стадия	лист	листов
Тип	Гуров		СБВл - 27.2.30Т - 5л	Р	82	
Рук.группы	Канина			Госгражданстрой		
Проверил	Ильина			ЛенЗНИИЭП		
Разработ.	Галахова					

17130 02

Серия 1134-1
Выпуск 5

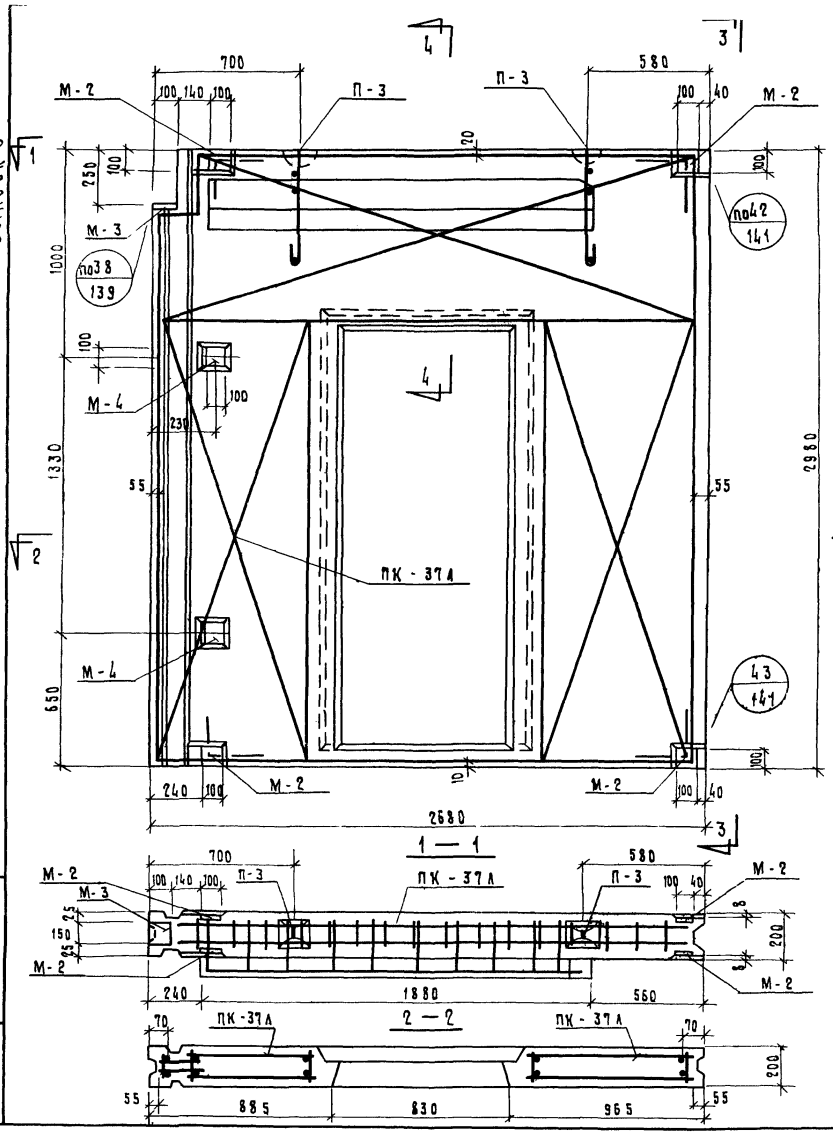

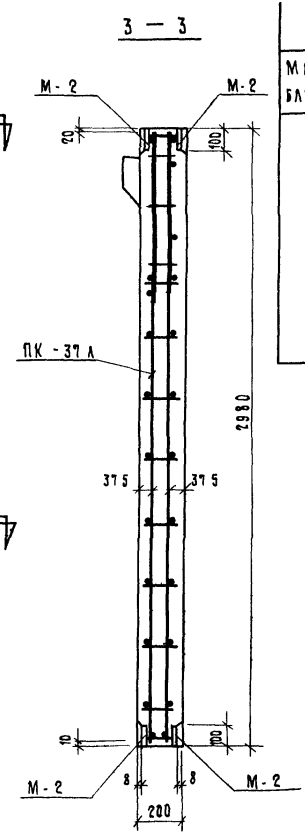

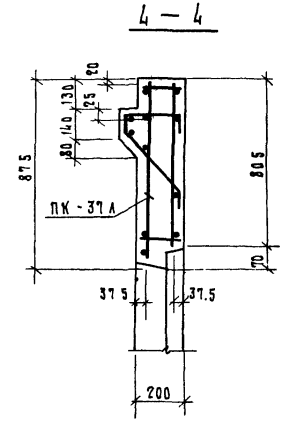

Спецификация
Арматурных и закладных деталей

Марка блока	Марка элемента	Кол-во шт	Масса детали кг	Общая масса кг	№№ листов
СБВЛ-27.2.30Т-4Л	ПК-37.4	1	32.61	32.61	117
	М-2	8	0.94	7.52	155
	М-3	1	1.31	1.31	156
	М-4	2	1.00	2.00	156
	П-3	2	2.58	5.16	154
	Итого			48.60	

Рук сектора	Гуров	
ГИП	Гуров	
Рук группы	Канина	
Проверил	Ильина	
Разработ	Доморацкая	

1979 1134-1 В.5

Блок СБВЛ-27.2.30Т-5Л
Армирование

Стадия	Лист	Листов
Р	83	

Госгражданстрой
ЛенЗНИИЭП

Инв. № подл. | Подп. и дата

17130 94

Выпуск 5

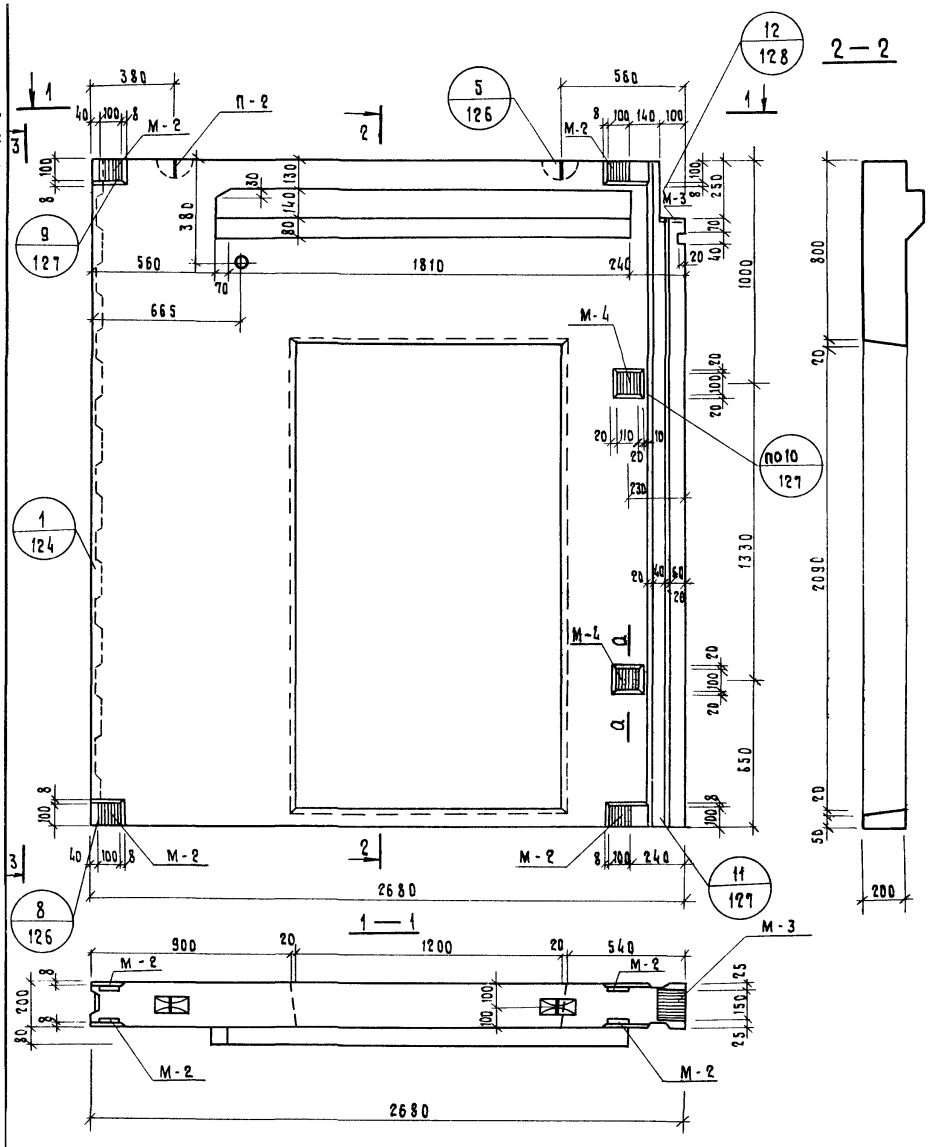

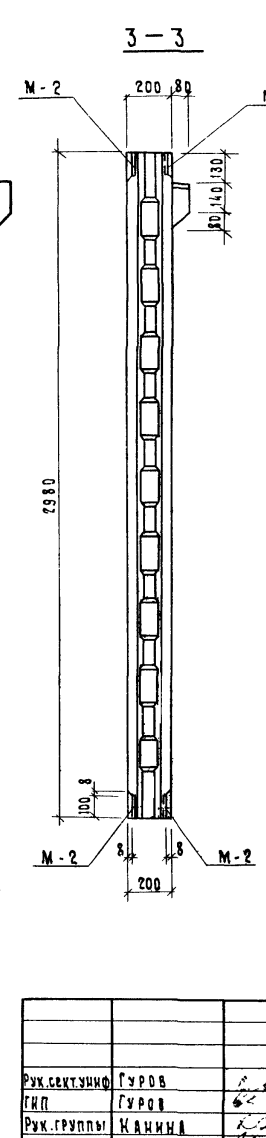

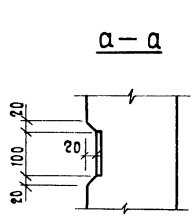

Характеристика изделия			
Марка бетона			200
Объем бетона		$м^3$	1.09
Масса блока		кг	2725
Расход стали	Арматурные детали	кг	38.02
	Закладные детали	кг	10.83
Расход стали на $1 м^3$ бетона		кг	40.01

Армирование см. на листе 85.

			1979	1.134-1 в 5			
Рук.сект.унифик	Гуров						
ГИП	Гуров			Блок СБВЛ-27.2.30Т-6п	стадия	лист	листов
Рук.группы	Калина				Р	84	
Проверил	Ильина				Госгражданстрой ЛенЗНИИЭП		
Разработ	Галахова						

17130 95

Серия 1.134-1
Выпуск 5

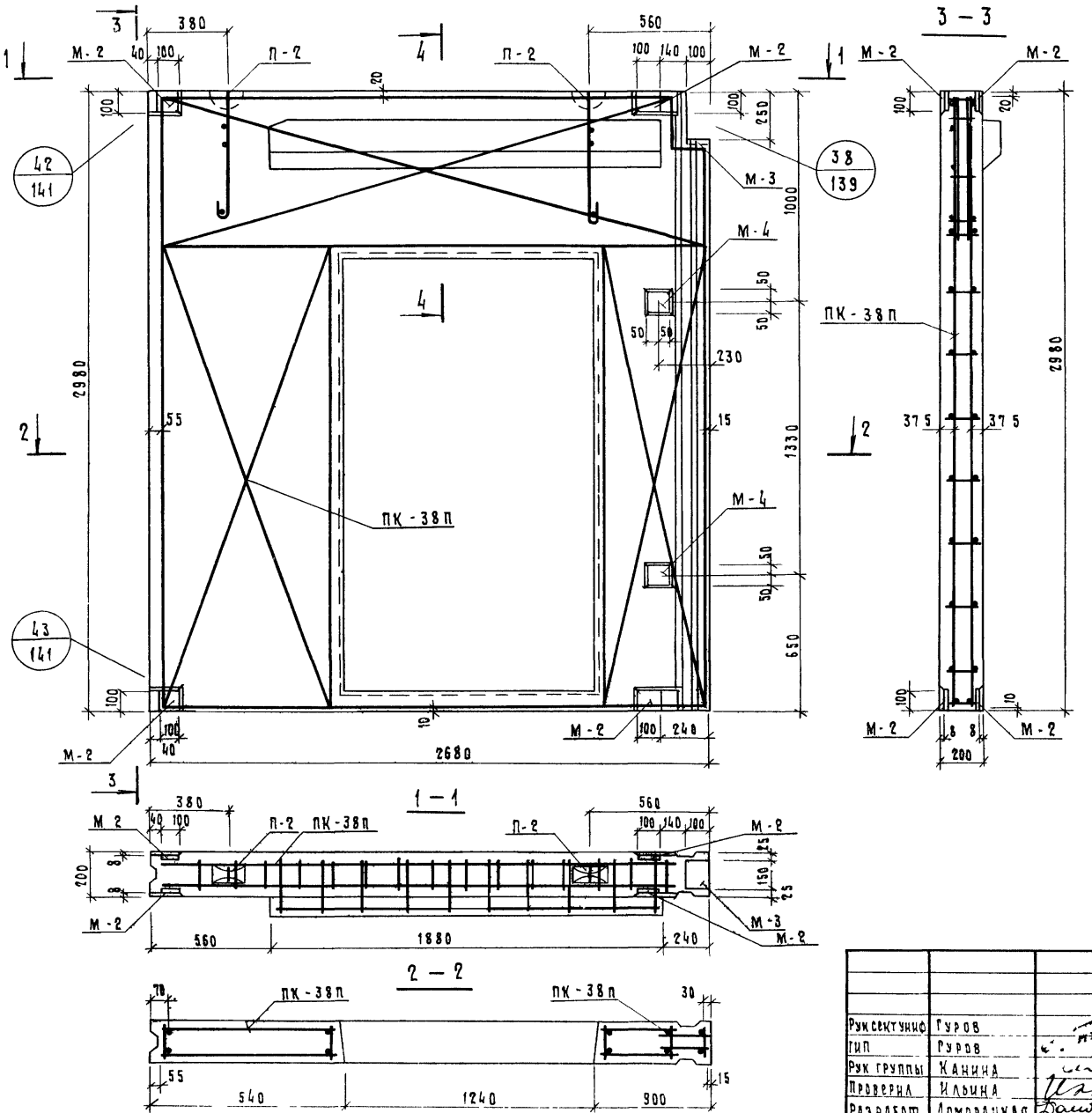

Спецификация
арматурных и закладных деталей

Марка блока	Марка элемента	Кол-во шт	Масса детали кг	Общая масса кг	№№ листов
СБВЛ-27.2.30Т-Бп	ПК-38п	1	34.22	34.22	118
	М-2	8	0.94	7.52	155
	М-3	1	1.31	1.31	156
	М-4	2	1.00	2.00	156
	П-2	2	1.90	3.80	154
	Итого			48.85	

Рук сектуниф	Гуров		1979	1134-1 ВБ	
ГИП	Гуров				
Рук группы	Канина		Блок СБВЛ-27.2.30Т-Бп Армирование	стадия	лист	листов
Проверил	Ильина			Р	85	
Разработ	Доморацкая			госгражданстрой ЛенЗНИИЭП		

17130 96

Выпуск 5

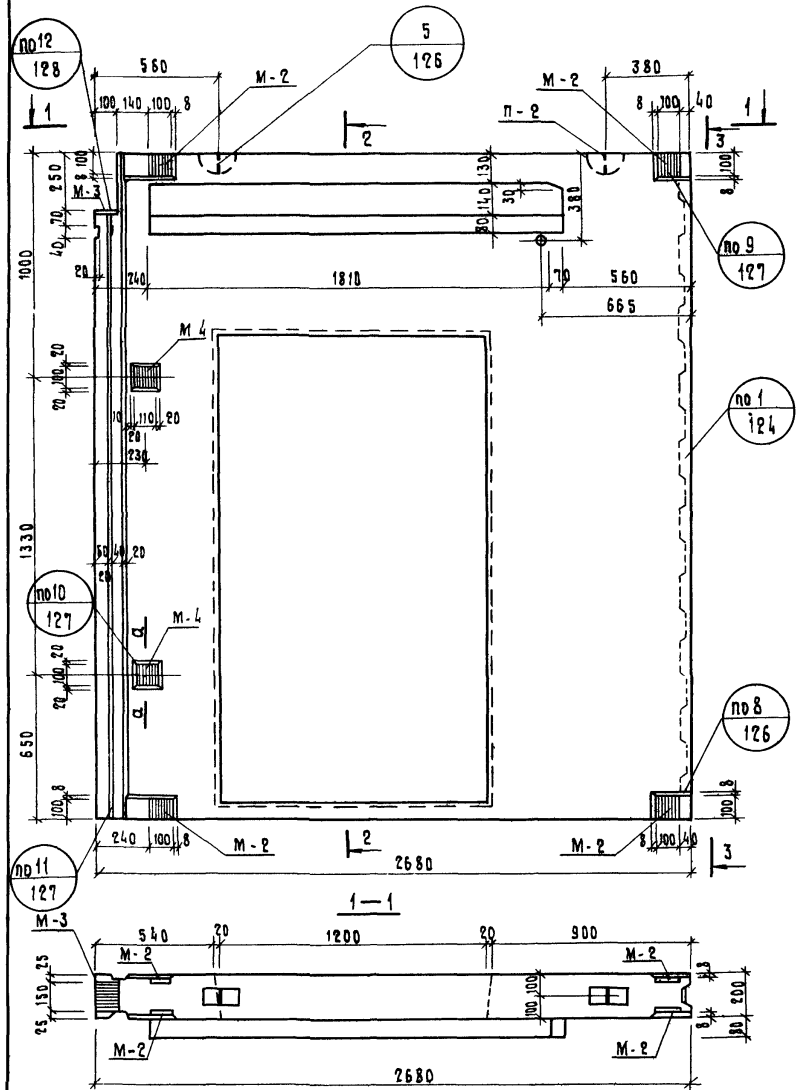

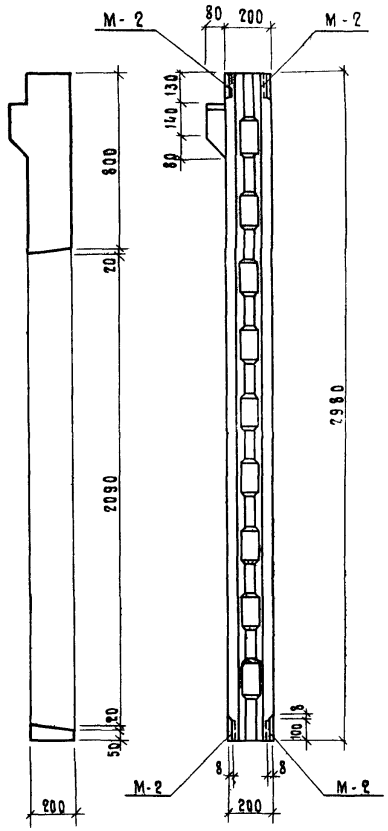

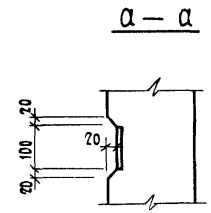

Характеристика изделия			
Марка бетона			200
Объем бетона		м³	1 09
Масса блока		кг	27 25
Расход стали	Арматурные детали	кг	38,02
	Закладные детали	кг	10 83
Расход стали на 1м³ бетона		кг	43 61

Армирование см на листе 87

			1979	1 134 - 1 В. 5
Рук.сектуниф	Гуров		Блок СБВЛ - 27 2.30Т - 6Л	Стадия Р; Лист 86; Листов
ГИП	Гуров			
Рук группы	Канина			
Проверил	Ильина			
Разработ	Галахова			Госгражданстрой ЛенЗНИИЭП

17130 97

Серия 1 134
Выпуск 5

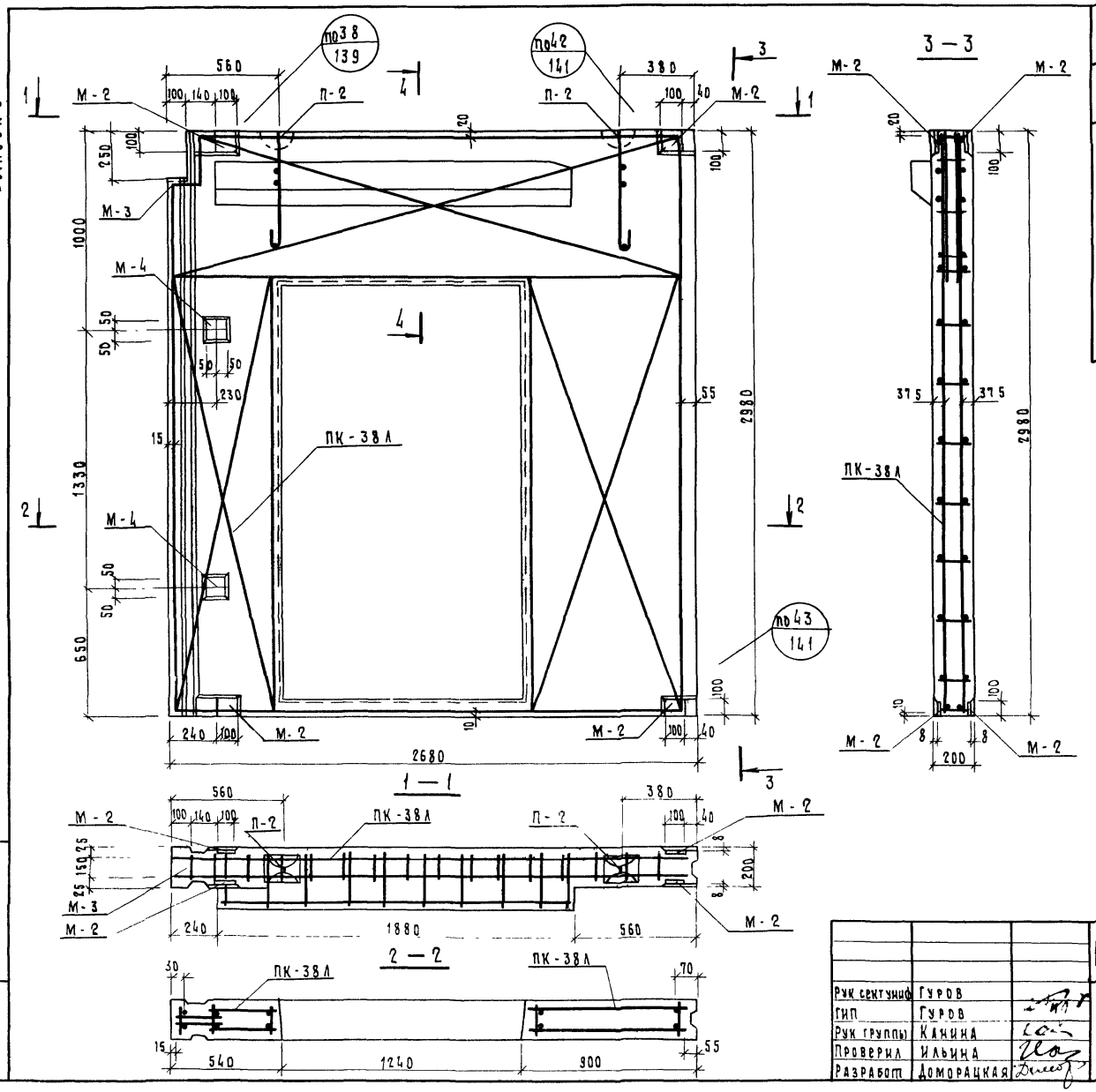

Спецификация арматурных и закладных деталей

Марка блока	Марка элемента	Кол-во шт	Масса детали кг	Общая масса кг	N N листов
СБВЛ-27.2.30Т-БЛ	ПК-38Л	1	34.22	34.22	119
	М-2	8	0.94	7.52	155
	М-3	1	1.31	1.31	156
	М-4	2	1.00	2.00	156
	П-2	2	1.90	3.80	154
	Итого			48.85	

Сечение 4-4 см на листе 85

Рук сектуниф	Гуров		1979	1 134-1 в.5	
Гип	Гуров		Блок СБВЛ-27 2.30Т-БЛ Армирование	Стадия Р	Лист 87	Листов
Рук группы	Канина			Госгражданстрой ЛенЗНИИЭП	
Проверил	Ильина				
Разработ	Доморацкая				

Инв N подл | Подп и дата

Выпуск 5

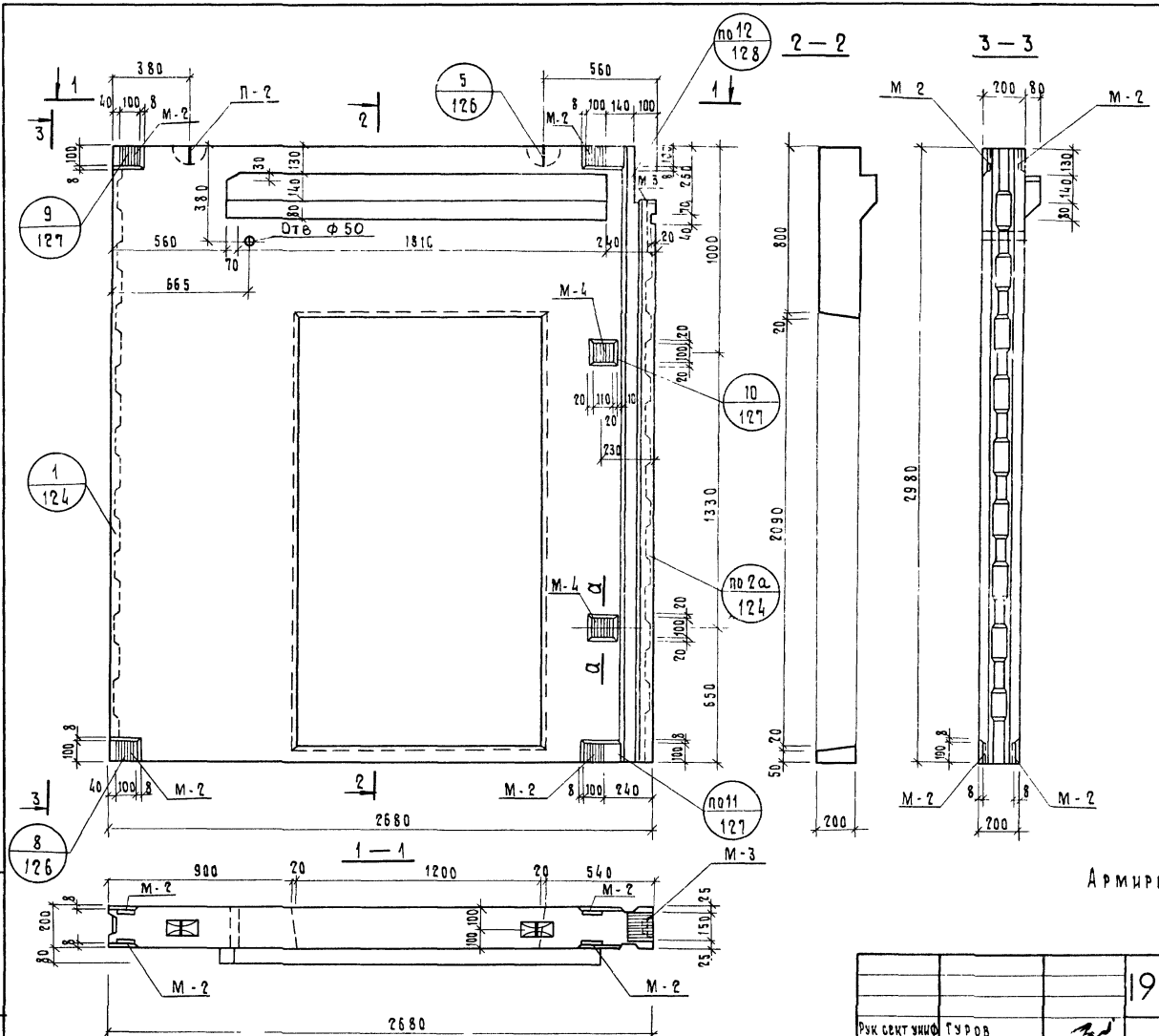

Характеристика изделия			
Марка бетона			200
Объем бетона		м3	1 08
Масса блока		кг	2700
Расход стали	Арматурные детали	кг	37,95
	Закладные детали	кг	10 83
Расход стали на 1м³ бетона		кг	40 35

Армирование см на листе 89

			1979	1 134 - 1 в. 5		
Рук сект униф	Туров		Блок СВБЛ - 27 2 30Т - 7 п	стадия	лист	листов
ГИП	Туров			Р	88	
Рук группы	Канина			Госгражданстрой ЛенЗНИИЭП		
Проверил	Ильина					
Разработ	Галахова					

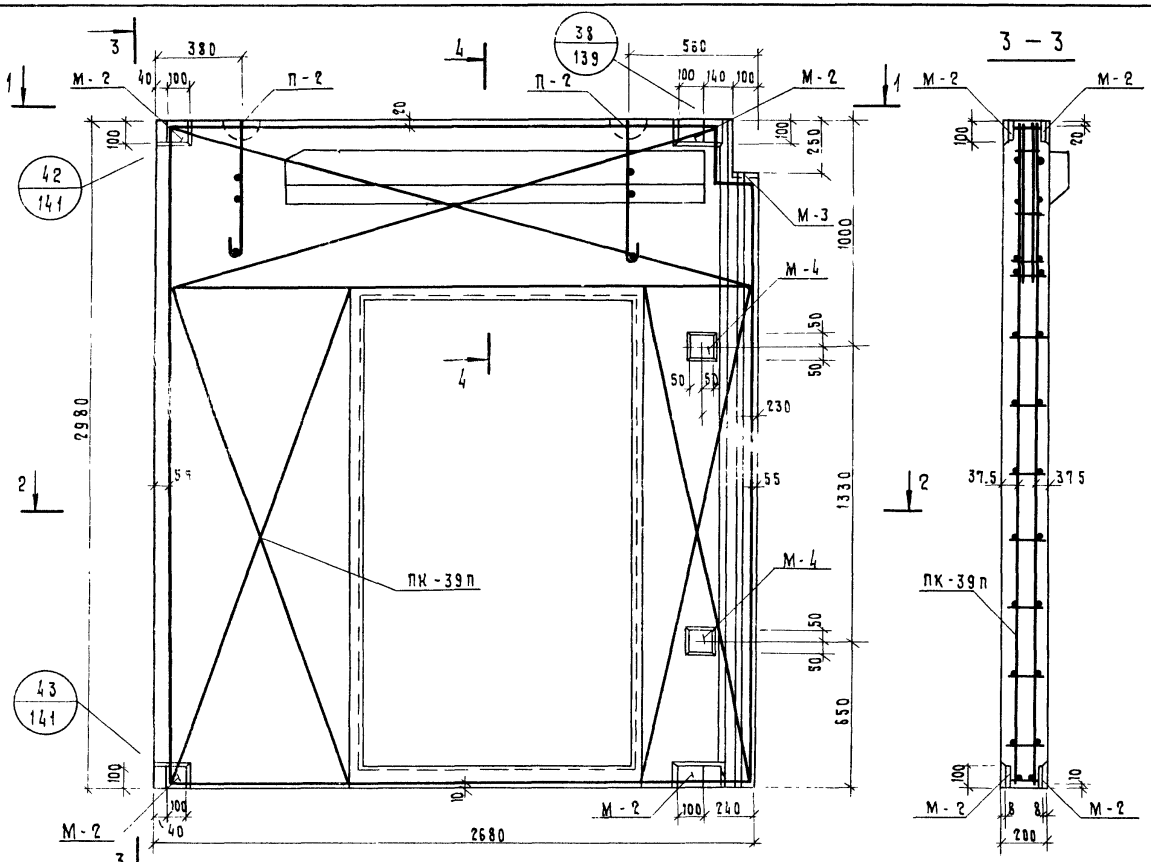

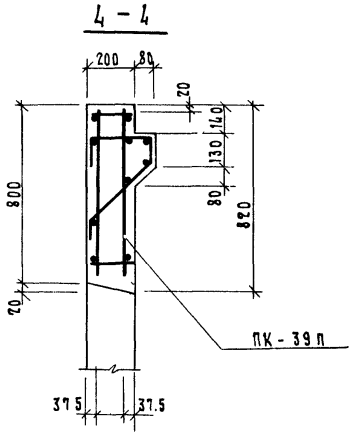

Спецификация арматурных и закладных деталей

Марка блока	Марка элемента	Кол-во шт	Масса детали кг	Общая масса кг	№№ листов
СБВЛ-27.2.30Т-7п	ПК-39п	1	34,19	34,19	118
	М-2	8	0 94	7.52	155
	М-3	1	1 31	1.31	156
	М-4	2	1 00	2 00	156
	П-2	2	1 90	3.80	154
	Итого:			48 82	

Рук сектора	Гуров	
ГИП	Гуров	
Рук группы	Канина	
Проверил	Ильина	
Разработ	Доморацкая	

1979 1134-1 В 5

Блок СБВЛ-27.2.30Т-7п
Армирование

стадия	лист	листов
Р	89	

Госгражданстрой ПензНИИЭП

Инв № подл. | Подп. и дата

Выпуск 5

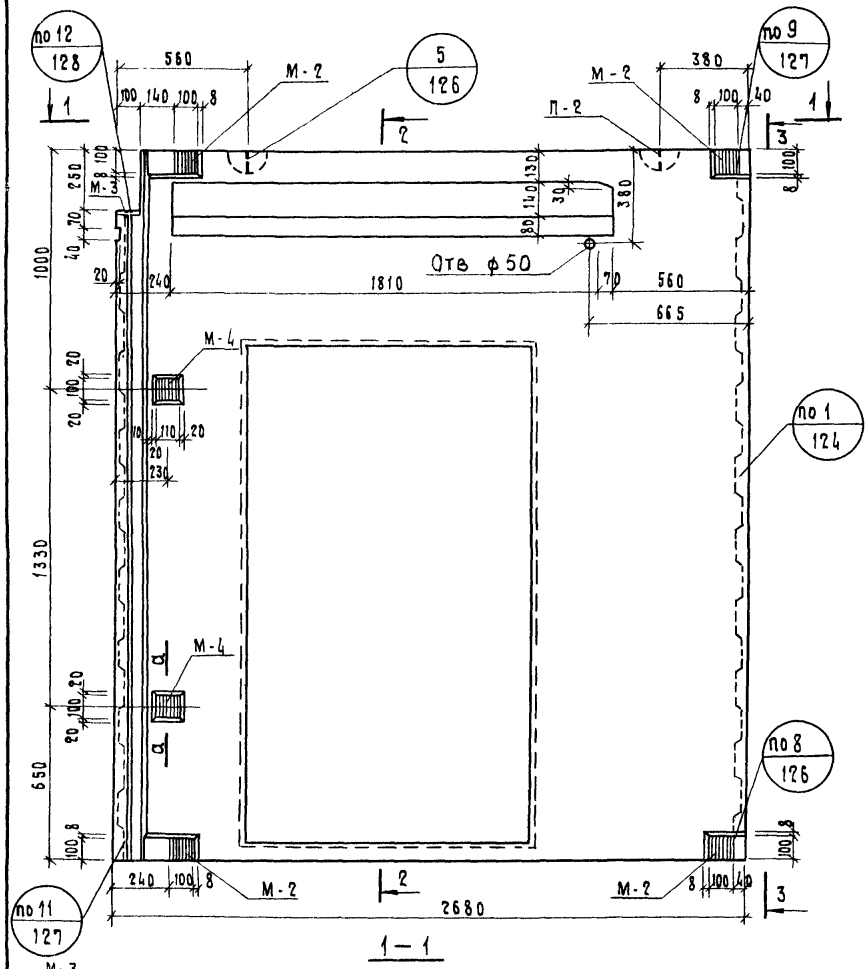

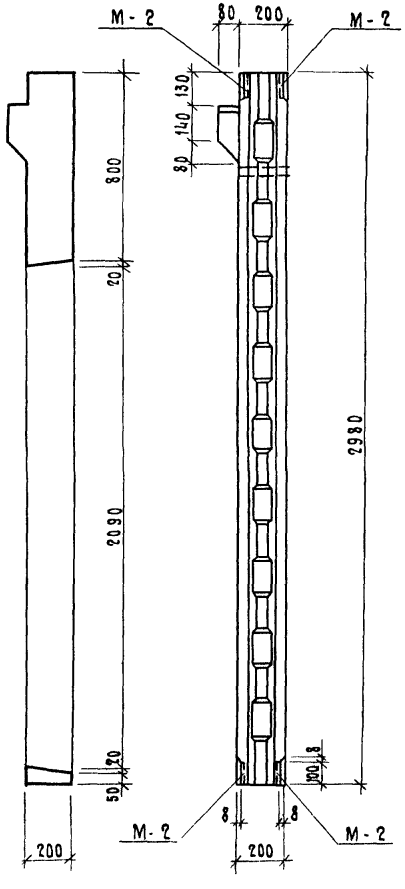

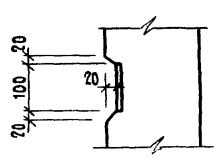

Характеристика изделия			
Марка бетона			200
Объем бетона		м³	1 08
Масса блока		Кг	2700
Расход стали	Арматурные детали	Кг	37,99
	Закладные детали	Кг	10 83
Расход стали на 1 м³ бетона		Кг	40 35

Армирование см на листе 91

			1979	1 134 - 1 В 5			
Рук.ектуинф	Гуров				стадия	лист	листов
ГИП	Гуров			Блок	Р	90	
Рук.группы	Канина			СБВЛ-27 2.30Т-7л	госгражданстрой		
Проверил	Ильина				ЛенЗНИИЭП		
Разработ	Галахова						

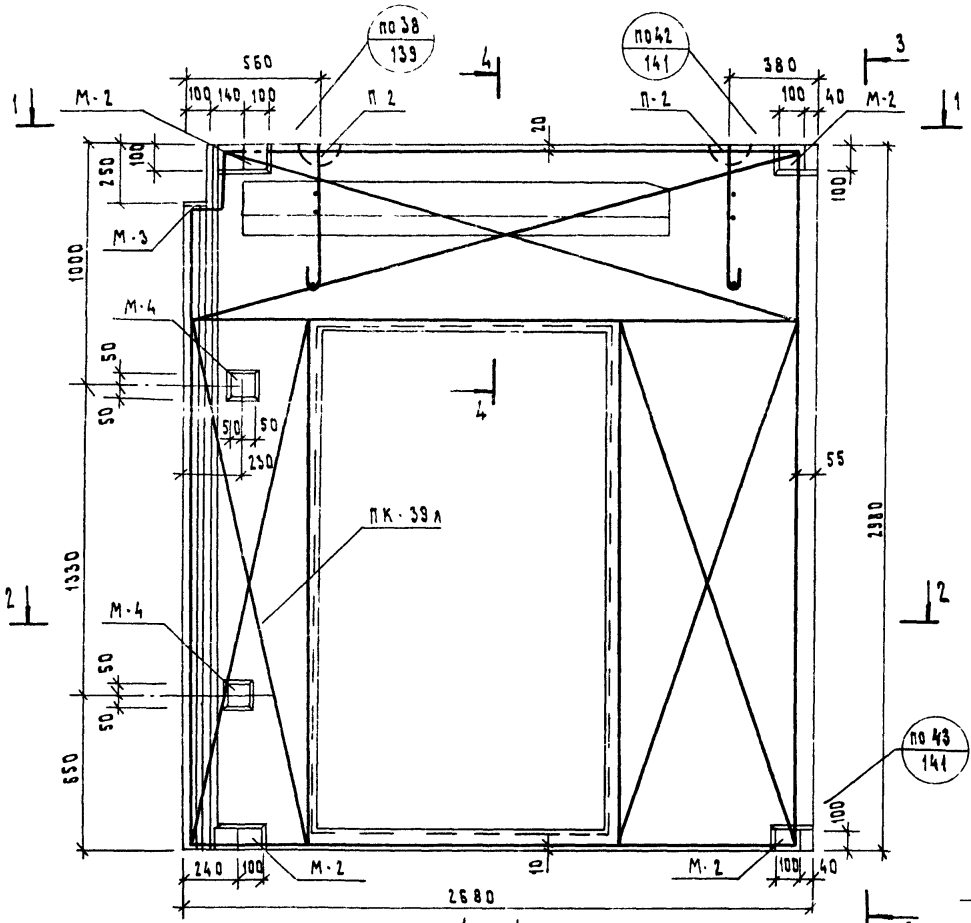

Спецификация
арматурных и закладных деталей

Марка блока	Марка элемента	Кол-во шт.	Масса детали, кг	Общая масса, кг	№№ лист.
СБВЛ-27.2.30Т-7л	ПК-39л	1	34.19	34.19	119
	М-2	8	0.94	7.52	155
	М-3	1	1.31	1.31	156
	М-4	2	1.00	2.00	156
	П-2	2	1.90	3.80	154
			итого:	48.82	

Сечение 4-4 см. на листе 89.

Рук.сект.упн.	Гуров	
ГИП	Гуров	
Рук.группы	Канина	
Проверил	Ильина	
Разработал	Доморацкая	

1979 | 1.134-1 | В.5

Блок СБВЛ-27.2.30Т-7л.
Армирование

стадия	лист	листов
Р	91	

Госгражданстрой
ЛенЗНИИЭП

Инв.№ подл. | Подп. и дата

Выпуск 5

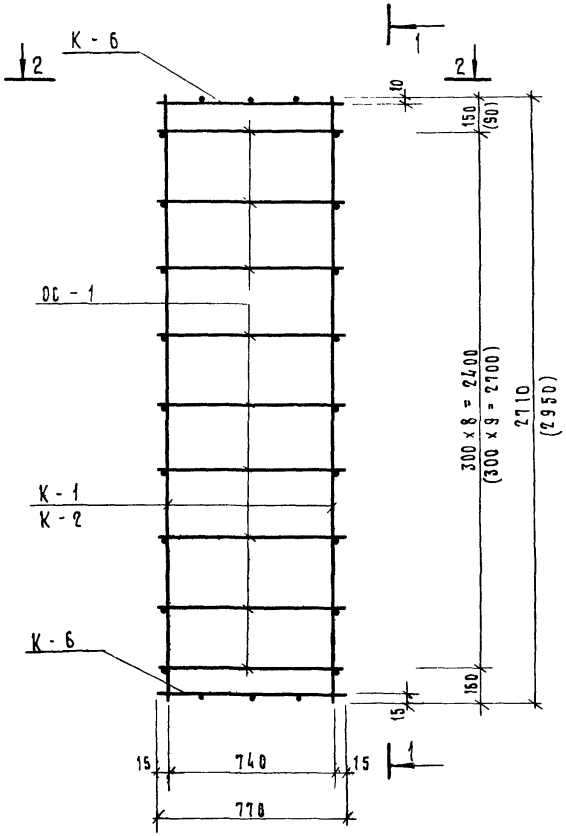

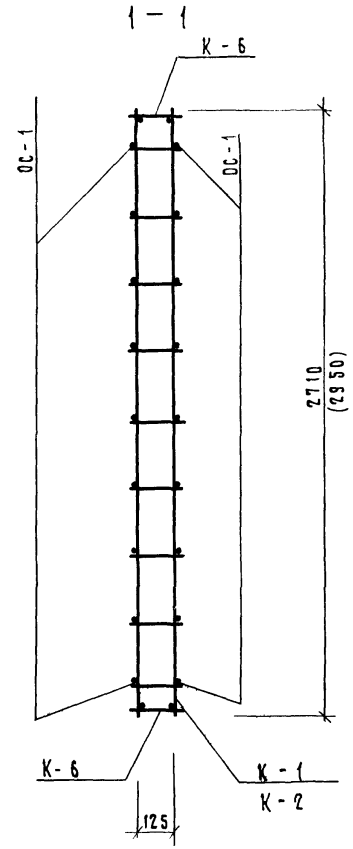

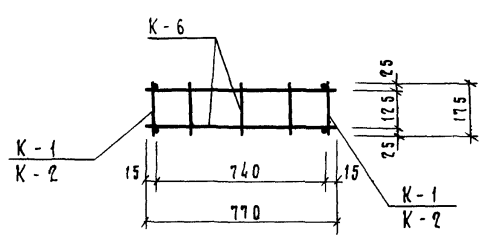

Спецификация арматурных деталей на один пространственный каркас

Марка изделия	Марка простр. каркаса	Марка арматурн. детали	Кол. шт	Масса кг	Общая масса, кг	№ № лист
СБВ-92.28Т-1	ПК-1	К-1	2	0.99	1.98	145
		К-6	2	0.29	0.58	145
		ОС-1	18	0.12	2.16	153
		Итого			4.72	
СБВ-92.30Т-1	ПК-2	К-2	2	1.09	2.18	145
		К-6	2	0.29	0.58	145
		ОС-1	20	0.12	2.40	153
		Итого			5.16	

1 При сборке пространственного каркаса все пересекающиеся стержни плоских каркасов и отдельных стержней сварить контактной точечной сваркой

2 Размеры в скобках относятся к ПК-2

Инв. № подл. | Подп. и дата

Рук. сектора	Гуров	
ГИП	Гуров	
Рук. группы	Канина	
Проверил	Ильина	
Разработал	Артюшенко	

1979 | 1.134-1 В.5

Пространственные каркасы ПК-1 и ПК-2

Стадия	Лист	Листов
Р	92	

Госгражданстрой ЛенЗНИИЭП

17730 103

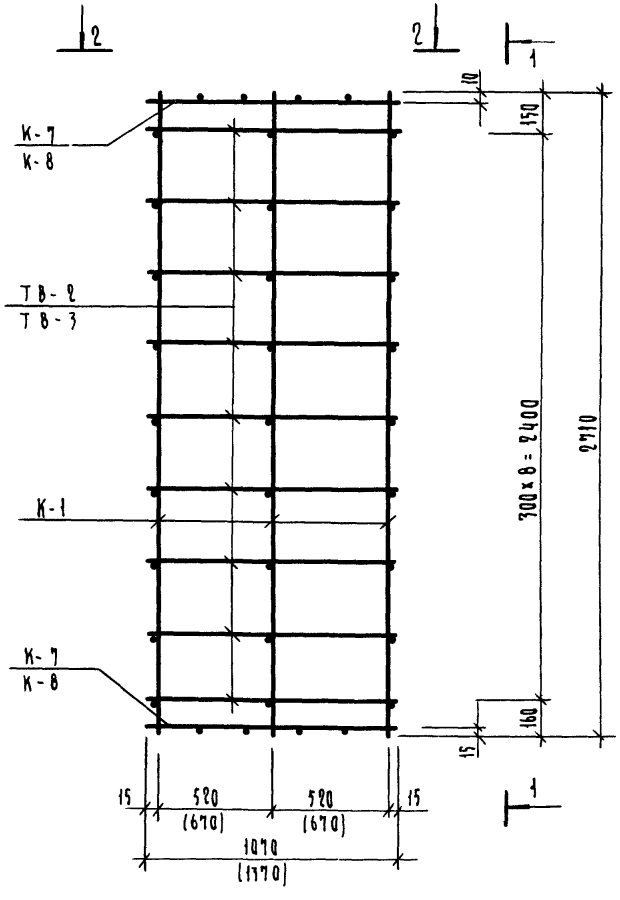

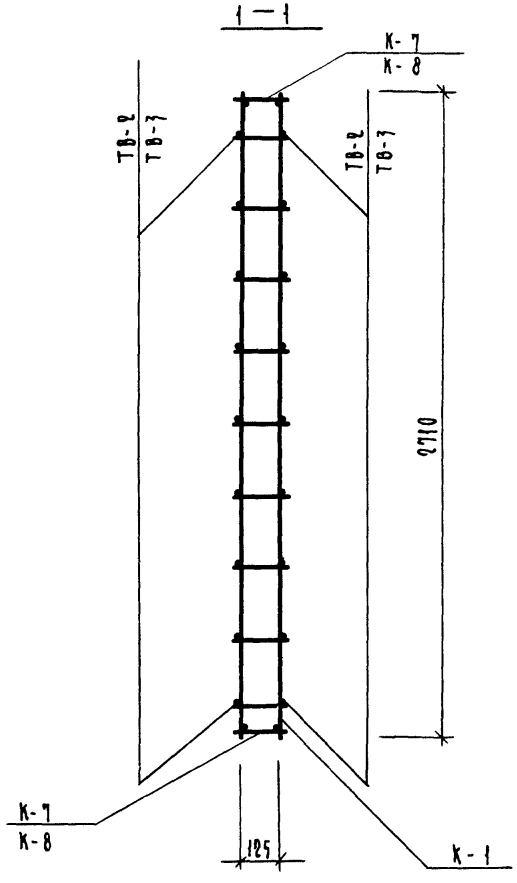

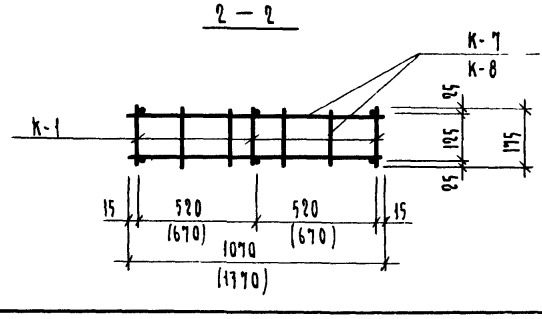

Спецификация арматурных деталей на один пространственный каркас

Марка изделия	Марка простр. каркаса	Марка арматурн детали	Кол шт	Масса кг	Общая масса, кг	NN лист
СБВ-12.2 28Т-1	ПК-3	К-1	3	0.99	2.97	145
		К-7	2	0.40	0.80	145
		ОС-2	18	0.16	2.88	153
		Итого			6.65	
СБВ-15 2 28Т-1	ПК-5	К-1	3	0.99	2.97	145
		К-8	2	0.52	1.04	145
		ОС-3	18	0.21	3.78	153
		Итого			7.79	

1 При сборке пространственного каркаса все пересекающиеся стержни плоских каркасов и отдельных стержней сварить контактной точечной сваркой

2 Размеры в скобках относятся к ПК-5.

			1979	1.134 -1 В.5
Рук сектуниф	Гуров		Пространственные каркасы ПК-3 и ПК-5	Стадия: Р; Лист: 93; Листов:
Гип	Гуров			
Рук.группы	Калина			
Проверил	Калина			
Разработал	Артюшенко			Госгражданстрой ЛенЗНИИЭП

Серия 1.134-1
Выпуск 5

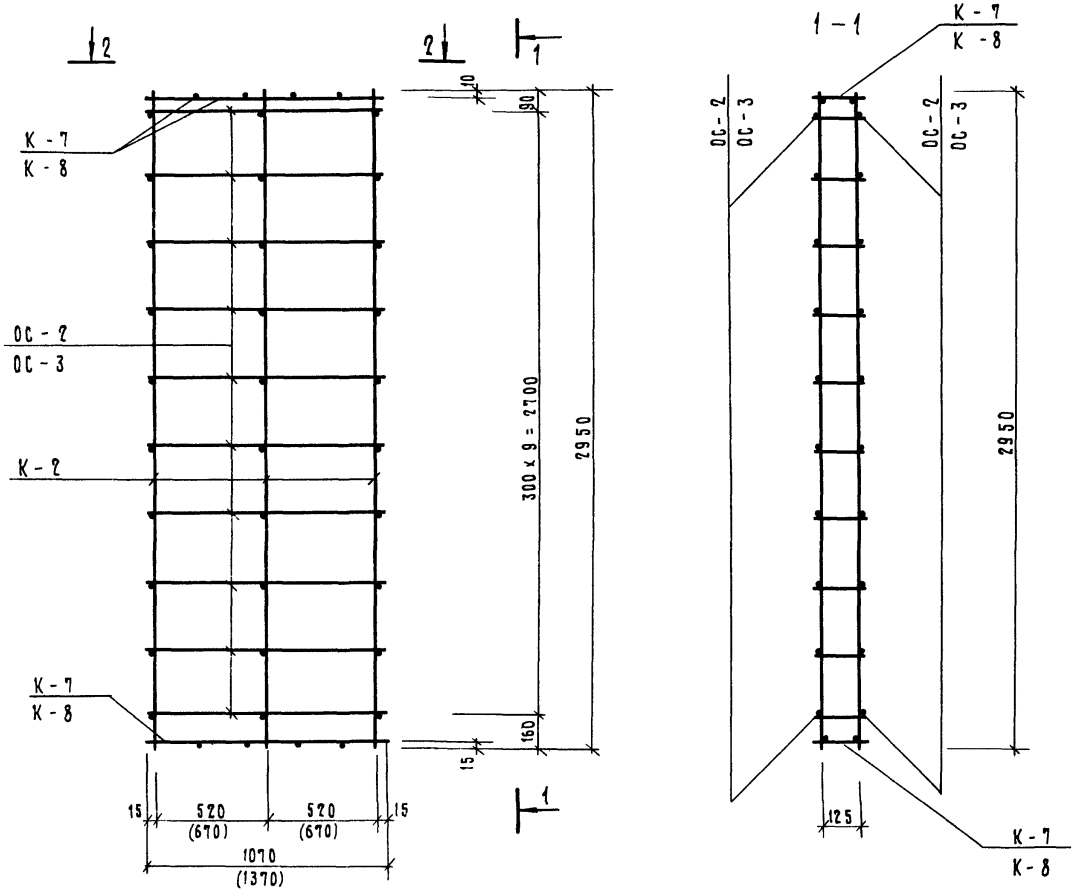

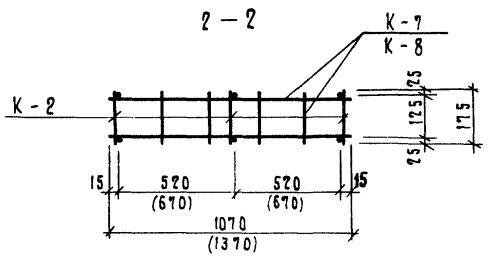

Спецификация арматурных деталей на один пространственный каркас

Марка изделия	Марка простр. каркаса	Марка арматурн. детали	Кол шт.	Масса, кг	Общая масса, кг	N N лист
СБВ-12.2.30Т-1	ПК-4	К-2	3	1.09	3.27	145
		К-7	2	0.40	0.80	145
		ОС-2	20	0.16	3.20	153
		итого			7.27	
СБВ-15.2.30Т-1	ПК-6	К-2	3	1.09	3.27	145
		К-8	2	0.52	1.04	145
		ОС-3	20	0.21	4.20	153
		итого			8.51	

1. При сборке пространственного каркаса все пересекающиеся стержни плоских каркасов и отдельных стержней сварить контактной точечной сваркой.

2. Размеры в скобках относятся к ПК-6.

			1979	1.134-1	В.5
Рук сект унифф	Гуров		Пространственные каркасы ПК-4 и ПК-6	стадия: Р	лист: 94	листов
ГИП	Гуров				
Рук группы	Канина				
Проверил	Ильина				
Разработ.	Артюшенко				

Госгражданстрой ЛенЗНИИЭП

Инв N подл | Подп и дата

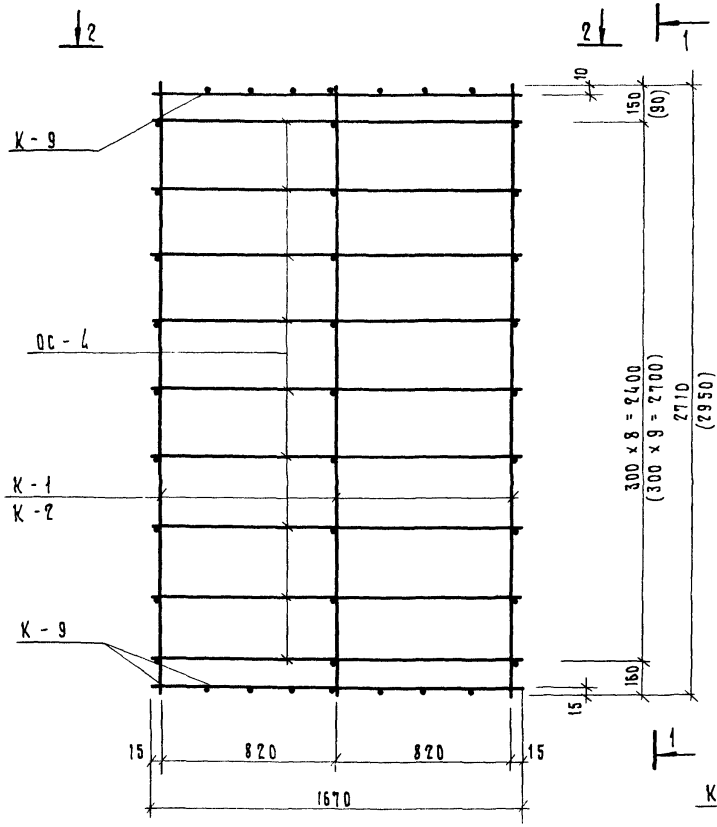

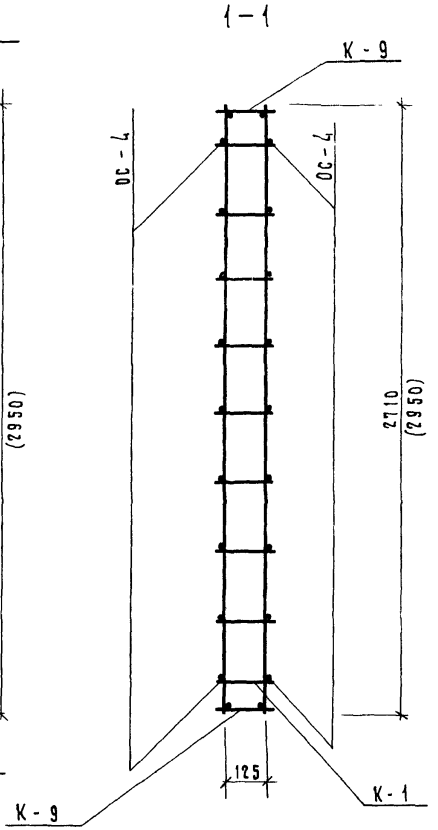

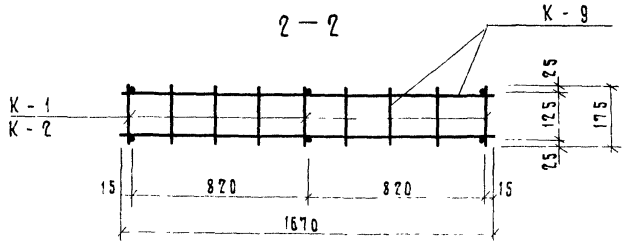

Спецификация арматурных деталей на один пространственный каркас

Марка изделия	Марка простр каркаса	Марка арматур детали	Кол шт	Масса, кг	Общая масса, кг	№№ лист
СБВ-18-2-28Т-1	ПК-7	К-1	3	0.99	2.97	145
		К-9	2	0.63	1.26	145
		ОС-4	18	0.26	4.68	153
		итого			8.91	
СБВ-18-2-30Т-1	ПК-8	К-2	3	1.09	3.27	145
		К-9	2	0.63	1.26	145
		ОС-4	20	0.26	5.20	153
		итого			9.73	

1 При сборке пространственного каркаса все пересекающиеся стержни плоских каркасов и отдельных стержней сварить контактной точечной сваркой

2 Размеры, стоящие в скобках, относятся к ПК-8

Рук сектуинф	Гуров	
Гип	Гуров	
Рук группы	Канина	
Проверил	Ильина	
Разработ	Артющенко	

1979 | 1.134-1 8.5

Пространственные каркасы ПК-7 и ПК-8

стадия	лист	листов
Р	95	

Госгражданстрой ЛенЗНИИЭП

17130 1-5

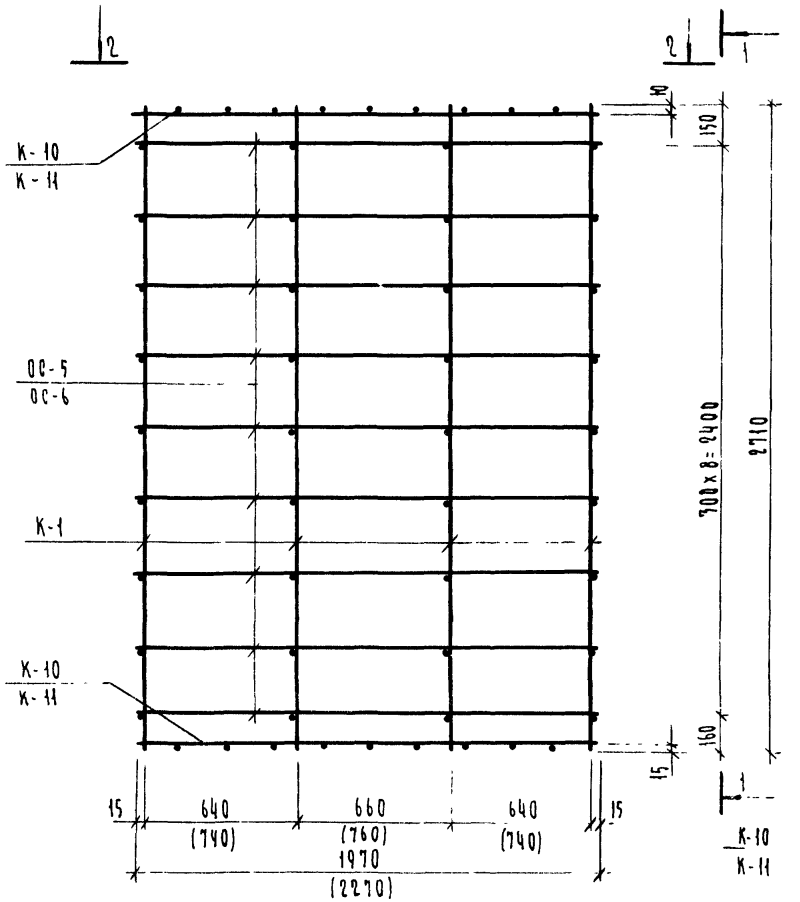

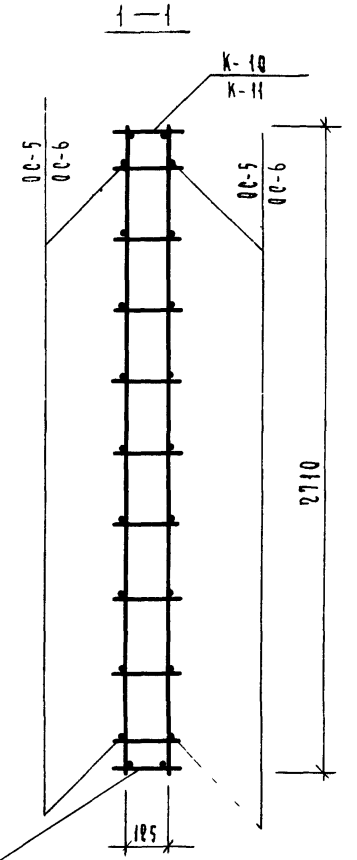

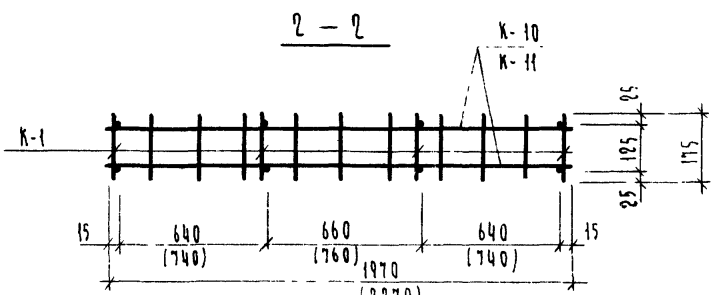

Спецификация арматурных деталей на один пространственный каркас

Марка изделия	Марка простр. каркаса	Марка арматурн. детали	Кол. шт	Масса, кг	Общая масса, кг	NN листа
СБ8-21.2 28Т-1	ПК-9	К-1	4	0.99	3.96	145
		К-10	2	0.76	1.52	146
		ОС-5	18	0.30	5.40	153
		Итого			10.88	
СБ8-24.2 28Т-1	ПК-11	К-1	4	0.99	3.96	145
		К-11	2	0.88	1.76	146
		ОС-6	18	0.35	6.30	153
		Итого			12.02	

1 При сборке пространственного каркаса все пересекающиеся стержни плоских каркасов и отдельных стержней сварить контактной точечной сваркой

2 Размеры, стоящие в скобках, относятся к ПК-11

Рук. сект. ЦНИЭП	Гуров В.	
ГИП	Гуров	
Рук. группы	Канина	
Проверил	Ильина	
Разработал	Артюшенко	

1979 | 1.134-1 В.5

Пространственные каркасы ПК-9 и ПК-11

Стадия	Лист	Листов
Р	96	

Госгражданстрой ЛенЗНИИЭП

Инв. N подл. | Подп. и дата

Выпуск 5

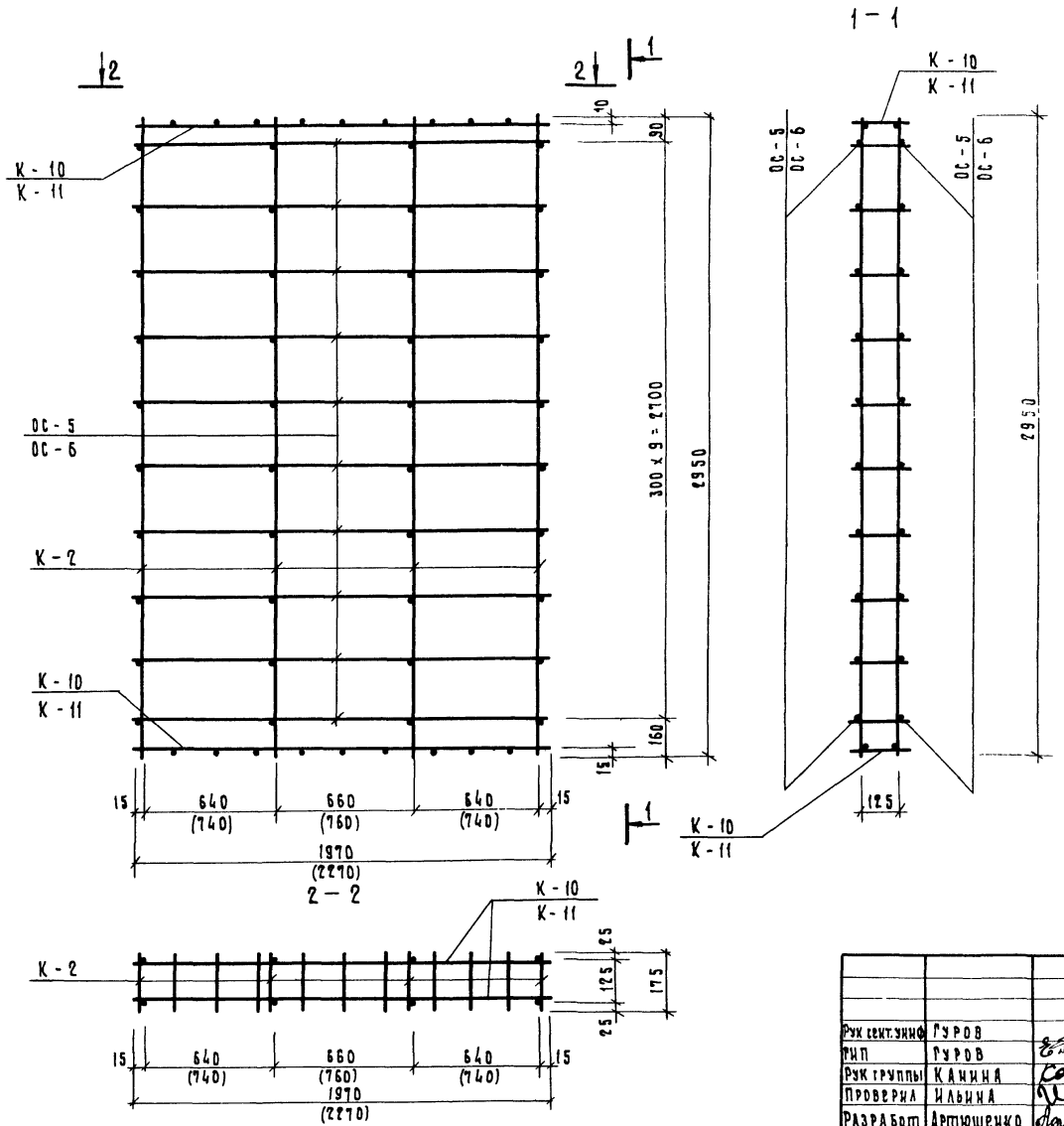

Спецификация арматурных деталей на один пространственный каркас

Марка изделия	Марка простр каркаса	Марка арматурн детали	Кол шт	Масса, кг	Общая масса, кг	N N лист
СБВ-21 2 30 Т-1	ПК-10	К-2	4	1 09	4 36	145
		К-10	2	0 76	1.52	146
		ОС-5	20	0 30	6 00	153
		Итого			11 88	
СБВ-24 2 30 Т-1	ПК-12	К-2	4	1 09	4 36	145
		К-11	2	0 88	1 76	146
		ОС-6	20	0 35	7 00	153
		Итого			13 12	

1 При сборке пространственного каркаса все пересекающиеся стержни плоских каркасов и отдельных стержней сварить контактной точечной сваркой.

2 Размеры в скобках относятся к ПК-12

Рук сект. унифор	Гуров		1979	1 134-1	В 5
Гип	Гуров		Пространственные каркасы ПК-10 и ПК-12	Стадия Р	Лист 97	Листов
Рук группы	Канина			Госгражданстрой ЛенЗНИИЭП	
Проверил	Ильина				
Разработ	Артюшенко				

17130 103

Серия 1.134-1
Выпуск 5

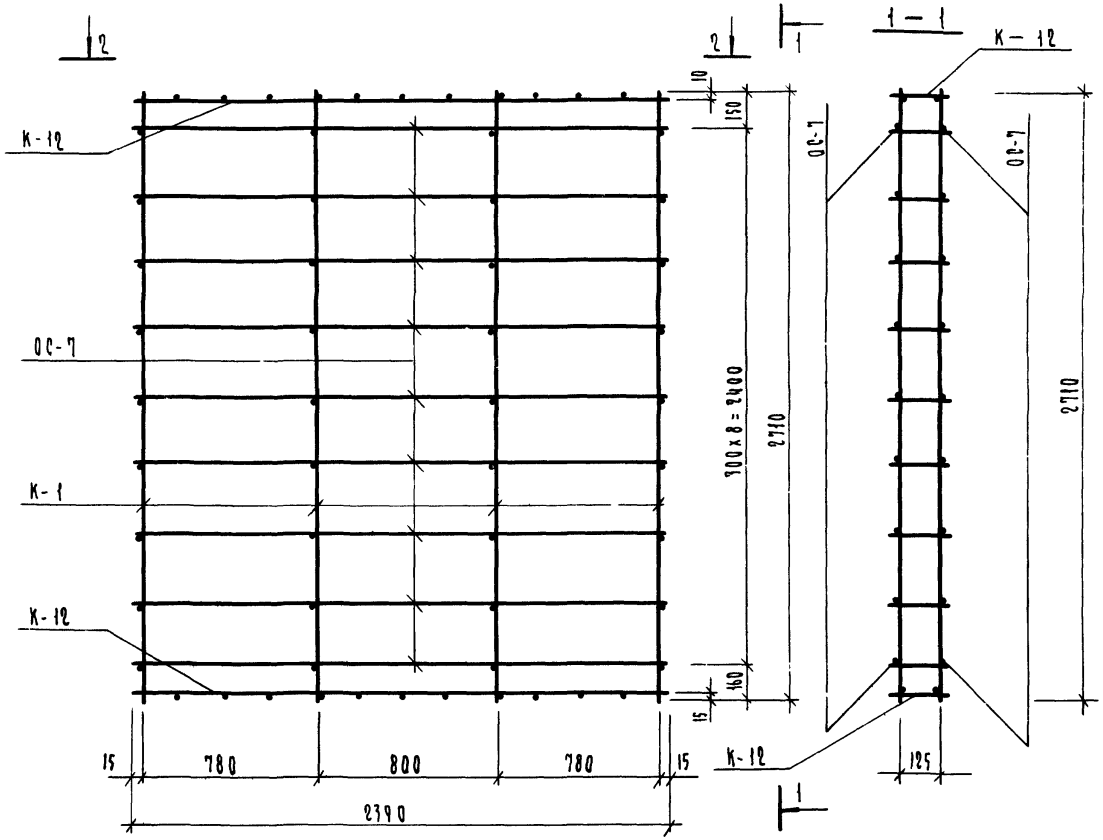

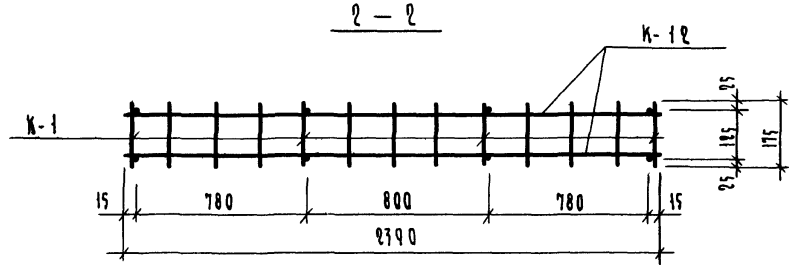

Спецификация арматурных деталей на один пространственный каркас						
Марка изделия	Марка простр каркаса	Марка арматурн деталн	Кол шт	Масса кг	Общая масса, кг	NN листа
СБВ-25 2287-1	ПК-13	К-1	4	0.99	3.96	145
		К-12	2	0.93	1.86	146
		ОС-7	18	0.37	6.66	153
		Итого			12.48	

При сборке пространственного каркаса все пересекающиеся стержни плоских каркасов и отдельных стержней сварить контактной точечной сваркой.

			1979	1.134-1	В. 5	
Рук. сект. унифф.	Гуров		Пространственный каркас ПК-13	Стадия	Лист	Листов
ГИП	Гуров			Р	98	
Рук. группы	Канина			Госгражданстрой ЛенЗНИИЭП		
Проверил	Ильина					
Разработал	Артюшенко					

Инв № подл | Подп и дата

17130 109

Выпуск

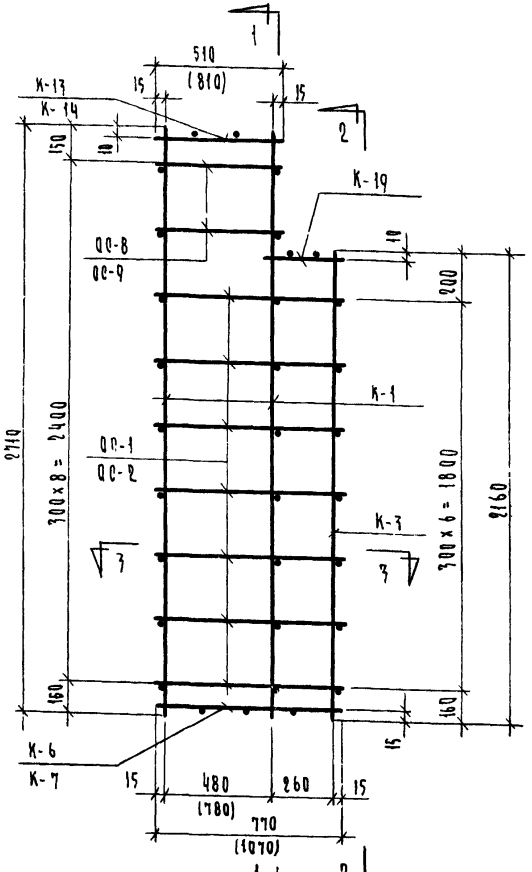

1 — 1

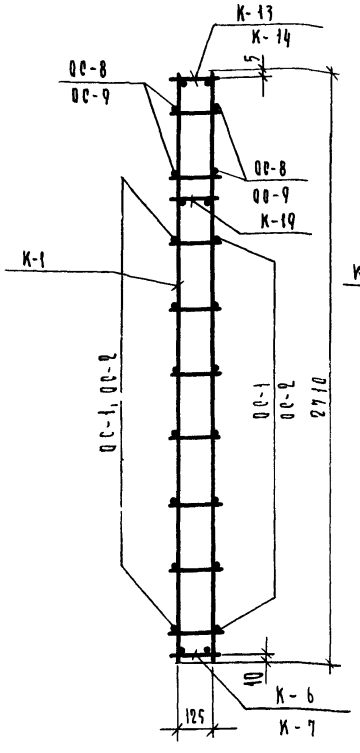

2 — 2

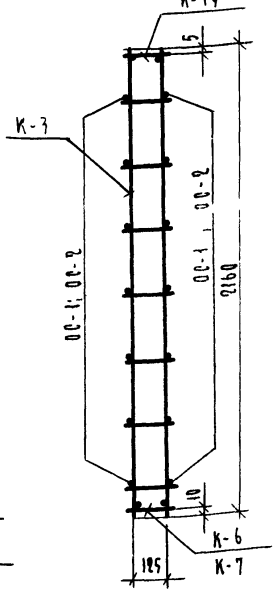

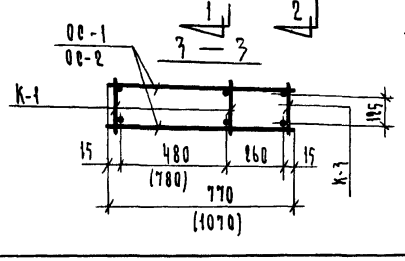

1 При сборке пространственного каркаса все пересекающиеся стержни плоских каркасов и отдельных стержней сварить контактной точечной сваркой.

2 Размеры в скобках даны для ПК-16

Спецификация арматурных деталей на 1 пространственный каркас

Марка изделия	Марка простр. каркаса	Марка арматурн. детали	Кол-во шт	Масса детали, кг	Общая масса кг	N N листа
СБ-12287-2	ПК-14	К-1	2	0,99	1,98	145
		К-3	1	0,79	0,79	145
		К-6	1	0,29	0,29	145
		К-13	1	0,19	0,19	146
		К-19	1	0,12	0,12	147
		СС-1	14	0,12	1,68	153
		СС-8	4	0,08	0,32	154
				Итого	5,37	
СБ-12287-2	ПК-16	К-1	2	0,99	1,98	145
		К-3	1	0,79	0,79	145
		К-7	1	0,40	0,40	145
		К-14	1	0,30	0,30	146
		К-19	1	0,12	0,12	147
		СС-2	14	0,16	2,24	153
		СС-9	4	0,12	0,48	153
				Итого	6,31	

Руководитель	Гуров	
ГИП	Гуров	
Рук. группы	Канина	
Проверил	Ильина	
Разработал	Доморацкая	

1979 1.134-1 В. 5

Пространственные каркасы ПК-14; ПК-16

Стадия	Лист	Листов
Р	99	

Госгражданстрой ЛенЗНИИЭП

17130 110

серия 1.134-1
выпуск 5

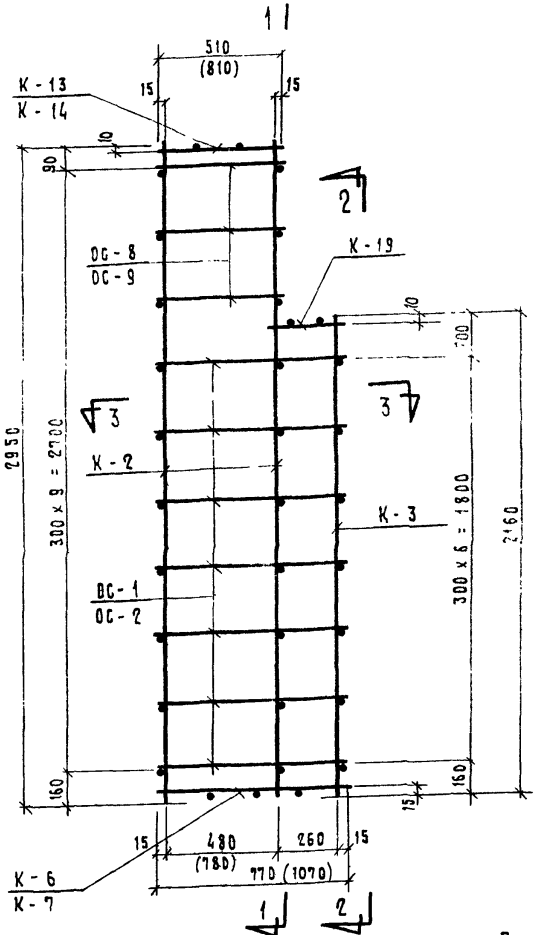

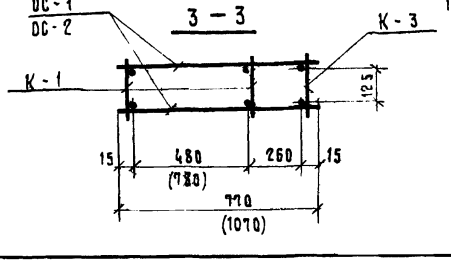

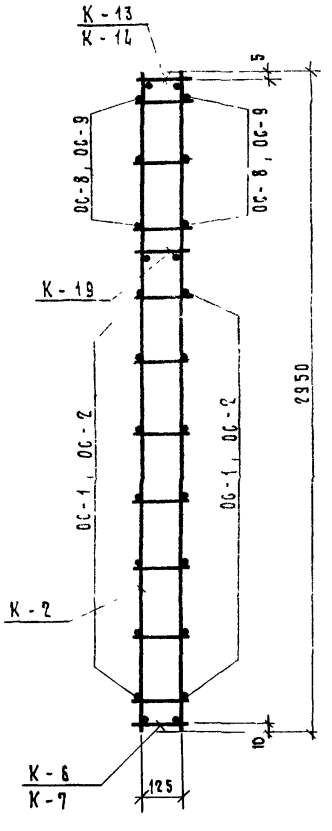

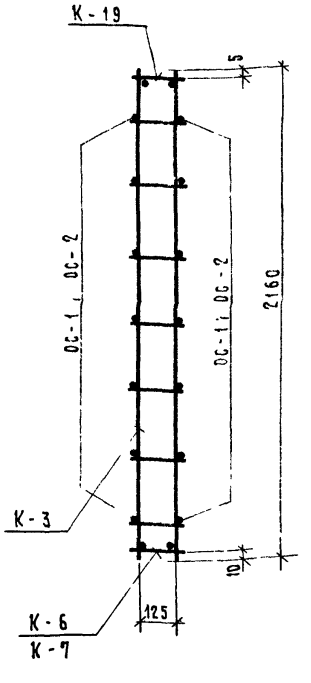

1. При сборке пространственного каркаса все пересекающиеся стержни плоских каркасов и отдельных стержней сварить контактной точечной сваркой

2. Размеры в скобках даны для ПК-17

На 1 пространственный каркас

Марка изделия	Марка простр. каркаса	Марка арматурн. детали	Кол-во шт	Масса детали кг	Общая масса кг	№ лист
СБВ-9.2.30Т-2	ПК-15	К-2	2	1.09	2.18	145
		К-3	1	0.79	0.79	145
		К-6	1	0.29	0.29	145
		К-13	1	0.19	0.19	146
		К-19	1	0.12	0.12	147
		ОС-1	14	0.12	1.68	153
		ОС-8	6	0.08	0.48	153
				Итого	5.73	
СБВ-12.2.30Т-2	ПК-17	К-2	2	1.09	2.18	145
		К-3	1	0.79	0.79	145
		К-7	1	0.40	0.40	145
		К-14	1	0.30	0.30	146
		К-19	1	0.12	0.12	147
		ОС-2	14	0.16	2.24	153
		ОС-9	6	0.12	0.72	153
				Итого	6.75	

Рук.сект.унифик.	Гуров	
ГИП	Гуров	
Рук.группы	Качина	
Проверил	Ильина	
Разработ.	Доморацкая	

1979 | 1.134-1 В.5

Пространственные каркасы ПК-15, ПК-17

стадия	лист	листов
Р	100	

Госграждданстрой ЛенЗНИИЭП

Инв.№ подл. | Подп. и дата

17130 111

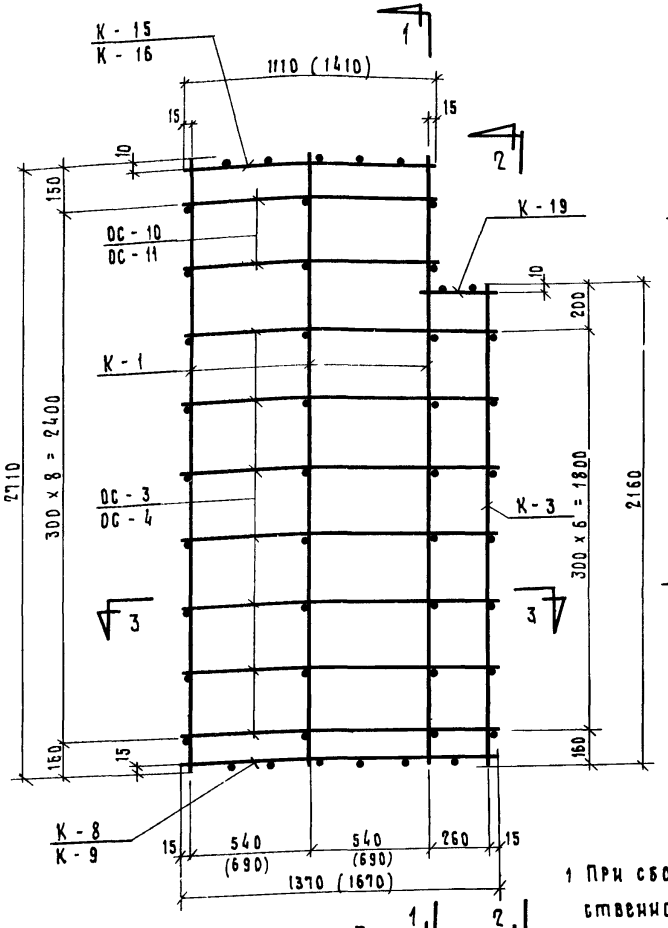

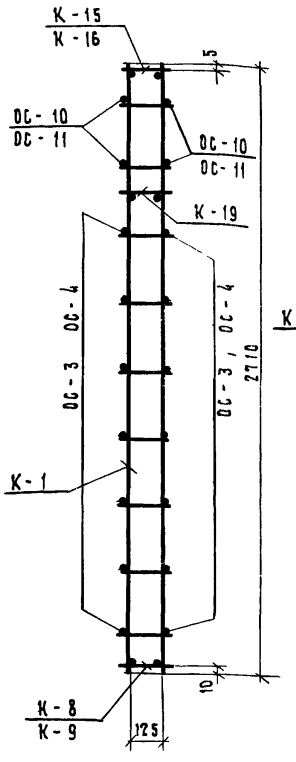

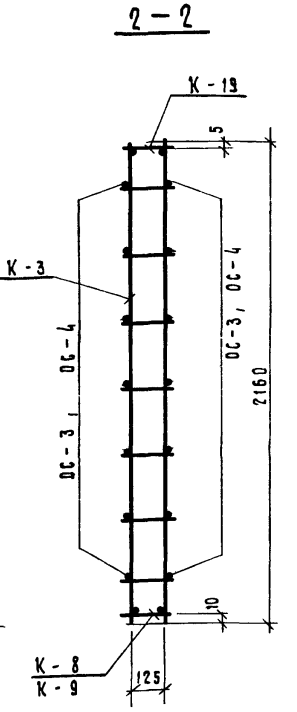

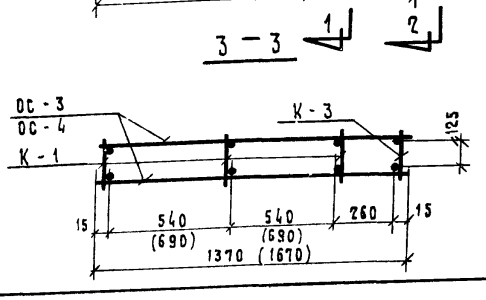

1 При сборке пространственного каркаса все пересекающиеся стержни плоских каркасов и отдельных стержней сварить контактной точечной сваркой

2 Размеры в скобках даны для ПК - 20

Спецификация арматурных деталей на 1 пространственный каркас

Марка изделия	Марка простр. каркаса	Марка арматурн детали	Кол во шт	Масса детали кг	Общая масса кг	NN лист
СБВ - 15 2 28Т - 2	ПК - 18	К - 1	3	0 99	2 97	145
		К - 3	1	0 79	0 79	145
		К - 8	1	0 52	0 52	146
		К - 15	1	0 43	0 43	147
		К - 19	1	0 12	0 12	147
		ОС - 3	14	0 21	2 94	153
		ОС - 10	4	0 17	0 68	153
				Итого	8 45	
СБВ - 18 2 28Т - 2	ПК - 20	К - 1	3	0 99	2 97	145
		К - 3	1	0 79	0 79	145
		К - 9	1	0 63	0 63	146
		К - 16	1	0 53	0 53	147
		К - 19	1	0 12	0 12	147
		ОС - 4	14	0 26	3 64	153
		ОС - 11	4	0 22	0 88	153
				Итого	9 56	

			1979	1. 134 - 1 В.5
Рук сект унифф	Гуров		Пространственные каркасы ПК - 18, ПК - 20	Стадия: Р; Лист: 101; Листов:
Гип	Гуров			
Рук группы	Канина			
Проверил	Ильина			
Разработ	Доморацкая			

Госгражданстрой ЛенЗНИИЭП

17130 112

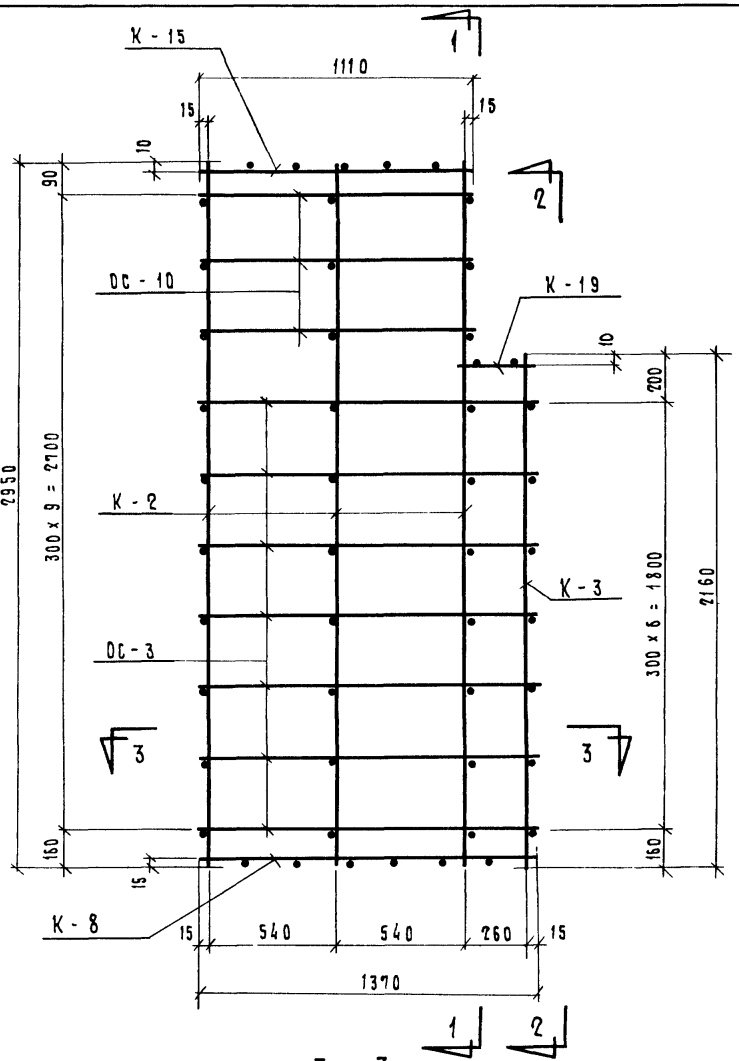

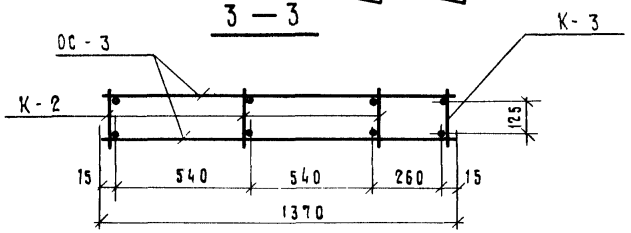

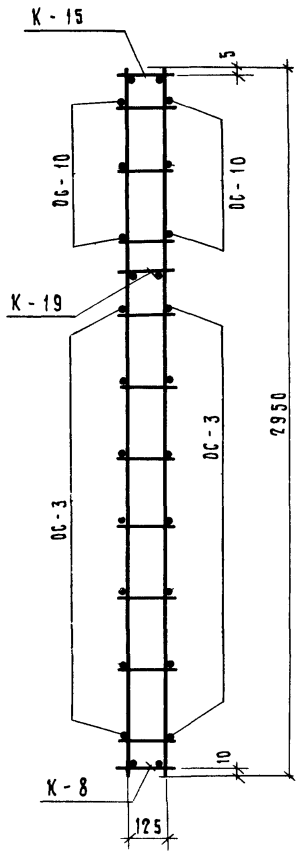

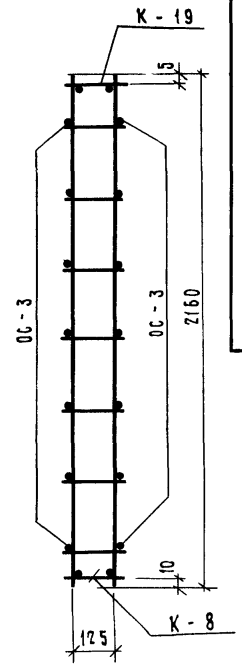

Спецификация арматурных деталей на 1 пространственный каркас

Марка изделия	Марка простр. каркаса	Марка армат. детали	Кол-во шт.	Масса детали кг	Общая масса кг	№ № лист
СБВ - 15.2.30Т-2	ПК-19	К-2	3	1.89	3.27	145
		К-3	1	0.79	0.79	145
		К-8	1	0.52	0.52	145
		К-15	1	0.43	0.43	146
		К-19	1	0.12	0.12	147
		ОС-3	14	0.21	2.94	153
		ОС-10	6	0.17	1.02	153
				Итого:	9.09	

1 При сборке пространственного каркаса все пересекающиеся стержни плоских каркасов и отдельных стержней сварить контактной точечной сваркой

Рук сект унифик	Гуров	
ГИП	Гуров	
Рук группы	Жанина	
Проверил	Ильина	
Разработ	Доморацкая	

1979 | 1.134-1 В.5

Пространственный каркас ПК-19

стадия	лист	листов
Р	102	

Госгражданстрой ЛенЗНИИЭП

Инв. № подл. | Подп. и дата

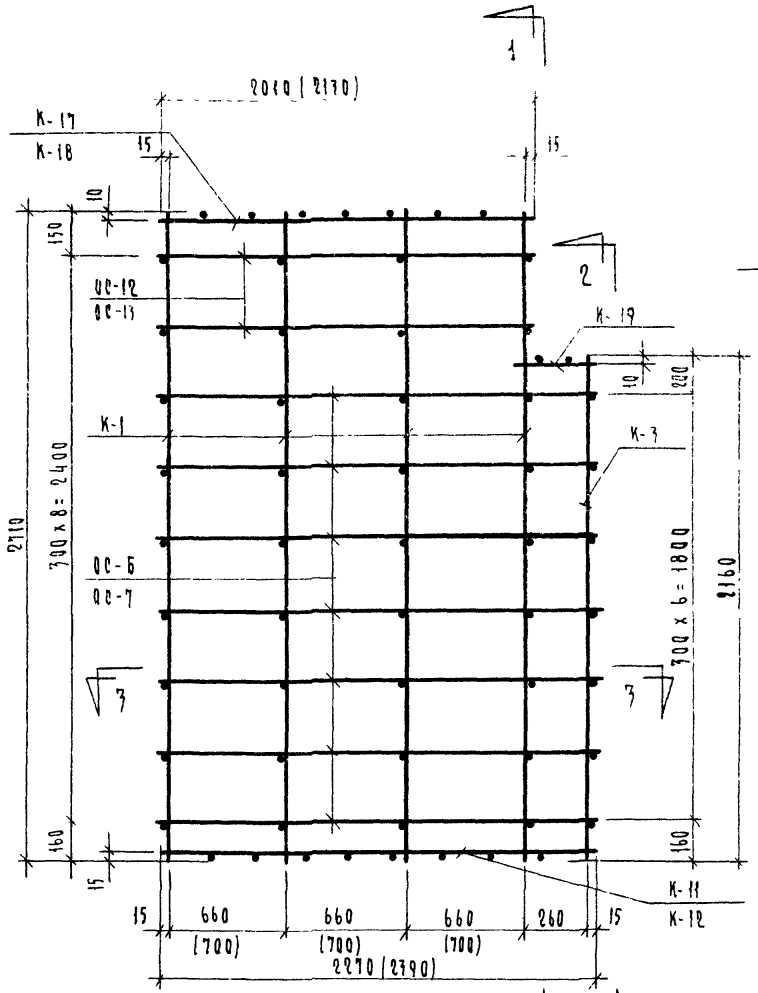

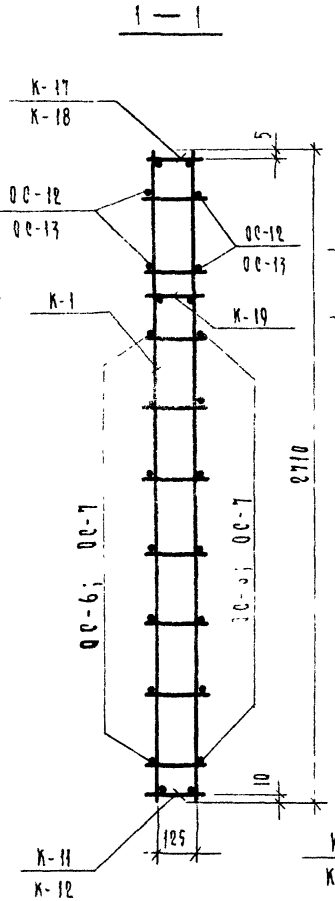

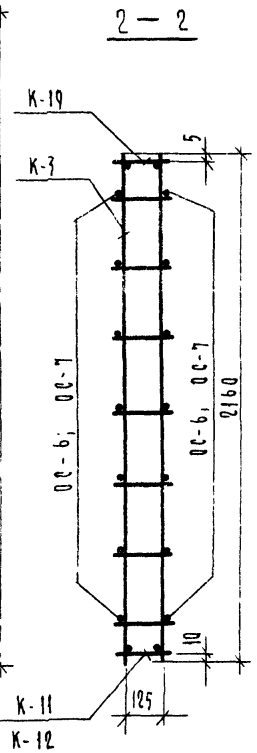

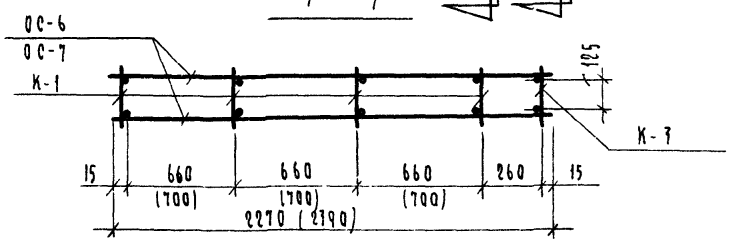

Спецификация арматурных деталей на 1 пространственный каркас

Марка изделия	Марка простр. каркаса	Марка арматурной детали	Кол-во шт.	Масса детали кг	Общая масса кг	№ № листа
СБВ-24.28Т-2	ПК-21	К-1	4	0.99	3.96	145
		К-3	1	0.79	0.79	145
		К-11	1	0.88	0.88	146
		К-17	1	0.78	0.78	147
		К-19	1	0.12	0.12	147
		ОС-6	14	0.35	4.90	153
		ОС-12	4	0.31	1.24	153
				Итого:	12.67	
СБВ-25.28Т-2	ПК-22	К-1	4	0.99	3.96	145
		К-3	1	0.79	0.79	145
		К-12	1	0.93	0.93	146
		К-18	1	0.84	0.84	147
		К-19	1	0.12	0.12	147
		ОС-7	14	0.37	5.18	153
		ОС-13	4	0.33	1.32	153
				Итого	13.14	

1. Общие примечания см. на листе 102.
2. Размеры в скобках даны для ПК-22.

			1979	1.134-1 8.5	
Рук. сект. чиф	Гуров		Пространственные каркасы ПК-21, ПК-22	Стадия	Лист	Листов
				Р	103	
ГИП	Гуров			Госгражданстрой ЛенЗНИИЭП	
Рук. группы	Канина				
Проверил	Ильина				
Разработал	Домрацкая				

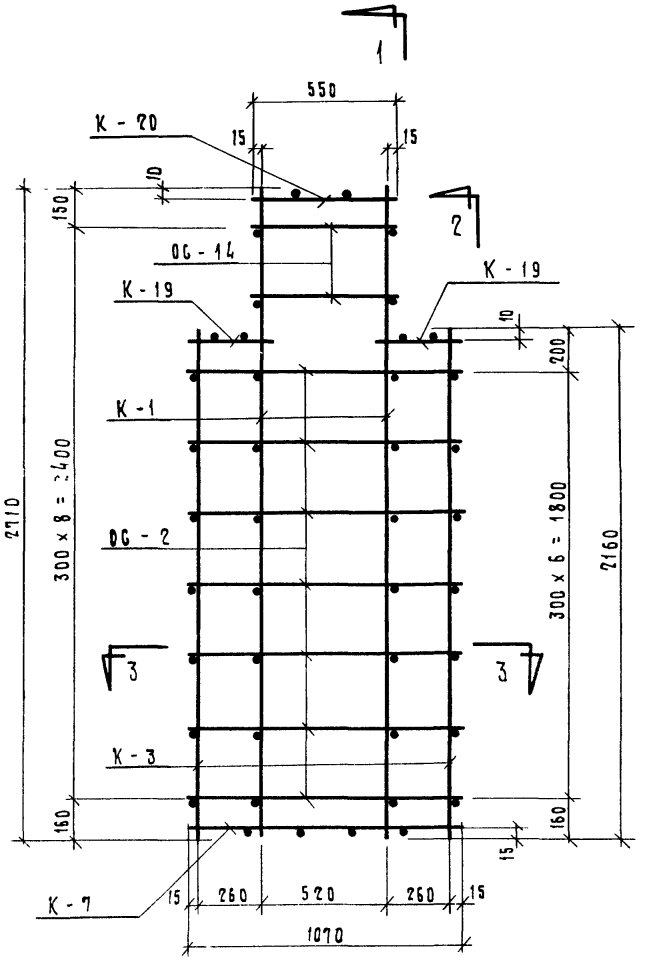

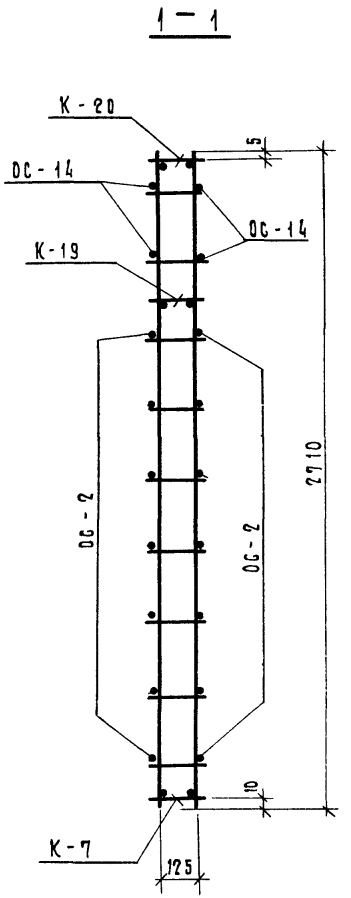

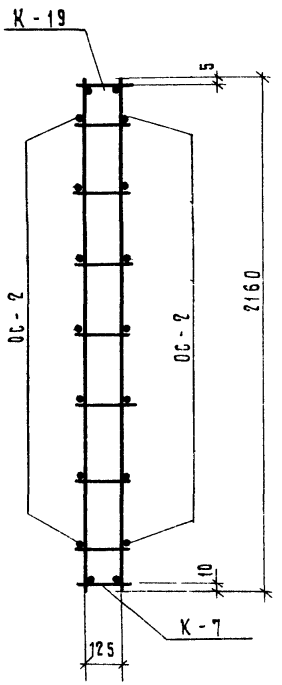

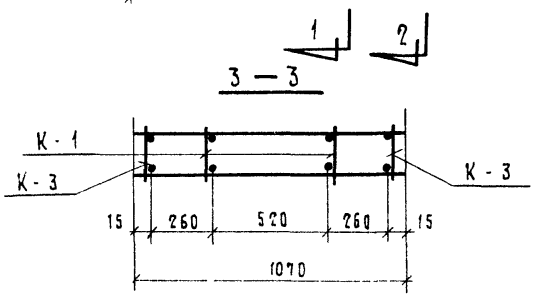

Спецификация арматурных деталей на 1 пространственный каркас

Марка изделия	Марка простр. каркаса	Марка арматурной детали	Кол-во шт.	Масса детали кг	Общая масса кг	№ № лист
СБВ-12.2.28Т-3	ПК-23	К-1	2	0.99	1.98	145
		К-3	2	0.79	1.58	145
		К-7	1	0.40	0.40	145
		К-19	2	0.12	0.24	147
		К-20	1	0.20	0.20	147
		ОС-2	14	0.16	2.24	153
		ОС-14	4	0.08	0.32	153
				Итого:	5.96	

При сборке пространственного каркаса все пересекающиеся стержни плоских каркасов и отдельных стержней сварить контактной точечной сваркой

Инв. № подл. | Подп. и дата

Рук. сект. УНИО	Гуров	
ГИП	Гуров	
Рук. группы	Канина	
Проверил	Ильина	
Разработ.	Домрацкая	

1979 | 1.134-1 в.5

Пространственный каркас ПК-23

Стадия	Лист	Листов
Р	104	

Госгражданстрой
ЛенЗНИИЭП

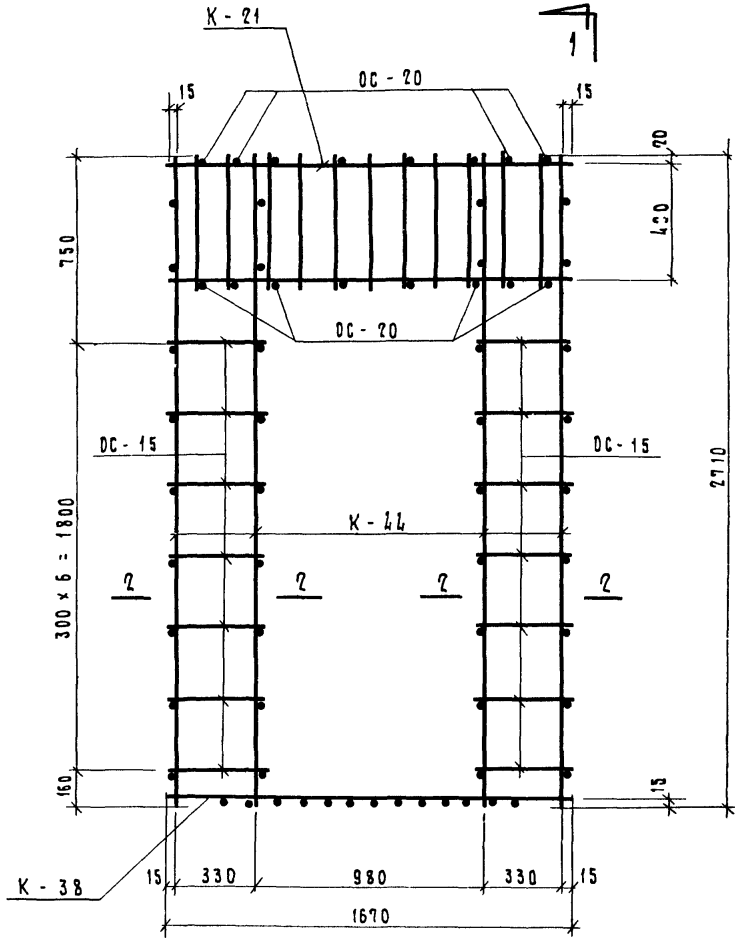

1 — 1

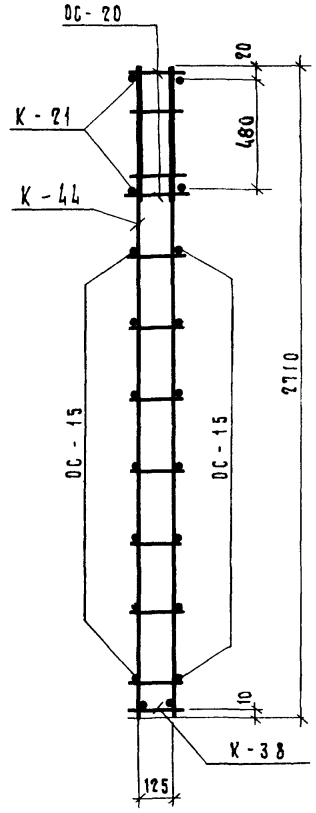

2 — 2

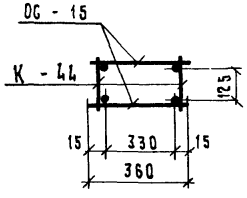

Спецификация арматурных деталей на 1 пространственный каркас

Марка изделия	Марка простр. каркаса	Марка арматурн. детали	Кол во шт	Масса детали кг	Общая масса кг	№№ лист
СБВ-18287-4	ПК-24	К-44	4	3 50	14 00	149
		К-38	1	1 58	1 58	150
		К-21	2	3 55	7 10	147
		ОС-15	28	0 06	1 68	153
		ОС-20	16	0 02	0 32	153
				Итого	24 68	

1 При сборке пространственного каркаса все пересекающиеся стержни плоских каркасов и отдельных стержней сварить контактной точечной сваркой

Рук.сект.унифик	Гуров	
ГИП	Гуров	
Рук.группы	Канина	
Проверил	Ильина	
Разработ.	Доморацкая	

1979 1.134-1 в 5

Пространственный каркас ПК-24

стадия	лист	листов
Р	105	

Госгражданстрой ЛенЗНИИЭП

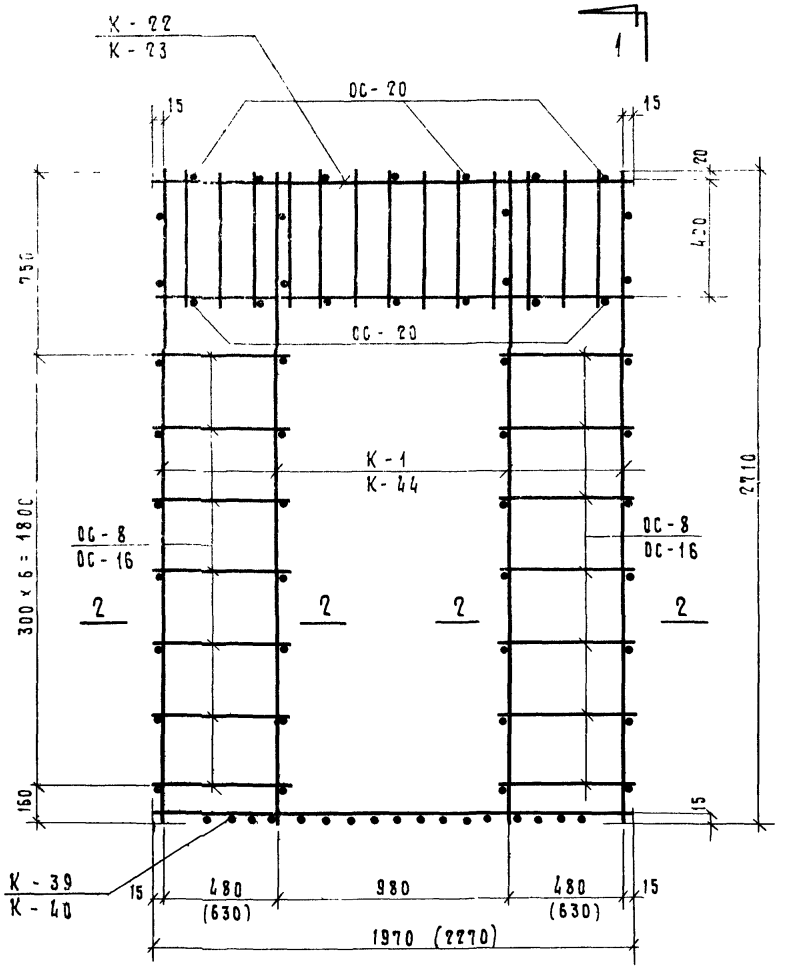

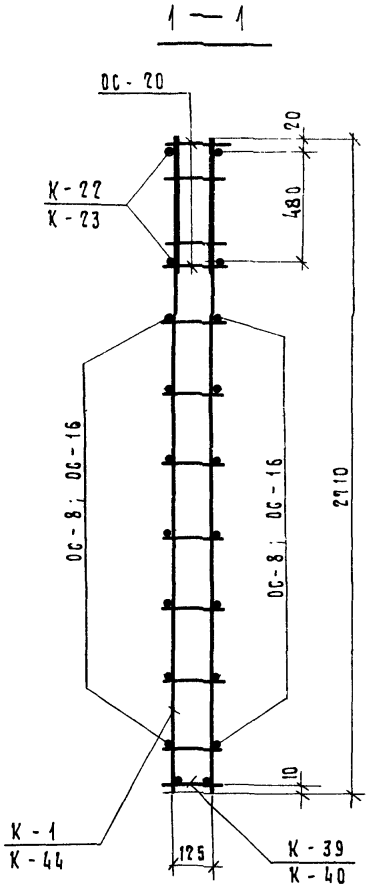

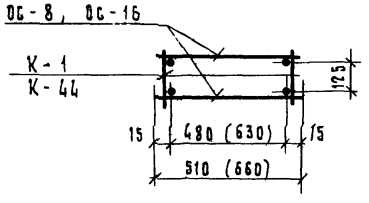

Спецификация арматурных деталей на 1 пространственный каркас

Марка изделия	Марка простр. каркаса	Марка арматур. детали	Кол-во шт	Масса детали кг	Общая масса кг	№ № лист
СБВ-21.2.28Т-4	ПК-25	К-44	4	3.50	14.00	149
		К-39	1	1.85	1.85	150
		К-22	2	4.18	8.36	147
		ОС-8	28	0.08	2.24	153
		ОС-20	14	0.02	0.28	153
				Итого:	26.73	
СБВ-24, 2.28Т-4	ПК-26	К-1	4	0.99	3.96	145
		К-40	1	2.12	2.12	151
		К-23	2	4.82	9.64	147
		ОС-16	28	0.10	2.80	153
		ОС-20	16	0.02	0.32	153
				Итого	18.84	

1. При сборке пространственного каркаса все пересекающиеся стержни плоских каркасов и отдельных стержней сварить контактной точечной сваркой

2. Размеры в скобках даны для ПК-26

Рук. сект. унифик.	Гуров	
ГИП	Гуров	
Рук. группы	Канина	
Проверил	Ильина	
Разработ.	Доморацкая	

1979 | 1.134-1 В.5

Пространственные каркасы ПК-25, ПК-26

Стадия	Лист	Листов
Р	106	

Госгражданстрой ЛенЗНИИЭП

Подп. и дата | Инв. № подл.

17130 117

Выпуск 5

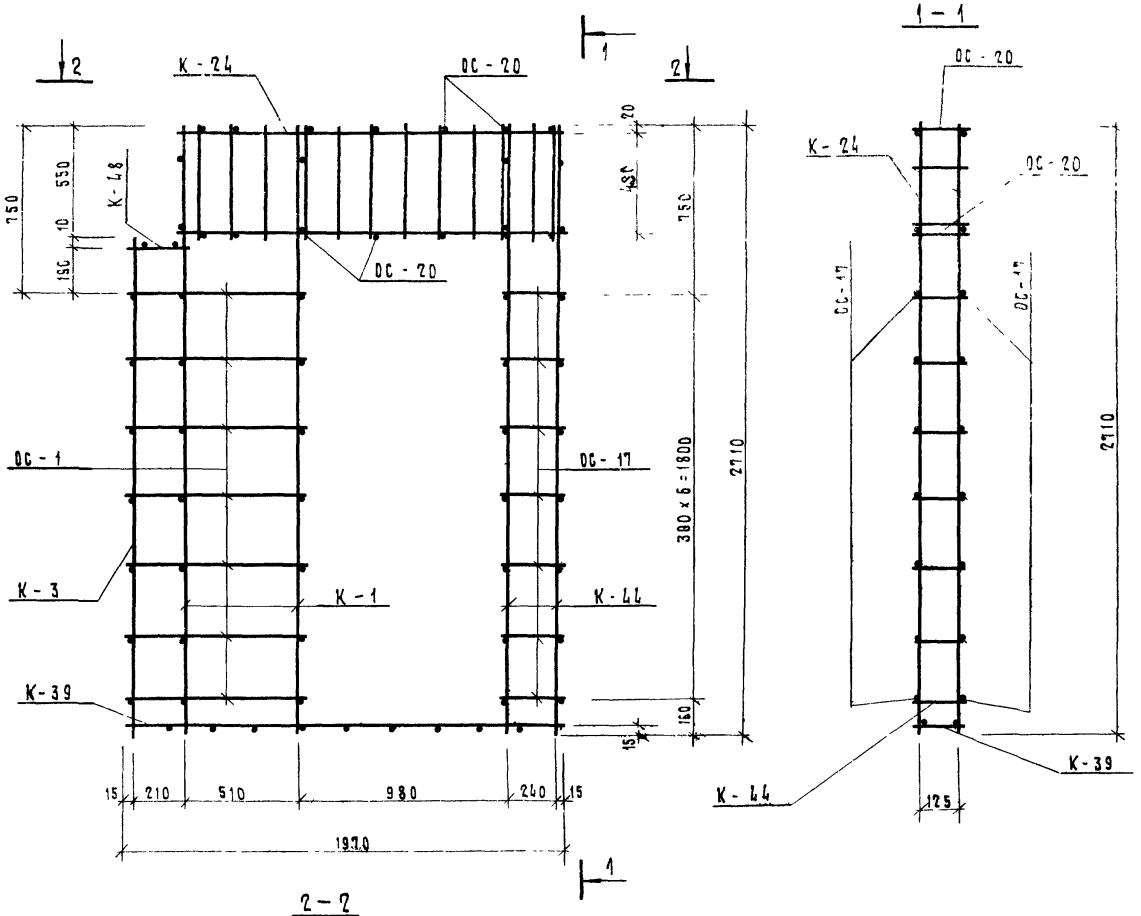

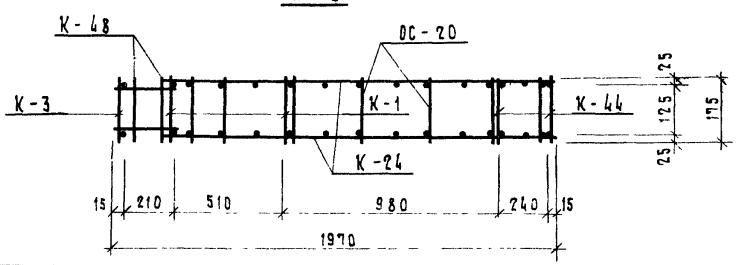

Спецификация арматурных деталей на один пространственный каркас

Марка издел.	Марка простр. каркаса	Марка арматур. деталей	Кол. шт	Масса кг	Общая масса кг	№ № лис.
СББ-21.12.87-5	ПК-27	К-1	2	0.99	1.98	145
		К-3	1	0.79	0.79	145
		К-39	1	1.85	1.85	150
		К-24	2	3.76	7.52	148
		К-48	1	0.10	0.10	152
		ОС-1	14	0.12	1.68	153
		ОС-17	14	0.04	0.56	153
		ОС-20	14	0.02	0.28	153
		К-44	2	3.50	7.00	149
		Итого			21.76	

При сборке пространственного каркаса все пересекающиеся стержни плоских каркасов и отдельных стержней сварить контактной точечной сваркой.

Рук. сект. унифик.	Гуров	
ГИП	Гуров	
Рук. группы	Канина	
Проверил	Кабина	
Разработ.	Артюшенко	

1979 | 1.134-1 в 5

Пространственный каркас ПК 27

стадия	лист	листов
Р	107	

Госгражданстрой ЛенЗНИИЭП

17130 118

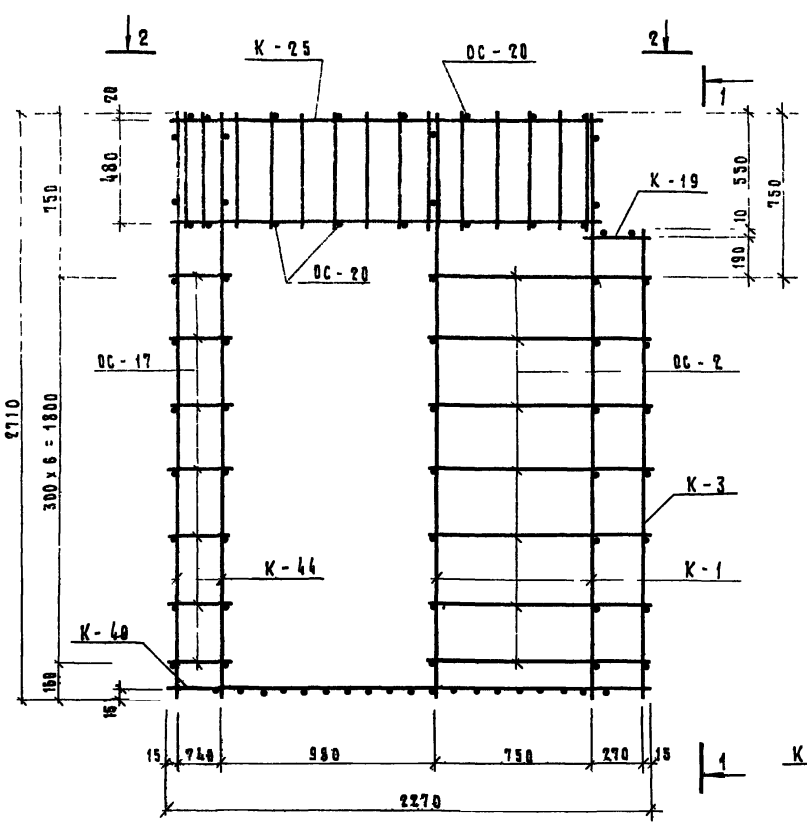

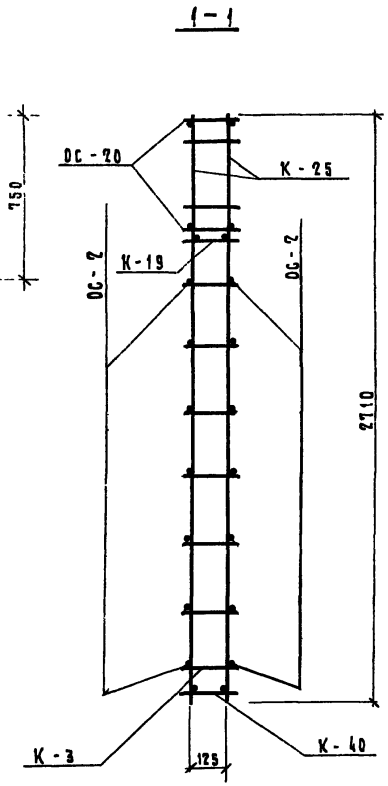

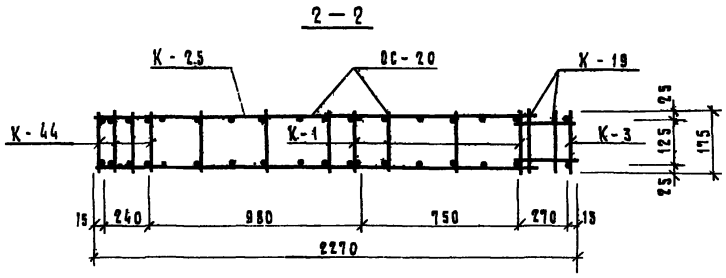

Спецификация арматурных деталей на один пространственный каркас

Марка издел	Марка простр. каркаса	Марка арматур детали	Кол шт	Масса, кг	Общая масса, кг	NN листа
СБВ-24 2 28Т-6	ПК-28	К-1	2	0 99	1 98	145
		К-3	1	0 79	0 79	145
		К-25	2	4 28	8 56	148
		К-19	1	0 12	0 12	147
		К-40	1	2 12	2 12	151
		ОС-2	14	0 16	2 24	153
		ОС-17	14	0 04	0 56	153
		ОС-20	16	0 02	0 32	153
		К-44	2	3.50	7 00	149
		Итого			23 69	

При сборке пространственного каркаса все пересекающиеся стержни плоских каркасов и отдельных стержней сварить контактной точечной сваркой

Рук.сект.унифр	Гуров		1979	1 134 -1 в 5	
Гип	Гуров		Пространственный каркас ПК-28	Стадия Р	Лист 108
Рук группы	Канина			Госгражданстрой ЛенЗНИИЭП	
Проверил	Ильина				
Разработ	Артюшенко				

Инв. № подл. | Подп. и дата

17130 119

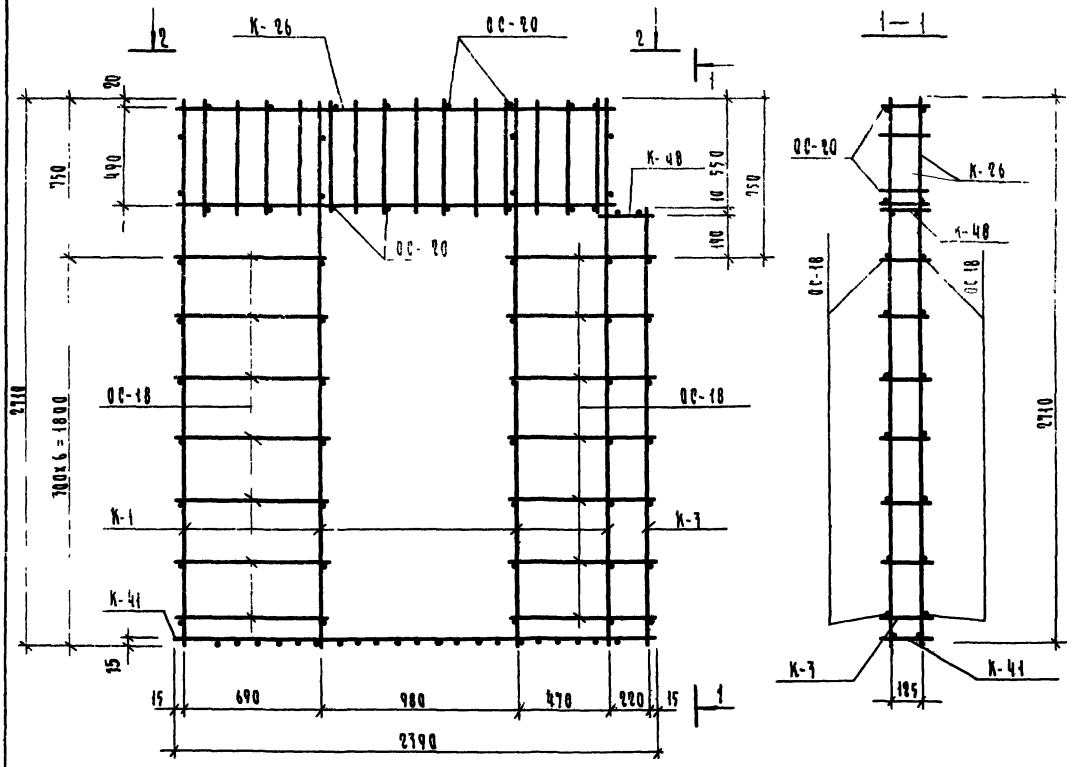

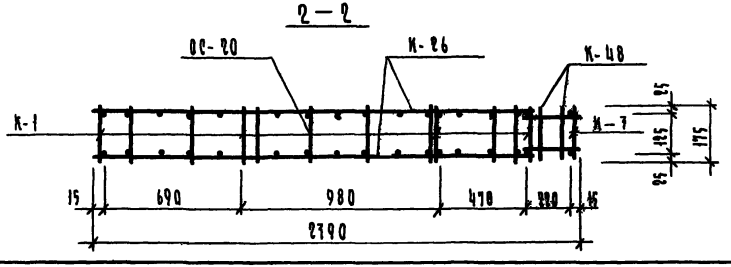

Спецификация арматурных деталей на один пространственный каркас

Марка издел	Марка простр каркаса	Марка арматурн детали	Код шт	Масса кг	Общая масса, кг	Nn листов
СТВ 25 2 28	ПК-29	К-1	4	0.99	3.96	145
		К-3	1	0.79	0.79	145
		К-41	1	2.25	2.25	157
		К-26	2	4.58	9.16	147
		К-48	1	0.10	0.10	159
		ОС-18	28	0.11	3.08	153
		ОС-20	16	0.02	0.32	153
		Итого			19.66	

При сборке пространственного каркаса все пересекающиеся стержни плоских каркасов и отдельных стержней сварить контактной точечной сваркой.

			1979	1.134-1	В.5	
Рук.сект.унифф	Гуров		Пространственный каркас ПК-29	Стадия	Лист	Листов
ГИП	Гуров			Р	109	
Рук.группы	Канина			Госгражданстрой		
Проверка	Ильина			ЛенЗНИИЭП		
Разработал	Артющенко					

17130 120

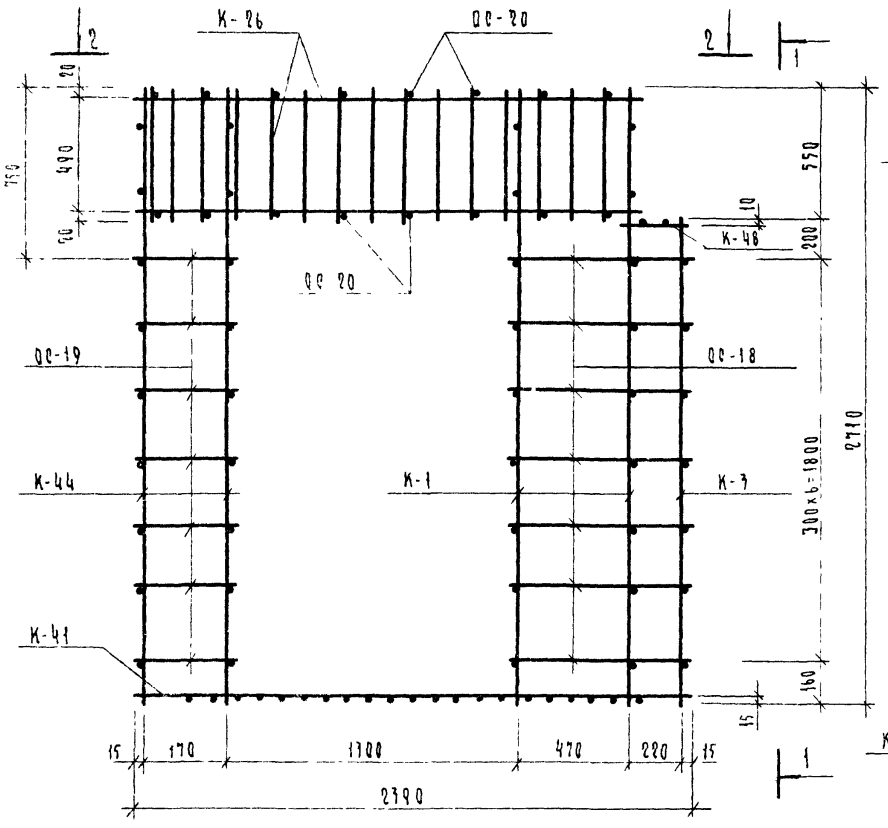

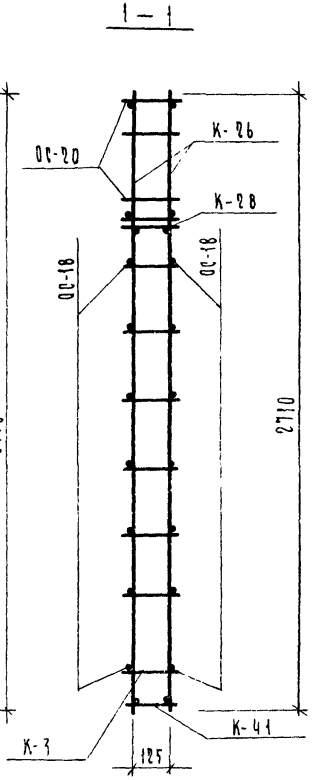

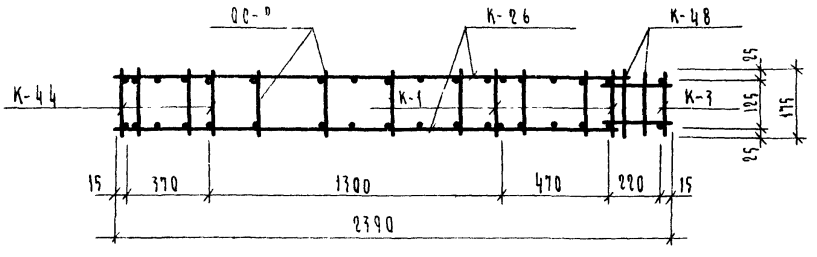

Спецификация арматурных деталей на один пространственный каркас

Марка изд.	Марка простр. каркаса	Марка арматур. детали	Кол. шт	Масса, кг	Общая масса, кг.	NN листов.
СБВ-25.28.7-7	ПК-30	К-1	2	0,99	1,98	145
		К-3	1	0,79	0,79	145
		К-26	2	4,58	9,16	147
		К-48	1	0,10	0,10	152
		К-41	1	2,25	2,25	151
		ОС-18	14	0,11	1,54	153
		ОС-19	14	0,06	0,84	153
		ОС-20	16	0,02	0,32	153
		К-44	2	3,50	7,00	149
		Итого			23,98	

При сборке пространственного каркаса все пересекающиеся стержни плоских каркасов и отдельных стержней сварить контактной точечной сваркой

Рук. сектора	Гуров	
ГИП	Гуров	
Рук. группы	Кадина	
Проверил	Ильина	
Разработал	Артюшенко	

1979 | 1.174-1 В 5

Пространственный каркас ПК-30

Стадия	Лист	Листов
Р	110	

Госгражданстрой
ЛенЗНИИЭП

Инв. № подл. | Подп. и дата

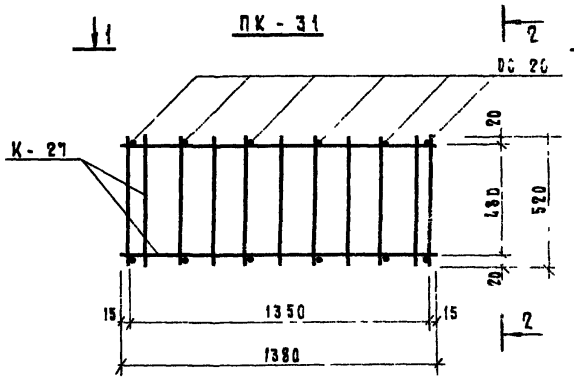

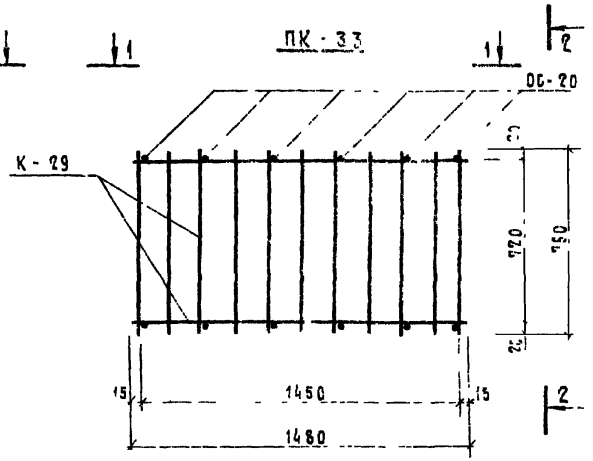

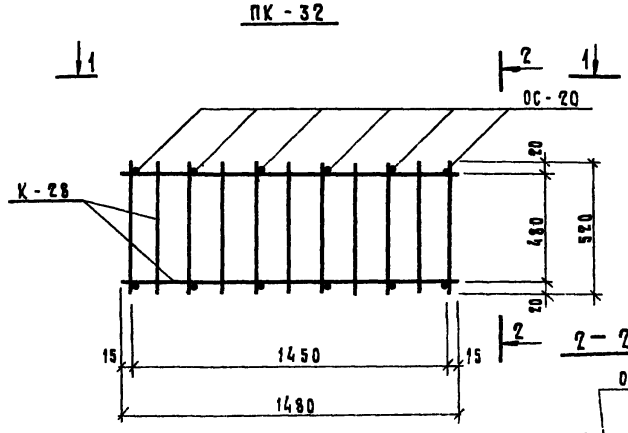

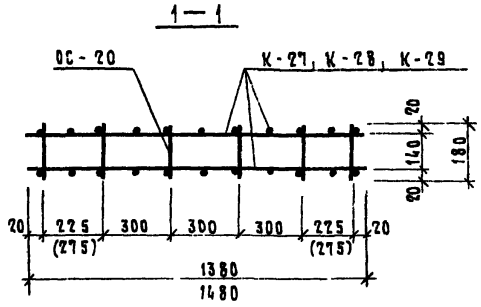

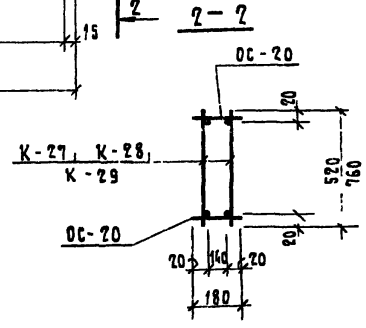

Спецификация арматурных деталей на один пространственный каркас

Марка изделия	Марка простр. каркаса	Марка арматур. детали	Кол. шт.	Масса кг	Общая масса, кг	Кол. листов
СБВ-14 2 5Т	ПК-31	К-27	2	3 33	6 66	148
		ОС-20	12	0 02	0 24	153
		Итого			5 90	
СБВ-15 2 5Т	ПК-32	К-28	2	3 51	7 02	148
		ОС-20	12	0 02	0 24	153
		Итого			7 20	
СБВ-15 2 8Т	ПК-33	К-29	2	3 92	7 84	148
		ОС 20	12	0 02	0 24	153
		Итого			8 08	

При сборке пространственного каркаса все пересекающиеся стержни плоских каркасов и отдельных стержней сварить контактной точечной сваркой

			1979	1 134 - 1	В 5
Рук. сект. унифор.	Гуров		Пространственные каркасы ПК-31, ПК-32, ПК-33	Стадия: Р	Лист: 111
Гип	Гуров			Госгражданстрой ЛенЗНИИЭП	Листов
Рук. группы	Канина				
Проверил	Ильина				
Разработ.	Артюшенко				

17130 122

Выпуск 5

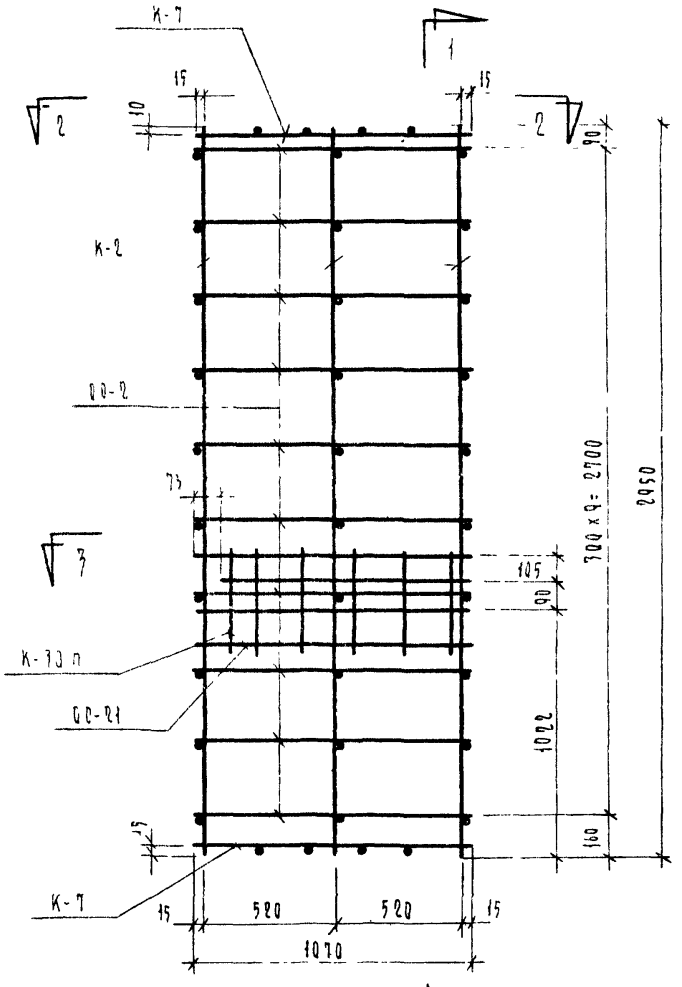

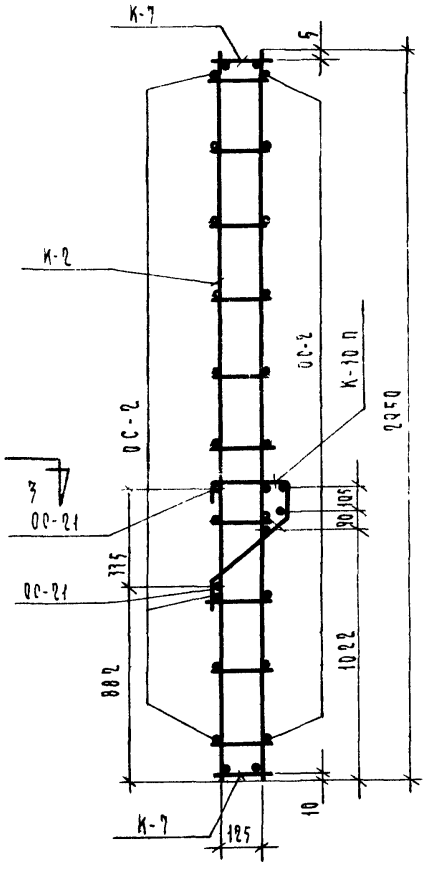

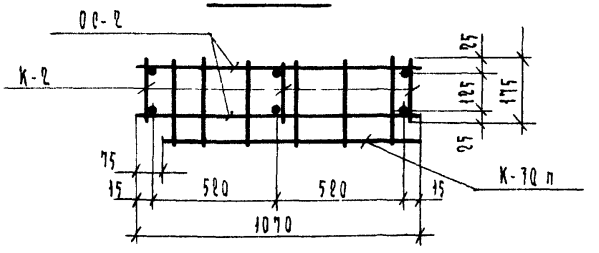

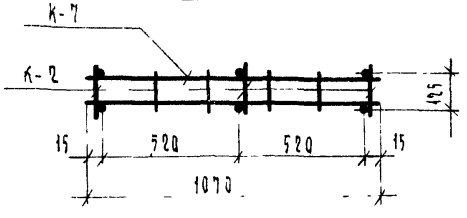

Спецификация арматурных деталей на 1 пространственный каркас

Марка изделия	Марка простр. каркаса	Марка армат. детали	Кол. шт	Масса детали кг	Общая масса кг	№ № листа
СВВл-12.2.30Т-1п	ПК-34п	К-2	1	1.39	1.27	145
		К-7	2	0.40	0.80	145
		К-30 п	1	2.37	2.37	149
		00-2	20	0.16	3.20	153
		00-21	2	0.42	0.84	153
				Итого:	10.48	

При сварке пространственного каркаса все пересекающиеся стержни плоских каркасов и отдельных стержней сварить контактной точечной сваркой

Инв. № подл. | Подп. и дата

Рук. сектора	Гуров		1979	1.134-1 В.5
ГИП	Гуров			
Рук. группы	Канина		Пространственный каркас ПК-34п.	Стадия: Р; Лист: 112; Листов:
Проверил	Ильина			Госгражданстрой ЛенЗНИИЭП
Разработал	Доморацкая			

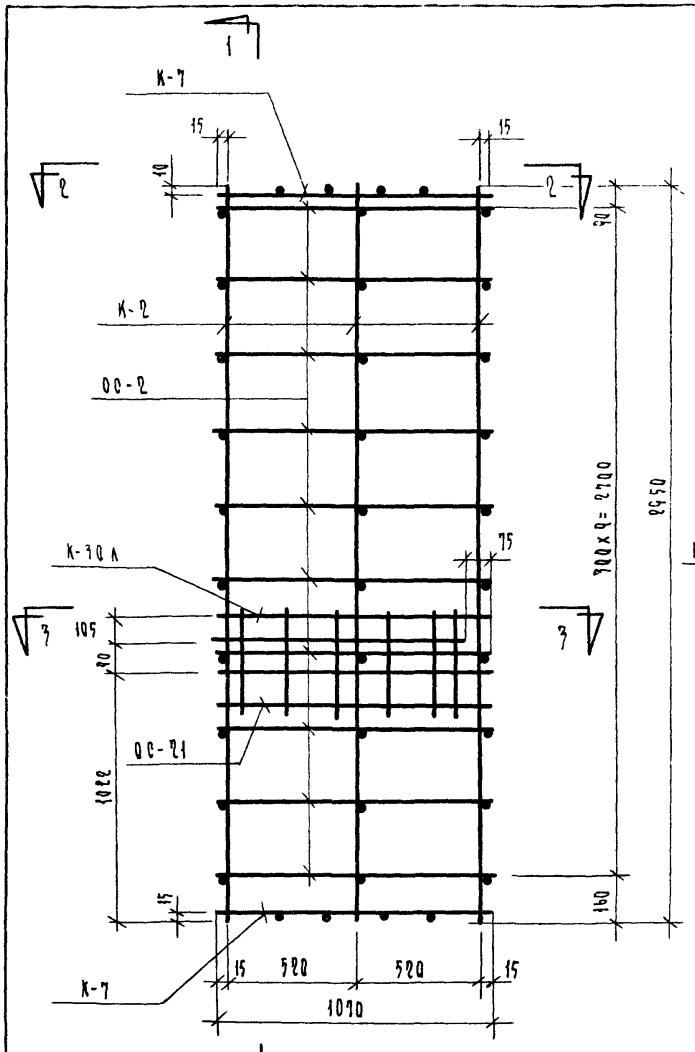

1 — 1

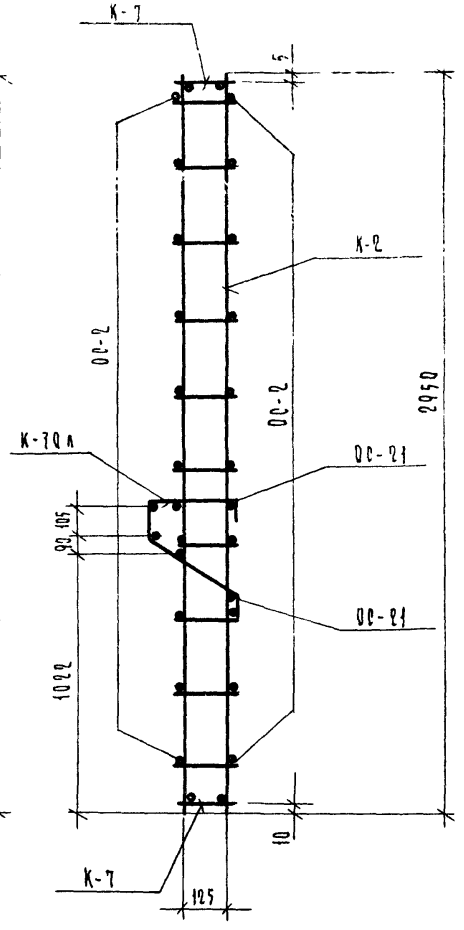

3 — 3

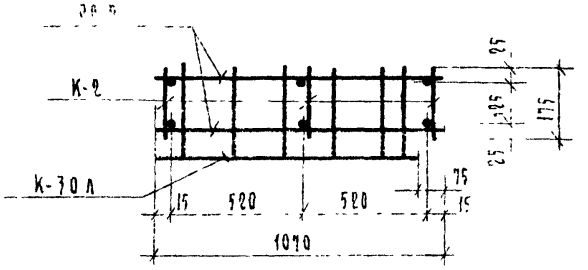

2 — 2

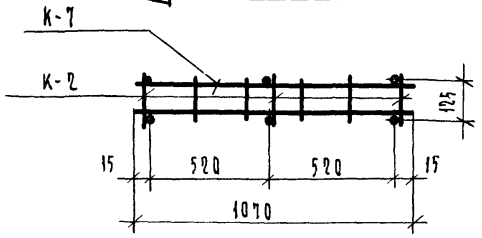

Спецификация арматурных деталей на 1 пространственный каркас

Марка изделия	Марка простр. каркаса	Марка арматурн. детали	Кол-во шт	Масса детали кг	Общая масса кг	NN лист
СБВл-27.2.30Т-4л	ПК-34л	К-2	3	1.09	3.27	145
		К-7	2	0.40	0.80	145
		К-30л	1	2.37	2.37	149
		ОС-2	20	0.15	3.20	153
		ОС-21	2	0.42	0.84	153
				Итого:	10.48	

При сборке пространственного каркаса все пересекающиеся стержни плоских каркасов и отдельных стержней сварить контактной точечной сваркой.

Выпуск 5

			1979	1.134-1 В.5
Рук сектуниф	Гуров		Пространственный каркас ПК-34л	Стадия: Р; Лист: 113; Листов:
Гип	Гуров			Госгражданстрой ЛенЗНИИЭП
Рук группы	Канина			
Проверил	Ильина			
Разработал	Доморацкая			

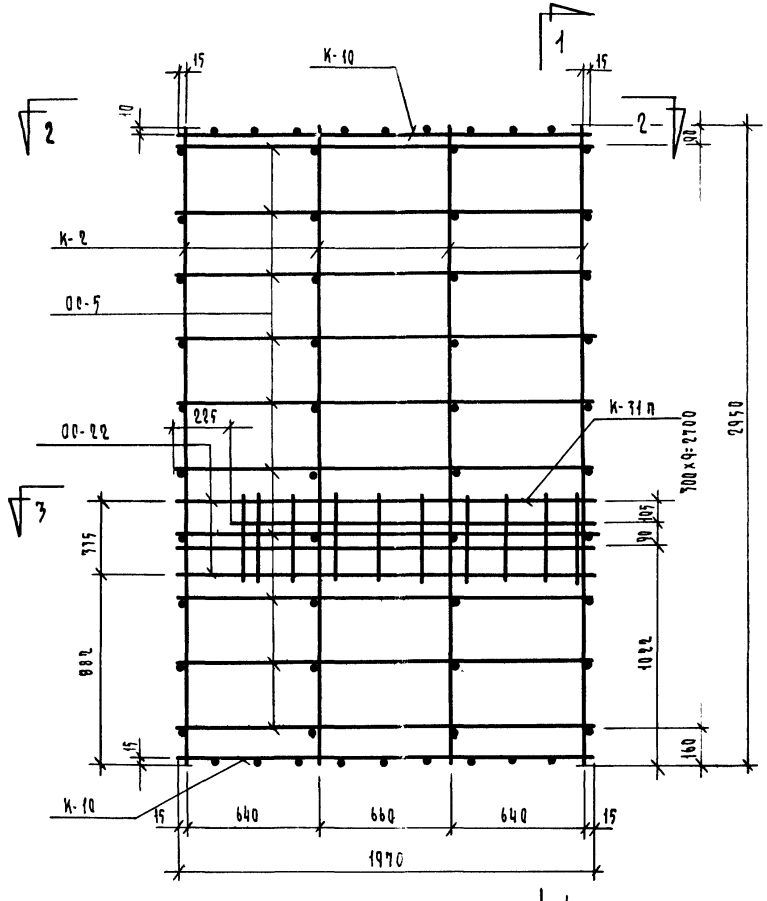

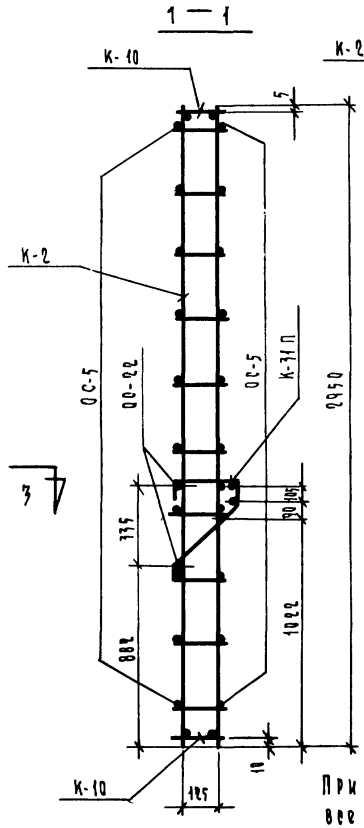

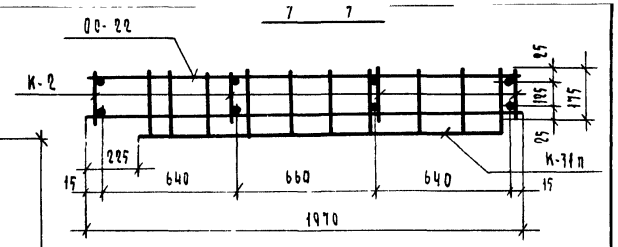

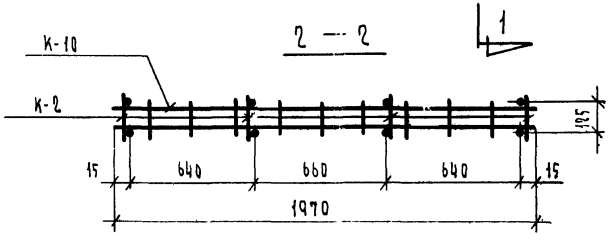

Спецификация арматурных деталей на 1 пространственный каркас

Марка изделия	Марка простр каркаса	Марка арматурн детали	Кол-во шт	Масса детали кг	Общая масса кг	NN лист
СБВА - 21.2.307-1п	ПК-35 п	К-2	4	1.09	4.36	145
		К-10	2	0.76	1.52	146
		К-31 п	1	4.21	4.21	149
		ОС-5	20	0.30	6.00	153
		ОС-22	2	0.79	1.58	153
				итого	17.67	

При сборке пространственного каркаса все пересекающиеся стержни плоских каркасов и отдельных стержней сварить контактной точечной сваркой.

			1979	1.134-1 В.5
Рук сектуниф	Гуров		Пространственный каркас ПК-35 п	Стадия: Р; Лист: 114; Листов:
Гип	Гуров			
Рук группы	Канина			
Проверил	Ильина			
Разработал	Доморацкая			Госгражданстрой ЛенЗНИИЭП

Инв № подл | Подп и дата

17130 125

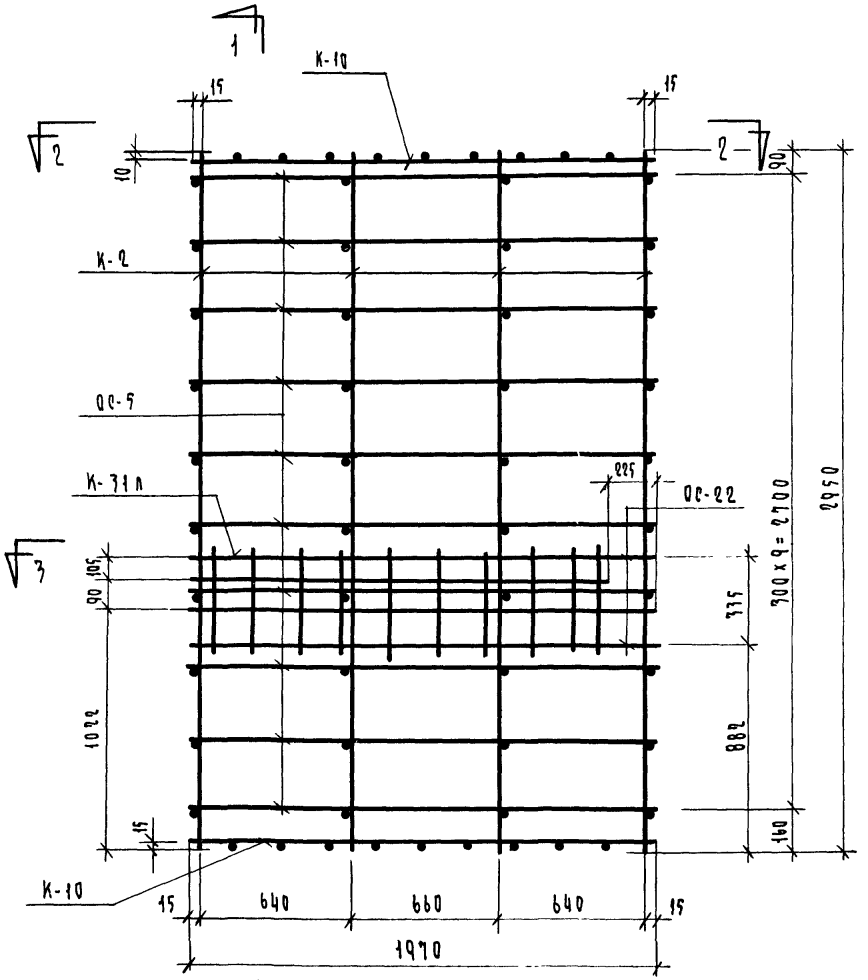

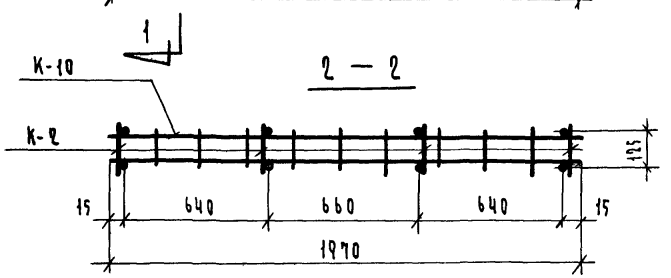

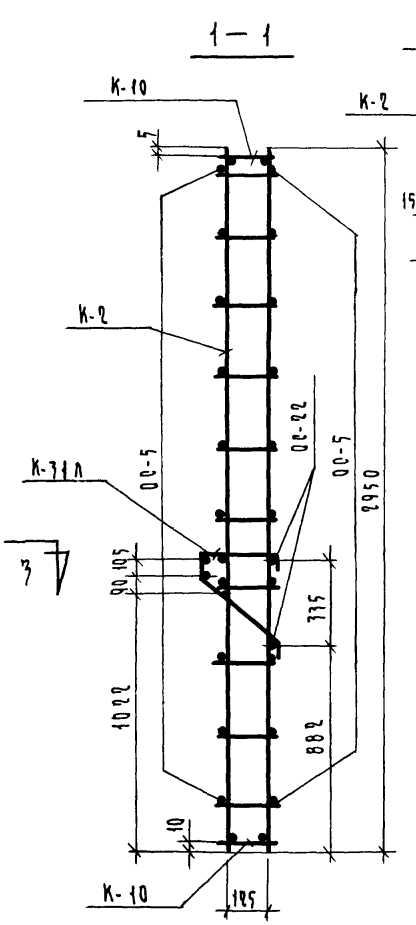

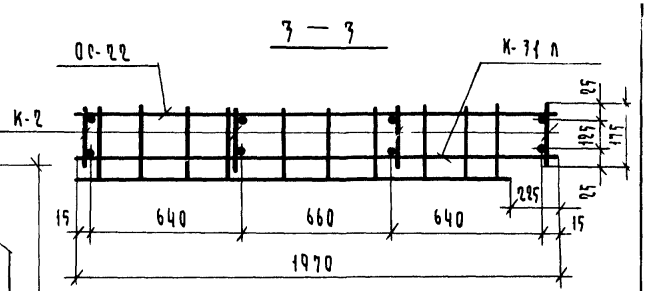

Спецификация арматурных деталей на 1 пространственный каркас

Марка изделия	Марка простр. каркаса	Марка арматурн. детали	Кол во шт	Масса детали, кг	Общая масса, кг	NN лист
СБВл-21.2.10Т-1л	ПК-35л	К-2	4	1.09	4.36	145
		К-10	2	0.76	1.52	146
		К-31л	1	4.91	4.91	149
		ОС-5	20	0.30	6.00	153
		ОС-22	2	0.79	1.58	153
				Итого:	17.67	

При сборке пространственного каркаса все пересекающиеся стержни плоских каркасов отдельных стержней сварить контактной точечной сваркой

			1979	1.134-1 В.5			
Рук сектчиф	Гуров В						
ГИП	Гуров		Пространственный каркас ПК-35л		стадия	лист	листов
Рук группы	Канина				Р	45	
Проверил	Ильина				госгражданстрой ЛенЗНИИЭП		
Разработал	Доморацкая						

Выпуск 5

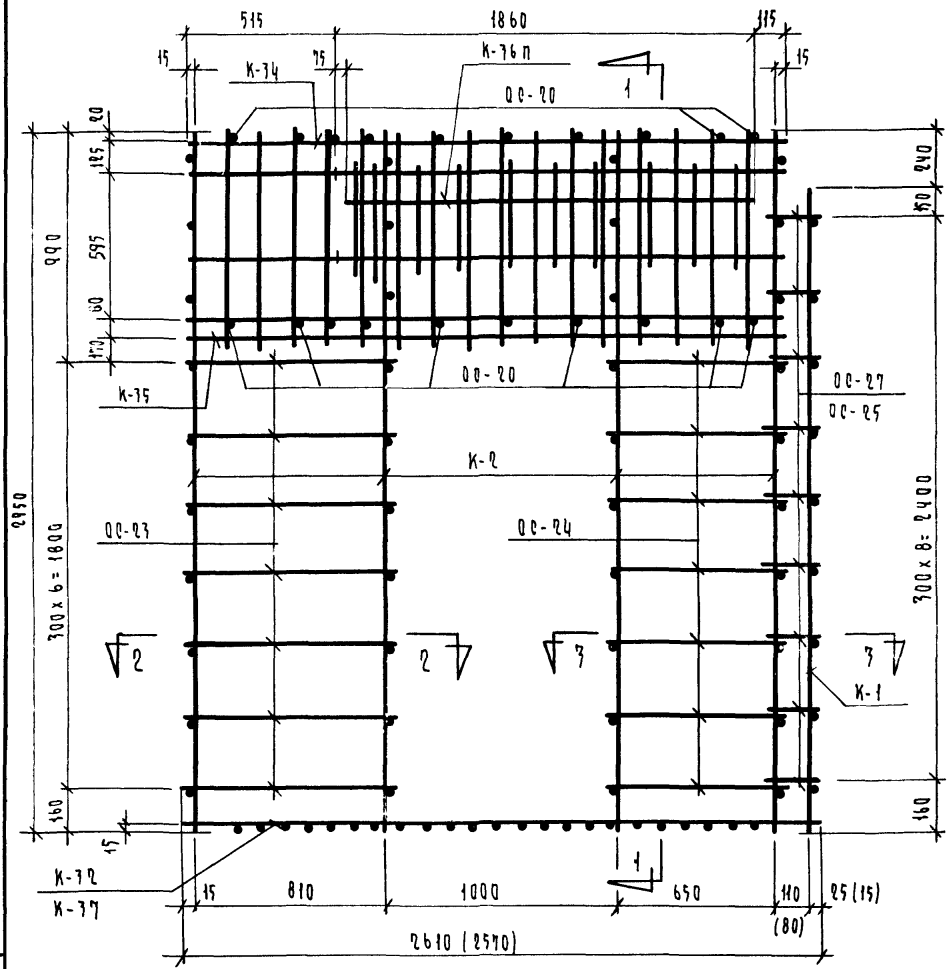

1 — 1

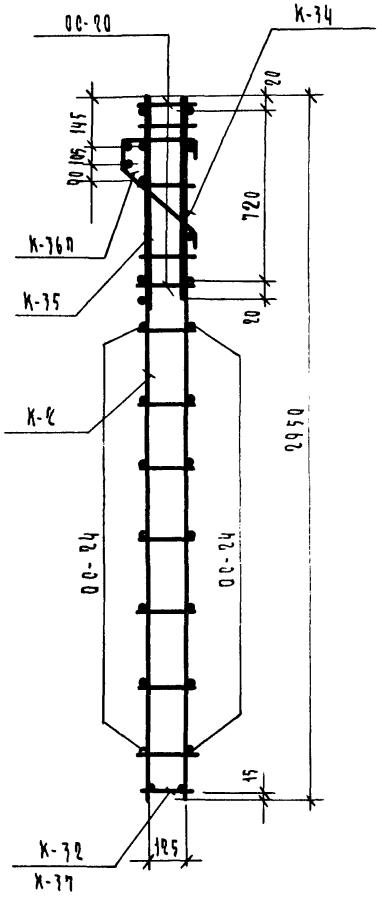

2 — 2

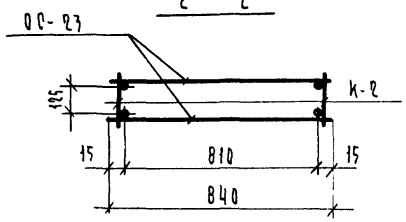

3 — 3

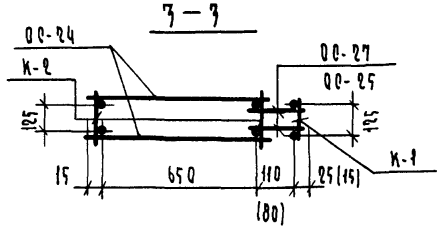

Спецификация арматурных деталей на 1 пространственный каркас.

Марка изделия	Марка простр. каркаса	Марка арматурн. деталей	Кол. шт.	Масса детали кг.	Общая масса кг.	NN лист.
СБВл-27.2.10Т-4п	ПК-36п	К-2	4	1.09	4.36	145
		К-32	1	2.46	2.46	150
		К-1	1	0.99	0.99	145
		К-34	1	10.04	10.04	150
		К-35	1	6.75	6.75	150
		К-36п	1	4.10	4.10	149
		ОС-20	18	0.02	0.36	153
		ОС-23	14	0.13	1.82	153
		ОС-24	14	0.10	1.40	153
		ОС-27	18	0.02	0.36	153
				итого	32.64	
СБВл-27.2.10Т-5п	ПК-37п	К-2	4	1.09	4.36	145
		К-1	1	0.99	0.99	145
		К-34	1	10.04	10.04	150
		К-35	1	6.75	6.75	150
		К-36п	1	4.10	4.10	149
		К-37	1	2.43	2.43	150
		ОС-20	18	0.02	0.36	153
		ОС-23	14	0.13	1.82	153
		ОС-24	14	0.10	1.40	153
		ОС-25	18	0.02	0.36	153
				итого	32.61	

1. Общие примечания см. на листе 115
2. Размеры в скобках даны для ПК-37п.

Рук.сект.чиф.	Гуров	
Гип.	Гуров	
Рук.группы	Канина	
Проверил	Ильина	
Разработал	Домарацкая	

1979 | 1.134-1 В.5

Пространственные каркасы ПК-36п ПК-37п

стадия	лист	листов
Р	116	

Госгражданстрой ЛенЗНИИЭП

Инв.№ подл. | Подп. и дата

17130 127

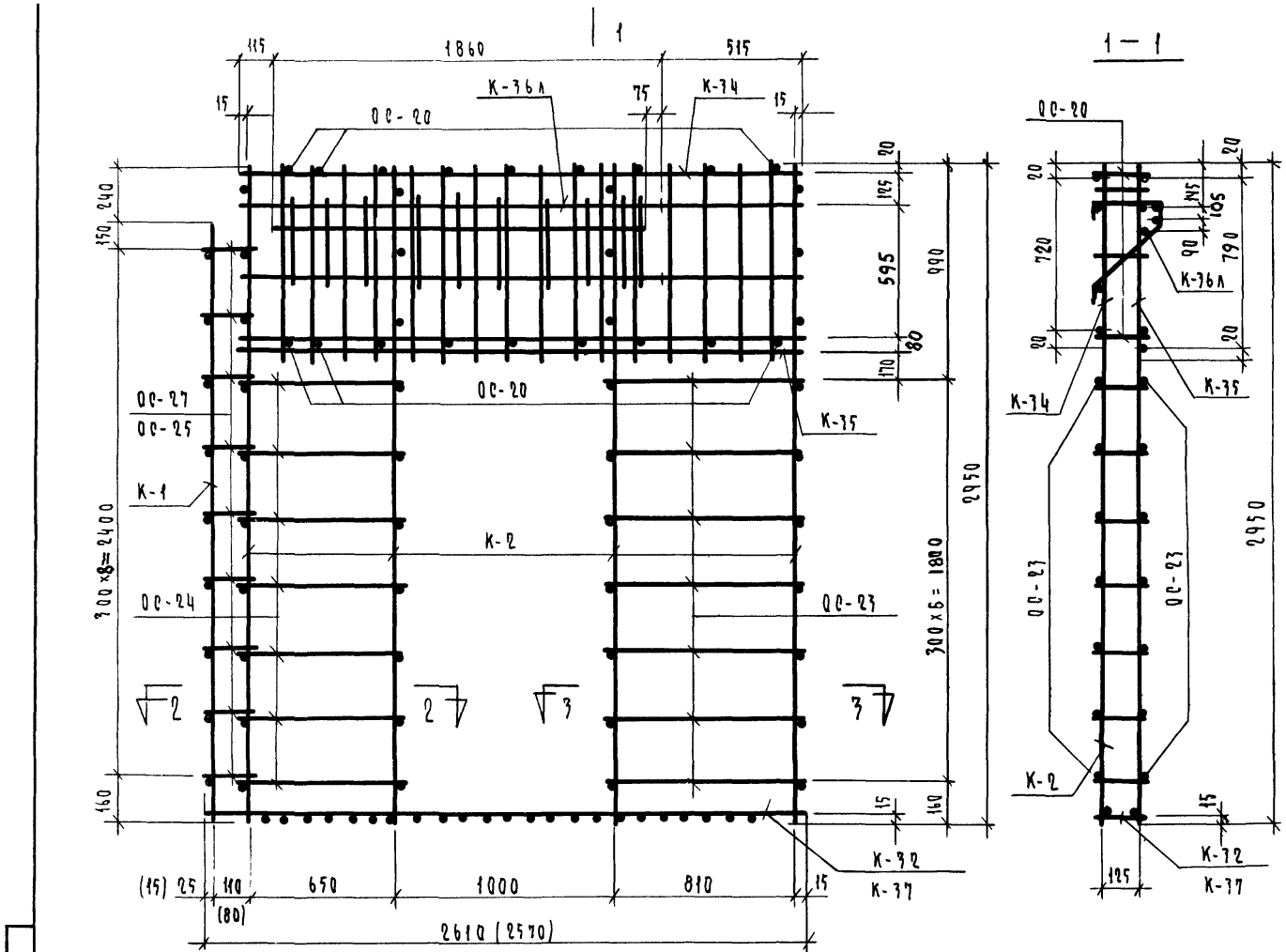

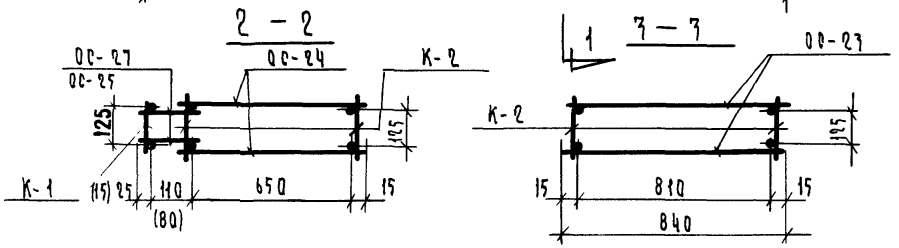

НА 1 ПРОСТРАНСТВЕННЫЙ КАРКАС

Марка изделия	Марка простр каркаса	Марка арматурн детали	Кол во шт	Масса детали кг	Общая масса кг	NN лист
СБВл-27 230Т-4л	ПК-36л	К-2	4	1 09	4 36	145
		К-32	1	2 46	2 46	150
		К-1	1	0 99	0 99	145
		К-34	1	10.04	10 04	150
		К-35	1	6 75	6 75	150
		К-36л	1	4 10	4 10	149
		ОС-20	18	0.02	0 36	153
		ОС-23	14	0 13	1 82	153
		ОС-24	14	0 10	1 40	153
		ОС-27	18	0 02	0 36	153
				Итого	32 64	
СБВл-27 230Т-5л	ПК-37л	К-2	4	1 09	4 36	145
		К-1	1	0 99	0 99	145
		К-34	1	10 04	10 04	150
		К-35	1	6 75	6 75	150
		К-36л	1	4 10	4 10	149
		К-37	1	2 43	2 43	150
		ОС-20	18	0 02	0 36	153
		ОС-23	14	0 13	1 82	153
		ОС-24	14	0 10	1 40	153
		ОС-25	18	0.02	0 36	153
				Итого	32.61	

1. Общие примечания см на листе 115
2 Размеры в скобках даны для ПК-37л

Рук сектуниф	Гуров		1979	1.134-1 В.5
Гип	Гуров		Пространственные каркасы ПК-36л ПК-37л	Стадия Р · Лист 117 · Листов
Рук группы	Канина			Госгражданстрой ЛенЗНИИЭП
Проверил	Ильина			
Разработал	Доморацкая			

17130 128

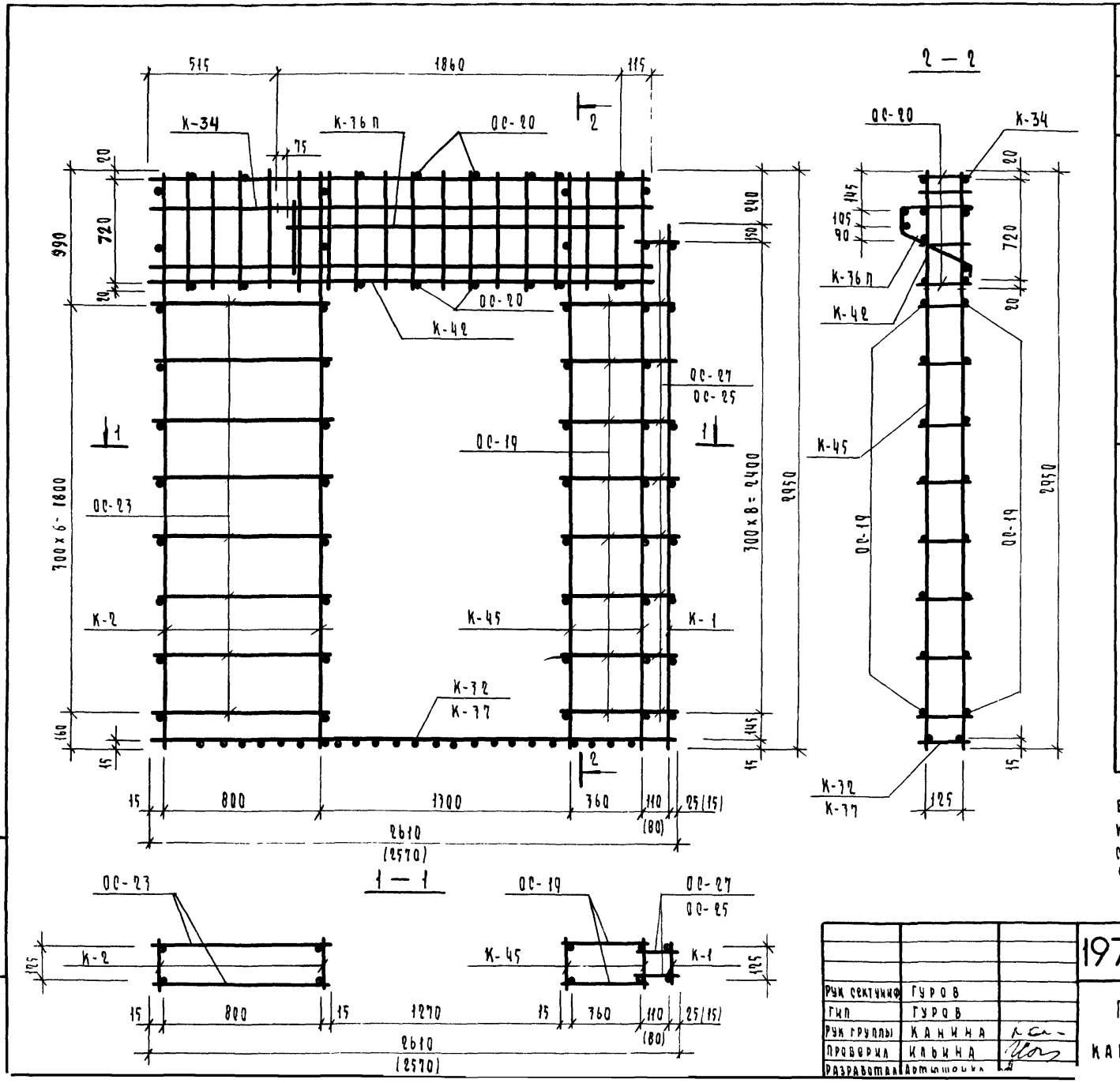

Спецификация арматурных деталей на один пространственный каркас

Марка издел	Марка простр каркаса	Марка арматур детали	Кол шт	Масса кг	Общая масса, кг	NN лист
СБВЛ-27.230Т-6П	ПК-38П	К-2	2	1 09	2 18	145
		К-32	1	2 46	2 46	150
		К-1	1	0 99	0 99	145
		К-36П	1	4 10	4 10	149
		К-34	1	10,04	10,04	150
		К-42	1	3,07	3,07	151
		К-45	2	3 81	7 62	149
		ОС-19	16	0 06	0 96	153
		ОС-20	18	0 02	0 36	153
		ОС-23	16	0 13	2 08	153
		ОС-27	18	0 02	0 36	153
		Итого			34,22	
СБВЛ-27230Т-7П	ПК-39П	К-2	2	1 09	2 18	145
		К-1	1	0 99	0 99	145
		К-36П	1	4.10	4 10	149
		К-37	1	2 43	2 43	150
		К-42	1	3,07	3,07	151
		К-34	1	10,04	10,04	15
		К-45	2	3 81	7 62	149
		ОС-19	16	0 06	0 96	153
		ОС-20	18	0 02	0 36	153
		ОС-23	16	0 13	2 08	153
		ОС-25	18	0 02	0 36	153
		Итого			34,19	

1 При сборке пространственного каркаса все пересекающиеся стержни плоских каркасов и отдельных стержней сварить контактной точечной сваркой
2 Размеры в скобках для ПК-39П

Рук сектуниф	Гуров	
Гип	Гуров	
Рук группы	Канина	
Проверил	Ильина	
Разработал	Артюшенко	

1979 1.134-1 В.5

Пространственные каркасы ПК-38П, ПК-39П

Стадия	Лист	Листов
Р	118	

Госгражданстрой

Инв № подл | Подп и дата

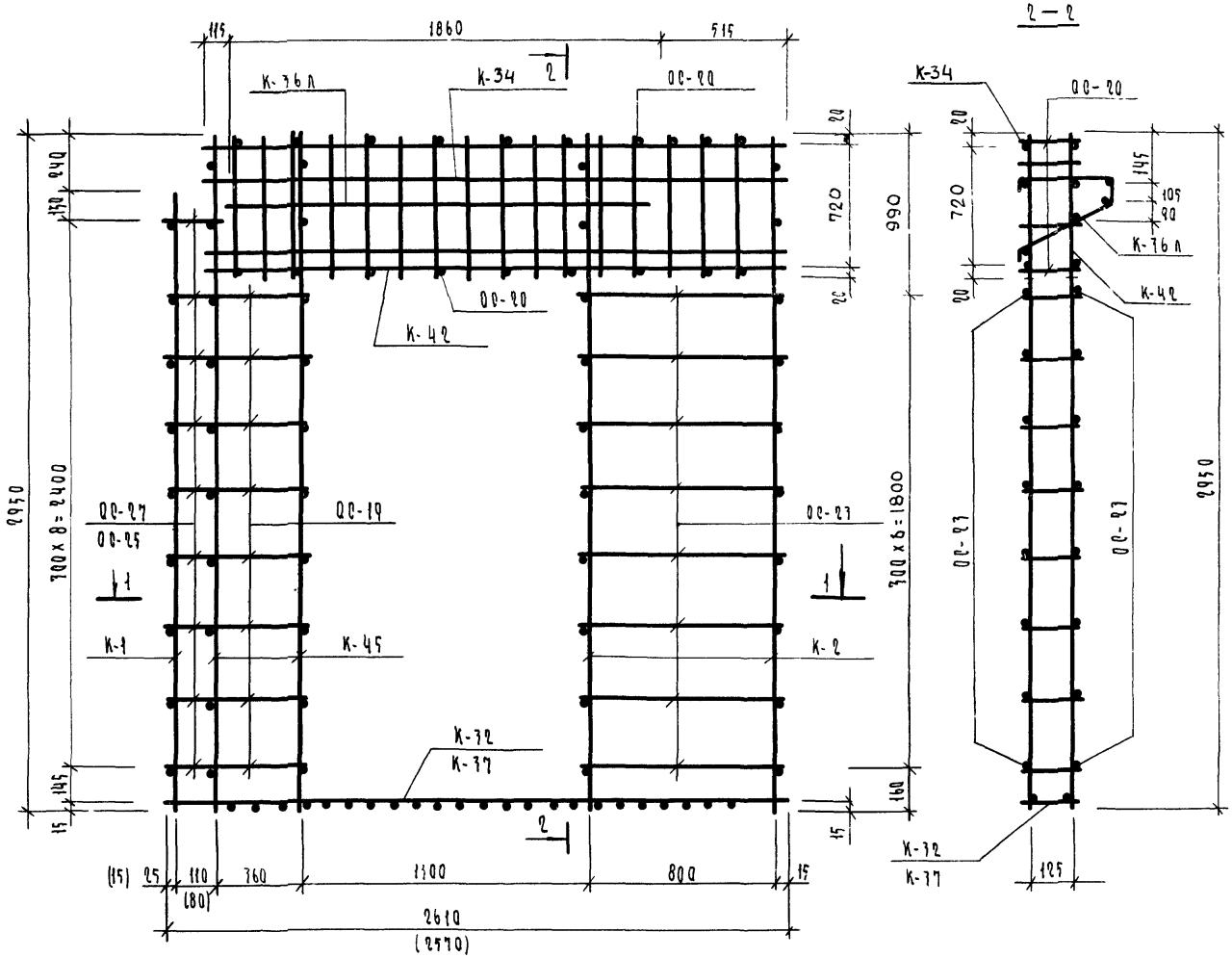

Спецификация арматурных деталей на один пространственный каркас

Марка изделия	Марка простр. каркаса	Марка арматур. детали	Кол. шт	Масса, кг	Общая масса, кг	NN лист.
СБВл-27.30Т-6л	ПК-38л	К-2	2	1.09	2.18	145
		К-32	1	2.46	2.46	150
		К-1	1	0.99	0.99	145
		К-36л	1	4.10	4.10	149
		К-34	1	10,04	10,04	150
		К-42	1	3.07	3.07	151
		К-45	2	1.81	3.62	149
		20-19	16	0.06	0.96	153
		20-20	18	0.02	0.36	153
		20-27	16	0.13	2.08	153
		20-27	18	0.02	0.36	153
		Итого			34,22	
СБВл-27.30Т-7л	ПК-39л	К-2	2	1.09	2.18	145
		К-1	1	0.99	0.99	145
		К-36л	1	4.10	4.10	149
		К-37	1	2.43	2.43	150
		К-42	1	3.07	3.07	150
		К-34	1	10,04	10,04	151
		К-45	2	1.81	3.62	149
		20-19	16	0.06	0.96	153
		20-20	18	0.02	0.36	153
		20-27	16	0.13	2.08	153
		20-25	18	0.02	0.36	153
		Итого			34,19	

1 При сборке пространственного каркаса все пересекающиеся стержни плоских каркасов и отдельных стержней сварить контактной точечной сваркой

2 Размеры в скобках для ПК-39л

Рук. сектора	Гуров	
ГИП	Гуров	
Рук. группы	Жанина	
Проверил	Ильина	
Разработал	Артюшенко	

1979 | 1.134-1 В.5

Пространственные каркасы ПК-38л; ПК-39л

Стадия	Лист	Листов
Р	119	

Госгражданстрой ЛенЗНИИЭП

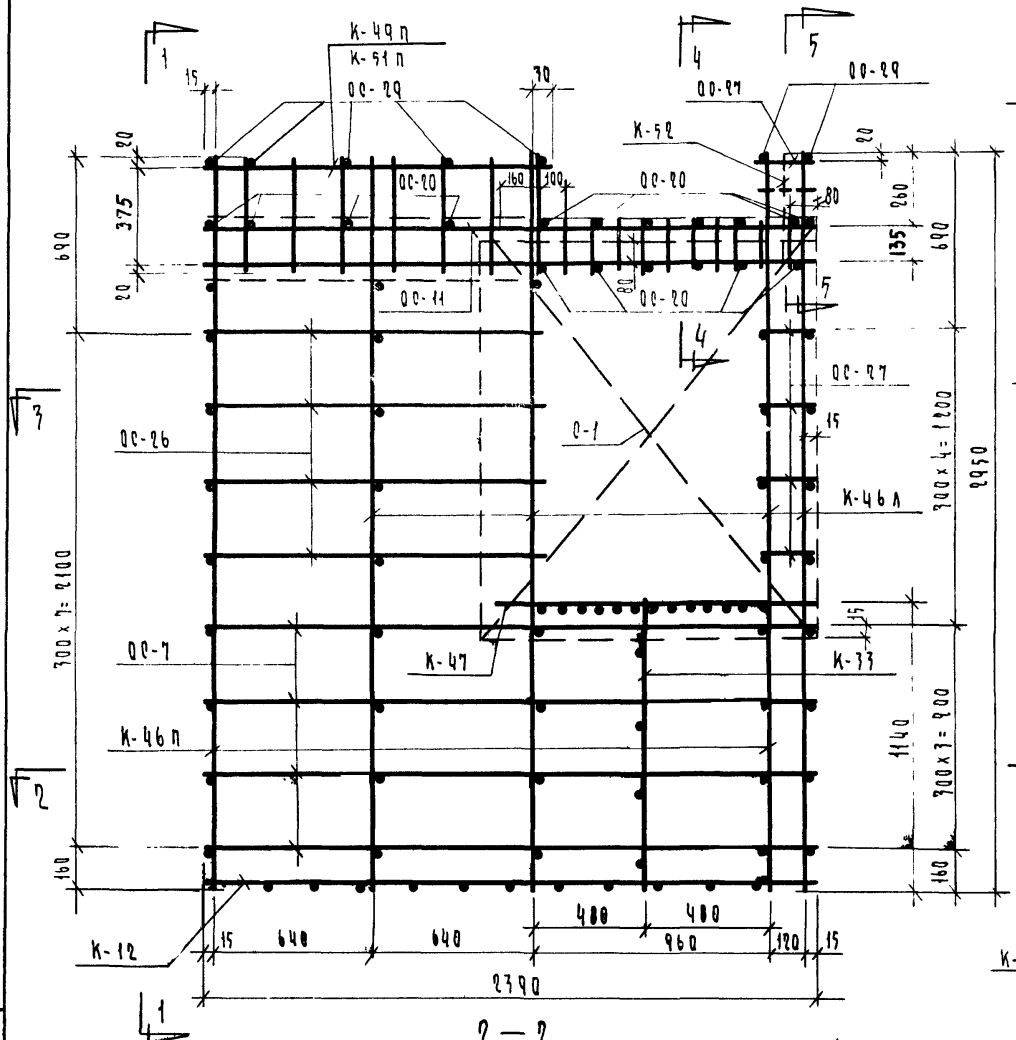

Спецификация арматурных деталей на 1 пространственный каркас

Марка изделия	Марка простр каркаса	Марка арматурн детали	Кол-во шт	Масса детали кг	Общая масса кг	NN лист
СБВ9-25.2.3АТ-1п	ПК-40п	К-12	1	0.93	0.93	146
		К-46п	2	7.66	7.32	152
		К-46л	3	7.66	10.98	152
		К-47	1	0.54	0.54	152
		К-49п	1	4.84	4.84	151
		К-50	1	1.75	1.75	149
		К-51п	1	0.70	0.70	152
		К-52	1	0.86	0.86	151
		ОС-7	8	0.37	2.96	153
		ОС-11	2	0.22	0.44	153
		ОС-20	17	0.02	0.34	153
		ОС-26	8	0.20	1.60	153
		ОС-27	5	0.02	0.10	153
		ОС-29	7	0.01	0.07	152
		С-1	1	5.16	5.16	149
		К-37	1	0.42	0.42	150
				Итого	33,81	

Общие примечания по данному листу см на л 115

В сечении 4-4 сетка С-1 условно не показана

Рук сектора	Гуров	
ГИП	Гуров	
Рук группы	Камина	
Проверил	Ильина	
Разработал	Домрацкая	

1979 | 1.134-1 В.5

Пространственный каркас ПК-40п

Стадия	Лист	Листов
Р	120	

Госгражданстрои ЛенЗНИИЭП

Подп и дата

Инв N подл

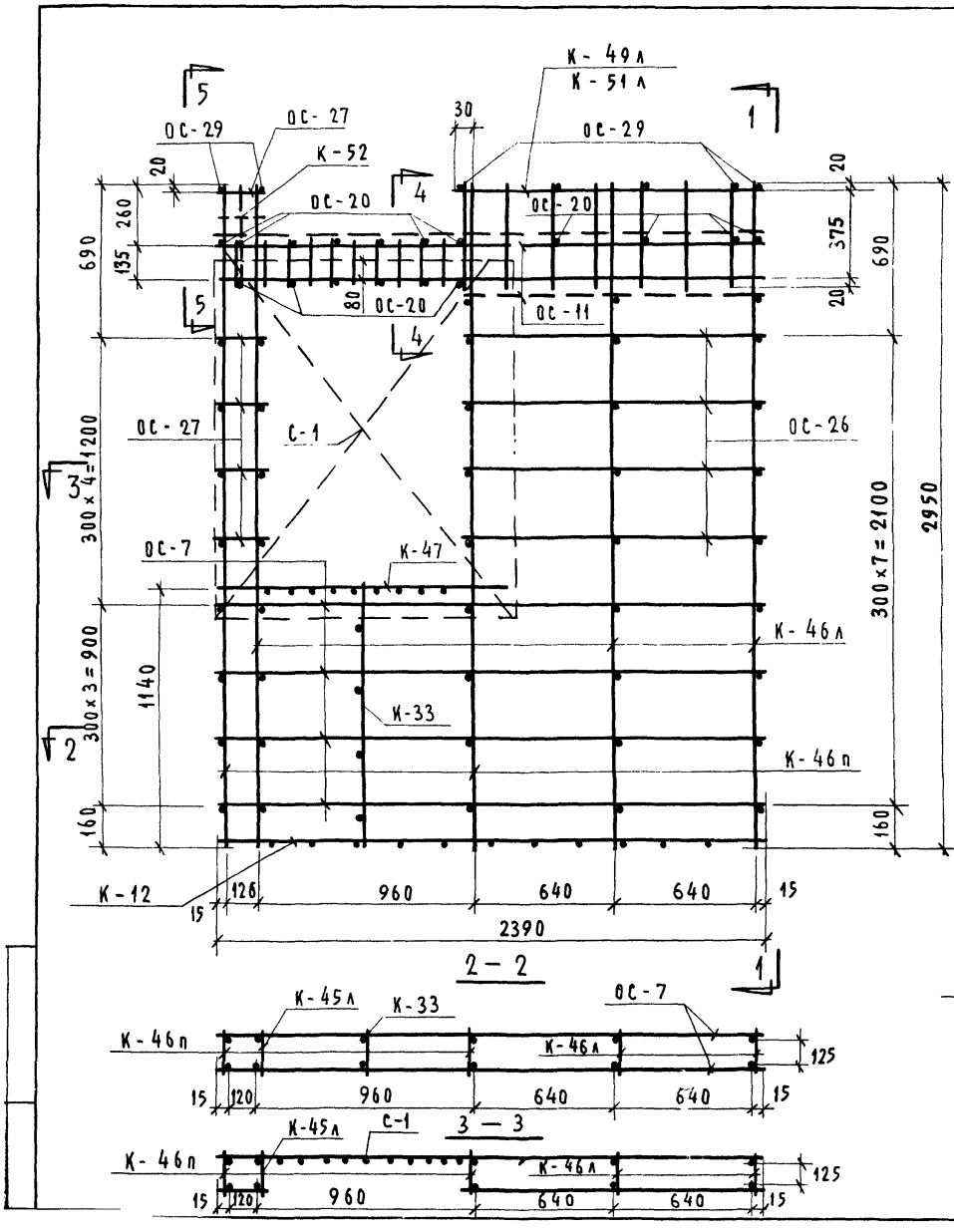

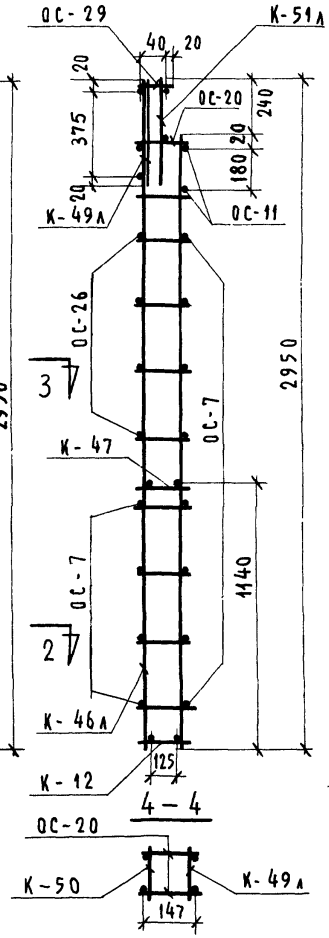

Спецификация арматурных деталей на 1 пространственный каркас

Марка изделия	Марка простр. каркаса	Марка арматурн. детали	Кол-во шт	Масса детали кг	Общая масса кг	№№ лист
СБВЭ-25.2.30Т-1л	ПК-40л	К-12	1	0,93	0,93	146
		К-46п	2	3,66	7,32	152
		К-46л	3	3,66	10,98	152
		К-47	1	0,54	0,54	152
		К-49п	1	4,24	4,24	151
		К-50	1	1,75	1,75	149
		К-51п	1	0,70	0,70	152
		К-52	1	0,26	0,26	151
		ОС-7	8	0,37	2,96	153
		ОС-11	2	0,22	0,44	153
		ОС-20	17	0,02	0,34	153
		ОС-26	8	0,20	1,60	153
		ОС-27	5	0,02	0,10	153
		ОС-29	7	0,01	0,07	152
		К-33	1	0,42	0,42	150
		С-1	1	5,16	5,16	149
				Итого	37,81	

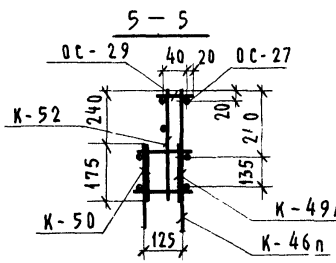

Общие примечания по данному листу см на листе 115.

В сечении 3-3 сетка С-1 условно не показана

Рук. сектуниф	Гуров		1979	1.134-1 В.5
ГИП	Гуров			
Рук. группы	Канина		Пространственный каркас ПК-40л	Стадия: Р; Лист: 121; Листов:
Проверил	Ильина			Госгражданстрой ЛенЗНИИЭП
Разработал	Доморацкая			

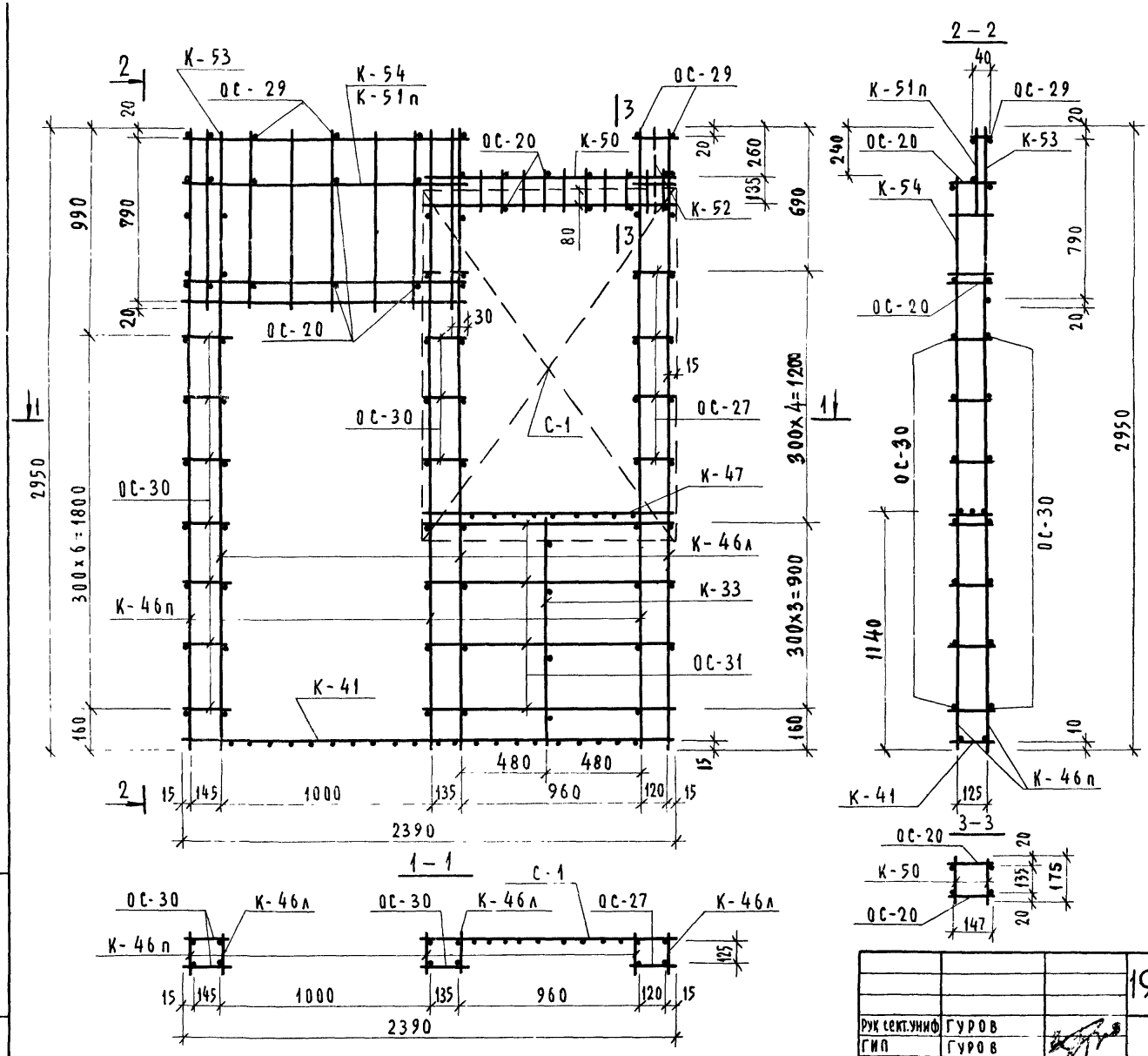

Спецификация арматурных деталей на один пространственный каркас

Марка изделия	Марка простр каркаса	Марка арматурн детали	Кол шт	Масса, кг	Общая масса, кг	№ № листов
СБВЭ-25.2.30Т-4п	ПК-41п	К-41	1	2,25	2,25	151
		К-46п	3	3,66	10,98	152
		К-46л	3	3,66	10,98	152
		К-47	1	0,54	0,54	152
		К-50	2	1,75	3,50	149
		К-51п	1	0,70	0,70	152
		К-52	1	0,26	0,26	151
		К-53	1	3,38	3,38	152
		К-54	1	1,96	1,96	152
		ОС-20	20	0,02	0,40	153
		ОС-27	5	0,02	0,10	153
		К-33	1	0,42	0,42	150
		ОС-29	7	0,01	0,07	152
		ОС-30	17	0,03	0,51	152
		ОС-31	8	0,19	1,52	152
		С-1	1	5,16	5,16	149
		Итого			42,73	

При сборке пространственного каркаса все пересекающиеся стержни плоских каркасов и отдельных стержней сварить контактной точечной сваркой.

В сечении 3-3 сетка С-1 условно не показана

Рук сект.унифГуров		
ГИП	Гуров	
Рук группы	Канина	
Проверил	Ильина	
Разработал	Артюшенко	

1979 | 1.134-1 В.5

Пространственный каркас ПК-41п

Стадия	Лист	Листов
Р	122	

Госгражданстрой ЛенЗНИИЭП

Инв № подл | Подп и дата

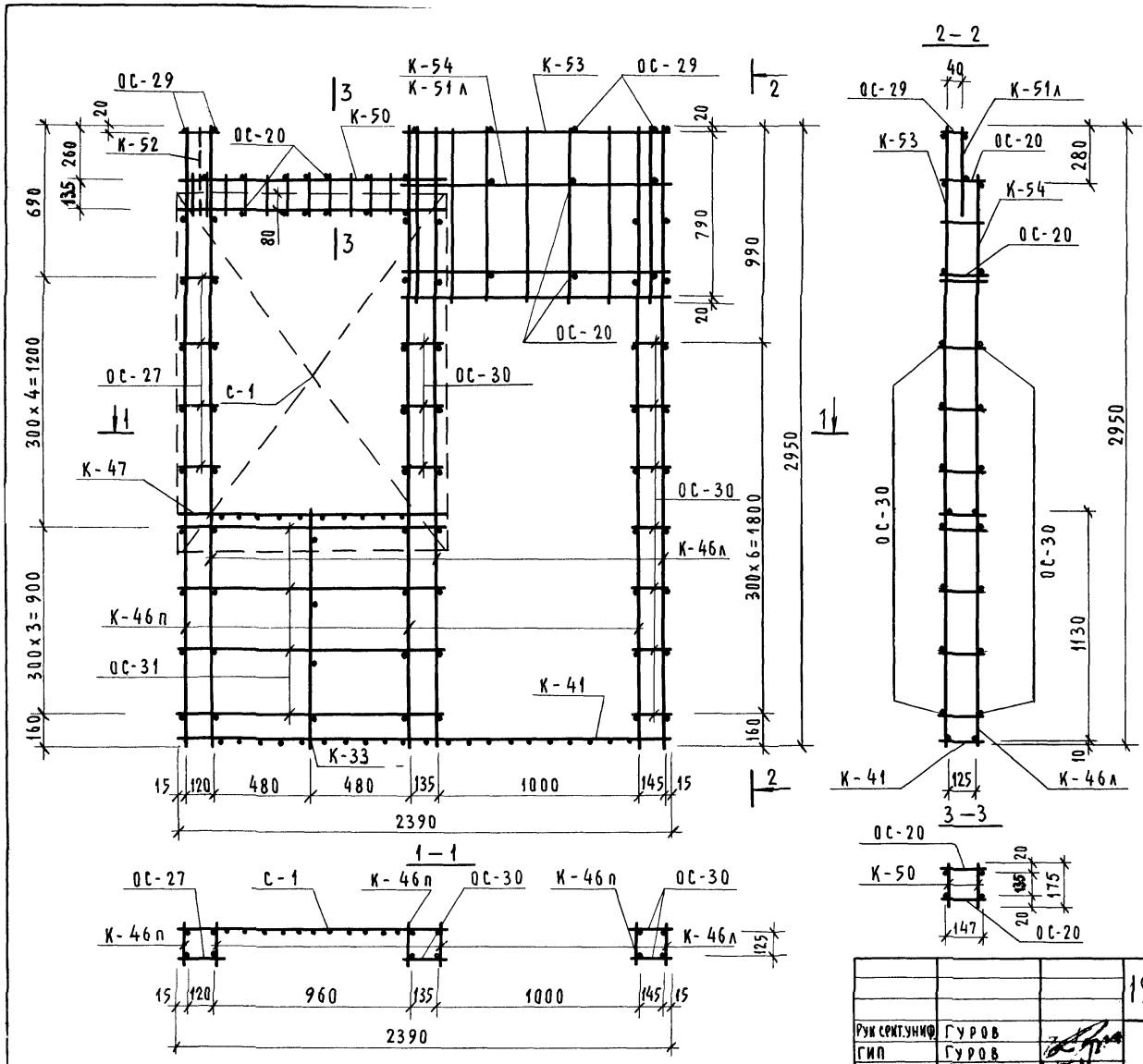

Выпуск 3

Спецификация арматурных деталей на один пространственный каркас

Марка изделия	Марка простр каркаса	Марка арматурн. детали	Кол. шт.	Масса, кг	Общая масса, кг	НН лист
СБВЭ-25.2.30Т-4л	ПК-41л	К-41	1	2,25	2,25	151
		К-46л	3	3,66	10,98	152
		К-46п	3	3,66	10,98	152
		К-47	1	0,54	0,54	152
		К-50	2	1,75	3,50	149
		К-51л	1	0,70	0,70	152
		К-52	1	0,26	0,26	151
		К-53	1	3,38	3,38	152
		К-54	1	1,96	1,96	152
		ОС-20	20	0,02	0,40	153
		ОС-27	5	0,02	0,10	15
		С-1	1	5,16	5,16	149
		ОС-29	7	0,01	0,07	152
		ОС-30	17	0,03	0,51	152
		ОС-31	8	0,19	1,52	152
		К-33	1	0,42	0,42	150
		Итого			42,73	

При сборке пространственного каркаса все пересекающиеся стержни плоских каркасов и отдельных стержней сварить контактной точечной сваркой

В сечении 3-3 сетка С-1 условно не показана.

			1979	1.134-1 В.5
Рук сект.униф.	Гуров		Пространственный каркас ПК-41л.	Стадия: Р; Лист: 123; Листов:
ГИП	Гуров			Госгражданстрой ЛенЗНИИЭП
Рук группы	Канина			
Проверил	Ильина			
Разработал	Артюшенко			

17130 134

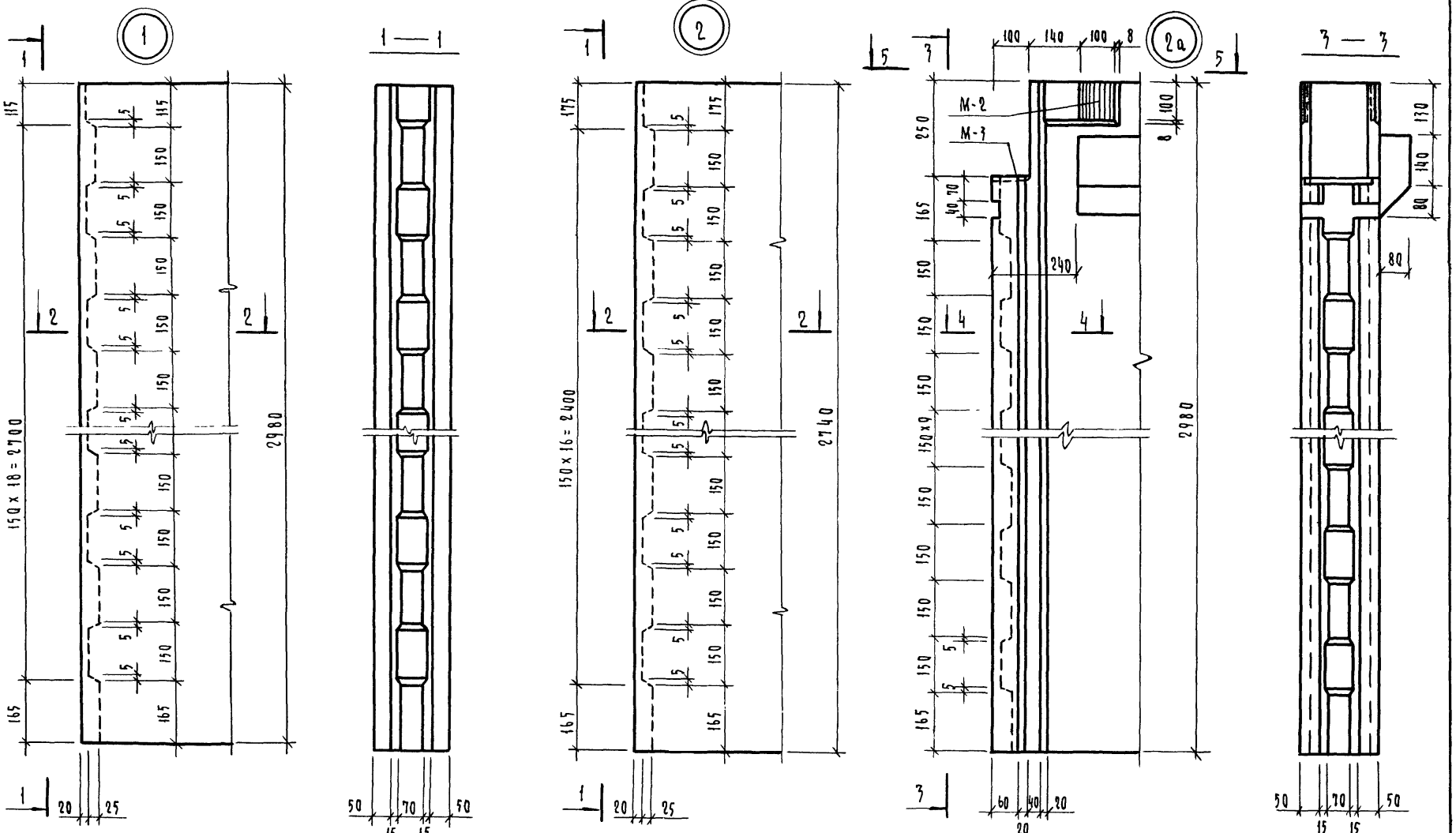

Рук секции	Руров	
ГИП	Гуров	
Рук. группы	Канина	
Проверил	Ильина	
Разработал	Галахова	

1979

1.134 -1 В.5

Узлы 1, 2, 2а

Стадия	Лист	Листов
Р	124	

Госгражданстрой ЛенЗНИИЭП

Инв.№ подл. | Подп. и дата

17130 135

Выпуск 5

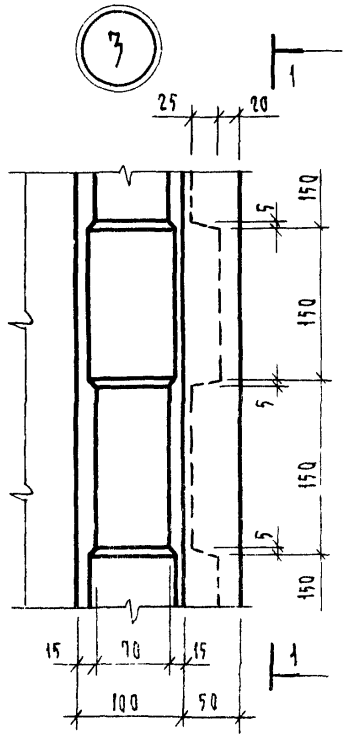

1—1

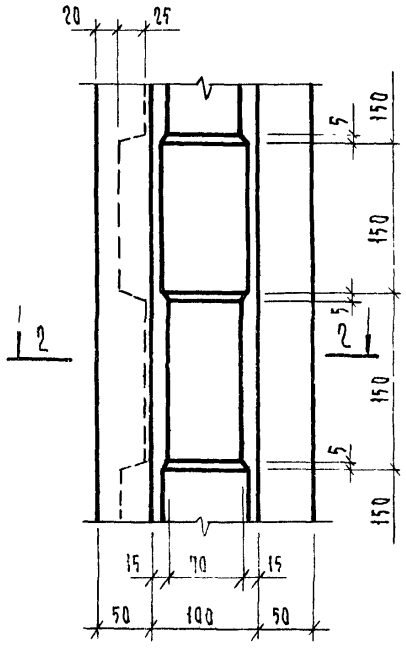

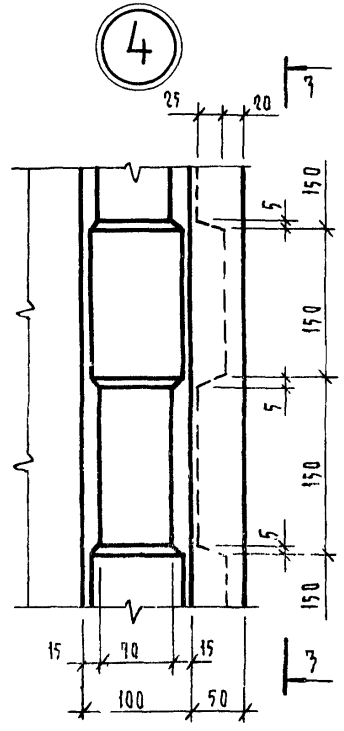

3—3

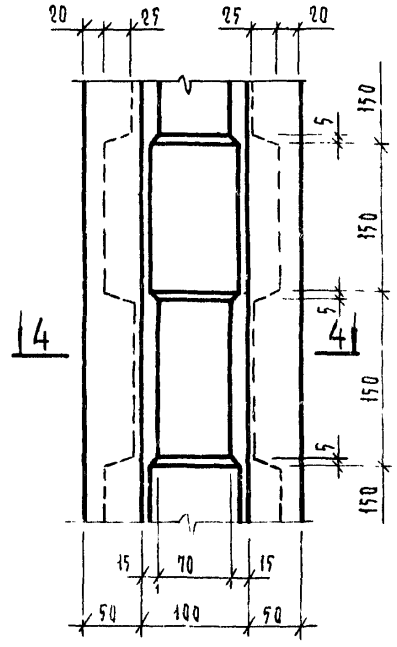

2—2

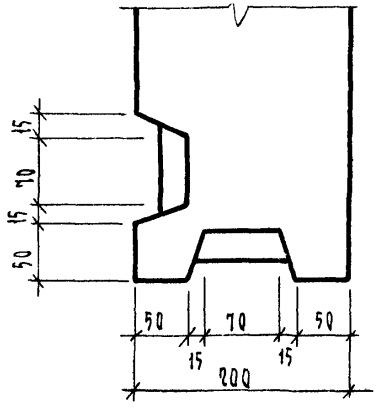

4—4

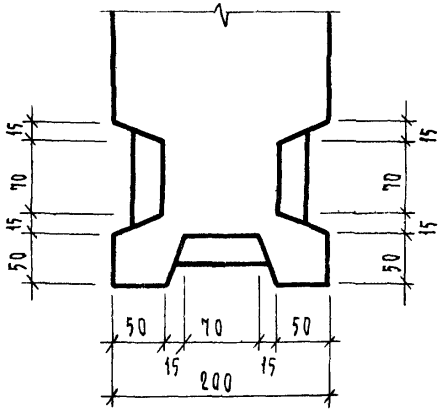

			1979	1.134-1 В.5	
Рук сектуниф	ГУРОВ		3.4	Стадия	Лист	Листов
ГИП	ГУРОВ			Р	125	
Рук группы	КАНИНА			Госгражданстрой		
Проверил	ИЛЬИНА			ЛенЗНИИЭП		
Разработал	ГАЛАХОВА					

17130 136

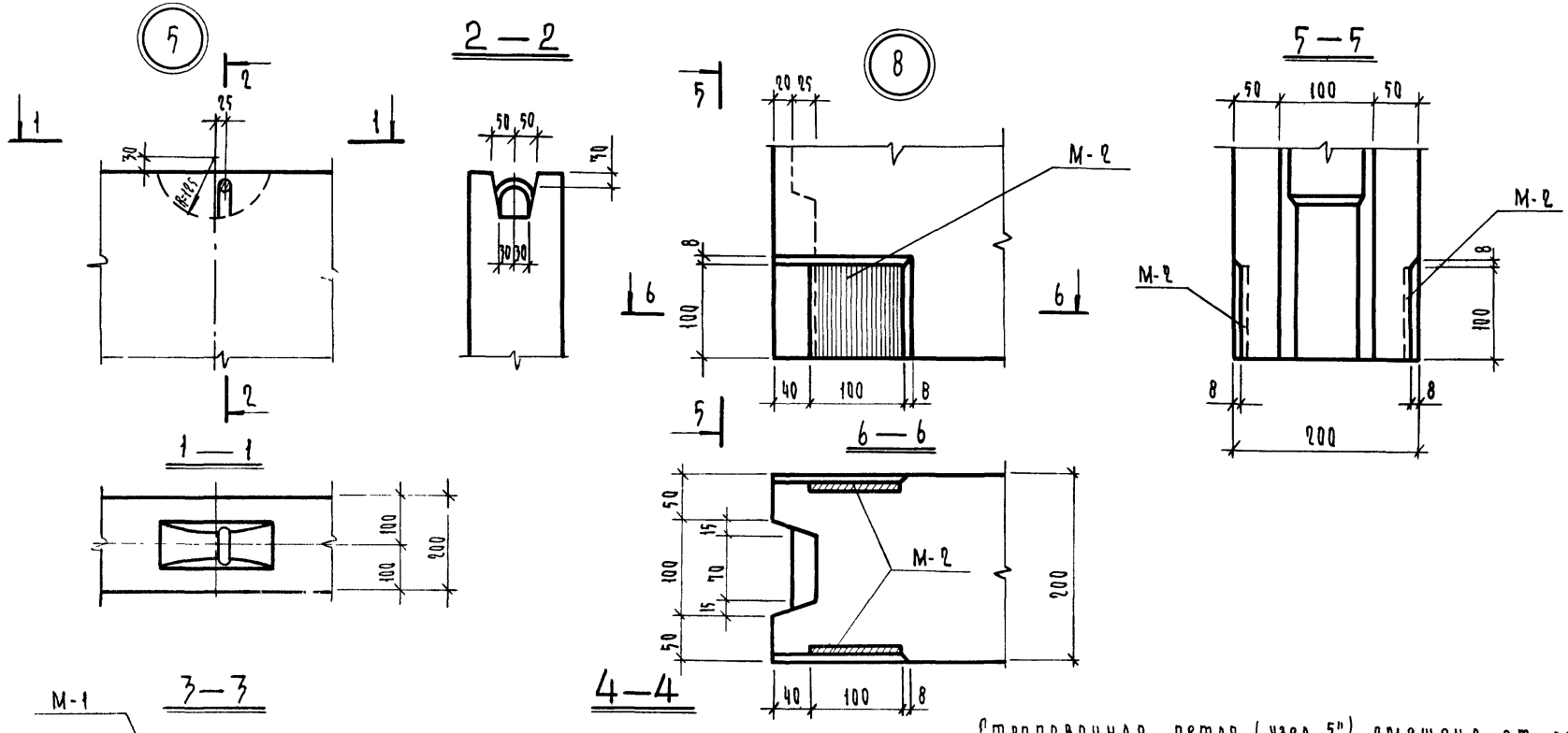

			1979	1.134-1 В.5	
Рук сектора	Гуров				
ГИП	Гуров			5, 6, 7, 8	Стадия: Р; Лист: 126; Листов:
Рук группы	Канина				
Проверил	Ильина				ГосгражданстройЛенЗНИИЭП
Разработал	Галахова				

Инв. № подл. | Подп. и дата

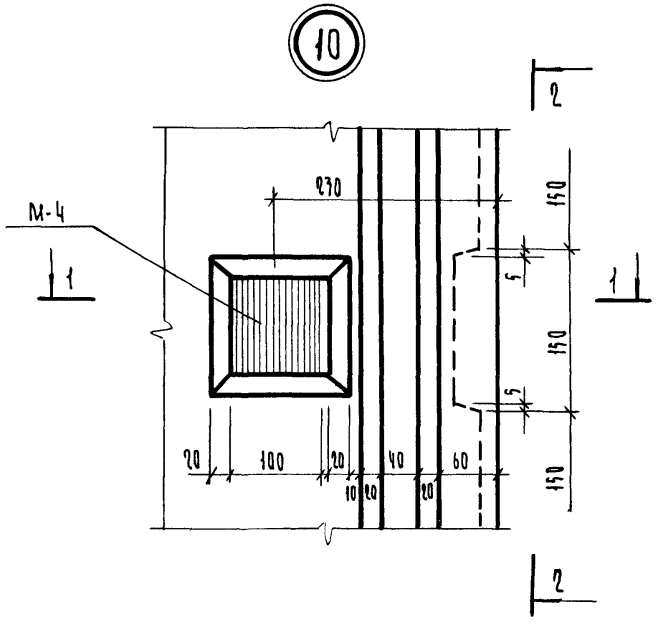

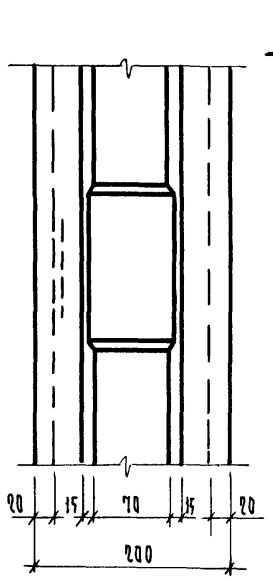

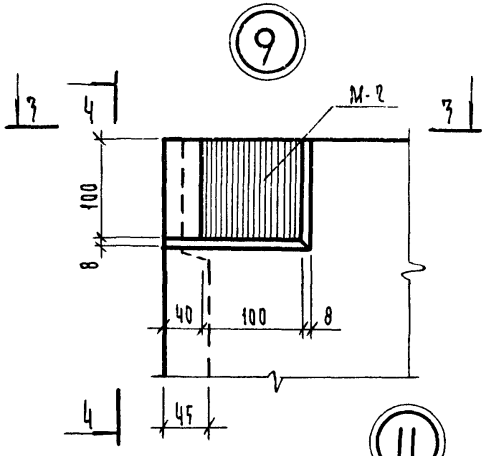

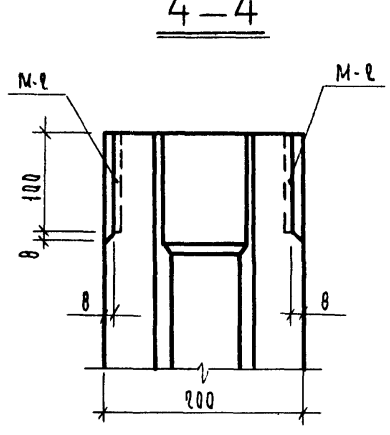

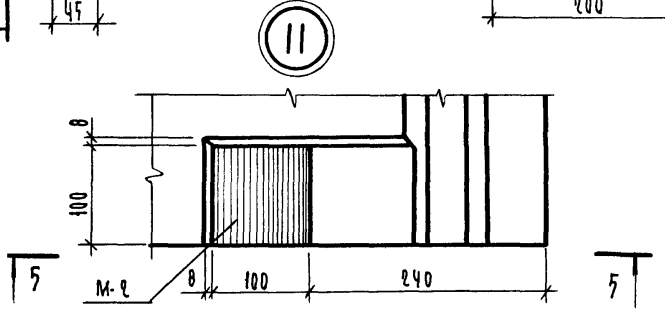

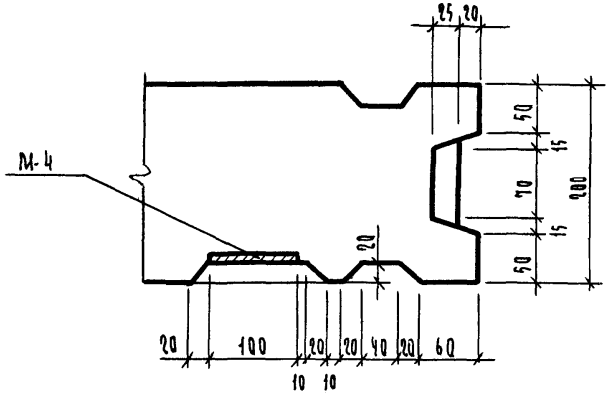

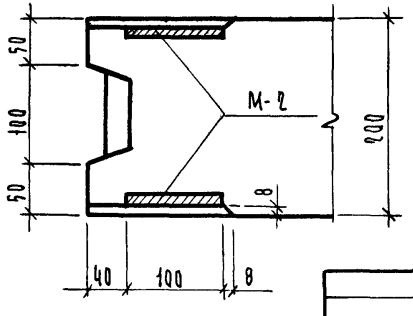

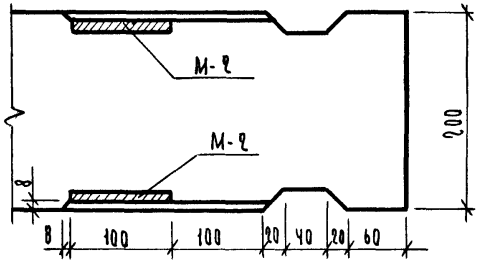

			1979	1.134-1 В. 5	
Рук сект унифГуров					
ГИП	Гуров				
Рук группы	Канкина		9, 10, 11	стадия: Р; лист: 127; листов:	
Проверил	Ильина				
Разработал	Галажова			Госгражданстрой ЛенЗНИИЭП	

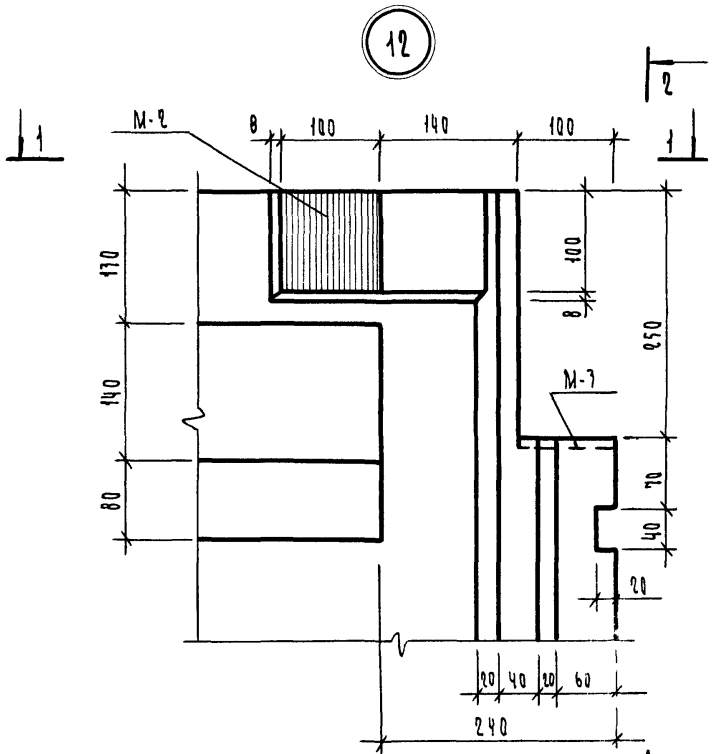

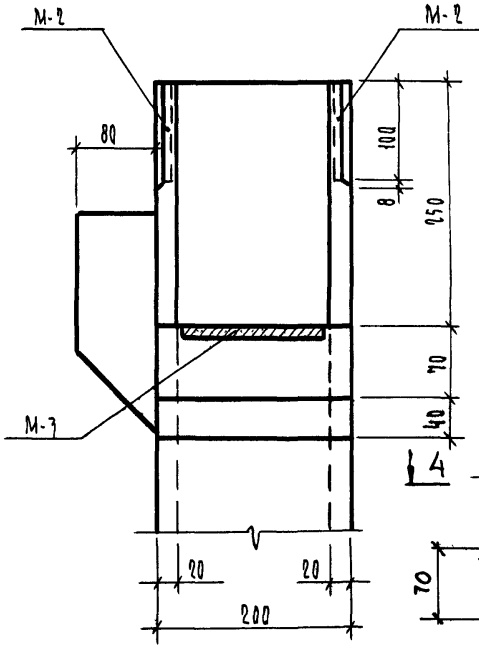

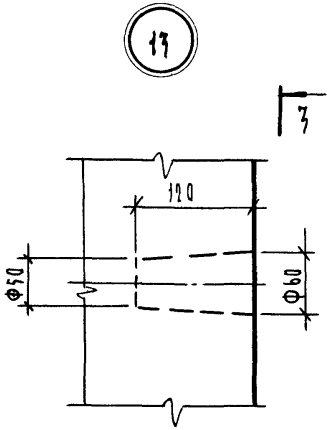

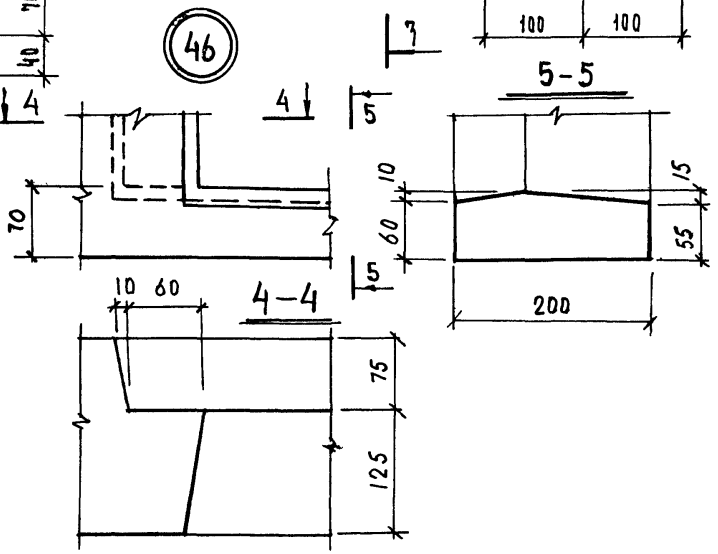

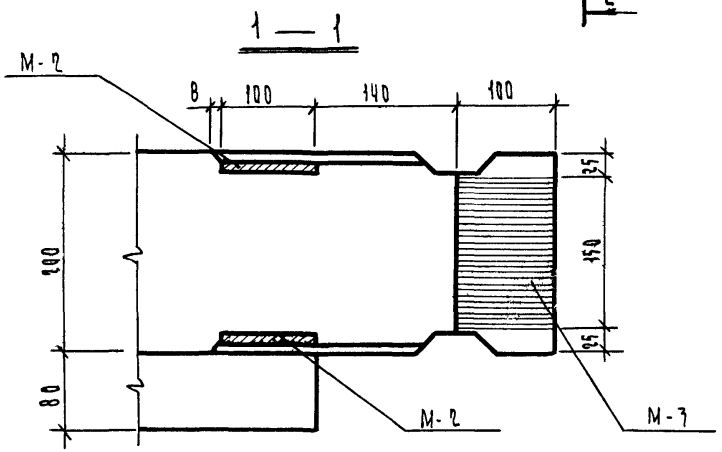

			1979	1.134-1 В.5	
Рук сектора	ГУРОВ				
ГИП	ГУРОВ		Узлы 12, 17, 46	стадия: Р; лист: 198; листов:	
Рук группы	ЖАНИНА				
Проверил	ИЛЬИНА			госгражданстрой ЛенЗНИИЭП	
Разработал	ГАЛАХОВА				

Подл. | Дата
Инв.№ подл.

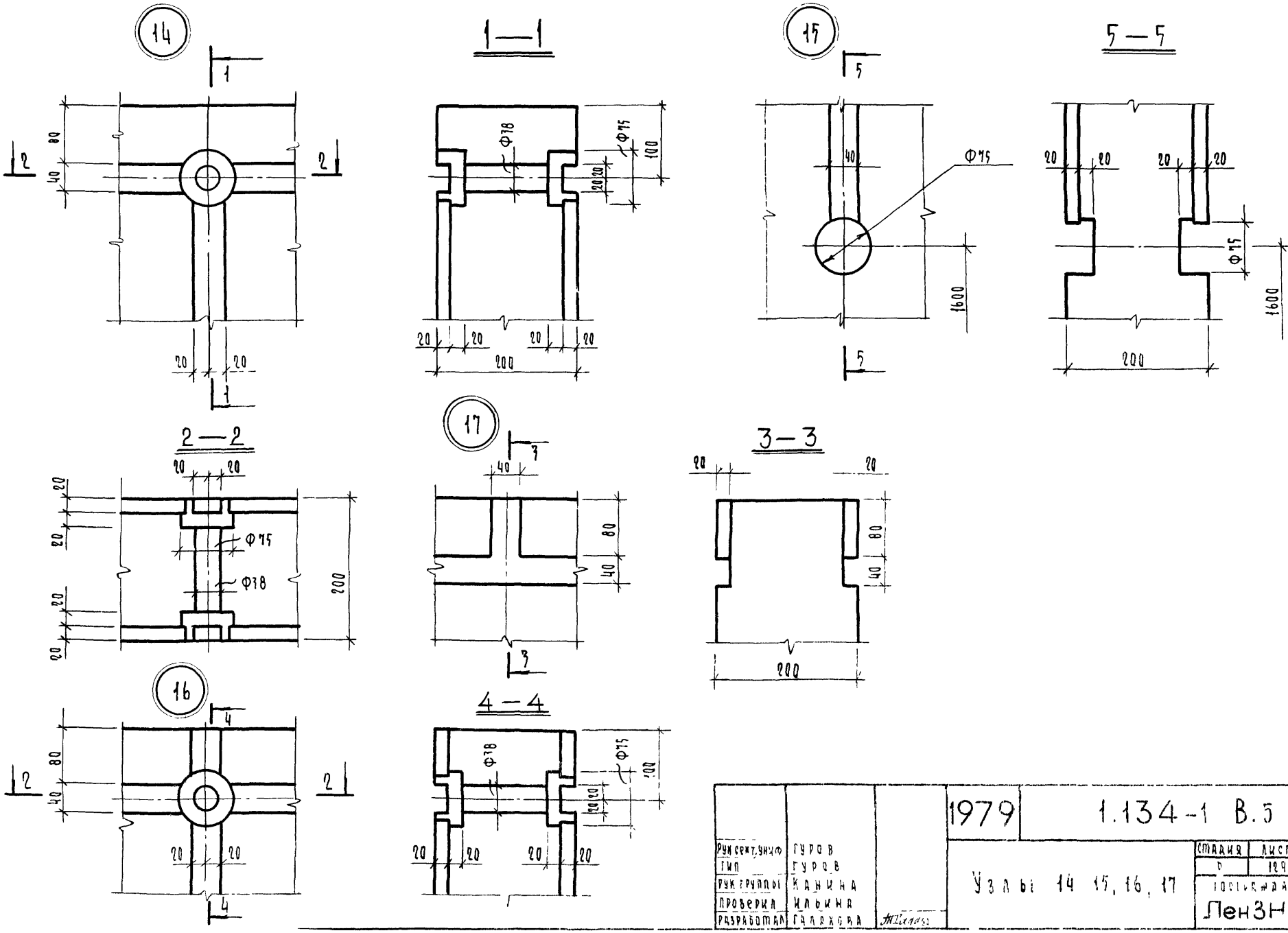

			1979	1.134-1 В.5	
Рук.сект.,инж.ф	Гуров				
Гип	Гуров				
Рук.группы	Канина		Узлы 14, 15, 16, 17	Стадия: Р	Лист: 179
Проверил	Ильина				
Разработал	Галахова			Госстрой РСФСР ЛенЗНИИЭП	

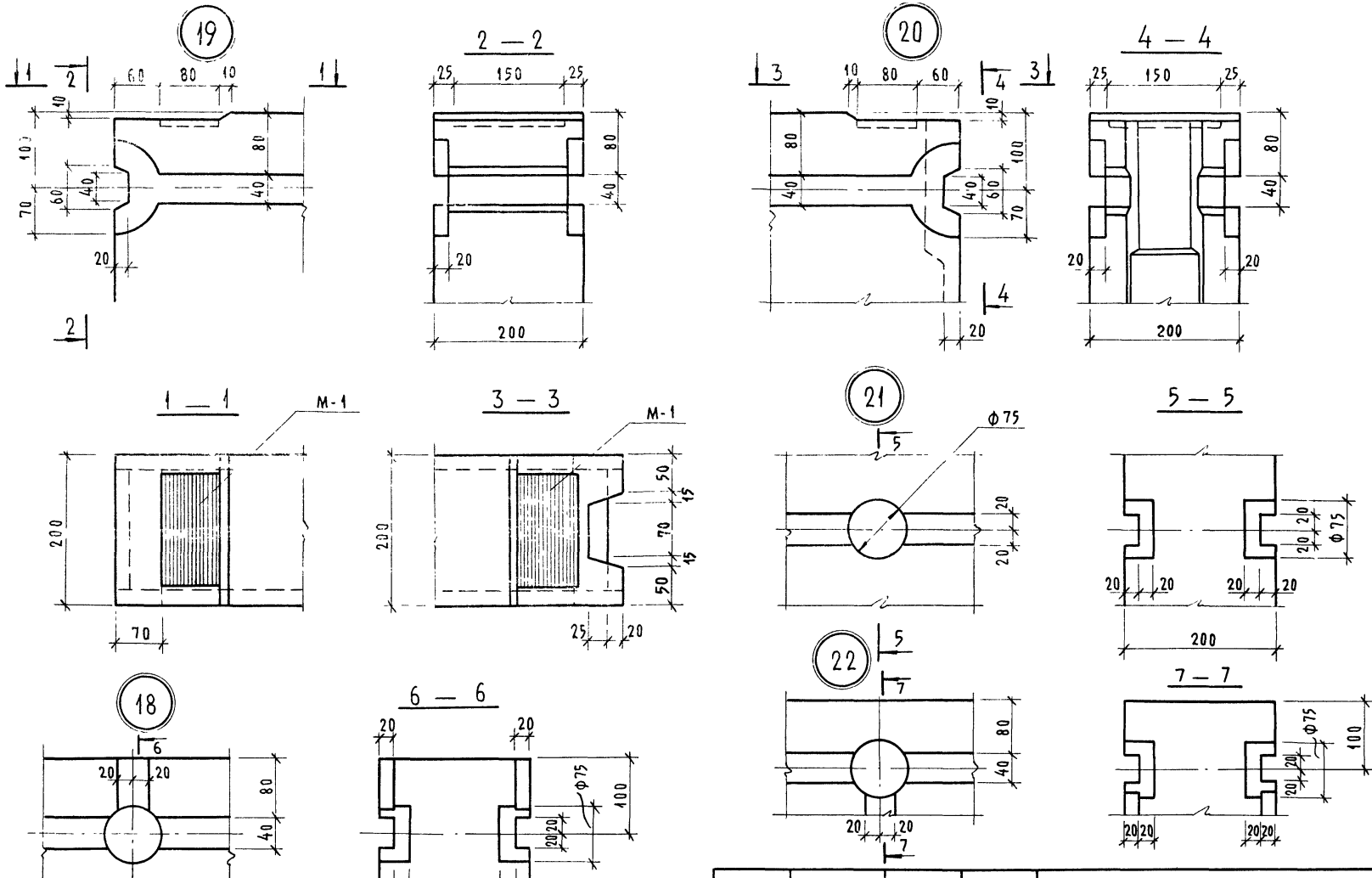

			1979	1.134-1 В.5	
Рук сект унифф.	ГУРОВ		Узлы 18, 19, 20, 21, 22	Стадия	Лист	Листов
ГИП	ГУРОВ			Р	130	
Рук группы	КАНИНА			ГОСГРАЖДАНСТРОЙ		
Проверил	ИЛЬИНА			ЛенЗНИИЭП		
Разработал	ГАЛАХОВА					

Инв № подл | Подп и дата

17130 141

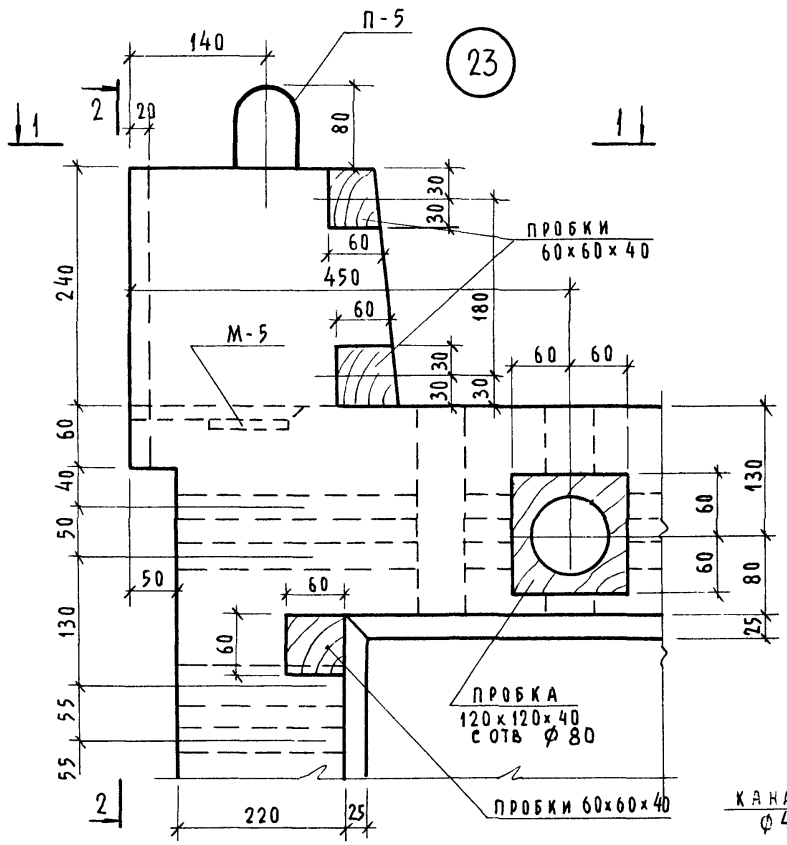

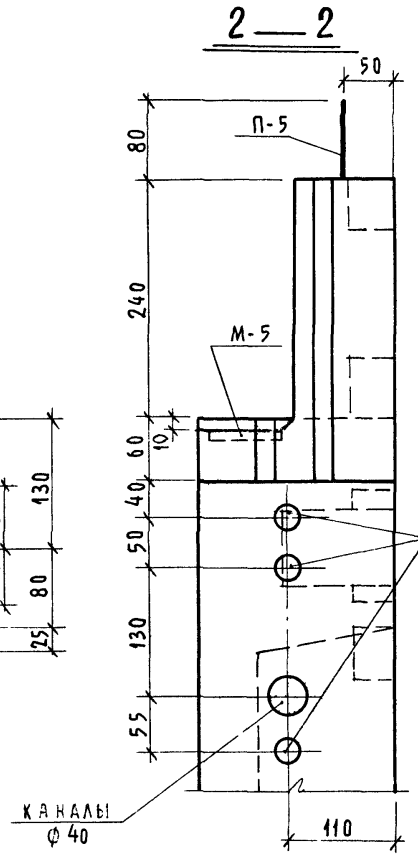

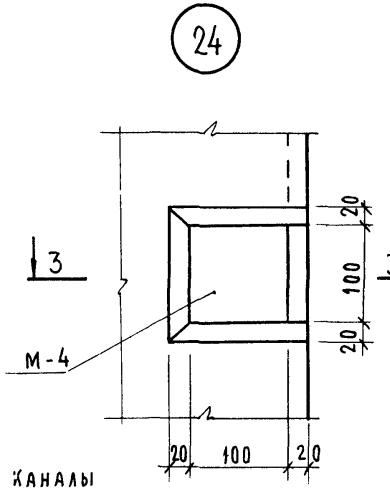

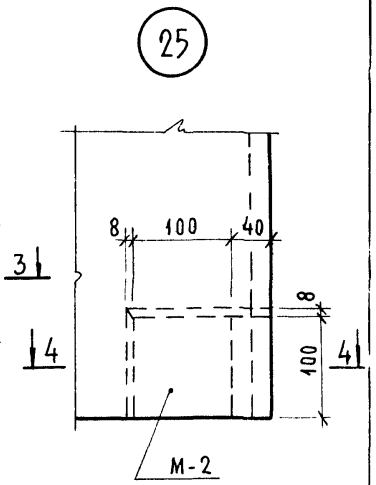

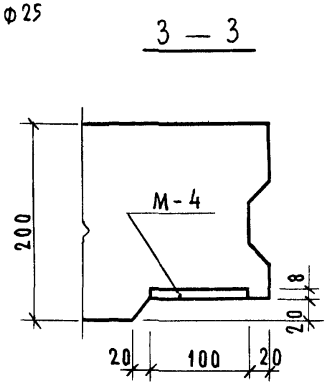

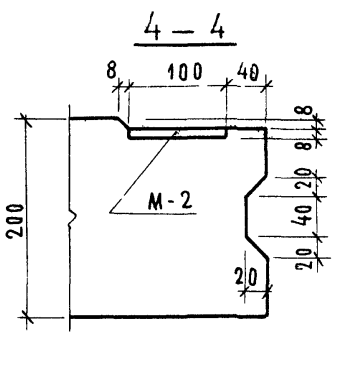

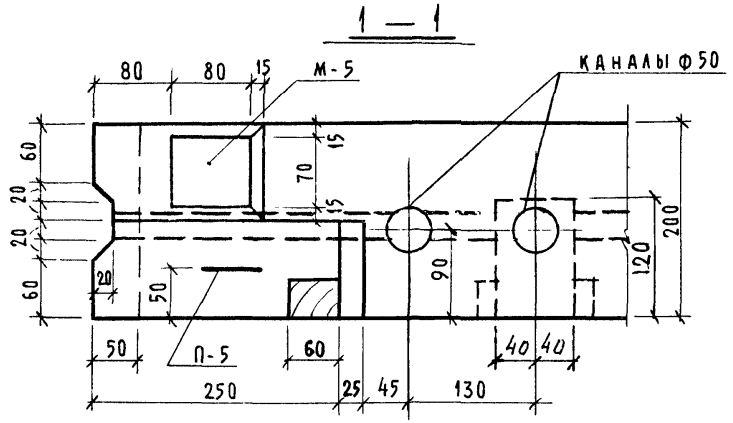

			1979	1.134-1 В.5	
Рук сектуниф	Гуров				
ГИП	Гуров		Узлы 23, 24, 25.	Стадия	Лист	Листов
Рук группы	Канина			Р	131	
Проверил	Ильина			Госгражданстрой		
Разработал	Галахова			ЛенЗНИИЭП		

Выпуск 5

26

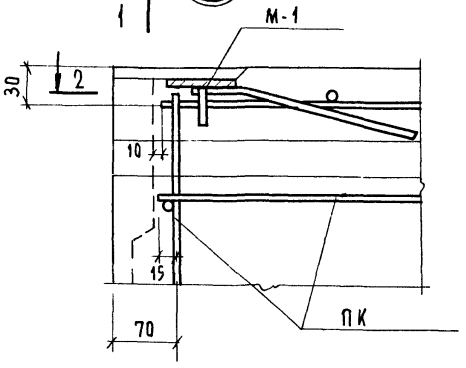

1 — 1

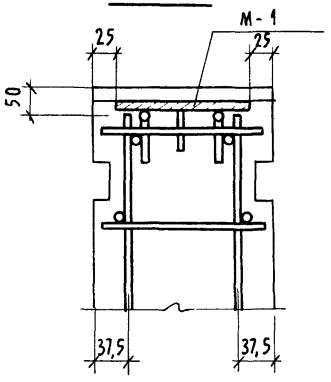

27

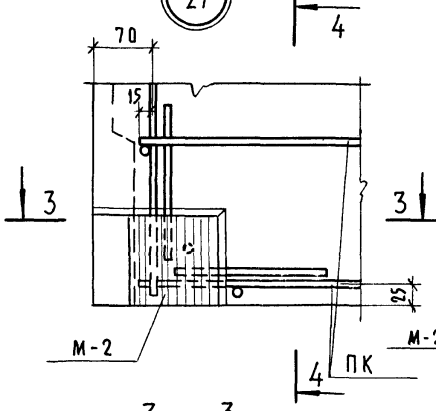

4 — 4

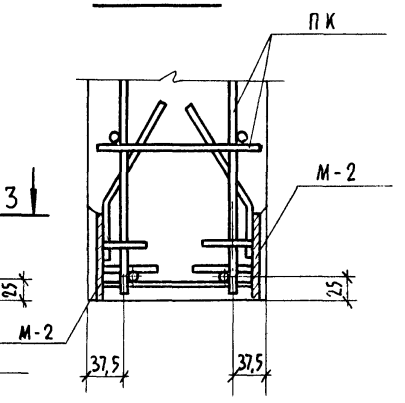

2 — 2

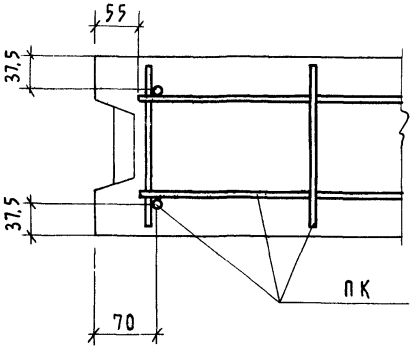

3 — 3

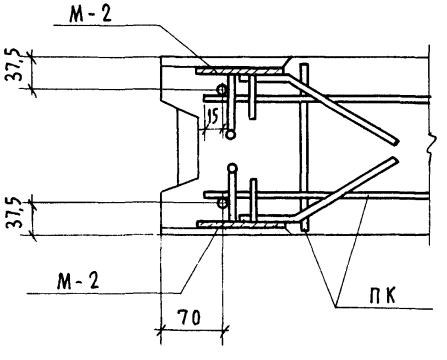

			1979	1.134-1 В. 5	
Рук сектуниф	Гуров				
ГИП	Гуров		Узлы 26, 27.	Стадия: Р; Лист: 132; Листов:	
Рук группы	Канина				
Проверил	Ильина				
Разработал	Лоскутова			госгражданстрой ЛенЗНИИЭП	

Инв № подл. | Подп. и дата

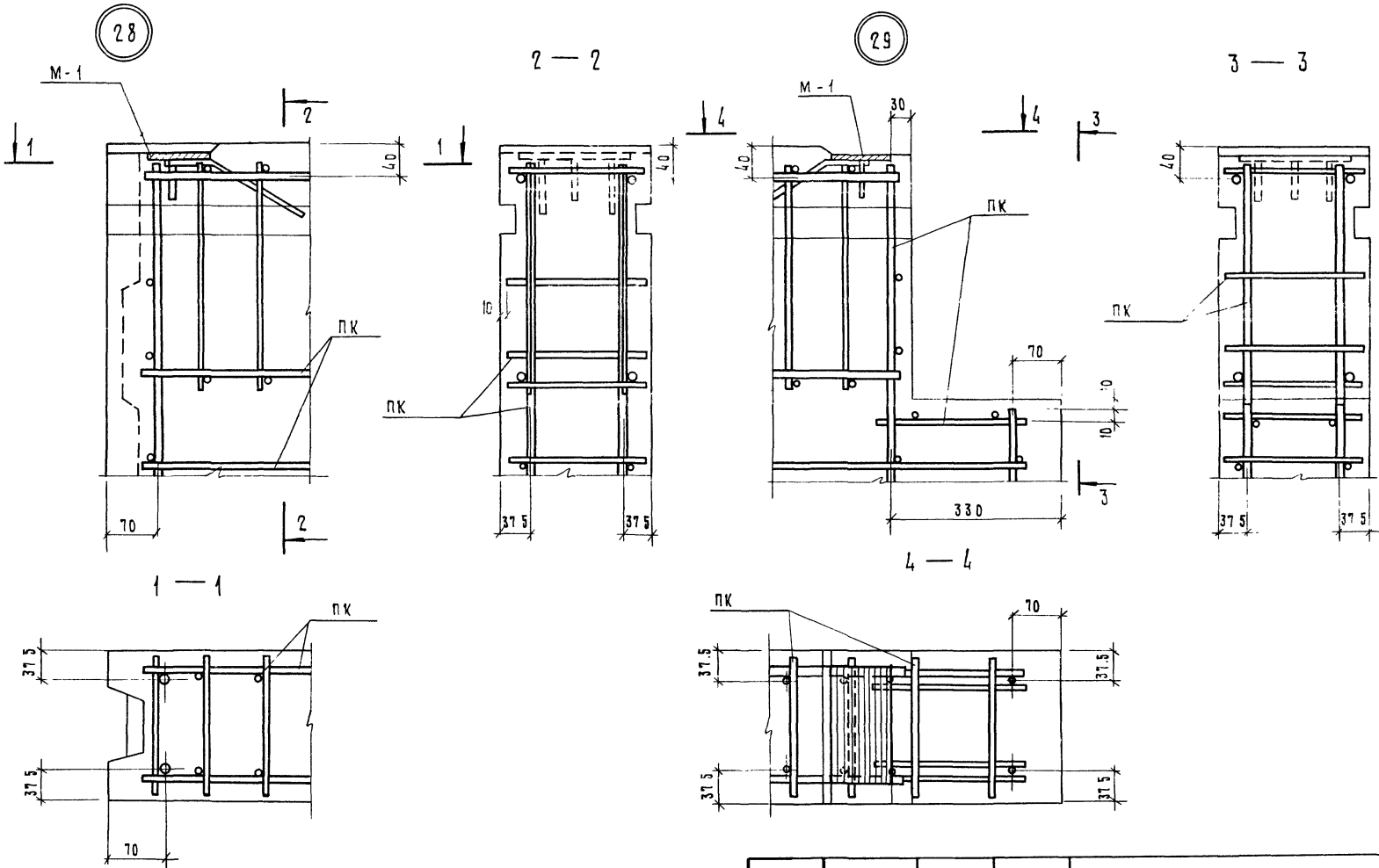

			1979	1 134 -1 В.5		
Рук сектуниф	Гуров		Узлы 28, 29	стадия	лист	листов
ГИП	Гуров			Р	133	
Рук группы	Канина			Госгражданстрой		
Проверил	Ильина			ЛенЗНИИЭП		
Разработ	Лоскутова					

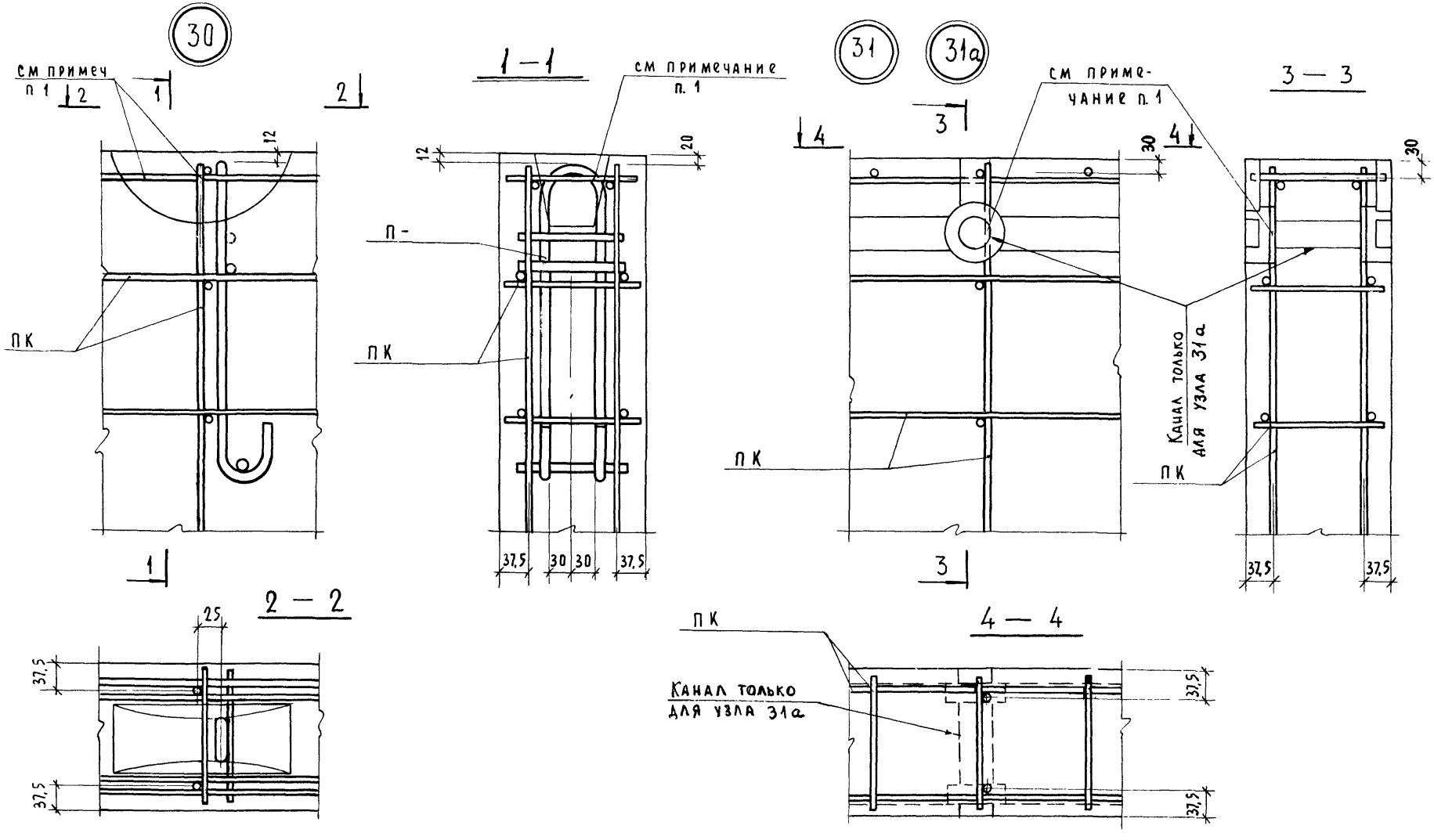

1 Участки стержней пространственного каркаса, попадающие при установке в форму в лунку для петли или нишу, вырезать по месту.

			1979	1.134-1 В. 5
Рук сектуни	Гуров		Узлы 30, 31, 31а	Стадия Р; Лист 134; Листов
ГИП	Гуров			Госгражданстрой ЛенЗНИИЭП
Рук группы	Канина			
Проверил	Ильина			
Разработал	Лискутова			

Инв № подл. | Подп. и дата

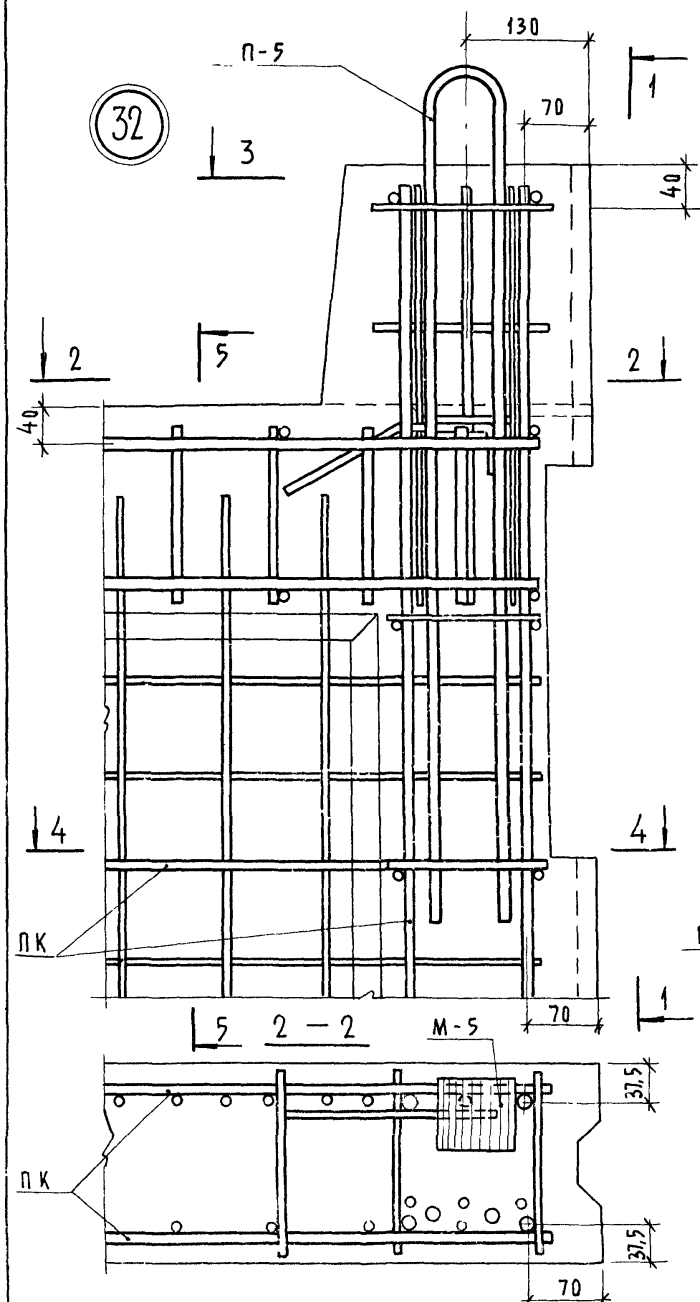

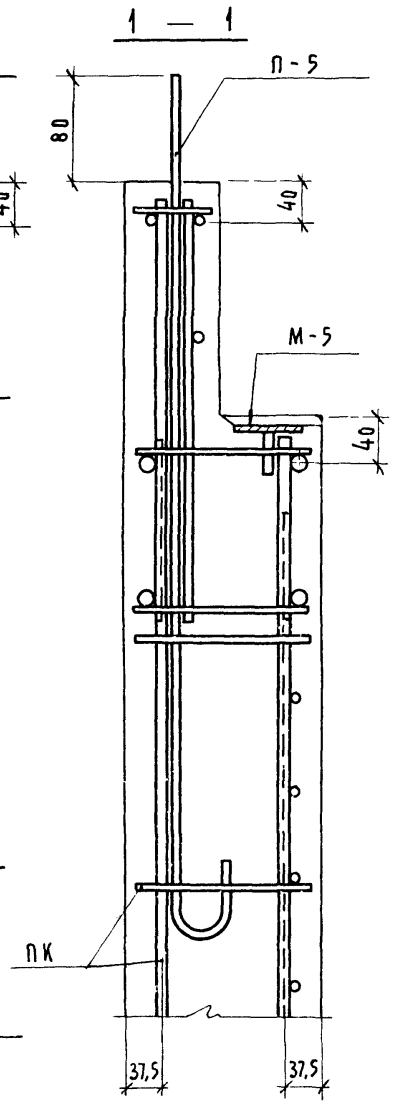

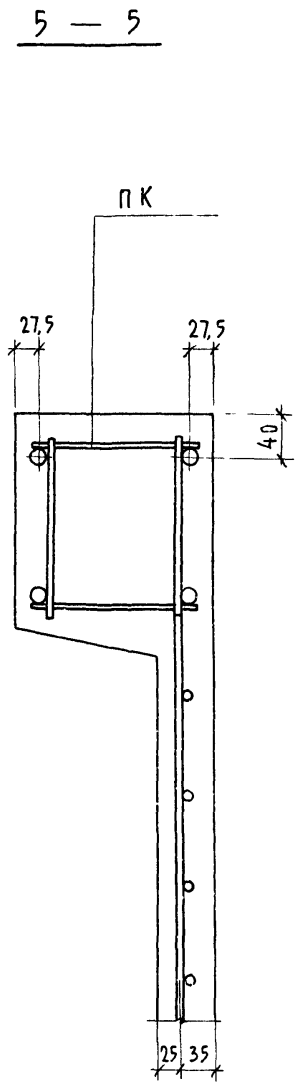

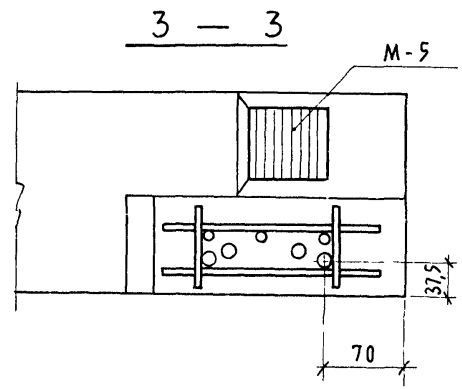

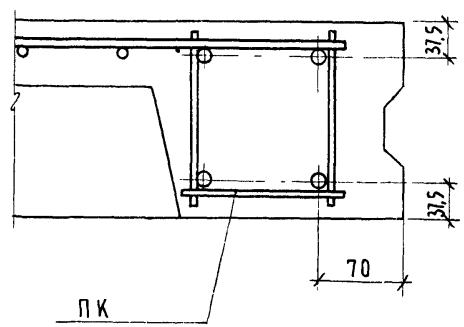

			1979	1.134-1 В. 5	
Рук сектуниф	Гуров				
ГИП	Гуров		Узел 32		
Рук группы	Канина				
Проверил	Ильина				
Разработал	Лоскутова				

Стадия	Лист	Листов
Р	135	

Госгражданстрой
ЛенЗНИИЭП

17130 14К

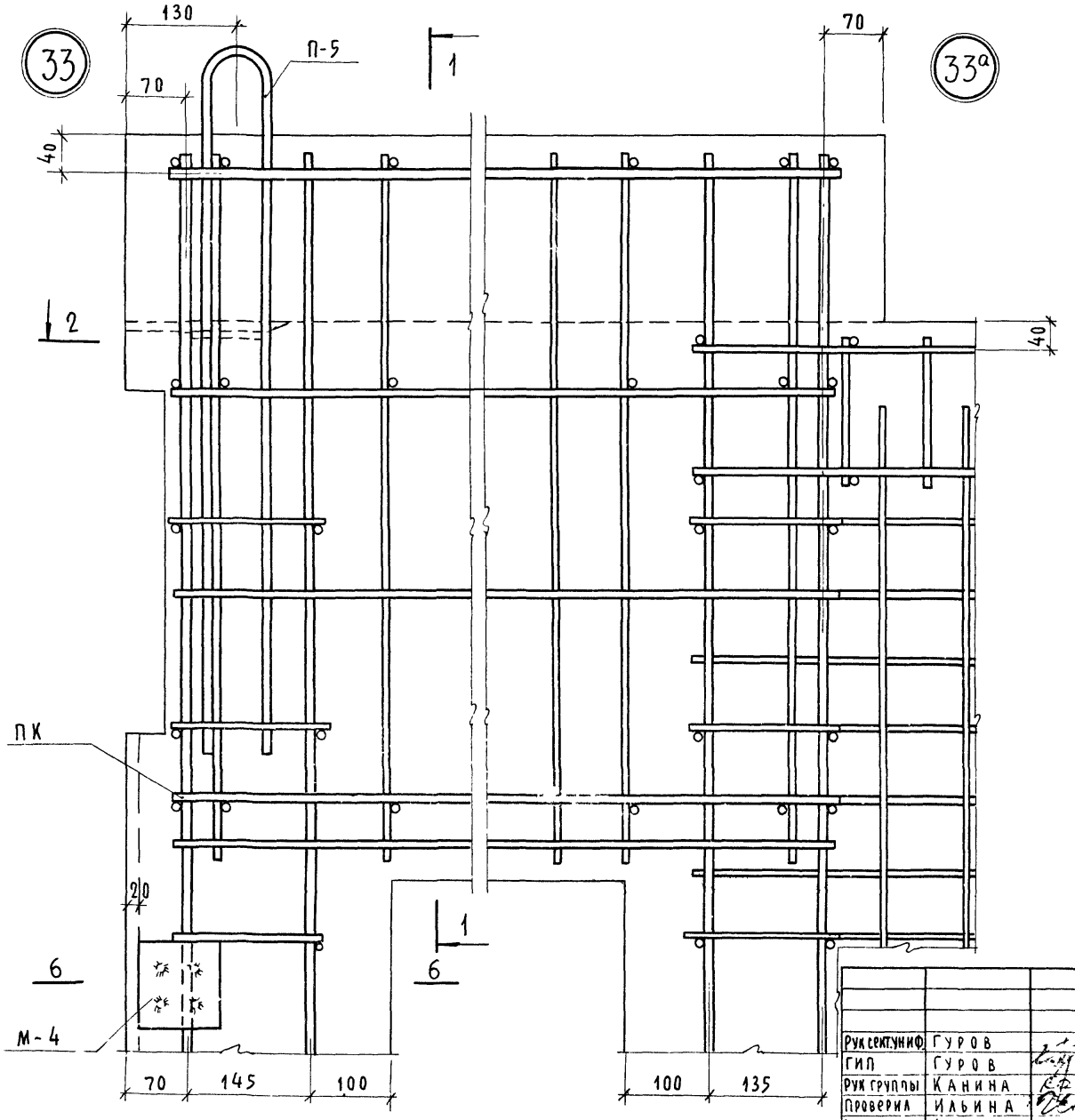

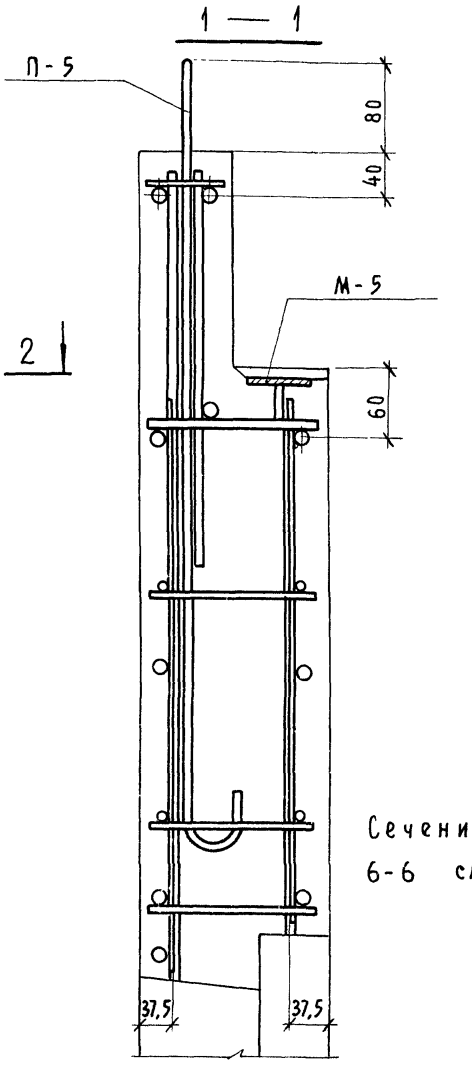

Сечения 2-2
6-6 см лист 137

Рук сект. УНИФ.	Гуров	
ГИП	Гуров	
Рук группы	Канина	
Проверил	Ильина	
Разработал	Лоскутова	

1979 | 1.134-1 В.5

Узлы 33, 33а

Стадия	Лист	Листов
Р	136	

Госгражданстрой
ЛенЗНИИЭП

Инв. № подл. | Подп. и дата

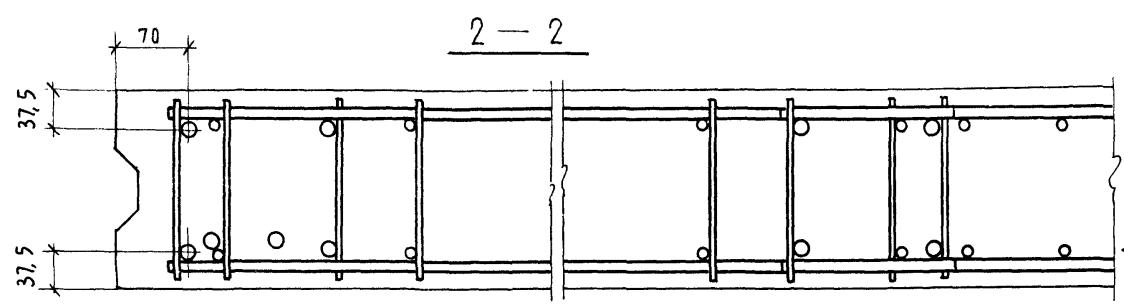

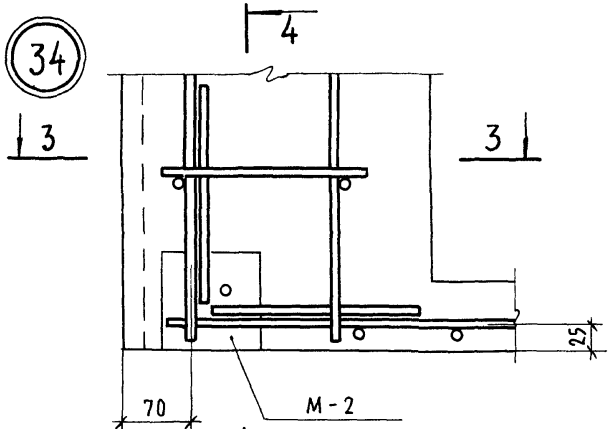

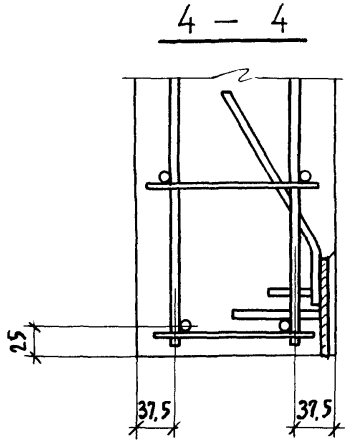

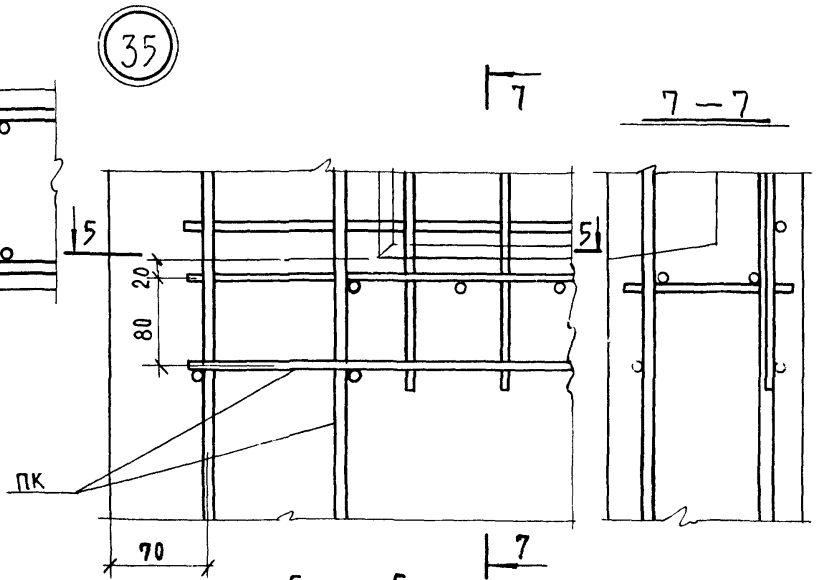

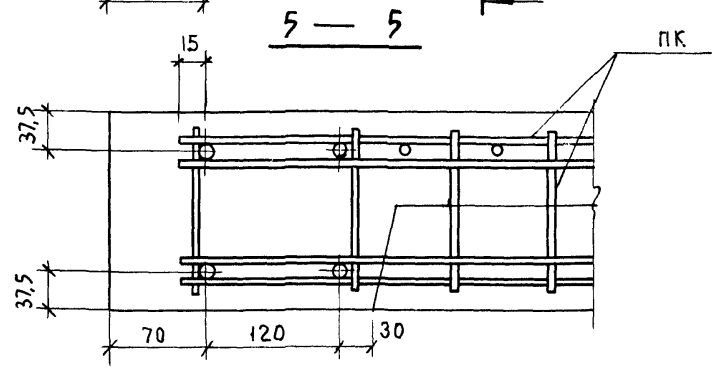

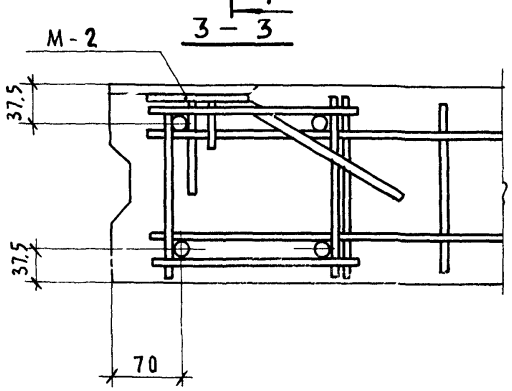

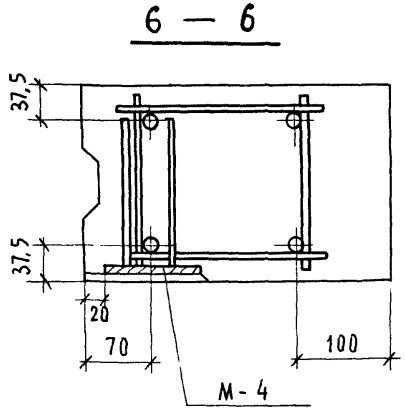

1 Расположение сечений 2-2, 6-6 см на листе 136.

			1979	1.134-1 В. 5	
Рук сектуниф	Гуров				
ГИП	Гуров		Узлы 34, 35	Стадия: Р	Листов: 137
Рук группы	Канина				
Проверил	Ивлина			Госгражданстрой ЛенЗНИИЭП	
Разработал	Лоскутова				

Серия 1.134
Выпуск 5

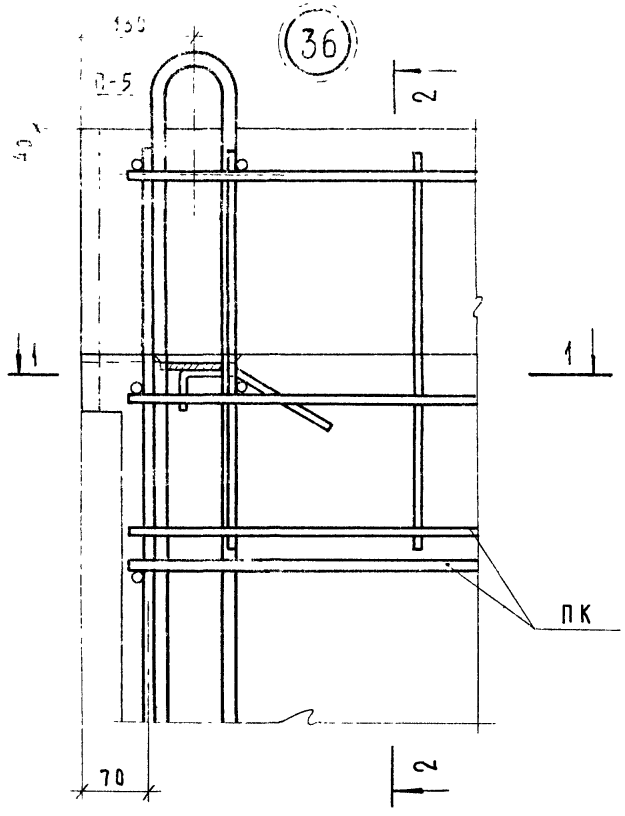

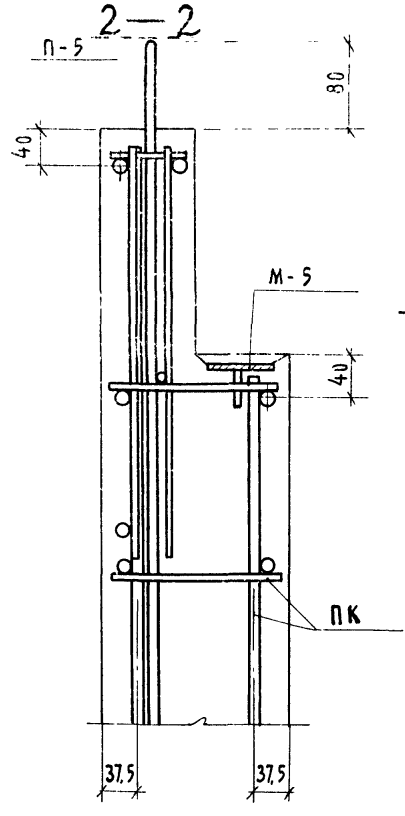

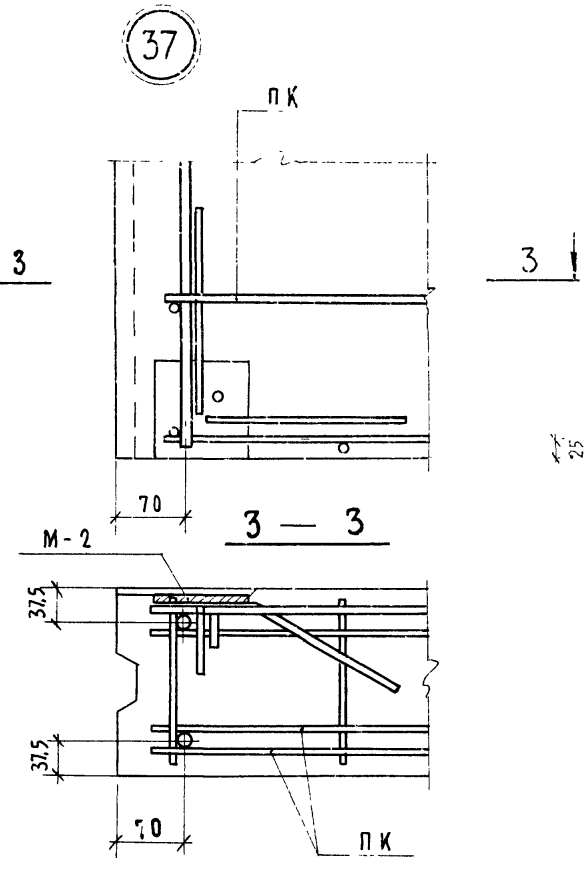

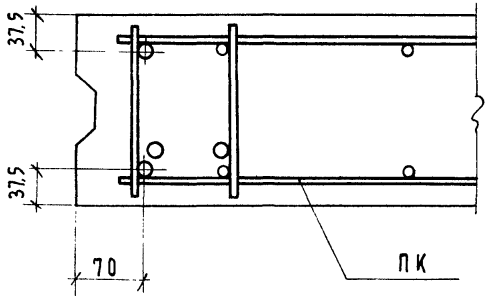

			1979	1 134 -1 В. 5	
Рук сект.унифГуров					
ГИП	Гуров		Узлы 36, 37	Стадия	Лист	Листов
Рук группы	Канина			Р	138	
Проверил	Ильина			Госгражданстрой ЛенЗНИИЭП	
Разработал	Лоскутова				

Инв.№ подл. | Подп. и дата

17130 149

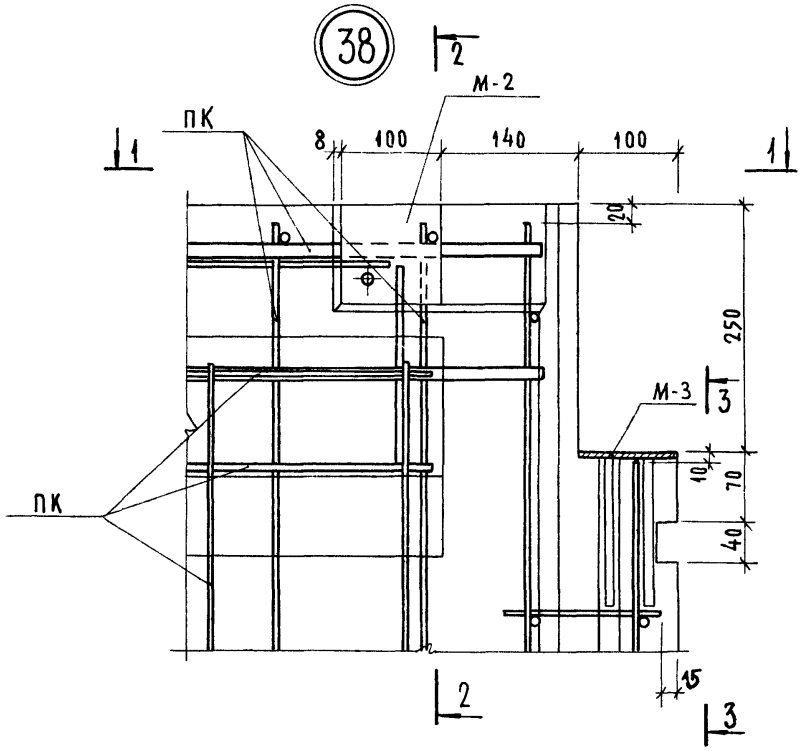

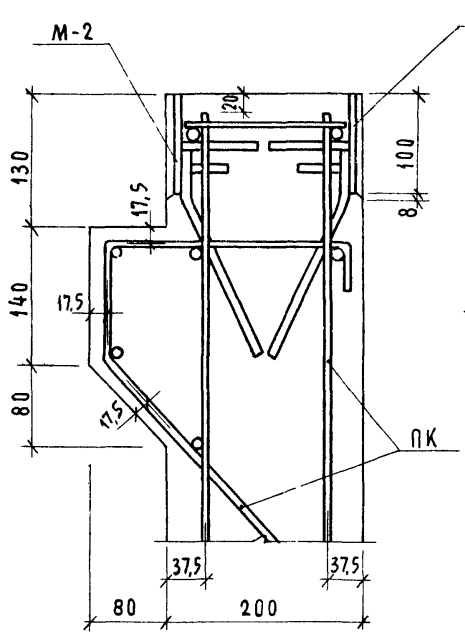

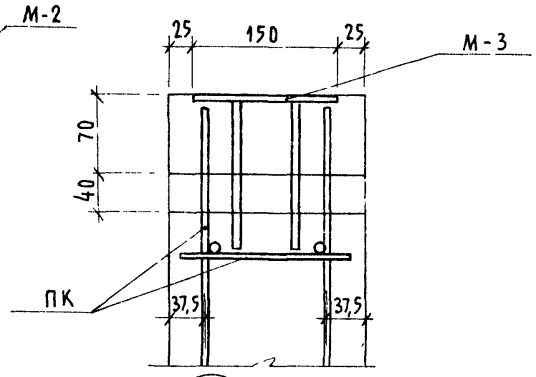

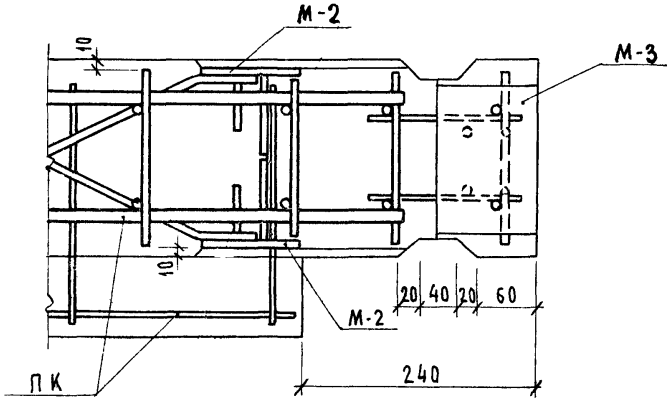

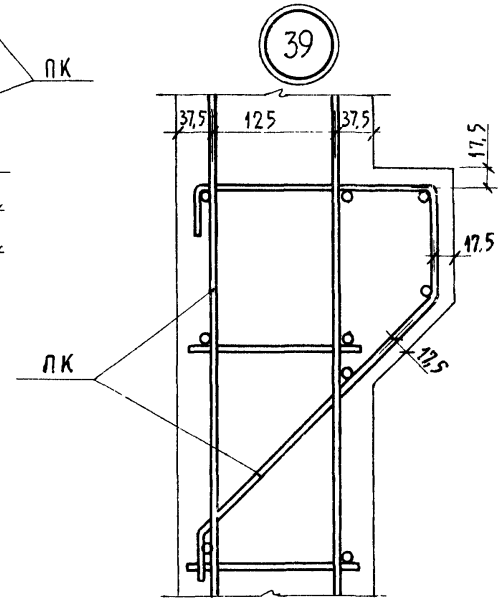

			1979	1.134-1 В 5
Рук сектуниф	Гуров			
ГИП	Гуров		Узлы 38, 39	Стадия Р / Лист 139 / Листов
Рук группы	Канина			Госгражданстрой ЛенЗНИИЭП
Проверил	Ильина			
Разработал	Галахова			

(40)

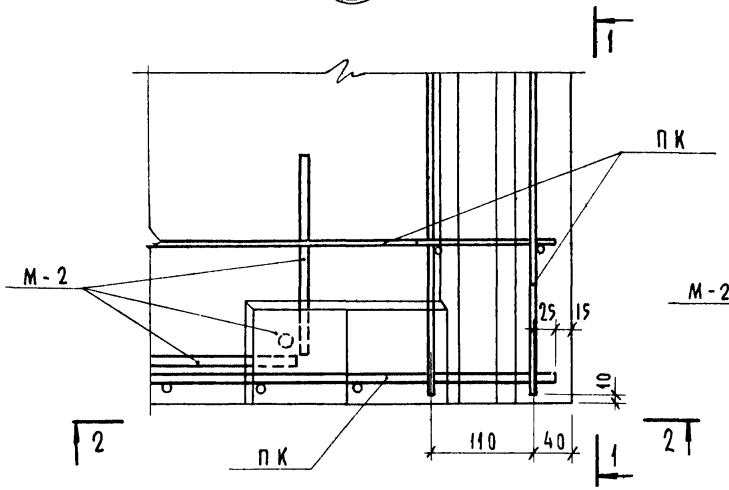

(41)

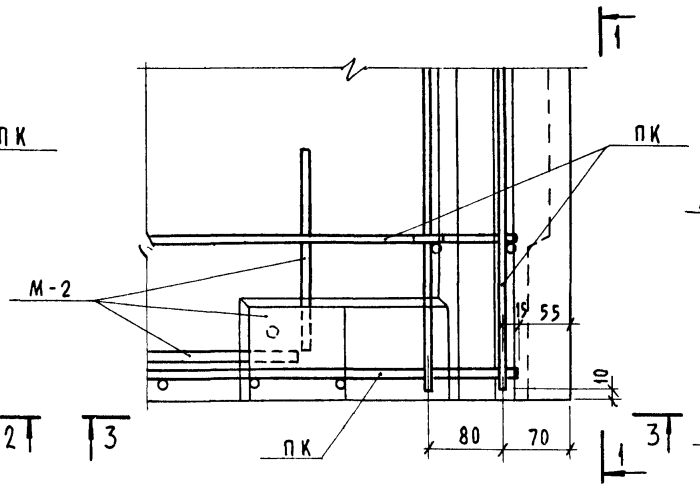

1 — 1

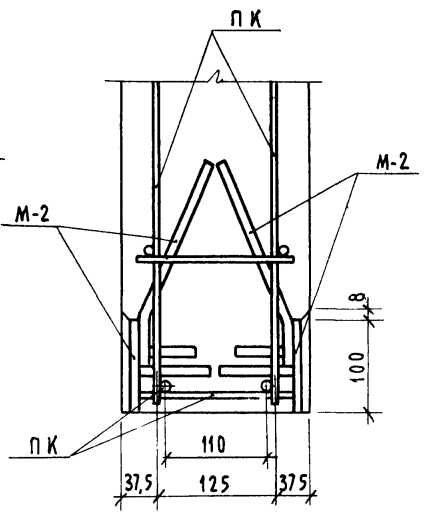

2 — 2

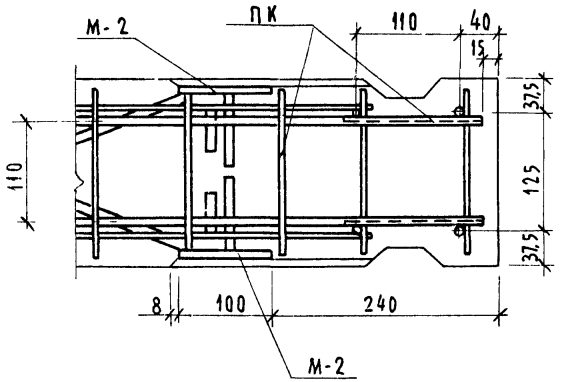

3 — 3

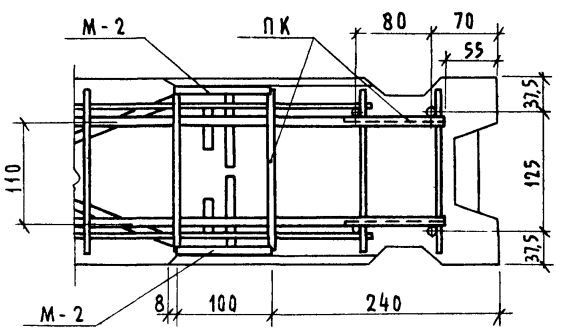

			1979	1 134-1 В 5	
Рук сектуниф	Гуров		Узлы 40, 41	Стадия	Лист	Листов
ГИП	Гуров			Р	140	
Рук группы	Канина			ГОСГРАЖДАНСТРОЙ ЛенЗНИИЭП		
Проверил	Ильина					
Разработал	Галахова					

Подп и дата

Инв № подл

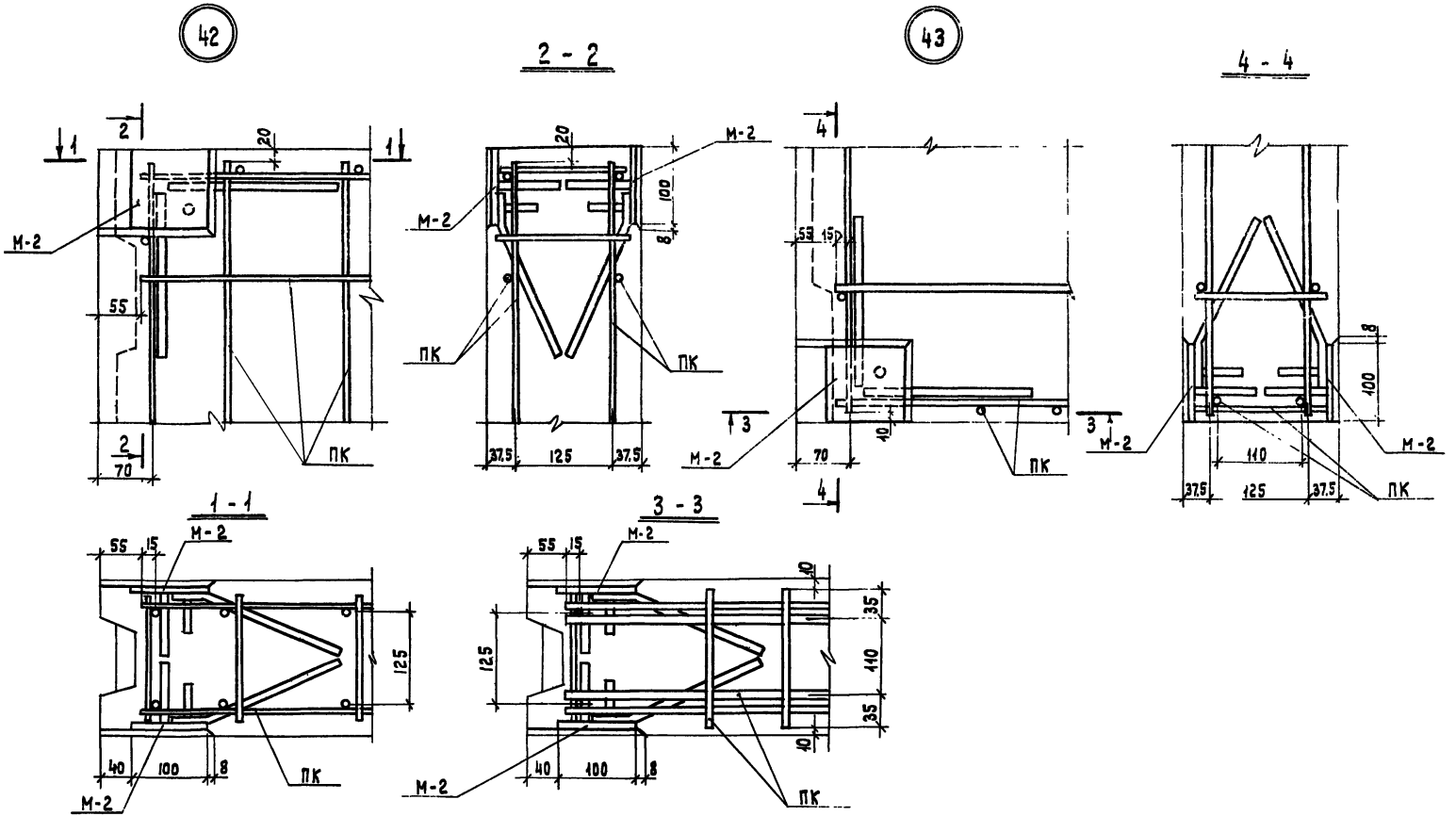

			1979	1.134 -1 В.5	
Рук.сект.упр.	Гуров				
ГИП	Гуров		Узлы 42, 43.	Стадия	Лист	Листов
Рук.группы	Канина			Р	141	
Проверил	Ильина			Госгражданстрой ЛенЗНИИЭП		
Разработал	Галахова					

17130 152

44

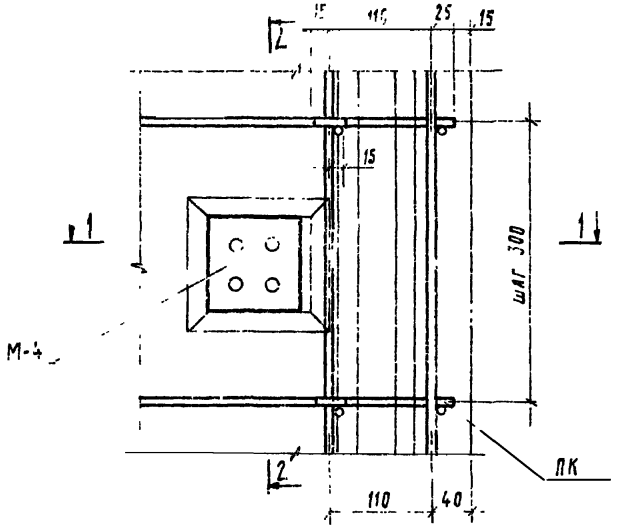

45

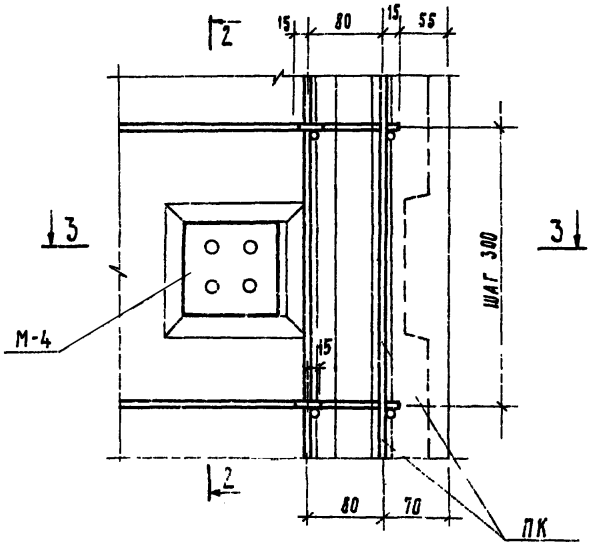

2 — 2

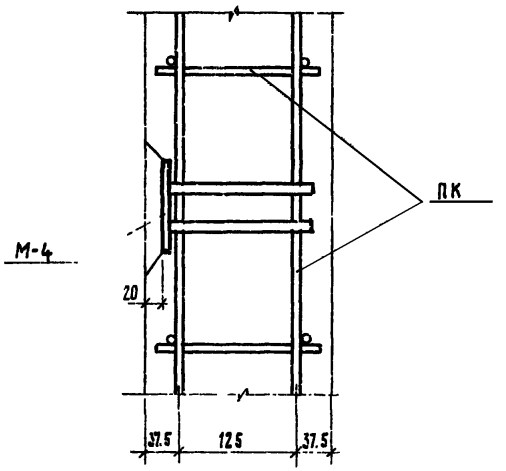

1 — 1

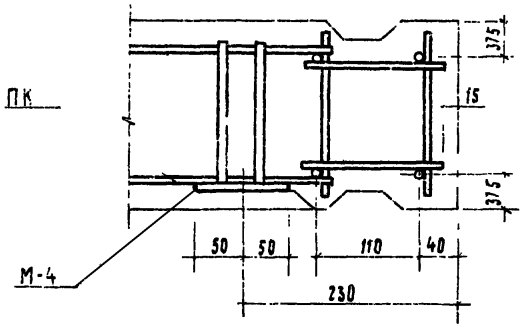

3 — 3

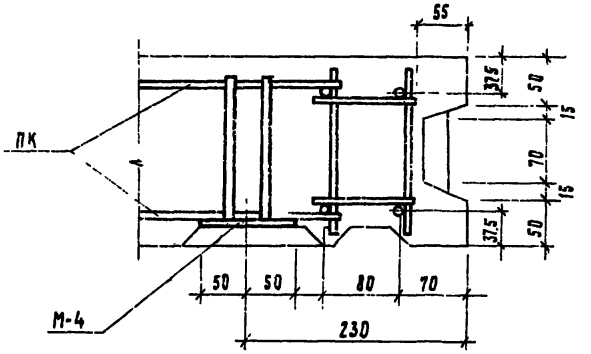

			1979	1.134-1 В.5	
Рук сект.унир.	Гуров		Узлы 44, 45.	стадия	лист	листов
ГИП	Гуров			Р	142	
Рук группы	Канина			ГОСГРАЖДАНСТРОЙ ЛенЗНИИЭП		
Проверил	Ильина					
Разработал	Галахова					

Инв. № подл. | Подп. и дата

Марка блока	Арматурные изделия									Итого, кг	Закладные детали			Итого, кг	Всего, кг
	Сталь класса А-I ГОСТ 5781-75				Сталь класса А-III ГОСТ 5781-75			Сталь класса В-I ГОСТ 6727-53*			Сталь А-III ГОСТ 5781-75	Сталь марки Вст3сп5 ГОСТ 380-71*			
	ф 8	ф 12	ф 14	ф 16	ф 8	ф 10	ф 12	ф 4	ф 5		ф 10	-80×8	-100×8		
СБВ – 9 2 28Т – 1	—	0.37	1.53	—	—	—	—	0.42	4.30	6.62	1.86	1.50	2.52	5.88	12.50
СБВ – 9 2 30Т – 1	—	0.37	1.53	—	—	—	—	0.46	4.70	7.06	2.48	—	5.04	7.52	14.58
СБВ – 12 2 28Т – 1	—	2.64	—	—	—	—	—	0.62	6.03	9.29	1.36	1.50	2.52	5.88	15.17
СБВ – 12 2 30Т – 1	—	2.64	—	—	—	—	—	0.68	6.59	9.91	2.48	—	5.04	7.52	17.43
СБВ – 15 2 28Т – 1	—	2.64	—	—	—	—	—	0.68	7.11	10.43	1.86	1.50	2.52	5.88	16.31
СБВ – 15 2 30Т – 1	—	0.74	3.06	—	—	—	—	0.74	7.77	12.31	2.48	—	5.04	7.52	19.83
СБВ – 18 2 28Т – 1	—	0.74	—	4.42	—	—	—	0.72	8.19	14.07	1.86	1.50	2.52	5.88	19.95
СБВ – 18 2 30Т – 1	—	0.74	—	4.42	—	—	—	0.78	8.95	14.89	2.48	—	5.04	7.52	22.41
СБВ – 21 2 28Т – 1	—	0.74	—	4.42	—	—	—	0.94	9.94	16.04	1.86	1.50	2.52	5.88	21.92
СБВ – 21 2 30Т – 1	—	0.74	—	4.42	—	—	—	1.02	10.86	17.04	2.48	—	5.04	7.52	24.56
СБВ – 24 2 28Т – 1	—	0.74	—	4.42	—	—	—	1.00	11.02	17.18	1.86	1.50	2.52	5.88	23.06
СБВ – 24 2 30Т – 1	—	0.74	—	4.42	—	—	—	1.08	12.04	18.28	2.48	—	5.04	7.52	25.80
СБВ – 25 2 28Т – 1	—	0.74	—	4.42	—	—	—	1.02	11.46	17.64	1.86	1.50	2.52	5.88	23.52
СБВ – 9 2 28Т – 2	—	0.37	1.53	—	—	—	—	0.55	4.82	7.27	1.24	1.50	1.26	4.00	11.27
СБВ – 9 2 30Т – 2	—	0.37	1.53	—	—	—	—	0.59	5.14	7.63	1.24	—	2.52	3.76	11.39
СБВ – 12 2 28Т – 2	—	0.37	—	2.21	—	—	—	0.59	5.72	8.89	1.24	1.50	1.26	4.00	12.89
СБВ – 12 2 30Т – 2	—	0.37	—	2.21	—	—	—	0.63	6.12	9.33	1.24	—	2.52	3.76	13.09
СБВ – 15 2 28Т – 2	—	0.74	3.06	—	—	—	—	0.82	7.63	12.25	1.24	1.50	1.26	4.00	16.25
СБВ – 15 2 30Т – 2	—	0.74	3.06	—	—	—	—	0.88	8.21	12.89	1.24	—	2.52	3.76	16.65
СБВ – 18 2 28Т – 2	—	0.74	3.06	—	—	—	—	0.85	8.71	13.36	1.24	1.50	1.26	4.00	17.36
СБВ – 24 2 28Т – 2	—	0.74	—	4.42	—	—	—	1.13	11.54	17.83	1.24	1.50	1.26	4.00	21.83
СБВ – 25 2 28Т – 2	—	0.74	—	4.42	—	—	—	1.16	11.98	18.30	1.24	1.50	1.26	4.00	22.30

Рук сект УНИФ	Гуров	
ГИП	Гуров	
Рук группы	Канина	
Проверил	Ильина	
Разработал	Тихоненко	

1979 1.134-1 в 5

Расход стали на один блок

Стадия	Лист	Листов
Р	143	

Госгражданстрой ЛенЗНИИЭП

Инв. № подл. | Подп. и дата

Выпуск 5

Марка блока	Арматурные изделия									Итого	Закладные детали			Итого	Всего
	Сталь класса А-I ГОСТ 5781-75				Сталь класса А-III ГОСТ 5781-75			Сталь класса В-I ГОСТ 6727-53*			Сталь А-III ГОСТ 5781-75	Сталь марки ВСт3сп5 ГОСТ 380-71*			
	ф 8	ф 12	ф 14	ф 16	ф 8	ф 10	ф 12	ф 4	ф 5		ф 10	-80×8	-100×8		
СБВ — 12.2.28Т — 3	—	2.64	—	—	—	—	—	0.72	6.24	9.60	0.62	1.50	—	2.12	11.72
СБВ — 18.2.28Т — 4	—	0.74	3.06	—	1.32	13.36	5.94	2.06	2.00	28.48	1.86	1.50	2.52	5.88	34.36
СБВ — 21.2.28Т — 4	—	2.64	—	—	1.56	13.36	7.00	2.29	2.52	29.37	1.86	1.50	2.52	5.88	35.25
СБВ — 24.2.28Т — 4	—	0.74	3.05	—	1.79	—	8.06	2.55	6.44	22.64	1.86	1.50	2.52	5.88	28.52
СБВ — 21.2.28Т — 6	—	2.64	—	—	1.56	6.68	6.26	2.09	5.17	24.40	1.24	1.50	1.26	4.00	28.40
СБВ — 24.2.28Т — 6	—	0.74	3.06	—	1.79	6.68	7.10	2.58	5.54	27.49	1.24	1.50	1.26	4.00	31.49
СБВ — 25.2.28Т — 6	—	0.74	3.06	—	1.89	—	7.70	2.68	7.39	23.46	1.24	1.50	1.26	4.00	27.46
СБВ — 25.2.28Т — 7	—	0.74	3.06	—	1.89	6.68	7.70	2.68	5.03	27.78	1.24	1.50	1.26	4.00	31.78
СБВ — 14.2.5Т	0.82	4.90	—	—	—	—	—	—	2.00	7.72	0.62	1.50	—	2.12	9.84
СБВ — 15.2.5Т	0.82	—	—	—	—	—	5.26	—	2.00	8.08	0.62	1.50	—	2.12	10.20
СБВ — 15.2.8Т	0.82	—	—	—	—	—	5.26	—	2.82	8.90	1.24	—	2.52	3.76	12.66
СБВЭ — 25.2.30Т — 1п СБВЭ — 25.2.30Т — 1л	—	—	—	8.84	—	21.28	1.53	2.96	12.02	46.63	2.46	0.70	3.78	6.94	53.57
СБВЭ — 25.2.30Т — 4п СБВЭ — 25.2.30Т — 4л	—	—	6.48	—	1.89	27.43	3.06	3.99	8.31	51.16	2.46	0.70	3.78	6.94	58.10
СБВл — 12.2.30Т — 1п СБВл — 12.2.30Т — 1л	—	0.37	—	2.21	2.50	—	—	0.68	7.30	13.06	2.48	—	5.04	7.52	20.58
СБВл — 21.2.30Т — 1п СБВл — 21.2.30Т — 1л	—	0.74	—	4.42	4.60	—	—	1.02	12.05	22.83	2.48	—	5.04	7.52	30.35
СБВл — 27.2.30Т — 4п СБВл — 27.2.30Т — 4л	—	0.74	—	4.42	5.95	—	13.28	4.20	9.24	37.83	3.59	—	7.24	10.83	48.66
СБВл — 27.2.30Т — 5п СБВл — 27.2.30Т — 5л	—	0.74	—	4.42	5.92	—	13.28	4.20	9.24	37.80	3.59	—	7.24	10.83	48.63
СБВл — 27.2.30Т — 6п СБВл — 27.2.30Т — 6л	—	0.74	3.06	—	4.97	7.28	5.91	3.58	7.24	32.78	3.59	—	7.24	10.83	43.61
СБВл — 27.2.30Т — 7п СБВл — 27.2.30Т — 7л	—	0.74	3.06	—	4.94	7.28	5.91	3.58	7.24	32.75	3.59	—	7.24	10.83	43.58

1979 1.134-1 В.5

Рук.сект.упр.	Гуров	
ГИП	Гуров	
Рук.группы	Канина	
Проверил	Ильина	
Разработал	Тихоненко	

Расход стали на один блок

Стадия	Лист	Листов
Р	144	

Госгражданстрой ЛенЗНИИЭП

17130 155

Серия 1.134-1

Выпуск 5

СПЕЦИФИКАЦИЯ СТАЛИ НА ОДНУ ДЕТАЛЬ

ЭСКИЗ

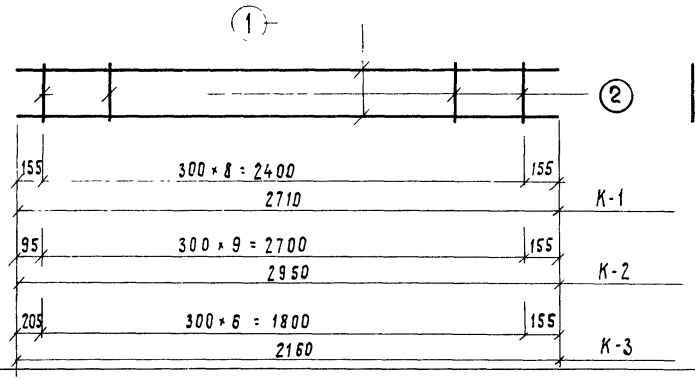

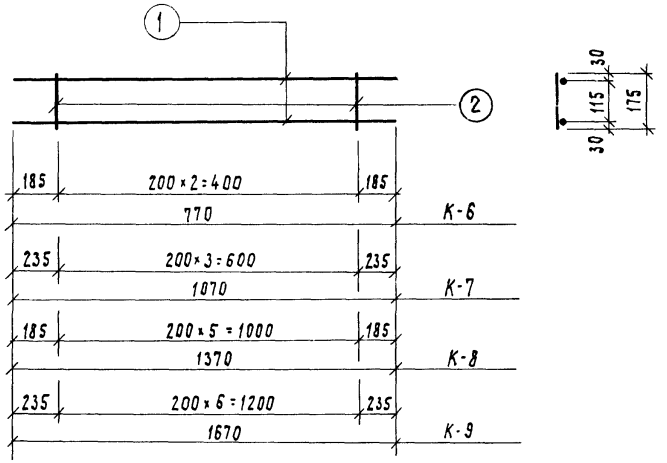

Марка детали	N элем	Диам мм	Класс стали	Длина мм	Колич. шт	Выборка стали: Диам мм	Выборка стали: Класс стали	Выборка стали: Общая длина м	Выборка стали: Общая масса кг
К-1	1	5	BI	2710	2	5	BI	5.42	0.83
	2	4	BI	175	9	4	BI	1.57	0.16
								Итого:	0.99
К-2	1	5	BI	2950	2	5	BI	5.90	0.91
	2	4	BI	175	10	4	BI	1.75	0.18
								Итого:	1.09
К-3	1	5	BI	2160	2	5	BI	4.32	0.67
	2	4	BI	175	7	4	BI	1.23	0.12
								Итого	0.79
К-6	1	5	BI	770	2	5	BI	1.54	0.24
	2	4	BI	175	3	4	BI	0.53	0.05
								Итого:	0.29
К-7	1	5	BI	1070	2	5	BI	2.14	0.33
	2	4	BI	175	4	4	BI	0.70	0.07
								Итого	0.40
К-8	1	5	BI	1370	2	5	BI	2.74	0.42
	2	4	BI	175	6	4	BI	1.05	0.10
								Итого	0.52
К-9	1	5	BI	1670	2	5	BI	3.34	0.51
	2	4	BI	175	7	4	BI	1.23	0.12
								Итого	0.63

Инв. № подл. | Подп. и дата

			1979	1134-1 В.5	
Рук сектунив	Гуров				
ГИП	Гуров		Каркасы К-1 ÷ К-3; К-6 ÷ К-9	Стадия: Р	Лист: 145
Рук группы	Канина				Листов:
Проверил	Ильина			Госгражданстрой ЛенЗНИИЭП	
Разработал	Канина				

17130 156

Выпуск 5

Спецификация стали на одну деталь

Эскиз

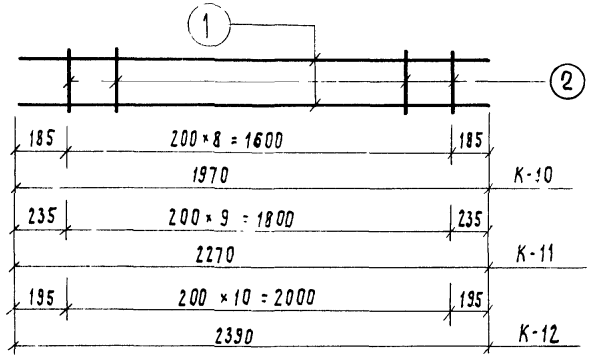

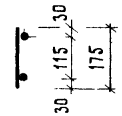

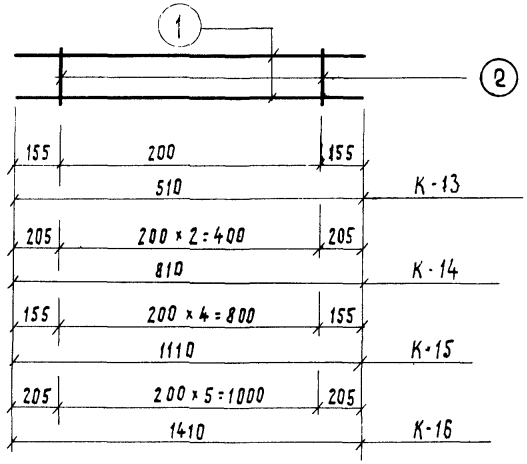

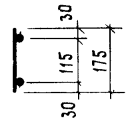

Марка детали	N элем.	Диам мм	Класс стали	Длина мм	Колич шт
К-10	1	5	ВI	1970	2
	2	4	ВI	175	9
К-11	1	5	ВI	2270	2
	2	4	ВI	175	10
К-12	1	5	ВI	2390	2
	2	4	ВI	175	11
К-13	1	5	ВI	510	2
	2	4	ВI	175	2
К-14	1	5	ВI	810	2
	2	4	ВI	175	3
К-15	1	5	ВI	1110	2
	2	4	ВI	175	5
К-16	1	5	ВI	1410	2
	2	4	ВI	175	6

Выборка стали

Диам. мм	Класс стали	Общая длина м	Общая масса кг
5	ВI	3.94	0.61
4	ВI	1.57	0.15
	Итого		0.76
5	ВI	4.54	0.70
4	ВI	1.75	0.18
	Итого:		0.88
5	ВI	4.78	0.74
4	ВI	1.93	0.19
	Итого		0.93
5	ВI	1.02	0.16
4	ВI	0.35	0.03
	Итого		0.19
5	ВI	1.62	0.25
4	ВI	0.53	0.05
	Итого:		0.30
5	ВI	2.22	0.34
4	ВI	0.88	0.09
	Итого		0.43
5	ВI	2.82	0.43
4	ВI	1.05	0.10
	Итого		0.53

Рук сектуинф	Гуров	
ГИП	Гуров	
Рук группы	Канина	
Проверил	Ильина	
Разработал	Канина	

1979

1.134-1 В.5

Каркасы К-10 ÷ К-16

Стадия	Лист	Листов
Р	146	

Госгражданстрой ЛенЗНИИЭП

Выпуск 5

Спецификация стали на одну деталь

Эскиз

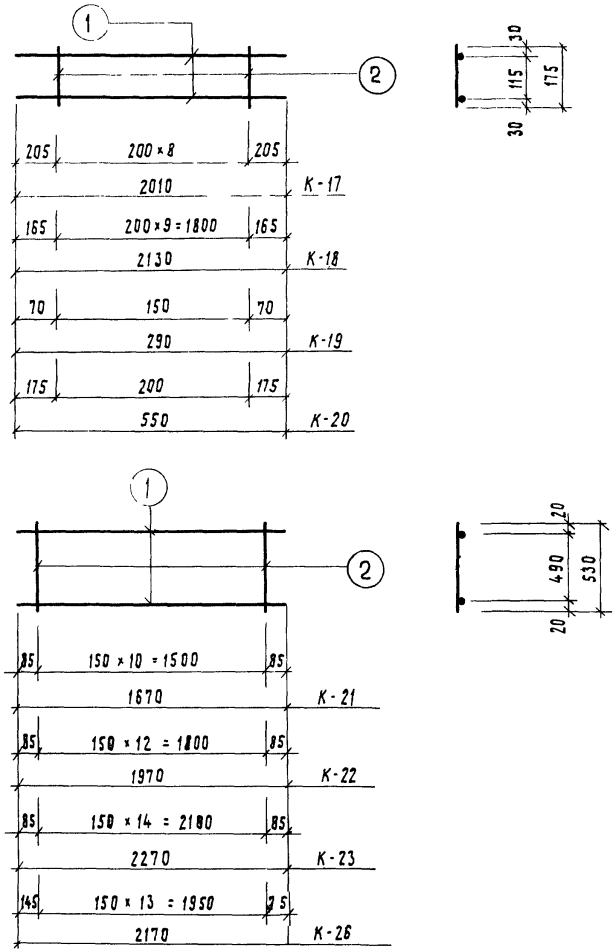

Марка детали	N элем	Диам мм.	Класс стали	Длина мм	Колич. шт.	Выборка стали: Диам. мм.	Класс стали	Общая длина м	Общая масса кг
К-17	1	5	ВI	2010	2	5	ВI	4.02	0.62
	2	4	ВI	175	9	4	ВI	1.57	0.16
								Итого:	0.78
К-18	1	5	ВI	2130	2	5	ВI	4.26	0.66
	2	4	ВI	175	10	4	ВI	1.75	0.18
								Итого:	0.84
К-19	1	5	ВI	290	2	5	ВI	0.58	0.09
	2	4	ВI	175	2	4	ВI	0.35	0.03
								Итого:	0.12
К-20	1	5	ВI	550	2	5	ВI	1.10	0.17
	2	4	ВI	175	2	4	ВI	0.35	0.03
								Итого:	0.20
К-21	1	12	АIII	1670	2	12	АIII	3.34	2.97
	2	4	ВI	520	11	4	ВI	5.72	0.58
								Итого	3.55
К-22	1	12	АIII	1970	2	12	АIII	3.94	3.50
	2	4	ВI	520	13	4	ВI	6,76	0.68
								Итого:	4.18
К-23	1	12	АIII	2270	2	12	АIII	4.54	4.03
	2	4	ВI	520	15	4	ВI	7.80	0.78
								Итого:	4.82
К-26	1	12	АIII	2170	2	12	АIII	4.34	3.85
	2	4	ВI	520	14	4	ВI	7.28	0.73
								Итого:	4.58

Рук сект. униф	Гуров		1979	1.134-1 В.5
ГИП	Гуров			
Рук группы	Канина		Каркасы К-17÷К-23; К-26	Стадия: Р; Лист: 147; Листов:
Проверил	Ильина			Госгражданстрой ЛенЗНИИЭП
Разработал	Канина			

Инв N подл | Подп и дата

17130 158

Выпуск 5

Спецификация стали на одну деталь

Эскиз

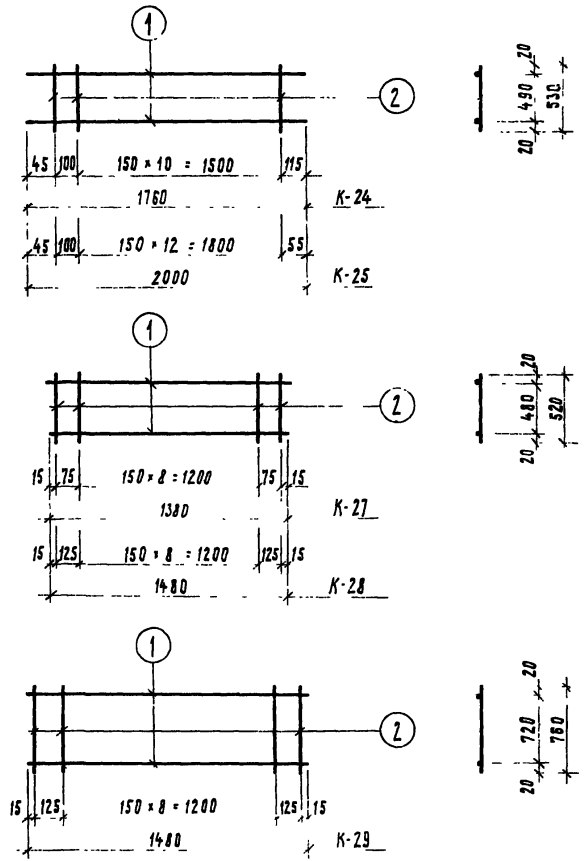

Марка детали	N элем	Диам. мм	Класс стали	Длина мм	Колич шт	Выборка стали: Диам мм	Класс стали	Общая длина м	Общая масса кг
К-24	1	12	А III	1760	2	12	А III	3 52	3 13
	2	4	В I	520	12	4	В I	6,24	0 63
								Итого	3 76
К-25	1	12	А III	2000	2	12	А III	4 00	3 55
	2	4	В I	520	13	4	В I	6,76	0.68
								Итого	4 23
К-27	1	12	А III	1380	2	12	А III	2 76	2 45
	2	5	В I	520	11	5	В I	5 72	0 88
								Итого	3 33
К-28	1	12	А III	1480	2	12	А III	2 96	2 63
	2	5	В I	520	11	5	В I	5 72	0 88
								Итого	3 51
К-29	1	12	А III	1480	2	12	А III	2.96	2 63
	2	5	В I	760	11	5	В I	8 36	1.29
								Итого	3 92

			1979	1. 134-1	В. 5
Рук сектуниф	Гуров		Каркасы К-24; К-25; К-27 ÷ К-29	Стадия: Р	Лист: 148
ГИП	Гуров			Госгражданстрой ЛенЗНИИЭП	Листов
Рук группы	Канина				
Проверил	Ильина				
Разработал	Гречкин				

17130 159

Спецификация стали на одну деталь

Эскиз

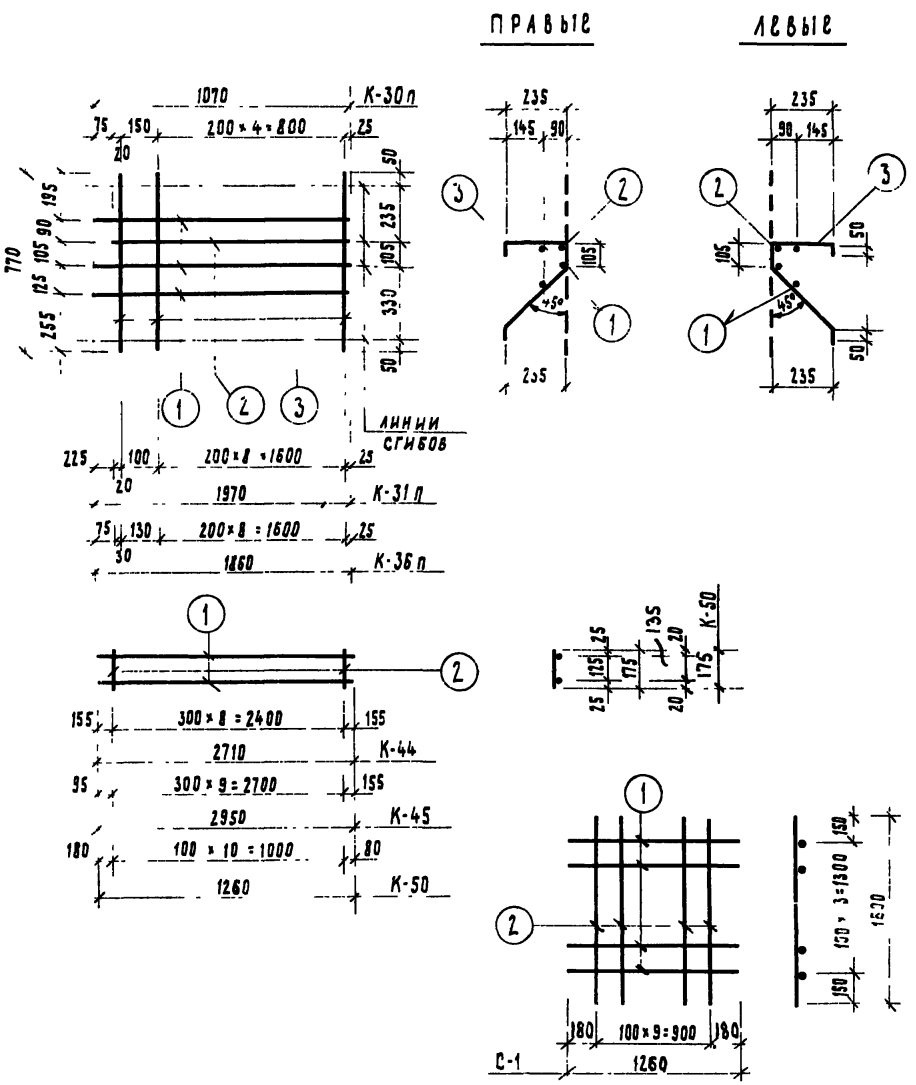

Марка детали	N элем	Диам мм	Класс стали	Длина мм	Колич шт	Выборка стали: Диам мм	Выборка стали: Класс стали	Выборка стали: Общая длина м	Выборка стали: Общая масса кг
К-30 п/л	1	8	AIII	1070	3	8	AIII	3 21	1 27
	2	8	AIII	995	1	8	AIII	0 99	0 39
	3	5	BI	770	6	5	BI	4 62	0 71
								Итого	2 37
К-31 п/л	1	8	AIII	1970	3	8	AIII	5 91	2 33
	2	8	AIII	1745	1	8	AIII	1 74	0 69
	3	5	BI	770	10	5	BI	7 70	1 19
								Итого	4 21
К-36 п/л	1	8	AIII	1860	3	8	AIII	1 86	2 20
	2	8	AIII	1785	1	8	AIII	1 78	0 71
	3	5	BI	770	10	5	BI	0 77	1 19
								Итого	4 10
К-44	1	10	AIII	2710	2	10	AIII	5 42	3 34
	2	4	BI	175	9	4	BI	1 58	0 16
								Итого	3 50
К-45	1	10	AIII	2950	2	10	AIII	5 90	3 64
	2	4	BI	175	10	4	BI	1 75	0 17
								Итого	3 81
К-50		10	AIII	1260	2	10	AIII	2 52	1 56
	2	4	BI	175	11	4	BI	1 93	0 19
								Итого	1 75
С-1	1	5	BI	1260	14	5	BI	33 6	5 16
	2	5	BI	1600	10			Итого	5 16

Рук сектора	Гуров	
ГИП	Гуров	
Рук группы	Канина	
Проверил	Ильина	
Разработал	Гречкин	

1979 | 1 134-1 В. 5

Каркасы К-30 п/л; К-31 п/л; К-36 п/л; К-44; К-45; К-50; С-1

Стадия	Лист	Листов
Р	149	

Госгражданстрой ЛенЗНИИЭП

Инв. N подл. | Подп. и дата

Выпуск 5

Спецификация стали на одну деталь

Эскиз

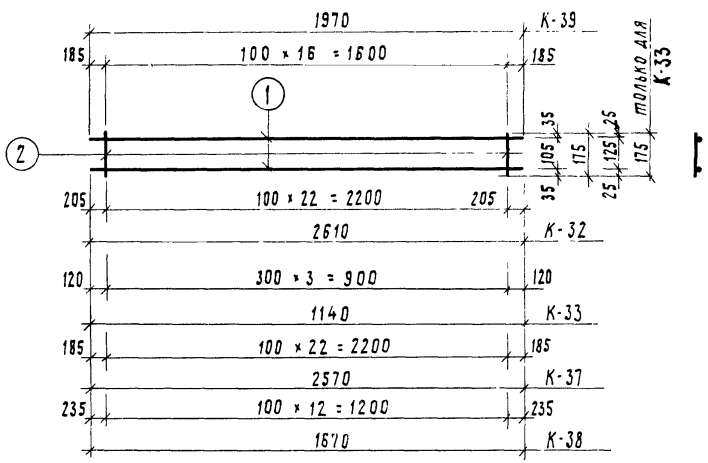

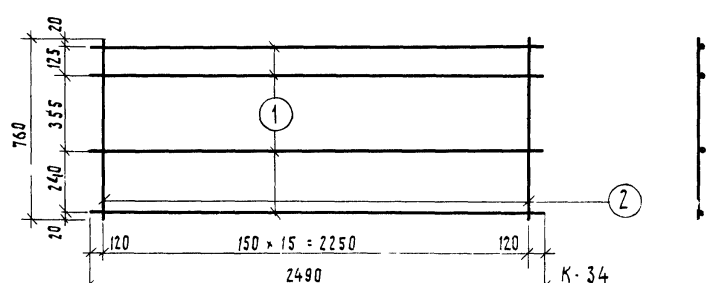

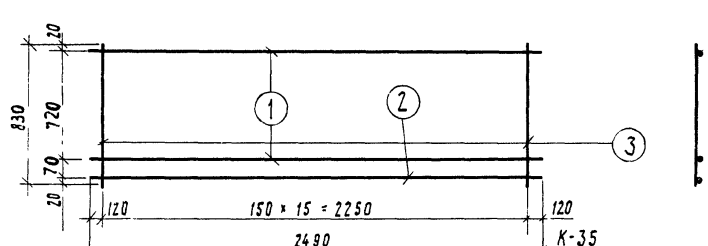

Марка детали	N элем	Диам мм	Класс стали	Длина мм	Колич шт
К-32	1	8	AIII	2610	2
	2	4	BI	175	23
К-33	1	5	BI	1140	2
	2	4	BI	175	4
К-34	1	12	AIII	2490	4
	2	4	BI	760	16
К-39	1	8	AIII	3940	2
	2	4	BI	175	17
К-37	1	8	AIII	2570	2
	2	4	BI	175	23
К-38	1	8	AIII	3340	2
	2	4	BI	175	13
К-35	1	12	AIII	2490	2
	2	8	AIII	2490	1
	3	4	BI	830	16

Выборка стали

Диам. мм	Класс стали	Общая длина м	Общая масса кг
8	AIII	5 22	2 06
4	BI	4 02	0 40
		Итого	2 46
5	BI	2 28	0 35
4	BI	0 70	0 07
		Итого:	0 42
12	AIII	9 96	8 84
4	BI	14.16	1 20
		Итого	10 04
8	AIII	3 94	1 56
4	BI	2 97	0 29
		Итого:	1.85
8	AIII	5 14	2 03
4	BI	4 02	0 40
		Итого	2 43
8	AIII	3 34	1 32
4	BI	2 27	0 26
		Итого	1 58
12	AIII	4 98	4 44
8	AIII	2 49	0 98
4	BI	13,28	1 33
		Итого:	6 75

Рук сектуниф	Гуров	
ГИП	Гуров	
Рук группы	Канина	
Проверил	Ильина	
Разработал	Гречкин	

1979 1.134-1 В 5

Каркасы К-32 ÷ К-34; К-39; К-37; К-38; К-35

Стадия	Лист	Листов
Р	150	

Госгражданстрой ЛенЗНИИЭП

СПЕЦИФИКАЦИЯ СТАЛИ НА ОДНУ ДЕТАЛЬ

ЭСКИЗ

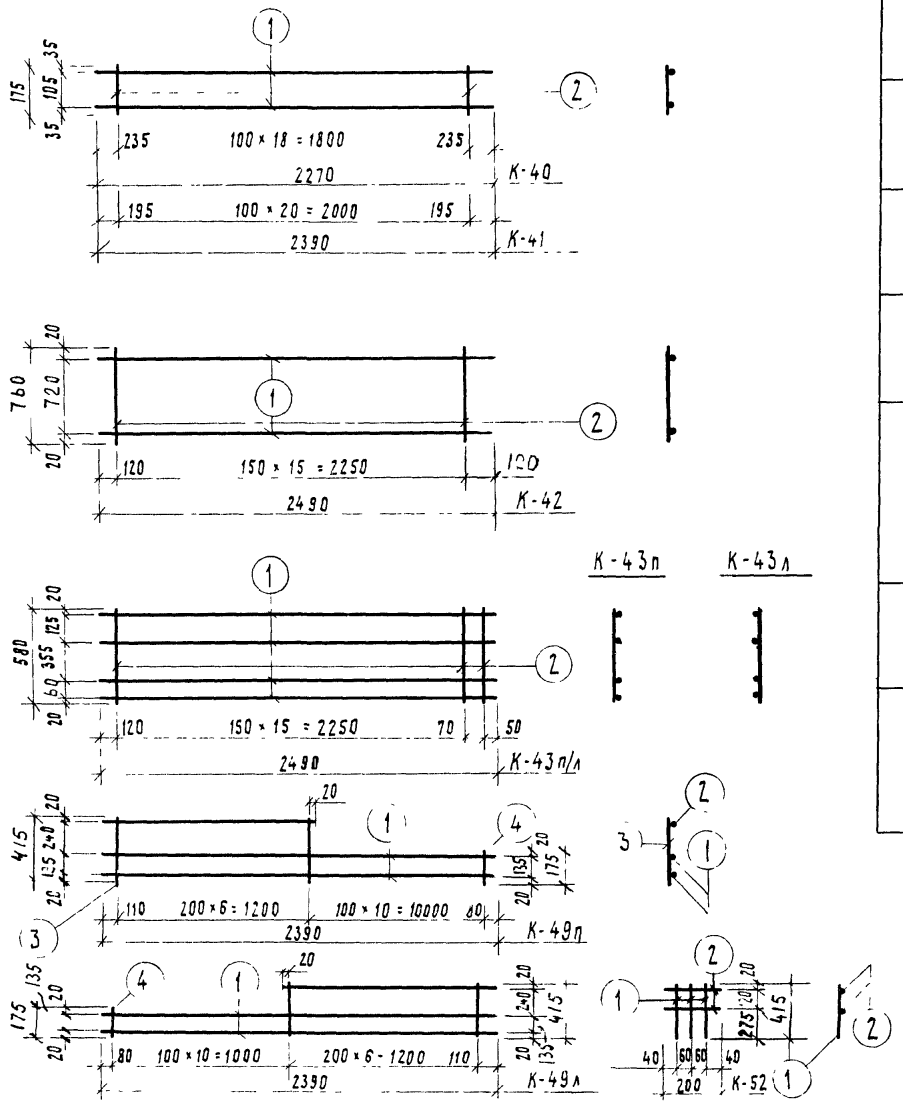

Марка детали	N элем	Диам мм	Класс стали	Длина мм	Колич шт	Выборка стали: Диам мм	Класс стали	Общая длина м	Общая масса кг
К-40	1	8	А III	2270	2	8	А III	4 54	1.79
	2	4	В I	175	19	4	В I	3 32	0 33
								Итого	2 12
К-4	1	8	А III	2390	2	8	А III	4.78	1 89
	2	4	В I	175	21	4	В I	3.67	0 36
								Итого:	2 25
К-42	1	12	А III	2490	2	12	А III	4 98	1 97
	2	4	В I	760	16	4	В I	12,16	1,2
								Итого	3,17
К-43 п/л	1	12	А III	2490	4	12	А III	9 96	3 94
	2	4	В I	580	17	4	В I	9 86	0 98
								Итого	4 92
К-49 п/л	1	10	А III	2390	2	10	А III	6 11	3 78
	2	10	А III	1330	1	4	В I	4 60	0 46
	3	4	В I	415	7			Итого	4 24
	4	4	В I	175	10				
К-52	1	5	В I	415	3	5	В I	1,65	0 26
	2	5	В I	200	2			Итого	0 26

Рук сект унифр	Гуров	
ГИП	Гуров	
Рук группы	Канина	
Проверил	Ильина	
Разработал	Гречкин	

1979 1.134-1 В.5

КАРКАСЫ
К-40 ÷ К-42 ; К-43 п/л, К-49 п/л ; К-52

Стадия	Лист	Листов
Р	151	

ГОСГРАЖДАНСТРОЙ
ЛенЗНИИЭП

ИНВ N ПОДЛ | ПОДП И ДАТА

СПЕЦИФИКАЦИЯ СТАЛИ НА ОДНУ ДЕТАЛЬ

ВЫПУСК 5

ЭСКИЗ

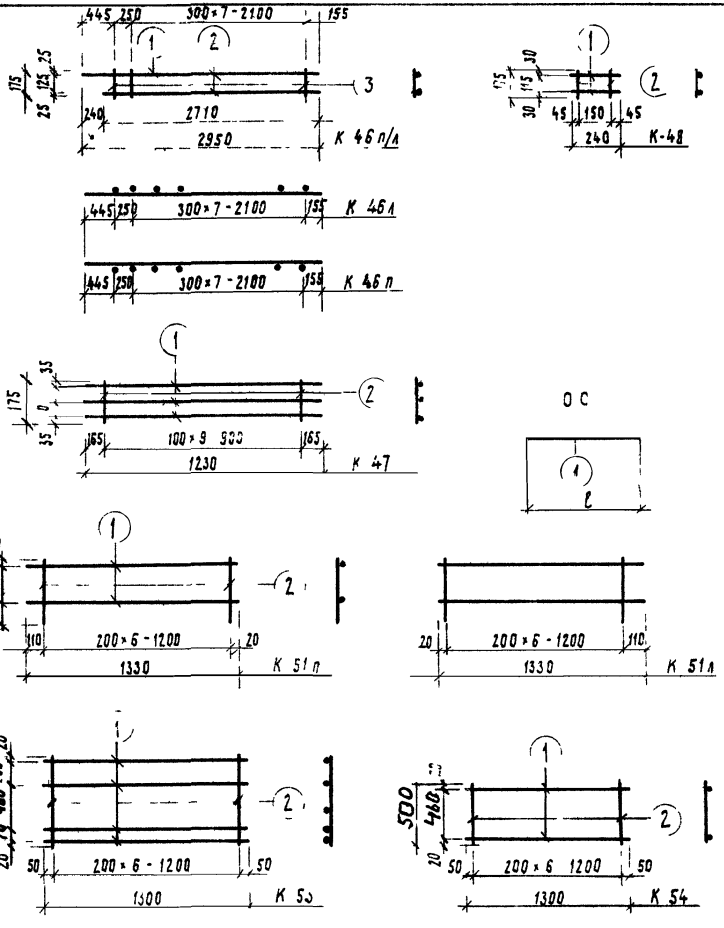

Марка детали	N элем	Диам мм	Класс стали	Длина мм	Колич шт	Диам мм	Класс стали	Общая длина м	Общая масса кг
К-46 п/л	1	10	AIII	2950	1	18	AIII	5.66	3.50
	2	10	AIII	2710	1	4	BI	1.58	0.16
	3	4	BI	175	9			Итого	3.66
К-47	1	4	BI	1230	3	4	BI	5.44	0.54
	2	4	BI	175	10				
								Итого	0.54
К 48	1	5	BI	240	2	5	BI	0.48	0.07
	2	4	BI	175	2	4	BI	0.35	0.03
								Итого	0.10
К 51 п/л	1	5	BI	1330	2	5	BI	2.66	0.41
	2	4	BI	420	7	4	BI	2.94	0.29
								Итого	0.70
К 53	1	10	AIII	1300	4	10	AIII	5.20	3.22
	2	4	BI	830	7	4	BI	5.3	0.56
								Итого	3.78
К-54	1	10	AIII	1300	2	10	AIII	2.60	1.61
	2	4	BI	500	7	4	BI	3.50	0.35
								Итого	1.96
ОС 29	1	4	BI	80	1	4	BI	0.08	0.01
ОС-30	1	5	BI	175	1	5	BI	0.18	0.03
ОС-31	1	5	BI	1260	1	5	BI	1.26	0.19

Рук.сектора	Гуров	
ГИП	Гуров	
Рук.группы	Канина	
Проверил	Ильина	
Разработал	Канина	

1979 | 1 134-1 | В. 5

Каркасы К-46 п/л, К-47, К 48, К 51 п/л, К 53, К 54
Отдельные стержни ОС 29-ОС 31

Стадия	Лист	Листов
Р	152	

Госгражданстрой ЛенЗНИИЭП

Инв. N подл.

17130 163

Выпуск 5

Спецификация стали на одну деталь

Эскиз

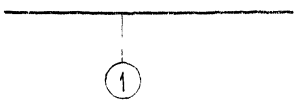

Марка детали	N элем	Диам мм	Класс стали	Длина мм	Колич. шт.
ОС 1	1	5	BI	770	1
ОС 2	1	5	BI	1070	1
ОС 3	1	5	BI	1370	1
ОС 4	1	5	BI	1670	1
ОС 5	1	5	BI	1970	1
ОС 6	1	5	BI	2270	1
ОС 7	1	5	BI	2390	1
ОС 8	1	5	BI	510	1
ОС 9	1	5	BI	810	1
ОС 10	1	5	BI	1110	1
ОС 11	1	5	BI	1410	1
ОС 12	1	5	BI	2010	1
ОС 13	1	5	BI	2130	1
ОС 14	1	5	BI	550	1
ОС 15	1	5	BI	360	1
ОС 16	1	5	BI	660	1
ОС 17	1	5	BI	270	1
ОС 18	1	5	BI	720	1
ОС 19	1	5	BI	400	1
ОС 20	1	4	BI	175	1
ОС 21	1	8	AIII	1070	1
ОС 22	1	8	AIII	1970	1
ОС 23	1	5	BI	840	1
ОС 24	1	5	BI	680	1
ОС 25	1	5	BI	110	1
ОС 26	1	5	BI	1310	1
ОС 27	1	5	BI	150	1
ОС 28	1	5	BI	2713	1

Выборка стали

Диам. мм	Класс стали	Общая длина м	Общая масса кг
5	BI	0 77	0 12
5	BI	1 07	0 16
5	BI	1 37	0 21
5	BI	1 67	0 26
5	BI	1 97	0 30
5	BI	2 27	0 35
5	BI	2 39	0 37
5	BI	0 51	0 08
5	BI	0 81	0 12
5	BI	1 11	0 17
5	BI	1 41	0 22
5	BI	2 01	0 31
5	BI	2 13	0 33
5	BI	0 55	0 08
5	BI	0 36	0 06
5	BI	0 66	0 10
5	BI	0 27	0 04
5	BI	0 72	0 11
5	BI	0 40	0 06
4	BI	0 18	0.02
8	AIII	1 07	0 42
8	AIII	1 97	0 78
5	BI	0 84	0 13
5	BI	0 68	0 10
5	BI	0 11	0.02
5	BI	1 31	0 20
5	BI	0 15	0 02
5	BI	2 72	0 42

Рук сект унио	Гуров	
ГИП	Гуров	
Рук группы	Канина	
Проверил	Ильина	
Разработал	Гречкин	

1979

1 134-1 В.5

Отдельные стержни ОС-1 - ОС-28

Стадия	Лист	Листов
Р	153	

Госгражданстрой ЛенЗНИИЭП

17130 164

Серия 1.134-1 выпуск 5

Спецификация стали на одну деталь

Эскиз

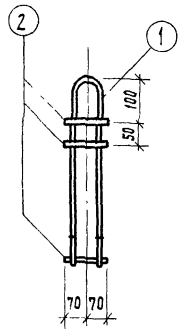

П-1, П-2, П-3, П-4



Позиция 1

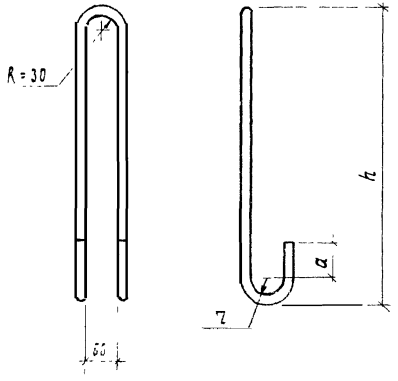

Марка петли	h	r	a
П-1	440	20	30
П-2	500	30	50
П-3	560	30	50
П-4	320	20	30
П-5	1200	30	50
П-6	1260	30	50

П-5, П-6

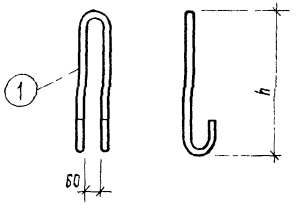

Марка детали	N элем.	Диам. мм	Класс стали	Длина мм	Колич. шт.	Выборка стали: Диам. мм	Класс стали	Общая длина, м	Общая масса, кг
П-1	1	12	AI	1070	1	12	AI	1.49	1.32
	2	12	AI	140	3			Итого:	1.32
П-2	1	14	AI	1270	1	14	AI	1.27	1.53
	2	12	AI	140	3	12	AI	0.42	0.37
								Итого:	1.90
П-3	1	16	AI	1400	1	16	AI	1.40	2.21
	2	12	AI	140	3	12	AI	0.42	0.37
								Итого:	2.58
П-4	1	8	AI	890	1	8	AI	1.03	0.41
	2	8	AI	140	1			Итого	0.41
П-5	1	14	AI	2680	1	14	AI	2.68	3.24
								Итого	3.24
П-6	1	16	AI	2800	1	16	AI	2.80	4.42
								Итого	4.42

Поз 2 варить к петле контактной точечной сваркой в соответствии с СН 393-69 и ГОСТ 14098-68.

Рук сект. унифр	Гуров		1979	1.134-1 В.5
ГИП	Гуров		Петли П-1 ÷ П-6	Стадия: Р; Лист: 154; Листов:
Рук группы	Канина			Госгражданстрой ЛенЗНИИЭП
Проверил	Ильина			
Разработал	Канина			

17130 165

Выпуск

Спецификация стали на одну деталь

Эскиз

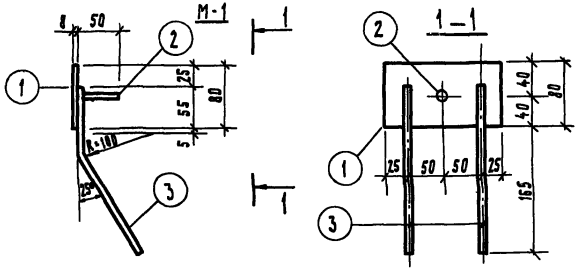

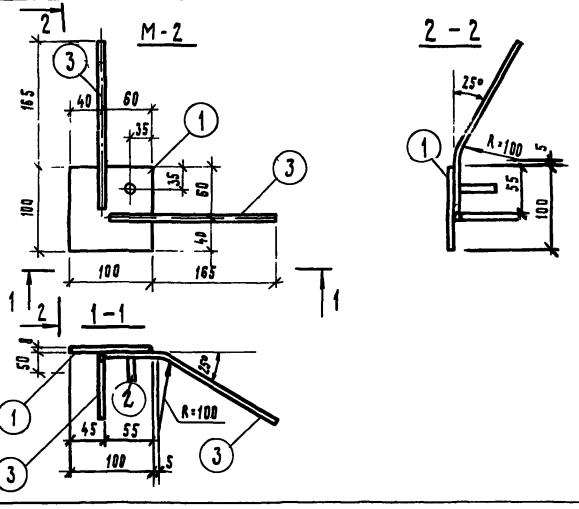

Марка детали	N элем	Диам. мм	Класс стали	Длина мм	Колич шт.
М-1	1	-80×8	Ст3	150	1
	2	10	A III	50	1
	3	10	A III	230	2
М-2	1	100×8	Ст3	100	1
	2	10	A III	50	1
	3	10	A III	230	2

Выборка стали

Диам мм	Класс стали	Общая длина м	Общая масса кг.
-80×8	Ст3	0.15	0.75
10	A III	0.51	0.31
		Итого	1.06
100×8	Ст3	0.10	0.63
10	A III	0.51	0.31
		Итого	0.94

1. Анкера закладных деталей Варить контактной рельефно-точечной сваркой в соответствии с СН 393-69 и ГОСТ 19292-73
2. Антикоррозийную защиту закладных деталей выполнять в соответствии со СН и П II-28-73

Рук.сект.унив	Гуров	1979	1.134 - В
ГИП	Гуров	Закладные детали М-1, М-2	Стадия Р; Лист 155; Листов
Рук.группы	Канина		Госгражданстрой ЛенЗНИИЭП
Проверил	Ильина		
Разработал	Гречкин		

17130 165

Спецификация стали на одну деталь

Эскиз

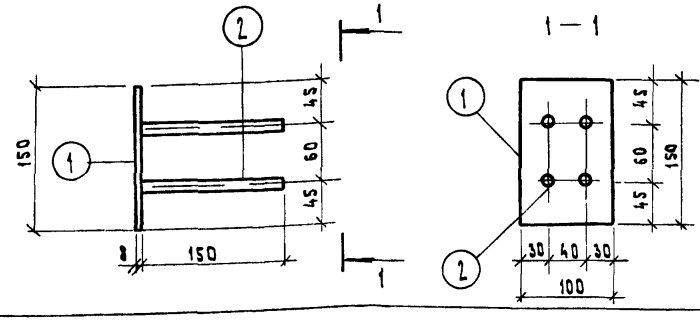

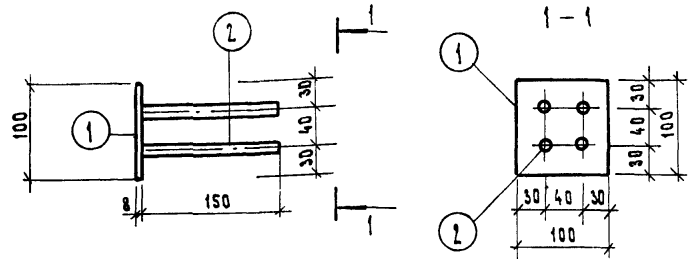

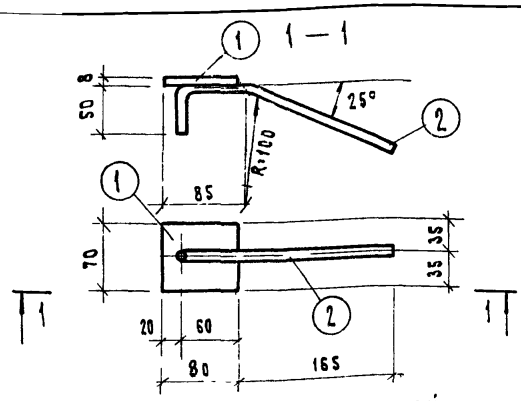

Марка детали	№ элем	Диам мм	Класс стали	Длина мм	Колич шт
М 3	1	-100×8	Ст 3	150	1
	2	10	A III	150	4
М 4	1	-100×8	Ст 3	100	1
	2	10	A III	150	4
М-5	1	-80×8	Ст3	70	1
	2	10	A III	290	1

Выборка стали

Диам мм	Класс стали	Общая длина м	Общая масса кг
-100×8	Ст 3	0 15	0 94
10	A III	0 60	0 37
		Итого	1 31
-100×8	Ст 3	0 10	0 63
10	A III	0 60	0 37
		Итого	1 00
-80×8	Ст3	0 07	0 35
10	A III	0 29	0 18
		Итого	0 53

1. Анкера закладных деталей варить ий рельефно точечной сваркой в соответствии с СН 393 69 и ГОСТ 19292 73
2. Антикоррозийную защиту закладных деталей выполнять в соответствии со СНиП II-28 73

Рук сектора	Гуров	
ГИП	Гуров	
Рук группы	Канина	
Проверил	Ильина	
Разработал	Гречкин	

1979 | 1 134-1 в 5

Закладные детали М-3 – М 5

стадия	лист	листов
Р	156	

Госгражданстрой ЛенЗНИИЭП

gost.e-ecolog.ru