ТИПОВЫЕ КОНСТРУКЦИИ, ИЗДЕЛИЯ И УЗЛЫ ЗДАНИЙ И СООРУЖЕНИЙ

СЕРИЯ 1.134.1-11

БЛОКИ ВНУТРЕННИХ СТЕН ИЗ ТЯЖЕЛОГО БЕТОНА ДЛЯ КРУПНОБЛОЧНЫХ ЖИЛЫХ ЗДАНИЙ

ВЫПУСК 1

Блоки толщиной 20 см.

Материалы для проектирования и рабочие чертежи.

Книга I

стр.(1-68)

НАЧАЛО
23880
ЦЕНА 10-64

gost.e-ecolog.ru

ЦЕНТРАЛЬНЫЙ ИНСТИТУТ ТИПОВОГО ПРОЕКТИРОВАНИЯ
ГОССТРОЯ СССР

Москва А-445 Смольная ул 22

Сдано в печать X 1989 года

Заказ № 10357 Тираж 3920 экз

ТИПОВЫЕ КОНСТРУКЦИИ, ИЗДЕЛИЯ И УЗЛЫ ЗДАНИЙ И СООРУЖЕНИЙ

СЕРИЯ 1.134.1-11

БЛОКИ ВНУТРЕННИХ СТЕН ИЗ ТЯЖЕЛОГО БЕТОНА ДЛЯ КРУПНОБЛОЧНЫХ ЖИЛЫХ ЗДАНИЙ

ВЫПУСК 1

Блоки толщиной 20 см.

Материалы для проектирования и рабочие чертежи.

Разработаны ЦНИИЭПжилища
Гл. инженер института — В. Острецов
Рук. мастерской №5 — Л. Станишевский
Гл. инженер мастерской — Ю. Панков
Гл. инженер проекта — Г. Зыкина
Гл. инженер проекта — Ю. Герман

Утверждены и введены в действие
с 25.06.89
Госкомархитектуры
приказ от 19.06.89 № 115

© ЦИТП Госстроя СССР, 1989

23880 2

Обозначение	Наименование	Стр.
1.134.1-11.1-00.00.000	Содержание	2
00.00.000 ТО	Техническое описание	6
00.00.000 НИ	Номенклатура блоков	11
04.00.000	Блок внутренней стены СБВ	14
01.00.000 СБ	Блок внутренней стены СБВ	
	Сборочный чертеж	15
02.00.000	Блок внутренней стены СБВ	16
02.00.000 СБ	Блок внутренней стены СБВ	
	Сборочный чертеж	17
03.00.000	Блок внутренней стены СБВ	18
03.00.000 СБ	Блок внутренней стены СБВ	
	Сборочный чертеж	19
04.00.000	Блок внутренней стены СБВ	20
04.00.000 СБ	Блок внутренней стены СБВ	
	Сборочный чертеж	21
05.00.000	Блок внутренней стены СБВ	22
05.00.000 СБ	Блок внутренней стены СБВ	
	Сборочный чертеж	23
06.00.000	Блок внутренней стены СБВ	24
1.134.1-11.1-06.00.000 СБ	Блок внутренней стены СБВ	
	Сборочный чертеж	25
07.00.000	Блок внутренней стены СБВ	26
07.00.000 СБ	Блок внутренней стены СБВ	
	Сборочный чертеж	27
08.00.000	Блок внутренней стены СБВ	28
08.00.000 СБ	Блок внутренней стены СБВ	
	Сборочный чертеж	29
09.00.000	Блок внутренней стены СБВ	30

Обозначение	Наименование	Стр
09.00.000 СБ	Блок внутренней стены СБВ	
	Сборочный чертеж	31
10.00.000	Блок внутренней стены СБВ	32
10.00.000 СБ	Блок внутренней стены СБВ	
	Сборочный чертеж	33
11.00.000	Блок внутренней стены СБВ	34
11.00.000 СБ	Блок внутренней стены СБВ	
	Сборочный чертеж	35
12.00.000	Блок внутренней стены СБВ	36
1.134.1-11.1-12.00.000 СБ	Блок внутренней стены СБВ	
	Сборочный чертеж	37
13.00.000	Блок внутренней стены СБВ	38
13.00.000 СБ	Блок внутренней стены СБВ	
	Сборочный чертеж	39
14.00.000	Блок внутренней стены СБВ	40
14.00.000 СБ	Блок внутренней стены СБВ	
	Сборочный чертеж	41
15.00.000	Блок внутренней стены СБВ	42
15.00.000 СБ	Блок внутренней стены СБВ	
	Сборочный чертеж	43
16.00.000	Блок внутренней стены СБВ	
17.00.000	Блок внутренней стены СБВ	44
16.00.000 СБ	Блок внутренней стены СБВ	
	Сборочный чертеж -	45
17.00.000 СБ	Блок внутренней стены СБВ	
	Сборочный чертеж	46

Нач маст	Станишевский	
Н. контр	Ригер	
Гл. инж м	Панков	
ГИП	Зыкина	
Ст инж	Акимова	
Ст инж	Осина	

1.134.1-11.1-00.00.000

Содержание

Стадия	Лист	Листов
Р	1	4

ЦНИИЭП жилища

Обозначение	Наименование	Стр.
18.00.000	Блок внутренней стены СБВ	47
1.134.1-11.1-18.00.000 СБ	Блок внутренней стены СБВ	
	Сборочный чертеж	48
19.00.000	Блок внутренней стены СБВ	49
19.00.000 СБ	Блок внутренней стены СБВ	
	Сборочный чертеж	50
20.00.000	Блок внутренней стены СБВ	
21.00.000	Блок внутренней стены СБВ	51
20.00.000 СБ	Блок внутренней стены СБВ	
	Сборочный чертеж	52
21.00.000 СБ	Блок внутренней стены СБВ	
	Сборочный чертеж	53
22.00.000	Блок внутренней стены СБВ	
23.00.000	Блок внутренней стены СБВ	54
22.00.000 СБ	Блок внутренней стены СБВ	
	Сборочный чертеж	55
23.00.000 СБ	Блок внутренней стены СБВ	
	Сборочный чертеж	56
24.00.000	Блок внутренней стены СБВ	57
1.134.1-11.1-24.00.000 СБ	Блок внутренней стены СБВ	
	Сборочный чертеж	58
25.00.000	Блок внутренней стены СБВ	59
25.00.000 СБ	Блок внутренней стены СБВ	
	Сборочный чертеж	60
26.00.000	Блок внутренней стены СБВ	61
26.00.000 СБ	Блок внутренней стены СБВ	
	Сборочный чертеж	62
27.00.000	Блок внутренней стены СБВ	63
27.00.000 СБ	Блок внутренней стены СБВ	
	Сборочный чертеж	64

Обозначение	Наименование	Стр.
28.00.000	Блок внутренней стены ВПР	65
28.00.000 СБ	Блок внутренней стены ВПР	
	Сборочный чертеж	66
29.00.000	Блок внутренней стены ВПР	67
29.00.000 СБ	Блок внутренней стены ВПР	
	Сборочный чертеж	68
30.00.000	Блок внутренней стены ВПР	69
1.134.1-11.1-30.00.000 СБ	Блок внутренней стены ВПР	
	Сборочный чертеж	70
00.00.000 Д.1	Узлы I ... XIX	71
00.00.000 Д.2	Фрагмент	84
00.01.000	Блок арматурный АБ1	85
00.01.000 СБ	Блок арматурный АБ1	
	Сборочный чертеж	85
00.02.000	Блок арматурный АБ2	86
00.02.000 СБ	Блок арматурный АБ2	
	Сборочный чертеж	86
00.03.000	Блок арматурный АБ3	87
00.03.000 СБ	Блок арматурный АБ3	
	Сборочный чертеж	87
00.04.000	Блок арматурный АБ4	88
00.04.000 СБ	Блок арматурный АБ4	
	Сборочный чертеж	88
00.05.000	Блок арматурный АБ5	89
00.05.000 СБ	Блок арматурный АБ5	
	Сборочный чертеж	89

Обозначение	Наименование	Стр.
00.06.000	Блок арматурный АБ-6	90
00.06.000 СБ	Блок арматурный АБ-6.	
	сборочный чертеж.	90
00.07.000	Блок арматурный АБ 7	91
00.07.000 СБ	Блок арматурный АБ 7	
	сборочный чертеж .	91
00.08.000	Блок арматурный АБ 8	92
00.08.000 СБ	Блок арматурный АБ 8	
	сборочный чертеж	92
1.134.1-11.1-00.09.000	Блок арматурный АБ 9	93
00.09.000 СБ	Блок арматурный АБ 9	
	сборочный чертеж	93
00.10.000	Блок арматурный АБ 10	94
00.10.000 СБ	Блок арматурный АБ 10	
	сборочный чертеж	94
00.11.000	Блок арматурный АБ 11	95
00.12.000	Блок арматурный АБ 12	95
00.11.000 СБ	Блок арматурный АБ 11	
	Сборочный чертеж	98
00.12.000 СБ	Блок арматурный АБ 12	
	сборочный чертеж	97
00.13.000	Блок арматурный АБ 13	98
00.13.000 СБ	Блок арматурный АБ-13.	
	сборочный чертеж	98
00.14.000	Блок арматурный АБ 14	99
00.14.000 СБ	Блок арматурный АБ 14.	
	сборочный чертеж	99
00.15.000	Блок арматурный АБ 15	100
00.16.000	Блок арматурный АБ 16	100
00.15.000	Блок арматурный АБ 15	
	сборочный чертеж	101
00.16.000 СБ	Блок арматурный АБ 16.	
	сборочный чертеж	102
00.17.000	Блок арматурный АБ 17	103
00.17.000 СБ	Блок арматурный АБ 17.	
	сборочный чертеж	103
00.18.000	Блок арматурный АБ 18	104
00.18.000	Блок арматурный АБ 18.	
	сборочный чертеж	104
1.134.1-11.1-00.19.000	Блок арматурный АБ 19	105
00.19.000 СБ	Блок арматурный АБ 19.	
	сборочный чертеж	105
00.20.000	Блок арматурный АБ 20	106
00.20.000	Блок арматурный АБ 20.	
	сборочный чертеж	106
00.21.000	Блок арматурный АБ 21	107
00.21.000 СБ	Блок арматурный АБ 21	
	сборочный чертеж	107
00.22.000	Блок арматурный АБ 22	108
00.22.000 СБ	Блок арматурный АБ 22	
	сборочный чертеж	108
00.23.000	Блок арматурный АБ 23	109
00.23.000 СБ	Блок арматурный АБ 23	
	Сборочный чертеж	109
00.24.000	Блок арматурный АБ 24	110
00.25.000	Блок арматурный АБ 25	110
00.24.000 СБ	Блок арматурный АБ 24	
	Сборочный чертеж	111

Обозначение	Наименование	Стр
00.25.000 СБ	Блок арматурный АБ 25.	
	сборочный чертеж	112
00.26 000	Блок арматурный АБ 26	113
00 27 000	Блок арматурный АБ 27	113
0026 000 СБ	Блок арматурный АБ 26.	
	сборочный чертеж	114
00.27 000 СБ	Блок арматурный АБ 27.	
	сборочный чертеж	115
00.28 000	Блок арматурный АБ 28	116
00 29.000	Блок арматурный АБ 29	116
00 28.000 СБ	Блок арматурный АБ 28.	
	Сборочный чертеж	117
00.29 000 СБ	Блок арматурный АБ 29.	
	сборочный чертеж	118
00.30 000	Блок арматурный АБ 30	119
00.31.000	Блок арматурный АБ 31	119
00 32 000	Блок арматурный АБ 32	120
00 00 001	Петля строповочная П1; П2; П3	120
00.00.002	Петля строповочная П4	121
00 00.003	Петля строповочная П5	121
00 00 010	Каркас КР1÷КР7	122
00 00.010 СБ	Каркас КР1÷КР7.	
	сборочный чертеж	122
00.00.020	Каркас КР10÷КР23	123
00.00.020 СБ	Каркас КР10÷КР23	
	сборочный чертеж	124
00.00.030	Каркас КР25, КР26	124
00.00 040	Каркас КР30÷КР34.	125
00.00.040 СБ	Каркас КР30÷КР34	
	сборочный чертеж	125

Обозначение	Наименование	Стр
00.00.050	Каркас КР40	126
00.00 060	Каркас КР41	126
00.00 070	Каркас КР42	127
00 00 080	Каркас КР43,44	127
00 00 090	Каркас КР50,51	128
00.00 110	Каркас КР52	128
00.00120	Сетка С1,С1л	129
00.00.130	Сетка С2	129
00.00140	Сетка С5÷С7	130
00.00.150	Сетка С8, С9	130
1.134.1-11.1-00 00.160	Изделие закладное М-1	131
00.00.170	Изделие закладное М-2	131
00.00.180	Изделие закладное М-3	132
00.00 190	Изделие закладное М-4	132
1134.1-11 1-0000.000 РС	Ведомость расхода стали	135
1.134.1-11.1-00.00.000 ТУ	Технические условия	138

Инв № подл | Подпись и дата | Взам инв №

1 134 1-11.1-00.00.000

Лист 4

Копировал: Зеуд- 23880 6 Формат А3

I. Общая часть

Серия 1.134.1-11 входит в состав Общесоюзного каталога индустриальных изделий для жилищно-гражданского строительства.

Работа выполнена в соответствии с заданием Государственного комитета по гражданскому строительству и архитектуре при Госстрое СССР от 28.III.1981 г.

Согласно этого задания в проекте разработаны блоки наружных стен с двумя способами монтажа изделий: с помощью петель и с помощью захватов типа „ножницы".

Рабочие чертежи блоков внутренних стен, представленные в настоящем выпуске, предназначены для изготовления блоков, применяемых во внутренних стенах жилых домов с крупноблочными стенами высотой 5-9 этажей, строящихся во II и III климатических районах и в IВ подрайоне в обычных инженерно-геологических условиях.

Блоки внутренних стен относятся к несгораемым. Предел огнестойкости более 2 часов.

Настоящий выпуск содержит техническое описание, чертежи блоков внутренних стен, арматурных блоков, узлов, арматурных и закладных изделий и Технические условия.

Предельные несущие способности блоков при внецентренном сжатии для средних и для опорных сечений, примыкающих к горизонтальным монтажным швам, определены согласно указаниям ВСН 32-77. Значения их условно отнесены к I м длины блока.

Предельная несущая способность при внецентренном сжатии из плоскости блока средних (по высоте этажа) бетонных сечений h. представлена в табл. I и определена по по формуле $N_{ст} = K R_{пр.} \delta F_{\varphi_б}$, (I). где коэффициент K принят равным I, расчетные сопротивления бетонов приняты с учетом коэффициентов: 0,9 – для бетонных сечений и 0,85 – для расчетных комбинаций нагрузок, в состав которых не входят нагрузки малой суммарной продолжительности действия; изготовление блоков предусмотрено в горизонтальных формах.

Таблица I

Блоки	Эксцентриситет e_0, см	Несущая способность тс/м при классе бетона	
		B12,5	B15
Сплошные блоки	2,0	81,1	100,0
Блоки с проемами	2,0	46,3	56,0
Сплошные блоки лестничной клетки (с учетом эксцентриситета от опирания лестничной площадки)	3,0	67,4	84,2
С проемами (с учетом эксцентриситета от опирания лестничной площадки).	3,0	45,3	55,8

Несущую способность средних сечений блоков при других значениях эксцентриситета e_0 и для других расчетных комбинаций нагрузок следует определить в соответствии с указаниями ВСН 32-77.

Предельная несущая способность при сжатии опорных сечений стеновых блоков, представленная в табл. 2 и 3, определена по формуле:

$$N_{оп} = R_{пр} \delta F_{оп} m_ш m_{оп} / K_н \qquad (2)$$

Расчетная прочность при сжатии бетона $R_{пр} \delta$ принята такой же, как в формуле (I), коэффициент $K_н = 1$. Коэффициент $m_ш$ определен для толщины растворного шва 2 см. В табл. 2 коэффициент $m_{оп}$ при платформенном стыке (блоки высотой 2540 мм) определен раздельно для верхней и нижней опорных зон блока, примыкающих к горизонтальным опорным швам; для верхней зоны принято: зазор между панелями перекрытий, через который заполняется полость между торцами панелей, равен 3 см, для нижней зоны зазор между торцами равен 5 см, при условии качественного замоноличенного стыка раствором и двустороннем опирании панелей перекрытий; учтен коэффициент условий работы при опирании многопустотных панелей перекрытий $m_{пуст} = 0,7$ – для случая заделки пустот опорных участков панелей перекрытий

				1.134.1-11.1-00.00.000 ТО
Н контр	Ригер			ТЕХНИЧЕСКОЕ ОПИСАНИЕ
Нач.отд.	Росинский			Стадия: Р; Лист: 1; Листов: 4
ГИП	Зыкина			ЦНИИЭП жилища
ГИП	Герман			
Ст.техн	Лесникова			

в заводских условиях вкладышами из свежеотформованного бетона.

Таблица 2

Блоки	Эксцентриситет e_0, см	Несущая способность тс/м			
		Класс бетона блока В12,5 при марке раствора М100		Класс бетона блока В15 при марке раствора М150	
		верхняя зона	нижняя зона	верхняя зона	нижняя зона
Сплошные блоки	I	48,9	41,5	64,2	60,5
	2	43,6	36,8	57,2	53,7
Блоки с проемами	I	48,9	26,1	64,2	38,1
	2	43,5	23,2	57,1	33,6

В таблице 3 коэффициент m_{on} при контактном стыке блоков (блоки высотой 2980 мм и блоки лестничной клетки) определен для стыка с опорной площадкой по всей толщине стены.

Таблица 3

Блоки	Эксцентриситет e_0, см	Несущая способность тс/м	
		Класс бетона блока В12,5 при марке раствора М100	Класс бетона блока В15 при марке раствора М150
Блоки лестничной клетки	2	81,1	106,3
Сплошные	3	70,5	73,7
Блоки лестничной клетки с проемами	2	42,6	55,8
	3	37,9	38,9

Перемычки над проемами в блоках высотой 2540 мм рассчитаны на усилия от вертикальной нагрузки от перекрытия. В расчете перемычек блоков лестничной клетки учтена поперечная сила Т=2,8 тс от воздействия ветровой нагрузки на пространственную коробку здания.

При нагрузках, превышающих указанные, необходимо принимать конструктивные мероприятия по усилению опорных участков блоков или горизонтальных растворных швов.

Несущую способность опорных сечений блоков при твердении раствора при отрицательных температурах наружного воздуха и коэффициентах $m_{ш}$ и m_{on}, определенных при условиях, отличающихся от указанных выше, следует определять по ВСН 32-77.

Отделом технологии института ЦНИИЭПжилища разработан строповочный узел Х-образной формы, применяемый вместо монтажных петель для подъемно-транспортных операций бетонных и железобетонных изделий.

Научно-исследовательский институт бетона и железобетона Госстроя СССР разработал методику и провел испытания железобетонных панелей из тяжелого бетона (заключение по теме № 2-Н-2-80). На основании этого отчета НИИЖБ провел анализ прочностных характеристик узлов Х-образной формы для беспетлевого подъема изделий.

Для серийного изготовления изделий блоков внутренних стен с беспетлевым способом монтажа необходимо проведение проемочных испытаний каждого типа изделий.

Несущая способность строповочных узлов подсчитана согласно формуле НИИЖБа на выкалывание бетона захватом типа „ножницы" в железобетонных элементах толщиной $в \geqslant 20$ см $N_{расч.} < \frac{0{,}3 П R_{bt\,min}}{K_g}$,

где $N_{расч.}$ – расчетное усилие на один захват в кгс;

0,3 – безразмерный коэффициент;

$П$ – площадь проекции на нормальную к вертикальному стержню захвата плоскость условной конусной поверхности выкалывания начинающейся от точки пересечения осей вертикального и фиксирующего наклонного стержней захвата, при угле наклона образующей конуса к оси вертикального стержня, равном 45°;

$$П = 4\,h^2\ см^2 \text{ при } в \geqslant 2h,$$
$$П = 2\,вh\ см^2 \text{ при } в \leqslant 2h;$$

h – размер от поверхности блока до точки пересечения осей стержней захвата;

$R_{bt\,min}$ – расчетное сопротивление бетона при растяжении в кгс/см² с учетом кубиковой прочности бетона R_{min} в момент распалубки.

$$R_{p\,min} = R_p \frac{R_{min}}{R}$$

$K_g = 1{,}5$ – безразмерный коэффициент динамичности.

Инв. № подл. | Подпись и дата | Взам. инв. №

Расчет нормальных и косых сечений железобетонных элементов проведен с учетом ослабления, вызванного наличием пустот под захваты типа „ножницы".

Строповочные узлы подлежат экспериментальной проверке до массового изготовления изделий.

Несущая способность узлов для беспетлевого монтажа панелей внутренних стен, тс

Таблица 4

Несущая способность захвата, т	h, см	Бетон класса В12,5 = 4,45 кг/см²	Бетон класса В15 = 5,25 кг/см²
		в < 2h	П = 2в h
1,6	15,5	0,6	0,7
		в < 2h	П = 2в h
2,0	30	1,15	1,37

2. Конструкция блоков.

Изготовление блоков предусмотрено из тяжелого бетона классов В12,5 или В15. Класс бетона принимается в зависимости от расчетной нагрузки на блоки в конструкции здания (на чертежах условно показан класс бетона В12,5).

Блоки запроектированы с учетом изготовления их в стальных формах в вертикальном положении. Распалубка и извлечение из формы может производиться при достижении бетоном прочности не менее 70%, но не ниже 9,8 МПа (100 кгс/см²).

Блоки армируются плоскими каркасами, собираемыми в пространственный арматурный блок до установки в форму.

Изготовление каркасов и сборку арматурного блока следует производить контактной точечной электросваркой в соответствии с требованиями ГОСТ 10922-75 и СН 393-78 „Указания по сварке арматуры и закладных деталей железобетонных конструкций", ГОСТ 14098-85.

Закладные изделия предназначены для восприятия усилий, которые могут возникнуть при монтаже здания.

Размеры пластин закладных изделий приняты в соответствии с „Руководством по проектированию бетонных и железобетонных конструкций из тяжелого бетона (без предварительного напряжения)" 1978 г. из условия размещения анкеров и монтажных (соединительных) элементов; толщина пластин – из условия свариваемости при различных способах приварки анкеров. Длина анкеров принята конструктивно. Соединение пластин с анкерами рекомендуется осуществлять контактной рельефно-точечной сваркой. Допускается применение и других видов сварки при соблюдении соответствующих технических условий. При применении дуговой сварки толщину пластин в закладных деталях следует принимать 8 мм.

Заводу-изготовителю необходимо предусмотреть мероприятия для фиксации закладных деталей при установке их в формы в соответствии с принятой на заводе технологией.

Для предохранения от коррозии при транспортировании и хранении готовой продукции на складах лицевые поверхности закладных деталей должны быть покрыты антикоррозийной обмазкой слоем 0,5 мм.

Приварку поперечных стержней к строповочным петлям производить только контактной точечной сваркой.

При освоении производства блоков или изменении технологии их изготовления следует проводить испытания блоков и оценку их прочности по ГОСТ 8829-85 „Изделия железобетонные сборные. Методы испытаний и оценки прочности, жесткости и трещиностойкости". Схемы испытаний согласовываются с проектной организацией, разрабатывающей проект здания.

Отпускная прочность бетона блоков должна составлять не ниже 100% от проектной. В тех случаях, когда по условиям монтажа здания своевременно обеспечивается необходимое приращение прочности бетона блоков допускается поставлять блоки с прочностью бетона ниже проектной, но не ниже 70%.

При изготовлении блоков со строповочными узлами для беспетлевого подъема, транспортирования и монтажа, строповочные отверстия под захват типа „ножницы" образовываются в блоках с помощью пустообразователей конической формы со шлифованной поверхностью согласно строповочного узла.

Перед формовкой их поверхности покрывают густой смазкой (петролатумом, солидолом), пустообразователи закрепляются к

23880 9

бортоснастке. По окончании термообработки пустообразователи извлекают из затвердевшего бетона.

3. Маркировка изделий.

Маркировка изделий принята в соответствии с ГОСТ 23009-78.

Марка изделия состоит из 3-х буквенно-цифровых групп, разделенных дефисами.

Первая группа характеризует тип блока, а также определяют его габариты: длину, высоту и толщину в дм;

Вторая группа характеризует вид бетона;

Третья группа характеризует дополнительные признаки: конфигурацию блока, тип дверного проема, длину простенка, наличие подрезки для опирания перемычки, зеркальность и пригодность для беспетлевого монтажа - в соответствии с таблицей 5.

При отсутствии конкретного признака, указанного в таблице 5, и наличии последующих вместо приведенных цифровых индексов ставится 0.

Например: СБВ 9.26.2-Т-1.0.0.0.5

СБВ - стеновой блок внутренний;

9.26.2 - длиной 9дм, высотой 26дм, толщиной 2дм;

1.0.0.0.5 - глухой, без дверного проема, без подрезки, беспетлевой вариант.

Цифры, определяющие конкретную марку блока

Таблица 5

Конфигурация блока		Тип дверного проема: 880	Тип дверного проема: 60 800 60	Тип дверного проема: 1200	Длина меньшего простенка: 340	430	470	540	730	790	830	Наличие подрезки для опирания перемычки по верхнему торцу: с одной стороны	с двух сторон	Блок левый	Беспетлевой вариант блоков	Примеры маркировки
		1	2	3	1	2	3	4	5	6	7	1	2	1		
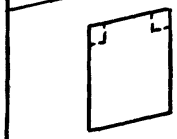	1	1	—		1	—	—	—	—	—	—	1	2	—	5	СБВ 9.26.2-Т-1 СБВ 12.26.2-Т-1.002 СБВ 9.26.2-Т-1.0005 СБВ 12.26.2-Т-1.0025
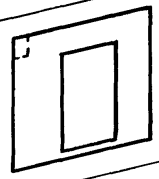	2	1	—	3	1	2	3	—	5	6	—	1	—	—	5	СБВ 21.26.2-Т-2.1.1 СБВ 25.26.2-Т-2.3.3.1 СБВ 21.26.2-Т-2.1.1.1.5 СБВ 25.26.2-Т-2.3.3.1.5
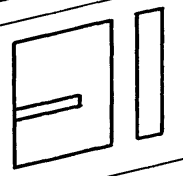	3	—	—	—	—	—	—	—	—	—	—	—	—	1	5	СБВ 12.28.2-Т-3 СБВ 12.28.2-Т-3.0.5 СБВ 21.28.2-Т-3.1 СБВ 21.28.2-Т-3.1.5
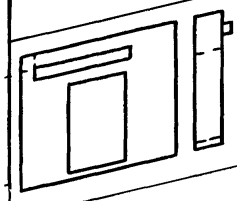	4	—	2	3	—	—	—	4	—	—	7	1	—	1	5	СБВ 27.28.2-Т-4.2.7.1 СБВ 27.28.2-Т-4.2.7.0.1.5 СБВ 27.28.2-Т-4.3.4.1.1 СБВ 27.28.2-Т-4.3.4.1.1.5
	5														5	ВПР 14.3.2-Т-5 ВПР 14.3.2-Т-5.5

Обозначение	Марка блока: петлевой вариант	Марка блока: беспетлевой вариант	Эскиз	Геометрические характеристики: длина L, мм	Геометрические характеристики: длина выреза a, мм	Показатели расхода материалов: петлевой и беспетлевой вар-т: объем бетона, м³	Показатели расхода материалов: петлевой вариант: расход стали, кг: натуральн. / приведен.	Показатели расхода материалов: беспетлевой вариант: расход стали, кг: натуральн. / приведен.	Масса, кг	№ стр.
1.134.1-11.1-01.00.000(-01)	СБВ 9.26.2-Т-1	СБВ 9.26.2-Т-1.000.5	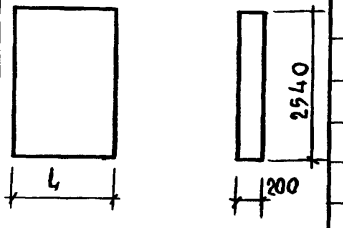	880	—	0,43	2,78 / 12,02	7,96 / 10,20	1075	16,17
-02.00.000(-02)	СБВ18.26.2-Т-1	СБВ18.26.2-Т-1.000.5		1780	—	0,88	11,69 / 14,46	9,09 / 11,86	2215	19,18
-02.00.000(-03)	СБВ18.26.2-Т-1	СБВ24.26.2-Т-1.000.5		2380	—	1,19	16,53 / 20,45	11,53 / 15,45	2970	19,18
-04.00.000(-01)	СБВ 9.26.2-Т-1.00.1	СБВ 9.26.2-Т-1.00.1.5	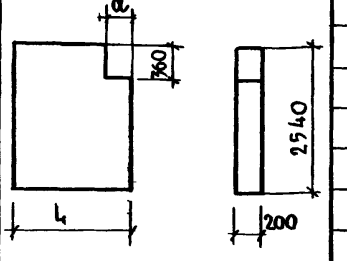	880	300	0,42	9,20 / 11,64	7,38 / 9,82	1040	22,23
-03.00.000(-01)	СБВ12.26.2-Т-1.0.0.1	СБВ12.26.2-Т-1.00.1.5		1180	300	0,57	10,27 / 12,90	7,77 / 10,40	1420	20,21
-06.00.000(-01)	СБВ15.26.2-Т-1.0.0.1	СБВ15.26.2-Т-1.00.1.5		1480	300	0,72	11,74 / 15,01	9,14 / 12,41	1810	26,27
-07.00.000(-01)	СБВ18.26.2-Т-1.0.0.1	СБВ18.26.2-Т-1.00.1.5		1780	300	0,87	12,11 / 15,55	9,51 / 12,95	2180	28,29
-08.00.000(-01)	СБВ24.26.2-Т-1.0.0.1	СБВ24.26.2-Т-1.00.1.5		2380	300	1,18	14,88 / 19,14	11,24 / 15,50	2940	30,31
-09.00.000(-01)	СБВ25.26.2-Т-1.0.0.1	СБВ25.26.2-Т-1.00.1.5		2500	260	1,24	16,39 / 20,73	11,39 / 15,73	3100	32,33
-05.00.000(-01)	СБВ12.26.2-Т-1.0.0.2	СБВ12.26.2-Т-1.00.2.5	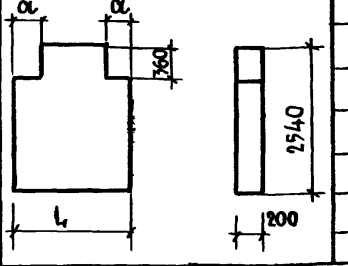	1180	300	0,56	9,47 / 12,24	6,87 / 9,64	1390	24,25

Нач.м.5	Станищевский	
Н.контр.	Ригер	
Гл.инж.м.	Панков	
Гип	Зыкина	
Ст.инж.	Акимова	
Ст.инж.	Бабинская	

1.134.1-11.1-00.00000 НИ

Номенклатура блоков

Стадия	Лист	Листов
Р	1	3

ЦНИИЭП жилища г. Москва

Инв.№ подл. | Подпись и дата | Взам.инв.№

Обозначение	Марка блока: Петлевой вариант	Марка блока: Беспетлевой вариант	Эскиз	Геометрические характеристики: Длина l, мм	Геометрические характеристики: Длина выреза a, мм	Показатели расхода материалов: Петлевой и беспетлевой вариант, Объем бетона, м³	Показатели расхода материалов: Петлевой вариант, Расход стали, кг (натуральных / приведен.)	Показатели расхода материалов: Беспетлевой вариант, Расход стали, кг (натуральных / приведен.)	Масса, кг	№ стр.
1.134.1-11.1-10.00.000(-01)	СБВ 18.26.2-Т-2.1.2	СБВ 18.26.2-Т-2.1.2.0.5	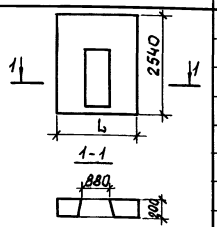	1780	–	0,51	37,70 / 51,71	35,10 / 49,11	12,72	34,35
-11.00.000(-01)	СБВ 24.26.2-Т-2.1.5	СБВ 24.26.2-Т-2.1.5.0.5		2380	–	0,82	27,76 / 37,84	25,16 / 35,24	20,40	36,37
-12.00.000(-01)	СБВ 21.26.2-Т-2.1.1.1	СБВ 21.26.2-Т-2.1.1.1.5	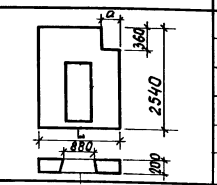	2080	210	0,65	33,69 / 46,30	30,98 / 43,59	1632	38,39
-14.00.000(-01)	СБВ 24.26.2-Т-2.1.1.1	СБВ 24.26.2-Т-2.1.1.1.5		2380	310	0,80	34,34 / 47,25	31,63 / 44,54	1990	42,43
-13.00.000(-01)	СБВ 25.26.2-Т-2.1.6.1	СБВ 25.26.2-Т-2.1.6.1.5		2500	260	0,86	30,76 / 42,15	28,16 / 39,55	2150	40,41
-15.00.000(-01)	СБВ 25.26.2-Т-2.3.3.1	СБВ 25.26.2-Т-2.3.3.1.5	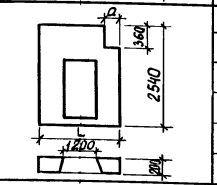	2500	260	0,72	35,85 / 49,47	33,25 / 46,87	1810	44,45
-16.00.000(-01)	СБВ 9.28.2-Т-1	СБВ 9.28.2-Т-1.0.0.0.5	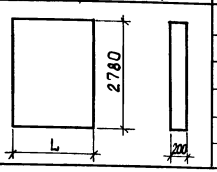	880	–	0,47	11,20 / 13,75	9,38 / 11,93	1180	46,47
-19.00.000(-02)	СБВ 15.28.2-Т-1	СБВ 15.28.2-Т-1.0.0.0.5		1480	–	0,81	15,40 / 18,82	11,23 / 14,65	2012	51,52
-19.00.000-01(-03)	СБВ 18.28.2-Т-1	СБВ 18.28.2-Т-1.0.0.0.5		1780	–	0,97	15,24 / 18,83	11,60 / 15,19	2420	51,52
-17.00.000(-01)	СБВ 24.28.2-Т-1	СБВ 24.28.2-Т-1.0.0.0.5		2380	–	1,30	11,43 / 22,88	13,43 / 17,88	3260	48,46

1.134.1-11.1-00.00.000 НИ

Лист 2

Обозначение	Марка блока: петлевой вариант	Марка блока: беспетлевой вариант	Эскиз	Геометрические характеристики: длина L, мм	Геометрические характеристики: длина выреза a, мм	Показатели расхода материалов: петлевой и беспетлевой вариант, объем бетона, м³	Петлевой вариант, расход стали, кг: натуральн / приведен	Беспетлевой вариант, расход стали, кг: натуральн / приведен	Масса, кг	№ стр
1.134.1-11.1-18.00.000 (-01)	СБВ 9 28 2-Т-1001	СБВ 9.28.2-Т-1001.5	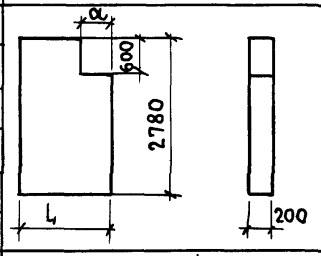	880	300	0,45	10,62 / 13,36	8,80 / 11,54	1130	49,50
-22.00.000 (-01)	СБВ 12.28 2-Т-3	СБВ 12 28 2-Т-3.0 5	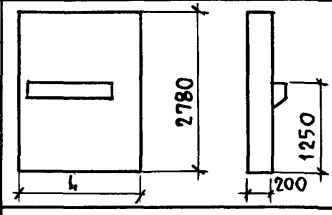	1180	—	0,66	24,64 / 32,67	22,14 / 30,17	1640	56,57
-23.00.000 (-01)	СБВ 12.28 2-Т-3.1	СБВ 12.28 2-Т-3.1.5		1180	—	0,66	24,64 / 32,67	22,14 / 30,17	1640	56,58
-20.00.000 (-01)	СБВ 21.28.2-Т-3	СБВ 21.28 2-Т-3 0,5		2080	—	1,17	29,49 / 39,19	25 85 / 35 55	2915	53,54
-21.00.000 (-01)	СБВ 21.28.2-Т-3 1	СБВ 21.28.2-Т-3 1.5		2080	—	1,17	29,49 / 39,19	25 85 / 35 55	2915	53,55
-26.00.000 (-01)	СБ В 27.28 2-Т-4.2.7.1	СБВ 27.28.2-Т-4.2.7.1.0.5	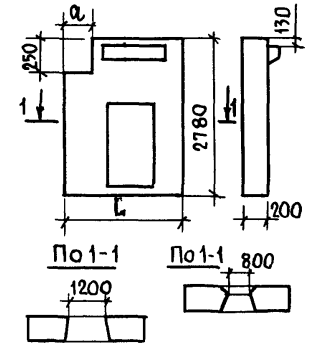	2680	100	1 15	44,92 / 60,61	41,28 / 56,97	2470	63,64
-27.00.000 (-01)	СБ В 27 28.2-Т-4.2.7.1.1	СБВ.27.28.2-Т-4.2.7.1.1.5		2680	100	1 15	44,92 / 60,61	41,28 / 56,97	2470	65,66
-24.00.000 (-01)	СБВ 27 28,2-Т-4 3 4 1	СБВ 27.28.2-Т-4 3 4 1.0.5		2680	100	4.09	43,74 / 58,93	40,10 / 55,29	2865	59,60
-25.00.000 (-01)	СБВ 27 28 2-Т-4 3 4 1.1	СБВ 27. 28.2-Т-4 3.4.1.1.5		2680	100	4 09	43,74 / 58,93	40,10 / 55,29	2865	61,62
-28.00.000 (-01)	ВПР 14 3 2-Т-5	ВПР 14 3.2-Т-5.5	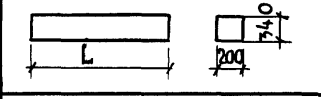	1400	—	0.09	5,83 / 7,57	5,07 / 6,81	230	67,68
-29.00.000 (-01)	ВПР 15 3.2-Т-5	ВПР 15 3 2-Т-5.5		1480	—	0 10	5,87 / 6,63	5,11 / 5,87	240	69,70
-30.00.000 (-01)	ВПР 15 6.2-Т-5	ВПР 15 6.2-Т-5 5	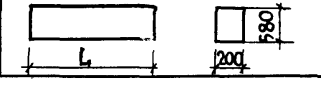	1500	—	0 17	7,49 / 9,64	6,73 / 8,88	425	71,72

1.134.1-11.1-00.00.000 НИ

Лист 3

Копировал: Зуф- 23880 14 Формат 12

Инв. № подл. | Подпись и дата | Взам. инв. №

Формат	Зона	Поз	Обозначение	Наименование	Кол	Примечание
				Документация		
А3			1.134.1-11.1-01.00.00 СБ	Сборочный чертеж		
А3			1.134.1-11.1-00.00.000 Д1	Узлы I...XXX		
А3			00.00.000 Д2	Фрагмент		
А3			1.134.1-11.1-00.00.000 ТО	Техническое описание		
А3			1.134.1-11.1-00.00.00 РС	Ведомость расхода стали		
				Сборочные единицы		
А4		3	00.00.160	Изделие закладное М-1	4	
А4		4	00.00.170	Изделие закладное М-2	2	
				Материал		
Бт				Бетон класса В 12,5	0,43	м³
			Переменные данные	**для исполнений**		
			1.134.1-11.1-01.00.000	СБВ 9.26.2-Т-1		
				Сборочные единицы		
А4		1	00.01.000	Блок арматурный		
				АБ1	1	

Нач. м.5	Станишевский		
Н. контр.	Ригер		
Гл. инж. м.	Панков		
Гип	Зыкина		
Ст. инж.	Акимова		
Ст. инж.	Осина		

1.134.1-11.1-01.00.000

Блок внутренней стены СБВ

Стадия	Лист	Листов
Р	1	2

ЦНИИЭП жилища г. Москва

Копировал

Формат 11

Формат	Зона	Поз	Обозначение	Наименование	Кол	Примечание
				Детали		
А4		2	1.134.1-11.1-00.00.001	Петля строповочная П-1	1	
			1.134.1-11.1-01.00.000-01	СБВ 9.26.2-Т-1.0005		
				Сборочные единицы		
А4		1	00.01.000	Блок арматурный		
				АБ1	1	

Взам. инв. №

Подпись и дата

Инв. № подл.

1.134.1-11.1-01.00.000

Лист 2

Копировал: Зуд - 23880 15

Формат 11

Рис. 1

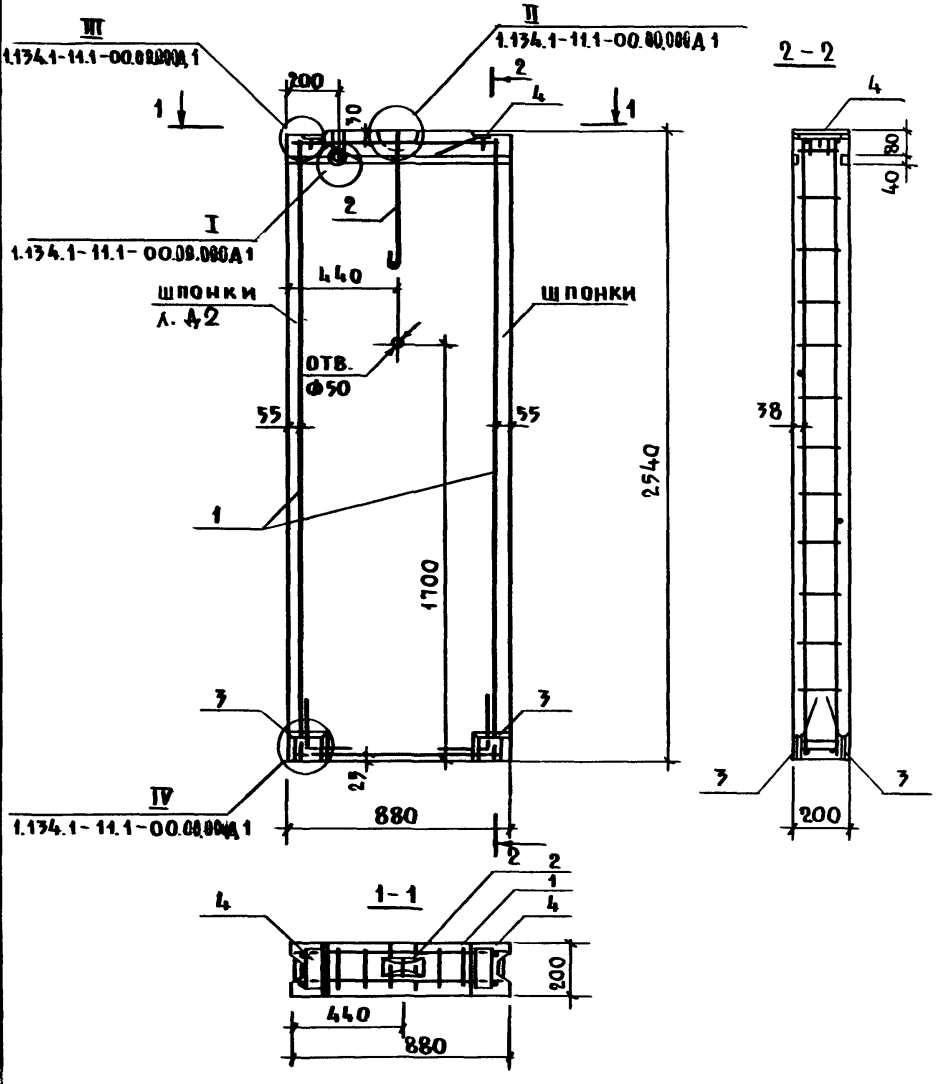

Рис. 2

ОСТАЛЬНОЕ СМ. РИС. 1

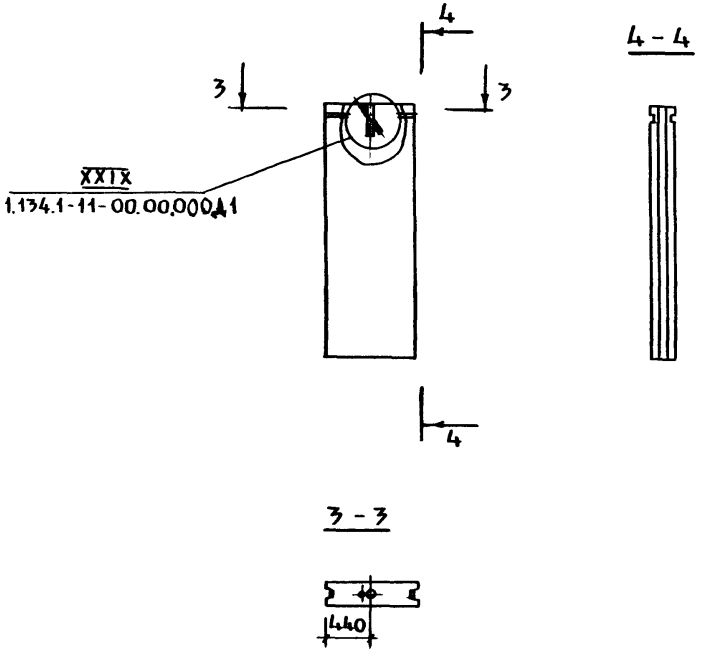

Обозначение	Марка	Рис.	Масса, кг
1.134.1-11.1-01.00.000	СБВ 9.26.2-Т-1	1	1075
-01	СБВ 9.26.2-Т-1.0.0.5	2	1075

Нач м 5	Станишевский	
Н. контр.	Ригер	
Гл. инж. м	Панков	
Гип	Зыкина	
Ст. инж.	Акимова	
Ст. арх.	Линк	

1.134.1-11.1-01.00.000 СБ

Блок внутренней стены СБВ

Сборочный чертеж

Стадия	Масса	Масштаб
Р	см	1:20
	табл	1:50

Лист | Листов 1

ЦНИИЭП жилища г. Москва

Инв № подл. | Подпись и дата | Взам. инв. №

Копировал: Зап-23880 16 Формат 12

Формат	Зона	Поз	Обозначение	Наименование	Кол.	Примечание
				Документация		
А3			1.134.1-11.1-02.00.000СБ	Сборочный чертеж		
А3			1.134.1-11.1-00.00.000 Д1	Узлы I ÷ XXX		
А3			00.00.000 Д2	Фрагмент		
А3			1.1341-11.1-00.00.00 ОТО	Техническое описание		
А3			1 1341-11.1-00.00.0 00 РС	Ведомость расхода стали		
				Сборочные единицы		
А4		3	00 00 160	Изделие закладное М-1	4	
А5		4	00 00 170	Изделие закладное М-2	2	
			Переменные данные	для исполнений		
			1.1341-11.1-02.00.00	СБВ 18.26 2-Т-1		
				Сборочные единицы		
4		1	00 02.000	Блок арматурный		
				АБ2	1	
				Детали		
4		2	00 00. 001	Петля строповочная П-1	2	
				Материал		
4				Бетон класса В12,5	0,88	м³
			02.00.000-01	СБВ 18.26 2-Т-1.00.1.5		
				Сборочные единицы		
А4		1	00.02.000	Блок арматурный		
				АБ2	1	

Нач м 5	Станишевский		1.134.1-11.1-02.00.000			
Контр.	Ригер		Блок внутренней стены СБВ	Стадия	Лист	Листов
Инж м.	Панков			Р	1	2
ИП	Зыкина			ЦНИИЭП жилища г. Москва		
Т. инж	Акимова					
Т. инж.	Осина					

Копировал: Формат 11

Формат	Зона	Поз	Обозначение	Наименование	Кол.	Примечание
				Материал		
Б4				Бетон класса В125	0,88	м³
			1.134.1-11.1-02.00.000-02	СБВ 24.26.2-Т-1		
				Сборочные единицы		
А4		1	00.02.000	Блок арматурный		
				АБ2	1	
				Детали		
А4		2	00.00.00.1-01	Петля строповочная П-2	2	
				Материал		
Б4				Бетон класса В 125	1,19	м³
			02.00.000-03	СБВ 24.26.2-Т-1.00.0.5		
				Сборочные единицы		
А4		1	00.02.000	Блок арматурный		
				АБ2	1	
				Материал		
Б4				Бетон класса В 125	1,19	м³

Взам инв № | Подпись и дата | Инв № подл.

1.134.1-11.1-02.00.000	Лист 2

Копировал: 23880 17 Формат 11

Рис. 1

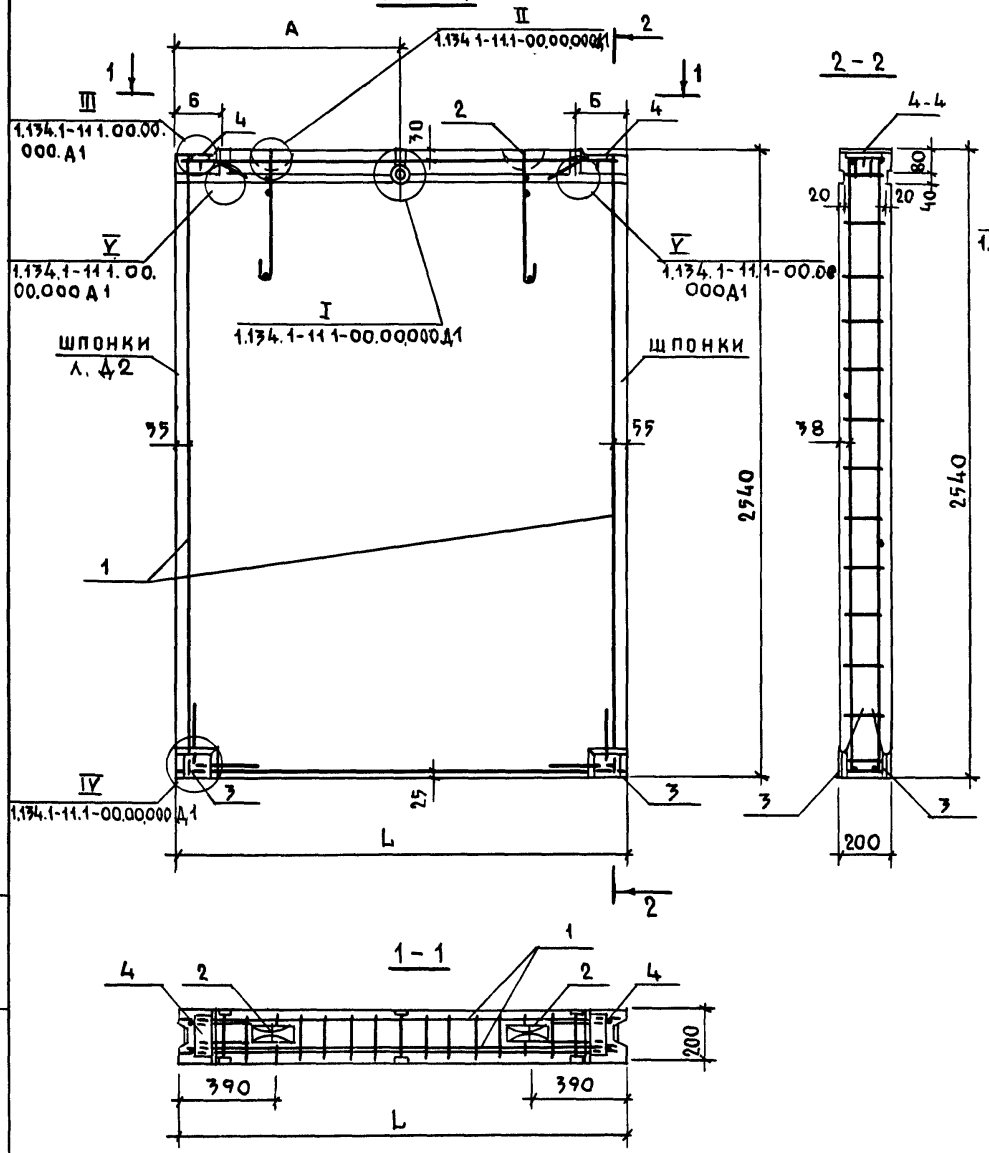

Рис. 2

ОСТАЛЬНОЕ СМ РИС 1

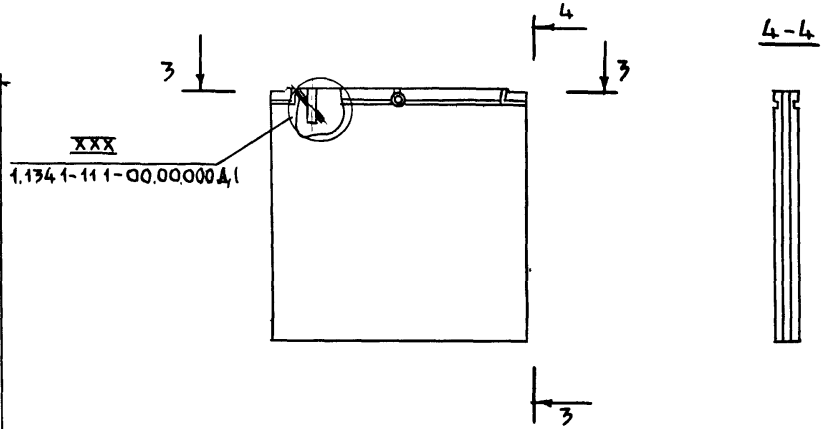

Разбивку шпонок см 1.134.1-111-00.00.000 Д2

Узлы I и II см. 1.134.1-111-00.00.000 Д1 лист 1.

Узлы III и IV см. 1.134.1-11.1-00.00.000 Д1 лист 2.

Обозначение	Марка	Рис.	L, мм	A, мм	Б, мм	Масса, кг
1.134.1-11.1-02.00.000	СБВ 18.26.2-Т-1	1	1780	885	200	2215
-01	СБВ 24.26.2-Т-1		2380	1190	500	2970
-02	СБВ 18.26.2-Т-1.0005	2	1780	885	200	2215
-03	СБВ 24.26.2-Т-1.0005		2380	1190	500	2970

Нач МС	Станишевский	
Н контр	Ригер	
Гл инж пр	Панков	
Гип	Зыкина	
Ст инж	Акимова	
Ст арх	Линк	

1.134.1-11.1-02.00.000 СБ

Блок внутренней стены СБВ

Сборочный чертеж

Стадия	Масса	Масштаб
Р	см. табл.	1:20 1:50
Лист	Листов 1	

ЦНИИЭП жилища г. Москва

Инв № подл. | Подпись и дата | Взам. инв №

Копировал зак. 23880 18 Формат 12

Формат	Зона	Поз	Обозначение	Наименование	Кол.	Примечание
				Документация		
А3			1.134 1-11.1-03.000.00 СБ	Сборочный чертеж		
А3			1.134 1-111-0000.000 Д1	Узлы I... XXX		
А3			0000000 Д2	Фрагмент		
А3			1134.1-111-0000.000 ТО	Техническое описание		
А3			1.1341-111-0000.000 РС	Ведомость расхода стали		
				Сборочные единицы		
А4		3	0000160	Изделие закладное М-1	2	
А4		4	0000170	Изделие закладное М-2	2	
				Детали		
Б4		5		Пробка деревянная		
				Ф50, ℓ=120 мм	2	
				Материалы		
Г4				Бетон класса В125	0,57	м^3

Нач. м.з	Станишевский	1.134.1-11.1-03.00000	
Н. контр.	Ригер		
Гл. инж. м	Панков	Блок внутренней стены СБВ	Стадия: Р; Лист: 1; Листов: 2
ГИП	Зыкина		
Ст. инж.	Акимова	ЦНИИЭП жилища г. Москва	
Ст. инж.	Осина		

Копировал: Формат 11

Формат	Зона	Поз.	Обозначение	Наименование	Кол.	Примечание
			Переменные данные для исполнений			
			1.1341-11.1-03.00.000	СБВ 12 26.2-Т-1.001		
				Сборочные единицы		
А4		1		Блок арматурный		
			00.04.000	АБ4	1	
				Детали		
А4		2	0000.001-01	Петля строповочная П-2	1	
			03.00.000-01	СБВ 12 26.2-Т-1.0015		
				Сборочные единицы		
А4		1	0004.000	Блок арматурный		
				АБ4	1	

Инв. № подл. | Подпись и дата | Взам. инв. №

1.134.1-11.1-03.00.000	Лист 2

Копировал: Зар 23880 19 Формат 11

Рис. 1

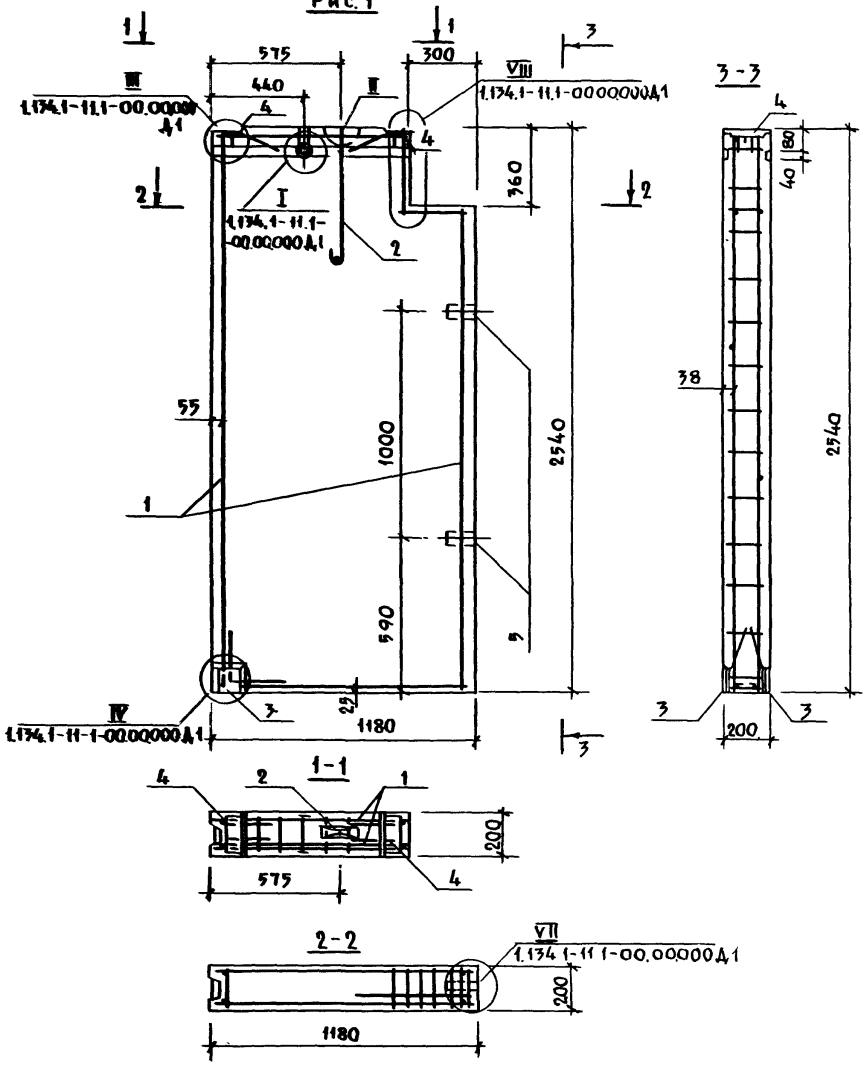

Рис. 2

Остальное см. рис. 1

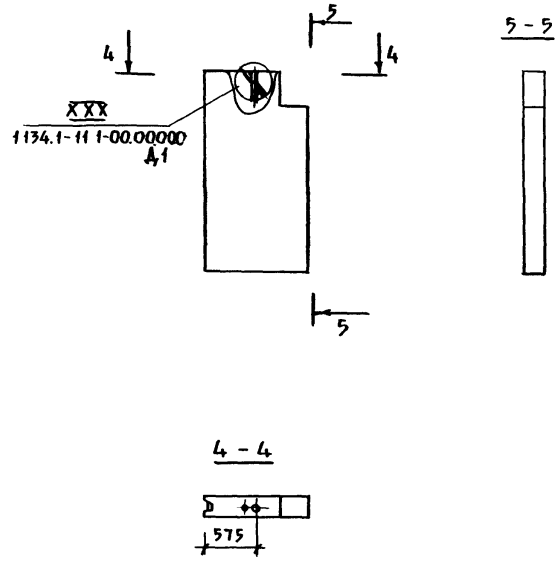

Обозначение	Марка	Рис	Масса, кг
1.134.1-11.1-03.00000	СБВ 12.26.2-Т-1.00.1	1	1420
-01	СБВ 12.26.2-Т-1.00.1.5	2	1420

1.134.1-11.1-03.00000 СБ

Блок внутренней стены СБВ

Сборочный чертеж

Нач. м.5	Станишевский	
Н. контр.	Ригер	
Гл. инж. м.	Панков	
Гип	Зыкина	
Ст. инж.	Акимова	
Ст. арх.	Линк	

Стадия	Масса	Масштаб
Р	см.	1:20
	табл.	1:50
Лист	Листов 1	

ЦНИИЭП жилища г. Москва

Копировал: Зак. 23880 20 Формат 12

Инв. № подл. | Подпись и дата | Взам. инв. №

Формат	Зона	Поз	Обозначение	Наименование	Кол.	Примечание
				Документация		
А3			1.134.1-11.1-04.00.000 СБ	Сборочный чертеж		
А3			1.134.1-11.1-00.00.000 Д1	Узлы 1... XXX		
А3			00 00 000 Д2	Фрагмент		
А3			1.134.1-11.1-00.00.000 ТО	Техническое описание		
А3			1.134.1-11 1-00.00.000 РС	Ведомость расхода стали		
				Сборочные единицы		
А4		3	00.00.160	Изделие закладное М1	2	
А4		4	00 00.170	Изделие закладное М-2	2	
				Детали		
Б4		5		Пробка деревянная		
				ф50 ℓ = 120 мм	2	
			Переменные данные для исполнений			
			1.134.1-11.1-04.00.000	СБВ 9.26.2-Т-1.0.0.1		
				Сборочные единицы		
А4		1	00.05.000	Блок арматурный		
				АБ5	1	

Инв. № подл. | Подпись и дата | Взам. инв. №

Нач мас	Сташшевский		1.134.1-11.1-04.00.000
Н. контр	Риегер		
Гл. инж. м	Панков		Блок внутренней стены СБВ
ГИП	Зыкина		Стадия: Р; Лист: 1; Листов: 2
Ст инж	Якимова		ЦНИИЭП жилища г. Москва
Ст инж	Осина		

Формат	Зона	Поз	Обозначение	Наименование	Кол	Примечание
				Детали		
А4		2	1.134.1-11 1-00.00.001	Петля строповочная П-1	1	
				Материал		
Б4				Бетон класса В 12,5	0,42	м³
			04.00 000-01	СБВ 9.26.2-Т-1.0.01.5		
				Сборочные единицы		
А4		1	00.05.000	Блок арматурный АБ5	1	
				Материал		
Б4				Бетон класса В 12,5	0,42	м³

Инв. № подл. | Подпись и дата | Взам. инв. №

1.134.1-11.1-04.00.000 Лист 2

Рис 1

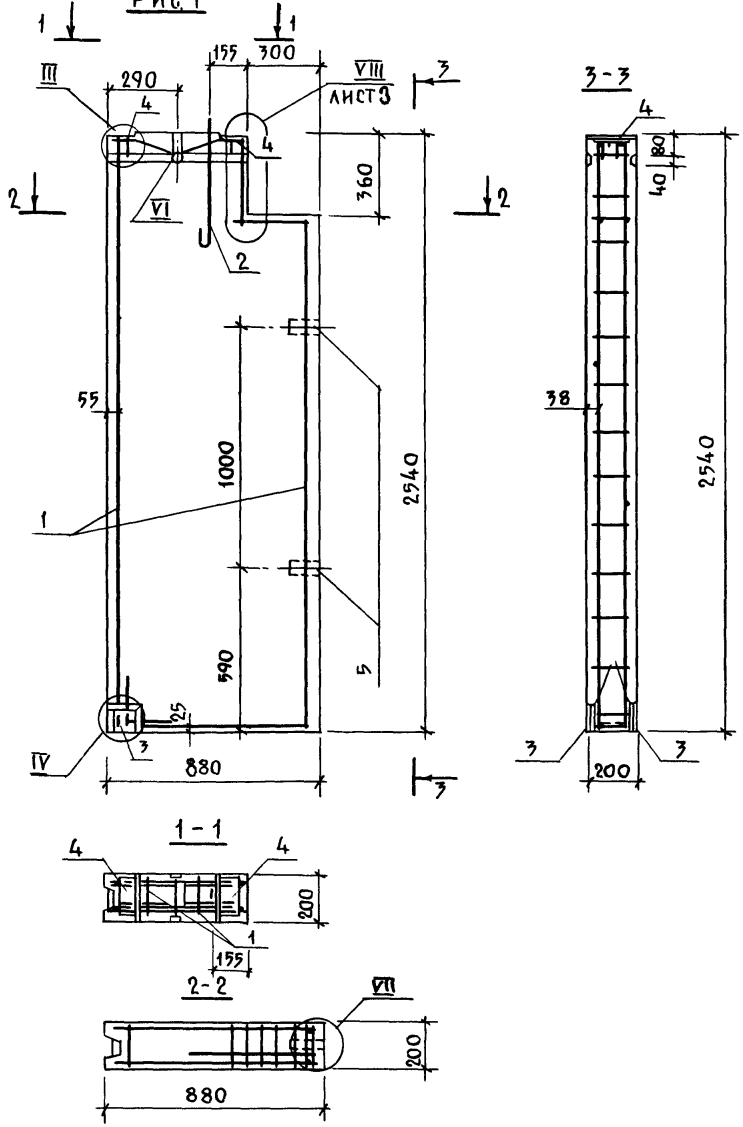

Рис 2

Остальное см рис. 1

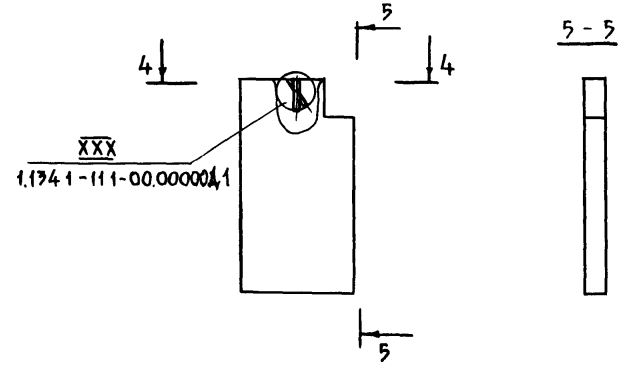

Обозначение	Марка	Рис	Масса, кг
1.134.1-11.1-04.00.000	СБВ 9.26.2-Т-1.0.0.1	1	1040
-01	СБВ 9 26.2-Т.-1.0 0.1.5	2	1040

1.134.1-11.1-04.00.0 0 СБ

Нач м.5	Станишевский	
Н контр	Ригер	
Гл инж м	Панков	
Гип	Зыкина	
Ст. инж	Акимова	
Ст. арх.	Линк	

Блок внутренней стены СБВ
Сборочный чертеж

Стадия	Масса	Масштаб
Р	см.	1:20
	табл.	1:50
Лист	Листов	

ЦНИИЭП жилища г Москва

Копировал. Зоф 23880 22 Формат 12

Инв. № подл. | Подпись и дата | Взам. инв. №

Формат	Зона	Поз.	Обозначение	Наименование	Кол.	Примечание
				Документация		
А3			1.1341-11.1-05 000 00 СБ	Сборочный чертеж		
А3			1.1341-11.1-00 000.00 Д1	Узлы I... XXX		
А3			00 000.00 Д2	Фрагмент		
А3			1.1341-11 1-00 00.000 ТО	Техническое описание		
А3			1 1341-111-00.00.000 РС	Ведомость расхода стали		
				Сборочные единицы		
А4		4	1 1341-11.1- 00.00.170	Изделие закладное М-2	2	
				Детали		
Б4		5		Пробка деревянная		
				Ф50; ℓ=120мм	4	
				Материал		
Б4				Бетон класса В125	0,56	м³
			Переменные данные	**для исполнений**		
			1.134.1-11.1- 05 00.000	СБВ 12.26.2-Т-1.0.0.2		
				Сборочные единицы		
А3		1	00.10 000	Блок арматурный		
				АБ10	1	

Нач м 5	Станишевский		1.134.1-11.1-05.00.000
Н контр.	Ритер		
Гл инж.м	Панков		Блок внутренней стены СБВ
Гип	Зыкина		Стадия: Р; Лист: 1; Листов: 2
Ст инж	Акимова		ЦНИИЭП жилища г Москва
Ст инж.	Осина		

Копировал Формат 11

Формат	Зона	Поз	Обозначение	Наименование	Кол	Примечание
				Детали		
А4		2	1.1341-111-00 00 001-02	Петля строповочная П-3	2	
			1.134.1-111-05 0000 0-01	СБВ 12 26.2-Т-1.00.25		
				Сборочные единицы		
А4		1	0010 000	Блок арматурный		
				АБ10	1	

Инв № подл. | Подпись и дата | Взам инв №

1134.1-11 1-05 00.000 Лист 2

Копировал Зер- 23880 23 Формат 11

Рис. 1

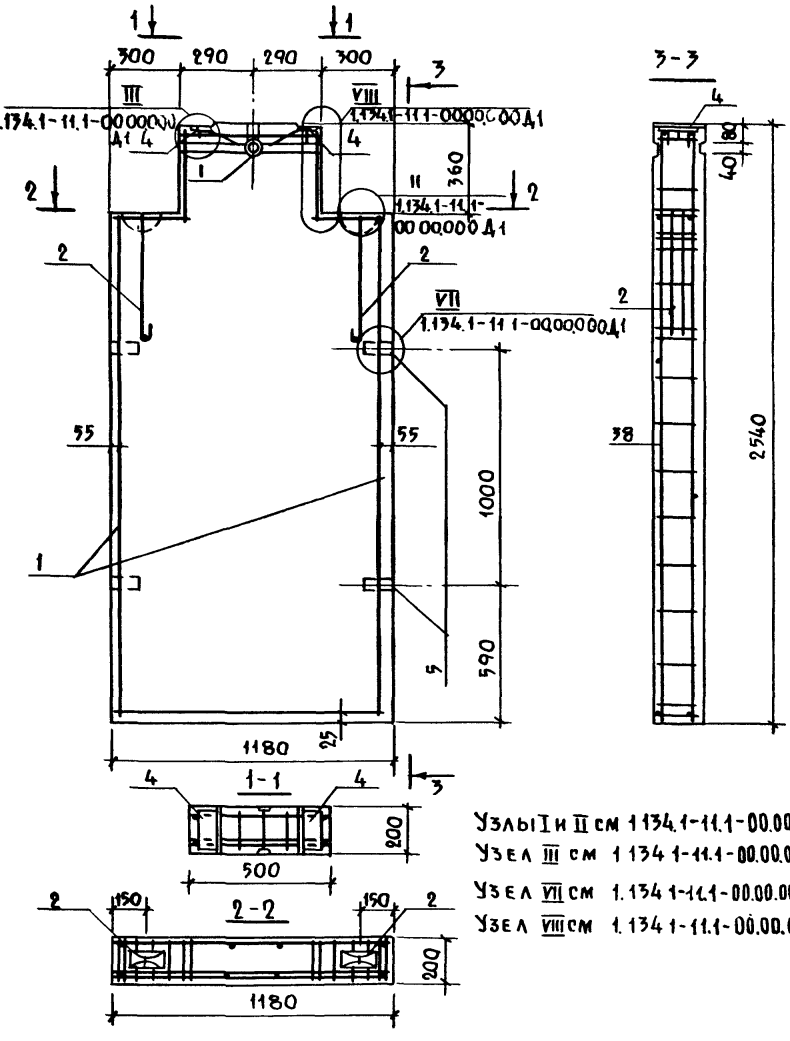

Рис. 2

Остальное см рис. 1

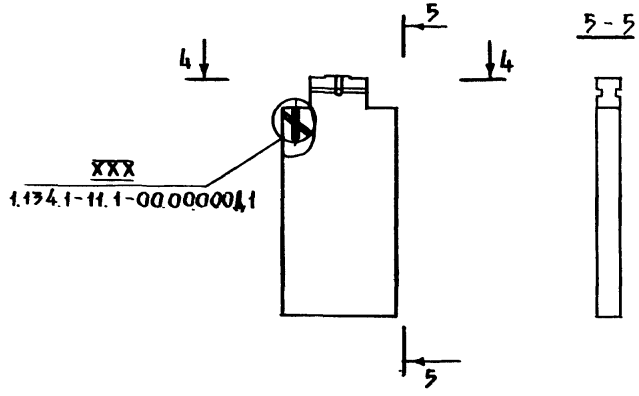

Узлы I и II см 1.134.1-11.1-00.00.000Д1 л.1
Узел III см 1.134.1-11.1-00.00.000Д1 л.2
Узел VII см 1.134.1-11.1-00.00.000Д1 л.3
Узел VIII см 1.134.1-11.1-00.00.000Д1 л.3

Обозначение	Марка	Рис	Масса, кг
1.134.1-11.1-05.00.000	СББ 12.26.2-Т-1.0.0 2	1	1390
-01	СББ 12.26.2-Т-10.0.2,5	2	1390

Нач. м.5	Станишевский	
Н. контр.	Ритер	
Гл. инж. м.	Панков	
Гип	Зыкина	
Ст. инж.	Акимова	
Ст. инж.	Аник	

1.134.1-11.1-05.00.000 СБ

Блок внутренней стены СББ

Сборочный чертеж

Стадия	Масса	Масштаб
Р	см. табл.	1:20 1:50
Лист	Листов 1	

ЦНИИЭП жилища г. Москва

Инв. № подл. | Подпись и дата | Взам. инв. №

Копировал: 23880 24 Формат 12

Формат	Зона	Поз.	Обозначение	Наименование	Кол.	Примечание
				Документация		
А3			1.134.1-11.1-06.00.00 СБ	Сборочный чертеж		
А3			1.134.1-11.1-00.00.000 Д1	Узлы 1... XXX		
А3			00.00.000 Д2	Фрагмент		
А3			1.134.1-111-00.00000 ТО	Техническое описание		
А3			1.134.1-111-00.000.00 РС	Ведомость расхода стали		
				Сборочные единицы		
А4		3	00.00.160	Изделие закладное М-1	2	
А4		4	00.00.170	Изделие закладное М-2	2	
				Детали		
Б4		5		Пробка деревянная		
				Ф50; ℓ=120 мм	2	
				Материал		
Б4				Бетон класса В125	0,72	м³
			Переменные данные для исполнений			
			1.134.1-11.1-06.00.000	СБВ 15.26.2-Т-1.0.0.1		
				Сборочные единицы		
А		1	00.06.000	Блок арматурный АБ6	1	

Нач м 5	Станишевский	
Н контр	Ригер	
Гл инж.м	Панков	
Г п	Зыкина	
С инж	Акимова	
С инж	Осина	

1.134.1-11.1-06.00.000

Блок внутренней стены СБВ

Стадия	Лист	Листов
Р	1	2

ЦНИИЭП жилища г. Москва

Копировал: Формат 11

Формат	Зона	Поз	Обозначение	Наименование	Кол.	Примечание
				Детали		
А4		2	1.134.1-11.1-00.00.001-02	Петля строповочная П-3	2	
			1.134.1-11.1-06.00000-01	СБВ 15 26.2-Т-1.0.0.1.5		
				Сборочные единицы		
А4		1	00 06.000	Блок арматурный АБ6	1	

Взам. инв №

Подпись и дата

Инв № подл.

1134.1-11.1-06.00.000

Лист 2

Копировал: Зак. 23880 25 Формат 11

Рис 1

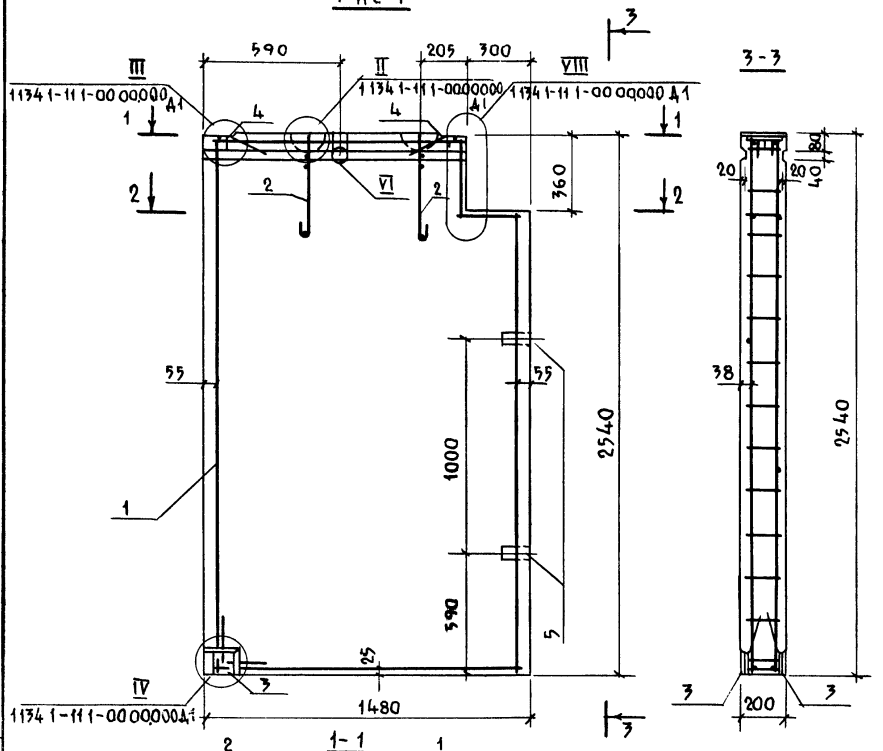

Рис 2

Остальное см рис 1

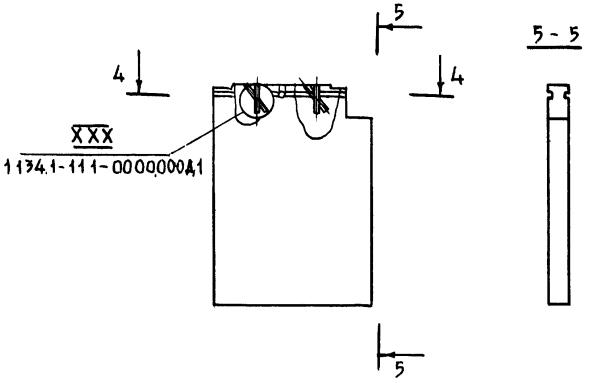

Обозначение	Марка	Рис	Масса, кг
1134.1-11.1-06.00.00	СБВ 15.26.2-Т-1.0.01	1	1810
-01	СБВ 15.26.2-Т-1.00.15	2	1810

1134.1-11.1-06.00.00 СБ

Нач.м.5	Станишевский	
Н.контр.	Ригер	
Гл.инж.м	Панков	
Гип	Зыкина	
Ст.инж	Акимова	
Ст.инж.	Линк	

Блок внутренней стены СБВ

Сборочный чертеж

Стадия	Масса	Масштаб
Р.	см	1:20
	табл	1:50
Лист	Листов 1	

ЦНИИЭП жилища г. Москва

Копировал: Зед 23880 26 Формат 12

Инв.№ подл. | Подпись и дата | Взам. инв.№

Форм.	Зона	Поз.	Обозначение	Наименование	Кол.	Примечание
				ДОКУМЕНТАЦИЯ		
А3			1.134.1-11.1-07.00000 СБ	СБОРОЧНЫЙ ЧЕРТЕЖ		
А3			1.134.1-11.1-00.0 0.000 Д1	УЗЛЫ I ... XXX		
А3			00.0 0 0 0 Д2	ФРАГМЕНТ		
А3			1.134.1-11.1-000 0.000 ТО	ТЕХНИЧЕСКОЕ ОПИСАНИЕ		
А3			1.134.1-11.1-00.0 0.000 РС	ВЕДОМОСТЬ РАСХОДА СТАЛИ		
				СБОРОЧНЫЕ ЕДИНИЦЫ		
А4		3	0 0 0 0.160	ИЗДЕЛИЕ ЗАКЛАДНОЕ М-1	2	
А4		4	0 0.0 0.170	ИЗДЕЛИЕ ЗАКЛАДНОЕ М-2	2	
				ДЕТАЛИ		
Б4		5		ПРОБКА ДЕРЕВЯННАЯ		
				⌀ 50; ℓ = 120 мм	2	
				МАТЕРИАЛ		
Г4				БЕТОН КЛАССА В 12,5	0,87	м³
			ПЕРЕМЕННЫЕ ДАННЫЕ	ДЛЯ ИСПОЛНЕНИЙ		
			1.134.1-11.1-07.00.000	СБВ 18.26.2-Т-1.00.1		

Рук МБ	Станишевский		1.134.1-11.1-07.00.000
Н.контр.	Ригер		
Гл.инж.м	Панков		Блок внутренней стены СБВ
ГИП	Зыкина		
Ст.инж.	Акимова		
Ст.инж.	Осина		

Стадия	Лист	Листов
Р	1	2

ЦНИИЭП жилища г. Москва

Форм.	Зона	Поз.	Обозначение	Наименование	Кол.	Примечание
				СБОРОЧНЫЕ ЕДИНИЦЫ		
А4		1	1.134.1-11.1-00.07.000	БЛОК АРМАТУРНЫЙ		
				АБ7	1	
				ДЕТАЛИ		
А4		2	0 0.0 0.001-02	ПЕТЛЯ СТРОПОВОЧНАЯ П-3	2	
			07.00000-01	СБВ 18.26.2-Т-1.0.01.5		
				СБОРОЧНЫЕ ЕДИНИЦЫ		
А4		1	0 0.07.000	БЛОК АРМАТУРНЫЙ		
				АБ7	1	

Инв.№подл. | Подпись и дата | Взам.инв.№

1.134.1-11.1-07.00.000 — Лист 2

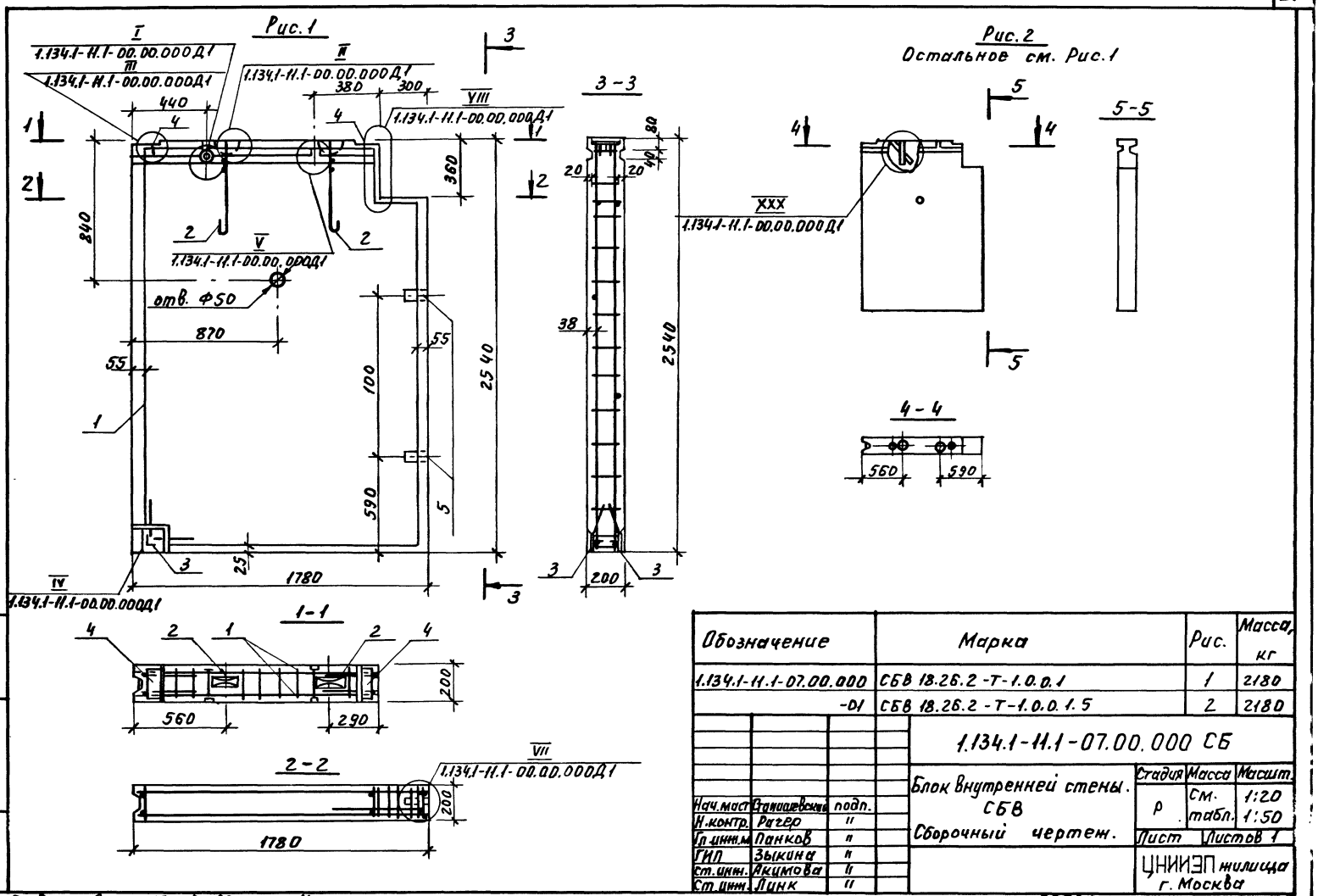

Обозначение	Марка	Рис.	Масса, кг
1.134.1-11.1-07.00.000	СБВ 18.26.2-Т-1.0.0.1	1	2180
-01	СБВ 18.26.2-Т-1.0.0.1.5	2	2180

1.134.1-11.1-07.00.000 СБ

Блок внутренней стены. СБВ
Сборочный чертеж.

Стадия	Масса	Масшт.
Р	См. табл.	1:20 1:50

Лист | Листов 1

ЦНИИЭП жилища г. Москва

Нач.маст	Станишевский	подп.
Н.контр.	Рагер	"
Гл.инж.м	Панков	"
ГИП	Зыкина	"
ст.инж.	Акимова	"
Ст.инж.	Линк	"

Инв.№ подл. | Подп. и дата | Взам. инв.№

Пров. 12 9. 89 Коп.Петрук

23880 28

Форм.	Зона	Поз.	Обозначение	Наименование	Кол.	Примечание
				Документация		
А3			1.134.1-11.1-08.00.000 СБ	Сборочный чертеж		
А3			1.134.1-11.1-00.00.000 Д1	Узлы I ... XXX		
А3			00.00.000 Д2	Фрагмент		
А3			1.134.1-11.1-00.00.000 ТО	Техническое описание		
А3			1.134.1-11.1-00.00.000 РС	Ведомость расхода стали		
				Сборочные единицы		
А4		3	00.00.160	Изделие закладное М-1	2	
А4		4	00.00.170	Изделие закладное М-2	2	
				Детали		
Б4		5		Пробка деревянная		
				Ф50; l=120 мм	2	
				Материал		
Б4				Бетон класса В12,5	1,18	$м^3$
			Переменные данные	для исполнений		
			1.134.1-11.1-08.00.000	СБВ 24.26.2-Т-1.0.0.1		

Рук. м. 5	Станишевский	подп.	
Н. контр.	Ригер	"	
Гл. инж. м	Панков	"	
ГИП	Зыкина	"	
Ст. инж.	Акимова	"	
Ст. инж.	Осина	"	

1.134.1-11.1-08.00.000

Блок внутренней стены СБВ

Стадия	Лист	Листов
Р	1	2

ЦНИИЭП жилища г. Москва

Пров. Мая 12 9 89г. Коп. Петрук

Форм.	Зона	Поз.	Обозначение	Наименование	Кол.	Примечание
				Сборочные единицы		
А4		1	1.134.1-11.1-00.08.000	Блок арматурный		
				АБВ	1	
				Детали		
А4		2	00.00.001	Петля строповочная П-1	2	
			08.00.000-01	СБВ 24.26.2-Т-1.0.01.5		
				Сборочные единицы		
А4		1	00.08.000	Блок арматурный		
				АБВ	1	

Взам. инв. №

Подп. и дата

Инв. № подл.

1.134.1-11.1-08.00.000

Лист 2

Рис.1

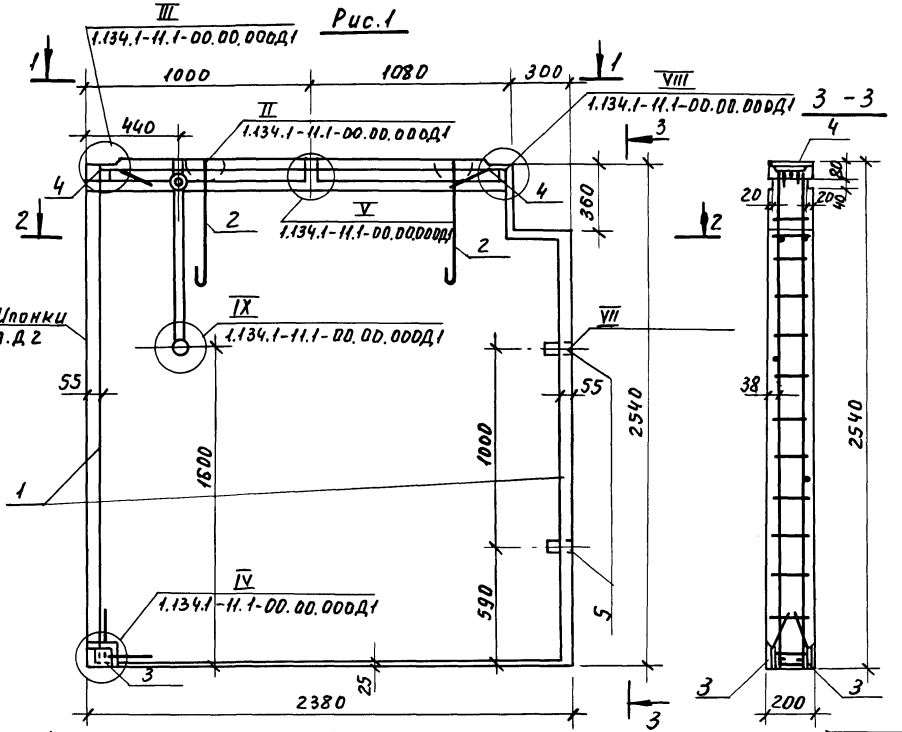

Рис.2

Остальное см. рис.1

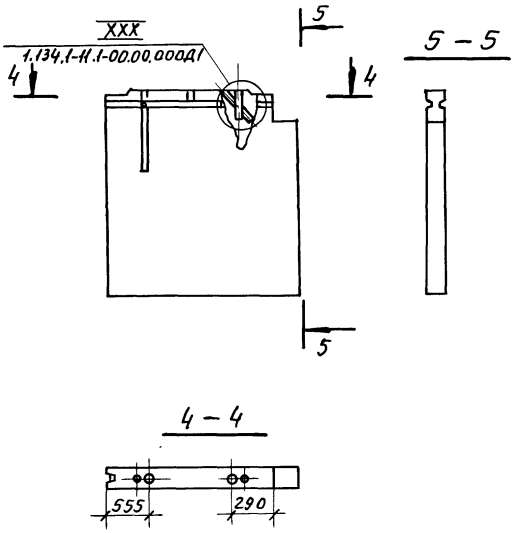

Обозначение	Марка	Рис.	Масса, кг
1.134.1-11.1-08.00.000	СБВ 24.26.2-Т-1.0.0.1	1	2940
-01	СБВ 24.26.2-Т-1.0.0.1.S	2	2940

Нач.маст.	Станишевск	подп.	1.134.1-11.1-08.00.000 СБ	
Н.контр.	Ригер	//	Блок внутренней стены СБВ Сборочный чертеж.	Стадия: Р; Масса: см. табл.; Масштаб: 1:20, 1:50; Лист; Листов 1
Гл.инж.м	Панков	//		
ГИП	Зыкина	//		
Ст.инж.	Акимова	//		ЦНИИЭП жилища г. Москва
Ст.арх.	Линк	//		

Инв.№ подл. | Подп. и дата | Взам.инв.№

Пров. 12.9.89г. Коп.Петрук

Форм.	Зона	Поз.	Обозначение	Наименование	Кол.	Примечание
				Документация		
А3			1.134.1-11.1-09.00.000СБ	Сборочный чертеж		
А3			1.134.1-11.1-00.00.000Д1	Узлы I ... XXX		
А3			00.00.000Д2	Фрагмент		
А3			1.134.1-11.1-00.00.000ТО	Техническое описание		
А3			1.134.1-11.1-00.00.000РС	Ведомость расхода стали		
				Сборочные единицы		
А4		3	00.00.160	Изделие закладное М-1	2	
А4		4	00.00.170	Изделие закладное М-2	2	
				Детали		
Б4		5		Пробка деревянная Ф50; l=120мм	2	
				Материал		
Б1				Бетон класса В12,5	1,24	$м^3$
			Переменные данные для исполнений			
			1.134.1-11.1-09.00.000	СБВ.25.26.2-Т-1.0.0.1		

Рук.м.5	Станишевский	подп.	
Н контр.	Ригер	"	
Гл.инж.м	Панков	"	
ГИП	Зыкина	"	
Ст.инж.	Акимова	"	
Ст.инж.	Осина	"	

1.134.1-11.1-09.00.000

Блок внутренней стены СБВ.

Стадия	Лист	Листов
Р	1	2

ЦНИИЭП жилища г. Москва

Пров. 12.9.89г Коп.Петрук

Форм.	Зона	Поз	Обозначение	Наименование	Кол.	Примечание
				Сборочные единицы		
А4		1	1.134.1-11.1-00.09 000	Блок арматурный АБ9	1	
				Детали		
А4		2	00.00.001-01	Петля строповочная П-2	2	
			09.00.000-01	СБВ 25.26.2-Т-1.0.0.1.5		
				Сборочные единицы		
А4		1	00.09 000	Блок арматурный АБ-9	1	

Взам инв № | Подп. и дата | Инв № подл.

1.134.1-11.1-09.00.000 Лист 2

23880 31

Рис. 1

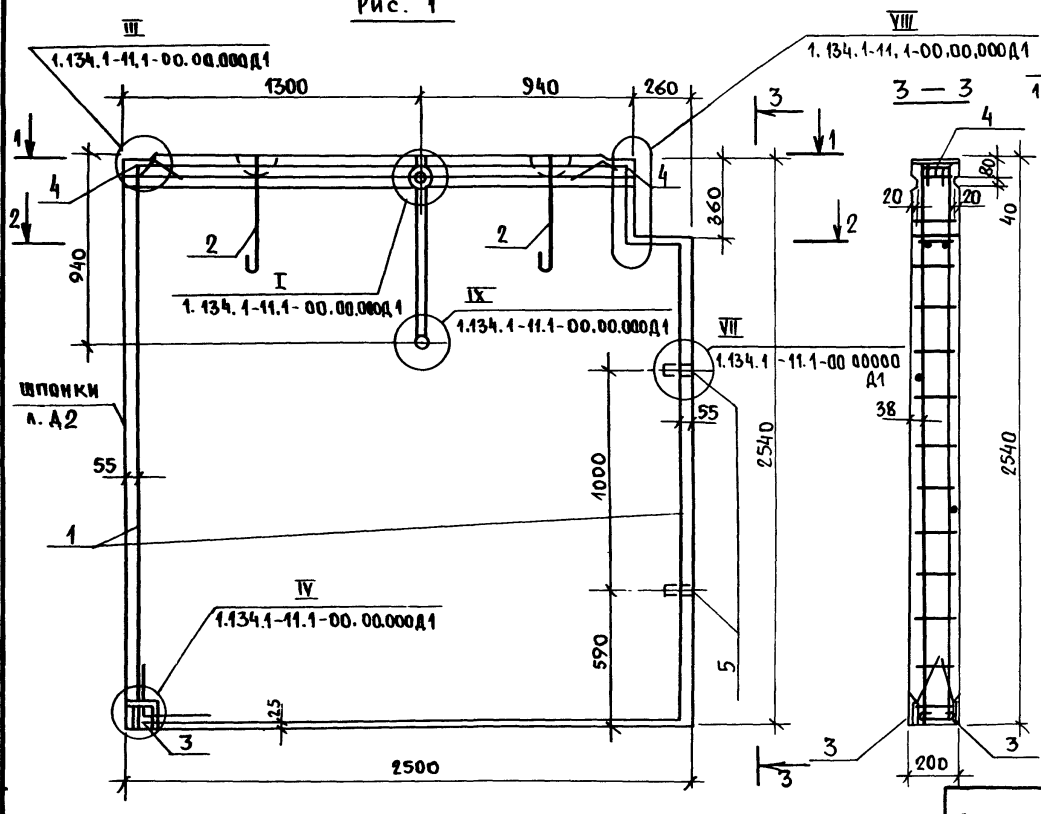

Рис. 2

остальное см. рис. 1

Обозначение	Марка	Рис.	Масса, кг
1.134.1-11.1-09.00.000	СББ 25.26.2-Т-1.0.0.1	1	3100
-01	СББ 25.26.2-Т-1.0.0.1.5	2	3100

Нач.мас	Станишевский	Подп.
Н.контр	Ригер	"
Гл.инж.пр	Панков	"
ГИП	Зыкина	"
Ст.инж	Акимова	"
Ст.арх.	Линк	"

1.134.1-11.1-09.00.000СБ

Блок внутренней стены СББ
Сборочный чертеж

Стадия	Масса	Масшт.
	см.	1:20
Р	таба	1:50
Лист	Листов 1	

ЦНИИЭПжилища г.Москва

Инв.№ подл. | Подпись и дата | Взам.инв.№

Пров. Линк 12.9.89 Кон. Ерохин

Форм.	Зона	Поз.	Обозначение	Наименование	Кол.	Примечание
				Документация		
А3			1.134.1-11.1 -1 0.00.0 00 СБ	Сборочный чертеж		
А3			1.134.1-11.1- 0 0.00.0 00 Д1	Узлы I... XXX		
А3			0 0.00.0 00 Д2	Фрагмент		
А3			1.134.1-11.1- 0 0.00.0 00 ТО	Техническое описание		
А3			1.134.1-11.1- 0 0.00.0 00 РС	Ведомость расхода стали		
				Сборочные единицы		
А4		3	0 0. 00.160	Изделие закладное М-1	4	
А4		4	0 0. 00.170	Изделие закладное М-2	2	
				Детали		
Б4		5		Пробка деревянная		
				⌀ 50; ℓ = 120 мм	4	
				Материал		
Б4				Бетон класса В 12,5	0,51	м³
			Переменные данные	**для исполнения**		
			1.134.1-11.1-10. 00.000	СБВ 18.26.2-Т-2.1.2		

Форм.	Зона	Поз.	Обозначение	Наименование	Кол.	Примечание
				Сборочные единицы		
А3		1	1.134.1-11.1-00.11.000	Блок арматурный АБ 11	1	
				Детали		
А4		2	0 0. 0 0.0 01-02	Петля строповочная П-3	2	
			10.00.000-01	СБВ 18.26.2-Т-21.20.5		
				Сборочные единицы		
А3		1	0 0.11.000	Блок арматурный АБ 11	1	

Инв.№ подл. | Подпись и дата | Взам. инв.№

Рук. м.5	Станишевский	
Н. контр	Дигер	
Гл. инж.	Панков	
ГИП	Зыкина	
Ст. инж	Акимова	
Ст. инж	Осина	

1.134.1-11.1-10.00.000

Блок внутренней стены СБВ

Стадия	Лист	Листов
Р	1	2

ЦНИИЭПжилища г. Москва

1.134.1-11.1-10.00.000 Лист 2

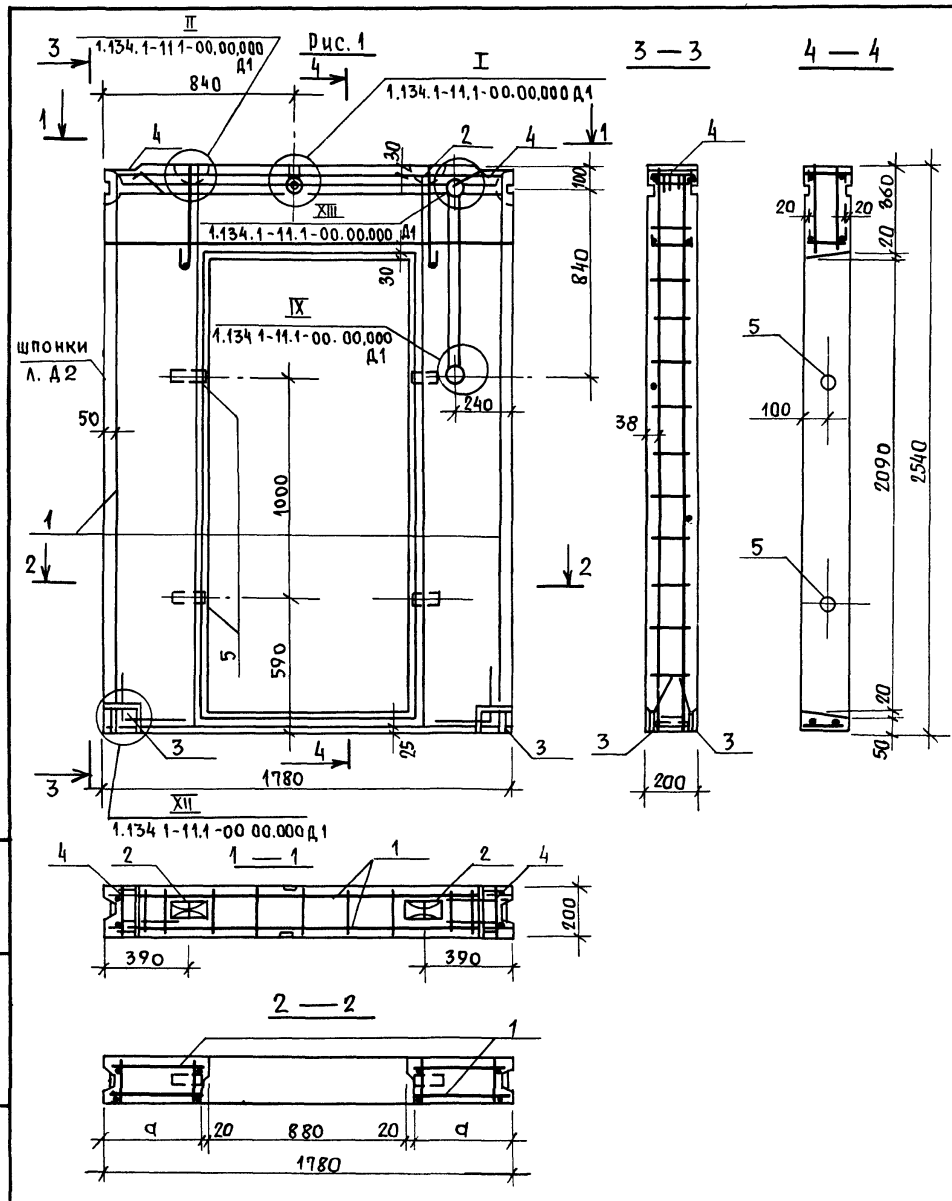

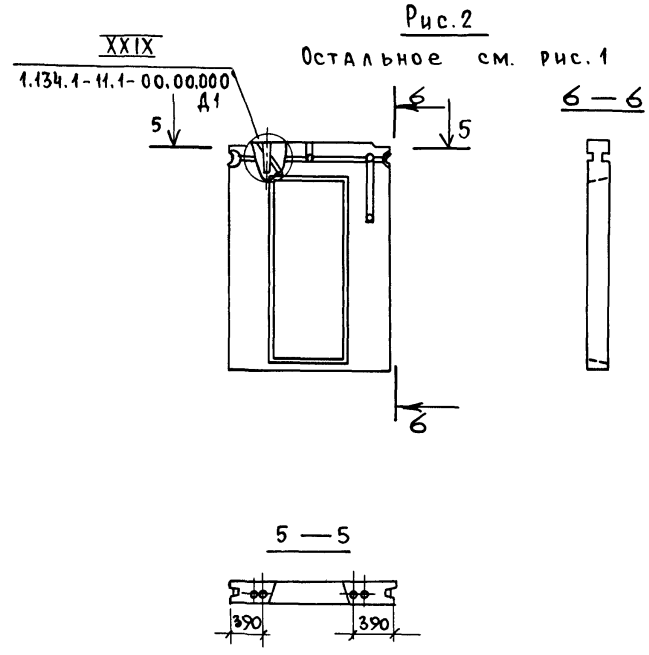

Обозначение	Марка	Рис.	Масса, кг
1.134. 1 - 11.1-10.00.000	СБВ 18.26.2-Т-2.1.2	1	1272
-01	СБВ 18.2.6.2-Т-2.1.2.0.5	2	1272

1.134. 1 - 11.1 -10.00.000СБ

Блок внутренней стены СБВ
Сборочный чертеж

Стадия	Масса	Масшт
Р	см.	1:20
	табл.	1:50
Лист	Листов 1	

ЦНИИЭП жилища г Москва

Нач. маст.	Станишевский	Подп
Н. контр	Ригер	"
Гл. инж. м.	Панков	"
ГИП	Зыкина	"
Ст. инж.	Осина	"
Ст. арх	Линк	"

Инв. № подл. | Подпись и дата | Взам. инв. №

Пров. Жарв 12.9.89г Коп Ерокин

23880 34

Форм.	Зона	Поз.	Обозначение	Наименование	Кол.	Примечание
				Документация		
А3			1.134.1-11.1-11.00.000СБ	Сборочный чертеж		
А3			1.134.1-11.1-00.000.00ДI	Узлы I...XXX		
А3			-00.00.00ДЗ	Фрагмент		
А3			1.134.1-11.1-00.00.00ПО	Техническое описание		
А3			1.134.1-11.1-00.00.000РС	Ведомость расхода стали		
				Сборочные единицы		
АЧ		3	-00.00.160	Изделие закладное М-1	2	
АЧ		4	-00.00.170	Изделие закладное М-2	2	
				Детали		
БЧ		5		Пробка деревянная ⌀50; l=120 мм		
				Материал		
БЧ				Бетон класса В 12,5	0,82	м³
			Переменные данные	**Для исполнений**		
			1.134.1-11.1-11.00.000	СБВ 24.26.2-Т-2.1.5		

Форм.	Зона	Поз.	Обозначение	Наименование	Кол.	Примечание
				Сборочные единицы		
АЧ		1	1.134.1-11.1-00.13.000	Блок арматурный АБ 13	1	
				Детали		
АЧ		2	-00.00.001-02	Петля строповочная П-3	2	
			-11.00.000-01	СБВ 24.26.2-Т-2.1.5.05		
				Сборочные единицы		
АЧ		1	-00.13.000	Блок арматурный АБ 13	1	

Рук.МС	Станишевский		1.134.1-11.1-11.00.000
Н.контр.	Ригер		Блок внутренней стены СБВ
Гл.инж.м	Панков		Стадия: Р; Лист: 1; Листов: 2
ГИП	Зыкина		ЦНИИЭП жилища г. Москва
Ст.инж.	Акимова		
Ст.инж.	Осина		

Инв.№ подл. | Подпись и дата | Взам.инв.№

1.134.1-11.1-11.00.000 Лист 2

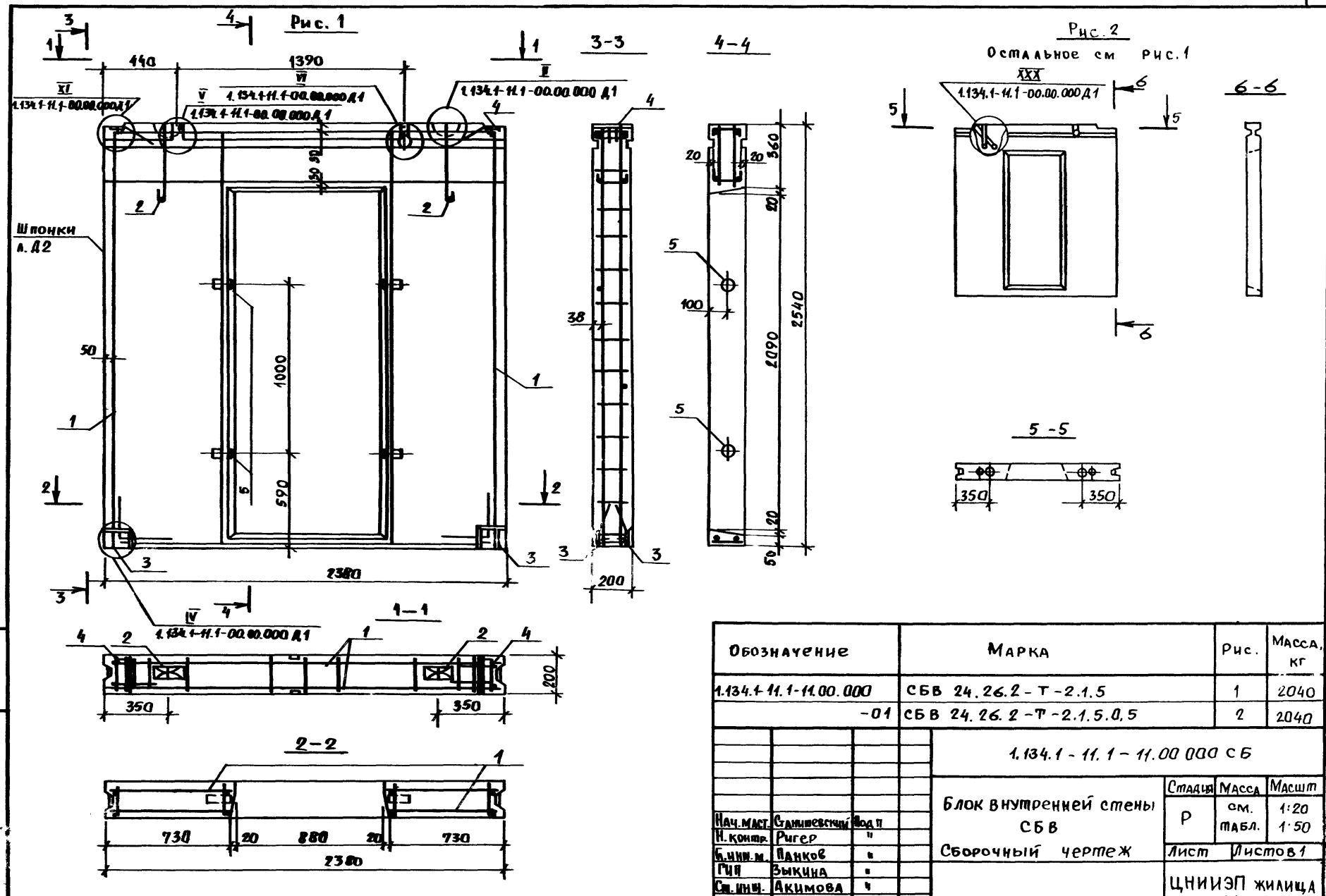

Обозначение	Марка	Рис.	Масса, кг
1.134.1-11.1-11.00.000	СБВ 24.26.2-Т-2.1.5	1	2040
-01	СБВ 24.26.2-Т-2.1.5.0,5	2	2040

1.134.1-11.1-11.00 000 СБ

Блок внутренней стены СБВ
Сборочный чертеж

Стадия	Масса	Масшт
Р	см.	1:20
	табл.	1:50
Лист	Листов 1	

ЦНИИЭП жилища г Москва

Нач. маст.	Станишевский	Под п
Н. контр.	Ригер	"
Б. инж. м.	Панков	"
ГИП	Зыкина	"
Ст. инж.	Акимова	"
Ст. арх.	Линк	"

Инв. № подл. | Подпись и дата | Взам. инв. №

Пров. 15.9.89г Кон. 23880 36

Форм.	Зона	Поз.	Обозначение	Наименование	Кол.	Примечание
				Документация		
А3			1.134.1-11.1-12.00.000СБ	Сборочный чертеж		
А3			1.134.1-11.1-00.00.000 Д1	Узлы I...XXX		
А3			-00.00.000 Д2	Фрагмент		
А3			1.134.1-11.1-00.00.000ТО	Техническое описание		
А3			1.134.1-11.1-00.00.000 РС	Ведомость расхода стали		
				Сборочные единицы		
А4		3	-00.00.160	Изделие закладное М-1	2	
А4		4	-00.00.170	Изделие закладное М-2	2	
				Детали		
Б4		5		Пробка деревянная		
				⌀ 50; l = 120 мм	4	
				Материал		
				Бетон класса В12,5	0,65	м³
			Переменные данные	для исполнений		
			1.134.1-11.1-12.00.000	СБВ 21.26.2-Т-2.1.1.1		

Р..М.5	Станишевский	
Н.контр.	Ригер	
Г.инж.М	Панков	
ИП	Зыкина	
С.инж.	Акимова	
С.инж.	Осина	

1.134.1-11.1-12.00.000

Блок внутренней стены СБВ

Стадия	Лист	Листов
Р	1	2

ЦНИИЭП жилища г. Москва

Форм.	Зона	Поз.	Обозначение	Наименование	Кол.	Примечание
				Сборочные единицы		
А3		1	1.134.1-11.1-00.12.000	Блок арматурный		
				АБ 12	1	
				Детали		
А4		2	-00.00.001-02	Петля строповочная П-3	1	
А4		6	-00.00.003	Петля строповочная П-5	1	
			-1200.000-01	СБВ 21.26.2-Т-2.1.1.1.5		
				Сборочные единицы		
А3		1	-00.12.000	Блок арматурный		
				АБ 12	1	
				Детали		
А4		6	-00.00.003	Петля строповочная П-5	1	

Инв.№ подл. | Подпись и дата | Взам.инв.№

1.134.1-11.1-12.00.000 | Лист 2

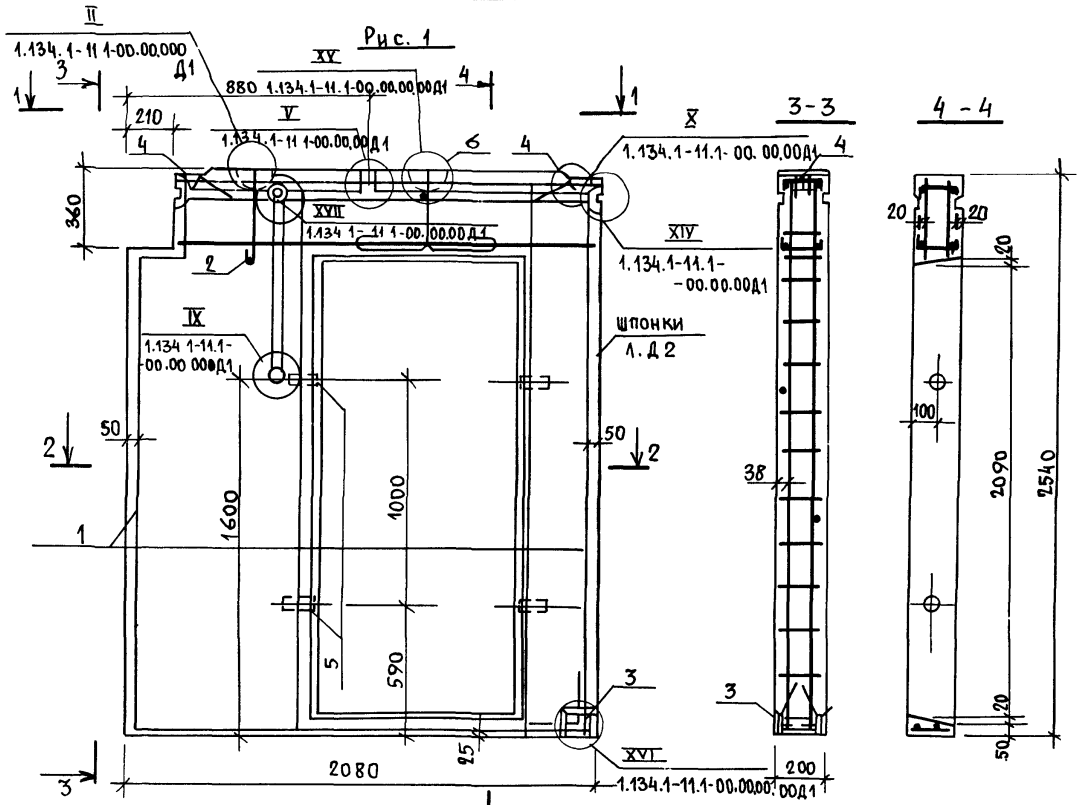

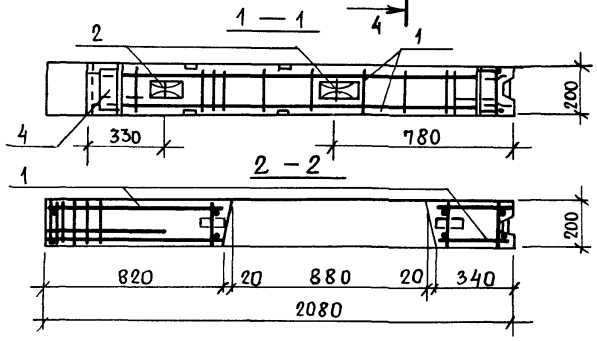

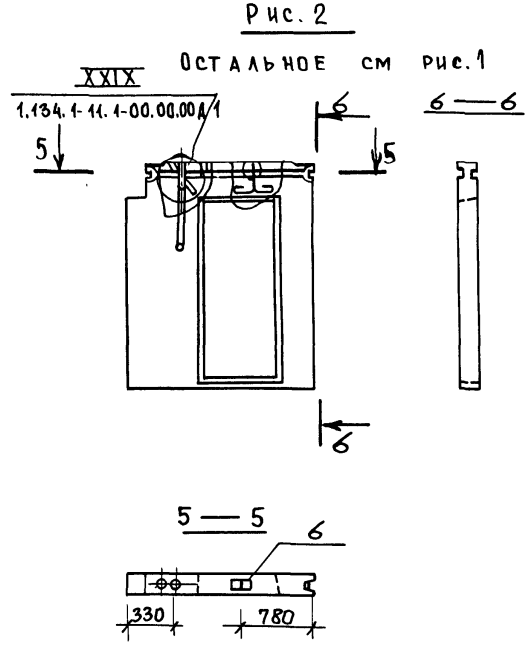

Обозначение	Марка	Рис.	Масса, кг
1.134.1 - 11.1 - 12.00.000	СБВ 21.26.2-Т-2.1.1.1	1	1632
-01	СБВ 21.26.2-Т-2.1.1.1.5	2	1632

Нач. маст.	Станищевский	Подп.	
Н. контр.	Ригер		
Гл. инж. м.	Панков		
ГИП	Зыкина		
Ст. инж.	Акимова		
Ст. арх.	Линк		

1.134.1 - 11.1 - 12.00.000 СБ

Блок внутренней стены СБВ
Сборочный чертеж

Стадия	Масса	Масшт.
Р	см. табл	1:20 1:50
Лист	Листов 1	

ЦНИИЭП жилища г Москва

Инв № подл | Подпись и дата | Взам. инв. №

Прав. [illegible] 15.9 89г Коп. [illegible]

23880 38

Форм	Зона	Поз	Обозначение	Наименование	Кол	Примечание
				Документация		
А3			1.134.1-11.1-13.00.000СБ	Сборочный чертеж		
А3			1.134.1-11.1-00.00.000Д1	Узлы I... XXX		
А3			-00.00.000Д2	Фрагмент		
А3			1.134.1-11.1-00.00.000ТО	Техническое описание		
А3			1.134.1-11.1-00.00.000РС	Ведомость расхода стали		
				Сборочные единицы		
А4		3	-00.00.160	Изделие закладное М-1	2	
А4		4	-00.00.170	Изделие закладное М-2	2	
				Детали		
Б4		5		Пробка деревянная		
				ф 50; ℓ=120мм	4	
				Материал		
Б4				Бетон класса В12,5	0.86	м³
			Переменные данные	для исполнений		
			-13.00.000	СБВ 25.26 2-Т-2.1.6.1		

Форм	Зона	Поз	Обозначение	Наименование	Кол	Примечание
				Сборочные единицы		
А4		1	1.134.1-11.1-00.14.000	Блок арматурный		
				АБ 14	2	
				Детали		
А4		2	-00.00.001	Петля строповочная П-1	2	
			-13.00.000	СБВ 25.26 2-Т-21.6.1.5		
				Сборочные единицы		
А4		1	-00.14.000	Блок арматурный		
				АБ 14	2	

Рук. м 5	Станишевский	Подпись	
Н контр	Ригер	"	
Гл инж. м	Панков	"	
ГИП	Зыкина	"	
Ст инж	Акимова	"	
Ст инж	Осина	"	

1.134.1-11.1-13.00.000

Блок внутренней стены СБВ

Стадия	Лист	Листов
Р	1	2

ЦНИИЭП жилища г Москва

Взам инв №

Подпись и дата

Инв № подл

1.134.1-11.1-13.00.000

Лист 2

23880 39

Пров. [signature] 15.9.89г Кон Кожухов

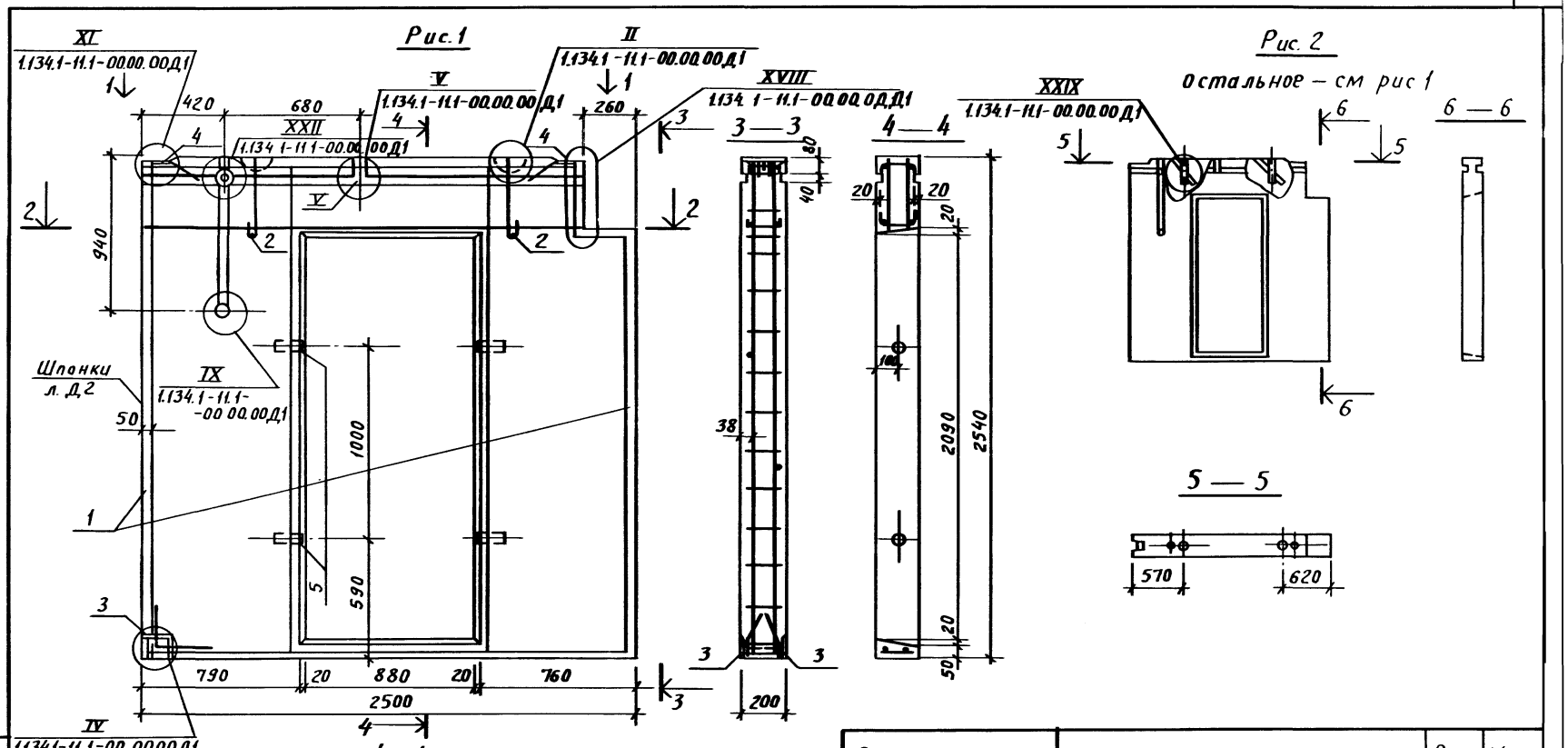

Обозначение	Марка	Рис.	Масса, кг
1.134.1-11.1-13.00.000	СБВ 25.26.2-Т-2.1.6.1	1	2150
-01	СБВ 25.26.2-Т-2.1.6.1.5	2	2150

1.134.1-11.1-13.00.000 СБ

Нач. м. 5	Статишевский	Подпись
Н. контр.	Ригер	"
Гл. инж. м	Панков	"
ГИП	Зыкина	"
Ст. инж.	Акимова	"
Ст. арх.	Линк	"

Блок внутренней стены СБВ

Сборочный чертеж

Стадия	Масса	Масшт
Р	см табл	1:20 1:5
Лист	Листов	

ЦНИИЭП жилища г. Москва

Инв. № подл. | Подпись и дата | Взам. инв. №

Пров. [illegible] 15.9.89г Кон. [illegible]

23880 40

Форм	Зона	Поз	Обозначение	Наименование	Кол.	Примечание
				Документация		
А3			1.134.1-11.1-14.00.000СБ	Сборочный чертеж		
А3			1.134.1-11.1-00.00.000ДД1	Узлы I... XXX		
А3			00.00.000ДФ	Фрагмент		
А3			1.134.1-11.1-00.00.000ТО	Техническое описание		
А3			1.134.1-11.1-00.00.000РС	Ведомость расхода стали		
				Сборочные единицы		
А4		3	-00.00.160	Изделие закладное М-1	2	
А4		4	-00.00.170	Изделие закладное М-2	2	
				Детали		
Б4		5		Пробка деревянная		
				ф 50; ℓ=120 мм	4	
				Материал		
Б4				Бетон класса В12,5	0,80	м³
			Переменные данные	для исполнений		
			-14.00.000	СБВ 24.26.2-Т-2.1.1.1		

Нач.	М.5	Станишевский	Подпись
Н. к	нтр	Ригер	"
Гл.	ж.м.	Панков	"
Г	п	Зыкина	"
Ст	нж	Акимова	"
Ст	нж	Осина	"

1.134.1-11.1-14.00.000

Блок внутренней стены СБВ

Стадия	Лист	Листов
Р	1	2

ЦНИИЭП жилища г. Москва

Пр... май 15-9-89 г. Кон. Кафуков

Форм.	Зона	Поз.	Обозначение	Наименование	Кол.	Примечание
				Сборочные единицы		
А3		1	1.134.1-11.1-00.15.000	Блок арматурный		
				АБ 15	1	
				Детали		
А4		2	-00.00.001-02	Петля строповочная П-3	1	
А4		6	-00.00.003	Петля строповочная П-5	1	
			-14.000.00-01	СБВ 24.26.2-2.1.1.1.5		
				Сборочные единицы		
А3		1	-00.15.000	Блок арматурный		
				АБ 15	1	
				Детали		
А4		6	-00.00.003	Петля строповочная П-5	1	

Инв. № подл. | Подпись и дата | Взам. инв. №

1.134.1-11.1-14.00.000 Лист 2

Рис. 1

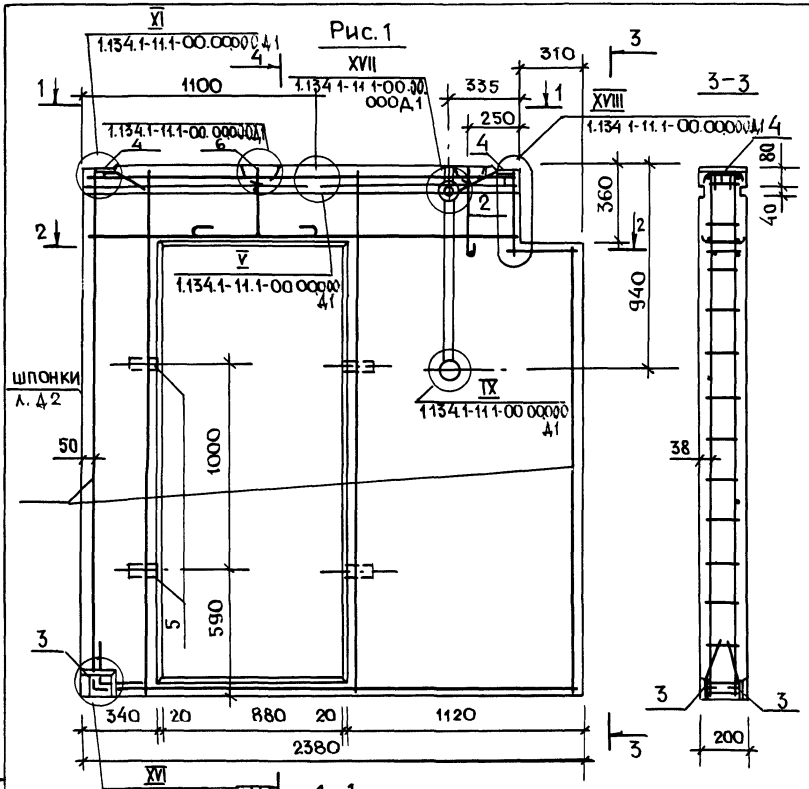

Рис 2

Остальное см Рис. 1

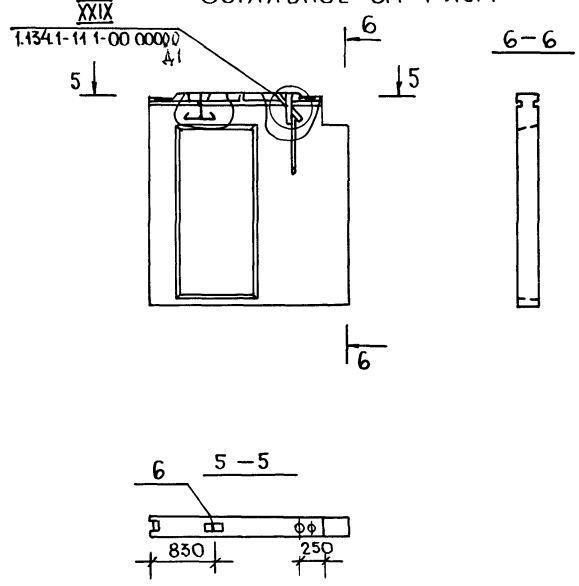

Обозначение	Марка	Рис.	Масса, кг
1.134.1-111-14.00.0000	СБВ 24.26.2-Т-2.1.1.1	1	1990
-01	СБВ 24.26.2-Т-2.1.1.1.5	2	1990

			1.134.1-11.1-14.000.00 СБ		
Нач.м	Станишевский		Блок внутренней стены СБВ Сборочный чертеж	Стадия	Масса	Масштаб
Н.контр.	Ригер			Р	см. табл	1:20 1:50
Гл.инж.м	Панков			Лист	Листов 1	
ГИП	Зыкина			ЦНИИЭП жилища		
Ст.инж	Акимова					
Ст.арх.	Линк					

Инв. № подл. | Подпись и дата | Взам. инв. №

Формат	Зона	Поз	Обозначение	Наименование	Кол.	Примечание
				Документация		
А3			1.134.1-11.1-15.00.000СБ	Сборочный чертеж		
А3			1.134.1-11.1-000.00.000Д1	Узлы I... XXX		
А3			-00.00.000Д2	Фрагмент		
А3			1.134.1-11.1-00.00.000ТО	Техническое описание		
А3			1.134.1-11.1-00.00.000РС	Ведомость расходастали		
				Сборочные единицы		
А4		3	-00.00.160	Изделие закладное М-1	2	
А4		4	-00.00.170	Изделие закладное М-2	2	
				Детали		
Б4		5		Пробка деревянная ф 50; ℓ = 120 мм	4	
				Материал		
Б4				Бетон класс АВ125	0,72	м³
				Переменные данные для исполнений		
			15.00.000	СБ В 25.26.2-Т-2.3.3.1		

Нач. маст.	Станишевский		1.134.1-11.1-15.00.000
Н. контр.	Ригер		
Гл. инж. пр.	Панков		Блок внутренней стены СБ В
Гл. пр.	Зыкина		Стадия: Р; Лист: 1; Листов: 2
Ст. инж.	Акимова		ЦНИИЭП жилища г. Москва
Ст. инж.	Осина		

Формат	Зона	Поз	Обозначение	Наименование	Кол	Примечание
				Сборочные единицы		
А3		1	1.134.1-11.1-00.16.000	Блок арматурный АБ 16	1	
				Детали		
А4		2	-00.00.001	Петля строповочная П-1	2	
			-15.00.000-01	СБ В 25.26.2-Т-2.33.15		
				Сборочные единицы		
А3		1	-00.16.000	Блок арматурный АБ 16	1	

Взам. инв. № | Подпись и дата | Инв. № подл.

1.134.1-11.1-15.00.000 Лист 2

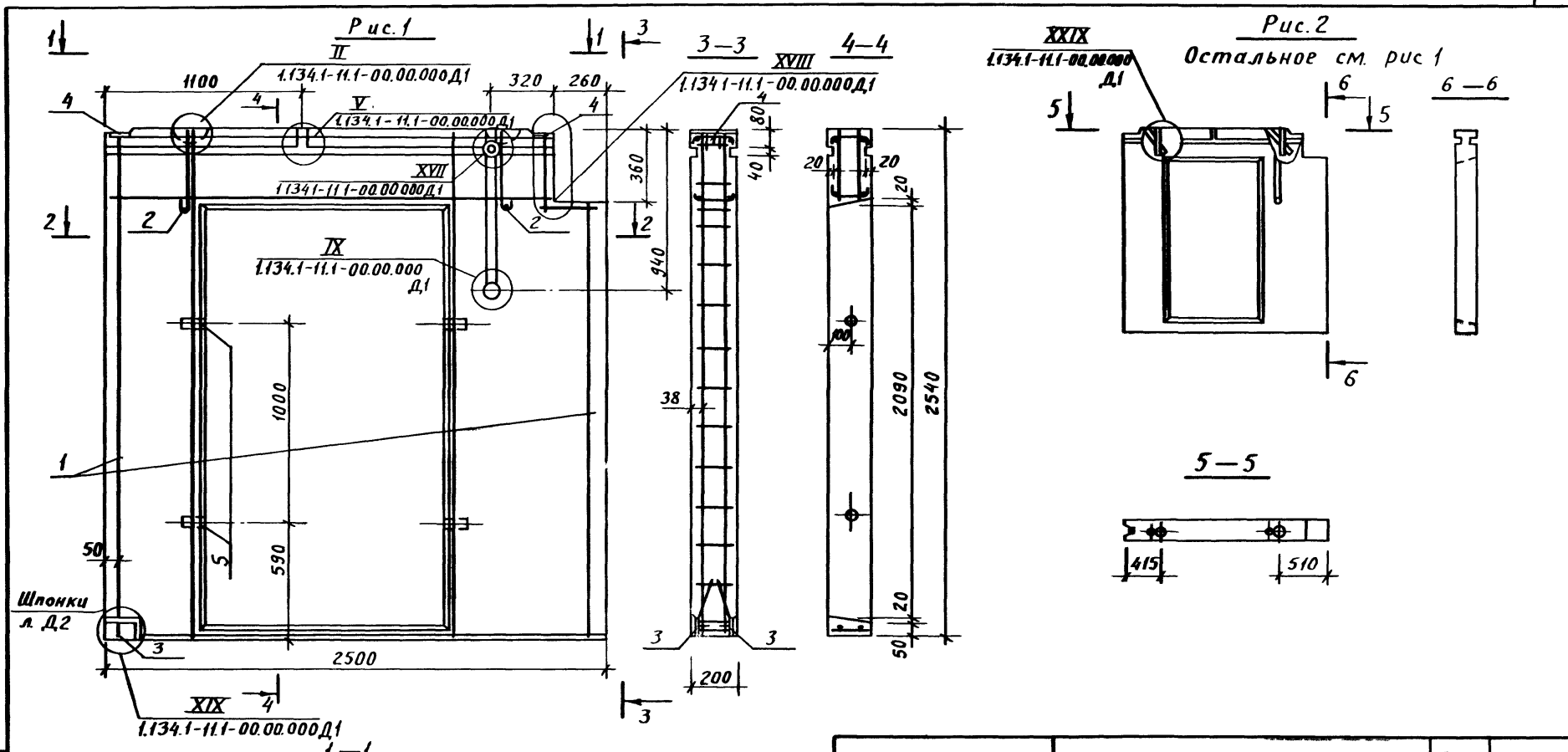

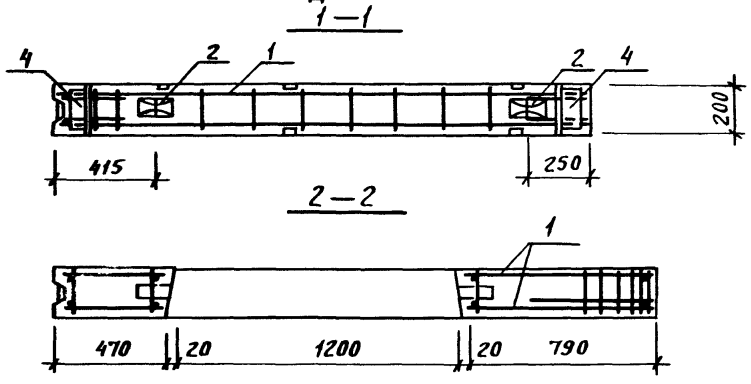

Обозначение	Марка	Рис	Масса,кг
1.134.1-11.1-15.00.000	СБВ 25.26.2-Т-2.3.3.1	1	1810
-01	СБВ 25.26.2-Т-2.3.3.1.5	2	1810

1.134.1-11.1-15.00.000 СБ

Блок внутренней стены СБВ

Сборочный чертеж

Стадия	Масса	Масштаб
Р	см табл	1:20 1:50
Лист	Листов 1	

ЦНИИЭП жилища г Москва

Нач.маст.	Станишевский	Подпись
Н.контр.	Ригер	"
Гл.инж.м.	Панков	"
ГИП	Зыкина	"
Ст.инж.	Акимова	"
Ст.арх.	Линк	"

Инв.№ подл. | Подпись и дата | Взам.инв.№

Пров. 15.9.89г Коп. Кокулин

23880 44

Формат	Зона	Поз.	Обозначение	Наименование	Кол.	Примечание
				Документация		
А3			1.134.1-11.1-16.00.000 СБ	Сборочный чертеж		
А3			1.134.1-11.1-00.00.000 Д1	Узлы 1...XXX		
А3			-00.00.000 Д2	Фрагмент		
А3			1.134.1-11.1-00.00.000 ТО	Техническое описание		
А3			1.134.1-11.1-00.00.000 РС	Ведомость расхода стали		
				Сборочные единицы		
А4		3	-00.00.160	Изделие закладное М-1	8	
				Материал		
Б4				Бетон класс С А В 12,5	0,47	м³
			Переменные данные для исполнений			
			-16.00.000	СБВ 9.28.2-Т-1		
				Сборочные единицы		
А4		1	-00.17.000	Блок арматурный АБ-17	1	
				Детали		
А4		2	-00.00.001-01	Петля строповочная П-2	1	
			-00.00.000-01	СБВ 9.28.2-Т-1.0.0.0.5		
				Сборочные единицы		
А4		1	-00 17.000	Блок арматурный АБ-17	1	

Нач. м-с	Станишевский	
Н. контр	Ригер	
Гл. инж. м	Панков	
Гип	Зыкина	
Ст. инж.	Акимова	
Ст. инж	Осина	

1.134.1-11.1-16.00.000

Блок внутренней стены СБВ

Стадия	Лист	Листов
Р		1

ЦНИИЭП жилища г. Москва

Формат	Зона	Поз.	Обозначение	Наименование	Кол.	Примечание
				Документация		
А3			1.134.1-11.1-17.00.000 СБ	Сборочный чертеж		
А3			-00.00.000 Д1	Узлы 1...XXX		
А3			-00.00.000 Д2	Фрагмент		
А3			-00.00.000 ТО	Техническое описание		
А3			-00.00.000 РС	Ведомость расхода стали		
				Сборочные единицы		
А4		3	-00.00.160	Изделие закладное М-1	8	
				Материал		
Б4				Бетон класс С А В 12,5	1,30	м³
			Переменные данные для исполнений			
			-17.00.000	СБВ 24.28.2-Т-1		
				Сборочные единицы		
А4		1	-00.21.000	Блок арматурный АБ-21	1	
				Детали		
А4		2	-00 00 001-01	Петля строповочная П-2	2	
			-17.00.000-01	СБВ 24.28.2-Т-1.0.0.0.5		
				Сборочные единицы		
А4		1	-00 21.000	Блок арматурный АБ-21	1	

Инв. № подл. | Подпись и дата | Взам. инв. №

Нач. м-с	Станишевский	
Н. контр	Ригер	
Гл. инж. м	Панков	
Гип	Зыкина	
Ст. инж.	Акимова	
Ст. инж	Осина	

1.134.1-11.1-17.00.000

Блок внутренней стены СБВ

Стадия	Лист	Листов
Р		1

ЦНИИЭП жилища г. Москва

Рис. 1

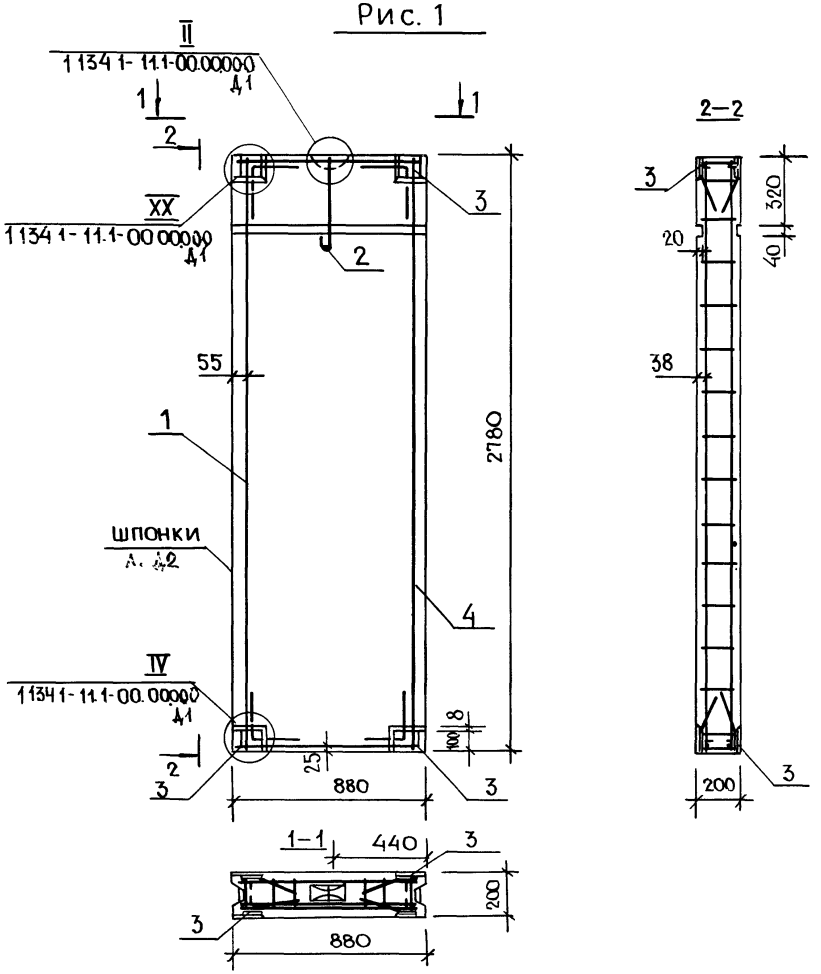

Разбивку шпонок см 1.131.1-11.1-00.00.000 Д1

Рис 2

ОСТАЛЬНОЕ- СМ. РИС 1

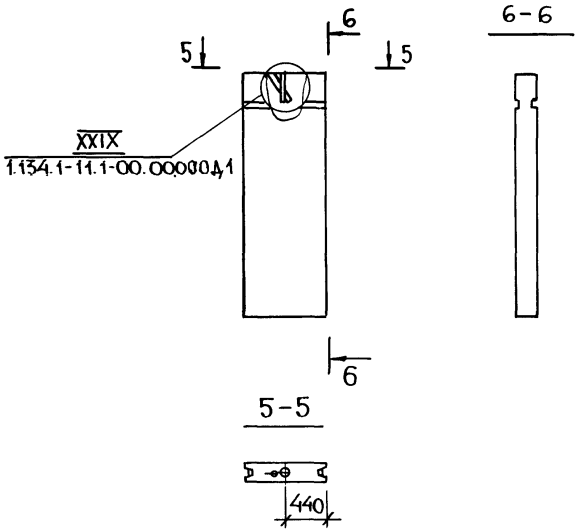

Обозначение	Марка	Рис.	Масса кг
1.134.1-11.1-16.00.000	СББ 9 28.2-Т-1	1	1180
-01	СББ 9. 28.2-Т-1.0.0.0.5	2	1180

1.134.1-11.1-16.00.000 СБ

Нач. маст	Станищевский	
Н. контр.	Ригер	
Гл. инж. м	Панков	
ГИП	Зыкина	
Ст. инж.	Акимова	
Ст. инж.	Осина	

Блок внутренней стены СББ
Сборочный чертеж

Стадия	Масса	Масштаб
Р	см. табл.	1:20 1:50
Лист	Листов 1	

ЦНИИЭП жилища г. Москва

Инв. № подл. | Подпись и дата | Взам. инв. №

Рис 1

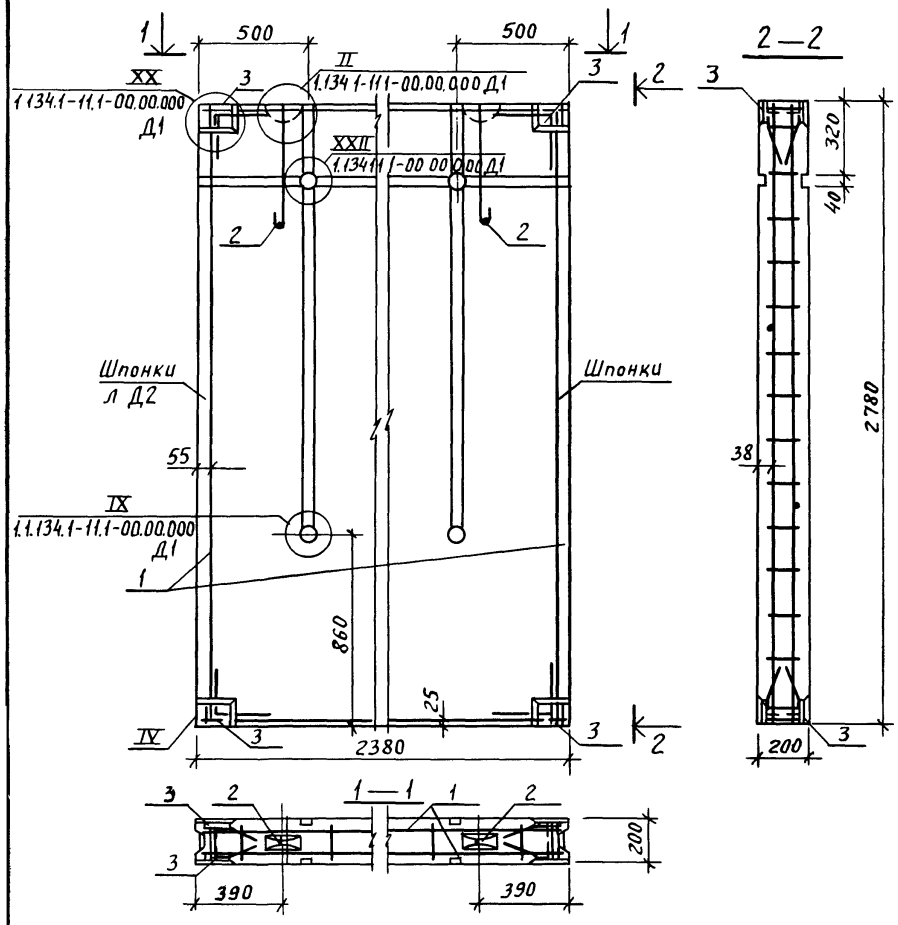

Рис 2

остальное см рис. 1

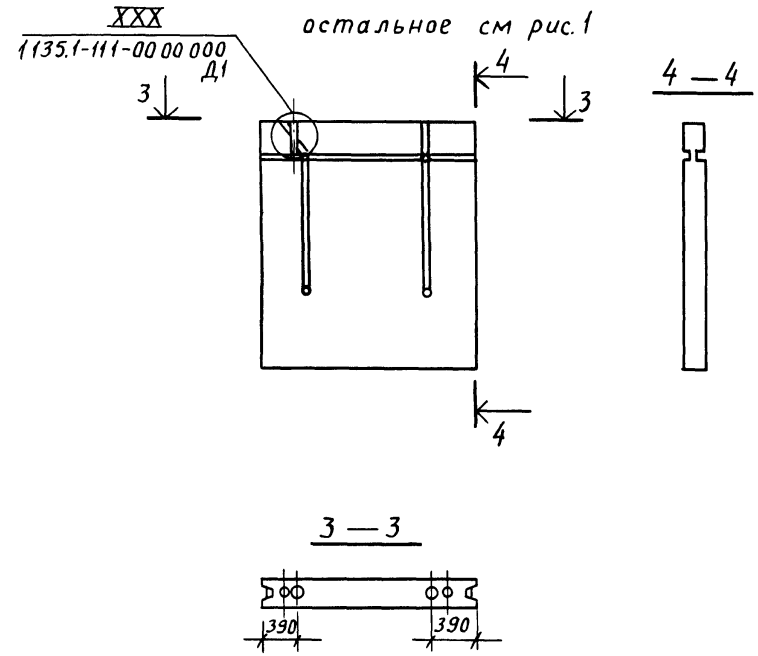

Обозначение	Марка	Рис	Масса, кг
1.134.1-11.1-17.00.000	СБВ 24.28.2-Т-1	1	3260
-01	СБВ 24.28.2-Т-1.0.0.0.5	2	3260

1.134.1-11.1-17.00.000 СБ

Н.маст 5	Станишевский	Подпись
Н контр	Ригер	"
Гл инж м	Панков	"
ГИП	Зыкина	"
Ст инж	Акимова	"
Ст арх	Линк	"

Блок внутренней стены СБВ
Сборочный чертеж

Стадия	Масса	Масшт
Р	см	1:20
	табл	1:50
Лист	Листов	

ЦНИИЭП жилища
г Москва

Пров [illegible] 15.9 89г Кон Кочуков

Форм.	Зона	Поз.	Обозначение	Наименование	Кол	Примечание
				Документация		
А3			1.134.1-11.1-18.00 000 СБ	Сборочный чертеж		
А3			1.134.1-11.1-00.00 000 Д1	Узлы I... XXX		
А3			-00.00.000 Д2	Фрагмент		
А3			1.134.1-11.1-00.00.000 ТО	Техническое описание		
А3			1.134.1-11.1-00 00.000 РС	Ведомость расхода стали		
				Сборочные единицы		
А4		3	-00.00.160	Изделие закладное М-1	6	
				Детали		
Б4		5		Пробка деревянная		
				ф 50, ℓ=120 мм	2	
				Материал		
Б4				Бетон класса В 12.5	0,45	м³
			Переменные данные	для исполнений		
			-18.00.000	СБВ 9.28.2-Т-1.0.0.1		

Инв. № подл.	Подпись и дата	Взам. инв. №

Разраб.	Станишевский	Подпись
Пр.	Ригер	"
Н. контр.	Панков	"
ГИП	Зыкина	"
Ст. инж.	Акимова	"
Ст. инж.	Осина	"

1.134.1-11.1-18.00.000

Блок внутренней стены СБВ

Стадия	Лист	Листов
Р	1	2

ЦНИИЭП жилища г Москва

Пров. Мальц 15.9.89 г Конкогласен

Форм.	Зона	Поз	Обозначение	Наименование	Кол	Примечание
				Сборочные единицы		
А4		1	1.134.1-11.1-00 18 000	Блок арматурный		
				АБ 18	1	
				Детали		
А4		2	-00.00.001	Петля строповочная П-1	1	
			-18.08 000-01	СБВ 9.28.2-Т-1.0.0.1.5		
				Сборочные единицы		
А4		1	-00.18.000	Блок арматурный		
				АБ 18	1	

Инв. № подл.	Подпись и дата	Взам. инв. №

1.134.1-11.1-18.00 000

Лист 2

Рис. 1

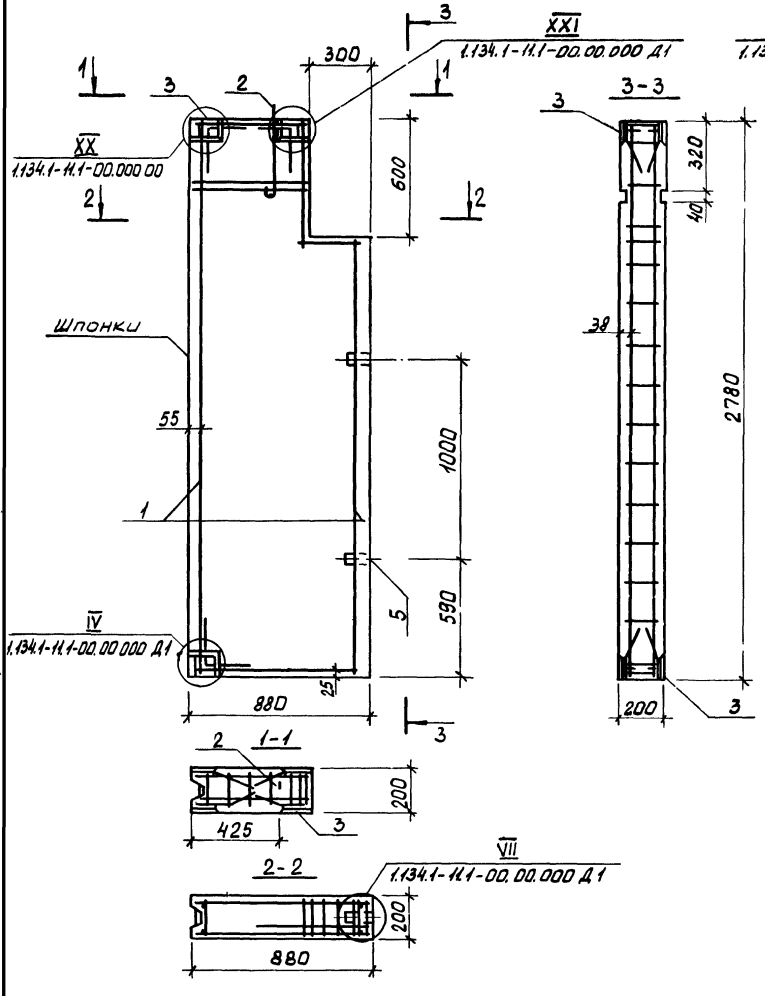

Рис. 2

Остальное - см Рис. 1

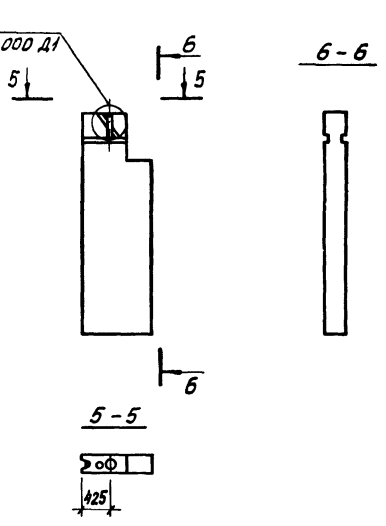

Обозначение	Марка	Рис.	Масса, кг
1.134.1-11.1-18.00.000	СБ9.28.2-Т-1.00.1	1	1130
-02	СБ9.28.2-Т-1.00.1.5	2	1130

1.134.1-11.1-18.00.000 СБ

Блок внутренней стены СБВ
Сборочный чертеж

Стадия	Масса	Масштаб
Р	см табл.	1:20 1:50
Лист	Листов 1	

ЦНИИЭП жилища

Нач. отд.	Станишевский	
Н. контр.	Ригер	
Гл. инж. м.	Панков	
ГИП	Зыкина	
Ст. инж.	Линк	
Ст. инж.	Акимова	

Формат	Зона	Поз	Обозначение	Наименование	Кол	Примечание
				Документация		
А3			1.134.1-11.1-19.00.000.СБ	Сборочный чертеж		
А3			1.134.1-11.1-00.00.000Д.1	Узлы I ... XXX		
А3			-00.00.000Д.2	Фрагмент		
А3			1.134.1-11.1-00.00.000ТО	Техническое описание		
А3			1.134.1-11.1-00.000УРС	Ведомость расхода стали		
				Сборочные единицы		
А4		3	-00.00.160	Изделие закладное М-1	8	
				Переменные данные для исполнений		
			-19.00.000	СБВ 15.28.2-Т-1		
				Сборочные единицы		
А4		1	-00.19.000	Блок арматурный		
				АБ 19	1	
				Детали		
А4		2	-00.00.001-02	Петля строповочная П-3	2	
				Материал		
Б4				Бетон класса В12,5	0,81	м³
			-19.00.000-01	СБВ 15.28.2-Т-1.0.005		

Нач. маст.	Станишевский		
Н. контр.	Ригер		
Гл. инж. м.	Панков		
ГИП	Зыкина		
Ст. инж.	Акимова		
Ст. инж.	Осина		

1.134.1-11.1-19.00.000

Блок внутренней стены СБ В

Стадия	Лист	Листов
Р	1	2

ЦНИИЭП жилища г. Москва

Инв. № подл. | Подпись и дата | Взам. инв. №

Формат	Зона	Поз.	Обозначение	Наименование	Кол	Примечание
				Сборочные единицы		
А4		1	1.134.1-11.1-00.19.000	Блок арматурный		
				АБ 19	1	
				Материал		
Б4				Бетон класса В12,5	0,81	м³
			-19.00.000-02	СБВ 18.26.2-Т-1		
				Сборочные единицы		
А4		1	-00.20.000	Блок арматурный		
				АБ 20	1	
				Детали		
А4		2	-00.00.001	Петля строповочная П-1	2	
				Материал		
Б4				Бетон класса В12,5	0,97	м³
			-19.00.000-03	СБВ 18.28.2-Т-1.0.005		
				Сборочные единицы		
А4		1	-00.20.000	Блок арматурный		
				АБ 20	1	
				Материал		
Б4				Бетон класса В12,5	0,97	м³

Инв. № подл. | Подпись и дата | Взам. инв. №

1.134.1-11.1-19.00.000

Лист 2

Рис. 1

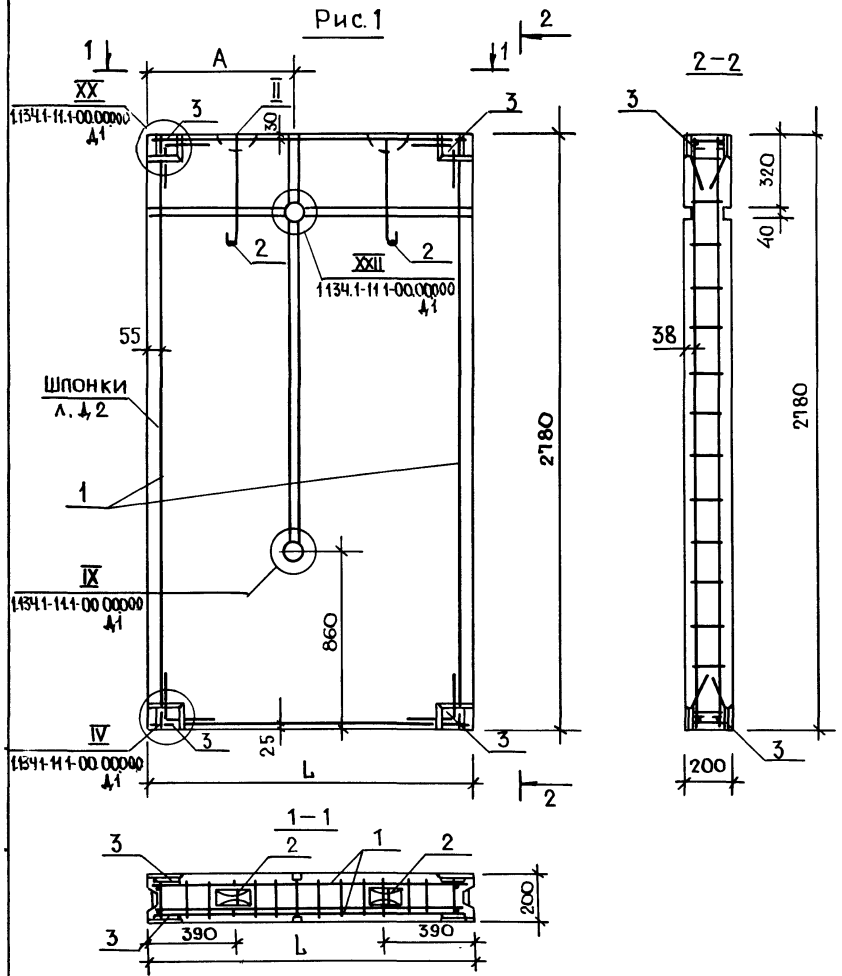

Рис. 2

Остальное. см. рис. 1

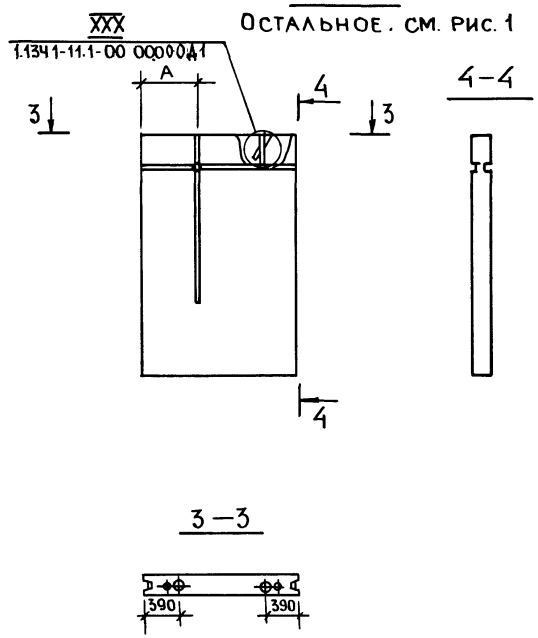

Обозначение	Марка	Рис.	L, мм	A, мм	Масса, кг
1.134.1-11.1-19.00.000	СББ 15.28.2-Т-1	1	1480	680	2012
-01	СББ 18.28.2-Т-1		1780	540	2420
-02	СББ 15.28.2-Т-1.00.0.5	2	1480	680	2012
-03	СББ 18.28.2-Т-1.00.0.5		1780	540	2420

1.134.1-11.1-19.00.000 СБ

Нач. маст.	Станишевский	
Н. контр.	Ригер	
Гл. инж. м.	Панков	
ГИП	Зыкина	
Ст. инж.	Акимова	
Ст. арх.	Линк	

Блок внутренней стены ССВ
Сборочный чертеж

Стадия	Масса	Масштаб
Р.	См. табл.	1:20 1:50
Лист	Листов 1	

ЦНИИЭП жилища г. Москва

Формат	Зона	Поз.	Обозначение	Наименование	Кол.	Примечание
				Документация		
А3			1.134.1-11.1-20.00.000СБ	Сборочный чертеж		
А3			1.134.1-11.1-00.00.000 Д1	Узлы I... XXX		
А3			-00.00.000 Д2	Фрагмент		
А3			1.134.1-11.1-00.00.000 ТО	Техническое описание		
А3			1.134.1-11.1-00.00.000 РС	Ведомость расхода стали		
				Сборочные единицы		
А4		3	-00.00.160	Изделие закладное М-1	8	
				Материал		
Б4				Бетон класса В12,5	1,17	м³
			Переменные данные	для исполнений		
			-20.00.000	СБВ 21.28.2-Т-3		
				Сборочные единицы		
А4		1	-00.24.000	Блок арматурный АБ-24	1	
				Детали		
А4		2	-00.00.001	Петля строповочная П-2	2	
			20.20.000-01	СБВ 21.28.2-Т-3.0.5		
				Сборочные единицы		
А4		1	-00.24.000	Блок арматурный АБ-24	1	

Инв. № подл. | Подпись и дата | Взам. инв. №

Нач. гр.	Станишевский	
Н. контр.	Ригер	
Гл. инж. пр.	Панков	
ГИП	Зыкина	
Ст. инж.	Акимова	
Ст. инж.	Осина	

1.134.1-11.1-20.00.000

Блок внутренней стены СБ В

Стадия	Лист	Листов
Р		1

ЦНИИЭП жилища г. Москва

Формат	Зона	Поз.	Обозначение	Наименование	Кол.	Примечание
				Документация		
А3			1.134.1-11.1-21.00.000СБ	Сборочный чертеж		
А3			-00.00.000 Д1	Узлы I... XXX		
А3			-00.00.000 Д2	Фрагмент		
А3			-00.00.000 ТО	Техническое описание		
А3			-00.00.000 РС	Ведомость расхода стали		
				Сборочные единицы		
А4			-00.00.160	Изделие закладное М-1	8	
				Материал		
Б4				Бетон класса В12,5	1,17	м³
			Переменные данные	для исполнений		
			-21.00.000	СБВ 21.28.2-Т-3.1		
				Сборочные единицы		
А4		1	-00.24.000	Блок арматурный АБ-24	1	
				Детали		
А4		2	-00.00.001	Петля строповочная П-1	2	
			-21.00.000-01	СБВ 21.28.2-Т-31 5		
				Сборочные единицы		
А4		1	-00.24.000	Блок арматурный АБ-24	1	

Инв. № подл. | Подпись и дата | Взам. инв. №

Нач. гр.	Станишевский	
Н. контр.	Ригер	
Гл. инж. пр.	Панков	
ГИП	Зыкина	
Ст. инж.	Акимова	
Ст. инж.	Осина	

1.134.1-11.1-21.00.000

Блок внутренней стены СБ В

Стадия	Лист	Листов
Р	1	3

ЦНИИЭП жилища г. Москва

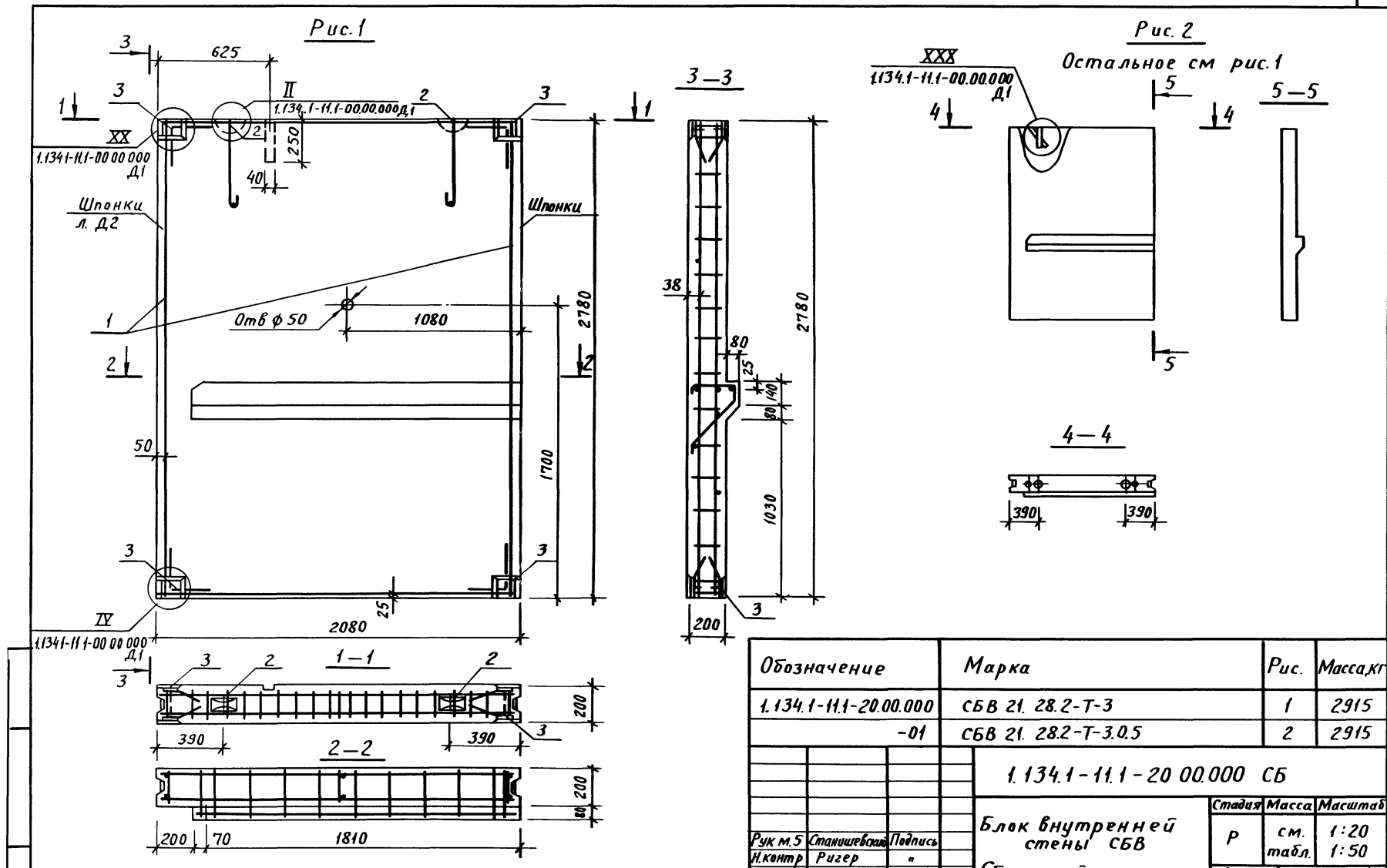

Обозначение	Марка	Рис.	Масса,кг
1.134.1-11.1-20.00.000	СБВ 21. 28.2-Т-3	1	2915
-01	СБВ 21. 28.2-Т-3.0.5	2	2915

1.134.1-11.1-20 00.000 СБ

Рук м.5	Станишевский	Подпись
Н.контр	Ригер	"
Гл.инж.м	Панков	"
ГИП	Зыкина	"
Ст.инж	Осина	"
Ст.арх.	Линк	"

Блок внутренней стены СБВ

Сборочный чертеж

Стадия	Масса	Масштаб
Р	см. табл.	1:20 1:50
Лист	Листов 1	

ЦНИИЭП жилища г. Москва

Пров. 15 9 89г Кон. Кокуков

23880 53

Рис. 1

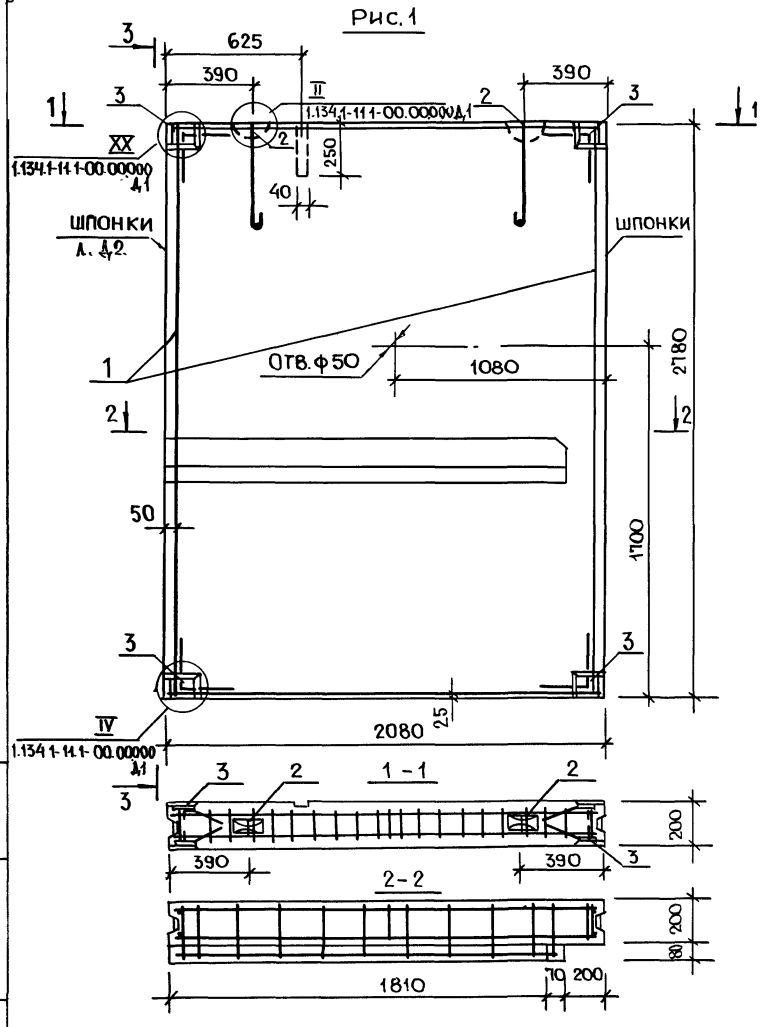

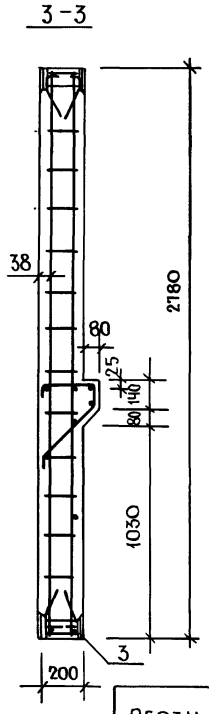

Рис. 2

Остальное см. рис. 1

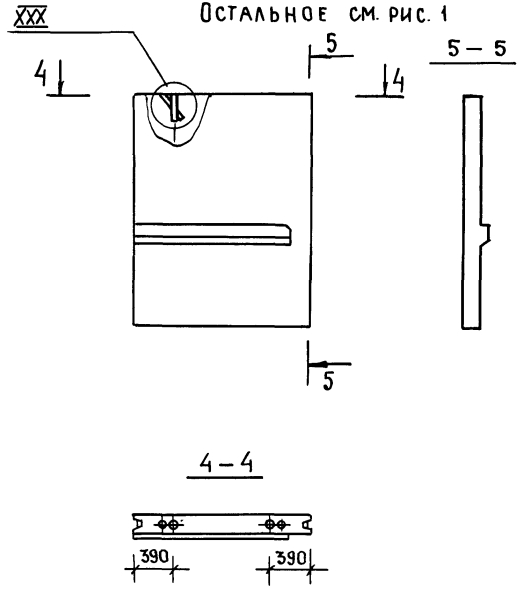

Обозначение	Марка	Рис.	Масса, кг
1.134.1-11.1-21.00.000	СБВ 21.28.2-Т-31	1	2915
-01	СБВ 21.28.2-Т-315	2	2915

Нач. маст	Станишевский	
Н. контр.	Ригер	
Гл. инж. м.	Панков	
ГИП	Зыкина	
Ст. инж.	Акимова	
Ст. арх.	Линк	

1.134.1-11.1-21 00.000 СБ

Блок внутренней стены СБВ

Сборочный чертеж

Стадия	Масса	Масштаб
Р	см. табл	1:20 1:50
Лист	Листов	

ЦНИИЭП жилища г Москва

Взам. инв. № | Подпись и дата | Инв. № подл.

Формат	Зона	Поз	Обозначение	Наименование	Кол	Примечание
				Документация		
А3			1.134.1-11.1-22.00.000СБ	Сборочный чертеж		
А3			1.134.1-11.1-00 00.000Д1	Узлы I... XXX		
А3			00.00.000Д2	Фрагмент		
А3			1.134 1-11.1-00.00.000ТО	Техническое описание		
А3			1.134.1-11.1-00 00.000РС	Ведомость расхода стали		
				Сборочные единицы		
А4		3	-00.00.160	Изделие закладное М-1	8	
				Материал		
Б4				Бетон класса В12,5	0,66	м³
			Переменные данные для исполнений			
			-22.00.000	СБ В 12.28.2-Т-3		
				Сборочные единицы		
Б4		1	-00.22.000	Блок арматурный АБ-22	1	
				Детали		
А4		2	-00.00.001-01	Петля строповочная П-2	1	
			-2200.000-01	СБ В 12.28.2-Т-3.0.5		
				Сборочные единицы		
А4		1	-00 22.000	Блок арматурный АБ-22	1	

Нач. м. 5	Станишевский	
Н. контр	Ригер	
Гл. инж. м	Панков	
ГИП	Зыкина	
Ст. инж	Акимова	
Ст. инж	Осина	

1134.1-11 1-22.00.000

Блок внутренней стены СБ В

Стадия	Лист	Листов
Р		1

ЦНИИЭП жилища г. Москва

Формат	Зона	Поз.	Обозначение	Наименование	Кол	Примечание
				Документация		
А3			1.134 1-11.1-23 00.000СБ	Сборочный чертеж		
А3			-00.00 000 Д1	Узлы I .. XX X		
А3			-00.00 000 Д2	Фрагмент		
А3			-00.00.000 ТО	Техническое описание		
А3			-00.00.000 РС	Ведомость расхода стали		
				Сборочные единицы		
А4		3	-00.00.160	Изделие закладное М-1	8	
				Материал		
Б4				Бетон класса В12,5	0,66	м³
			Переменные данные для исполнений			
			-23.00.000	СБ В 12.28 2-Т-3.1		
				Сборочные единицы		
А4		1	-00 23 000	Блок арматурный АБ-23	1	
				Детали		
А4		2	-00.00.001-01	Петля строповочная П-2	1	
			-2300.000-01	СБВ 12 28.2-Т-3.1 5		
				Сборочные единицы		
А4		1	-00 23 000	Блок арматурный АБ-23	1	

Взам. инв. №

Подпись и дата

Инв. № подл.

Нач маст	Станишевский	
Норм. к	Ригер	
Гл инж м	Панков	
ГИП	Зыкина	
Ст инж	Акимова	
Ст инж	Осина	

1.134.1-11.1-23 00.000

Блок внутренней стены СБ В

Стадия	Лист	Листов
Р		1

ЦНИИЭП жилища г. Москва

Рис. 1

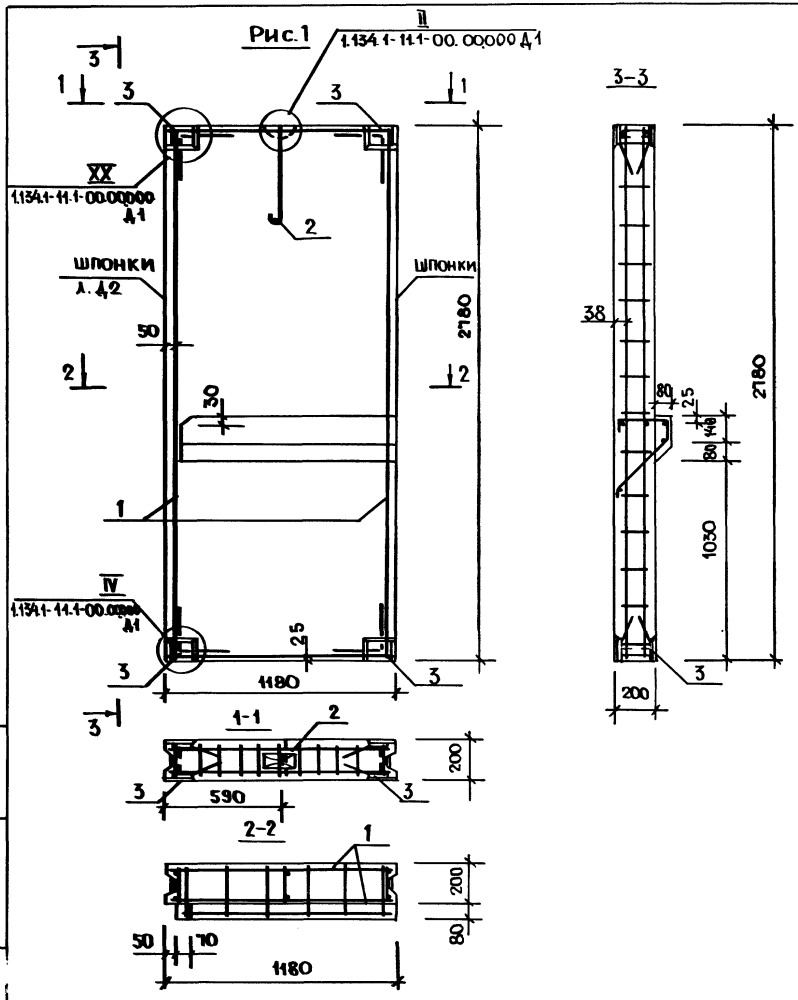

Рис. 2

Остальное см. Рис. 1

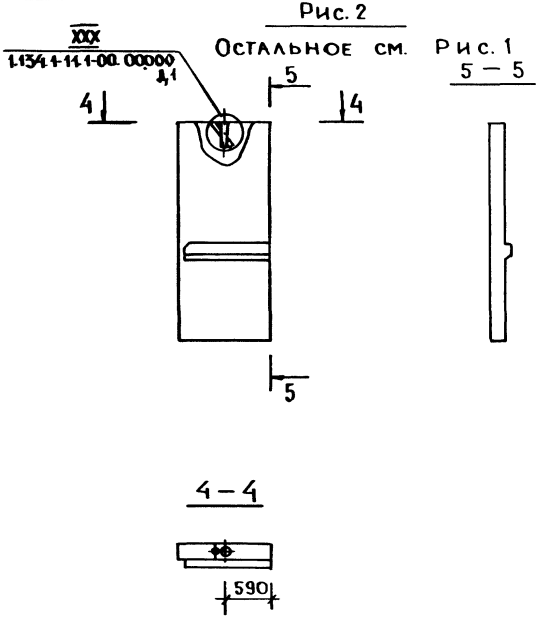

Обозначение	Марка	Рис.	Масса, кг
1.134.1-11.1-22.00.000	СБВ 12.28.2-Т-3	1	1640
-01	СБВ 12.28.2-Т-3.0.5	2	1640

1.134.1-11.1-22.00.000 СБ

Блок внутренней стены СБВ

Сборочный чертеж

Стадия	Масса	Масштаб
Р.	см. табл.	1:20 1:50
Лист	Листов 1	

ЦНИИЭП жилища г. Москва

Нач. мст.	Станишевский	
Н. контр.	Ригер	
Гл. инж.	Панков	
ГИП	Зыкина	
Ст. инж.	Акимова	
Ст. арх.	Аник	

Инв. № подл. | Подпись и дата | Взам. инв. №

Рис. 1

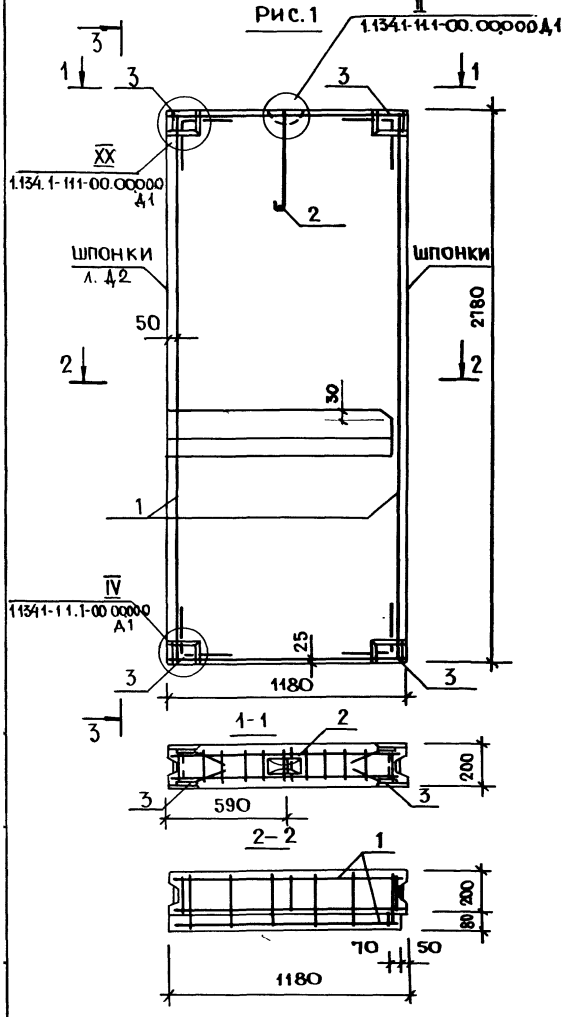

3-3

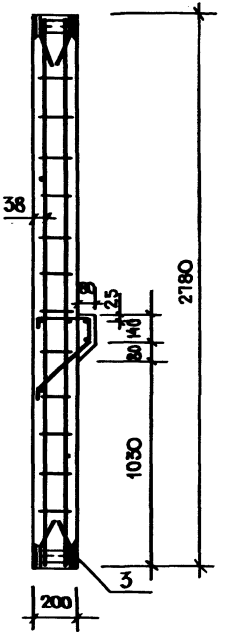

Рис. 2

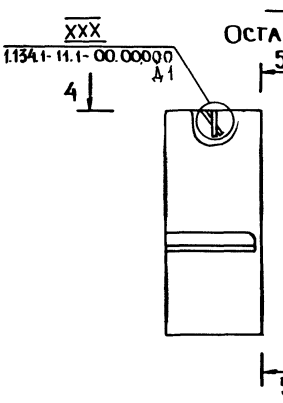

5-5

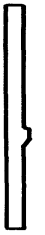

4-4

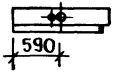

Обозначение	Марка	Рис.	Масса кг
1.134.1-11.1-23.00.000	СБВ 12.28.2-Т-3.1	1	1640
-01	СБВ 12.28.2-Т-3.1.5	2	1640

1.134.1-11.1-23.00.00.00СБ

Нач. маст	Станишевский	
Н. контр.	Ригер	
Гл. инж. м	Панков	
ГИП	Зыкина	
Ст. инж.	Акимова	
Ст. Арх.	Линк	

Блок внутренней стены СБВ
Сборочный чертеж

Стадия	Масса	Масштаб
Р	см.	1:20
	табл.	1:50
Лист	Листов 1	

ЦНИИЭП жилища г. Москва

Формат	Зона	Поз.	Обозначение	Наименование	Кол	Примечание
				Документация		
А3			1.134.1-11.1-24.00.000СБ	Сборочный чертеж		
А3			1.134.1-11.1-00.00.000Д1	Узлы I ... XXX		
А3			-00.00.000 Д2	Фрагмент		
А3			1.134.1-11.1-00.00.000ТО	Техническое описание		
А3			1.134.1-11.1-00.00.000ВС	Ведомость расхода стали		
				Сборочные единицы		
А4		3	-00.00.160	Изделие закладное М-1	8	
А4		4	-00.00.180	Изделие закладное М-3	2	
А4		5	-00.00.190	Изделие закладное М-4	1	
				Материал		
Б4				Бетон класс В125	1,09	$м^3$
			Переменные данные для исполнений			
			-24.00.000	СБ В 27.28.2-Т-4.3.4.1		
				Сборочные единицы		
А3		1	-00.28.000	Блок арматурный		
				АБ 28	1	

Инв. № подл. | Подпись и дата | Взам. инв. №

Нач. маст.	Станишевский	
Н. контр.	Ригер	
Гл. инж. м.	Панков	
ГИП	Зыкина	
Ст. инж.	Акимова	
Ст. инж.	Осина	

1.134.1-11.1-24.00.000

Блок внутренней стены СВ

Стадия	Лист	Листов
Р	1	2

ЦНИИЭП жилища г. Москва

Формат	Зона	Поз.	Обозначение	Наименование	Кол	Примечание
				Детали		
А4		2	-00.00.001	Петля строповочная П-1	2	
			-24.00.000-01	СБ В 27.28.2-Т-4.3.4 1.5		
				Сборочные единицы		
А3		1	-00.28.000	Блок арматурный		
				АБ 28	1	

Инв. № подл. | Подпись и дата | Взам. инв. №

1.134.1-11.1-24.00.000

Лист 2

Рис. 1

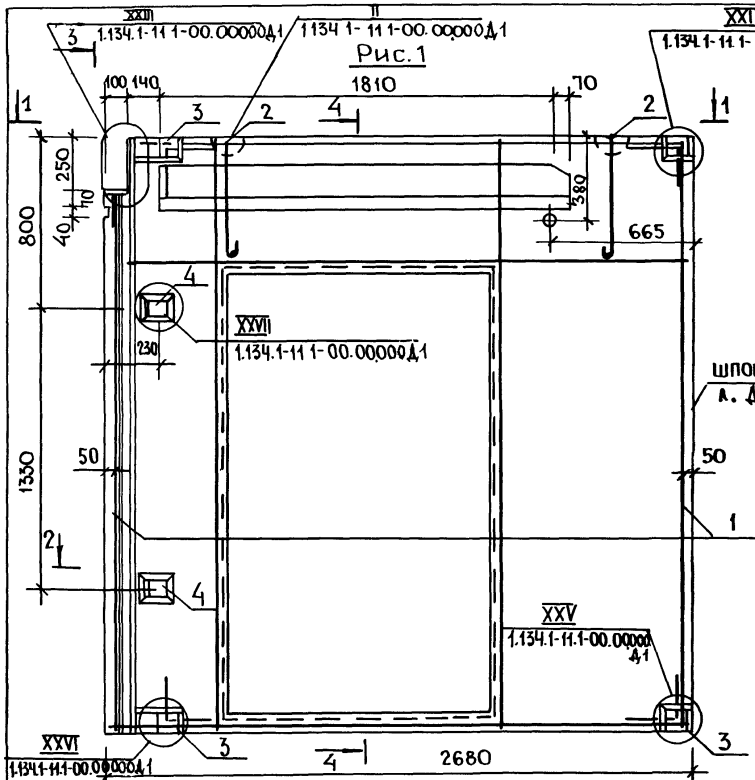

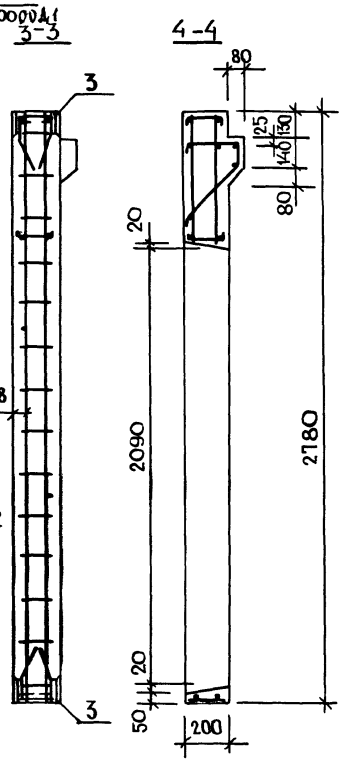

Рис. 2

ОСТАЛЬНОЕ СМ. РИС. 1

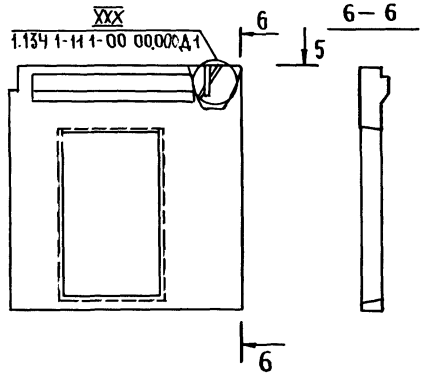

Обозначение	Марка	Рис.	Масса кг
1.134.1-11.1-24.00.000	СБВ 27.28.2-Т-4.3 4.1.	1	2865
-01	СБВ 27.28.2-Т-4.3.4.1.05	2	2865

1.134.1-11.1-24.00000 СБ

Блок внутренней стены СБВ
Сборочный чертеж

Нач. маст	Станишевский	Стадия	Масса	Масштаб
Н. контр	Ригер	Р	см. табл.	1:20 1:50
Гл. инж.	Панков	Лист	Листов 1	
ГИП	Зыкина			
Ст. инж	Акимова	ЦНИИЭП жилища г. Москва		
Ст. арх	Линк			

Формат	Зона	Поз	Обозначение	Наименование	Кол.	Примечание
				Документация		
А3			1.134.1-11.1-25.00.000СБ	Сборочный чертеж		
А3			1.134.1-11.1-00.00.000Д.1	Узлы 1 ... XXX		
А3			-00.00.000Д2	Фрагмент		
А3			1.134.1-11.1-00.00.000ТО	Техническое описание		
А3			1.134.1-11.1-00.00.000РС	Ведомость расхода стали		
				Сборочные единицы		
А4			-00.00.160	Изделие закладное М-1	8	
А4			-00.00.180	Изделие закладное М-3	2	
А4			-00.00.190	Изделие закладное М-4	1	
				Материал		
Б4				Бетон класса В25	1,09	м³
			Переменные данные для исполнений			
			-25.00.000	СБВ 27.28.2-Т-4.3.4.1.1		
				Сборочные единицы		
А3		1	-00.28.000	Блок арматурный		
				АБ 28	1	

Взам. инв. № | Подпись и дата | Инв. № подл.

Нач. маст.	Станишевский		1.134.1-11.1-25.00.000
Н. контр.	Ригер		
Гип	Панков		Блок внутренней стены СБВ
Гип	Зыкина		Стадия: Р; Лист: 1; Листов: 2
Ст. инж.	Акимова		ЦНИИЭП жилища г. Москва
Ст. инж.	Осина		

Формат	Зона	Поз.	Обозначение	Наименование	Кол	Примечание
				Детали		
А4		2	-00.00.001	Петля строповочная П-1	2	
			-25.00.000-01	СБВ 27 28 2-Т-4 34115		
				Сборочные единицы		
А3		1		Блок арматурный		
			-00.28.000	АБ 28	1	

Взам. инв. № | Подпись и дата | Инв. № подл.

1.134.1-11.1-25.00.000 Лист 2

23880 60

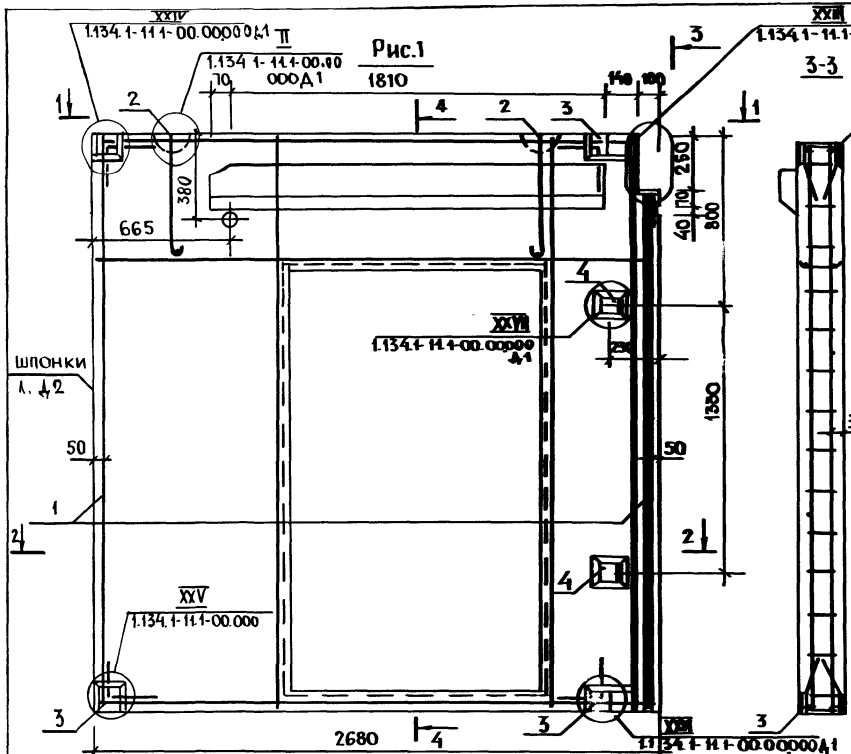

Рис. 2

Остальное см. рис. 1

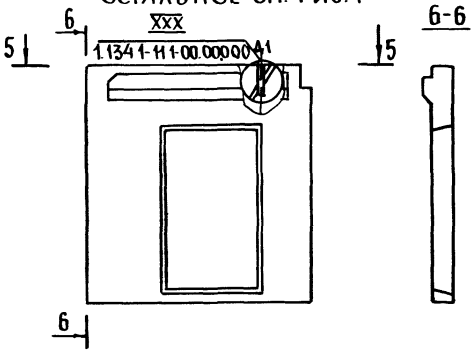

Обозначение	Марка	Рис.	Масса, кг
1.134.1-11.1-2500.000	СБВ 27.28.2-Т-4.3.4.1.1	1	2865
-01	СБВ 27.28.2-Т-4.3.4.1.1.5	2	2865

Нач. маст.	Станишевский	
Н. контр.	Ригер	
Гл. инж. пр.	Панков	
ГИП	Зыкина	
Ст. инж.	Акимова	
Ст. арх.	Повесьма	

1.134.1-11.1-25.00000 СБ

Блок внутренней стены СБВ

Сборочный чертеж

Стадия	Масса	Масштаб
Р	См. табл.	1:20 1:50
Лист	Листов 1	

ЦНИИЭП жилища г. Москва

23880 61

Формат	Зона	Поз	Обозначение	Наименование	Кол	Примечание
				Документация		
А3			1.134.1-11.1-26.00.000СБ	Сборочный чертеж		
А3			1.134.1-11.1-00.00.000Д1	Узлы I ... XXX		
А3			00.00.000Д2	Фрагмент		
А3			1.134.1-11.1-00.00.000ТО	Техническое описание		
А3			1.134.1-11.1-00.00.000 Р С	Ведомость расхода стали		
				Сборочные единицы		
А4		3	00.00.160	Изделие закладное М-1	8	
А4		4	00.00.180	Изделие закладное М-3	2	
А4		5	00.00.190	Изделие закладное М-4	1	
				Материал		
Б4				Бетон класс В12,5	1,15	м³
			Переменные данные для исполнений			
			26.00.000	СБВ 27.28.2-Т-4.2.71		
				Сборочные единицы		
А3		1	00.26.000	Блок арматурный		
				АБ 26	1	

Инв № подл | Подпись и дата | Взам. инв №

Нач. м 5	Станишевский	
Н. контр	Ригер	
Гл. инж. м	Панков	
ГИП	Зыкина	
Ст. инж.	Акимова	
Ст. инж	Осина	

1.134.1-11.1-26.00.000

Блок внутренней стены СБВ

Стадия	Лист	Листов
Р	1	2

ЦНИИЭП жилища г. Москва

Формат	Зона	Поз.	Обозначение	Наименование	Кол.	Примечание
				Детали		
А4		2	1.134.1-11.1-00.00.001	Петля строповочная П-1	2	
			26.00.000-01	СБВ 27.28.2-Т-4.27.15		
				Сборочные единицы		
А3		1	00.26.000	Блок арматурный		
				АБ 26	1	

Инв № подл | Подпись и дата | Взам. инв №

1.134.1-11.1-26.00.000

Лист 2

Рис. 1

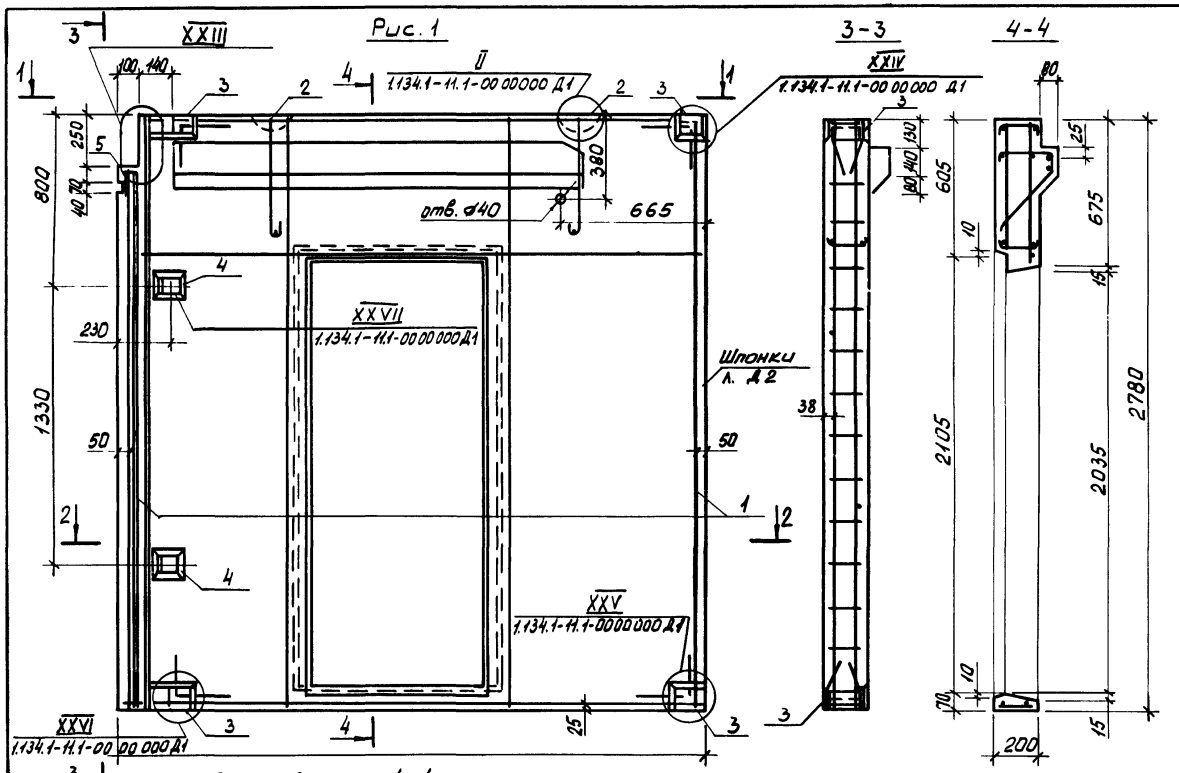

Рис. 2

Остальное см. Рис. 1

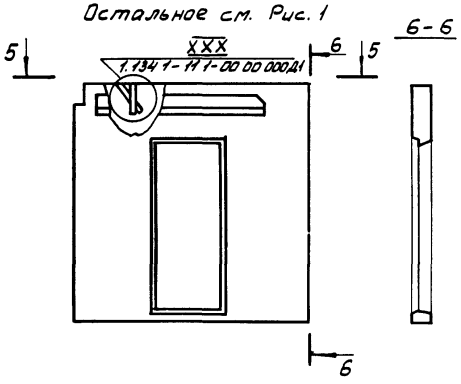

Обозначение	Марка	Рис.	Масса, кг
1.134.1-11.1-26.00.000	СБВ 27.28.2-Т-4.2.7.1	1	2470
-01	СБВ 27.28.2-Т-4.2.7.1.0.5	2	2470

1.134.1-11.1-26.00.000 СБ

Блок внутренней стены СБВ
Сборочный чертеж

		Стадия	Масса	Масштаб
		Р	см. табл.	1:20 1:50
		Лист	Листов 1	

Нач. маст.	Станишевский	
Н. контр.	Ригер	
Гл. инж. м.	Панков	
ГИП	Зыкина	
Ст. инж.	Акимова	
Ст. арх.	Линк	

ЦНИИЭП жилища г. Москва

Формат	Зона	Поз.	Обозначение	Наименование	Кол.	Примечание
				Документация		
А3			1.134.1-11.1-27.00.000СБ	Сборочный чертеж		
А3			1.134.1-11.1-00.00.000Д1	Узлы Т... XXX		
А3			00.00.000Д2	Фрагмент		
А3			1.134.1-11.1-00.00.000 ТО	Техническое описание		
А3			1.134.1-11.1-00.00.000 РС	Ведомость расхода стали		
				Сборочные единицы		
А4		3	-00.00.160	Изделие закладное М-1	8	
А4		4	-00.00.180	Изделие закладное М-3	2	
А4		5	-00.00.190	Изделие закладное М-4	1	
				Материал		
Б4				Бетон класса В12,5	1,15	м³
			Переменные данные для исполнений			
			-27.00.000	СБВ 27.28.2-Т-4.27.1.1		
				Сборочные единицы		
А3		1	-00.27.000	Блок арматурный		
				АБ 27	1	

Инв.№ подл. | Подпись и дата | Взам.инв.№

Нач.м.5	Станиевский	
Н.к.	Ригер	
	Панков	
Гип	Зыкина	
Ст.инж.	Акимова	
Ст.инж.	Осина	

1.134.1-11.1-27.00.000

Блок внутренней стены СБВ

Стадия	Лист	Листов
Р	1	2

ЦНИИЭП жилища г. Москва

Формат	Зона	Поз.	Обозначение	Наименование	Кол.	Примечание
				Детали		
А4		2	1.134.1-11.1-00.00.001	Петля строповочная П-1	2	
			-27.00.000-01	СБ В 27 28.2-Т-4.27.1.15		
				Сборочные единицы		
А3		1	-00.27.000	Блок арматурный		
				АБ 27	1	

Инв.№ подл. | Подпись и дата | Взам.инв.№

1.134.1-11.1-27.00.000 Лист 2

Рис. 1

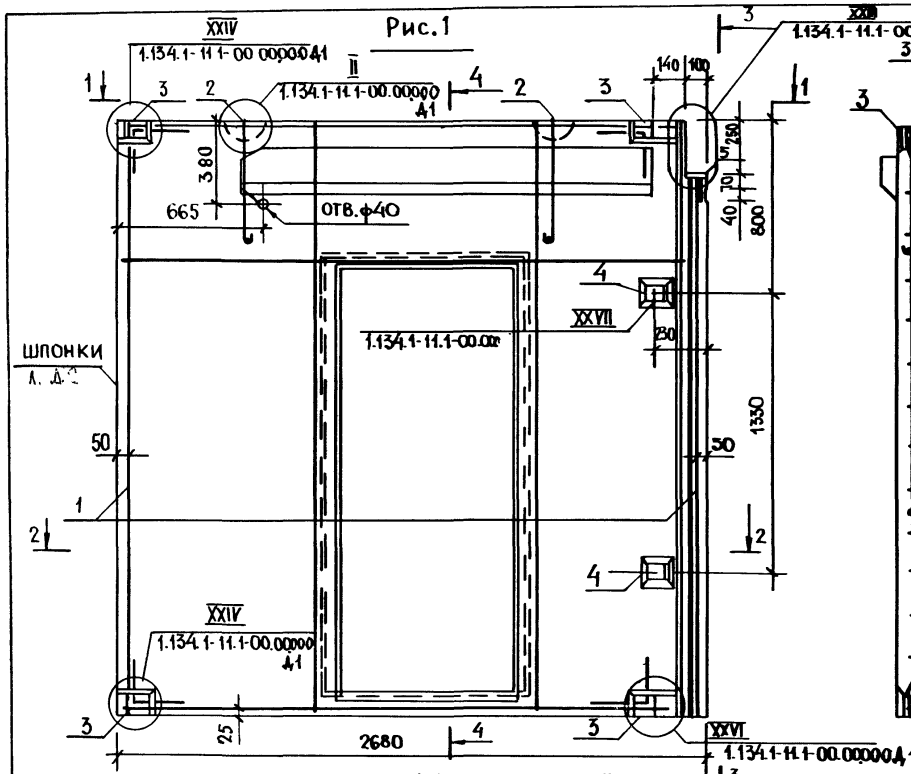

Рис. 2

Остальное см. рис. 1

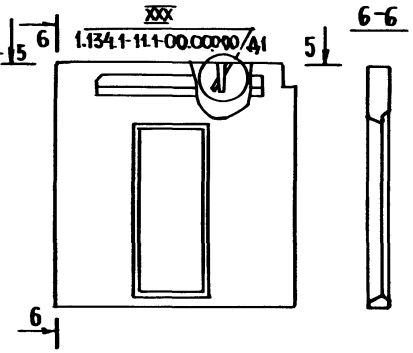

Обозначение	Марка	Рис.	Масса, кг
1.134.1-11.1-27.00.000	СБВ 27.28.2-Т-4 2.7.1.1	1	2470
-01	СБВ 27.28.2-Т-4 2.7.1.1.5	2	2470

Нач.м.	Станиевский	
Н.контр.	Ригер	
Гл.инж.пр.	Панков	
Гип	Зыкина	
Ст. инж.	Акимова	
Ст. арх.	Повесьма	

1.134.1-11.1-27.00.000СБ

Блок внутренней стены СБВ
Сборочный чертеж

Стадия	Масса	Масштаб
Р	см.	1:20
	табл.	1:50
Лист	Листов 1	

ЦНИИЭП жилища

Формат	Зона	Поз	Обозначение	Наименование	Кол	Примечание
				Документация		
А3			1134 1-11 1-28 00000 СБ	Сборочный чертеж		
А3			1134 1-11.1-00000000Д.1	Узлы I.. XXX		
А3			1134 1-11 1-00.00.000ТО	Техническое описание		
А3		.	1134.1-11.1-00. 00.000РС	Ведомость расхода стали		
				Сборочные единицы		
А4		3	-00.00. 170	Изделие закладное М-2	2	
				Материал		
Б4				Бетон класс А В12,5	0,09	м³
			Переменные данные для исполнений			
			-28 00.000	ВПР 14.3.2-Т-5		
				Сборочные единицы		
А4		1	-00.30 000	Блок арматурный		
				АБ 30	1	

Нач мас	Станишевский		
Н контр	Ригер		
Гл инж м	Панков		
ГИП	Зыкина		
Ст инж.	Акимова		
Ст. инж.	Осина		

1 134 1-11.1-28. 00000

Блок внутренней стены СБВ

Стадия	Лист	Листов
Р	1	2

ЦНИИЭП жилища г. Москва

Инв № подл. | Подпись и дата | Взам инв №

Формат	Зона	Поз	Обозначение	Наименование	Кол	Примечание
				Детали		
А4		2	1134 1-11.1-00.00 002	Петля строповочная П4	2	
			-28.08.000-01	ВПР 14 3.2-Т-5 5		
				Сборочные единицы		
А4		1	-00 30 000	Блок арматурный		
				АБ 30	1	

Инв № подл. | Подпись и дата | Взам инв №

1.134.1-11 1-28.00000

Лист 2

Рис. 1

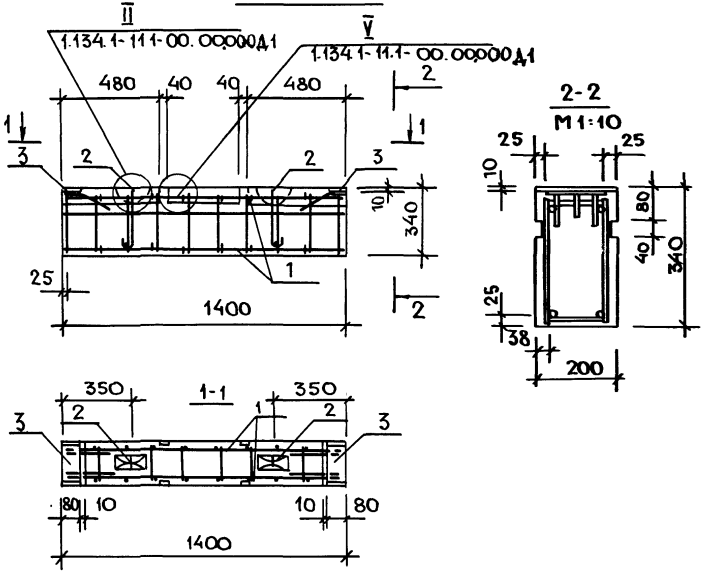

Рис. 2

Остальное см. Рис. 1

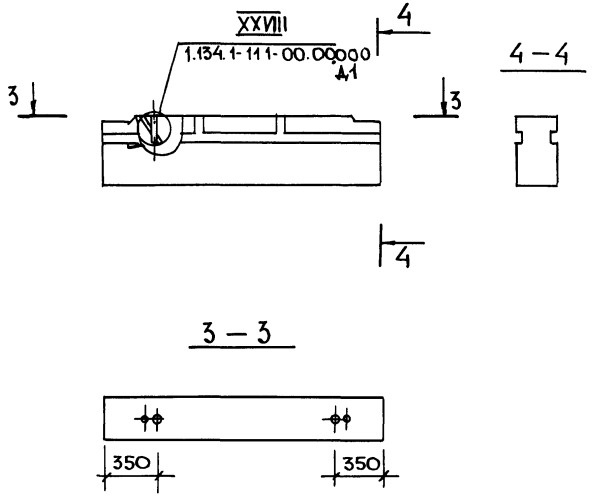

Обозначение	Марка	Рис.	Масса, кг
1.134.1-11.1-28.00.000	ВПР 14.3.2-Т-5	1	230
-01	ВПР 14 3.2-Т-5.5	2	230

1.134.1-11.1-28.00.000СБ

Блок внутренней стены ВПР

Сборочный чертеж

Стадия	Масса	Масштаб
Р	См. табл	1:10 1:50
Лист	Листов 1	

ЦНИИЭП жилища г. Москва

Нач. мас	Станишевский	
Н. контр	Ригер	
Гл. инж. м.	Панков	
ГИП	Зыкина	
Ст. инж.	Акимова	
Ст. арх.	Линк	

Инв. № подл. | Подпись и дата | Взам. инв. №

Формат	Зона	Поз.	Обозначение	Наименование	Кол.	Примечание
				Документация		
А3			1 134 1-11.1-29.00.000 СБ	Сборочный чертеж		
А3			1 134 1-11.1-00.00.000 Д1	Узлы I ... XXX		
А3			1 134 1-11.1-00.00.000 ТО	Техническое описание		
А3			1 134 1-11.1-00.00.000 РС	Ведомость расхода стали		
				Сборочные единицы		
А4		3	-00.00.170	Изделие закладное М-2	2	
				Материал		
Б4				Бетон класс В12,5	0,10	м³
			Переменные данные для исполнений			
			-29.00.000	ВПР 15.32-Т-5		
				Сборочные единицы		
А4		1	-00.31.000	Блок арматурный АБ 31	1	

Нач. маст.	Станишевский	
Н. Контр.	Ригер	
Гл. инж. м	Панков	
ГИП	Зыкина	
Ст. инж.	Акимова	
Ст. инж.	Осина	

1.134.1-11.1-29.00.000

Блок внутренней стены СБВ

Стадия	Лист	Листов
Р	1	2

ЦНИИЭП жилища

Инв. № подл. | Подпись и дата | Взам. инв. №

Формат	Зона	Поз	Обозначение	Наименование	Кол	Примечание
				Детали		
А4		2	1.134.1-11.1-00.00.002	Петля строповочная П4	2	
			-29.00.000-01	ВПР 15.32-Т-55		
				Сборочные единицы		
А4		1	-00.31.000	Блок арматурный АБ 31	1	

Инв. № подл. | Подпись и дата | Взам. инв. №

1.134.1-11.1-29.00.000 Лист 2

Рис. 1

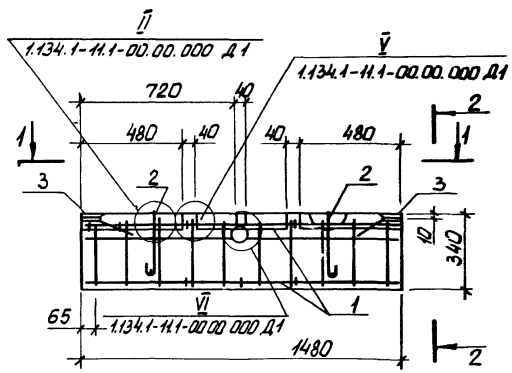

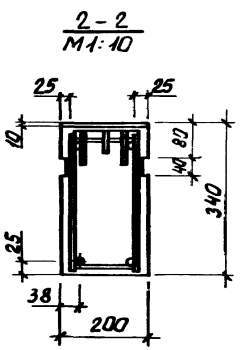

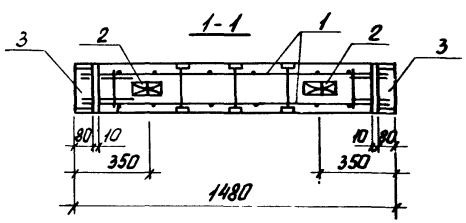

Рис. 2

Остальное см. Рис. 1

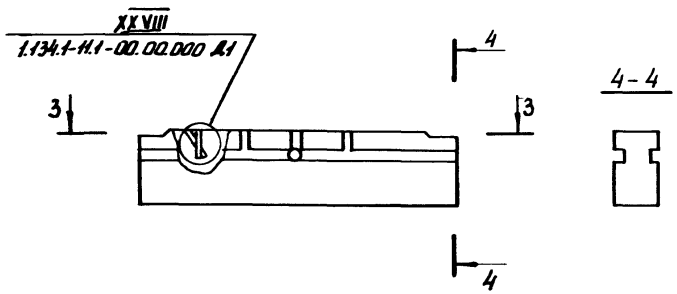

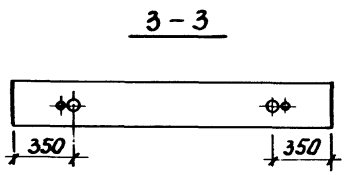

Обозначение	Марка	Рис.	Масса, кг
1.134.1-11.1-29.00.000	ВПР 15.3.2 - Т5	1	240
-01	ВПР 15.3.2 - Т 5.5	2	240

1.134.1-11.1-29.00.000 СБ

Блок внутренней стены ВПР
Сборочный чертеж

			Стадия	Масса	Масштаб
Нач. маст.	Станиславский		Р	см. табл.	1:10 1:50
Н. контр.	Ригер				
Гл. инж. м.	Панков		Лист	Листов 1	
ГИП	Зыкина				
Ст. инж.	Акимова		ЦНИИЭП жилища г Москва		
Ст. арх.	Линк				

gost.e-ecolog.ru