ТИПОВЫЕ КОНСТРУКЦИИ, ИЗДЕЛИЯ И УЗЛЫ ЗДАНИЙ И СООРУЖЕНИЙ

СЕРИЯ 1.1341-15

БЛОКИ ВНУТРЕННИХ СТЕН ДЛЯ ЖИЛЫХ ЗДАНИЙ ВЫСОТОЙ 1-4 ЭТАЖА И ОБЩЕСТВЕННЫХ ЗДАНИЙ ВЫСОТОЙ 1-3 ЭТАЖА

ВЫПУСК 3-1

БЛОКИ ВЕНТИЛЯЦИОННЫЕ

РАБОЧИЕ ЧЕРТЕЖИ

22969-04
gost.e-ecolog.ru

ЦЕНТРАЛЬНЫЙ ИНСТИТУТ ТИПОВОГО ПРОЕКТИРОВАНИЯ
ГОССТРОЯ СССР

Москва. А-445. Смольная ул . 22

Сдано в печать VII 1988 года

Заказ № 7851 Тираж 3850 экз

ТИПОВЫЕ КОНСТРУКЦИИ, ИЗДЕЛИЯ И УЗЛЫ ЗДАНИЙ И СООРУЖЕНИЙ

СЕРИЯ 1.1341-15

БЛОКИ ВНУТРЕННИХ СТЕН ДЛЯ ЖИЛЫХ ЗДАНИЙ ВЫСОТОЙ 1-4 ЭТАЖА И ОБЩЕСТВЕННЫХ ЗДАНИЙ ВЫСОТОЙ 1-3 ЭТАЖА

ВЫПУСК 3-1

БЛОКИ ВЕНТИЛЯЦИОННЫЕ

РАБОЧИЕ ЧЕРТЕЖИ

Разработаны ЦНИИЭП гражданселькстроем

И.О. Главного инженера института М. Х. Атабаев

Главный инженер проекта Л. А. Земляк

Утверждены
Госкомархитектуры, приказ от 27.01.88 № 23
Введены в действие с 15.02.88

© ЦИТП Госстроя СССР, 1988

Обозначение	Наименование	Стр.
1.134.1-15.3-1-00.000 ТО	Техническое описание	3
1.134.1-15.3-1-00.000 НИ	Номенклатура изделий,	6
1.134.1-15.3-1-00.000 РС	Ведомость расхода стали, кг	7
1.134.1-15.3-1-00.000 РМ	Ведомость расхода материалов	8
1.134.1-15.3-1-01.000	Блок вентиляционный	9
1.134.1-15.3-1-02.000	Блок вентиляционный	10
1.134.1-15.3-1-03.000	Блок вентиляционный	11
1.134.1-15.3-1-04.000	Блок вентиляционный	12
1.134.1-15.3-1-05.000	Блок вентиляционный	13
	БВ 12.28.28-15Т-1	
1.134.1-15.3-1-06.000	Блок вентиляционный	14
	БВ 18.28.28-15Т-1	
1.134.1-15.3-1-01.000Д	Узлы I ... III	15

Инв. № подл. | Подпись и дата | Взам. инв. №

Н.контроль	Земляк		1.134.1-15.3-1-00.000
Гл.инж. п.	Шнейдерман		
ГИП	Земляк		Содержание
Рук. груп.	Петрухина		Стадия: Р; Лист; Листов: 1
Исполнил	Образцова		ЦНИИЭП гражданэльстрой
Проверил	Петрухина		

1. Вводная часть

Разработка рабочих чертежей вентиляционных блоков по серии 1.134.1-15 для жилых домов высотой 1-4 этажа и общественных зданий высотой 1-3 этажа выполнена в соответствии с заданием Государственного комитета по гражданскому строительству и архитектуре при Госстрое СССР, утвержденным 15 июля 1986 г.

Настоящий выпуск содержит техническое описание, номенклатуру и сборочные чертежи вентиляционных блоков.

Предел огнестойкости блоков - 6 часов.

2. Технические требования.

Изготовление блоков предусмотрено из тяжелого бетона средней плотности D 2400.

Класс бетона по прочности на сжатие — В 15.

Марка бетона по морозостойкости должна быть F 50.

Лицевые поверхности блоков должны быть гладкими. На поверхностях блоков не допускаются раковины, наплывы и впадины, трещины и околы.

Допускаемые отклонения от размеров следует принимать в соответствии с ГОСТ 17079-71 и ГОСТ 13015.0-83.

Блоки запроектированы с учетом изготовления их в стальных формах в горизонтальном положении. Распалубка и извлечение из формы может производиться при достижении бетоном прочности не менее 70% от проектной с использованием кантователя с углом наклона формы не менее 70° к горизонтали. Блоки с дымовыми каналами, предназначенные для отвода горячих газов от отопительных печей, плит и водогрейных приборов с сжиганием газообразного или жидкого топлива в жилых домах, следует изготовлять из обычного цементного бетона В 12,5.

Заводу-изготовителю необходимо предусмотреть мероприятия для фиксации закладных изделий при установке их в формы в соответствии с принятой на заводе технологией. Сетки и каркасы могут фиксироваться с помощью фиксаторов и дополнительных стержней, крепящихся к борту оснастки и убираемых после бетонирования.

Поставка блоков потребителю производится по достижении бетоном отпускной прочности, величина которой устанавливается в соответствии с ГОСТ 13015.0-83. с изменениями.

При монтаже здания в зимнее время отпускная прочность бетона блоков должна соответствовать ГОСТ 13015.0-83 с изменениями (приложение).

Толщина стенок между вентканалами принята в соответствии с ГОСТ 17079-71 размерами 60мм - для отделения дымовых каналов от вентиляционных и 35мм - для разделения вентиляционных каналов.

Диаметр каналов принят равным - 159мм с учетом использования пустотообразователей, применяемых при изготовлении панелей перекрытий.

В связи с использованием вентблоков для удаления дыма от отопительных котлов на твердом топливе, имеющих выпуски в нижней части вентблока, в конструкции вентблоков не предусматривается уменьшение толщины стенок на участке размещения вентрешеток.

При привязке проекта следует выдать задание заводу-изготовителю со схемой расположения отверстий для установки вентрешеток.

Н.контроль	Земляк		1.134.1-15.3-1.00.000 ТО
Гл.инж.пр.	Швейдерман		
ГИП	Земляк		Техническое описание
Рук.груп.	Петрухина		Стадия Р; Лист 1; Листов 3
Исполнил	Образцова		ЦНИИЭП гражданстрой
Проверил	Петрухина		

Инв. № подл. | Подпись и дата | Взам. инв. №

3. Указания по маркировке.

Каждому блоку присвоена определенная марка по буквенно-цифровой системе в соответствии с ГОСТ 23009-78 „Конструкции и изделия бетонные и железобетонные сборные. Условные обозначения (марки).“

В первую группу индексов марки изделия входят индексы, обозначающие тип блока и его номинальные габаритные размеры – длину и высоту в дециметрах, толщину в сантиметрах.

Блоки подразделяются на следующие основные типы:

БВ – блок вентиляционный

Во второй группе указывают класс бетона по прочности на сжатие, обозначаемый цифровым индексом класса бетона, вид бетона, обозначаемый буквой:

Т – тяжелый бетон

В третью группу входят цифровые индексы, обозначающие номер типоразмера изделия:

1 – блок имеет две консоли для опирания панелей перекрытия.

Пример условного обозначения блока несущего типа БВ длиной 1180 мм, высотой 2780 мм, толщиной 280 мм, из тяжелого бетона класса по прочности на сжатие В15, имеющего две консоли для опирания панелей перекрытия:

БВ 12.28.28-15 Т-1

4. Правила приемки.

Приемку блоков производить в соответствии с ГОСТ 13015.1-81 и ГОСТ 19010-82.

5. Методы контроля и испытаний.

При изготовлении изделий должен быть обеспечен контроль на всех стадиях технологического процесса

Методы испытаний материалов, применяемых для приготовления бетонов должны соответствовать требованиям действующих стандартов или технических условий на эти материалы.

Контроль и оценку проектной класса и отпускной прочности бетона на сжатие следует производить по ГОСТ 13015-83 с изменениями с учетом однородности прочности бетона.

Определение толщины защитного слоя бетона, размеров и расположения рабочей арматуры может производиться просвечиванием ионизирующими излучениями по ГОСТ 17625-83.

Массу блоков при ее величине более 500 кг следует определять путем взвешивания изделий при помощи пружинного динамометра общего назначения (ГОСТ 13837-79) или других стандартных приборов для измерения массы.

Если при контрольном взвешивании масса хотя бы одного из отобранных для контрольной проверки блоков будет превышать проектную отпускную массу более чем на 7%, приемку блоков по этому показателю производят путем поштучного взвешивания.

Инв. N подл | Подпись и дата | Взам. инв. N

При освоении производства блоков или изменений технологии их изготовления следует проводить оценку их прочности неразрушающими методами в соответствии с требованиями ГОСТ 8829-85 „Конструкции и изделия железобетонные сборные. Методы испытаний и оценки прочности, жесткости и трещиностойкости."

6. Транспортирование и хранение.

Транспортирование блоков следует производить с помощью специальных транспортных средств, обеспечивающих доставку блоков в вертикальном (рабочем) положении, надежное раскрепление и сохранность от механических повреждений. В случае отсутствия специальных транспортных средств допускается перевозка блоков в горизонтальном положении с соблюдением соответствующих требований.

Деревянные прокладки сечением 100×50 (h) должны быть длиной не менее ширины блока и располагаться одна над другой на расстоянии 500 мм от края блока.

Подъем, разгрузка и погрузка изделий должны производиться краном с захватом за монтажные петли.

Блоки должны храниться в вертикальном рабочем положении, рассортированными по маркам. Простеночные блоки допускается хранить в горизонтальном положении в штабелях высотой не более 2,5 м.

Каждый блок должен устанавливаться на деревянные инвентарные прокладки толщиной не менее 50 мм.

Прокладки под блоки следует укладывать по плотному, тщательно выровненному основанию.

Изделия с отделанными поверхностями должны устанавливаться на складе, храниться и транспортироваться в условиях, исключающих возможность повреждения отделанных поверхностей.

Высота штабелей, размеры проходов между штабелями и отдельными изделиями, способы выполнения погрузочно-разгрузочных работ должны соответствовать предусмотренным правилам техники безопасности в строительстве, установленными в строительных нормах и специальных инструкциях по хранению и транспортированию строительных изделий и материалов.

Эскиз	Марка	Обозначение	Геометрические характеристики, мм			Показатели расхода материала	Масса кг
			L	B	H	Объем бетона, м³	Плотность бетона 2400 кг/м³
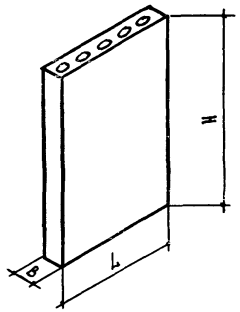	БВ 12.33.28-15Т	1.134.1-15.3-1-01.000	1180	280	3280	0,74	2010
	БВ 12.28.28-15Т	-01			2780	0,63	1710
	БВ 12.19.28-15Т	1.134.1-15.3-1-02.000			1880	0.43	1170
	БВ 12.13.28-15Т	-01			1280	0,29	790
	БВ 18.33.28-15Т	1.134.1-15.3-1-03.000	1780		3280	1.10	2985
	БВ 18.28.28-15Т	-01			2780	0,93	2520
	БВ 18.19.28-15Т	1.134.1-15.3-1-04.000			1880	0,63	1710
	БВ 18.13.28-15Т	-01			1280	0,43	1170
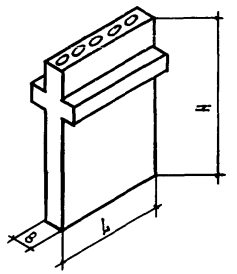	БВ 12.28.28-15Т-1	1.134.1-15.3-1-05.000	1180	280	2780	0,69	1870
	БВ 18.28.28-15Т-1	-01	1780			1,03	2795

Н. контроль	Земляк		
Гл. инж. м.	Шнейдерман		
ГИП	Земляк		
Рук. груп.	Петрухина		
Исполнил	Петрухина		
Проверил	Земляк		

1.134.1-15.3-1-00.000 НИ

Номенклатура изделий

Стадия	Лист	Листов
Р		1

ЦНИИЭП Граждансельстрой

Инв. № подл. | Подпись и дата | Взам. инв. №

Копировал Кме 22969-01 7

Марка	Изделия арматурные: Арматура класса A-III ГОСТ 5781-82* 6	8				итого	Арматурная проволока Вр-I ГОСТ 6727-80* 3	4	5		итого	Всего	Изделия закладные: Арматура класса A-I 10	12	14	16		итого	A-III 8		итого	Арматурная проволока Вр-I ГОСТ 6727-80* 4	итого	Прокат марки ВСт3кп2 ГОСТ 103-76 Вст×6		итого	Всего	Общий расход
БВ 12.33.28_15Т							1,92		7,0		8,92	8,92		1,88				1,88	1,68		1,68	0,06	0,06	3,2		3,2	6,82	15,74
БВ 12.28.28_15Т							1,60		5,88		7,48	7,48		1,88				1,88	1,68		1,68	0,06	0,06	3,2		3,2	6,82	14,30
БВ 12.19.28_15Т							1,12		4,06		5,18	5,18	1,08					1,08	1,68		1,68	0,06	0,06	3,2		3,2	6,02	11,20
БВ 12.13.28_15Т							0,80		2,66		3,46	3,46	1,08					1,08	1,68		1,68	0,06	0,06	3,2		3,2	6,02	9,48
БВ 18.33.28_15Т	12,96					12,96	2,76				2,76	15,72				4,26		4,26	1,68		1,68	0,06	0,06	3,2		3,2	9,20	24,92
БВ 18.28.28_15Т							2,30		7,56		9,86	9,86			2,76			2,76	1,68		1,68	0,06	0,06	3,2		3,2	7,70	17,56
БВ 18.19.28_15Т							1,51		5,22		7,73	7,73		1,88				1,88	1,68		1,68	0,06	0,06	3,2		3,2	6,82	14,55
БВ 18.13.28_15Т							2,05		3,42		5,47	5,47		1,88				1,88	1,68		1,68	0,06	0,06	3,2		3,2	6,82	12,29
БВ 12.28.28_15Т-1	3,72	13,08				16,80		4,00			4,00	20,80		1,88				1,88	1,68		1,68	0,06	0,06	3,2		3,2	6,82	27,62
БВ 18.28.28_15Т-1	5,74	19,62				25,36		6,10			6,10	31,46			2,76			2,76	1,68		1,68	0,06	0,06	3,2		3,2	7,70	39,16

Н. контроль	Земляк	
Гл. инж. п.	Шнейдерман	
ГИП	Земляк	
Рук. группы	Петрухина	
Исполнил	Петрухина	
Проверил	Земляк	

1.134.1-15.3-1-00.000 РС

Ведомость расхода стали, кг

Стадия	Лист	Листов
Р		1

ЦНИИЭП гражданселькстро

Инв. № подл. | Подпись и дата | Взам. инв. №

№ строки	Наименование материала и единица измерения	Код материала	Код ед. изм.	Код и марка изделия – количество на марку												Примечание
				5835521 БВ 12.33.28-15т	5835521 БВ 12.28.28-15т	5835521 БВ 12.19.28-15т	5835521 БВ 12.13.28-15т	5835521 БВ 18.33.28-15т	5835521 БВ 18.28.28-15т	5835521 БВ 18.19.28-15т	5835521 БВ 18.13.28-15т	5835521 БВ 12.28.28-15т-1	5835521 БВ 18.28.28-15т-1			
1	Арматурные изделия															
2	Сталь арматурная класса А-III	093004	166					19,96				16,80	25,36			
3	ГОСТ 5781-82*, кг															
4	Проволока стальная низкоуг-	121400	166	8,98	7,54	5,24	3,52	2,82	9,92	7,79	5,53	4,00	6,10			
5	леродистая периодического															
6	профиля Вр-I ГОСТ 6727-80*, кг															
7	Закладные изделия															
8	Сталь арматурная класса А-I		166	1,88	1,88	1,08	1,08	4,26	2,76	1,88	1,88	1,88	2,76			
9	ГОСТ 5781-82*, кг															
10	Сталь арматурная класса А-III		166	1,68	1,68	1,68	1,68	1,68	1,68	1,68	1,68	1,68	1,68			
11	ГОСТ 5781-82*, кг															
12	Проволока стальная низкоугле-	121400	166									0,06	0,06			
13	родистая периодического про-															
14	филя Вр-I ГОСТ 6727-80*, кг															
15	Прокат листовой рядовой ГОСТ	097100	166	3,20	3,20	3,20	3,20	3,20	3,20	3,20	3,20	3,20	3,20			
16	103-76*, кг															
17	Общий расход стали, кг		166	15,74	14,30	11,20	9,48	24,92	17,56	14,55	12,29	27,62	39,16			
18	Итого стали, приведенной к стали		166	17,11	14,99	10,81	8,28	28,97	19,37	15,36	12,04	33,81	50,02			
19	класса А-I, кг															
20	то же, к стали класса Вст3, кг		166	3,20	3,20	3,20	3,20	3,20	3,20	3,20	3,20	3,20	3,20			
21	Всего стали, приведенной к		166	20,31	18,19	14,01	11,48	32,17	22,57	18,56	15,24	37,01	53,22			
22	классам А-I, Вст3, кг															
23	Бетон класса В 15, м³		113	0,74	0,63	0,47	0,29	1,10	0,93	0,63	0,43	0,69	1,03			
24	Портландцемент М400, т	573114	168	0,19	0,16	0,11	0,08	0,29	0,24	0,16	0,11	0,18	0,27			

Н. контроль	Земляк	
Гл. инж. п.	Шнейдерман	
Гип	Земляк	
Рук. груп	Петрухина	
Исполнил	Петрухина	
Проверил	Земляк	

1.134.1-15.3-1-DD.DDD РМ

Ведомость расхода материалов

Стадия	Лист	Листов
Р		1

ЦНИИЭП граждансельстрои

Инв. № подл. | Подпись и дата | Взам. инв. №

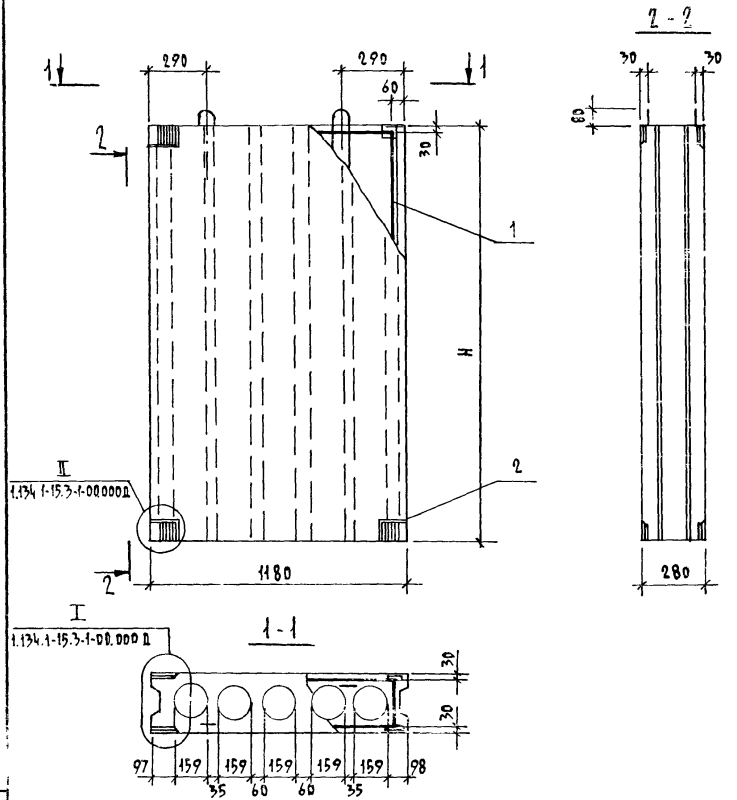

Формат	Зона	Поз.	Обозначение	Наименование	кол. на исп. 1.134.1-15.3-1-01.000 —	кол. на исп. 1.134.1-15.3-1-01.000 01	Примеч.
				Документация			
А3			1.134.1-15.3-1-00.000 ТО	Техническое описание			
А3			1.134.1-15.3-1-00.000 РС	Ведомость расхода стали			
А4			1.134.1-15.3-1-00.000 Д	Узлы			
				Сборочные единицы			
				Каркасы пространственные			
А3		1	1.134.1-15.3-2-01.100	КП 1	1		
			-01	КП 2		1	
А4		2	1.134.1-15.3-2-01.010	Изделие закладное МН1	8	8	
				Материалы			
				Бетон В 15	0,74	0,63	м³

Обозначение	Наименование	Н, мм	Масса ед., кг
1.134.1-15.3-1-01.000	БВ 12.33.28-15 Т	3280	2010
-01	БВ 12.28.28-15 Т	2780	1710

Н. контроль	Земляк	
Гл. инж. пр.	Шнейдерман	
ГИП	Земляк	
Рук. груп.	Петрухина	
Исполнил	Петрухина	
Проверил	Земляк	

1.134.1-15.3-1-00.000

Блок вентиляционный

Стадия	Масса	Масштаб
Р	См. табл.	1:20
Лист	Листов 1	

ЦНИИЭП Гражданэльстрои

Инв. № подл. | Подпись и дата | Взам. инв. №

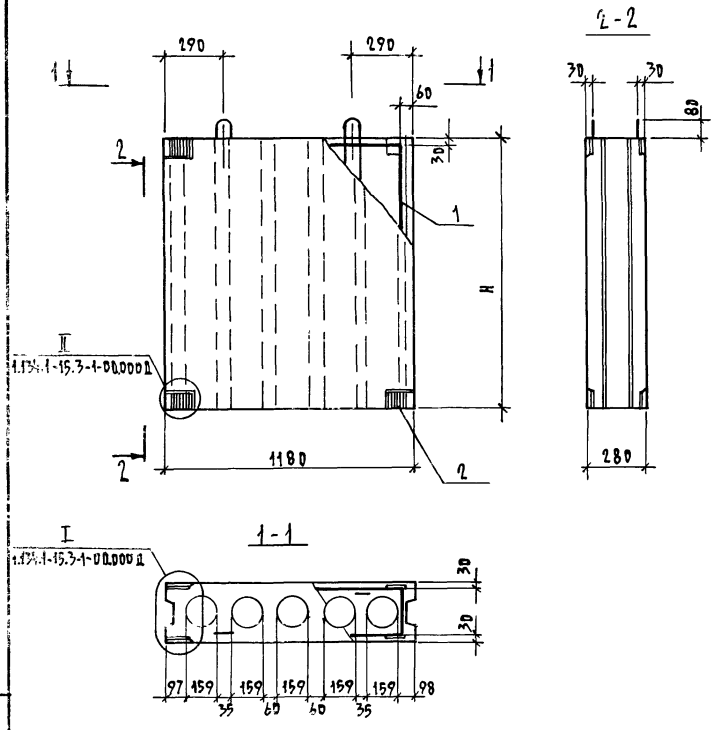

Формат	Зона	Поз	Обозначение	Наименование	Кол. на изд. 1.134.1-15.3-1-02.000 —	— 01	Примеч.
				Документация			
А3			1.134.1-15.3-1-00.000 ТО	Техническое описание			
А3			1.134.1-15.3-1-00.000 Рс	Ведомость расхода стали			
А4			1.134.1-15.3-1-00.000 Д	Узлы			
				Сборочные единицы			
				Каркасы пространственные			
А3		1	1.134.1-15.3-2-02.100	КП3	1		
			-01	КП4		1	
А4		2	1.134.1-15.3-2-01.010	Изделие закладное МН4	8	8	
				Материалы			
				Бетон В15	0,43	0,29	м³

Обозначение	Наименование	Н, мм	Масса ед., кг
1.134.1-15.3-1-02.000	БВ 12.19.28-15т	1880	1170
-01	БВ 12.13.28-15т	1280	790

Н.контроль	Земляк	
Гл.инж.м.	Шнейдерман	
ГИП	Земляк	
Рук.груп.	Петручкина	
Исполнил	Петручкина	
Проверил	Земляк	

1.134.1-15.3-1-02.000

Блок вентиляционный

Стадия	Масса	Масштаб
Р	См. табл.	1:20
Лист	Листов 1	

ЦНИИЭП Гражданстельстрой

Инв.№ подл. | Подпись и дата | Взам.инв.№

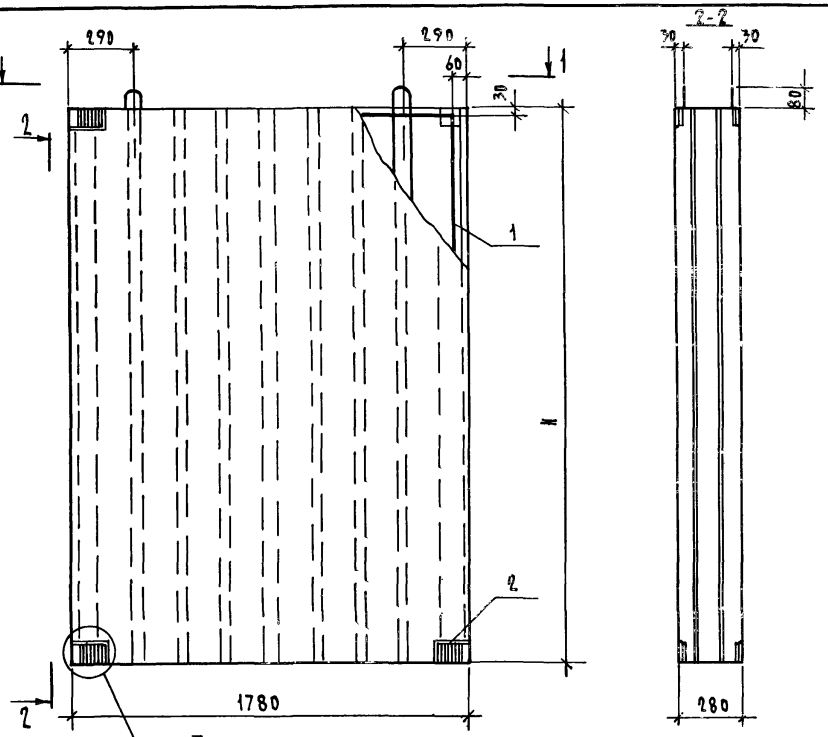

ФОРМАТ	ЗОНА	ПОЗ.	ОБОЗНАЧЕНИЕ	НАИМЕНОВАНИЕ	Кол. на изд. 1.134.1-15.3-1-03.000 —	Кол. на изд. 1.134.1-15.3-1-03.000 01	ПРИМЕЧ.
				ДОКУМЕНТАЦИЯ			
А3			1.134.1-15.3-1-00.000 ТО	ТЕХНИЧЕСКОЕ ОПИСАНИЕ			
А3			1.134.1-15.3-1-00.000 ВС	ВЕДОМОСТЬ РАСХОДА СТАЛИ			
А4			1.134.1-15.3-1-00.000 Д	УЗЛЫ			
				СБОРОЧНЫЕ ЕДИНИЦЫ			
				КАРКАСЫ ПРОСТРАНСТВЕННЫЕ			
А3		1	1.134.1-15.3-2-03.100	КП 5	1		
			-01	КП 6		1	
А4		2	1.134.1-15.3-2-01.010	ИЗДЕЛИЕ ЗАКЛАДНОЕ МН1	8	8	
				МАТЕРИАЛЫ			
				БЕТОН В 15	1,10	0,93	м³

ОБОЗНАЧЕНИЕ	НАИМЕНОВАНИЕ	Н, мм	МАССА ЕД., кг
1.134.1-15.3-1-03.000	БВ 18.33.28-15Т	3280	2985
-01	БВ 18.28.28-15Т	2780	2520

Н.КОНТРОЛЬ	ЗЕЛЯК	
ГЛ.ИНЖ.ПР	ШНЕЙДЕРМАН	
ГИП	ЗЕЛЯК	
РУК.ГРУП.	ПЕТРУХИНА	
ИСПОЛНИЛ	ПЕТРУХИНА	
ПРОВЕРИЛ	ЗЕЛЯК	

1.134.1-15.3-1-03.000

БЛОК ВЕНТИЛЯЦИОННЫЙ

СТАДИЯ	МАССА	МАСШТАБ
Р	СМ. ТАБЛ.	1:20
ЛИСТ	ЛИСТОВ 1	

ЦНИИЭП ГРАЖДАНСЕЛЬСТРОЙ

Копировал Кол-2296.9-01 12

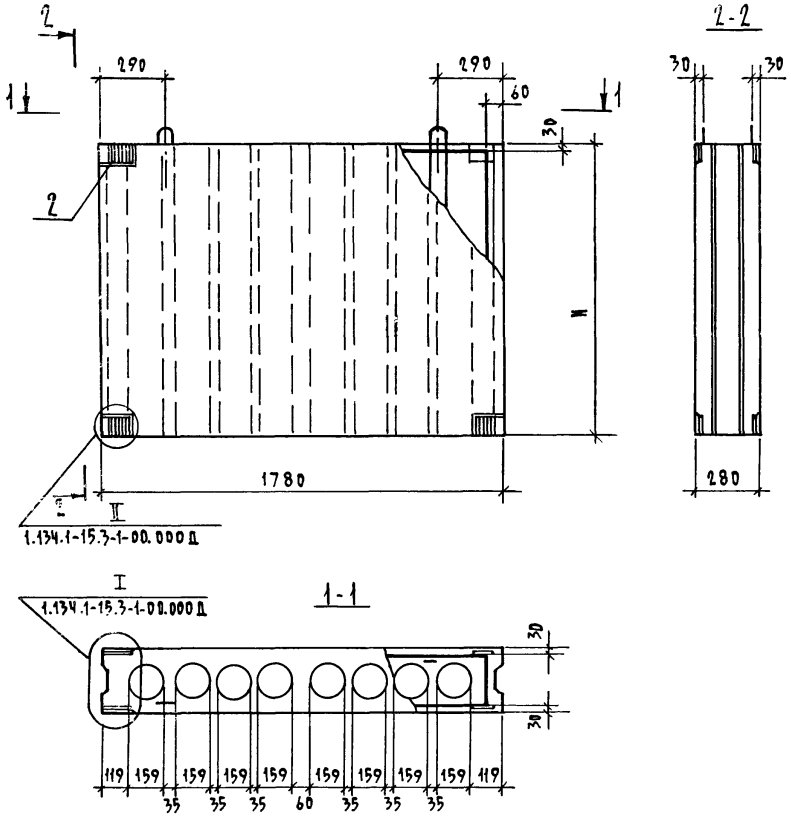

ОБОЗНАЧЕНИЕ	НАИМЕНОВАНИЕ	H, ММ	МАССА ЕД., КГ
1.134.1-15.3-1-04.000	БВ 18.19.28-15Т	1880	1710
-01	БВ 18.13.28-15Т	1280	1170

ФОРМАТ	ЗОНА	ПОЗ	ОБОЗНАЧЕНИЕ	НАИМЕНОВАНИЕ	КОЛ. НА ИСП. 1.134.1-15.3-1-04.000 —	01	ПРИМЕЧ
				ДОКУМЕНТАЦИЯ			
А3			1.134.1-15.3-1-00.000 ТО	ТЕХНИЧЕСКОЕ ОПИСАНИЕ			
А3			1.134.1-15.3-1-00.000 РС	ВЕДОМОСТЬ РАСХОДА СТАЛИ			
А4			1.134.1-15.3-1-00.000 Д	УЗЛЫ			
				СБОРОЧНЫЕ ЕДИНИЦЫ			
				КАРКАСЫ ПРОСТРАНСТВЕННЫЕ			
А3		1	1.134.1-15.3-2-04.100	КП7	1		
			-01	КП8		1	
А4		2	1.134.1-15.3-2-01.010	ИЗДЕЛИЕ ЗАКЛАДНОЕ МН1	8	8	
				МАТЕРИАЛЫ			
				БЕТОН В 15	0,63	0,43	$м^3$

Н. КОНТРОЛЬ	ЗЕМЛЯК	
ГЛ. ИНЖ. М.	ШНЕЙДЕРМАН	
ГИП	ЗЕМЛЯК	
РУК. ГРУП.	ПЕТРУХИНА	
ИСПОЛНИЛ	ПЕТРУХИНА	
ПРОВЕРИЛ	ЗЕМЛЯК	

1.134.1-15.3-1-04.000

БЛОК ВЕНТИЛЯЦИОННЫЙ

СТАДИЯ	МАССА	МАСШТАБ
Р	СМ. ТАБЛ.	1:20
ЛИСТ	ЛИСТОВ 1	

ЦНИИЭП ГРАЖДАНСЕЛЬСТРОЙ

ИНВ. N ПОДЛ | ПОДПИСЬ И ДАТА | ВЗАМ. ИНВ. N

КОПИРОВАЛ Kozl-22969-01 13 ФОРМАТ А3

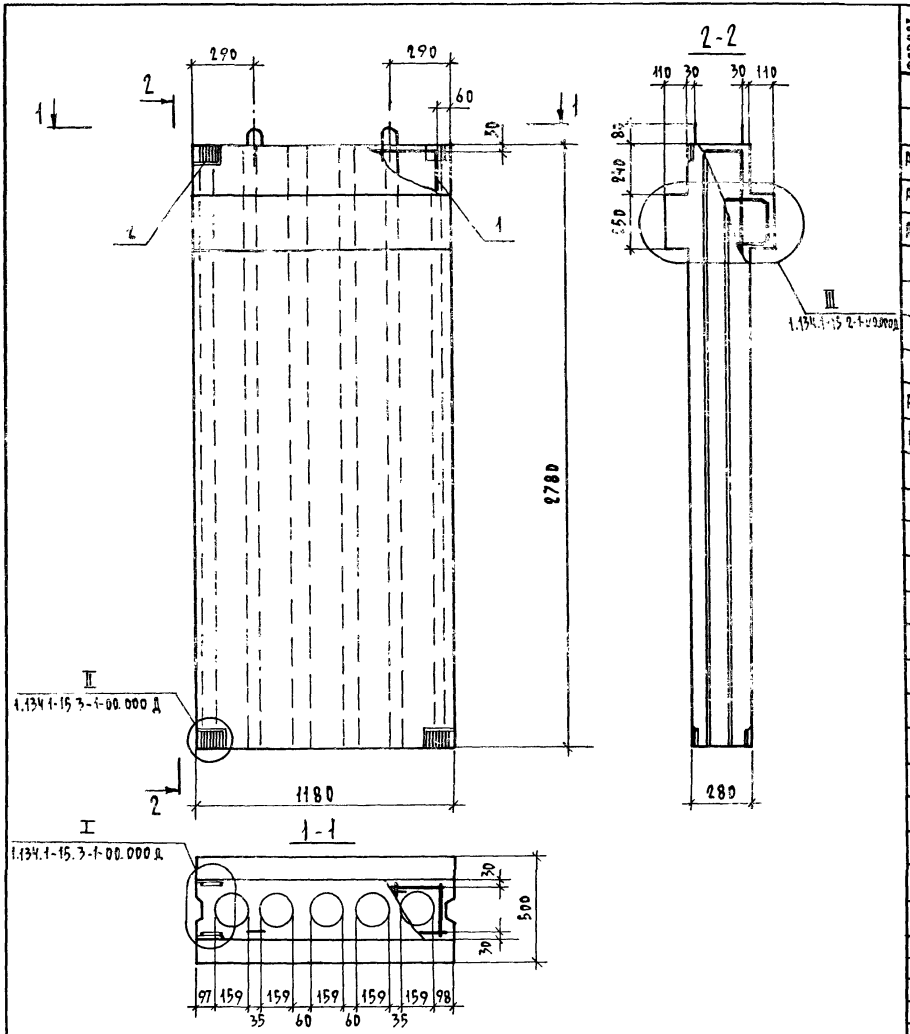

ФОРМАТ	ЗОНА	ПОЗ.	ОБОЗНАЧЕНИЕ	НАИМЕНОВАНИЕ	КОЛ.	ПРИМЕЧ.
				ДОКУМЕНТАЦИЯ		
А3			1.134.1-15.3-1-00.000 ТО	ТЕХНИЧЕСКОЕ ОПИСАНИЕ		
А3			1.134.1-15.3-1-00.000 РС	ВЕДОМОСТЬ РАСХОДА СТАЛИ		
А4			1.134.1-15.3-1-00.000 Д	УЗЛЫ		
				СБОРОЧНЫЕ ЕДИНИЦЫ		
				КАРКАС ПРОСТРАНСТВЕННЫЙ		
А3		1	1.134.1-15.3-2-05.100	КП 9	1	
А4		2	1.134.1-15.3-2-01.010	ИЗДЕЛИЕ ЗАКЛАДНОЕ МН 1	8	
				МАТЕРИАЛЫ		
				БЕТОН В15	0,69	м³

Н.КОНТРОЛЬ	ЗЕМЛЯК	
ГЛ.ИНЖ.М.	ШНЕЙДЕРМАН	
ГИП	ЗЕМЛЯК	
РУК.ГРУП.	ПЕТРУХИНА	
ИСПОЛНИЛ	ПЕТРУХИНА	
ПРОВЕРИЛ	ЗЕМЛЯК	

1.134.1-15.3-1-05.000

БЛОК ВЕНТИЛЯЦИОННЫЙ БВ 12.28.28-15Т-1

СТАДИЯ	МАССА	МАСШТАБ
Р	1870	1:20
ЛИСТ	ЛИСТОВ 1	

ЦНИИЭП ГРАЖДАНСЕЛЬСТРОЙ

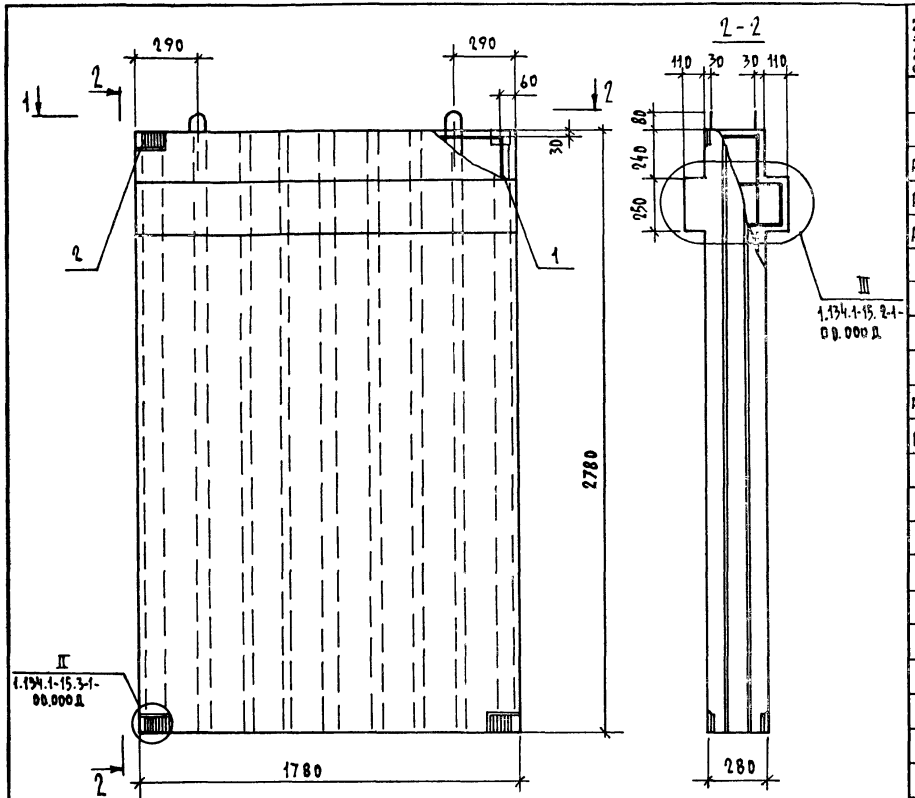

Формат	Зона	Поз.	Обозначение	Наименование	Кол.	Примеч.
				Документация		
А3			1.134.1-15.3-1-00.000 ТО	Техническое описание		
А3			1.134.1-15.3-1-00.000 РС	Ведомость расхода стали		
А4			1.134.1-15.3-1-00.000 Д	Узлы		
				Сборочные единицы		
				Каркас пространственный		
А3		1	1.134.1-15.3-2-06.100	КП 10	1	
А4		2	1.134.1-15.3-2-01.010	Изделие закладное МН1	8	
				Материалы		
				Бетон В 15	1,03	м³

Н.контроль	Земляк	
Гл.инж.м.	Шнейдерман	
ГИП	Земляк	
Рук.груп.	Петручкина	
Исполнил	Петручкина	
Проверил	Земляк	

1.134.1-15.3-1-06.000

Блок вентиляционный ВВ 18.28.28-15Т-1

Стадия	Масса	Масштаб
Р	2795	1:20
Лист	Листов 1	

ЦНИИЭП гражданселькстр

Инв.№ подл. | Подпись и дата | Взам.инв.№

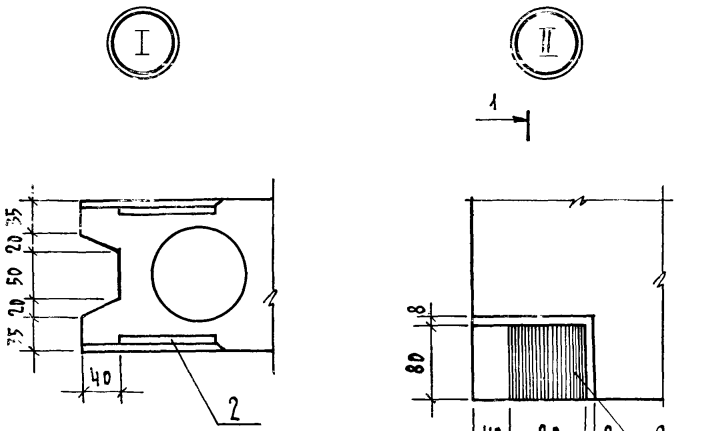

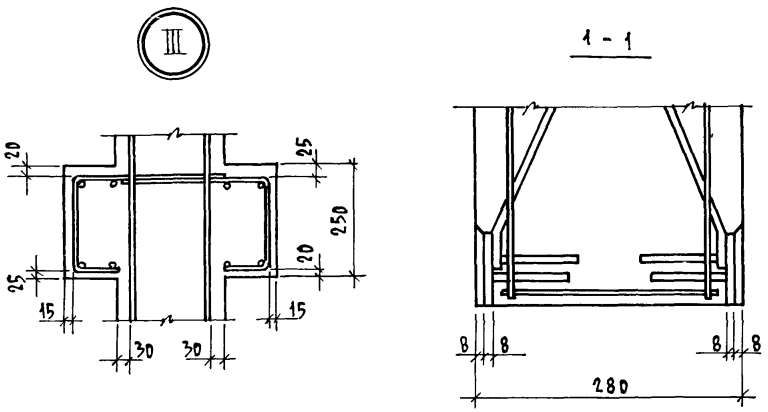

gost.e-ecolog.ru

Н.контроль	Земляк	
Гл.инж.п.	Шнейдерман	
ГИП	Земляк	
Рук.груп.	Петрухина	
Исполнил	Петрухина	
	Земляк	

1.134.1-15.2-1-00.000 Д

Узлы I ... III

Стадия	Лист	Листов
Р		1

ЦНИИЭП гражданельстрой

Стадия	Лист	Листов

Инв. N подл. | Подпись и дата | Взам. инв. N