ТИПОВЫЕ КОНСТРУКЦИИ, ИЗДЕЛИЯ И УЗЛЫ ЗДАНИЙ И СООРУЖЕНИЙ

СЕРИЯ 1.134.1-15

БЛОКИ ВНУТРЕННИХ СТЕН ДЛЯ ЖИЛЫХ ЗДАНИЙ ВЫСОТОЙ 1-4 ЭТАЖА И ОБЩЕСТВЕННЫХ ЗДАНИЙ ВЫСОТОЙ 1-3 ЭТАЖА

ВЫПУСК 2-1

БЛОКИ ТОЛЩИНОЙ 160 мм

РАБОЧИЕ ЧЕРТЕЖИ

gost.e-ecolog.ru

ЦЕНТРАЛЬНЫЙ ИНСТИТУТ ТИПОВОГО ПРОЕКТИРОВАНИЯ
ГОССТРОЯ СССР

Москва, А-445, Смольная ул., 22

Сдано в печать VII 1988 года

Заказ № 7865 Тираж 3850 экз.

ТИПОВЫЕ КОНСТРУКЦИИ, ИЗДЕЛИЯ И УЗЛЫ ЗДАНИЙ И СООРУЖЕНИЙ

СЕРИЯ 1.134.1-15

БЛОКИ ВНУТРЕННИХ СТЕН ДЛЯ ЖИЛЫХ ЗДАНИЙ ВЫСОТОЙ 1-4 ЭТАЖА И ОБЩЕСТВЕННЫХ ЗДАНИЙ ВЫСОТОЙ 1-3 ЭТАЖА

ВЫПУСК 2-1

БЛОКИ ТОЛЩИНОЙ 160 мм

РАБОЧИЕ ЧЕРТЕЖИ

Разработаны ЦНИИЭП гражданселькстроем

Главный инженер института М.Х. Атабаев

Главный инженер проекта А.П. Земляк

Утверждены
Госкомархитектуры, приказ от 27.01.88 № 23
Введены в действие с 15.02.88

© ЦИТП Госстроя СССР, 1988

Обозначение	Наименование	стр.
1.134.1-15.2-1-00.000 ТО	Техническое описание	3
1.134.1-15.2-1-00.000 НИ	Номенклатура изделий	7
1.134.1-15.2-1-00.000 РС	Ведомость расхода стали	9
1.134.1-15.2-1-00.000 РМ	Ведомость расхода материалов	11
1.134.1-15.2-1-01.000	Блок внутренних стен	14
1.134.1-15.2-1-02.000	Блок внутренних стен	15
1.134.1-15.2-1-03.000	Блок внутренних стен	16
1.134.1-15.2-1-04.000	Блок внутренних стен	17
1.134.1-15.2-1-05.000	Блок внутренних стен	18
1.134.1-15.2-1-06.000	Блок внутренних стен	19
1.134.1-15.2-1-07.000	Блок внутренних стен	20
1.134.1-15.2-1-08.000	Блок внутренних стен	21
1.134.1-15.2-1-09.000	Блок внутренних стен	22
	БВ 6.22.16-7,5Т	
1.134.1-15.2-1-10.000	Блок перемычечный внутренних	23
	стен	
1.134.1-15.2-1-11.000	Блок перемычечный внутренних	24
	стен	
1.134.1-15.2-1-00.000 Д	Узлы I ... III	25

Н.контроль	Земляк		
Гл.инж.п.	Шнейдерман		
ГИП	Земляк		
Рук.груп.	Петручкина		
Исполнил	Обрязцова		
Проверил	Петручкина		

1.134.1-15.2-1-00.000

Содержание

Стадия	Лист	Листов
Р		1

ЦНИИЭП гражданстельстрой

Инв.№ подл. | Подпись и дата | Взам. инв.№

1. Вводная часть

Разработка рабочих чертежей блоков внутренних стен для одноэтажных жилых и общественных зданий выполнена в соответствии с заданием Государственного комитета по гражданскому строительству и архитектуре при Госстрое СССР, утвержденным 15 июля 1986 г.

Настоящий выпуск содержит техническое описание номенклатуру и сборочные чертежи блоков внутренних стен.

В настоящем выпуске разработаны блоки несущие простеночные (БВ) и перемычечные (БВП) для зданий с высотой этажей $H_{эт.}$ = 2,80 м; 3,30 м.

Блоки внутренних стен разработаны для применения в зданиях для строительства во II и III климатических районах и IB подрайоне при обычных инженерно-геологических условиях, и неагрессивной среде, нормальной влажностью и $t_{н.в.}$ до -40°С.

Предел огнестойкости блоков — 6 часов.

2. Технические требования.

Изготовление блоков предусмотрено из тяжелого бетона средней плотности (D 2400).

Класс бетона по прочности на сжатие - В7,5 (перемычечных - В15).

Допускается применение блоков из легкого бетона с меньшей средней плотностью, но не менее D1600, при условии обеспечения заданного класса по прочности на сжатие.

Марки по морозостойкости для бетона блоков принимаются по таблице 9 СНиП 2.03.01-84.

Деревянные пробки для крепления дверных коробок изготовляются из древесины хвойных пород по ГОСТ 8486-86Е.

Перемычечные блоки рассчитаны на расчетную нагрузку 7,2 тс/п.м.

Блоки армируются пространственными каркасами с применением горячекатанной арматурной стали класса А-III (рабочая) и обыкновенной арматурной проволоки класса Вр-I (конструктивная поперечная).

Закладные детали крепятся к пространственным каркасам после установки их в формы.

Лицевые поверхности блоков должны быть гладкими. На поверхностях блоков не допускаются раковины, наплывы и впадины, трещины и сколы.

Допускаемые отклонения от размеров следует принимать в соответствии с ГОСТ 19010-82 и ГОСТ 13015.0-83.

Блоки запроектированы с учетом изготовления их в кассетных установках.

Распалубка и извлечение из формы может производиться при достижении бетоном прочности не менее 70% от проектной.

Заводу-изготовителю необходимо предусмотреть мероприятия для фиксации закладных изделий при установке их в кассетах в соответствии с принятой на заводе технологией. Сетки и каркасы могут фиксироваться с помощью фиксаторов и дополнительных стержней, крепящихся к борту оснастки и убираемых после бетонирования.

Поставка блоков потребителю производится по достижении бетоном отпускной прочности, величина которой устанавливается в соответствии с ГОСТ 13015.0-83* п.7.5.2 не менее 50% - для конструкций из бетона класса В15 и 70% - для конструкций из бетона класса В7,5 (в процентах от класса бетона по прочности на сжатие).

При монтаже здания в зимнее время отпускная прочность бетона блоков должна быть равной 85% (см. ГОСТ 13015.0-83* Приложение).

Н.контроль	Земляк		
Гл.инж.п.	Шнейдерман		
ГИП	Земляк		
Рук.груп.	Петрухина		
Исполнил	Петрухина		
Проверил	Петрухина		

1.134.1-15.2-1-ПО.ПЗ ТО

Техническое описание

Стадия	Лист	Листов
Р	1	4

ЦНИИЭП гражданселькстрой

Инв.№ подл. | Подпись и дата | Взам. инв.№

3. Указания по маркировке

Каждому блоку присвоена определенная марка по буквенно-цифровой системе в соответствии с ГОСТ 19010-82. „Блоки стеновые бетонные и железобетонные для зданий. Общие технические условия."

В первую группу индексов марки изделия входят индексы, обозначающие тип блоков и его номинальные габаритные размеры - длину и высоту в диаметрах, толщину в сантиметрах.

Блоки подразделяются на следующие основные типы:

БВ - простеночные рядовые

БВП- перемычечные

Во второй группе указывают класс бетона по прочности на сжатие, обозначаемый цифровым индексом класса бетона и вид бетона, обозначаемый буквой:

Т - тяжелый бетон.

В третью группу входят цифровые индексы, обозначающие номер типоразмера изделия:

3 - блок имеет одну четверть для опирания перемычечного блока.

4 - блок имеет две четверти для опирания перемычечного блока с двух сторон.

Пример условного обозначения блока типа БВ длиной 1480 мм, высотой 3040 мм, толщиной 160 мм, из тяжелого бетона класса по прочности на сжатие В7,5, имеющего одну четверть для опирания перемычечного блока:

БВ 15.30.16-7,5Т-3 - простеночный

БВП 15.3.16-15Т - перемычный

4. Правила приемки

Приемку блоков производить в соответствии с ГОСТ 13015.1-81 и ГОСТ 19010-82.

5. Методы контроля и испытаний

При изготовлении изделий должен быть обеспечен контроль на всех стадиях технологического процесса.

Методы испытаний материалов, применяемых для приготовления бетонов, должны соответствовать требованиям действующих стандартов или технических условий на эти материалы.

Контроль и оценку класса и отпускной прочности бетона на сжатие следует производить по ГОСТ 18105.1-83 с изменениями

с учетом однородности прочности бетона.

Определение толщины защитного слоя бетона, размеров и расположения рабочей арматуры может производиться просвечиванием ионизирующими излучениями по ГОСТ 17625-83 или вырубкой борозд.

Морозостойкость бетона на пористых заполнителях следует определять в соответствии с требованиями ГОСТ 10060-76.

Массу блоков при её величине более 500 кг следует определять путем взвешивания изделий при помощи пружинного динамометра общего назначения /ГОСТ 13837-79/ или других стандартных приборов для измерения массы.

Если при контрольном взвешивании масса хотя бы одного из отобранных для контрольной проверки блоков будет превышать проектную отпускную массу более чем на 7%, приемку блоков по этому показателю производят путем поштучного взвешивания.

Инв. № подл. | Подпись и дата | Взам. инв. №

При освоении производства блоков или изменений технологии их изготовления следует проводить оценку их прочности неразрушающими методами в соответствии с требованиями ГОСТ 8829-85„Конструкции и изделия железобетонные сборные. Методы испытаний и оценки прочности, жесткости и трещиностойкости."

6. Транспортирование и хранение.

Транспортирование блоков следует производить с помощью специальных транспортных средств, обеспечивающих доставку блоков в вертикальном /рабочем/ положении, надежное раскрепление и сохранность от механических повреждений. В случае отсутствия специальных транспортных средств допускается перевозка блоков в горизонтальном положении с соблюдением соответствующих требований.

Деревянные прокладки сечением 100×50/h/ должны быть длиной не менее ширины блока и располагаться одна над другой на расстоянии 500 мм от края блока для простеночных блоков и 300 мм для прочих; для простеночных блоков, имеющих четверти, подкладки сдвигаются на высоту четверти.

Подъем, разгрузка и погрузка изделий должна производиться краном с захватом за монтажные петли.

Блоки должны храниться в вертикальном рабочем положении, рассортированными по маркам. Простеночные блоки допускается хранить в горизонтальном положении в штабелях высотой не более 2,5 м.

Каждый блок должен устанавливаться на деревянные инвентарные прокладки толщиной не менее 50 мм.

Прокладки под блоки следует укладывать по плотному, тщательно выровненному основанию.

Изделия с отделанными поверхностями должны устанавливаться на складе, храниться и транспортироваться в условиях, исключающих возможность повреждения отделанных поверхностей.

Высота штабелей, размеры проходов между штабелями и отдельными изделиями, способы выполнения погрузочно-разгрузочных работ должны соответствовать предусмотренным правилам техники безопасности в строительстве, установленным в строительных нормах и специальных инструкциях по хранению и транспортированию строительных изделий и материалов.

7. Указания по монтажу.

Монтаж блоков вести в соответствии с серией 2.130-1 Детали стен и перегородок жилых зданий" выпуск 21.

Закладное изделие МН-1 рассчитано только на монтажные усилия.

Инв.№ подл. | Подпись и дата | Взам.инв.№

ПРОВЕРКА ПРОЧНОСТИ

МАРКА ПЕРЕМЫЧЕЧНОГО БЛОКА	СХЕМА ОПИРАНИЯ И ЗАГРУЖЕНИЯ ПЕРЕМЫЧЕЧНЫХ БЛОКОВ ПРИ ИСПЫТАНИЯХ		ХАРАКТЕР РАЗРУШЕНИЙ И ВЕЛИЧИНА КОЭФФИЦИЕНТА „С"					
			ТЕКУЧЕСТЬ ПРОДОЛЬНОЙ РАСТЯНУТОЙ АРМАТУРЫ ДО НАСТУПЛЕНИЯ РАЗДРОБЛЕНИЯ БЕТОНА СЖАТОЙ ЗОНЫ С = 1,4			РАЗРЫВ ПРОДОЛЬНОЙ РАСТЯНУТОЙ АРМАТУРЫ, РАЗДРОБЛЕНИЕ БЕТОНА СЖАТОЙ ЗОНЫ СЕЧЕНИЯ ДО НАСТУПЛЕНИЯ ТЕКУЧЕСТИ ПРОДОЛЬНОЙ РАСТЯНУТОЙ АРМАТУРЫ ИЛИ РАЗРУШЕНИЯ ПО СЕЧЕНИЯМ, НАКЛОННЫМ К ПРОДОЛЬНОЙ ОСИ С = 1,6		
			ВЕЛИЧИНА ПОЛНОЙ КОНТРОЛЬНОЙ НАГРУЗКИ q КГС/М ПРИ КОТОРОЙ:			ВЕЛИЧИНА ПОЛНОЙ КОНТРОЛЬНОЙ НАГРУЗКИ q КГС/М ПРИ КОТОРОЙ:		
	l_0 (ММ)	a (ММ)	ПЕРЕМЫЧКИ ПРИЗНАЮТСЯ ГОДНЫМИ		ТРЕБУЕТСЯ ПОВТОРНОЕ ИСПЫТАНИЕ	ПЕРЕМЫЧКИ ПРИЗНАЮТСЯ ГОДНЫМИ		ТРЕБУЕТСЯ ПОВТОРНОЕ ИСПЫТАНИЕ
			С УЧЕТОМ СОБСТВЕННОГО ВЕСА $\geq q_{полн.}$	ЗА ВЫЧЕТОМ СОБСТВЕННОГО ВЕСА $\geq q_{доп.}$	С УЧЕТОМ СОБСТВЕННОГО ВЕСА $< q_{полн.}$, НО $\geq 0{,}85\, q_{дополн.}$	С УЧЕТОМ СОБСТВЕННОГО ВЕСА $\geq q_{полн.}$	ЗА ВЫЧЕТОМ СОБСТВЕННОГО ВЕСА $\geq q_{доп.}$	С УЧЕТОМ СОБСТВЕННОГО ВЕСА $< q_{полн.}$, НО $\geq 0{,}85\, q_{дополн.}$
БВП 13.3.16-15Т	1020	130	10270	10080	10270, НО $\geq$ 8568	11710	11520	11710, НО $\geq$ 9792
БВП 14.3.16-15Т	1120		10270	10080	10270, НО $\geq$ 8568	11710	11520	11710, НО $\geq$ 9792
БВП 15.3.16-15Т	1220		10300	10080	10300, НО $\geq$ 8568	11740	11520	11740, НО $\geq$ 9792
БВП 18.3.16-15Т	1520		10355	10080	10355, НО $\geq$ 8568	11795	11520	11795, НО $\geq$ 9792
БВП 22.3.16-15Т	1920		10410	10080	10410, НО $\geq$ 8568	11850	11520	11850, НО $\geq$ 9792
БВП 13.9.16-15Т	1020		10570	10080	10570, НО $\geq$ 8568	12010	11520	12010, НО $\geq$ 9792
БВП 14.9.16-15Т	1120		10600	10080	10600, НО $\geq$ 8568	12040	11520	12040, НО $\geq$ 9792
БВП 15.9.16-15Т	1220		10625	10080	10625, НО $\geq$ 8568	12065	11520	12065, НО $\geq$ 9792
БВП 18.9.16-15Т	1520		10760	10080	10760, НО $\geq$ 8568	12200	11520	12200, НО $\geq$ 9792
БВП 22.9.16-15Т	1920		10895	10080	10895, НО $\geq$ 8568	12335	11520	12335, НО $\geq$ 9792
БВП 33.9.16-15Т	3020		11355	10080	11355, НО $\geq$ 8568	12795	11520	12795, НО $\geq$ 9792

Инв. № подл. | Подпись и дата | Взам. инв. №

Эскиз	Марка	Обозначение	Геометрические характеристики, мм			Показатели расхода материалов	Масса, кг
			L	B	H	Объем бетона, м³	Плотность бетона 2400 кг/м³
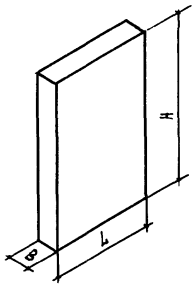	БВ 9.26.16-7,5Т	1.134.1-15.2-1-01.000	880	160	2540	0.34	930
	БВ 10.26.16-7,5Т	-01	980			0.38	1035
	БВ 12.26.16-7,5Т	-02	1180			0.47	1280
	БВ 15.26.16-7,5Т	-03	1480			0.59	1600
	БВ 18.26.16-7,5Т	-04	1780			0.71	1930
	БВ 9.30.16-7,5Т	1.134.1-15.2-1-02.000	880		3040	0.41	1115
	БВ 10.30.16-7,5Т	-01	980			0.46	1250
	БВ 12.30.16-7,5Т	-02	1180			0.56	1520
	БВ 15.30.16-7,5Т	-03	1480			0.70	1900
	БВ 18.30.16-7,5Т	-04	1780			0.85	2305
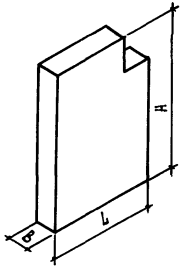	БВ 6.26.16-7,5Т-3	1.134.1-15.2-1-03.000	580	160	2540	0,22	600
	БВ 9.26.16-7,5Т-3	-01	880			0,34	930
	БВ 10.26.16-7,5Т-3	1.134.1-15.2-1-04.000	980			0,38	1035
	БВ 12.26.16-7,5Т-3	-01	1180			0,45	1220
	БВ 15.26.16-7,5Т-3	-02	1480			0,57	1550
	БВ 18.26.16-7,5Т-3	-03	1780			0,70	1900
	БВ 6.30.16-7,5Т-3	1.134.1-15.2-1-05.000	580		3040	0,24	655
	БВ 9.30.16-7,5Т-3	-01	880			0,39	1060
	БВ 10.30.16-7,5Т-3	1.134.1-15.2-1-06.000	980			0,44	1195
	БВ 12.30.16-7,5Т-3	-01	1180			0,53	1440
	БВ 15.30.16-7,5Т-3	-02	1480			0,68	1845
	БВ 18.30.16-7,5Т-3	-03	1780			0,83	2250
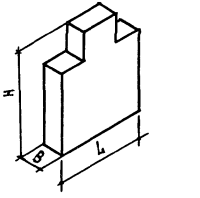	БВ 9.26.16-7,5Т-4	1.134.1-15.2-1-07.000	880	160	2540	0,33	895
	БВ 10.26.16-7,5Т-4	-01	980			0,37	1005
	БВ 12.26.16-7,5Т-4	-02	1180			0,45	1220
	БВ 9.30.16-7,5Т-4	1.134.1-15.2-1-08.000	880		3040	0,36	980
	БВ.10.30.16-7,5Т-4	-01	980			0,41	1115
	БВ 12.30.16-7,5Т-4	-02	1180			0,51	1385

Инв. № подл. | Подпись и дата | Взам. инв. №

Н.контроль	Земляк	
Гл.инж.м.	Шнейдерман	
ГИП	Земляк	
Рук.груп	Петрухина	
Исполнил	Петрухина	
Проверил	Земляк	

1.134.1-15.2-1-00.000 НИ

Номенклатура изделий

Стадия	Лист	Листов
Р	1	2

ЦНИИЭП гражданельстрой

Копировал Кор-

Формат А3

Эскиз	Марка	Обозначение	Геометрические характеристики, мм			Показатели расхода материалов	Масса, кг
			L	B	H	Объем бетона, м³	Плотность бетона 2400 кг/м³
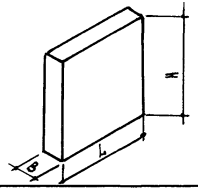							
	БВ 6.22.16-7.5Т	1.134.1-15.2-1-09.000	580	160	2180	0,20	545
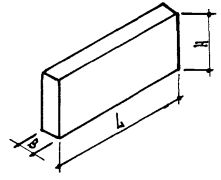	БВП 13.3.16-15Т	1.134.1-15.2-1-10.000	1280	160	340	0,07	190
	БВП 14.3.16-15Т	-01	1380			0,07	190
	БВП 15.3.16-15Т	-02	1480			0,08	220
	БВП 18.3.16-15Т	-03	1780			0,10	275
	БВП 22.3.16-15Т	-04	2180			0,12	330
	БВП 13.9.16-15Т	1.134.1-15.2-1-11.000	1280	160	890	0,18	490
	БВП 14.9.16-15Т	-01	1380			0,20	545
	БВП 15.9.16-15Т	-02	1480			0,21	570
	БВП 18.9.16-15Т	-03	1780			0,25	680
	БВП 22.9.16-15Т	-04	2180			0,31	840
	БВП 33.9.16-15Т	-05	3280			0,47	1275

Инв.№ подл. | Подпись и дата | Взам. инв.№

Марка элемента	Изделия арматурные															Изделия закладные							Общий расход
	Арматура класса											Арматурная проволока				Всего	Арматура класса					Прокат марки		Всего	
	А-I				А-III							Вр-I					А-I					ВСт3 кп2			
	ГОСТ 5781-82*											ГОСТ 6727-80*					ГОСТ 5781-82*					ГОСТ 103-76*			
	∅6	∅8	∅10	итого	∅6	∅8	∅10	∅12	∅14	∅16	итого	∅3	∅4	∅5	итого		∅8	∅10	∅12	∅14	итого		4×100	итого		
БВ 9.26.16-7,5Т												0,33	2,46		2,79	2,79		1,08			1,08		2,40	2,40	3,48	6,27
БВ 10.26.16-7,5Т												0,44	3,16		3,60	3,60		1,08			1,08		2,40	2,40	3,48	7,08
БВ 12.26.16-7,5Т												0,53	3,82		4,35	4,35		1,08			1,08		2,40	2,40	3,48	7,83
БВ 15.26.16-7,5Т												0,64	4,68		5,32	5,32			1,88		1,88		2,40	2,40	4,28	9,60
БВ 18.26.16-7,5Т												0,75	5,54		6,29	6,29			1,88		1,88		2,40	2,40	4,28	10,57
БВ 9.30.16-7,5Т					4,70						4,70	0,34	0,80		1,14	5,84		1,08			1,08		2,40	2,40	3,48	9,32
БВ 10.30.16-7,5Т					6,12						6,12	0,48	1,00		1,48	7,60		1,08			1,08		2,40	2,40	3,48	11,08
БВ 12.30.16-7,5Т					7,66						7,66	0,60	1,10		1,70	9,36			1,88		1,88		2,40	2,40	4,28	13,64
БВ 15.30.16-7,5Т					9,28						9,28	0,70	1,40		2,10	11,38			1,88		1,88		2,40	2,40	4,28	15,66
БВ 18.30.16-7,5Т					10,86						10,86	0,82	1,70		2,52	13,38				2,76	2,76		2,40	2,40	5,16	18,54
БВ 6.26.16-7,5Т-3												0,31	2,10		2,41	2,41	0,54				0,54		2,40	2,40	2,94	5,35
БВ 9.26.16-7,5Т-3												0,33	2,46		2,79	2,79	0,54				0,54		2,40	2,40	2,94	5,73
БВ 10.26.16-7,5Т-3												0,43	3,08		3,51	3,51	1,08				1,08		2,40	2,40	3,48	6,99
БВ 12.26.16-7,5Т-3												0,44	3,32		3,76	3,76	1,08				1,08		2,40	2,40	3,48	7,24
БВ 15.26.16-7,5Т-3												0,55	4,18		4,73	4,73			1,88		1,88		2,40	2,40	4,28	9,01
БВ 18.26.16-7,5Т-3												0,66	5,04		5,70	5,70			1,88		1,88		2,40	2,40	4,28	9,98
БВ 6.30.16-7,5Т-3					4,46						4,46	0,34	0,46		0,80	4,92	0,54				0,54		2,40	2,40	2,94	7,86
БВ 9.30.16-7,5Т-3					4,70						4,70	0,35	0,76		1,11	5,81	0,54				0,54		2,40	2,40	2,94	8,75
БВ 10.30.16-7,5Т-3					4,80						4,80	0,38	0,86		1,24	6,04	1,08				1,08		2,40	2,40	3,48	9,52
БВ 12.30.16-7,5Т-3					6,32						6,32	0,50	1,06		1,56	7,88			1,88		1,88		2,40	2,40	4,28	12,16
БВ 15.30.16-7,5Т-3					7,94						7,94	0,61	1,36		1,97	9,91			1,88		1,88		2,40	2,40	4,28	14,19
БВ 18.30.16-7,5Т-3					8,18						8,18	0,63	1,66		2,29	10,47				2,76	2,76		2,40	2,40	5,16	15,63
БВ 9.26.16-7,5Т-4												0,43	2,76		3,19	3,19	1,08				1,08		2,40	2,40	3,48	6,67
БВ 10.26.16-7,5Т-4												0,43	3,06		3,49	3,49	1,08				1,08		2,40	2,40	3,48	6,97

Н.контроль	Земляк	
Гл.инж.м.	Шнейдерман	
ГИП	Земляк	
Рук.груп.	Петрухина	
Исполнил	Образцова	
Проверил	Петрухина	

1.134.1-15.2-1-00.000 РС

Ведомость расхода стали, кг

Стадия	Лист	Листов
Р	1	2

ЦНИИЭП Гражданстельстрой

Марка элемента	Изделия арматурные															Изделия закладные									Общий расход
	Арматура классов											Арматурная проволока				Всего	Арматура классов						Прокат марки			
	А-I				А-III							Вр-I					А-I						Вст3кп2			
	ГОСТ 5781-82*											ГОСТ 6727-80*					ГОСТ 5781-82*						ГОСТ 103-76*			
	⌀6	⌀8	⌀10	итого	⌀6	⌀8	⌀10	⌀12	⌀14	⌀16	итого	⌀3	⌀4	⌀5	итого		⌀8	⌀10	⌀12	⌀14	итого		-4×100		итого	
БВ 12.26.16-7,5Т-4												0,45	3,20		3,65	3,65		1,08			1,08		2,40		2,40	3,48	7,13
БВ 9.30.16-7,5Т-4					4,80						4,80	0,27	1,14		1,41	6,21		1,08			1,08		2,40		2,40	3,48	9,69
БВ 10.30.16-7,5Т-4					4,80						4,80	0,27	1,38		1,65	6,45		1,08			1,08		2,40		2,40	3,48	9,93
БВ 12.30.16-7,5Т-4					4,80						4,80	0,29	1,56		1,85	6,65			1,88		1,88		2,40		2,40	4,28	10,93
БВ 6.22.16-7,5Т												0,20	1,04		1,24	1,24		0,54			0,54		2,40		2,40	2,94	4,18
БВП 13.3.16-15Т	0,56			0,56		1,00					1,00		0,64		0,64	2,20	0,56				0,56		2,40		2,40	2,96	5,16
БВП 14.3.16-15Т	0,60			0,60		1,08					1,08		0,72		0,72	2,40	0,56				0,56		2,40		2,40	2,96	5,36
БВП 15.3.16-15Т	0,64			0,64			1,80				1,80		0,72		0,72	3,16	0,56				0,56		2,40		2,40	2,96	6,12
БВП 18.3.16-15Т			2,16	2,16				3,12			3,12		0,86		0,86	6,14	0,56				0,56		2,40		2,40	2,96	9,10
БВП 22.3.16-15Т			2,66	2,66						6,82	6,82		1,00		1,00	10,48	0,56				0,56		2,40		2,40	2,96	13,44
БВП 13.9.16-15Т	0,56			0,56	0,56						0,56		0,90		0,90	2,02	0,56				0,56		2,40		2,40	2,96	4,98
БВП 14.9.16-15Т	0,60			0,60	0,60						0,60		1,08		1,08	2,28	0,56				0,56		2,40		2,40	2,96	5,24
БВП 15.9.16-15Т	0,64			0,64	0,64						0,64		1,08		1,08	2,36	0,56				0,56		2,40		2,40	2,96	5,32
БВП 18.9.16-15Т	0,78			0,78		1,40					1,40		1,26		1,26	3,44		1,08			1,08		2,40		2,40	3,48	6,92
БВП 22.9.16-15Т	0,96			0,96			2,66				2,66		1,44		1,44	5,06		1,08			1,08		2,40		2,40	3,48	8,54
БВП 33.9.16-15Т			4,02	4,02	4,08				7,94		12,02					16,04		1,08			1,08		2,40		2,40	3,48	19,52

Инв.№ подл. | Подпись и дата | Взам.инв.№

№ строки	Наименование материала и единица измерения	Код материала	Код материала	Ед. изм.	Код и марка изделия - количество на марку																Примечание
					5835211 6В9.26.16-7,5Т	5835211 6В10.26.16-7,5Т	5835211 6В12.26.16-7,5Т	5835211 6В15.26.16-7,5Т	5835211 6В18.26.16-7,5Т	5835211 6В9.30.16-7,5Т	5835211 6В10.30.16-7,5Т	5835211 6В12.30.16-7,5Т	5835211 6В15.30.16-7,5Т	5835211 6В18.30.16-7,5Т	5835211 6В6.26.16-7,5Т-3	5835211 6В9.26.16-7,5Т-3	5835211 6В10.26.16-7,5Т-3	5835211 6В12.26.16-7,5Т-3	5835211 6В15.26.16-7,5Т-3	5835211 6В18.26.16-7,5Т-3	
1	Арматурные изделия																				
2	Сталь арматурная класса А-III	093004	166							4,70	6,12	7,66	9,28	10,86							
3	ГОСТ 5781-82*, кг																				
4	Проволока стальная низкоуг-	121400	166	2,79	3,60	4,35	5,32	6,29	1,14	1,48	1,70	2,10	2,52	2,41	2,79	3,51	3,76	4,73	5,70		
5	леродистая периодического																				
6	профиля Вр-I ГОСТ 6727-80*; кг																				
7	Закладные изделия																				
8	Сталь арматурная класса А-I		166	1,08	1,08	1,08	1,88	1,88	1,08	1,08	1,88	1,88	2,76	0,54	0,54	1,08	1,08	1,88	1,88	
9	ГОСТ 5781-82*, кг																				
10	Прокат листовой рядовой	097100	166	2,40	2,40	2,40	2,40	2,40	2,40	2,40	2,40	2,40	2,40	2,40	2,40	2,40	2,40	2,40	2,40		
11	ГОСТ 103-76*, кг																				
12	Общий расход стали, кг		166	6,27	7,08	7,83	9,60	10,57	9,32	11,08	13,64	15,66	18,54	5,35	5,73	6,99	7,24	9,01	9,98		
13	Итого стали, приведенной к																				
14	стали класса А-I, кг		166	5,18	6,37	7,47	9,70	11,13	9,48	12,01	15,33	18,24	21,99	4,08	4,64	6,24	6,61	8,83	10,26		
15	то же, к стали класса Вст3, кг		166	2,40	2,40	2,40	2,40	2,40	2,40	2,40	2,40	2,40	2,40	2,40	2,40	2,40	2,40	2,40	2,40		
16	Всего стали, приведенной к																				
17	классам А-I, Вст3, кг		166	7,58	8,77	9,87	12,10	13,53	11,88	14,41	17,73	20,64	24,39	6,48	7,04	8,64	9,01	11,23	12,66		
18	Бетон класса В7,5, м³		113	0,34	0,38	0,47	0,59	0,71	0,41	0,46	0,56	0,70	0,85	0,22	0,34	0,38	0,45	0,57	0,70		
19	Портландцемент	573110																			
20	М 300 т	573113	168	0,07	0,08	0,10	0,12	0,15	0,09	0,10	0,12	0,15	0,18	0,05	0,07	0,08	0,09	0,12	0,15		

Н.контроль	Земляк	
Гл.инж.п.	Шнейдерман	
ГИП	Земляк	
Рук.груп.	Петручкина	
Исполнил	Петручкина	
Проверил	Земляк	

1.134.1-15.2-1-ДО.ДОО РМ

Ведомость расхода материалов

Стадия	Лист	Листов
Р	1	3

ЦНИИЭП граждансельстрой

№ строки	Наименование материала и единица измерения	Код материала	Код материала	Ед. изм.	Код и марка изделия – количество на марку																Примечание
					5835.21 6Б6.30.16.7,5Т-3	5835.21 6Б9.30.16.7,5Т-3	5835.21 6Б10.30.16.7,5Т-3	5835.21 6Б12.30.16.7,5Т-3	5835.21 6Б15.30.16.7,5Т-3	5835.21 6Б18.30.16.7,5Т-3	5835.21 6Б9.06.16.7,5Т-4	5835.21 6Б10.06.16.7,5Т-4	5835.21 6Б12.06.16.7,5Т-4	5835.21 6Б9.30.16.7,5Т-4	5835.21 6Б10.30.16.7,5Т-4	5835.21 6Б12.30.16.7,5Т-4	5835.21 6Б6.22.16.7,5Т	5835.21 6Б11.13.16-15Т	5835.21 6Б11.14.3.16-15Т	5835.21 6Б11.15.3.16-15Т	
1	Арматурные изделия																				
2	Сталь арматурная класса А-I			166																	
3	ГОСТ 5781-82*, кг																	0,56	0,60	0,64	
4	Сталь арматурная класса А-III	093004		166	4,46	4,70	4,80	6,32	7,94	8,18				4,80	4,80	4,80					
5	ГОСТ 5781-82*, кг																	1,00	1,08	1,80	
6	Проволока стальная низкоуг-	121400		166	0,80	1,11	1,24	1,56	1,97	2,29	3,19	3,49	3,65	1,41	1,65	1,85	1,24				
7	леродистая периодического																	0,64	0,72	0,72	
8	профиля ГОСТ 6727-80*, кг																				
9	Закладные изделия																				
10	Сталь арматурная класса А-I			166	0,54	0,54	1,08	1,88	1,88	2,76	1,08	1,08	1,08	1,08	1,08	1,88	0,54				
11	ГОСТ 5781-82*, кг																	0,56	0,56	0,56	
12	Прокат листовой рядовой	097100		166	2,40	2,40	2,40	2,40	2,40	2,40	2,40	2,40	2,40	2,40	2,40	2,40	2,40				
13	ГОСТ 103-76*, кг																	2,40	2,40	2,40	
14	Общий расход стали, кг			166	7,86	8,75	9,52	12,16	14,19	15,63	6,67	6,97	7,13	9,69	9,93	10,93	4,18				
15	Итого стали, приведенной к																	5,16	5,36	6,12	
16	стали класса А-I, кг			166	8,09	8,89	9,77	13,21	16,13	17,82	5,77	6,21	6,45	10,02	10,37	11,46	2,36				
17	то же, к стали класса Вст3, кг			166	2,40	2,40	2,40	2,40	2,40	2,40	2,40	2,40	2,40	2,40	2,40	2,40	2,40	3,06	3,76	4,83	
18	Всего стали, приведенной к			166	10,49	11,29	12,17	15,61	18,53	20,22	8,17	8,61	8,85	12,42	12,77	13,86	4,76	2,40	2,40	2,40	
19	стали класса А-I,Вст3 кг																	5,46	6,16	7,23	
20	Бетон класса В 7,5, м³			113	0,24	0,39	0,44	0,53	0,68	0,83	0,33	0,37	0,45	0,36	0,41	0,51	0,20				
21	В 15, м³			113														0,07	0,07	0,08	
22	Портландцемент	573110																			
	М300, т	573113		168	0,05	0,08	0,09	0,11	0,14	0,17	0,07	0,08	0,09	0,08	0,09	0,11	0,04				
	М400, т	573114		168														0,02	0,02	0,02	

Инв. № подл. | Подпись и дата | Взам. инв. №

№ строки	Наименование материала и единица измерения	Код материала	Код ед. изм.	Код и марка изделия - количество на марку: 583521 БВП 18.3.16-15Т	583521 БВП 22.3.16-15Т	583521 БВП 13.9.16-15Т	583521 БВП 14.9.16-15Т	583521 БВП 15.9.16-15Т	583521 БВП 18.9.16-15Т	583521 БВП 22.9.16-15Т	583521 БВП 33.9.16-15Т									Примечание
1	Арматурные изделия																			
2	Сталь арматурная класса А-I		166	2,16	2,66	0,56	0,60	0,64	0,78	0,96	4,02									
3	ГОСТ 5781-82*, кг																			
4	Сталь арматурная класса А-III	093004	166	3,12	6,82	0,56	0,60	0,64	1,40	2,66	12,02									
5	ГОСТ 5781-82*, кг																			
6	Проволока стальная низкоугле-	121400	166	0,86	1,00	0,90	1,08	1,08	1,26	1,44										
7	родистая периодического про-																			
8	филя Вр-I ГОСТ 6727-80*, кг																			
9	Закладные изделия																			
10	Сталь арматурная класса А-I		166	0,56	0,56	0,56	0,56	0,56	1,08	1,08	1,08									
11	ГОСТ 5781-82*, кг																			
12	Прокат листовой рядовой	097100	166	2,40	2,40	2,40	2,40	2,40	2,40	2,40	2,40									
13	ГОСТ 103-76*, кг																			
14	Общий расход стали, кг		166	9,10	13,44	4,98	5,24	5,32	6,92	8,54	19,52									
15	Итого стали, приведенной к																			
16	стали класса А-I, кг		166	8,44	14,39	3,25	3,61	3,71	5,71	7,96	22,29									
17	то же, к стали класса ВСт3, кг		166	2,40	2,40	2,40	2,40	2,40	2,40	2,40	2,40									
18	Всего стали, приведенной к		166	10,84	16,79	5,65	6,01	6,11	8,11	10,36	24,69									
19	стали класса А-I ВСт3, кг																			
20	Бетон класса В15, м3		113	0,10	0,12	0,18	0,19	0,20	0,25	0,30	0,47									
21	Портландцемент	573110																		
	М400, т	573114	168	0,03	0,03	0,05	0,05	0,05	0,06	0,08	0,12									

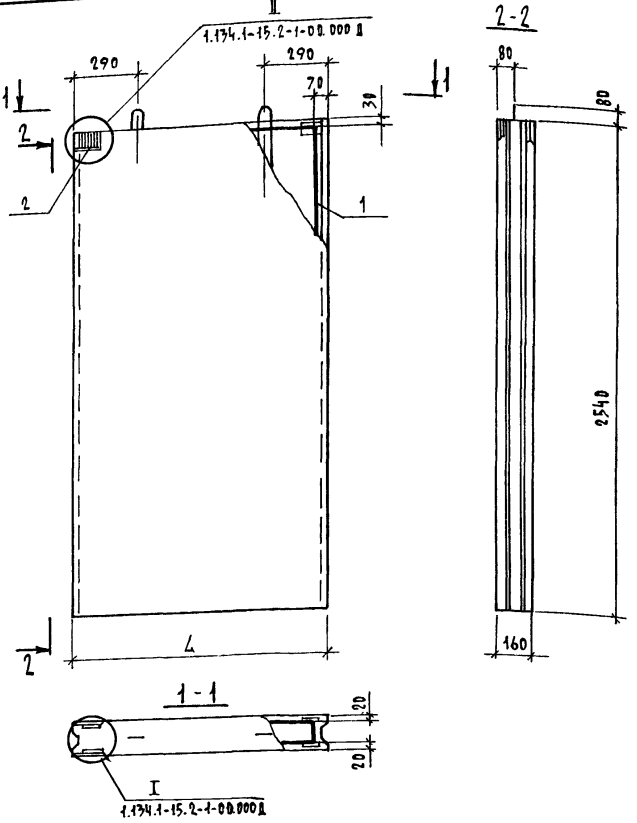

ФОРМАТ	ЗОНА	ПОЗ.	ОБОЗНАЧЕНИЕ	НАИМЕНОВАНИЕ	КОЛ. НА ИСПОЛ. 1.134.1-15.2-1-01 000 —	01	02	03	04	ПРИМЕЧ.
				ДОКУМЕНТАЦИЯ						
А3			1.134.1-15.2-1-00.000 ТО	Техническое описание						
А3			1.134.1-15.2-1-00.000 РС	Ведомость расхода стали						
А3			1.134.1-15.2-1-00.000 Д	Узлы						
				СБОРОЧНЫЕ ЕДИНИЦЫ						
				Каркасы пространственные						
А3		1	1.134.1-15.2-2-01.100	КП 1	1					
			-01	КП 2		1				
			-02	КП 3			1			
			-03	КП 4				1		
			-04	КП 5					1	
А4		2	1.134.1-15.2-2-01.020	Изделие закладное МН1	4	4	4	4	4	
				МАТЕРИАЛЫ						
				Бетон В 7,5	0,34	0,38	0,47	0,59	0,71	м³

Обозначение	Наименование	L, мм	Масса ед., кг
1.134.1-15.2-1-01.000	БВ 9.26.16-7,5 Т	880	930
-01	БВ 10.26.16-7,5 Т	980	1035
-02	БВ 12.26.16-7,5Т	1180	1280
-03	БВ 15.26.16-7,5Т	1480	1600
-04	БВ 18.26.16-7,5Т	1780	1930

Н.контроль	Земляк	
Гл.инж.п.	Шнейдерман	
ГИП	Земляк	
Рук.груп.	Петрухина	
Исполнил	Петрухина	
Проверил	Земляк	

1.134.1-15.2-1-01.000

Блок внутренних стен

Стадия	Масса	Масштаб
Р	сш. табл.	1:20
Лист	Листов 1	

ЦНИИЭП граждансельстрой

Инв.№ подл. | Подпись и дата | Взам.инв.№

Копировал Ж№-22968-01 15

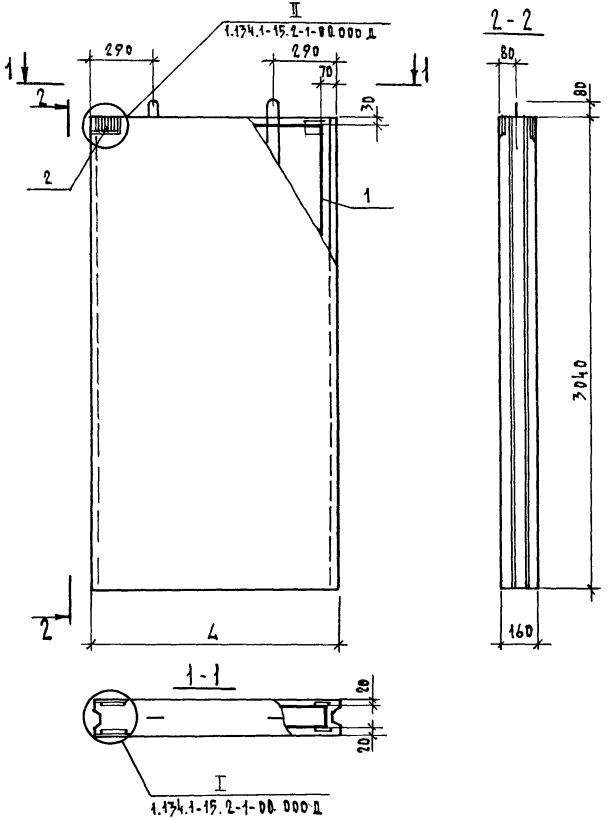

ФОРМАТ	ЗОНА	ПОЗ.	ОБОЗНАЧЕНИЕ	НАИМЕНОВАНИЕ	КОЛ. НА ИСПОЛ. 1.134.1-15.2-1-02.000 —	01	02	03	04	ПРИМЕЧ.
				ДОКУМЕНТАЦИЯ						
А3			1.134.1-15.2-1-00.000 ТО	ТЕХНИЧЕСКОЕ ОПИСАНИЕ						
А3			1.134.1-15.2-1-00.000 РС	ВЕДОМОСТЬ РАСХОДА СТАЛИ						
А3			1.134.1-15.2-1-00.000 Д	УЗЛЫ						
				СБОРОЧНЫЕ ЕДИНИЦЫ						
				КАРКАСЫ ПРОСТРАНСТВЕННЫЕ						
А3		1	1.134.1-15.2-2-02.100	КП 6	1					
			- 01	КП 7		1				
			- 02	КП 8			1			
			- 03	КП 9				1		
			- 04	КП 10					1	
А4		2	1.134.1-15.2-2-01.020	ИЗДЕЛИЕ ЗАКЛАДНОЕ МН1	4	4	4	4	4	
				МАТЕРИАЛЫ						
				БЕТОН В 7,5	0,41	0,46	0,56	0,70	0,85	$м^3$

ОБОЗНАЧЕНИЕ	НАИМЕНОВАНИЕ	L, мм	МАССА ЕД., КГ
1.134.1-15.2-1-02.000	БВ 9.30.16-7,5Т	880	1115
-01	БВ 10.30.16-7,5Т	980	1250
-02	БВ 12.30.16-7,5Т	1180	1520
-03	БВ 15.30.16-7,5Т	1480	1900
-04	БВ 18.30.16-7,5Т	1780	2305

Н.КОНТРОЛЬ	ЗЕМЛЯК	
ГЛ.ИНЖ.М.	ШНЕЙДЕРМАН	
ГИП	ЗЕМЛЯК	
РУК.ГРУП.	ПЕТРУХИНА	
ИСПОЛНИЛ	ПЕТРУХИНА	
ПРОВЕРИЛ	ЗЕМЛЯК	

1.134.1 - 15.2-1-02.000

БЛОК ВНУТРЕННИХ СТЕН

СТАДИЯ	МАССА	МАСШТАБ
Р	СМ. ТАБЛ.	1:20
ЛИСТ	ЛИСТОВ 1	

ЦНИИЭП ГРАЖДАНСЕЛЬСТРОЙ

КОПИРОВАЛ Ж.Я 22968-01 16

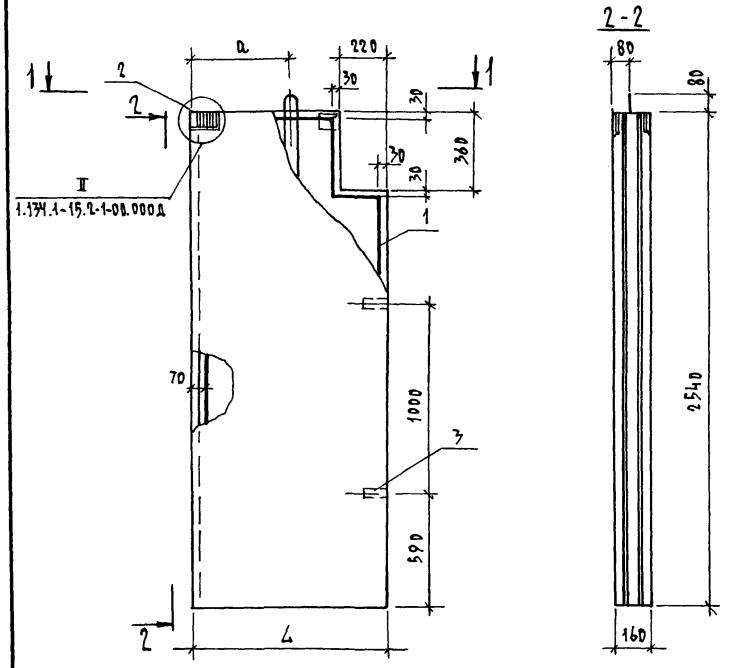

Формат	Зона	Поз.	Обозначение	Наименование	Кол. на испол. 1.134.1-15.2-1-00.000 —	Кол. на испол. 1.134.1-15.2-1-00.000 01	Примеч.
				Документация			
А3			1.134.1-15.2-1-00.000 ТО	Техническое описание			
А3			1.134.1-15.2-1-00.000 РС	Ведомость расхода стали			
А3			1.134.1-15.2-1-00.000 Д	Узлы			
				Сборочные единицы			
				Каркасы пространственные			
А3		1	1.134.1-15.2-1-03.100	КП11	1		
			- 01	КП 12		1	
А4		2	1.134.1-15.2-1-01-020	Изделие закладное МН1	4	4	
				Детали			
Б4		3	1.134.1-15.2-1-03.001	Пробка деревянная 50×50×120	2	2	
				Материалы			
				Бетон В 7,5	0,22	0,34	м³

Обозначение	Наименование	Размеры, мм L	Размеры, мм a	Масса ед., кг
1.134.1-15.2-1-03.000	БВ 6.26.16-7,5Т-3	580	270	600
- 01	БВ 9.26.16-7,5Т-3	880	440	930

Н. контроль	Земляк	
Гл. инж. м.	Шнейдерман	
ГИП	Земляк	
Рук. груп.	Петрухина	
Исполнил	Петрухина	
Проверил	Земляк	

1.134.1-15.2-1-03.000

Блок внутренних стен

Стадия	Масса	Масштаб
Р	с.м. табл.	1:20
Лист	Листов 1	

ЦНИИЭП гражданселькстрой

Инв. № подл. | Подпись и дата | Взам. инв. №

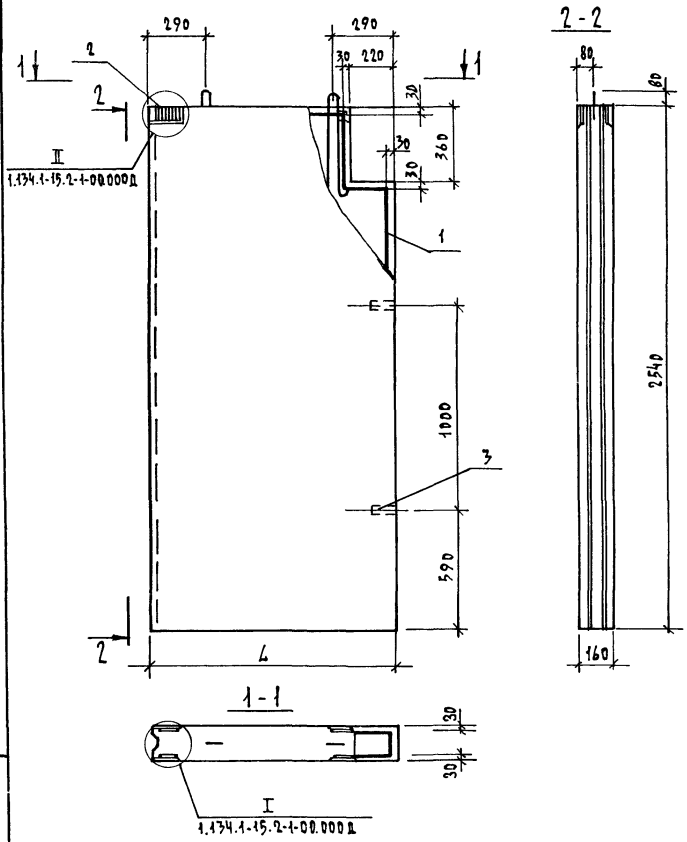

Формат	Зона	Поз.	Обозначение	Наименование	Кол. на исполн. 1.134.1-15.2-1-04.000- —	01	02	03	Примеч.
				Документация					
А3			1.134.1-15.2-1-00.000 ТО	Техническое описание					
А3			1.134.1-15.2-1-00.000 РС	Ведомость расхода стали					
А3			1.134.1-15.2-1-00.000 Д	Узлы					
				Сборочные единицы					
				Каркасы пространственные					
А3		1	1.134.1-15.2-2-04.100	КП 13	1				
			- 01	КП 14		1			
			- 02	КП 15			1		
			- 03	КП 16				1	
БЧ		2	1.134.1-15.2-2-01.020	Изделие закладное МН1	4	4	4	4	
				Детали					
БЧ		3	1.134.1-15.2-1-03.001	Пробка деревянная 50×50×120	2	2	2	2	
				Материалы					
				Бетон В 7,5	0,38	0,45	0,57	0,70	м³

Обозначение	Наименование	L, мм	Масса ед., кг
1.134.1-15.2-1-04.000	БВ 10.26.16-7,5Т-3	980	1035
- 01	БВ 12.26.16-7,5Т-3	1180	1220
- 02	БВ 15.26.16-7,5Т-3	1480	1550
- 03	БВ 18.26.16-7,5Т-3	1780	1900

Н.контроль	Земляк	
Гл.инж.пр.	Шнейдердан	
ГИП	Земляк	
Рук.груп.	Петрухина	
Исполнил	Петрухина	
Проверил	Земляк	

1.134.1-15.2-1-04.000

Блок внутренних стен

Стадия	Масса	Масштаб
Р	см. табл.	1:20
Лист	Листов 1	

ЦНИИЭП гражданселькстрой

Инв.№ подл. | Подпись и дата | Взам.инв.№

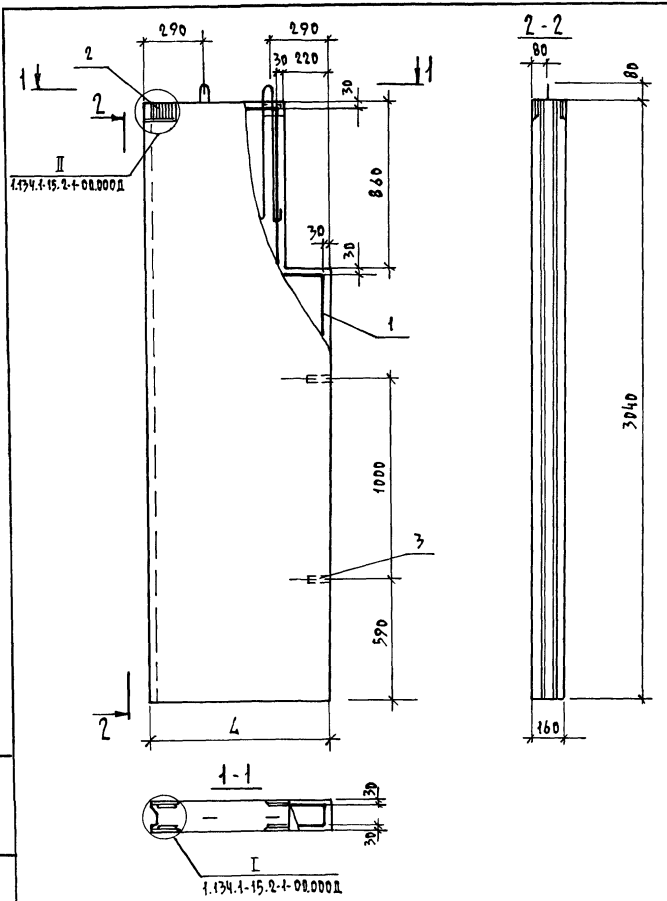

Обозначение	Наименование	L, мм	Масса ед., кг
1.134.1-15.2-1-05.000	БВ 6.30.16-7,5Т-3	580	655
-01	БВ 9.30.16-7,5Т-3	880	1060

Формат	Зона	Поз.	Обозначение	Наименование	Кол. на испол. 1.134.1-15.2-1-05.000 —	01	Примеч.
				Документация			
А3			1.134.1-15.2-1-00.000 ТО	Техническое описание			
А3			1.134.1-15.2-1-00.000 РС	Ведомость расхода стали			
А3			1.134.1-15.2-1-00.000 Д	Узлы			
				Сборочные единицы			
				Каркасы пространственные			
А3		1	1.134.1-15.2-2-05.100	КП 17	1		
			-01	КП 18		1	
А4		2	1.134.1-15.2-2-01.020	Изделие закладное МН1	4	4	
				Детали			
Б4		3	1.134.1-15.2-1-03.001	Пробка деревянная			
				50×50×120	2	2	
				Материалы			
				Бетон В 7,5	0,24	0,39	м³

Н. контроль	Земляк		
Гл. инж. м.	Шнейдерман		
Гип	Земляк		
Рук. груп	Петрухина		
Исполнил	Петрухина		
Проверил	Земляк		

1.134.1-15.2-1-05.000

Блок внутренних стен

Стадия	Масса	Масштаб
Р	См. табл.	1:20
Лист	Листов 1	

ЦНИИЭП Гражданскельстрой

Инв. № подл. | Подпись и дата | Взам. инв. №

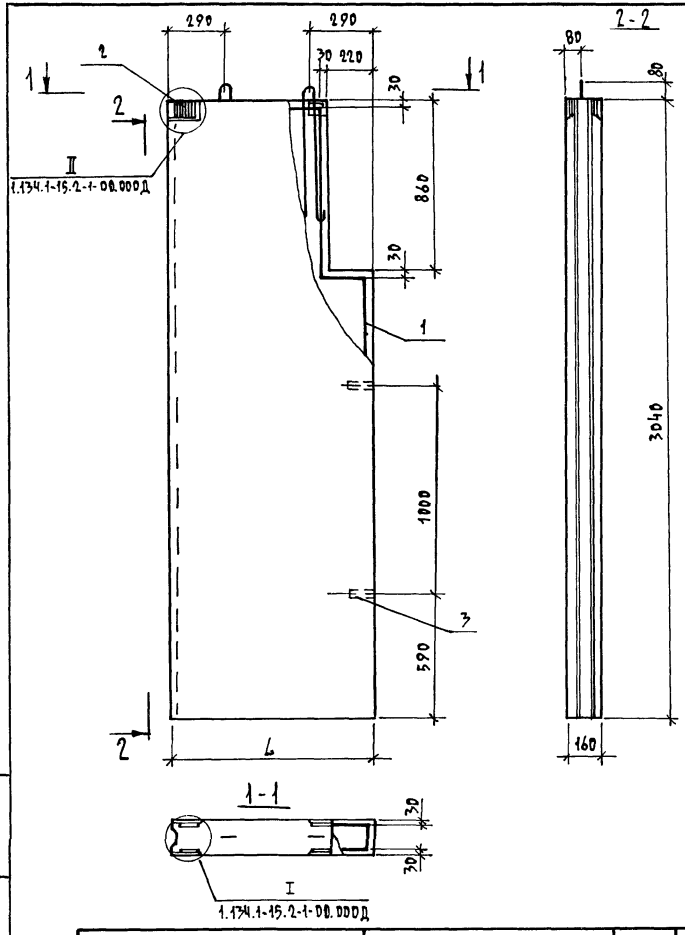

Обозначение	Наименование	L, мм	Масса ед., кг
1.134.1-15.2-1-06.000	БВ 10.30.16-7,5Т-3	980	1195
-01	БВ 12.30.16-7,5Т-3	1180	1440
-02	БВ 15.30.16-7,5Т-3	1480	1845
-03	БВ 18.30.16-7,5Т-3	1780	2250

Формат	Зона	Поз.	Обозначение	Наименование	Кол. на испол. 1.134.1-15.2-1-06.000 —	-01	-02	-03	Примеч.
				Документация					
А3			1.134.1-15.2-1-00.000 ТО	Техническое описание					
А3			1.134.1-15.2-1-00.000 ВС	Ведомость расхода стали					
А3			1.134.1-15.2-1-00.000 Д	Узлы					
				Сборочные единицы					
				Каркасы пространственные					
А3		1	1.134.1-15.2-2-06.100	КП 19	1				
			-01	КП 20		1			
			-02	КП 21			1		
			-03	КП 22				1	
Д4		2	1.134.1-13.2-2-01.020	Изделие закладное МН1	4	4	4	4	
				Детали					
Б4		3	1.134.1-15.2-1-03.001	Пробка деревянная 50×50×120	2	2	2	2	
				Материалы					
				Бетон В 7,5	0,44	0,53	0,68	0,83	м³

Н.контроль	Земляк		
Гл.инж.п.	Шнейдерман		
ГИП	Земляк		
Рук.груп.	Петручкина		
Исполнил	Петручкина		
Проверил	Земляк		

1.134.1-15.2-1-06.000

Блок внутренних стен

Стадия	Масса	Масштаб
Р	См. табл.	1:20
Лист	Листов 1	

ЦНИИЭП гражданселькстрой

Инв.№ подл. | Подпись и дата | Взам.инв.№

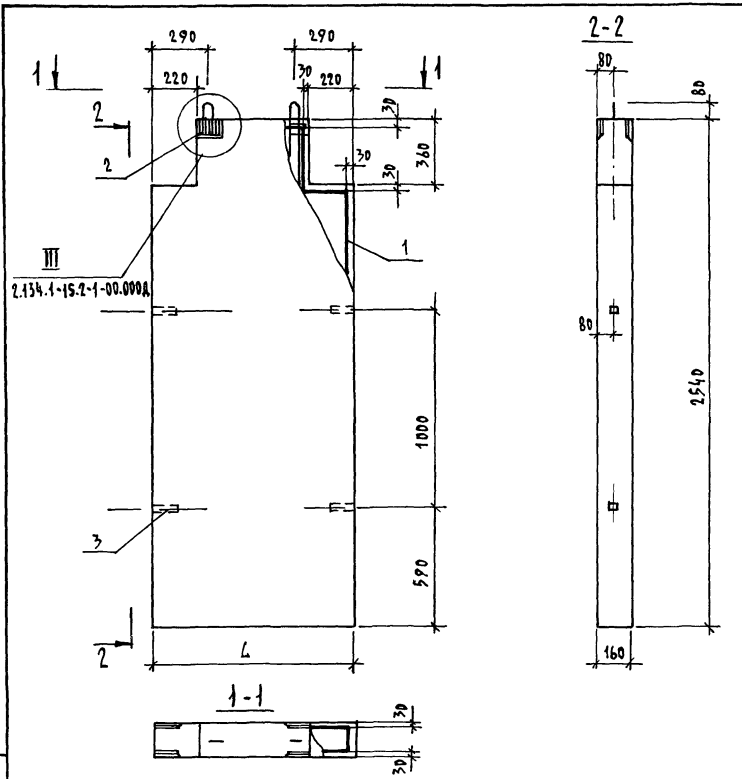

Формат	Зона	Поз.	Обозначение	Наименование	Кол. на исполн. 1.134.1-15.2-1-07.000 —	01	02	Примеч.
				Документация				
А3			1.134.1-15.2-1-00.000 ТО	Техническое описание				
А3			1.134.1-15.2-1-00.000 ВС	Ведомость расхода стали				
А3			1.134.1-15.2-1-00.000 Д	Узлы				
				Сборочные единицы				
				Каркасы пространственные				
А3		1	1.134.1-15.2-2-07.100	КП 23	1			
			-01	КП 24		1		
			-02	КП 25			1	
Б4		2	1.134.1-15.2-2-01.020	Изделие закладное МН1	4	4	4	
				Детали				
Б4		3	1.134.1-15.2-1-03.001	Пробка деревянная				
				50×50×120	4	4	4	
				Материалы				
				Бетон В 7,5	0,33	0,37	0,45	м³

Обозначение	Наименование	L, мм	Масса ед., кг
1.134.1-15.2-1-07.000	БВ 9.26.16-7,5Т-4	880	895
-01	БВ 10.26.16-7,5Т-4	980	1005
-02	БВ 12.26.16-7,5Т-4	1180	1220

Н.контроль	Земляк	
Гл.инж.п.	Шнейдерман	
ГИП	Земляк	
Рук.груп.	Петрухина	
Исполнил	Петрухина	
Проверил	Земляк	

1.134.1-15.2-1-07.000

Блок внутренних стен

Стадия	Масса	Масштаб
Р	см. табл.	1:20
Лист	Листов 1	

ЦНИИЭП граждансельстрой

Инв.№ подл. | Подпись и дата | Взам.инв.№

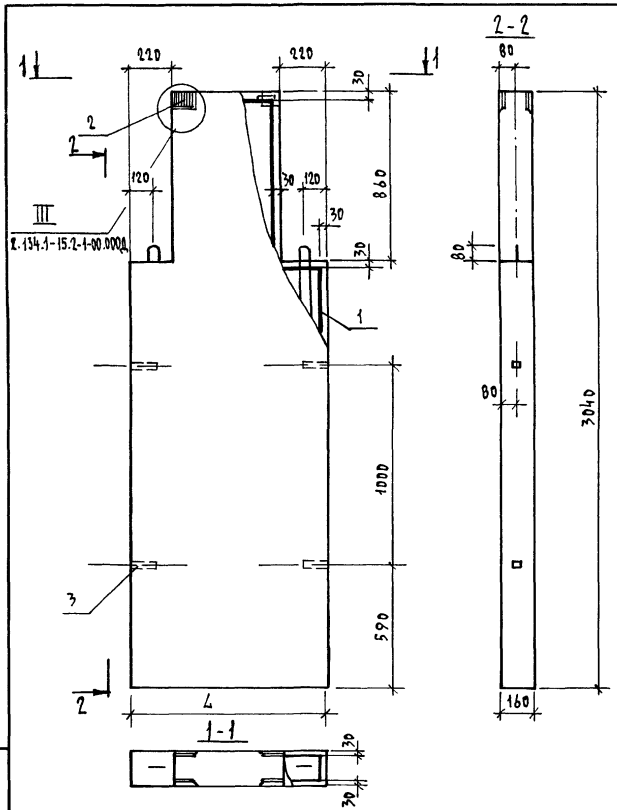

Формат	Зона	Поз.	Обозначение	Наименование	Кол. на испол. 1.134.1-15.2-1-08.000- —	-01	-02		Примеч.
				Документация					
А3			1.134.1-15.2-1-00.000 ТО	Техническое описание					
А3			1.134.1-15.2-1-00.000 Рс	Ведомость расхода стали					
А3			1.134.1-15.2-1-08.000 Д	Узлы					
				Сборочные единицы					
				Каркасы пространственные					
А3		1	1.134.1-15.2-2-08.100	КП 26	1				
			-01	КП 27		1			
			-02	КП 28			1		
А4		2	1.134.1-15.2-2-01.020	Изделие закладное МН1	4	4	4		
				Детали					
Б4		3	1.134.1-15.2-1-03.001	Пробка деревянная					
				50×50×120	4	4	4		
				Материалы					
				Бетон В 7,5	0,36	0,41	0,51		м3

Обозначение	Наименование	L, мм	Масса ед., кг
1.134.1-15.2-1-08.000	БВ 9.30.16-7,5Т-4	880	980
-01	БВ 10.30.16-7,5Т-4	980	1115
-02	БВ 12.30.16-7,5Т-4	1180	1385

Н.контроль	Земляк	
Гл.инж.п	Шнейдерман	
ГИП	Земляк	
Рук.груп	Петручина	
Исполнил	Петручина	
Проверил	Земляк	

1.134.1-15.2-1-08.000

Блок внутренних стен

Стадия	Масса	Масштаб
Р	СМ. табл.	1:20
Лист	Листов 1	

ЦНИИЭП Гражданэльстрой

Инв.№ подл. | Подпись и дата | Взам.инв.№

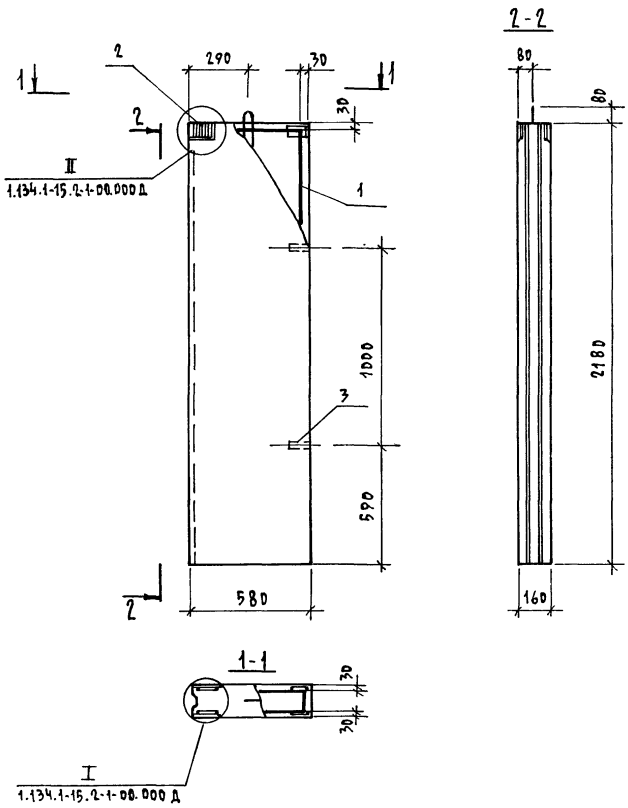

Формат	Зона	Поз.	Обозначение	Наименование	Кол.	Примеч
				Документация		
А3			1.134.1-15.2-1-00.000 ТО	Техническое описание		
А3			1.134.1-15.2-1-00.000 РС	Ведомость расхода стали		
А3			1.134.1-15.2-1-00.000 Д	Узлы		
				Сборочные единицы		
				Каркас пространственный		
А3		1	1.134.1-15.2-2-09.100	КП 29	1	
Ч4		2	1.134.1-15.2-2-01.020	Изделие закладное МН1	4	
				Детали		
Б4		3	1.134.1-15.2-1-03.001	Пробка деревянная		
				50×50×120	2	
				Материалы		
				Бетон В7,5	0.20	м³

Н.контроль	Земляк	
Гл.инж.-п.	Шнейдерман	
ГИП	Земляк	
Рук.груп.	Петручина	
Исполнил	Петручина	
Проверил	Земляк	

1.134.1-15.2-1-09.000

Блок внутренних стен
БВ 6.22.16-7,5т

Стадия	Масса	Масштаб
Р	545	1:20
Лист	Листов 1	

ЦНИИЭП Гражданэльстрой

Инв. № подл. | Подпись и дата | Взам. инв. №

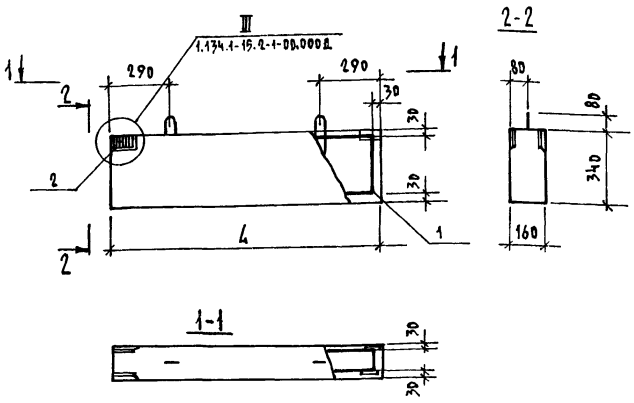

Формат	Зона	Поз.	Обозначение	Наименование	Кол. на испол. 1.134.1-15.2-1-10.000 —	01	02	03	04	Примеч.
				Документация						
А3			1.134.1-15.2-1-00.000 ТО	Техническое описание						
А3			1.134.1-15.2-1-00.000 РС	Ведомость расхода стали						
А3			1.134.1-15.2-1-00.000 Д	Узлы						
				Сборочные единицы						
				Каркасы пространственные						
А3		1	1.134.1-15.2-2-10.100	КП 30	1					
			-01	КП 31		1				
			-02	КП 32			1			
			-03	КП 33				1		
			-04	КП 34					1	
А4		2	1.134.1-15.2-2-01.020	Изделие закладное МН1	4	4	4	4	4	
				Материалы						
				Бетон В15	0,07	0,07	0,08	0,10	0,12	м³

Обозначение	Наименование	L, мм	Масса ед., кг
1.134.1-15.2-1-10.000	БВП 13.3.16-15Т	1280	190
-01	БВП 14.3.16-15Т	1380	190
-02	БВП 15.3.16-15Т	1480	220
-03	БВП 18.3.16-15Т	1780	275
-04	БВП 22.3.16-15Т	2180	330

Н.контроль	Земляк	
Гл.инж.п.	Шнейдерман	
ГИП	Земляк	
Рук.груп.	Петрухина	
Исполнил	Петрухина	
Проверил	Земляк	

1.134.1-15.2-1-10.000

Блок перемычечный внутренних стен

Стадия	Масса	Масштаб
Р	См. табл.	1:20
Лист	Листов 1	

ЦНИИЭП гражданельстрой

Инв.№ подл. | Подпись и дата | Взам. инв.№

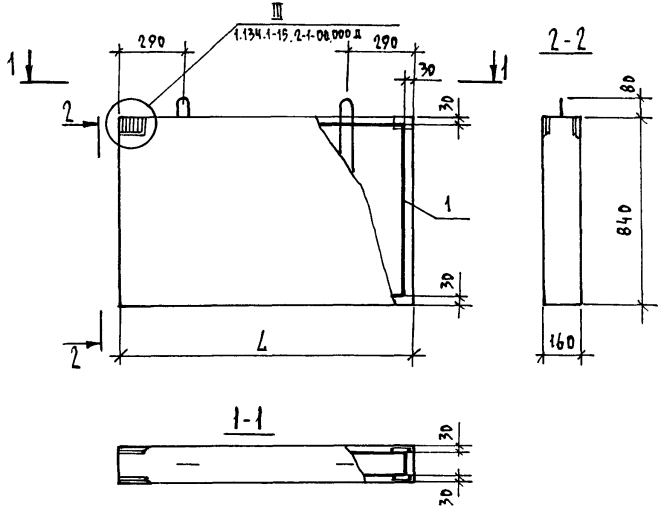

Формат	Зона	Поз.	Обозначение	Наименование	Кол. на испол. 1.134.1-15.2-1-11.000 —	01	02	03	04	05	Примеч
				Документация							
А3			1.134.1-15.2-1-00.000 ТО	Техническое описание							
А3			1.134.1-15.2-1-00.000 РС	Ведомость расхода стали							
А3			1.134.1-15.2-1-00.000 Д	Узлы							
				Сборочные единицы							
				Каркасы пространственные							
А3		1	1.134.1-15.2-2-11.100	КП 35	1						
			-01	КП 36		1					
			-02	КП 37			1				
			-03	КП 38				1			
			-04	КП 39					1		
			-05	КП 40						1	
А4		2	1.134.1-15.2-2-01.020	Изделие закладное МН1	4	4	4	4	4	4	
				Материалы							
				Бетон В15	0,18	0,20	0,21	0,25	0,31	0,47	м3

Обозначение	Наименование	L, мм	Масса ед., кг
1.134.1-15.2-1-11.000	БВП 13.9.16-15Т	1280	490
-01	БВП 14.9.16-15Т	1380	545
-02	БВП 15.9.16-15Т	1480	570
-03	БВП 18.9.16-15Т	1780	680
-04	БВП 22.9.16-15Т	2180	840
-05	БВП 33.9.16-15Т	3280	1275

Н.контроль	Земляк	
Гл.инж.п.	Шнейдерман	
ГИП	Земляк	
Рук.груп.	Петрухина	
Исполнил	Петрухина	
Проверил	Земляк	

1.134.1-15.2-1-11.000

Блок перемычечный внутренних стен

Стадия	Масса	Масштаб
Р	см. табл.	1:20
Лист	Листов 1	

ЦНИИЭП гражданэльстрой

Инв. № подл. | Подпись и дата | Взам. инв. №

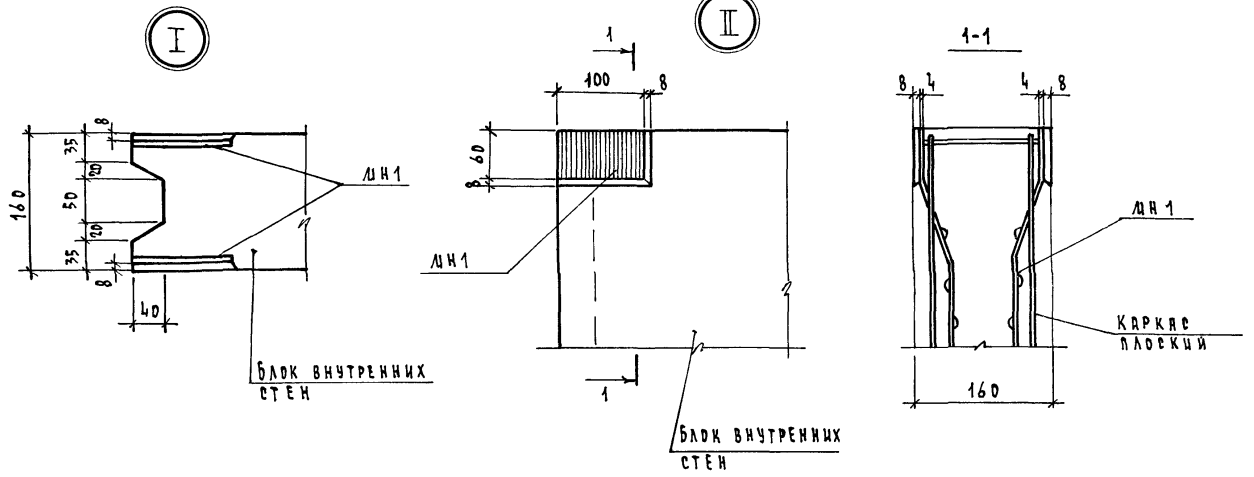

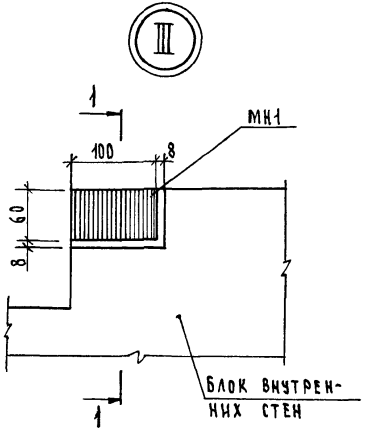

gost.e-ecolog.ru

Н.контроль	Земляк		
Гл.инж.п.	Шнейдерман		
Гип	Земляк		
Рук.груп.	Петручкина		
Исполнил	Петручкина		
Проверил	Земляк		

1.134.1-15.2-1-00.000 Д

Узлы I ... III

Стадия	Лист	Листов
Р		1

ЦНИИЭП граждансельстрой

Инв.№ подл. | Подпись и дата | Взам.инв.№