ТИПОВЫЕ КОНСТРУКЦИИ, ИЗДЕЛИЯ И УЗЛЫ ЗДАНИЙ И СООРУЖЕНИЙ

СЕРИЯ 1.134.1-15

БЛОКИ ВНУТРЕННИХ СТЕН ДЛЯ ЖИЛЫХ ЗДАНИЙ ВЫСОТОЙ 1-4 ЭТАЖА И ОБЩЕСТВЕННЫХ ЗДАНИЙ ВЫСОТОЙ 1-3 ЭТАЖА

ВЫПУСК 1-5

БЛОКИ УКРУПНЕННЫЕ ТОЛЩИНОЙ 200 ММ.

АРМАТУРНЫЕ И ЗАКЛАДНЫЕ ИЗДЕЛИЯ. РАБОЧИЕ ЧЕРТЕЖИ

2/ц gost.e-ecolog.ru
Отпускная цена
на момент реализации
указана в счет-накладной

АПП ЦИТП

Москва, А-445, Смольная ул., 22

Сдано в печать 1 1992 года

Заказ № 1159 Тираж 3700 экз.

ТИПОВЫЕ КОНСТРУКЦИИ, ИЗДЕЛИЯ И УЗЛЫ ЗДАНИЙ И СООРУЖЕНИЙ

СЕРИЯ 1.134.1-15

БЛОКИ ВНУТРЕННИХ СТЕН ДЛЯ ЖИЛЫХ ЗДАНИЙ ВЫСОТОЙ 1-4 ЭТАЖА И ОБЩЕСТВЕННЫХ ЗДАНИЙ ВЫСОТОЙ 1-3 ЭТАЖА

ВЫПУСК 1-5

БЛОКИ УКРУПНЕННЫЕ ТОЛЩИНОЙ 200 ММ.

АРМАТУРНЫЕ И ЗАКЛАДНЫЕ ИЗДЕЛИЯ. РАБОЧИЕ ЧЕРТЕЖИ

Разработаны ЦНИИЭПграждансельстроем

Главный инженер института М.Г.Лейзерович.

Зам начальника мастерской Л.А.Земляк

Гл.специалист-конструктор Н.К.Ивановская

Утверждены: Госкомархитектуры

Приказ от 8.10.91г N 136

Введены в действие с 15.03.92
ЦНИИЭПграждансельстроем
Приказ от 14.10.91 N 50/т

© АПП ЦИТП 1991

Обозначение документа	Наименование	Стр.
1.134.1-15.1-5-ТТ	Технические требования	3
1.134.1-15.1-5-01	Каркас КП1... КП3	4
1.134.1-15.1-5-02	Каркас КП4... КП6	5
1.134.1-15.1-5-03	Каркас КП7... КП9	6
1.134.1-15.1-5-04	Каркас КП10	7
1.134.1-15.1-5-05	Каркас КП11	8
1.134.1-15.1-5-06	Каркас КП12	9
1.134.1-15.1-5-07	Каркас КП13	10
1.134.1-15.1-5-08	Каркас КР1	11
1.134.1-15.1-5-09	Каркас КР2	11
1.134.1-15.1-5-10	Каркас КР3	12
1.134.1-15.1-5-11	Каркас КР4, КР5	12
1.134.1-15.1-5-12	Петля П1... П3	13
1.134.1-15.1-5-13	Изделие закладное МН1	13

Инв. № подл. | Подпись и дата | Взам. инв. №

1.134.1-15.1-5

Н. контр.	Ивановская	
Зам. нач.	Земляк	
Гл. спец.	Ивановская	
Исполн.	Образцова	
Пров.	Байгерякова	

Содержание

Стадия	Лист	Листов
Р		1

ЦНИИЭП Граждансельстрой

Настоящие технические требования разработаны для арматурных и закладных изделий блоков внутренних стен толщиной 200 мм, представленных в выпуске 1-4 „Блоки толщиной 200 мм" серии 1.134.1-15„Блоки внутренних стен для жилых зданий высотой 1-4 этажа и общественных зданий высотой 1-3 этажа".

В настоящем выпуске представлены пространственные каркасы и изделия к ним для изготовления блоков внутренних стен.

Каждому изделию присвоена определенная марка.

Буквенные индексы обозначают:

КП - каркас пространственный

КР - каркас плоский

МН - изделие закладное

П - петля монтажная

Пространственные каркасы состоят из плоских каркасов, собираемых на стеллажах с применением шаблонов, обеспечивающих точное расположение элементов.

Арматурная сталь принята следующих классов:

1. Стержневая горячекатаная арматура периодического профиля класса А-I (ГОСТ 5781-82*).

2. Обыкновенная арматурная проволока класса Вр-I (ГОСТ 6727-80*).

Для монтажных петель применяется горячекатанная гладкая арматурная сталь класса А-I марок Ст3 пс2 и Ст3сп2 ГОСТ 5781-82*. Сталь марки Ст3 пс2 не допускается применять для изготовления монтажных петель, предназначенных для подъема и монтажа изделий при температуре ниже минус 40°С.

Для закладных изделий применяется прокатная углеродистая сталь марки Ст3 кп2 (ГОСТ 380-88*) и стержневая горячекатанная арматура периодического профиля класса А-III (ГОСТ 5781-82*).

Сварные арматурные и закладные изделия должны удовлетворять требованиям ГОСТ 10922-90.

Каркасы и сетки изготовляются при помощи контактной точечной электросварки в соответствии с требованиями ГОСТ 14098-88.

Закладные изделия изготовляются с помощью автоматической или ручной сварки плавлением в соответствии с требованиями ГОСТ 19272-73* и СН 393-78.

Антикоррозийную защиту закладных изделий выполнять окраской лакокрасочными материалами группы I в соответствии со СНиП 2.03.11-85.

Изделия закладные МН1 и МН2 расчитаны только на монтажные усилия.

			1.134.1-15.1-5-ТТ	
Н.контр.	Ивановская			
Зам.нач.	Земляк		Технические требования	Стадия: Р; Лист: ; Листов: 1
Гл.спец.к	Ивановская			ЦНИИЭП Граждансельстрой
Разраб.	Байтеракова			
Исполн.	Земляк			
Пров.	Байтеракова			

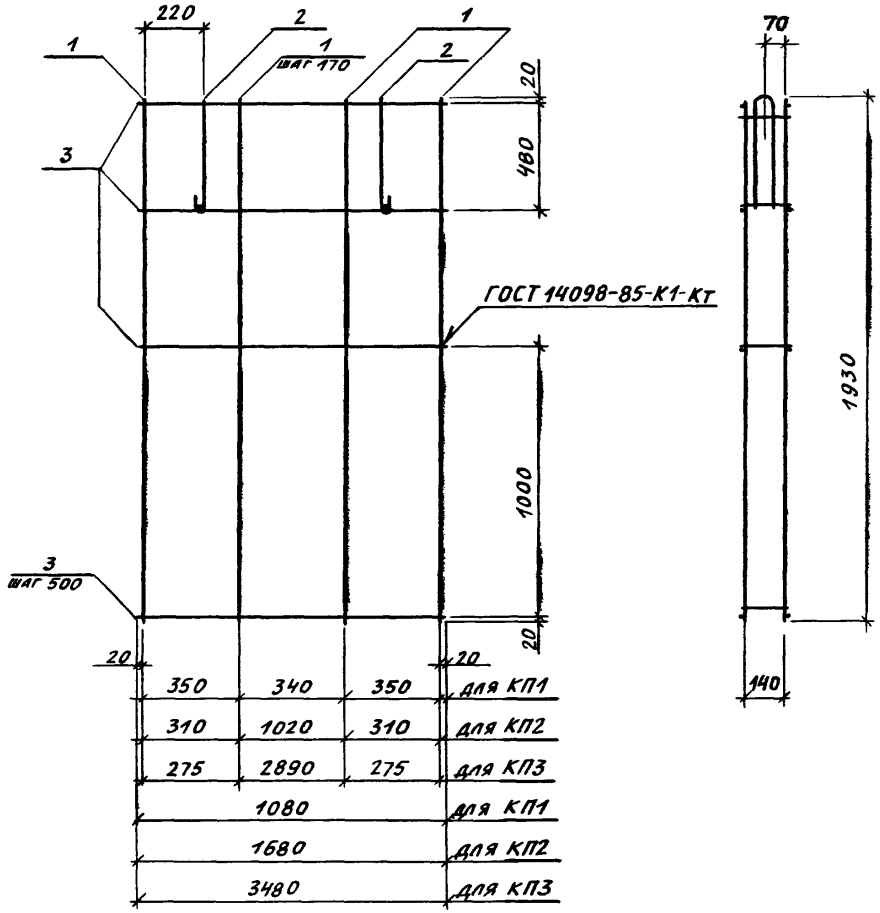

МАРКА	ПОЗ.	НАИМЕНОВАНИЕ	КОЛ.	ОБОЗНАЧЕНИЕ ДОКУМЕНТА	МАССА КАРКАСА, КГ
	1	Каркас КР1	5	1.134.1-15.1-5-08	
КП1	2	Петля П1	2	1.134.1-15.1-5-12	6,0
	3	ф4 ВрI; ℓ=1080; 0,11 кг	10	БЕЗ ЧЕРТ.	
	1	Каркас КР1	9	1.134.1-15.1-5-08	
КП2	2	Петля П2	2	1.134.1-15.1-5-12	10,0
	3	ф4 ВрI; ℓ=1680; 0,17 кг	10	БЕЗ ЧЕРТ.	
	1	Каркас КР1	20	1.134.1-15.1-5-08	
КП3	2	Петля П3	2	1.134.1-15.1-5-12	19,5
	3	ф4 ВрI; ℓ=3480; 0,35 кг	10	БЕЗ ЧЕРТ.	

Арматура класса Вр-I по ГОСТ 6727-80*

Н. контр.	Ивановская	
Зам. нач.	Земляк	
Гл. спец. к.	Ивановская	
Разраб.	Байтерякова	
Исполн.	Образцова	
Пров.	Байтерякова	

1.134.1-15.1-5-01

Каркас КП1... КП3

Стадия	Лист	Листов
Р		1

ЦНИИЭП граждансельстрой

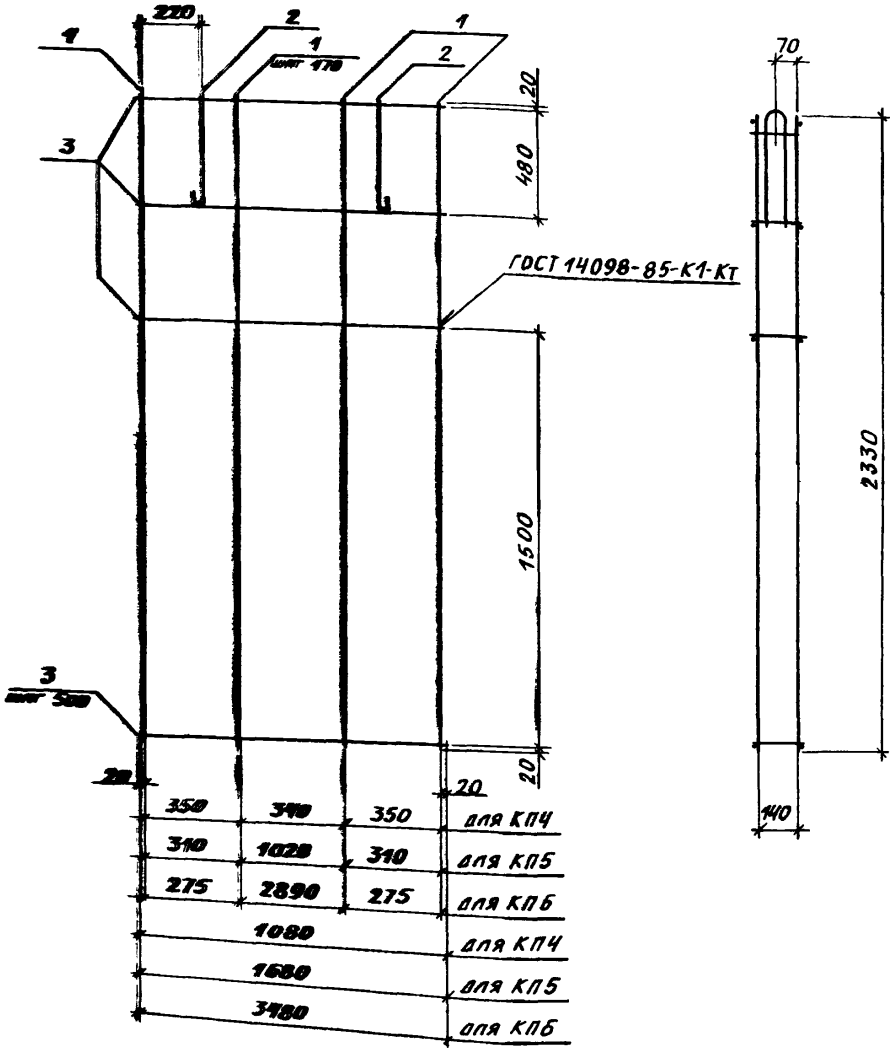

МАРКА	ПОЗ.	НАИМЕНОВАНИЕ	КОЛ.	ОБОЗНАЧЕНИЕ ДОКУМЕНТА	МАССА КАРКАСА, КГ
КП4	1	КАРКАС КР2	5	1.134.1-15.1-5-09	6,50
	2	ПЕТЛЯ СТРОПОВОЧНАЯ П1	2	1.134.1-15.1-5-12	
	3	ф4ВрI; ℓ=1080; 0,11 кг	12	БЕЗ ЧЕРТ.	
КП5	1	КАРКАС КР2	9	1.134.1-15.1-5-09	11,30
	2	ПЕТЛЯ СТРОПОВОЧНАЯ П2	2	1.134.1-15.1-5-12	
	3	ф4ВрI; ℓ=1680; 0,17 кг	12	БЕЗ ЧЕРТ.	
КП6	1	КАРКАС КР2	20	1.134.1-15.1-5-09	22,20
	2	ПЕТЛЯ СТРОПОВОЧНАЯ П3	2	1.134.1-15.1-5-12	
	3	ф4ВрI; ℓ=3480; 0,35 кг	12	БЕЗ ЧЕРТ.	

АРМАТУРА КЛАССА ВрI ПО ГОСТ 6727-80*

			1.134.1-15.1-5-02
Н. КОНТР.	ИВАНОВСКАЯ		
ЗАМ. НАЧ.	ЗЕМЛЯК		
ГЛ. СПЕЦ. К	ИВАНОВСКАЯ		КАРКАС КП4...КП6
РАЗРАБ.	БАЙТЕРЯКОВА		
ИСПОЛН.	ОБРАЗЦОВА		
ПРОВ.	БАЙТЕРЯКОВА		

СТАДИЯ	ЛИСТ	ЛИСТОВ
Р		1

ЦНИИЭП ГРАЖДАНСЕЛЬСТРОЙ

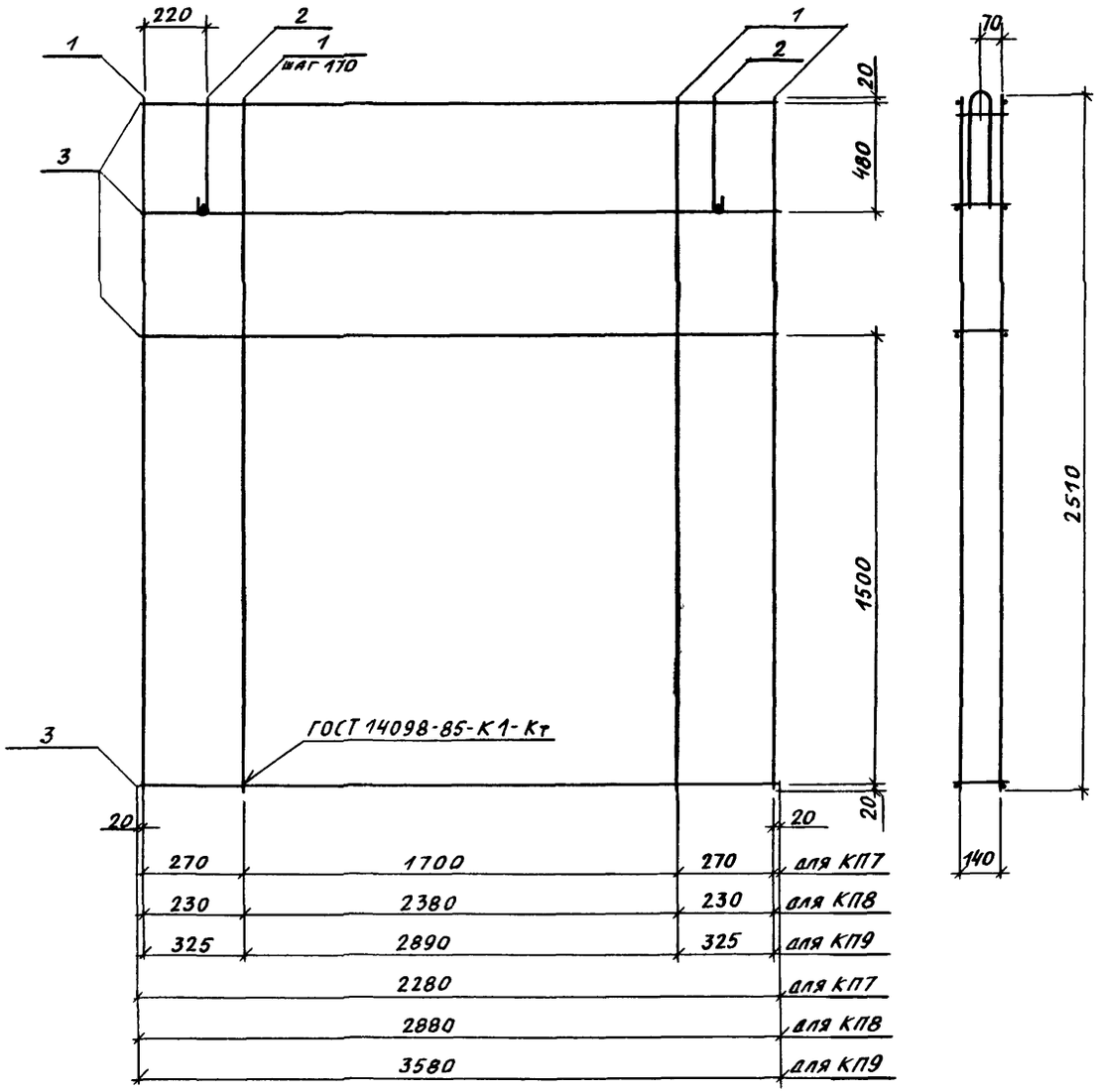

МАРКА	ПОЗ.	НАИМЕНОВАНИЕ	КОЛ.	ОБОЗНАЧЕНИЕ ДОКУМЕНТА	МАССА КАРКАСА, КГ
КП7	1	Каркас КР3	13	1.134.1-15.1-5-10	
	2	петля строповочная П2	2	1.134.1-15.1-5-12	15,0
	3	ф4 BpI; ℓ=1080; 0,11 кг	12	без черт.	
КП8	1	Каркас КР3	17	1.134.1-15.1-5-10	
	2	петля строповочная П3	2	1.134.1-15.1-5-12	20,0
	3	ф4 BpI; ℓ=1680; 0,17 кг	12	без черт.	
КП9	1	Каркас КР3	20	1.134.1-15.1-5-10	
	2	петля строповочная П3	2	1.134.1-15.1-5-12	24,2
	3	ф4 BpI; ℓ=3480; 0,35 кг	12	без черт.	

Арматура класса BpI по ГОСТ 6727-80*

Н.контр	Ивановская		1.134.1-15.1-5-03
Зам нач.	Земляк		
ГлСпец.К	Ивановская		
Разраб.	Байтерякова		Каркас КП7... КП9
Исполн.	Образцова		
Провер	Байтерякова		

СТАДИЯ	ЛИСТ	ЛИСТОВ
Р		1

ЦНИИЭП гражданселькстрой

Инв.№ подл. | Подпись и дата | Взам. инв.№

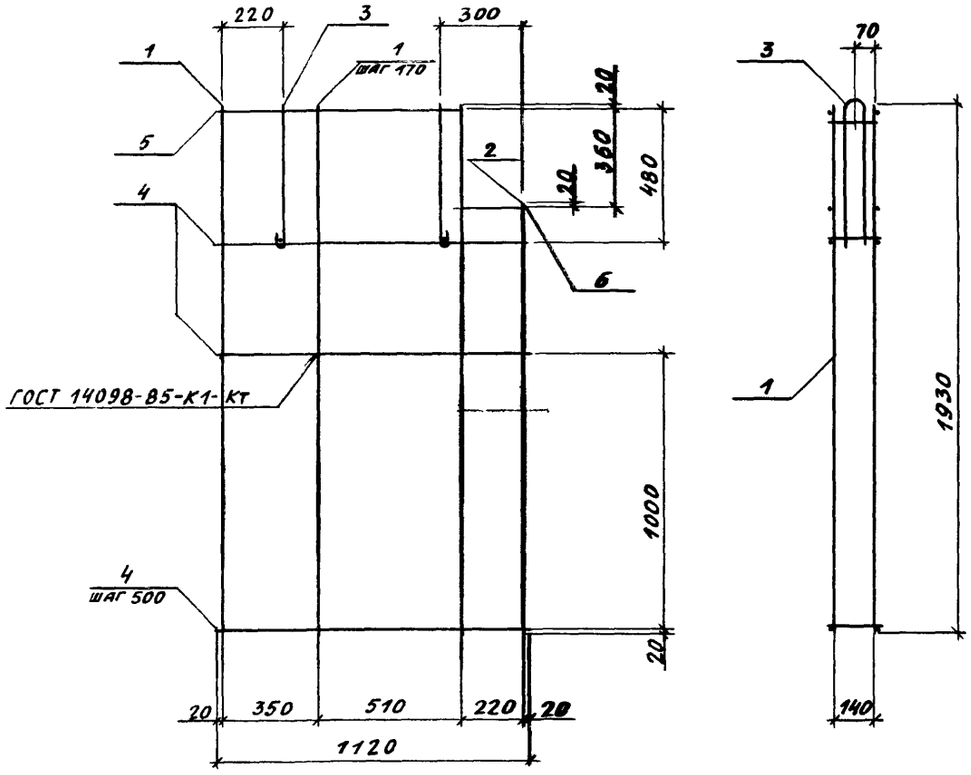

ПОЗ.	НАИМЕНОВАНИЕ	КОЛ	ОБОЗНАЧЕНИЕ ДОКУМЕНТА
1	КАРКАС КР 1	5	1.134.1-15.1-5-08
2	КАРКАС КР 4	1	1.134.1-15.1-5-11
3	ПЕТЛЯ СТРОПОВОЧНАЯ П1	2	1.134.1-15.1-5-12
4	ф 4 ВрI; ℓ=1120; 0,11 кг	8	БЕЗ ЧЕРТ.
5	4 ВрI; ℓ=900; 0,09 кг	2	-"-
6	4 ВрI; ℓ=260; 0,03 кг	2	-"-

1. Арматура класса ВрI по ГОСТ 6727-80*

2. Масса каркаса - 6,2 кг

Н.контр.	Ивановская		1.134.1-15.1-5-04
Зам.нач.	Земляк		
Гл.спец.к.	Ивановская		Каркас КП 10
Разраб.	Байтерякова		Стадия: Р; Лист: ; Листов: 1
Исполн.	Образцова		ЦНИИЭП Граждансельстрой
Пров.	Байтерякова		

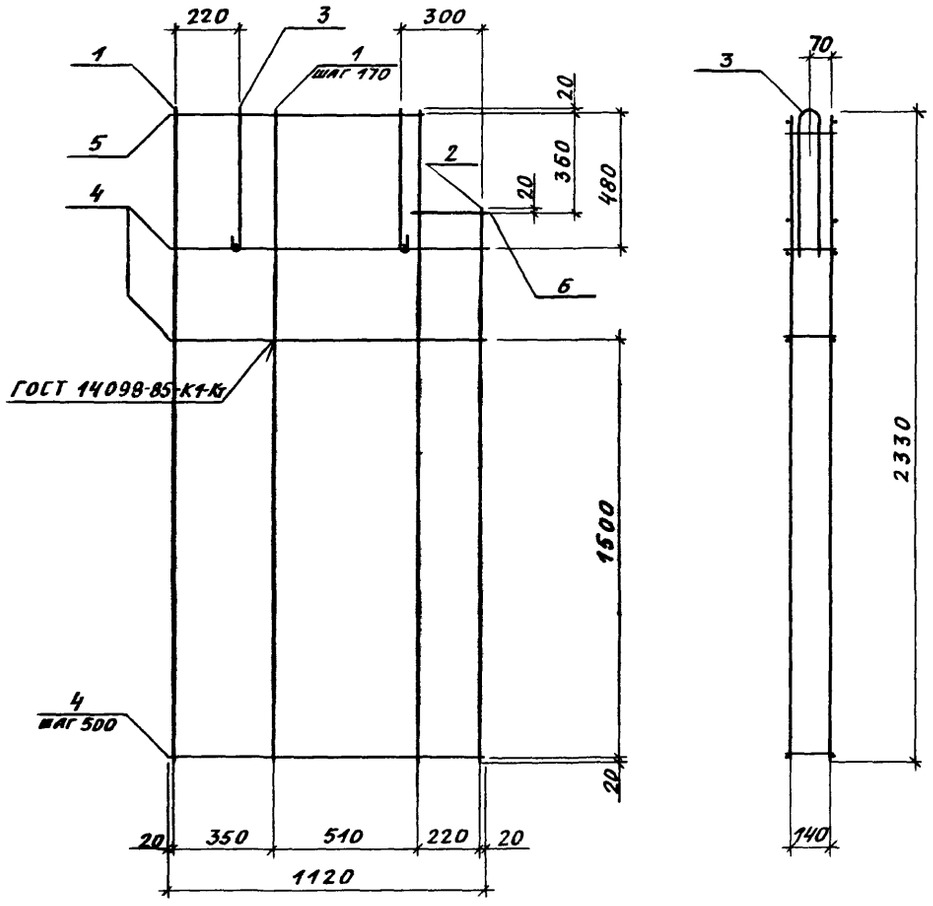

ПОЗ.	НАИМЕНОВАНИЕ	КОЛ.	ОБОЗНАЧЕНИЕ ДОКУМЕНТА
1	КАРКАС КР2	5	1.134.1-15.1-5-09
2	КАРКАС КР5	1	1.134.1-15.1-5-11
3	ПЕТЛЯ СТРОПОВОЧНАЯ П1	2	1.134.1-15.1-5-12
4	ФЧВрI; ℓ=1120; 0,11 кг	10	БЕЗ ЧЕРТ.
5	ЧВрI; ℓ=900; 0,09 кг	2	—
6	ЧВрI; ℓ=260; 0,03 кг	2	—

1. Арматура класса ВрI по ГОСТ 6727-80*
2. Масса каркаса - 7,10 кг

Н.КОНТР.	ИВАНОВСКАЯ		1.134.1-15.1-5-05
ЗАМ. НАЧ.	ЗЕМЛЯК		
ГЛ.СПЕЦ.К.	ИВАНОВСКАЯ		
РАЗРАБ.	БАЙТЕРЯКОВА		КАРКАС КП11
ИСПОЛН.	ОБРАЗЦОВА		
ПРОВ.	БАЙТЕРЯКОВА		

СТАДИЯ	ЛИСТ	ЛИСТОВ
Р		1

ЦНИИЭП ГРАЖДАНСЕЛЬСТРОЙ

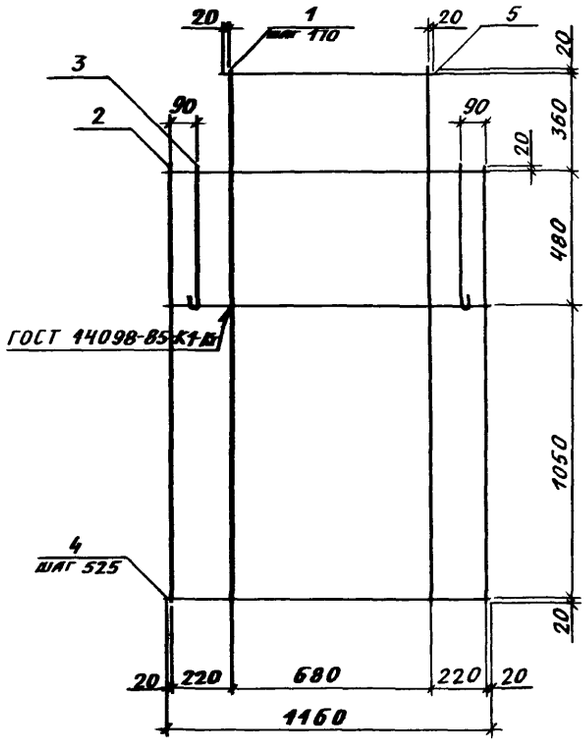

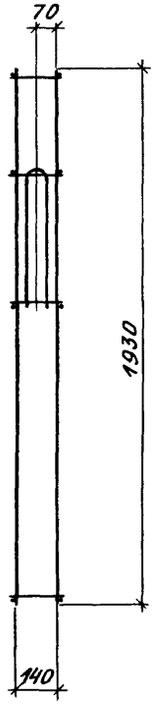

поз.	наименование	кол.	обозначение документа
1	каркас КР 1	5	1.134.1-15.1-5-08
2	каркас КРЧ	2	1.134.1-15.1-5-11
3	петля строповочная П1	2	1.134.1-15.1-5-12
4	ф4 ВрI; ℓ=1160; 0,12 кг	8	без черт.
5	4 ВрI; ℓ=720; 0,07 кг	2	—"—

1. Арматура класса ВрI по ГОСТ 6727-80*

2. Масса каркаса - 6,70 кг

Н.контр	Ивановская		1.134.1-15.1-5-06
Зам.нач.	Земляк		
Гл.спец.к	Ивановская		
Разраб.	Байтерякова		Каркас КП 12
Исполн.	Образцова		Стадия: Р; Лист: ; Листов: 1
Пров.	Байтерякова		ЦНИИЭП Граждансельстрой

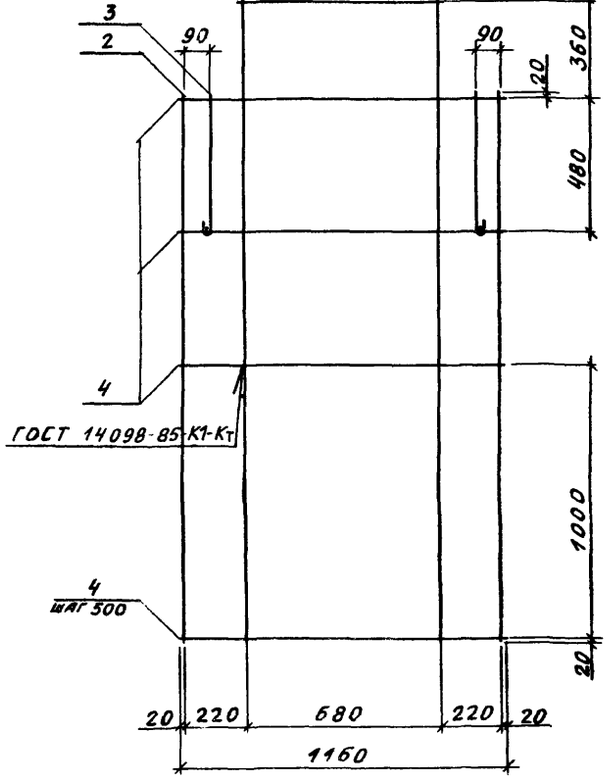

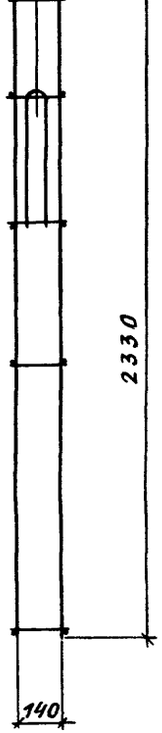

ПОЗ.	НАИМЕНОВАНИЕ	КОЛ.	ОБОЗНАЧЕНИЕ ДОКУМЕНТА
1	КАРКАС КР2	5	1.134.1-15.1-5-09
2	КАРКАС КР5	2	1.134.1-15.1-5-11
3	ПЕТЛЯ СТРОПОВОЧНАЯ П1	2	1.134.1-15.1-5-12
4	ф4 ВрI; ℓ=1160; 0,12 кг	10	БЕЗ ЧЕРТ.
5	4 ВрI; ℓ=720; 0,07 кг	2	-"-

1. Арматура класса ВрI по ГОСТ 6727-80*

2. Масса каркаса - 7,70 кг

Н. контр.	Ивановская		1.134.1-15.1-5-07
Зам. нач.	Земляк		
Гл. спец. к.	Ивановская		
Разраб.	Байтеракова		Каркас КП 13
Исполн.	Образцова		Стадия: Р; Лист: ; Листов: 1
Пров.	Байтеракова		ЦНИИЭП гражданселький

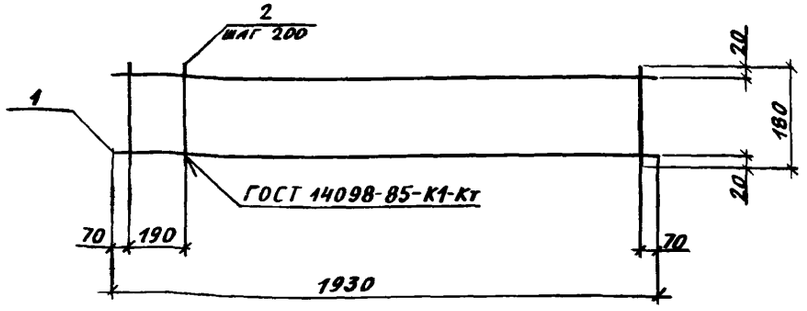

ПОЗ.	НАИМЕНОВАНИЕ	КОЛ.	МАССА, КГ	
			ЕДИНИЦЫ	КАРКАСА
1	Ф 4 ВрI ; ℓ = 1930	2	0,20	0,60
2	4 ВрI ; ℓ = 180	10	0,02	

Арматура класса Вр-I по ГОСТ 6727-80*

Н.КОНТР.	ИВАНОВСКАЯ		1.134.1-15.1-5.08		
ЗАМ.НАЧ.	ЗЕМЛЯК				
ГЛ.СПЕЦ.К.	ИВАНОВСКАЯ		КАРКАС КР1	СТАДИЯ	ЛИСТ	ЛИСТОВ
РАЗРАБ.	БАЙТЕРЯКОВА			Р		1
ИСПОЛН.	ОБРАЗЦОВА			ЦНИИЭП ГРАЖДАНСЕЛЬСТРОЙ		
ПРОВ.	БАЙТЕРЯКОВА					

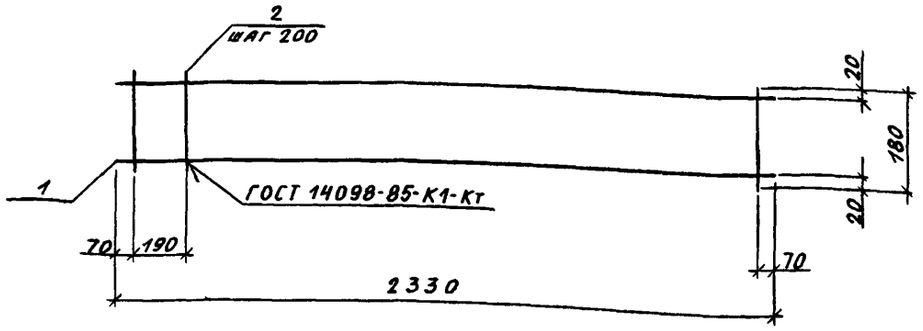

ПОЗ.	НАИМЕНОВАНИЕ	КОЛ.	МАССА, КГ	
			ЕДИНИЦЫ	КАРКАСА
1	Ф 4 ВрI ; ℓ = 2330	2	0,23	0,70
2	4 ВрI ; ℓ = 180	12	0,02	

Арматура класса Вр-I по ГОСТ 6727-80*

Н.КОНТР.	ИВАНОВСКАЯ		1.134.1-15.1-5.09		
ЗАМ.НАЧ.	ЗЕМЛЯК				
ГЛ.СПЕЦ.К.	ИВАНОВСКАЯ		КАРКАС КР2	СТАДИЯ	ЛИСТ	ЛИСТОВ
РАЗРАБ.	БАЙТЕРЯКОВА			Р		1
ИСПОЛН.	ОБРАЗЦОВА			ЦНИИЭП ГРАЖДАНСЕЛЬСТРОЙ		
ПРОВ.	БАЙТЕРЯКОВА					

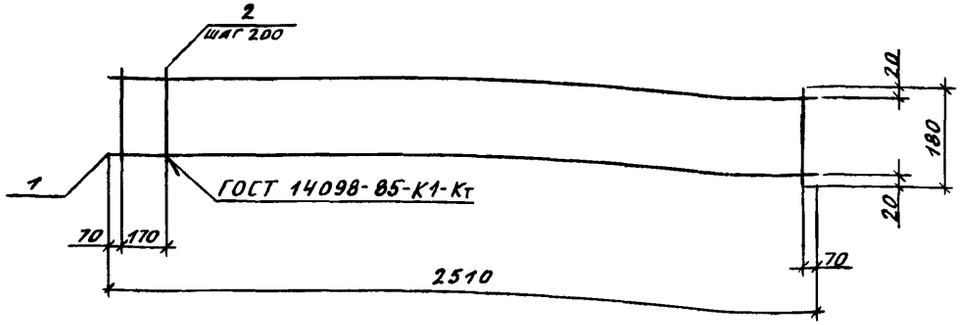

ПОЗ.	НАИМЕНОВАНИЕ	КОЛ.	МАССА, КГ	
			ЕДИНИЦЫ	КАРКАСА
1	ф 4 ВрI ; ℓ = 2510	2	0,25	0,80
2	4 ВрI ; ℓ = 180	13	0,02	

АРМАТУРА КЛАССА ВрI ПО ГОСТ 6727-80*

Н.КОНТР.	ИВАНОВСКАЯ		1.134.1-15.1-5-10
ЗАМ.НАЧ.	ЗЕМЛЯК		
ГЛ.СПЕЦ.К.	ИВАНОВСКАЯ		КАРКАС КР3
РАЗРАБ.	БАЙТЕРЯКОВА		СТАДИЯ Р; ЛИСТ; ЛИСТОВ 1
ИСПОЛН.	ОБРАЗЦОВА		ЦНИИЭП ГРАЖДАНСЕЛЬСТРОЙ
ПРОВ.	БАЙТЕРЯКОВА		

ИНВ.№ ПОДЛ. | ПОДПИСЬ И ДАТА | ВЗАИН. ИНВ.№

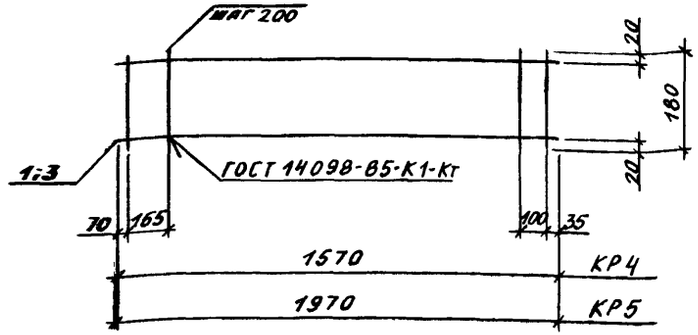

МАРКА	ПОЗ.	НАИМЕНОВАНИЕ	КОЛ.	МАССА, КГ	
				ЕДИНИЦЫ	КАРКАСА
КР4	1	ф 4 ВрI ; ℓ = 1570	2	0,16	0,50
	2	4 ВрI ; ℓ = 180	9	0,02	
КР5	3	ф 4 ВрI ; ℓ = 1970	2	0,20	0,62
	2	4 ВрI ; ℓ = 180	11	0,02	

АРМАТУРА КЛАССА ВрI ПО ГОСТ 6727-80*

Н.КОНТР.	ИВАНОВСКАЯ		1.134.1-15.1-5-11
ЗАМ.НАЧ.	ЗЕМЛЯК		
ГЛ.СПЕЦ.К.	ИВАНОВСКАЯ		КАРКАС КР4; КР5
РАЗРАБ.	БАЙТЕРЯКОВА		СТАДИЯ Р; ЛИСТ; ЛИСТОВ 1
ИСПОЛН.	ОБРАЗЦОВА		ЦНИИЭП ГРАЖДАНСЕЛЬСТРОЙ
ПРОВ	БАЙТЕРЯКОВА		

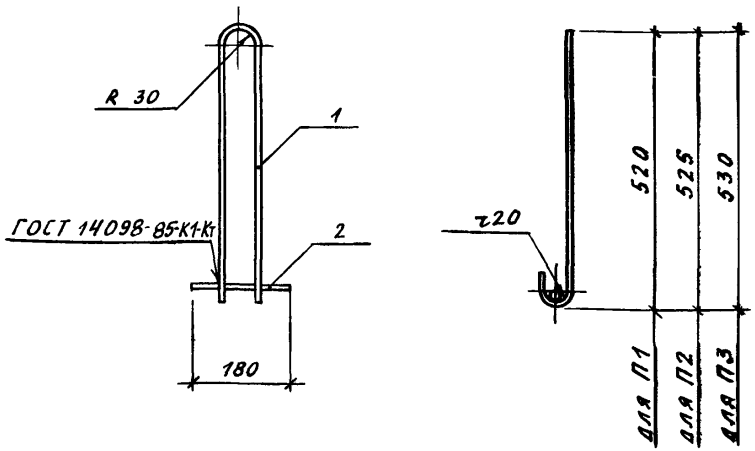

МАРКА	ПОЗ.	НАИМЕНОВАНИЕ	КОЛ.	МАССА, КГ	
				ЕДИНИЦЫ	ПЕТЛИ
П1	1	ф 10 AI; ℓ = 1200	1	0,74	0,80
	2	8 AI; ℓ = 180	1	0,06	
П2	1	ф 14 AI; ℓ = 1200	1	1,45	1,50
	2	8 AI; ℓ = 180	1	0,06	
П3	1	ф 16 AI; ℓ = 1200	1	1,90	2,0
	2	8 AI; ℓ = 180	1	0,06	

АРМАТУРА КЛАССА А-I ПО ГОСТ 5781-82*

Н.контр.	Ивановская		
Зам.нач.			
Гл.спец.к	Ивановская		
Разраб.	Байтерякова		
Исполн.	Образцова		
Пров.	Байтерякова		

1.134.1-15.1-5-12

Петля П1... П3

Стадия	Лист	Листов
Р		1

ЦНИИЭП Граждансельстрой

gost.e-ecolog.ru

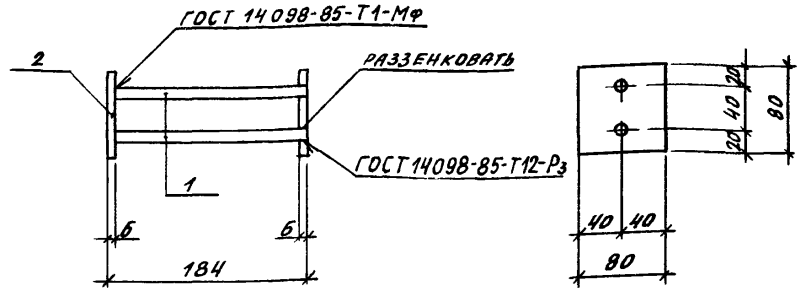

ПОЗ.	НАИМЕНОВАНИЕ	КОЛ.	МАССА, КГ	
			ЕДИНИЦЫ	ИЗДЕЛИЯ
1	ф 10 AI ГОСТ 5781-82*; ℓ=178	2	0,11	0,82
2	Полоса $\frac{6\times80\ \text{ГОСТ}\ 103\text{-}76^*}{\text{Ст}\ 3\ \text{ГОСТ}\ 535\text{-}88^*}$; ℓ=80	2	0,30	

Н.контр.	Ивановская		
Зам.нач.	Земляк		
Гл.спец.к	Ивановская		
Исполн.	Образцова		
Пров.	Байтерякова		

1.134.1-15.1-5-13

Изделие закладное МН1

Стадия	Лист	Листов
Р		1

ЦНИИЭП Граждансельстрой