ТИПОВЫЕ КОНСТРУКЦИИ, ИЗДЕЛИЯ И УЗЛЫ ЗДАНИЙ И СООРУЖЕНИЙ

СЕРИЯ 1.134.1-15

БЛОКИ ВНУТРЕННИХ СТЕН ДЛЯ ЖИЛЫХ ЗДАНИЙ ВЫСОТОЙ 1-4 ЭТАЖА И ОБЩЕСТВЕННЫХ ЗДАНИЙ ВЫСОТОЙ 1-3 ЭТАЖА

ВЫПУСК 1-1

БЛОКИ ТОЛЩИНОЙ 200 ММ

РАБОЧИЕ ЧЕРТЕЖИ

21438-01
ЦЕНА 1-52

gost.e-ecolog.ru

ЦЕНТРАЛЬНЫЙ ИНСТИТУТ ТИПОВОГО ПРОЕКТИРОВАНИЯ
ГОССТРОЯ СССР

Москва, А-445, Смольная ул., 22

Сдано в печать VIII 1986 года

Заказ № 10065 Тираж 3140 экз.

ТИПОВЫЕ КОНСТРУКЦИИ ИЗДЕЛИЯ И УЗЛЫ ЗДАНИЙ И СООРУЖЕНИЙ

СЕРИЯ 1.134.1-15

БЛОКИ ВНУТРЕННИХ СТЕН ДЛЯ ЖИЛЫХ ЗДАНИЙ ВЫСОТОЙ 1-4 ЭТАЖА И ОБЩЕСТВЕННЫХ ЗДАНИЙ ВЫСОТОЙ 1-3 ЭТАЖА

ВЫПУСК 1-1
БЛОКИ ТОЛЩИНОЙ 200 ММ

РАБОЧИЕ ЧЕРТЕЖИ

Разработаны
ЦНИИЭПгражданстрой

Главный инженер института — А.П. Цикунов
Главный инженер мастерской — А.И. Угаров
Главный инженер проекта — Л.А. Земляк

Утверждены
и введены в действие с 20 06 86
Госгражданстроем

Приказ от 30 05 86 № 183

Обозначение	Наименование	Стр.
1.134.1-15.1-1-00.000ТО	Техническое описание	3
1.134.1-15.1-1-00.000НИ	Номенклатура	6
1.134.1-15.1-1-00.000РС	Ведомость расхода стали, кг	10
1.134.1-15.1-1-01.000	Блок внутренних стен	13
1.134.1-15.1-1-01.000СБ	Блок внутренних стен	
	Сборочный чертеж	14
1.134.1-15.1-1-02.000	Блок внутренних стен	15
1.134.1-15.1-1-02.000СБ	Блок внутренних стен	
	Сборочный чертеж	16
1.134.1-15.1-1-03.000	Блок внутренних стен	17
1.134.1-15.1-1-03.000СБ	Блок внутренних стен	
	Сборочный чертеж	18
1.134.1-15.1-1-04.000	Блок внутренних стен	19
1.134.1-15.1-1-05.000	Блок внутренних стен ББ6.22.20-150Т	20
1.134.1-15.1-1-06.000	Блок внутренних стен	21
1.134.1-15.1-1-07.000	Блок внутренних стен доборный	22
1.134.1-15.1-1-08.000	Блок внутренних стен лестничных	
	клеток	23
1.134.1-15.1-1-08.000СБ	Блок внутренних стен лестничных клеток	
	Сборочный чертеж	24
1.134.1-15.1-1-09.000	Блок внутренних стен лестничных	
	клеток	25
1.134.1-15.1-1-09.000СБ	Блок внутренних стен лестничных клеток	
	Сборочный чертеж	26

Обозначение	Наименование	Стр.
1.134.1-15.1-1-10.000	Блок перемычечный внутренних	
	стен	27
1.134.1-15.1-1-10.000СБ	Блок перемычечный внутренних стен	
	Сборочный чертеж	28
1.134.1-15.1-1-11.000	Блок перемычечный внутренних стен	29
1.134.1-15.1-1-11.000СБ	Блок перемычечный внутренних стен	
	Сборочный чертеж	30
1.134.1-15.1-1-12.000	Блок перемычечный лестничных	
	клеток	31
1.134.1-15.1-1-13.000	Блок перемычечный лестничных	
	клеток	32
1.134.1-15.1-1-01.000Д	Узлы I...VI	33
1.134.1-15.1-1-00.000РМ	Ведомость расхода материалов	34

Н.контр.	Земляк		
Гл.инж.м	Угаров		
ГИП	Земляк		
Рук.гр.	Петрухина		
Исполн.	Петрухина		
Провер.	Земляк		

1.134.1-15.1-1-00.000

Содержание

Стадия	Лист	Листов
Р		1

ЦНИИЭП гражданельстрой

Инв.№ подл. | Подпись и дата | Взам.инв.№ | 2-3316-

21438-01 3

Копировал: Формат А3

1. Вводная часть

Разработка рабочих чертежей блоков внутренних стен для жилых зданий высотой 1-4 этажа и общественных зданий высотой 1-3 этажа выполнена в соответствии с заданием Государственного комитета по гражданскому строительству и архитектуре при Госстрое СССР, утвержденным 2 августа 1984 года.

Настоящий выпуск содержит техническое описание, номенклатуру и сборочные чертежи блоков внутренних стен.

В настоящем выпуске разработаны блоки простеночные, перемычечные, доборные и лестничных клеток.

Блоки наружных стен разработаны для применения во II и III климатических районах и Iв подрайоне при обычных инженерно-геологических условиях и неагрессивной средой. Предел огнестойкости блоков – 6 часов.

2. Технические требования

Изготовление блоков предусмотрено из тяжелого бетона средней плотности 2400 кг/м³.

Марка бетона по прочности на сжатие – М 150 /перемычечных – М 200/.

Допускается применение блоков из легкого бетона с меньшей средней плотностью при условии обеспечения заданной марки по прочности на сжатие.

Марки по морозостойкости для бетона блоков принимаются по таблице 8 СНиП II-21-75.

Для изготовления блоков /кроме перемычечных/ предназначаемых для зданий высотой не более двух этажей, допускается применять бетон М 100.

Деревянные пробки для крепления оконных и дверных коробок изготовляются из древесины хвойных пород по ГОСТ 8486-66**.

Лицевые поверхности блоков должны быть гладкими.

На поверхностях блоков не допускаются раковины, наплывы и впадины, трещины и околы.

Допускаемые отклонения от размеров следует принимать в соответствии с ГОСТ 13010-82 и ГОСТ 13015.0-83.

Блоки запроектированы с учетом изготовления их в стальных формах в горизонтальном положении. Распалубка и извлечение из формы может производиться при достижении бетоном прочности не менее 80% от проектной с использованием кантователя с углом наклона формы не менее 70° к горизонтали.

Заводу-изготовителю необходимо предусмотреть мероприятия для фиксации закладных изделий при установке их в формы в соответствии с принятой на заводе технологией. Сетки и каркасы могут фиксироваться с помощью фиксаторов и дополнительных стержней, крепящихся к борту оснастки и убираемых после бетонирования.

Поставка блоков потребителю производится по достижении бетоном отпускной прочности, величина которой устанавливается в соответствии с ГОСТ 13015.0-84, при этом отпускная прочность в процентах от проектной марки по прочности на сжатие должна быть не менее 100% проектной.

В тех случаях, когда по условиям монтажа здания своевременно обеспечивается необходимое приращение прочности бетона блоков, допускается поставлять блоки с прочностью бетона: 50% – для бетона М 150, 70% – для бетона М 100.

При монтаже здания в зимнее время отпускная прочность бетона блоков должна соответствовать проектной.

3. Указания по маркировке.

Каждому блоку присвоена определенная марка по буквенно-цифровой системе в соответствии с ГОСТ 13010-82 „Блоки стеновые бетонные и железобетонные для зданий. Общие технические условия".

			1.134.1-15.1-1-00.000 ТО
Н.контр.	Земляк		
Гл.инж.д.	Угаров		Техническое описание
ГИП	Земляк		Стадия: Р; Лист: 1; Листов: 3
Рук.гр.	Петрухина		ЦНИИЭП гражданстельстрой
Исполн.	Образцова		
Провер.	Петрухина		

Копировал

В первую группу индексов марки изделия входят индексы, обозначающие тип блока и его номинальные габаритные размеры - длину и высоту в дециметрах, толщину в сантиметрах.

Блоки подразделяются на следующие основные типы:

БВ - простеночные рядовые, блоки лестничной клетки и доборные.

БВП - перемычечные.

Во второй группе указывают проектную марку бетона по прочности на сжатие, обозначаемую цифровым индексом марки бетона, вид бетона, обозначаемый буквой:

Т - тяжелый бетон.

В третью группу входят цифровые индексы, обозначающие номер типоразмера изделия:

1 - блок левый

2 - блок правый

3 - блок имеет одну четверть для опирания перемычечного блока.

4 - блок имеет две четверти для опирания перемычечных блоков с двух сторон.

5 - блок перемычечный рассчитан на погонную нагрузку - 7.2 тс/м.

6 - блок перемычечный рассчитан на погонную нагрузку - 11 тс/м.

Пример условного обозначения блока типа БВ длиной 1480 мм, высотой 3040 мм, толщиной 200 мм, из тяжелого бетона проектной марки по прочности на сжатие М 150, имеющего одну четверть для опирания перемычечного блока:

БВ 15.30.20 - 150Т-3.

При отсутствии в перемычечных блоках индексов „5" или „6" применение их предусмотрено для самонесущих стен.

4. Правила приемки.

Приемку блоков производить в соответствии с ГОСТ 13015.1-81 и ГОСТ 19010-82.

5. Методы контроля и испытаний

При изготовлении изделий должен быть обеспечен контроль на всех стадиях технического процесса.

Методы испытаний материалов, применяемых для приготовления бетонов, должны соответствовать требованиям действующих стандартов или технических условий на эти материалы.

Контроль и оценку проектной марки и отпускной прочности бетона на сжатие следует производить по ГОСТ 18105.0-80 с учетом однородности прочности бетона.

Определение толщины защитного слоя бетона, размеров и расположения рабочей арматуры может производиться просвечиванием ионизирующими излучениями по ГОСТ 17625-83.

Морозостойкость бетона на пористых заполнителях следует определять в соответствии с требованиями ГОСТ 10060-76.

Массу блоков при ее величине более 500 кг следует определять при отпуске потребителю путем взвешивания изделий при помощи пружинного динамометра общего назначения /ГОСТ 13837-79/ или других стандартных приборов для измерения массы.

Если при контрольном взвешивании масса хотя бы одного из отобранных для контрольной проверки блоков будет превышать проектную отпускную массу более, чем на 7%, приемку блоков по этому показателю производят путем поштучного взвешивания.

При освоении производства блоков или изменений технологии их изготовления следует проводить оценку их прочности неразрушающими методами в соответствии с требованиями ГОСТ 8829-85 „Конструкции и изделия железобетонные сборные. Методы испытаний и оценки прочности, жесткости и трещиностойкости."

6. Транспортирование и хранение

Транспортирование блоков следует производить с помощью специальных транспортных средств, обеспечивающих доставку блоков в вертикальном /рабочем/ положении, надежное раскрепление и сохранность от механических повреждений. В случае отсутствия специальных транспортных средств допускается перевозка блоков в горизонтальном положении с соблюдением соответствующих требований. Деревянные прокладки сечением 100×50/h/ должны быть длиной не менее ширины блока и располагаться одна над другой на расстоянии 500 мм от края блока /для простеночных блоков/ и 300 мм /для прочих/; для простеночных блоков, имеющих четверти, подкладки сдвигаются на высоту четверти.

Подъем, разгрузка и погрузка изделий должна производиться краном с захватом за монтажные петли.

Блоки должны храниться в вертикальном рабочем положении, рассортированными по маркам. Простеночные блоки допускается хранить в горизонтальном положении в штабелях высотой не более 2,5 м.

Каждый блок должен устанавливаться на деревянные инвентарные прокладки толщиной не менее 30 мм.

Прокладки под блоки следует укладывать по плотному, тщательно выровненному основанию.

Изделия с отделанными поверхностями должны устанавливаться на складе, храниться и транспортироваться в условиях, исключающих возможность повреждения отделанных поверхностей.

Высота штабелей, размеры проходов между штабелями и отдельными изделиями, способы выполнения погрузочно-разгрузочных работ должны соответствовать предусмотренным правилам техники безопасности в строительстве, установленными в строительных нормах и специальных инструкциях по хранению и транспортированию строительных изделий и материалов.

Инв. № подл.	Подпись и дата	Взам. инв. №
2-3316-		

Копировал Кодж-21438-01 Б Формат А3

Эскиз	Марка	Обозначение	Геометрические характеристики, мм: Длина L	Ширина B	Высота H	Объем бетона м³	Масса, кг: Плотность бетона 2400 кг/м³
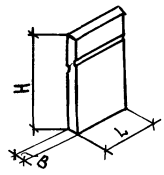	БВ 9.28.20-150Т	1.134.1-15.1-1 -01.000	880			0,41	1160
	БВ 10.28.20-150Т	-01	980			0,46	1320
	БВ 11.28.20-150Т	-02	1040			0,50	1410
	БВ 12.28.20-150Т	-03	1180			0,58	1630
	БВ 13.28.20-150Т	-04	1280	200	2780	0,63	1790
	БВ 15.28.20-150Т	-05	1480			0,74	2100
	БВ 18.28.20-150Т	-06	1780			0,91	2570
	БВ 12.30.20-150Т	-07	1180			0,63	1780
	БВ 15.30.20-150Т	-08	1480		3040	0,81	2290
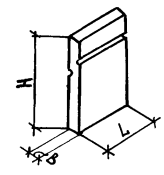	БВ 9.26.20-150Т	1.134.1-15.1-1 -02.000	880			0,37	1040
	БВ 10.26.20-150Т	-01	980			0,42	1180
	БВ 11.26.20-150Т	-02	1040	200	2540	0,45	1270
	БВ 12.26.20-150Т	-03	1180			0,52	1470
	БВ 15.26.20-150Т	-04	1480			0,67	1900
	БВ 18.26.20-150Т	-05	1780			0,82	2330
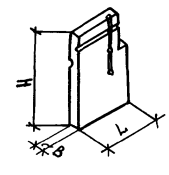	БВ 10.28.20-150Т-3	1.134.1-15.1-1 -03.000	980			0,48	1360
	БВ 11.28.20-150Т-3	-01	1040		2780	0,51	1450
	БВ 12.28.20-150Т-3	-02	1180			0,59	1670
	БВ 10.26.20-150Т-3	-03	980			0,43	1220
	БВ 11.26.20-150Т-3	-04	1040	200		0,46	1310
	БВ 12.26.20-150Т-3	-05	1180		2540	0,53	1510
	БВ 15.26.20-150Т-3	-06	1480			0,69	1940
	БВ 6.26.20-150Т-3	-07	580			0,24	680
	БВ 9.26.20-150Т-3	-08	880			0,38	1080

Норм.конт.	Земляк	
Гл.инж.м.	Угаров	
ГИП	Земляк	
Рук.гр.кон.	Петрухина	
Исполнит.	Образцова	
Проверил	Петрухина	

1.134.1-15.1-1 -01.000 НИ

Номенклатура

Стадия	Лист	Листов
Р	1	4

ЦНИИЭП гражданселькстрой

Инв.№ подл. | Подпись и дата | Взам. инв.№ | 2-3316-13.1

21438-01 7

Эскиз	Марка	Обозначение	Геометрические характеристики, мм			Объем бетона м³	Масса, кг
			Длина L	Ширина B	Высота H		Плотность бетона 2400 кг/м³
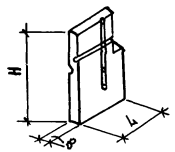	БВ 12.30.20-150Т-3	1.134.1-15.1-1-04.000	1180	200	3040	0,59	1670
	БВ 15.30.20-150Т-3	-01	1480			0.77	2180
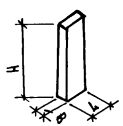	БВ 6.22.20-150Т	1.134.1-15.1-1-05.000	580	200	2180	0,22	630
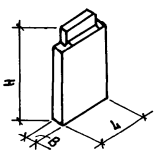	БВ 9.26.20-150Т-4	1.134.1-15.1-1-06.000	880	200	2540	0,42	1180
	БВ 10.26.20-150Т-4	-01	980			0,47	1320
	БВ 12.26.20-150Т-4	-02	1180			0,57	1610
	БВ 15.26.20-150Т-4	-03	1480			0,71	2010
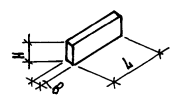	БВ 9.5.20-150Т	1.134.1-15.1-1-07.000	880	200	480	0,07	200
	БВ 10.5.20-150Т	-01	980			0,08	230
	БВ 11.5.20-150Т	-02	1080			0,09	250
	БВ 12.5.20-150Т	-03	1180			0,10	280
	БВ 13.5.20-150Т	-04	1280			0,11	310
	БВ 15.5.20-150Т	-05	1480			0,13	370
	БВ 18.5.20-150Т	-06	1780			0,16	450
	БВ 12.9.20-150Т	-07	1180		880	0,18	520
	БВ 12.15.20-150Т	-08	1180		1520	0,32	900

Инв.№ подл. | Подпись и дата | Взам.инв.№ 2.3316-

1.134.1-15.1-1-01.000 НИ

Лист 2

Копировал Кор-21438-01 8 Формат А3

Эскиз	Марка	Обозначение	Геометрические характеристики, мм: Длина L	Ширина B	Высота H	Объем бетона м³	Масса, кг: Плотность бетона 2400 кг/м³
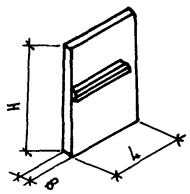	БВ 19.28.20-150Т-1	1.134.1-15.1-1-08.000	1940			1,03	2910
	БВ 18.28.20-150Т-1	-01	1780			0,93	2630
	БВ 13.28.20-150Т-1	-02	1280	200	2780	0,65	1840
	БВ 19.28.20-150Т-2	1.134.1-15.1-1-09.000	1940			1,03	2910
	БВ 18.28.20-150Т-2	-01	1780			0,93	2630
	БВ 13.28.20-150Т-2	-02	1280			0,65	1840
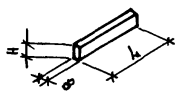	БВП 13.3.20-200Т-5	1.134.1-15.1-1-10.000	1280	200	340	0,06	250
	БВП 14.3.20-200Т-5	-01	1380			0,09	270
	БВП 15.3.20-200Т-5	-02	1480			0,09	290
	БВП 18.3.20-200Т-5	-03	1780			0,10	350
	БВП 19.3.20-200Т-5	-04	1880			0,12	360
	БВП 22.3.20-200Т-5	-05	2200			0,13	430
	БВП 15.6.20-200Т	-06	1480		580	0,17	490
	БВП 27.6.20-200Т	-07	2680			0,31	880
	БВП 13.3.20-200Т-6	-08	1280		340	0.08	250
	БВП 14.3.20-200Т-6	-09	1380			0,09	270
	БВП 15.3.20-200Т-6	-10	1480			0,09	290
	БВП 18.3.20-200Т-6	-11	1780			0,10	350
	БВП 19.3.20-200Т-6	-12	1880			0,12	360
	БВП 22.3.20-200Т-6	-13	2200			0,13	430
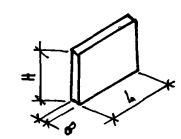							
	БВП 14.8.20-200Т-5	1.134.1-15.1-1-11.000	1360	200	840	0.23	660
	БВП 15.8.20-200Т-5	-01	1460			0.25	710
	БВП 18.8.20-200Т-5	-02	1760			0.30	850
	БВП 22.8.20-200Т-5	-03	2180			0.37	1050

Инв. № подл. | Подпись и дата | Взам. инв. №

2-3316-

Эскиз	Марка	Обозначение	Геометрические характеристики, мм			Объем бетона м³	Масса, кг
			Длина L	Ширина B	Высота H		Плотность бетона 2400 кг/м³
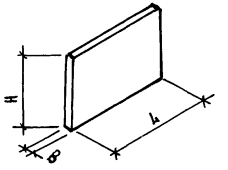	БВП 33.5.20-200Т-5	1.134.1-15.1-1-11.000-05	3260	200	480	0,32	890
	БВП 14.8.20-200Т-6	-06	1360		840	0,23	660
	БВП 15.8.20-200Т-6	-07	1460			0,25	710
	БВП 18.8.20-200Т-6	-08	1760			0,30	850
	БВП 22.8.20-200Т-6	-09	2180			0,37	1050
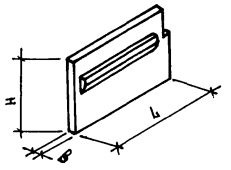	БВП 23.6.20-200Т-1	1.134.1-15.1-1-12.000	2280	200	580	0.29	820
	БВП 15.5.20-200Т-1	-01	1500		480	0.17	480
	БВП 23.6.20-200Т-2	1.134.1-15.1-1-13.000	2280	200	580	0.29	820
	БВП 15.5.20-200Т-2	-01	1500		480	0.17	480

Копировал Kojl- 21438-01 10 Формат А3

2-3316-

Марка элемента	Арматурные изделия													Закладные изделия									Общий расход
	Арматура класса А-III									Арматурн. проволока Вр-I			Итого	Арматура класса А-I					Прокат марки Вст 3 кп 2		Итого	
	ГОСТ 5781-82*									ГОСТ 6727-80*				ГОСТ 5781-82*					ГОСТ 103-76*			
	⌀6	⌀8	⌀9	⌀10	⌀12	⌀16	⌀20		Итого	⌀4	⌀5	Итого			⌀8	⌀10	⌀12	⌀14	Итого	-6×80	Итого		
БВ 9.28.20-150Т										3.59		3,59	3,59		0,12	1,74			1,86	2,40	2,40	4,26	7,85
БВ 10.28.20-150Т										4,54		4,54	4,54		0,12	1,74			1,86	2,40	2,40	4,26	8,80
БВ 11.28.20-150Т										4,62		4,62	4,62		0,12	0,44	1,88		2,44	2,40	2,40	4,84	9,46
БВ 12.28.20-150Т										5,66		5,66	5,66		0,12	0,44	1,88		2,44	2,40	2,40	4,84	10,50
БВ 13.28.20-150Т										5,82		5,82	5,82		0,12	0,44	1,88		2,44	2,40	2,40	4,84	10,66
БВ 15.28.20-150Т										6,88		6,88	6,88		0,12	0,44	1,88		2,44	2,40	2,40	4,84	11,72
БВ 18.28.20-150Т										8,19		8,19	8,19		0,12	0,44		2,60	3,16	2,40	2,40	5,56	13,75
БВ 12.30.20-150Т										7,77		7,77	7,77		0,12	0,44	1,88		2,44	2,40	2,40	4,84	12,61
БВ 15.30.20-150Т										9,12		9,12	9,12		0,12	0,44		2,60	3,16	2,40	2,40	5,56	14,68
БВ 9.26.20-150Т										3,22		3,22	3,22		0,12	1,74			1,86	2,40	2,40	4,26	7,48
БВ 10.26.20-150Т										4,09		4,09	4,09		0,12	1,74			1,86	2,40	2,40	4,26	8,35
БВ 11.26.20-150Т										4,15		4,15	4,15		0,12	1,74			1,86	2,40	2,40	4,26	8,41
БВ 12.26.20-150Т										5,09		5,09	5,09		0,12	0,44	1,88		2,44	2,40	2,40	4,84	9,93
БВ 15.26.20-150Т										6,17		6,17	6,17		0,12	0,44	1,88		2,44	2,40	2,40	4,84	11,01
БВ 18.26.20-150Т										7,37		7,37	7,37		0,12	0,44		2,60	3,16	2,40	2,40	5,56	12,93
БВ 10.28.20-150Т-3										4,55		4,55	4,55		0,12	1,74			1,86	2,40	2,40	4,26	8,81
БВ 11.28.20-150Т-3										4,63		4,63	4,63		0,12	0,44	1,88		2,44	2,40	2,40	4,84	9,47
БВ 12.28.20-150Т-3										5,67		5,67	5,67		0,12	0,44	1,88		2,44	2,40	2,40	4,84	10,51
БВ 6.26.20-150Т-3										4,27		4,27	4,27		0,06	1,80			1,86	2,40	2,40	4,26	8,53
БВ 9.26.20-150Т-3										4,35		4,35	4,35		0,06	1,80			1,86	2,40	2,40	4,26	8,61
БВ 10.26.20-150Т-3										5.30		5,30	5,30		0,12	0,44	1,88		2,44	2,40	2,40	4,84	10,14
БВ 11.26.20-150Т-3										6,48		6,48	6,48		0,12	0,44	1,88		2,44	2,40	2,40	4,84	11,32

Н. контр.	Земляк	
Гл. инж. м	Угаров	
Гип	Земляк	
Рук. гр.	Петрухина	
Исполн.	Петрухина	
Провер.	Земляк	

1.134.1-15.1-1-01.000 РС

Ведомость расхода стали, кг

Стадия	Лист	Листов
Р	1	3

ЦНИИЭП Гражданскельстрой

Инв. № подл. 2-3316- | Подпись и дата | Взам. инв. №

Копировал

21438-01 11 Формат А3

Марка элемента	Арматурные изделия													Закладные изделия									Общий расход
	Арматура класса									Арматурная проволока			Итого	Арматура класса						Прокат марки		Итого	
	A-III									Вр-I				A-II	A-I					Вст-3кп2			
	ГОСТ 5781-82*									ГОСТ 6727-80*				ГОСТ 5781-82*						ГОСТ 103-76*			
	∅6	∅8	∅9	∅10	∅12	∅16	∅20		Итого	∅4	∅5	Итого		∅10	∅8	∅10	∅12	∅14	Итого	6×80	Итого		
БВ 12.26.20-150Т-3										5,29		5,29	5,29		0,12	0,44	1,88		2,44	1,20	1,20	3,64	8,93
БВ 15.26.20-150Т-3										6,42		6,42	6,42		0,12	0,44	1,88		2,44	1,20	1,20	3,64	10,06
БВ 12.30.20-150Т-3										4,50		4,50	4,50		0,12	1,03			1,15	2,40	2,40	3,55	8,05
БВ 15.30.20-150Т-3										5,04		5,04	5,04		0,12	0,44	1,88		2,44	2,40	2,40	4,84	9,88
БВ 6.22.20-150Т										1,91		1,91	1,91		0,12	0,76			0,88	0,60	0,60	1,48	3,39
БВ 9.26.20-150Т-4										3,88		3,88	3,88		0,12	1,74			1,86	1,20	1,20	3,06	6,94
БВ 10.26.20-150Т-4										4,02		4,02	4,02		0,12	1,74			1,86	1,20	1,20	3,06	7,08
БВ 12.26.20-150Т-4										5,02		5,02	5,02		0,12	0,44	1,88		2,44	1,20	1,20	3,64	8,66
БВ 15.26.20-150Т-4										5,45		5,45	5,45		0,12	0,44	1,88		2,44	1,20	1,20	3,64	9,09
БВ 9.5.20-150Т										0,85		0,85	0,85		0,96	0,44			1,40	1,20	1,20	2,60	3,45
БВ 10.5.20-150Т										0,95		0,95	0,95		0,96	0,44			1,40	1,20	1,20	2,60	3,55
БВ 11.5.20-150Т										0,91		0,91	0,91		0,96	0,44			1,40	1,20	1,20	2,60	3,51
БВ 12.5.20-150Т										1,03		1,03	1,03		0,96	0,44			1,40	1,20	1,20	2,60	3,63
БВ 13.5.20-150Т										1,14		1,14	1,14		0,96	0,44			1,40	1,20	1,20	2,60	3,74
БВ 15.5.20-150Т										1,30		1,30	1,30		0,96	0,44			1,40	1,20	1,20	2,60	3,90
БВ 18.5.20-150Т										1,63		1,63	1,63		0,96	0,44			1,40	1,20	1,20	2,60	4,23
БВ 12.9.20-150Т										1,33		1,33	1,33		0,96	0,44			1,40	1,20	1,20	2,60	3,93
БВ 12.15.20-150Т										1,79		1,79	1,79		0,96	0,44			1,40	1,20	1,20	2,60	4,39
БВ 13.28.20-150Т-1				4,25					4,25	7,41		7,41	11,66	0,64	0,12	0,44		2,60	1,20	2,00	2,00	5,80	17,46
БВ 13.28.20-150Т-2				4,25					4,25	7,41		7,41	11,66	0,64	0,12	0,44		2,60	1,20	2,00	2,00	5,80	17,46
БВ 18.28.20-150Т-1				5,80					5,80	9,88		9,88	15,68		0,12	0,44		2,60	0,56	1,20	1,20	4,36	20,04
БВ 18.28.20-150Т-2				5,80					5,80	9,88		9,88	15,68		0,12	0,44		2,60	0,56	1,20	1,20	4,36	20,04
БВ 19.28.20-150Т-1				6,74					6,74	12,08		12,08	18,82		0,12	0,44		2,60	0,56	1,20	1,20	4,36	23,18
БВ 19.28.20-150Т-2				6,74					6,74	12,08		12,08	18,82		0,12	0,44		2,60	0,56	1,20	1,20	4,36	23,18

Копировал Инв. 21438-01 12

Марка элемента	Изделия арматурные																Изделия закладные											Общий расход
	Арматура класса															Арматурная проволока	Всего	Арматура класса						Прокат марки			Всего	
	А-III									А-I						Вр-I		А-II	А-I				ВСт3кп2				
	ГОСТ 5781-82*									ГОСТ 5781-82*						ГОСТ 6727-80*		ГОСТ 5781-82*					ГОСТ 103-76*				
	ф6	ф8	ф10	ф12	ф14	ф16	ф18	ф20	Итого	ф6	ф8	ф10	ф12	Итого	ф4	Итого		ф10	Итого	ф8	ф10	Итого	-6х80	-8х80	Итого		
6ВП13.3.20-200Т-5		1,00							1,00	0,56				0,56	0,76	0,76	2,32			0,12	1,74	1,86	1,86	1,20		1,20	3,06	5,38
6ВП14.3.20-200Т-5			1,68						1,68	0,60				0,60	0,91	0,91	3,19			0,12	1,74	1,86	1,86	1,20		1,20	3,06	6,25
6ВП15.3.20-200Т-5			1,80						1,80	0,64				0,64	0,91	0,91	3,35			0,12	1,74	1,86	1,86	1,20		1,20	3,06	6,41
6ВП18.3.20-200Т-5				3,12					3,12		1,40			1,40	0,95	0,95	5,47			0,12	1,74	1,86	1,86	1,20		1,20	3,06	8,53
6ВП19.3.20-200Т-5					4,52				4,52		1,46			1,46	0,95	0,95	6,93			0,12	1,74	1,86	1,86	1,20		1,20	3,06	9,99
6ВП22.3.20-200Т-5	1,96					6,86			8,82			2,70		2,70	0,29	0,29	11,81			0,12	1,74	1,86	1,86	1,20		1,20	3,06	14,87
6ВП33.5.20-200Т-5				5,78			19,53		25,31		2,58		8,68	11,26	2,92	2,92	39,49			0,12	1,74	1,86	1,86	1,20		1,20	3,06	42,55
6ВП15.6.20-200Т	0,64								0,64	0,64				0,64	1,21	1,21	2,49			0,12	1,74	1,86	1,86	1,20		1,20	3,06	5,55
6ВП27.6.20-200Т	1,18								1,18	1,18				1,18	2,08	2,08	4,44			0,12	1,74	1,86	1,86	1,20		1,20	3,06	7,50
6ВП14.8.20-200Т-5	1,80								1,80						1,69	1,69	3,49			0,12	1,74	1,86	1,86	1,20		1,20	3,06	6,55
6ВП15.8.20-200Т-5	1,92								1,92						1,69	1,69	3,61			0,12	1,74	1,86	1,86	1,20		1,20	3,06	6,67
6ВП18.8.20-200Т-5	1,56		2,16						3,72						2,05	2,05	5,77			0,12	1,74	1,86	1,86	1,20		1,20	3,06	8,83
6ВП22.8.20-200Т-5	1,92		2,68						4,60						2,53	2,53	7,13			0,12	1,74	1,86	1,86	1,20		1,20	3,06	10,19
6ВП23.6.20-200Т-1			18,65						18,65						2,89	2,89	21,54	0,32	0,32	0,12	1,52	1,64	1,96	0,60	0,40	1,00	2,96	24,50
6ВП23.6.20-200Т-2			18,65						18,65						2,89	2,89	21,54	0,32	0,32	0,12	1,52	1,64	1,96	0,60	0,40	1,00	2,96	24,50
6ВП15.5.20-200Т-1			12,77						12,77						1,94	1,94	14,71	0,32	0,32	0,96	0,33	1,29	1,61	0,90	0,40	1,30	2,91	17,62
6ВП15.5.20-200Т-2			12,77						12,77						1,94	1,94	14,71	0,32	0,32	0,96	0,33	1,29	1,61	0,90	0,40	1,30	2,91	17,62
6ВП13.3.20-200Т-6			1,56						1,56	0,56				0,56	0,76	0,76	2,88			0,12	1,74	1,86	1,86	1,20		1,20	3,06	5,94
6ВП14.3.20-200Т-6				2,42					2,42	0,60				0,60	0,91	0,91	3,93			0,12	1,74	1,86	1,86	1,20		1,20	3,06	6,99
6ВП15.3.20-200Т-6				2,60					2,60		1,16			1,16	0,91	0,91	4,67			0,12	1,74	1,86	1,86	1,20		1,20	3,06	7,73
6ВП18.3.20-200Т-6	1,54					5,56			7,10			2,18		2,18	0,29	0,29	9,57			0,12	1,74	1,86	1,86	1,20		1,20	3,06	12,63
6ВП19.3.20-200Т-6	1,54					5,88			7,42			2,30		2,30	0,29	0,29	10,01			0,12	1,74	1,86	1,86	1,20		1,20	3,06	13,07
6ВП22.3.20-200Т-6	2,24							10,76	13,00				3,88	3,88	0,29	0,29	17,17			0,12	1,74	1,86	1,86	1,20		1,20	3,06	20,23
6ВП14.8.20-200Т-6		3,24							3,24						1,69	1,69	4,93			0,12	1,74	1,86	1,86	1,20		1,20	3,06	7,99
6ВП15.8.20-200Т-6		3,48							3,48						1,69	1,69	5,17			0,12	1,74	1,86	1,86	1,20		1,20	3,06	8,23
6ВП18.8.20-200Т-6	1,56			3,12					4,68						2,05	2,05	6,73			0,12	1,74	1,86	1,86	1,20		1,20	3,06	9,79
6ВП22.8.20-200Т-6	1,92			3,86					5,78						2,53	2,53	8,31			0,12	1,74	1,86	1,86	1,20		1,20	3,06	11,37

Инв. № подл. | Подпись и дата | Взам. инв. №

2-3316-

1.134.1-15.1-1-01.000 РС

Лист 3

Копировал: Буй 21438-01 13 Формат А3

2-3316-239

Формат	Зона	Поз.	Обозначение	Наименование	Кол. на исполн. 1.134.1-15.1-1-01.000- —	01	02	03	04	05	06	07	08		Примеч.
				Документация											
А3			1.134.1-15.1-1-01.000 ТО	Техническое описание											
А3			1.134.1-15.1-1-01.000 РС	Ведомость расхода стали											
А3			1.134.1-15.1-1-01.000 СБ	Сборочный чертеж											
А3			1.134.1-15.1-1-01.000 Д	Узлы											
				Сборочные единицы											
А4		1	1.134.1-15.1-2-01.100	Каркас пространств. КП1	1										
			-01	КП2		1									
			-02	КП3			1								
			-03	КП4				1							
			-04	КП5					1						
			-05	КП6						1					

Н.контр.	Земляк	
Гл.инж.м.	Угаров	
ГИП	Земляк	
Рук.гр.	Петрухина	
Исполн.	Боброва	
Провер.	Петрухина	

1.134.1-15.1-1-01.000

Блок внутренних стен

Стадия	Лист	Листов
Р	1	2

ЦНИИЭП граждансельстрой

Инв.№ подл.	Подпись и дата	Взам.инв.№

Формат	Зона	Поз.	Обозначение	Наименование	Кол. на исполн. 1.134.1-15.1-1-01.000- —	01	02	03	04	05	06	07	08		Примеч.
			-06	КП7							1				
			-07	КП8								1			
			-08	КП9									1		
А4		2	1.134.1-15.1-2-01.200	Изделие закладное МН1	4	4	4	4	4	4	4	4	4		
				Материалы											
		3		Бетон М150	0,41	0,46	0,50	0,58	0,63	0,74	0,91	0,63	0,81		$м^3$

21438-01 14

1.134.1-15.1-1-01 000

Лист 2

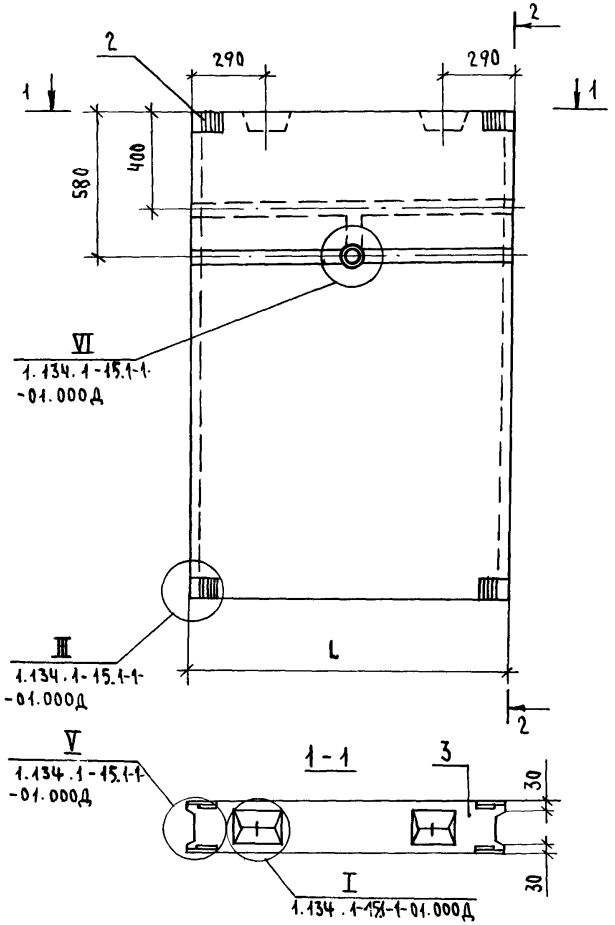

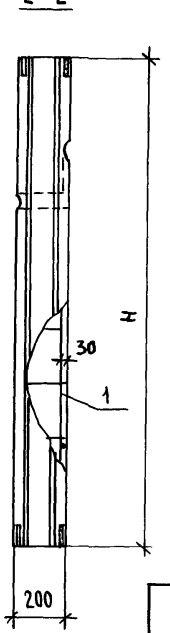

Обозначение	Марка	Размеры, мм L	Размеры, мм H	Масса, кг
1.134.1-15.1-1-01.000	БВ 9.28.20-150Т	880	2780	1160
-01	БВ 10.28.20-150Т	980		1320
-02	БВ 11.28.20-150Т	1040		1410
-03	БВ 12.28.20-150Т	1180		1630
-04	БВ 13.28.20-150Т	1280		1790
-05	БВ 15.28.20-150Т	1480		2100
-06	БВ 18.28.20-150Т	1780		2570
-07	БВ 12.30.20-150Т	1180	3040	1780
-08	БВ 15.30.20-150Т	1480		2290

1.134.1-15.1-1-01.000СБ

Н.контр.	Земляк	
Гл.инж.м.	Угаров	
ГИП	Земляк	
Рук.гр.	Петрухина	
Исполн.	Боброва	
Проверил	Петрухина	

Блок внутренних стен
Сборочный чертеж

Стадия	Масса	Масштаб
Р	см. табл.	
Лист	Листов 1	

ЦНИИЭП гражданельстрой

Инв.№ подл. | 2-3316-240 | Подпись и дата | Взам. инв.№

Формат	Зона	Поз	Обозначение	Наименование	Кол. на испол. 1.134.1-15.1-1-02.000- —	01	02	03	04	05	Примеч.
				Документация							
А3			1.134.1-15.1-1-02.000 ТО	Техническое описание							
А3			1.134.1-15.1-1-02.000 РС	Ведомость расхода стали							
А3			1.134.1-15.1-1-02.000 СБ	Сборочный чертеж							
А3			1.134.1-15.1-1-01.000 Д	Узлы							
				Сборочные единицы							
А4		1	1.134.1-15.1-2-01.100-09	Каркас пространств. КП10	1						
			-10	КП11		1					
			-11	КП12			1				
			-12	КП13				1			
			-13	КП14					1		
			-14	КП15						1	

Н.контр.	Земляк	
Гл.инж.м.	Угаров	
ГИП	Земляк	
Рук.гр	Петрухина	
Исполн	Боброва	
Проверил	Петрухина	

1.134.1-15.1-1-02.000

Блок внутренних стен

Стадия	Лист	Листов
Р	1	2

ЦНИИЭП гражданельстрой

Инв.№ подл | Подпись и дата | Взам инв №

Формат	Зона	Поз.	Обозначение	Наименование	Кол. на испол. 1.134.1-15.1-1-02.000- —	01	02	03	04	05	
А4		2	1.134.1-15.1-2-01.200	Изделие закладное МН1	4	4	4	4	4	4	
				Материалы							
		3		Бетон М150	0,37	0,42	0,45	0,52	0,67	0,82	м³

Копировал Зак. 21438-01 16

Формат А4

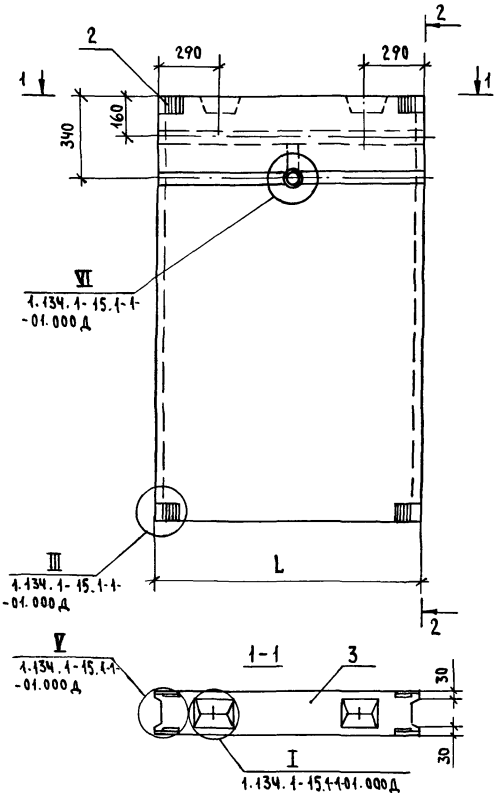

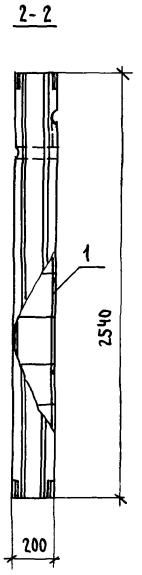

Обозначение	Марка	Размеры, мм L		Масса, кг
1.134.1-15.1-1-02.000	БВ 9.26.20-150Т	880		1040
-01	БВ 10.26.20-150Т	980		1180
-02	БВ 11.26.20-150Т	1040		1270
-03	БВ 12.26.20-150Т	1180		1470
-04	БВ 15.26.20-150Т	1480		1900
-05	БВ 18.26.20-150Т	1780		2330

		1.134.1-15.1-1-02.000 СБ
Н.контр.	Земляк	Блок внутренних стен. Сборочный чертеж
Гл.инж.м.	Угаров	
ГИП	Земляк	
Рук.гр.	Петрухина	
Исполн.	Боброва	
Проверил	Петрухина	

Стадия	Масса	Масштаб
Р	См. табл.	
Лист	Листов 1	

ЦНИИЭП гражданселькстрой

Инв. № подл. | Подпись и дата | Взам. инв. №
2-3316-14.2

Формат	Зона	Поз	Обозначение	Наименование	Кол на исполн 1 134.1-15.1-1-03 000-										Примеч
					—	01	02	03	04	05	06	07	08		
				Документация											
А3			1 134.1-15.1-1-03.000 ТО	Техническое описание											
А3			1 134 1-151-1-03 000 РС	Ведомость расхода стали											
А3			1 134 1-151-1-03 000 СБ	Сборочный чертеж											
А3			1 134 1-15.1-1-01 000 Д	Узлы											
				Сборочные единицы											
А4		1	1 134 1-15.1-2-03 100	Каркас пространств КП 16	1										
			-01	КП 17		1									
			-02	КП 18			1								
			-03	КП 19				1							
			-04	КП 20					1						
			-05	КП 21						1					

Н контр	Земляк	
Гл инж м	Угаров	
Гип	Земляк	
Рук гр	Петрухина	
Исполн	Боброва	
Проверил	Петрухина	

1 134 1-15.1-1-03 000

Блок внутренних стен

Стадия	Лист	Листов
Р	1	2

ЦНИИЭП граждансельстрой

Инв № подл	Подпись и дата	Взам инв №

Формат	Зона	Поз	Обозначение	Наименование	Кол на исполн 1 134.1-15.1-1-03 000-										Примеч
					—	01	02	03	04	05	06	07	08		
			-06	КП22							1				
			-07	КП23								1			
			-08	КП24									1		
А4		2	1.134.1-15.1-2-01 200	Изделие закладное МН1	4	4	4	4	4	4	4	4	4		
				Детали											
Б4		3	1.134.1-15.1-1-01.001	Пробка деревянная											
				50 x 50 ℓ=120	2	2	2	2	2	2	2	2	2		
				Материалы											
		4		Бетон М150	0,48	0,51	0,59	0,43	0,46	0,53	0,69	0,24	0,38		м³

Копировал зак-21438-01 18 Форм. А4

1 134.1-15.1-1-03 000

Лист 2

Рис. 1

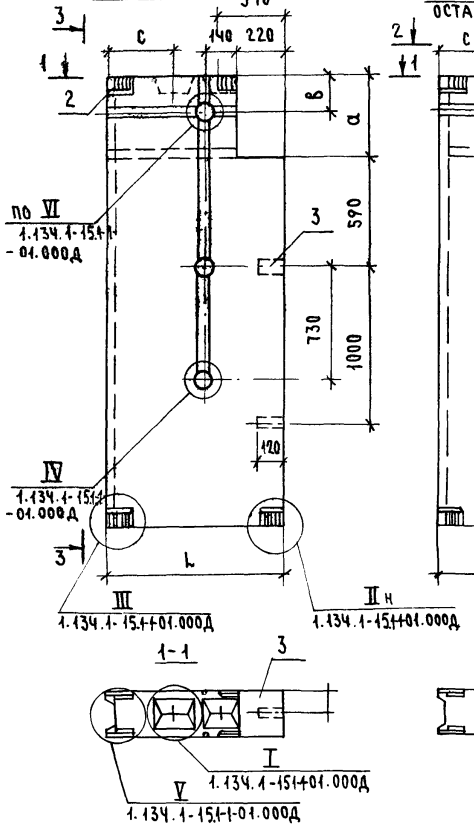

Рис. 2

ОСТАЛЬНОЕ СМ. РИС. 1

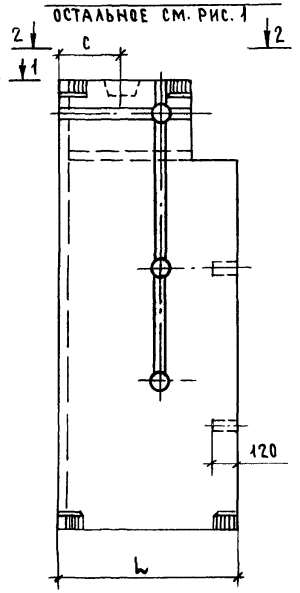

3-3

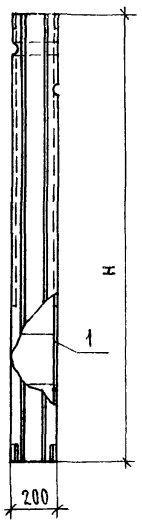

Обозначение	Наименование	Рис.	Размеры, мм					Масса, кг
			L	а	в	с	н	
1.134.1-15.1-1-03.000	БВ 10.28.20-150Т-3	1	980	600	400	290	2780	1360
-01	БВ 11.28.20-150Т-3		1040					1450
-02	БВ 12.28.20-150Т-3		1180					1670
-03	БВ 10.26.20-150Т-3		980	360	160	290	2540	1220
-04	БВ 11.26.20-150Т-3		1040					1310
-05	БВ 12.26.20-150Т-3		1180					1510
-06	БВ 15.26.20-150Т-3		1480					1940
-07	БВ 6.26.20-150Т-3	2	580			270		680
-08	БВ 9.26.20-150Т-3		880			240		1080

Н. контр.	Земляк	
Гл. инж. м	Угаров	
ГИП	Земляк	
Рук. гр.	Петрухина	
Исполнит	Боброва	
Проверил	Петрухина	

1.134.1-15.1-1-03.000 СБ

Блок внутренних стен
Сборочный чертеж

Стадия	Масса	Масштаб
Р	см. табл.	
Лист	Листов 1	

ЦНИИЭП гражданселькстрой

Копировал Зф. 21438-01 19 Формат А3

Инв. № подл. | 2-3316-144 | Подпись и дата | Взам. инв. №

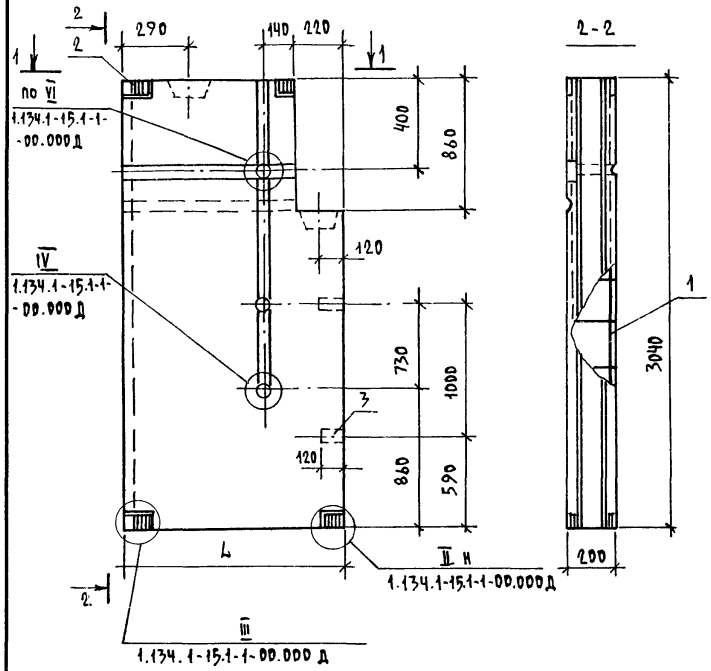

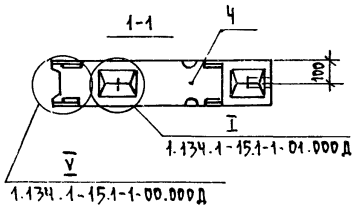

ФОРМАТ	ЗОНА	ПОЗ.	ОБОЗНАЧЕНИЕ	НАИМЕНОВАНИЕ	КОЛ. НА ИСПОЛН. 1.134.1-15.1-1-04.000-						ПРИМЕЧ.
					—	01					
				ДОКУМЕНТАЦИЯ							
А3			1.134.1-15.1-1-00.000 ТО	ТЕХНИЧЕСКОЕ ОПИСАНИЕ							
А3			1.134.1-15.1-1-00.000 РС	ВЕДОМОСТЬ РАСХОДА СТАЛИ							
А3			1.134.1-15.1-1-00.000 Д	УЗЛЫ							
				СБОРОЧНЫЕ ЕДИНИЦЫ							
АЧ		1	1.134.1-15.1-2-04.100	КАРКАС ПРОСТРАНСТВ. КП 25	1						
			-01	КП 26		1					
АЧ		2	1.134.1-15.1-2-01.200	ИЗДЕЛИЕ ЗАКЛАДНОЕ МН1	Ч	Ч					
				ДЕТАЛИ							
БЧ		3	1.134.1-15.1-2-01.001	ПРОБКА ДЕРЕВЯННАЯ							
				50×50 ℓ=120	2	2					
				МАТЕРИАЛЫ							
		Ч		БЕТОН М 150	0,59	0,77					м³

ОБОЗНАЧЕНИЕ	НАИМЕНОВАНИЕ	L, мм	МАССА, кг	ПРИМЕЧ
1.134.1-15.1-1-04.000	БВ 12.30.20-150Т-3	1180	1670	
-01	БВ 15.30.20-150Т-3	1480	2180	

Н.КОНТР.	ЗЕМЛЯК		
ГЛ.ИНЖ.П	УГАРОВ		
ГИП	ЗЕМЛЯК		
РУК.ГР.	ПЕТРУХИНА		
ИСПОЛН.	БОБРОВА		
ПРОВЕР.	ПЕТРУХИНА		

1.134.1-15.1-1-04.000

БЛОК ВНУТРЕННИХ СТЕН

СТАДИЯ	МАССА	МАСШТАБ
Р	СМ. ТАБЛ.	
ЛИСТ	ЛИСТОВ 1	

ЦНИИЭП ГРАЖДАНСЕЛЬСТРОЙ

ИНВ.№ ПОДЛ. | ПОДПИСЬ И ДАТА | ВЗАМ. ИНВ.№ | 2-3316-

КОПИРОВАЛ

21438-01 20

ФОРМАТ А3

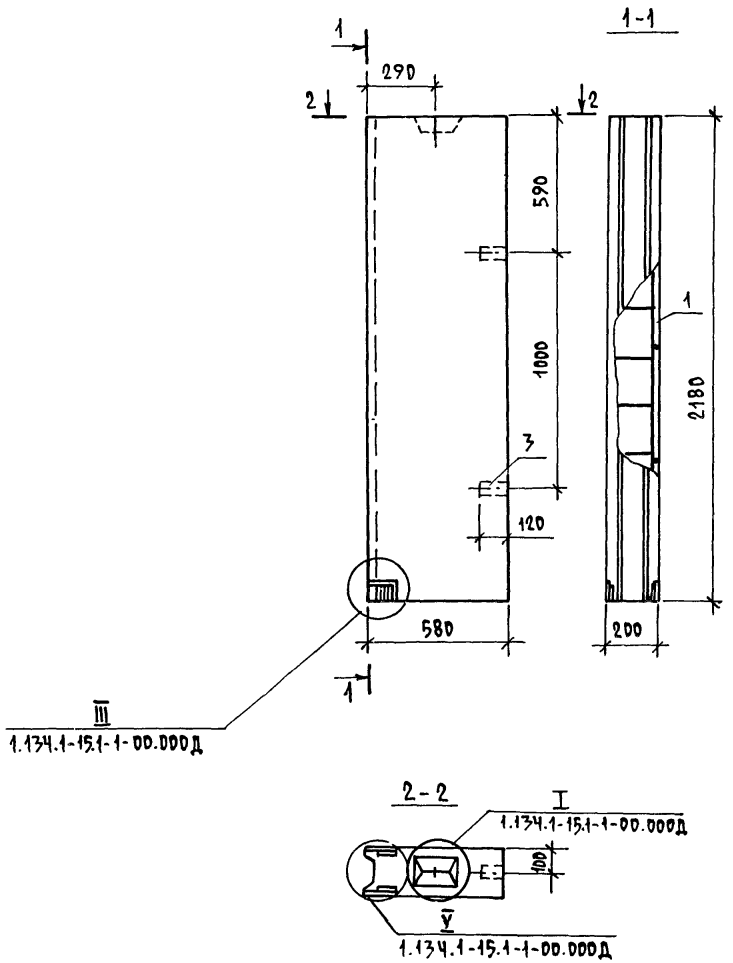

ФОРМАТ	ЗОНА	ПОЗ.	ОБОЗНАЧЕНИЕ	НАИМЕНОВАНИЕ	КОЛ.	ПРИМЕЧ.
				ДОКУМЕНТАЦИЯ		
А3			1.134.1-15.1-1-00.000 ТО	ТЕХНИЧЕСКОЕ ОПИСАНИЕ		
А3			1.134.1-15.1-1-00.000 РС	ВЕДОМОСТЬ РАСХОДА СТАЛИ		
А3			1.134.1-15.1-1-00.000 Д	УЗЛЫ		
				СБОРОЧНЫЕ ЕДИНИЦЫ		
А4		1	1.134.1-15.1-2-05.100	КАРКАС ПРОСТРАНСТВЕННЫЙ		
			-01	КП28	1	
А4		2	1.134.1-15.1-2-01.200	ИЗДЕЛИЕ ЗАКЛАДНОЕ МН1	1	
				ДЕТАЛИ		
Б4		3	1.134.1-15.1-2-01.001	ПРОБКА ДЕРЕВЯННАЯ		
				ф50 l=120	2	
				МАТЕРИАЛЫ		
		4		БЕТОН М150	0,22	м3

Н.КОНТР.	ЗЕМЛЯК		
ГЛ.ИНЖ.П	УГАРОВ		
ГИП	ЗЕМЛЯК		
РУК.ГР.	ПЕТРУХИНА		
ИСПОЛН	БОБРОВА		
ПРОВЕР	ПЕТРУХИНА		

1.134.1-15.1-1-05.000

Блок внутренних стен

БВ 6.22.20-15ОТ

СТАДИЯ	МАССА	МАСШТАБ
Р	630	1:20
ЛИСТ	ЛИСТОВ 1	

ЦНИИЭП гражданельстрой

ИНВ.№ ПОДЛ.	ПОДПИСЬ И ДАТА	ВЗАМ.ИНВ.№
2-3316-		

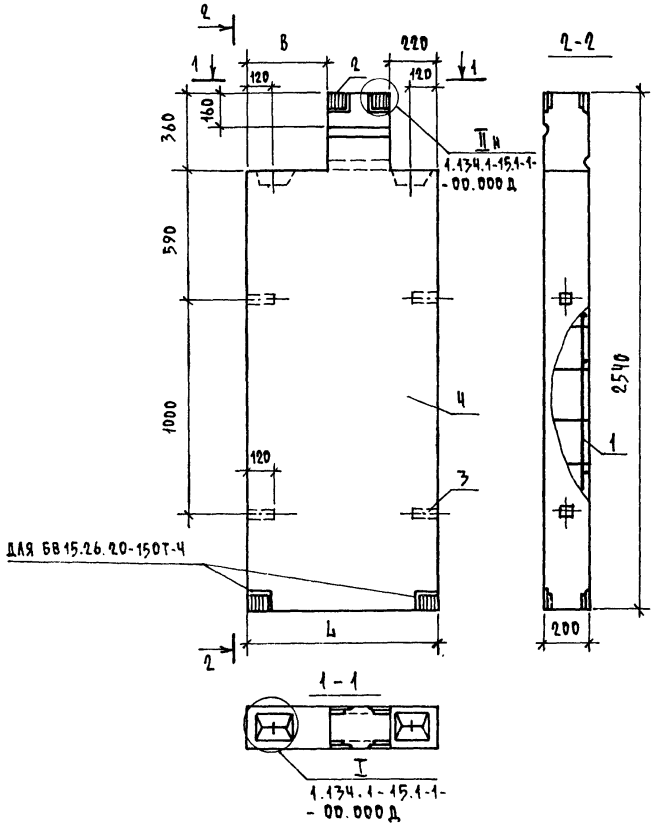

Формат	Зона	Поз.	Обозначение	Наименование	Кол. на исполн. 1.134.1-15.1-1-06.000 —	01	02	03	04		Примеч.
				ДОКУМЕНТАЦИЯ							
А3			1.134.1-15.1-1-00.000 ТО	ТЕХНИЧЕСКОЕ ОПИСАНИЕ							
А3			1.134.1-15.1-1-00.000 РС	ВЕДОМОСТЬ РАСХОДА СТАЛИ							
А3			1.134.1-15.1-1-00.000 Д	УЗЛЫ							
				СБОРОЧНЫЕ ЕДИНИЦЫ							
А4		1	1.134.1-15.1-2-06.100	КАРКАС ПРОСТРАНСТВ. КП29	1						
			-01	КП30		1					
			-02	КП31			1				
			-03	КП32				1			
А4		2	1.134.1-15.1-2-01.200	ИЗДЕЛИЕ ЗАКЛАДНОЕ МН1	4	4	4	4			
				ДЕТАЛИ							
Б4		3	1.134.1-15.1-2-01.001	ПРОБКА ДЕРЕВЯННАЯ							
				50×50 ℓ=120	4	4	4	4			
				МАТЕРИАЛЫ							
		4		БЕТОН М 150	0,42	0,47	0,57	0,71			м3

Обозначение	Наименование	Размеры, мм L	Размеры, мм В	Масса, кг
1.134.1-15.1-1-06.000	БВ 9.26.20-150Т-4	880	220	1180
-01	БВ 10.26.20-150Т-4	980	220	1320
-02	БВ 12.26.20-150Т-4	1180	220	1610
-03	БВ 15.26.20-150Т-4	1480	380	2010

Н.контр.	Земляк	
Гл.инж.м	Угаров	
ГИП	Земляк	
Рук.гр.	Петрухина	
Исполн.	Боброва	
Провер.	Петрухина	

1.134.1-15.1-1-06.000

БЛОК ВНУТРЕННИХ СТЕН

Стадия	Масса	Масштаб
Р	См. табл.	

Лист | Листов 1

ЦНИИЭП ГРАЖДАНСЕЛЬСТРОЙ

Инв. № подл. 2-3316- | Подпись и дата | Взам. инв. №

Копировал Козл. 21438-01 22 Формат А3

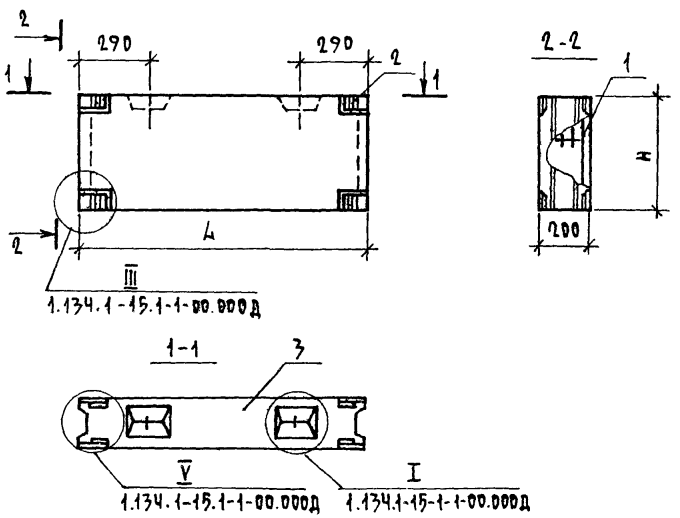

ФОРМАТ	ЗОНА	ПОЗ.	ОБОЗНАЧЕНИЕ	НАИМЕНОВАНИЕ	КОЛ. НА ИСПОЛН. 1.134.1-15.1-1-07.000-									ПРИМЕЧ.
					–	01	02	03	04	05	06	07	08	
				ДОКУМЕНТАЦИЯ										
А3			1.134.1-15.1-1-00.000 ТО	ТЕХНИЧЕСКОЕ ОПИСАНИЕ										
А3			1.134.1-15.1-1-00.000 РС	ВЕДОМОСТЬ РАСХОДА СТАЛИ										
А3			1.134.1-15.1-1-00.000 Д	УЗЛЫ										
				СБОРОЧНЫЕ ЕДИНИЦЫ										
А4		1	1.134.1-15.1-2-07.100	КАРКАС ПРОСТРАНСТВ. КП33	1									
			-01	КП34		1								
			-02	КП35			1							
			-03	КП36				1						
			-04	КП37					1					
			-05	КП38						1				
			-06	КП39							1			
А4		1	1.134.1-15.1-2-07.200	КП40								1		
			-01	КП41									1	
А4		2	1.134.1-15.1-2-01.200	ИЗДЕЛИЕ ЗАКЛАДНОЕ МН1	4	4	4	4	4	4	4	4	4	
				МАТЕРИАЛЫ										
		3		БЕТОН М150	0,07	0,08	0,09	0,10	0,11	0,13	0,16	0,18	0,32	М3

ОБОЗНАЧЕНИЕ	НАИМЕНОВАНИЕ	РАЗМЕРЫ, ММ		МАССА, КГ
		L	h	
1.134.1-15.1-1-07.000	БВ 9.5.20-150Т	880	480	200
-01	БВ 10.5.20-150Т	980		230
-02	БВ 11.5.20-150Т	1040		250
-03	БВ 12.5.20-150Т	1180		280
-04	БВ 13.5.20-150Т	1280		310
-05	БВ 15.5.20-150Т	1480		370
-06	БВ 18.5.20-150Т	1780		450
-07	БВ 12.9.20-150Т	1180	880	520
-08	БВ 12.15.20-150Т	1180	1520	900

Н.КОНТР.	ЗЕМЛЯК	
ГЛ.ИНЖ.М	УГАРОВ	
ГИП	ЗЕМЛЯК	
РУК.ГР	ЛЕТРУХИНА	
ИСПОЛН	БОБРОВА	
ПРОВЕР	ЛЕТРУХИНА	

1.134.1-15.1-1-07.000

БЛОК ВНУТРЕННИХ СТЕН ДОБОРНЫЙ

СТАДИЯ	МАССА	МАСШТАБ
Р	СМ ТАБЛ.	
ЛИСТ	ЛИСТОВ 1	

ЦНИИЭП ГРАЖДАНСЕЛЬЭЛЕКТРОМ

КОПИРОВАЛ

21438-01 23

ИНВ.№ ПОДЛ. | ПОДПИСЬ И ДАТА | ВЗАМ.ИНВ.№ | 2-3316-

Инв № подл.	Подпись и дата	Взам инв №
2-3316-253		

Формат	Зона	Поз.	Обозначение	Наименование	Кол на исполн. 1.134.1-15.1-1-08.000-										Примеч.
					–	01	02								
				Документация											
А3			1.134.1-15.1-1-01.000 ТО	Техническое описание											
А3			1.134.1-15.1-1-01.000 РС	Ведомость расхода стали											
А3			1.134.1-15.1-1-08.000 СБ	Сборочный чертеж											
А3			1.134.1-15.1-1-01.000 Д	Узлы											
				Сборочные единицы											
А4		1	1.134.1-15.1-2-08.100	Каркас пространств. КП42	1										
			-01	КП43		1									
А4		1	1.134.1-15.1-2-08.200	КП44			1								

Н. контр.	Земляк		
Гл. инж. м.	Угаров		
Гип	Земляк		
Рук. гр.	Петрухина		
Исполн.	Боброва		
Провер.	Петрухина		

1.134.1-15.1-1-08.000

Блок внутренних стен лестничных клеток

Стадия	Лист	Листов
Р	1	2

ЦНИИЭП граждансельстрой

Инв. № подл.	Подпись и дата	Взам. инв. №

Формат	Зона	Поз.	Обозначение	Наименование	Кол. на исполн. 1.134.1-15.1-1-08.000-										Примеч
					–	01	02								
А4		2	1.134.1-15.1-2-01.200	Изделие закладное МН1	4	4	4								
А4		3	1.134.1-15.1-2-01.300	МН2			1								
				Материалы											
		4		Бетон М150	1.03	0,93	0,65								м³

21438-01 24

Копировал

Формат А4

1.134.1-15.1-1-08.000

Лист 2

Рис.1

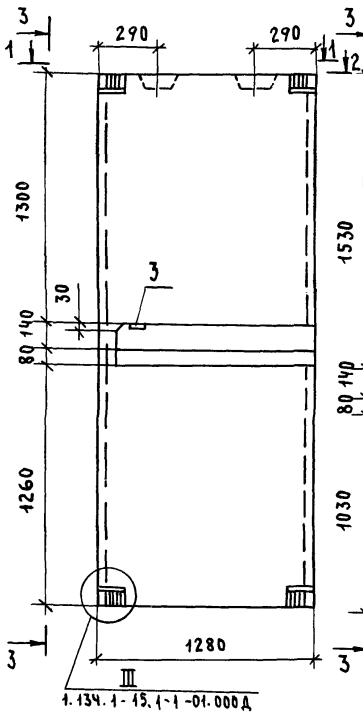

Рис.2

(остальное см. рис.1)

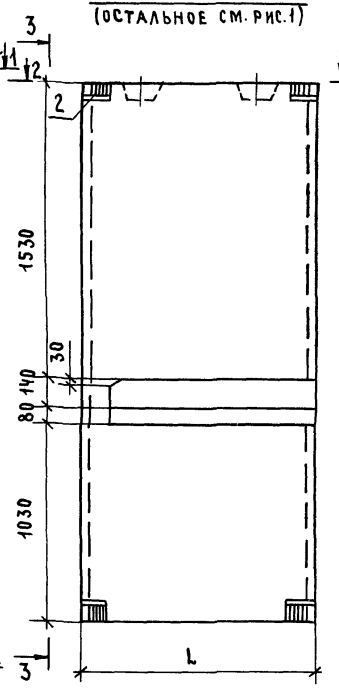

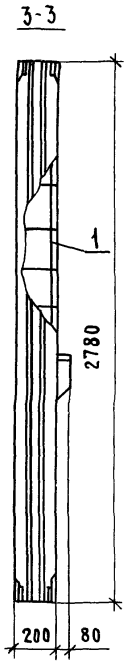

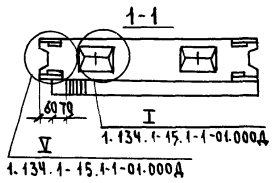

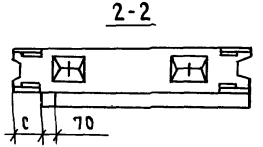

Обозначение	Наименование	Рис.	L, мм	c, мм	Масса, кг
1.134.1-15.1-1 -08.000	БВ 19.28.20-150Т-1	2	1940	40	2910
-01	БВ 18.28.20-150Т-1		1780	180	2630
-02	БВ 13.28.20-150Т-1	1	1280	—	1840

1.134.1-15.1-1 -08.000 СБ

Блок внутренних стен лестничных клеток. Сборочный чертеж

			Стадия	Масса	Масштаб
Н.контр.	Земляк		Р	см. табл.	
Гл.инж.м.	Угаров		Лист	Листов 1	
Гип	Земляк		ЦНИИЭП гражданельстрои		
Рук.гр.	Петрухина				
Исполн.	Боброва				
Проверил	Петрухина				

Копировал

21438-01 25 Формат А3

Инв.№ подл. | Подпись и дата | Взам.инв.№

2-3316-254

Формат	Зона	Поз.	Обозначение	Наименование	Кол. на исполн. 1.134.1-15.1-1-09.000- —	01	02	Примечан.
				Документация				
А3			1.134.1-15.1-1-01.000 ТО	Техническое описание				
А3			1.134.1-15.1-1-01.000 РС	Ведомость расхода стали				
А3			1.134.1-15.1-1-09.000 СБ	Сборочный чертеж				
А3			1.134.1-15.1-1-01.000 Д	Узлы				
				Сборочные единицы				
А4		1	1.134.1-15.1-1-09.100	Каркас пространств. КП45	1			
			-01	КП46		1		
А4		1	1.134.1-15.1-1-09.200	КП47			1	

Н.контр.	Земляк	
Гл.инж.м.	Угаров	
ГИП	Земляк	
Рук. гр.	Петрухина	
Исполнит.	Боброва	
Проверил	Петрухина	

1.134.1-15.1-1-09.000

Блок внутренних стен лестничных клеток

Стадия	Лист	Листов
Р	1	2

ЦНИИЭП гражданселькстрой

Инв.№ подл.	Подпись и дата	Взам. инв.№

Формат	Зона	Поз.	Обозначение	Наименование	Кол. на исполн. 1.134.1-15.1-1-09.000- —	01	02	Примеч
А4		2	1.134.1-15.1-2-01.200	Изделие закладное МН1	4	4	4	
		3	1.134.1-15.1-2-01.300	МН2			1	
				Материалы				
		4		Бетон М150	1,03	0,93	0,65	м3

Копировал зак. 21438-01 26

Рис. 1

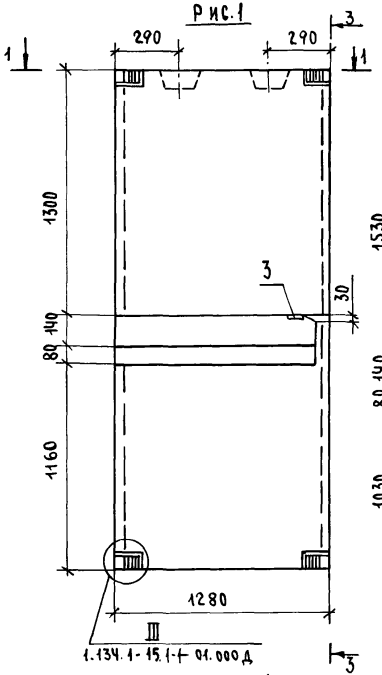

Рис. 2
(остальное см. рис. 1)

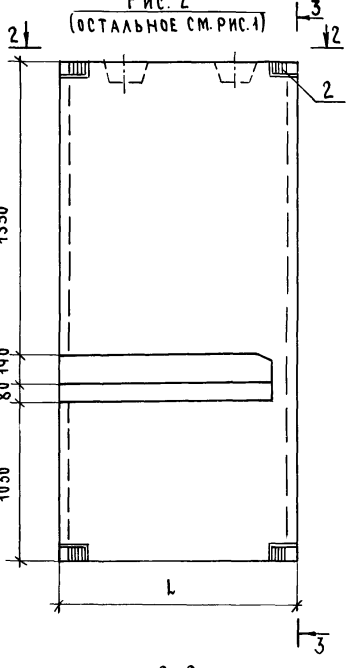

3-3

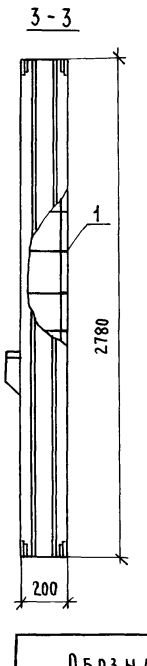

1-1

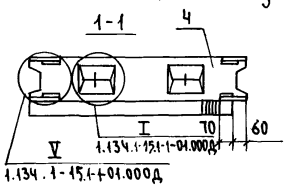

2-2

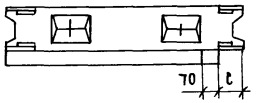

Обозначение	Наименование	Рис	Размеры, мм L	Размеры, мм c	Масса, кг
1.134.1-15.1-1-09.000	БВ 19.28.20-150Т-2	2	1940	40	2910
-01	БВ 18.28.20-150Т-2		1780	180	2630
-02	БВ 13.28.20-150Т-2	1	1280	—	1840

1.134.1-15.1-1-09.000 СБ

Блок внутренних стен лестничных клеток. Сборочный чертеж

Стадия	Масса	Масштаб
Р	см. табл.	

Лист | Листов 1

ЦНИИЭП гражданселькстрой

Н. контр.	Земляк	
Гл. инж. м.	Угаров	
ГИП	Земляк	
Рук. гр.	Петрухина	
Исполн.	Боброва	Боброва
Проверил	Петрухина	

Инв. № подл. | 2-3316-256
Подпись и дата
Взам. инв. №

Копировал Зф-

21438-01 27

Формат А3

Формат	Зона	Поз.	Обозначение	Наименование	Кол. на исполнение 1.134.1-15.1-1 —	01	02	03	04	05	06	07	08	09	10	11	12	13	Примеч.
				Документация															
А3			1.134.1-15.1-1-00.000 ТО	Техническое описание															
А3			1.134.1-15.1-1-00.000 РС	Ведомость расхода стали															
А3			1.134.1-15.1-1-10.000 СБ	Сборочный чертеж															
А3			1.134.1-15.1-1-00.000 Д	Узлы															
				Сборочные единицы															
А4		1	1.134.1-15.1-2-10.100	Каркас пространственный КП48	1														
			-01	КП 49		1													
			-02	КП 50			1												
			-03	КП 51				1											
			-04	КП 52					1										
			-05	КП 53						1									
			-06	КП 54							1								
			-07	КП 55								1							
			-08	КП 56									1						
			-09	КП 57										1					
			-10	КП 58											1				
			-11	КП 59												1			
			-12	КП 60													1		
			-13	КП 61														1	
А4		2	1.134.1-15.1-2-01.200	Изделие закладное МН1	4	4	4	4	4	4	4	4	4	4	4	4	4	4	
				Материалы															
		3		Бетон м 200	0,24	0,09	0,09	0,10	0,12	0,13	0,17	0,21	0,24	0,09	0,09	0,10	0,12	0,13	м³

Н. контр.	Земляк		1.134.1-15.1-1-10.000
Гл. инж. м.	Угаров		
ГИП	Земляк		Блок перемычечный внутренних стен
Рук. гр.	Петрухина		Стадия: Р; Лист: ; Листов: 1
Исполн.	Боброва		ЦНИИЭП граждансельстрой
Проверил	Петрухина		

2.3316

Копировал: 21438-01 28 Формат А3

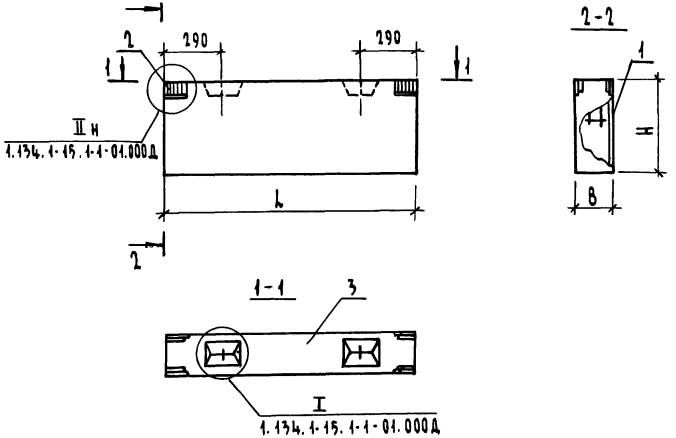

Обозначение	Наименование	Размеры, мм			Масса, кг
		L	H	B	
1.134.1-15.1-1-10.000	БВП 13.3.20-200Т-5	1280	340	200	250
-01	БВП 14.3.20-200Т-5	1380			270
-02	БВП 15.3.20-200Т-5	1480			290
-03	БВП 18.3.20-200Т-5	1780			350
-04	БВП 19.3.20-200Т-5	1880			360
-05	БВП 22.3.20-200Т-5	2200			430
-06	БВП 15.6.20-200Т	1480	580		490
-07	БВП 27.6.20-200Т	2680			880
-08	БВП 13.3.20-200Т-6	1280	340	200	250
-09	БВП 14.3.20-200Т-6	1380			250
-10	БВП 15.3.20-200Т-6	1480			270
-11	БВП 18.3.20-200Т-6	1780			290
-12	БВП 19.3.20-200Т-6	1880			350
-13	БВП 22.3.20-200Т-6	2200			430

1.134.1-15.1-1-10.000 СБ

Н.контр.	Земляк	
Гл.инж.м.	Угаров	
ГИП	Земляк	
Рук.гр.	Петрухина	
Исполн.	Боброва	
Проверил	Петрухина	

Блок перемычечный внутренних стен
Сборочный чертеж

Стадия	Масса	Масштаб
Р	см. табл.	
Лист	Листов 1	

ЦНИИЭП гражданселькстрой

Инв.№ подл. | Подпись и дата | Взам.инв.№ | 2-3316

Формат	Зона	Поз.	Обозначение	Наименование	Кол. на исполнение 1.134.1-15.1-1-11.000-									Примеч.
					—	01	02	03	04	05	06	07	08	
				Документация										
А3			1.134.1-15.1-1-00.000 ТО	Техническое описание										
А3			1.134.1-15.1-1-00.000 РС	Ведомость расхода стали										
А3			1.134.1-15.1-1-11.000 СБ	Сборочный чертеж										
А3			1.134.1-15.1-1-00.000 Д	Узлы										
				Сборочные единицы										
А4		1	1.134.1-15.1-2-11.100	Каркас пространственный КП64	1									
			-01	КП-65		1								
			-02	КП-66			1							
			-03	КП-67				1						
А4		1	1.134.1-15.1-2-10.100-14	КП 69					1					
А4		1	1.134.1-15.1-2 11.100-04	КП-70						1				
			05	КП-71							1			
			06	КП-72								1		
			07	КП-73									1	
А4		2	1.134.1-15.1-2.-01 200	Изделие закладное МН1	4	4	4	4	4	4	4	4	4	
				Материалы										
		3		Бетон М 200	0,23	0,25	0,30	037	0,32	0,23	0,25	0,30	0,37	м³

Н. контр.	Земляк	
Гл. инж. м.	Угаров	
ГИП	Земляк	
Рук. гр.	Петрухина	
Исполн	Образцова	
Проверил	Петрухина	

1.134.1-15.1-1-11.000

Блок перемычечный внутренних стен

Стадия	Лист	Листов
Р		1

ЦНИИЭП гражданселькстрой

Копировал 21438-01 30 Формат А3

2-3316

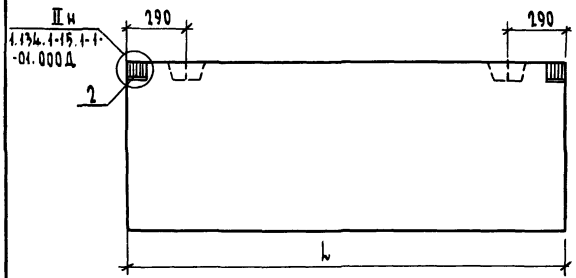

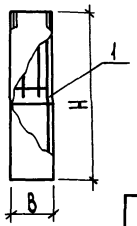

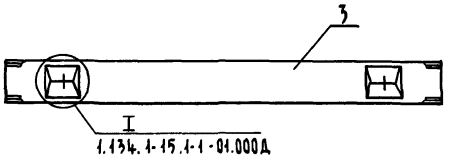

Обозначение	Наименование	Размеры, мм			Масса, кг
		L	H	B	
1.134.1-15.1-1-11.000	БВП 14.8.20-200Т-5	1360	840	200	660
-01	БВП 15.8.20-200Т-5	1460	840	200	710
-02	БВП 18.8.20-200Т-5	1760	840	200	850
-03	БВП 22.8.20-200Т-5	2180	840	200	1050
-04	БВП 33.5.20-200Т-5	3260	480	200	890
-05	БВП 14.8.20-200Т-6	1360	840	200	660
-06	БВП 15.8.20-200Т-6	1460	840	200	710
-07	БВП 18.8.20-200Т-6	1760	840	200	850
-08	БВП 22.5.20-200Т-6	2180	840	200	1050

1.134.1-15.1-1-11.000СБ

Н. контр.	Земляк	
Гл. инж. м.	Угаров	
ГИП	Земляк	
Рук. гр.	Петрухина	
Исполн.	Образцова	
Проверил	Петрухина	

Блок перемычечный внутренних стен
Сборочный чертеж

Стадия	Масса	Масштаб
Р	см. табл.	
Лист	Листов 1	

ЦНИИЭП гражданселькстрой

Инв. № подл. | Подпись и дата | Взам. инв. №
2-3316

Рис. 1

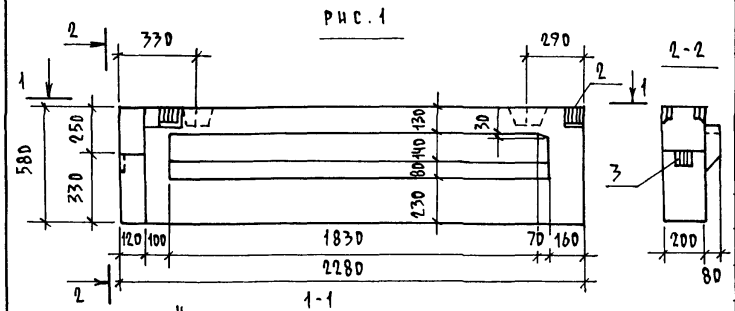

Рис. 2

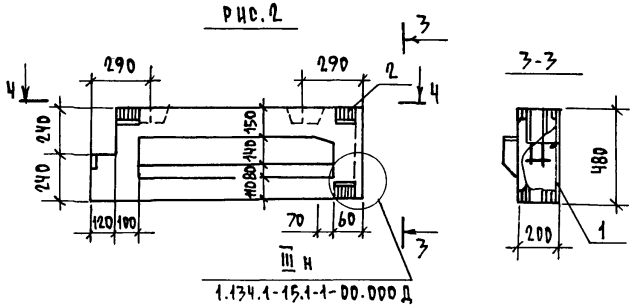

Формат	Зона	Поз.	Обозначение	Наименование	Кол. на исполн. 1.134.1-15.1-1-12.000- —	Кол. на исполн. 1.134.1-15.1-1-12.000- 01					Примеч.
				Документация							
А3			1.134.1-15.1-1-00.000 ТО	Техническое описание							
А3			1.134.1-15.1-1-00.000 РС	Ведомость расхода стали							
А3			1.134.1-15.1-1-00.000 Д	Узлы							
				Сборочные единицы							
А3		1	1.134.1-15.1-2-12.100	Каркас пространств. КП 76	1						
А3		1	1.134.1-15.1-2-12.200	КП 77		1					
А4		2	1.134.1-15.1-2-01.200	Изделие закладное МН1	2	3					
А4		3	1.134.1-15.1-2-01.300	МН2	1	1					
				Материалы							
		Ч		Бетон М 200	0,29	0,17					м³

Обозначение	Наименование	Рис.	Масса, кг	Примеч.
1.134.1-15.1-1-12.000	БВП 23.6.20-200Т-1	1	820	
-01	БВП 15.5.20-200Т-1	2	480	

Н. контр.	Земляк	
Гл. инж. п.	Угаров	
ГИП	Земляк	
Рук. гр.	Петрухина	
Исполн.	Боброва	
Провер.	Петрухина	

1.134.1-15.1-1-12.000

Блок перемычечный лестничных клеток

Стадия	Масса	Масштаб
Р	См. табл.	

Лист | Листов 1

ЦНИИЭП гражданельстрой

Копировал

Инв. № подл. | Подпись и дата | Взам. инв. №

2-3316-

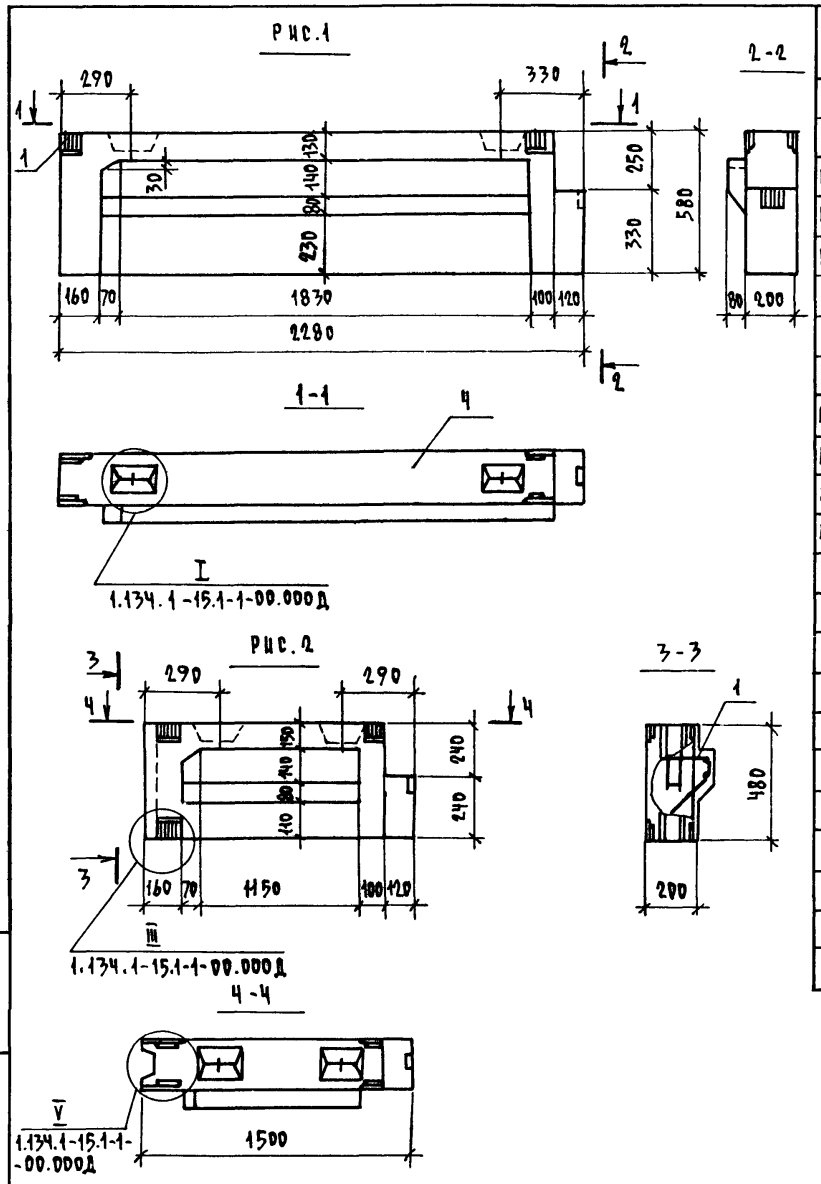

ФОРМАТ	ЗОНА	ПОЗ.	ОБОЗНАЧЕНИЕ	НАИМЕНОВАНИЕ	КОЛ. НА ИСПОЛН. 1.134.1-15.1-1-13.000- —	01					ПРИМЕЧ.
				ДОКУМЕНТАЦИЯ							
А3			1.134.1-15.1-1-00.000 ТО	ТЕХНИЧЕСКОЕ ОПИСАНИЕ							
А3			1.134.1-15.1-1-00.000 РС	ВЕДОМОСТЬ РАСХОДА СТАЛИ							
А3			1.134.1-15.1-1-00 000 Д	УЗЛЫ							
				СБОРОЧНЫЕ ЕДИНИЦЫ							
А4		1	1.134.1-15.1-2-12.100-01	КАРКАС ПРОСТРАНСТВ. КП78	1						
А4		1	1.134.1-15.1-2-12.200-01	КП79		1					
А4		2	1.134.1-15.1-2-01.200	ИЗДЕЛИЕ ЗАКЛАДНОЕ МН1	2	3					
А4		3	1.134.1-15.1-2-01.300	МН2	1	1					
				МАТЕРИАЛЫ							
		4		БЕТОН М200	0,29	0,17					м³

ОБОЗНАЧЕНИЕ	НАИМЕНОВАНИЕ	РИС.	МАССА, КГ	ПРИМЕЧ.
1.134.1-15.1-1-13.000	БВП 23.6.20-200Т-2	1	820	
-01	БВП 15.5.20-200Т-2	2	480	

Н.КОНТР.	ЗЕМЛЯК	
ГЛ.ИНЖ.М	УГАРОВ	
ГИП	ЗЕМЛЯК	
РУК.ГР.	ПЕТРУХИНА	
ИСПОЛН.	БОБРОВА	
ПРОВЕР.	ПЕТРУХИНА	

1.134.1-15.1-1-13.000

БЛОК ПЕРЕМЫЧЕЧНЫЙ ЛЕСТНИЧНЫХ КЛЕТОК

СТАДИЯ	МАССА	МАСШТАБ
Р	СМ. ТАБЛ.	
ЛИСТ	ЛИСТОВ 1	

ЦНИИЭП ГРАЖДАНСЕЛЬСТРОЙ

ИНВ. № ПОДЛ. 2-3316- | ПОДПИСЬ И ДАТА | ВЗАМ. ИНВ. №

КОПИРОВАЛ [illegible] 21438-01 33 ФОРМАТ А3

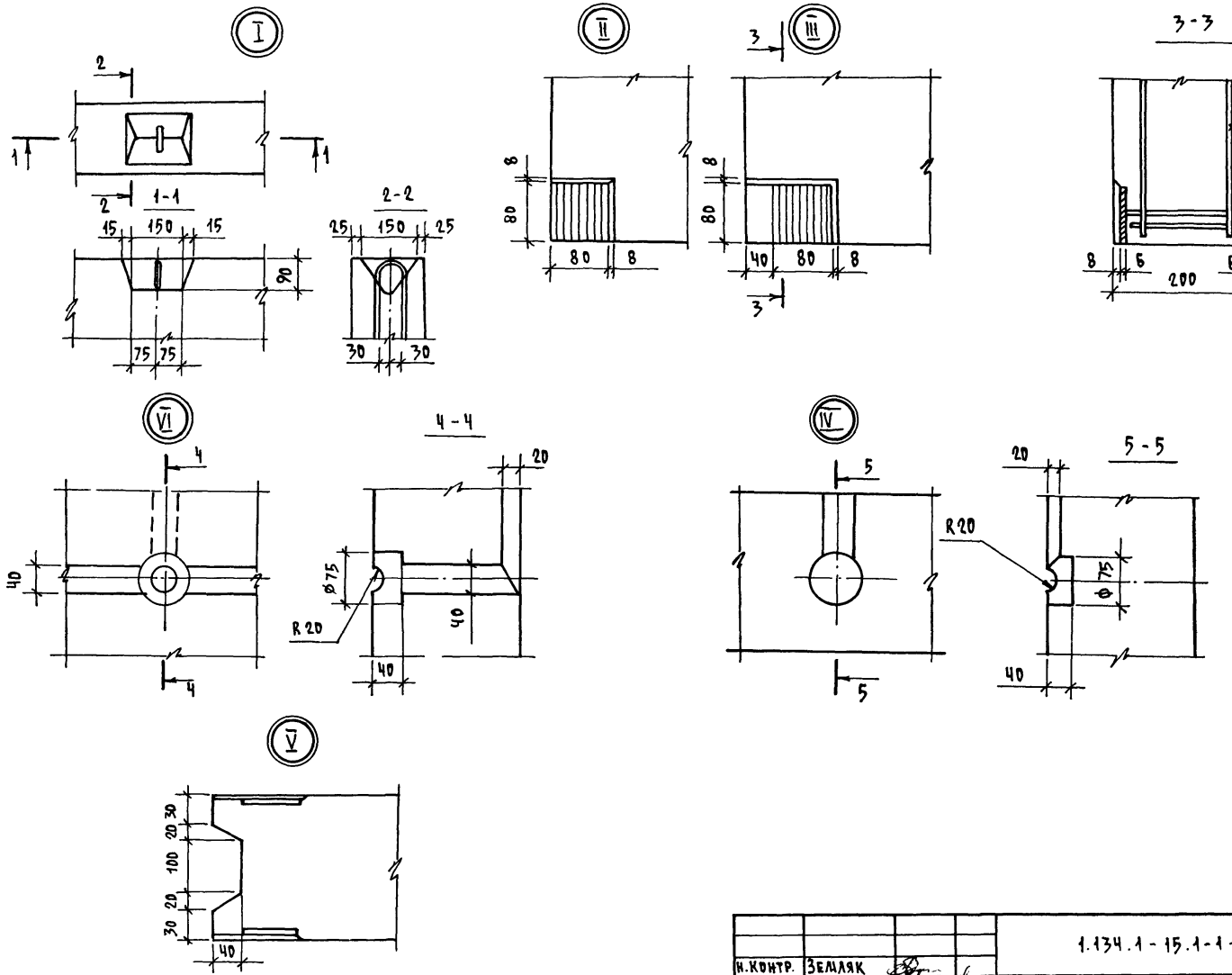

Н.контр.	Земляк		
Гл.инж.п.	Угаров		
ГИП	Земляк		
Рук.гр.	Петрухина		
Исполн.	Петрухина		
Провер.	Земляк		

1.134.1-15.1-1-00.000Д

Узлы I ... VI

Стадия	Лист	Листов
Р		1

ЦНИИЭП граждансельстрой

Копировал Кожа-

21438-01 34 Формат А3

12-3316-

№ строки	Наименование материала и единица измерения	Код материала	Код ед. изм.	Код и марка изделия – количество на марку: 583521 БВ 9.28.20-150Т	583521 БВ 10.28.20-150Т	583521 БВ 11.28.20-150Т	583521 БВ 12.28.20-150Т	583521 БВ 13.28.20-150Т	583521 БВ 15.28.20-150Т	583521 БВ 18.28.20-150Т	583521 БВ 12.30.20-150Т	583521 БВ 15.30.20-150Т	583521 БВ 9.26.20-150Т	583521 БВ 10.26.20-150Т	583521 БВ 11.26.20-150Т	583521 БВ 12.26.20-150Т	583521 БВ 15.26.20-150Т	583521 БВ 18.26.20-150Т	583521 БВ 10.28.20-150Т-3	Примеч.
1	Арматурные изделия																			
2	Проволока стальная низкоуг-	121400	166	3,59	4,54	4,62	5,66	5,82	6,88	8,19	7,77	9,12	3,22	4,09	4,15	5,09	6,17	7,37	4,55	
3	леродистая периодического																			
4	профиля Вр-I, ГОСТ 6727-80*, кг																			
5	Закладные изделия																			
6	Сталь арматурная класса А-I		166	1,86	1,86	2,44	2,44	2,44	2,44	3,16	2,44	3,16	1,86	1,86	1,86	2,44	2,44	3,16	1,86	
7	ГОСТ 5781-82*, кг																			
8	Прокат листовой рядовой	097100	166	2,40	2,40	2,40	2,40	2,40	2,40	2,40	2,40	2,40	2,40	2,40	2,40	2,40	2,40	2,40	2,40	
9	ГОСТ 103-76*, кг																			
10	Общий расход стали, кг		166	7,85	8,80	9,46	10,50	10,66	11,72	13,75	12,61	14,68	7,48	8,35	8,41	9,93	11,01	12,93	8,81	
11	Общий расход стали, приве-		166	9,54	10,93	11,63	13,16	13,40	14,95	17,60	16,26	18,97	8,99	10,27	10,36	12,32	13,91	16,39	10,95	
12	денной к классу А-I, кг																			
13	Бетон марки М150, м³		113	0,41	0,46	0,50	0,58	0,63	0,74	0,91	0,63	0,81	0,37	0,42	0,45	0,52	0,67	0,82	0,48	
14	Портландцемент	573110																		
	М300, т	573113	168	0,10	0,11	0,12	0,14	0,16	0,18	0,23	0,16	0,20	0,09	0,10	0,11	0,13	0,17	0,20	0,12	

Н. контр.	Земляк	[signature]
Гл. инж. м	Угаров	[signature]
ГИП	Земляк	[signature]
Рук. гр.	Петрухина	[signature]
Исполн.	Петрухина	[signature]
Провер.	Земляк	[signature]

1.134.1-15.1-1-00.000 РМ

Ведомость расхода материалов

Стадия	Лист	Листов
Р	1	5

ЦНИИЭП Гражданскельстрой

Инв. № подл. 2-3316- | Подпись и дата | Взам. инв. №

Копировал [signature] 21438-01 35 Формат А3

№ строки	Наименование материала и единица измерения	Код материала	Код ед. изм.	Код и марка изделия — количество на марку: 583521 БВ11.28.20-150Т-3	583521 БВ12.28.20-150Т-3	583521 БВ6.26.20-150Т-3	583521 БВ9.26.20-150Т-3	583521 БВ10.26.20-150Т-3	583521 БВ11.26.20-150Т-3	583521 БВ12.26.20-150Т-3	583521 БВ15.26.20-150Т-3	583521 БВ12.30.20-150Т-3	583521 БВ15.30.20-150Т-3	583521 БВ6.22.20-150Т	583521 БВ9.26.20-150Т-4	583521 БВ10.26.20-150Т-4	583521 БВ12.26.20-150Т-4	583521 БВ15.26.20-150Т-4		Примеч.
1	Арматурные изделия																			
2	Проволока стальная низкоугле-	121400	166	4,63	5,67	4,27	4,35	5,30	6,48	5,29	6,42	4,50	5,04	1,91	3,88	4,02	5,02	5,45		
3	родистая периодического про-																			
4	филя Вр-I гост 6727-80*, кг																			
5	Закладные изделия																			
6	Сталь арматурная класса А-I		166	2,44	2,44	1,86	1,86	2,44	2,44	2,44	2,44	1,15	2,44	0,88	1,86	1,86	2,44	2,44		
7	гост 5781-82*, кг																			
8	Прокат листовой рядовой	097100	166	2,40	2,40	2,40	2,40	2,40	2,40	1,20	1,20	2,40	2,40	0,60	1,20	1,20	1,20	1,20		
9	гост 103-76*, кг																			
10	Общий расход стали, кг		166	9,47	10,51	8,53	8,61	10,14	11,32	8,93	10,06	8,05	9,88	3,39	6,94	7,08	8,66	9,09		
11	Общий расход стали, приве-		166	11,65	13,17	10,54	10,65	12,63	14,37	11,42	13,08	10,17	12,25	4,29	8,76	8,97	11,02	11,65		
12	денной к классу А-I, кг																			
13	Бетон марки М150, м³		113	0,51	0,59	0,24	0,38	0,43	0,46	0,53	0,69	0,59	0,77	0,22	0,42	0,47	0,57	0,71		
14	Портландцемент	573110																		
15	М300, т	573113	168	0,13	0,15	0,06	0,10	0,11	0,12	0,13	0,17	0,15	0,19	0,06	0,10	0,12	0,14	0,18		

1.134.1-15.1-1-00.000 РМ

Лист 2

Копировал Корр. 21438-01 36 Формат А3

№ строки	Наименование материала и единица измерения	Код: Материала	Код: Ед. изм.	Код и марка изделия - количество на марку: 583521 БВ9.5.20-150Т	583521 БВ10.5.20-150Т	583521 БВ11.5.20-150Т	583521 БВ12.5.20-150Т	583521 БВ13.5.20-150Т	583521 БВ15.5.20-150Т	583521 БВ18.5.20-150Т	583521 БВ12.9.20-150Т	583521 БВ12.15.20-150Т	583521 БВ13.28.20-150Т-1	583521 БВ13.28.20-150Т-2	583521 БВ18.28.20-150Т-1	583521 БВ18.28.20-150Т-2	583521 БВ19.28.20-150Т-1	583521 БВ19.28.20-150Т-2		Примеч.
1	Арматурные изделия																			
2	Сталь арматурная класса А-III	093004	166	—	—	—	—	—	—	—	—	—	4,25	4,25	5,80	5,80	6,74	6,74		
3	ГОСТ 5781-82*, кг																			
4	Сталь арматурная класса А-I		166	—	—	—	—	—	—	—	—	—	—	—	—	—	—	—		
5	ГОСТ 5781-82*, кг																			
6	Проволока стальная низкоугле-	121400	166	0,85	0,95	0,91	1,03	1,14	1,30	1,63	1,33	1,79	7,41	7,41	9,88	9,88	12,08	12,08		
7	родистая периодического профи-																			
8	ля Вр-I, ГОСТ 6727-80*, кг																			
9	Закладные изделия																			
10	Сталь арматурная класса А-II		166	—	—	—	—	—	—	—	—	—	0,64	0,64	—	—	—	—		
11	ГОСТ 5781-82*, кг																			
12	Сталь арматурная класса А-I		166	1,40	1,40	1,40	1,40	1,40	1,40	1,40	1,40	1,40	3,16	3,16	3,16	3,16	3,16	3,16		
13	ГОСТ 5781-82*, кг																			
14	Прокат листовой рядовой	097100	166	1,20	1,20	1,20	1,20	1,20	1,20	1,20	1,20	1,20	2,00	2,00	1,20	1,20	1,20	1,20		
15	ГОСТ 103-76*, кг																			
16	Общий расход стали, кг		166	3,45	3,55	3,51	3,63	3,74	3,90	4,23	3,93	4,39	17,46	17,46	20,04	20,04	22,78	22,78		
17	Общий расход стали, приве-		166	3,85	4,00	3,94	4,11	4,28	4,51	4,50	4,54	5,32	22,89	22,89	27,17	27,17	31,78	31,78		
18	денной к классу А-I, кг																			
19	Бетон марки М150, м³		113	0,07	0,08	0,09	0,10	0,11	0,13	0,16	0,18	0,32	0,65	0,65	0,93	0,93	1,03	1,03		
20	Бетон марки М200, м³		113	—	—	—	—	—	—	—	—	—	—	—	—	—	—	—		
21	Портландцемент	573110																		
22	М300, т	573113	168	0,02	0,02	0,02	0,02	0,03	0,03	0,04	0,04	0,08	0,16	0,16	0,23	0,23	0,26	0,26		
23	М400, т	573114	168	—	—	—	—	—	—	—	—	—	—	—	—	—	—	—		

Инв. № подл. 2-3316- | Подпись и дата | Взам. инв. №

1.134.1-15.1-1-00.000 РМ

Лист 3

Копировал Ков 21438-01 37

№ строки	Наименование материала и единица измерения	Код: Материала	Код: Ед изм	Код и марка изделия - количество на марку: 583521 БВП13.3.20-200Т-5	583521 БВП14.3.20-200Т-5	583521 БВП15.3.20-200Т-5	583521 БВП18.3.20-200Т-5	583521 БВП19.3.20-200Т-5	583521 БВП22.3.20-200Т-5	583521 БВП33.5.20-200Т-5	583521 БВП15.6.20-200Т	583521 БВП27.6.20.200Т	583521 БВП14.8.20-200Т-5	583521 БВП15.8.20-200Т-5	583521 БВП18.8.20-200Т-5	583521 БВП22.8.20-200Т-5	583521 БВП23.6.20-200Т-1	583521 БВП23.6.20-200Т-2	583521 БВП15.5.20-200Т-1	Примеч.
1	Арматурные изделия																			
2	Сталь арматурная класса А-III	093004	166	1,00	1,68	1,80	3,12	4,52	8,82	25,31	0,64	1,18	1,80	1,92	3,72	4,60	18,65	18,65	12,77	
3	ГОСТ 5781-82*, кг																			
4	Сталь арматурная класса А-I		166	0,56	0,60	0,64	1,40	1,46	2,70	11,26	0,64	1,18	—	—	—	—	—	—	—	
5	ГОСТ 5781-82*, кг																			
6	Проволока стальная низкоугле	121400	166	0,76	0,91	0,91	0,95	0,95	0,29	2,92	1,21	2,08	1,69	1,69	2,05	2,53	2,89	2,89	1,94	
7	родистая периодического про-																			
8	филя Вр-I, ГОСТ 6727-80*																			
9	Закладные изделия																			
10	Сталь арматурная класса А II		166	—	—	—	—	—	—	—	—	—	—	—	—	—	0,32	0,32	0,32	
11	ГОСТ 5781-82*, кг																			
12	Сталь арматурная класса А-I		166	1,86	1,86	1,86	1,86	1,86	1,86	1,86	1,86	1,86	1,86	1,86	1,86	1,86	1,64	1,64	1,29	
13	ГОСТ 5781-82*, кг																			
14	Прокат листовой рядовой	097100	166	1,20	1,20	1,20	1,20	1,20	1,20	1,20	1,20	1,20	1,20	1,20	1,20	1,20	1,00	1,00	1,30	
15	ГОСТ 103-76*, кг																			
16	Общий расход стали, кг		166	5,38	6,25	6,41	8,53	9,99	14,87	42,55	5,55	1,50	6,55	6,67	8,83	10,19	24,50	24,50	17,62	
17	Общий расход стали, приве-		166	6,17	7,40	7,61	10,32	12,38	18,80	54,80	6,40	8,99	8,13	8,30	10,39	12,36	33,95	33,95	24,09	
18	денной к классу А-I, кг																			
19	Бетон марки М 200, м³		113	0,08	0,09	0,09	0,10	0,12	0,13	0,32	0,17	0,31	0,23	0,25	0,30	0,37	0,29	0,29	0,17	
20	Портландцемент	573110																		
21	М 400, т	573114	168	0,02	0,02	0,02	0,03	0,03	0,03	0,08	0,04	0,08	0,06	0,06	0,08	0,10	0,08	0,08	0,04	

Инв. № подл. 2-3316 | Подпись и дата | Взам. инв. №

1.134.1-15.1-1-00.000 РМ

Лист 4

21438-01 38

№ строки	Наименование материала и единица измерения	Код материала	Код материала	Ед. изм.	Код и марка изделия - количество на марку														Примеч.
					5831521 6ВП15.5.10-100Ft-Ат	5831521 6ВП15.3.10-100Ft-Ат	5831521 6ВП14.3.10-100Ft-Ат	5831521 6ВП16.3.10-100Ft-Ат	5831521 6ВП18.3.10-100Ft-Ат	5831521 6ВП-19.3.10-100Ft-Ат	5831521 6ВП22.3.10-100Ft-Ат	5831521 6ВП14.8.10-100Ft-Ат	5831521 6ВП15.8.10-100Ft-Ат	5831521 6ВП18.8.10-100Ft-Ат	5831521 6ВП22.8.10-100Ft-Ат				
1	Арматурные изделия																		
2	Сталь арматурная класса А-III	093004	166	12,77	1,56	2,42	2,60	5,56	5,88	13,00	3,24	3,48	4,68	5,78					
3	ГОСТ 5781-82*, кг																		
4	Сталь арматурная класса А-I		166		0,56	0,60	1,16	3,72	3,84	3,88	—	—	—	—					
5	ГОСТ 5781-82*, кг																		
6	Проволока стальная низкоуглеродистая периодического профиля Вр-I, ГОСТ 6727-80*	121400	166	1,94	0,76	0,91	0,91	0,29	0,29	0,29	1,69	1,69	2,05	2,53					
7																			
8																			
9	Закладные изделия																		
10	Сталь арматурная класса А-II		166	0,32	—	—	—	—	—	—	—	—	—	—					
11	ГОСТ 5781-82*, кг																		
12	Сталь арматурная класса А-I		166	1,29	1,86	1,86	1,86	1,86	1,86	1,86	1,86	1,86	1,86	1,86					
13	ГОСТ 5781-82*, кг																		
14	Прокат листовой рядовой	097100	166	1,30	1,20	1,20	1,20	1,20	1,20	1,20	1,20	1,20	1,20	1,20					
15	ГОСТ 103-76*, кг																		
16	Общий расход стали, кг		166	17,62	5,94	6,99	7,73	12,63	13,07	20,23	7,99	8,23	9,79	11,37					
17	Общий расход стали, приведенной к классу А-I, кг		166	24,09	6,97	8,46	9,28	15,16	16,18	29,07	10,17	10,51	12,76	15,05					
18																			
19	Бетон марки м 200, м³		113	0,17	0,08	0,09	0,09	0,10	0,12	0,13	0,23	0,25	0,30	0,37					
20	Портландцемент	573110																	
21	м 400, т	573114	168	0,04	0,02	0,02	0,02	0,03	0,03	0,03	0,06	0,06	0,08	0,10					

Инв. № подл. | Подпись и дата | Взам. инв. №

1-3316-

gost.e-ecolog.ru