ТИПОВЫЕ КОНСТРУКЦИИ, ИЗДЕЛИЯ И УЗЛЫ ЗДАНИЙ И СООРУЖЕНИЙ

СЕРИЯ 1.131.1-22ПВ

ПАНЕЛИ ВНУТРЕННИХ СТЕН

ИЗ ТЯЖЁЛОГО БЕТОНА ДЛЯ КРУПНОПАНЕЛЬНЫХ

ЖИЛЫХ ЗДАНИЙ С ШАГОМ ПОПЕРЕЧНЫХ СТЕН

3,0;3,6 М И ВЫСОТОЙ ЭТАЖА 2,8М

/УНИФИЦИРОВАННЫЕ ДЛЯ СЛОЖНЫХ УСЛОВИЙ

СТРОИТЕЛЬСТВА: НЕРАВНОМЕРНО СЖИМАЕМЫЕ

ГРУНТЫ, ПРОСАДОЧНЫЕ ГРУНТЫ,

ПОДРАБАТЫВАЕМЫЕ ТЕРРИТОРИИ/.

ВЫПУСК 2

АРМАТУРНЫЕ И ЗАКЛАДНЫЕ ИЗДЕЛИЯ

РАБОЧИЕ ЧЕРТЕЖИ.

gost.e-ecolog.ru

ТИПОВЫЕ КОНСТРУКЦИИ, ИЗДЕЛИЯ И УЗЛЫ ЗДАНИЙ И СООРУЖЕНИЙ

СЕРИЯ 1.131.1-22ПВ

ПАНЕЛИ ВНУТРЕННИХ СТЕН

ИЗ ТЯЖЁЛОГО БЕТОНА ДЛЯ КРУПНОПАНЕЛЬНЫХ

ЖИЛЫХ ЗДАНИЙ С ШАГОМ ПОПЕРЕЧНЫХ СТЕН

3,0; 3,6 М И ВЫСОТОЙ ЭТАЖА 2,8 М

/УНИФИЦИРОВАННЫЕ ДЛЯ СЛОЖНЫХ УСЛОВИЙ

СТРОИТЕЛЬСТВА: НЕРАВНОМЕРНО СЖИМАЕМЫЕ

ГРУНТЫ, ПРОСАДОЧНЫЕ ГРУНТЫ,

ПОДРАБАТЫВАЕМЫЕ ТЕРРИТОРИИ/.

ВЫПУСК 2

АРМАТУРНЫЕ И ЗАКЛАДНЫЕ ИЗДЕЛИЯ

РАБОЧИЕ ЧЕРТЕЖИ.

Разработаны:
проектным институтом Киев ЗНИИЭП
Директор ин-та А. Заваров
Гл. инж. проекта Е. Лабинова

Утверждены приказом Госгражданстроя.
и введены в действие с 20.12.85,
приказ от 29.11.85 N 369

Обозначение	Наименование	Стр.
I.I3I.I-22ПВ.2 0000	Содержание	2
I.I3I.I-22ПВ.2 00I0	Техническое описание	3,4
I.I3I.I-22ПВ.2 00I	Каркас плоский КСВI, КСВ2	5
I.I3I.I-22ПВ.2 002	Каркас плоский КСВ3 ÷ КСВII	6
I.I3I.I-22ПВ.2 00ICБ	Каркас плоский КСВI, КСВ2	
	Сборочный чертеж	
I.I3I.I-22ПВ.2 002СБ	Каркас плоский КСВ3 ÷ КСВII	
	Сборочный чертеж	7
I.I3I.I-22ПВ.2 003	Каркас плоский КСВI2 ÷ КСВI9	8
I.I3I.I-22ПВ.2 004	Каркас плоский КСВ20	9
I.I3I.I-22ПВ.2 003СБ	Каркас плоский КСВI2 ÷ КСВI9	
	Сборочный чертеж	
I.I3I.I-22ПВ.2 004СБ	Каркас плоский КСВ20	
	Сборочный чертеж	I0
I.I3I.I-22ПВ.2 005	Каркас плоский КСВ2I, КСВ22	
I.I3I.I-22ПВ.2 006	Каркас плоский КСВ23	II
I.I3I.I-22ПВ.2 005СБ	Каркас плоский КСВ2I, КСВ22	
	Сборочный чертеж	
I.I3I.I-22ПВ.2 006СБ	Каркас плоский КСВ23.	
	Сборочный чертеж	I2
I.I3I.I-22ПВ.2 007	Каркас плоский КСВ24	
I.I3I.I-22ПВ.2 008	Анкер АСВI, АСВ2, АСВ3	I3
I.I3I.I-22ПВ.2 007СБ	Каркас плоский КСВ24	
	Сборочный чертеж	
I.I3I.I-22ПВ.2 008СБ	Анкер АСВI, АСВ2, АСВ3	
	Сборочный чертеж	I4
I.I3I.I-22ПВ.2 009	Изделие закладное МСВI	

Обозначение	Наименование	Стр.
I.I3I.I-22ПВ.2 0I0	Петля строповочная ПСВI ÷ ПСВ5	I5
I.I3I.I-22ПВ.2 009СБ	Изделие закладное МСВI	
	Сборочный чертеж	
I.I3I.I-22ПВ.2 0I0	Петля строповочная ПСВI ÷ ПСВ5	I6
I.I3I.I-22ПВ.2 0II	Отдельный стержень ТСВI ÷ ПСВ9	
I.I3I.I-22ПВ.2 0I2	Отдельный стержень ТСВI0 ÷ ТСВ33	I7
I.I3I.I-22ПВ.2 0I3	Отдельный стержень ТСВ34 ÷ ТСВ55	
I.I3I.I-22ПВ.2 0I4	Отдельный стержень ТСВ56 ÷ ТСВ77	I8

Взам. инв. № | Подпись и дата | Инв.№ подл.

Нач.АПМ	Боровик		XI.84
Н.контр.	Шаповал		XI.84
Гл.инж.	Лабинова		V.84
Провер.	Миллер		II.84
Разраб.	Вертенич		I.84

1.131.1 - 22 пв.2 0000

Содержание

Стадия	Лист	Листов
Р		1

ГОСГРАЖДАНСТРОЙ КиевЗНИИЭП

Копировал 20978-03 3 Формат А3

I. Общие данные

Чертежи, приведенные в настоящем выпуске, предназначены для изготовления арматурных изделий и закладных изделий, из которых комплектуются пространственные каркасы внутренних стеновых панелей толщиной 160 мм серии 1.131.1-22ПВ, выпуск 1.

Арматурные узлы даны в выпуске 0 той же серии.

Идентичность армирования панелей различных типов позволила унифицировать арматурные изделия, входящие в состав арматурных блоков. Все они делятся на несколько групп, объединяющих изделия по назначению, параметрам поперечного сечения и принятым характеристикам стержней.

Изделия, входящие в данную группу, имеют одинаковые буквенные обозначения и сквозную нумерацию, на них выполняется один /в пределах листа/ эскиз.

Все изделия делятся на следующие группы:

Вертикальные каркасы КСВ 1, КСВ 2 устанавливаемые у торцов панелей, у проемов и в теле глухих панелей.

Каркасы КСВ 3 ÷ КСВ 19, используемые для подвески арматурного блока на форму.

Каркас КСВ 20 устанавливается над проемами.

Строповочные петли ПСВ 2 ÷ ПСВ 5, анкерные выпуски АСВ, привариваемые к горизонтальным каркасам. Гнутый стержень ТСВ 1, служит для фиксации строповочных петель.

Отдельные прямые стержни ТСВ 2 ÷ ТСВ 77, соединяющие вертикальные каркасы в простенках и глухих панелях в объемный каркас.

Набор элементов каждой группы определен из условия возможности заармировать любую панель из типов, принятых в выпуске 1.

Конкретные длины арматурных изделий определены в зависимости от размеров и конфигурации перечисленных видов панелей и конструктивного решения унифицированных узлов армирования панелей, в частности все пересечения основных каркасов запроектированы с перепуском торцов за ось каркаса перпендикулярного направления на 15-20мм.

Учитывая реальные условия производства /завод будет выпускать ограниченную номенклатуру панелей/, количество марок, изготавливаемых на одном заводе, будет значительно меньше запроектированного в настоящем альбоме.

2. Изготовление изделий и применяемые материалы

Все арматурные изделия должны отвечать требованиям ГОСТ 10922-75 и ГОСТ 14098-68.

Значительная унификация параметров арматурных изделий позволяет изготавливать их с использованием производительного арматурно-сварочного оборудования.

Арматура каркасов принята из стали классов: А-III по ГОСТ 5781-82, Вр-I по ГОСТ 6727-80, анкерные выпуски из стали класса А-I по ГОСТ 5781-82.

Петли строповочные следует выполнять только из горячекатанной стали класса А-I марок ВСтЗкп2 по ГОСТ 380-71*.

НАЧ.ОТД.	Боровик		XI.84
Н.КОНТР.	Шаповал		XI.84
ГЛ.СПЕЦ.	Лабинова		V.84
ПРОВЕРИЛ	Миллер		II.84
РАЗРАБ.	Соколова	Сокол	I.84

1.131.1-22ПВ.2 ООТО

Техническое описание

СТАДИЯ	ЛИСТ	ЛИСТОВ
Р	1	2

ГОСГРАЖДАНСТРОЙ КиевЗНИИЭП

Взам.инв.№ | Подпись и дата | Инв.№ подл.

Сварку производить согласно СН 393 – 78.

3. Маркировка изделий

Принятая в настоящей серии маркировка изделий ориентирована на комплектацию по их технологическим признакам.

Плоские каркасы обозначены буквами КСВ.

Гнутые стержни различного назначения обозначены буквами АСВ. Исключение составляют гнутые стержни, применяемые для строповки /петли строповочные/ панелей и обозначаемые буквами ПСВ.

Закладные детали обозначены буквами МСВ, эти изделия обязательно включают в себя элементы, изготовленные из сортового проката.

ФОРМАТ	ЗОНА	ПОЗ.	ОБОЗНАЧЕНИЕ	НАИМЕНОВАНИЕ	КОЛ.	ПРИМЕЧАНИЕ
				ДОКУМЕНТАЦИЯ		
А4			1.131.1-22ПВ.2 001СБ	СБОРОЧНЫЙ ЧЕРТЕЖ		
А4			1.131.1-22ПВ.2 ТО	ТЕХНИЧЕСКОЕ ОПИСАНИЕ		
				ДЕТАЛИ		
ВЧ		2	4.041.150	СТ. ОТД. ГОСТ 6727-80 Ф4 ВР-I L=150	7	0,01КГ
			ПЕРЕМЕННЫЕ ДАННЫЕ	ДЛЯ ИСПОЛНЕНИЙ:		
				1.131.1-22ПВ.2 001 КСВ1		
				ДЕТАЛИ		
ВЧ		1	5.041.2610	СТ. ОТД. ГОСТ 6727-80 Ф5 ВР-I L=2610	2	0,36КГ
				1.131.1-22ПВ.2 001-01 КСВ2		
				ДЕТАЛИ		
ВЧ		1	8.013.2610	СТ. ОТД. ГОСТ 5781-82 Ф8 А-III L=2610	2	1,03КГ

ОПЕРАТОР ТЛП КОРТ

ЭПВЦ КиевЗНИИЭП

ВЗАМ.ИНВ.№

ПОДПИСЬ И ДАТА

ИНВ.№ ПОДЛ

НАЧ.ОТД.	Боровик		XI.84
Н.КОНТР.	Шаповал		XI.84
ГЛ.СПЕЦ.	Лабинова		V.84
ПРОВЕРИЛ	Миллер		IV.84
РАЗРАБ.	Охримец		III.84

1.131.1-22ПВ.2 001

КАРКАС ПЛОСКИЙ
КСВ 1, КСВ 2

СТАДИЯ	ЛИСТ	ЛИСТОВ
Р		1

ГОСГРАЖДАНСТРОЙ
КиевЗНИИЭП

ФОРМАТ А4

ФОРМАТ	ЗОНА	ПОЗ.	ОБОЗНАЧЕНИЕ	НАИМЕНОВАНИЕ	КОЛ.	ПРИМЕЧАНИЕ
				ДОКУМЕНТАЦИЯ		
А4			1.131.1-22ПВ.2 002СБ	СБОРОЧНЫЙ ЧЕРТЕЖ		
А4			1.131.1-22ПВ.2 ТО	ТЕХНИЧЕСКОЕ ОПИСАНИЕ		
			ПЕРЕМЕННЫЕ ДАННЫЕ	ДЛЯ ИСПОЛНЕНИЙ:		
				1.131.1-22ПВ.2 002 КСВ3		
				ДЕТАЛИ		
ВЧ		1	8.013.2640	СТ. ОТД. ГОСТ 5781-82 Ф8 А-III L=2640	2	1,04КГ
ВЧ		2	4.041.150	СТ. ОТД. ГОСТ 6727-80 Ф4 ВР-I L=150	10	0,01КГ
				1.131.1-22ПВ.2 002-01 КСВ4		
				ДЕТАЛИ		
ВЧ		1	8.013.2700	СТ. ОТД. ГОСТ 5781-82 Ф8 А-III L=2700	2	1,06КГ
ВЧ		2	4.041.150	СТ. ОТД. ГОСТ 6727-80 Ф4 ВР-I L=150	10	0,01КГ
				1.131.1-22ПВ.2 002-02 КСВ5		
				ДЕТАЛИ		
ВЧ		1	8.013.3240	СТ. ОТД. ГОСТ 5781-82 Ф8 А-III L=3240	2	1,28КГ
ВЧ		2	4.041.150	СТ. ОТД. ГОСТ 6727-80 Ф4 ВР-I L=150	12	0,01КГ
				1.131.1-22ПВ.2 002-03 КСВ6		
				ДЕТАЛИ		
ВЧ		1	8.013.3300	СТ. ОТД. ГОСТ 5781-82 Ф8 А-III L=3300	2	1,30КГ

ОПЕРАТОР ТЛП КОРТ

ЭПВЦ КиевЗНИИЭП

ВЗАМ.ИНВ.№

ПОДПИСЬ И ДАТА

ИНВ.№ ПОДЛ

НАЧ.ОТД.	Боровик		XI.84
Н.КОНТР.	Шаповал		XI.84
ГЛ.СПЕЦ.	Лабинова		V.84
ПРОВЕРИЛ	Миллер		II.84
РАЗРАБ.	Охримец		I.84

1.131.1-22ПВ.2 002

КАРКАС ПЛОСКИЙ
КСВ 3 ÷ КСВ 11

СТАДИЯ	ЛИСТ	ЛИСТОВ
Р	1	3

ГОСГРАЖДАНСТРОЙ
КиевЗНИИЭП

ФОРМАТ А4

ФОРМАТ	ЗОНА	ПОЗ.	ОБОЗНАЧЕНИЕ	НАИМЕНОВАНИЕ	КОЛ	ПРИМЕЧАНИЕ
				СТ. ОТД. ГОСТ 6727-80		
ВЧ		2	4.041.150	Ф4 ВР-I L=150	12	0,01КГ
				1.131.1-22ПВ.2 002-04 КСВ7		
				ДЕТАЛИ		
				СТ. ОТД. ГОСТ 5781-82		
ВЧ		1	8.013.5640	Ф8 А-Ш L=5640	2	2,22КГ
				СТ. ОТД. ГОСТ 6727-80		
ВЧ		2	4.041.150	Ф4 ВР-I L=150	20	0,01КГ
				1.131.1-22ПВ.2 002-05 КСВ8		
				ДЕТАЛИ		
				СТ. ОТД. ГОСТ 5781-82		
ВЧ		1	8.013.5700	Ф8 А-Ш L=5700	2	2,25КГ
				СТ. ОТД. ГОСТ 6727-80		
ВЧ		2	4.041.150	Ф4 ВР-I L=150	20	0,01КГ
				1.131.1-22ПВ.2 002-06 КСВ9		
				ДЕТАЛИ		
				СТ. ОТД. ГОСТ 5781-82		
ВЧ		1	8.013.6240	Ф8 А-Ш L=6240	2	2,46КГ
				СТ. ОТД. ГОСТ 6727-80		
ВЧ		2	4.041.150	Ф4 ВР-I L=150	22	0,01КГ
				1.131.1-22ПВ.2 002-07 КСВ10		
				ДЕТАЛИ		
				СТ. ОТД. ГОСТ 5781-82		
ВЧ		1	8.013.6300	Ф8 А-Ш L=6300	2	2,49КГ
				СТ. ОТД. ГОСТ 6727-80		
ВЧ		2	4.041.150	Ф4 ВР-I L=150	22	0,01КГ
				1.131.1-22ПВ.2 002-08 КСВ11		
				ДЕТАЛИ		
				СТ. ОТД. ГОСТ 5781-82		
ВЧ		1	8.013.6840	Ф8 А-Ш L=6840	2	2.70КГ

ЭПВЦ Киев ЗНИИЭП | ОПЕРАТОР ТЛП КОРТ

ВЗАМ.ИНВ.№ | ПОДПИСЬ И ДАТА | ИНВ.№ПОДЛ.

1.131.1-22ПВ.2 002 | ЛИСТ 2

ФОРМАТ А4

ФОРМАТ	ЗОНА	ПОЗ.	ОБОЗНАЧЕНИЕ	НАИМЕНОВАНИЕ	КОЛ	ПРИМЕЧАНИЕ
				СТ. ОТД. ГОСТ 6727-80		
ВЧ		2	4.041.150	Ф4 ВР-I L=150	24	0,01КГ

ЭПВЦ Киев ЗНИИЭП | ОПЕРАТОР ТЛП КОРТ

ВЗАМ.ИНВ.№ | ПОДПИСЬ И ДАТА | ИНВ.№ПОДЛ.

1.131.1-22ПВ.2 002 | ЛИСТ 3

20978-03 7 ФОРМАТ А4

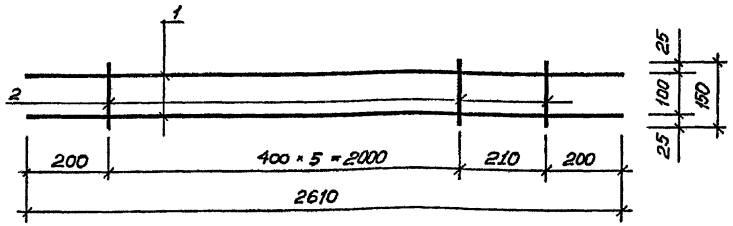

ОБОЗНАЧЕНИЕ	МАРКА	Масса, кг
1.131.1-22ПВ.2 001	КСВ 1	0,91
-01	КСВ 2	2,17

1.131.1 - 22ПВ.2 001 СБ

Каркас плоский. КСВ 1, КСВ 2. Сборочный чертеж.

Стадия	Масса	Масштаб
Р	СМ. ТАБЛ.	1:10

Лист | Листов 1

ГОСГРАЖДАНСТРОЙ КиевЗНИИЭП

Нач.АПМ	Боровик		XI.84
Н.контр.	Шаповал		XI.84
Гл.инж.пр.	Лабинова		V.84
Провер.	Мимер		III.84
Разраб.	Соколова		III.84

Взам.инв.№ | Подпись и дата | Инв.№подл.

Копировал | Формат А4

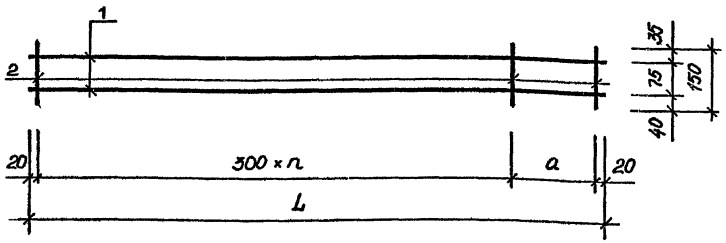

ОБОЗНАЧЕНИЕ	МАРКА	L, мм	a, мм	n, шт	Масса, кг
1.131.1-22ПВ.2 002	КСВ3	2640	200	8	2,23
-01	КСВ4	2700	260	8	2,28
-02	КСВ5	3240	200	10	2,74
-03	КСВ6	3300	260	10	2,79
-04	КСВ7	5640	200	18	4,75
-05	КСВ8	5700	260	18	4,80
-06	КСВ9	6240	200	20	5,26
-07	КСВ10	6300	260	20	5,30
-08	КСВ11	6840	200	22	5,76

1.131.1 - 22ПВ.2 002 СБ

Каркас плоский. КСВ 3 ÷ КСВ 11. Сборочный чертеж.

Стадия	Масса	Масштаб
Р	СМ. ТАБЛ.	1:10

Лист | Листов 1

ГОСГРАЖДАНСТРОЙ КиевЗНИИЭП

Нач.АПМ	Боровик		XI.84
Н.контр.	Шаповал		XI.84
Гл.инж.пр.	Лабинова		V.84
Провер.	Мимер		IV.84
Разраб.	Соколова		III.84

Взам.инв.№ | Подпись и дата | Инв.№подл.

Копировал 20978-03 8 Формат А4

ФОРМАТ	ЗОНА	ПОЗ.	ОБОЗНАЧЕНИЕ	НАИМЕНОВАНИЕ	КОЛ.	ПРИМЕЧАНИЕ
				ДОКУМЕНТАЦИЯ		
А4			1.131.1-22ПВ.2 003СБ	СВОРОЧНЫЙ ЧЕРТЕЖ		
А4			1.131.1-22ПВ.2 ТО	ТЕХНИЧЕСКОЕ ОПИСАНИЕ		
			ПЕРЕМЕННЫЕ ДАННЫЕ	ДЛЯ ИСПОЛНЕНИЙ:		
				1.131.1-22ПВ.2 003 КСВ12		
				ДЕТАЛИ		
ВЧ		1	8.013.6900	СТ. ОТД. ГОСТ 5781-82 Ф8 А-III L=6900	2	2,72КГ
ВЧ		2	4.041.150	СТ. ОТД. ГОСТ 6727-80 Ф4 ВР-I L=150	24	0,01КГ
				1.131.1-22ПВ.2 003-01 КСВ13		
				ДЕТАЛИ		
ВЧ		1	8.013.2670	СТ. ОТД. ГОСТ 5781-82 Ф8 А-III L=2670	2	1,05КГ
ВЧ		2	4.041.150	СТ. ОТД. ГОСТ 6727-80 Ф4 ВР-I L=150	10	0,01КГ
				1.131.1-22ПВ.2 003-02 КСВ14		
				ДЕТАЛИ		
ВЧ		1	8.013.3270	СТ. ОТД. ГОСТ 5781-82 Ф8 А-III L=3270	2	1,29КГ
ВЧ		2	4.041.150	СТ. ОТД. ГОСТ 6727-80 Ф4 ВР-I L=150	12	0,01КГ
				1.131.1-22ПВ.2 003-03 КСВ15		
				ДЕТАЛИ		
ВЧ		1	8.013.5670	СТ. ОТД. ГОСТ 5781-82 Ф8 А-III L=5670	2	2,24КГ

ЭПВЦ КиевЗНИИЭП | ОПЕРАТОР ТЛП КОРТ

ВЗАМ.ИНВ.№ | ПОДПИСЬ И ДАТА | ИНВ.№ ПОДЛ.

1.131.1-22ПВ.2 003

НАЧ.ОТД.	Боровик		XI.84
Н.КОНТР.	Шаповал		XI.84
ГЛ.СПЕЦ.	Лабинова		V.84
ПРОВЕРИЛ	Миллер		IV.84
РАЗРАБ.	Охримец		III.84

КАРКАС ПЛОСКИЙ КСВ 12 ÷ КСВ 19

СТАДИЯ	ЛИСТ	ЛИСТОВ
Р	1	2

ГОСГРАЖДАНСТРОЙ КиевЗНИИЭП

ФОРМАТ А4

ФОРМАТ	ЗОНА	ПОЗ.	ОБОЗНАЧЕНИЕ	НАИМЕНОВАНИЕ	КОЛ	ПРИМЕЧАНИЕ
ВЧ		2	4.041.150	СТ. ОТД. ГОСТ 6727-80 Ф4 ВР-I L=150	20	0,01КГ
				1.131.1-22ПВ.2 003-04 КСВ16		
				ДЕТАЛИ		
ВЧ		1	8.013.6270	СТ. ОТД. ГОСТ 5781-82 Ф8 А-III L=6270	2	2,47КГ
ВЧ		2	4.041.150	СТ. ОТД. ГОСТ 6727-80 Ф4 ВР-I L=150	22	0,01КГ
				1.131.1-22ПВ.2 003-05 КСВ17		
				ДЕТАЛИ		
ВЧ		1	8.013.6870	СТ. ОТД. ГОСТ 5781-82 Ф8 А-III L=6870	2	2,71КГ
ВЧ		2	4.041.150	СТ. ОТД. ГОСТ 6727-80 Ф4 ВР-I L=150	24	0,01КГ
				1.131.1-22ПВ.2 003-06 КСВ18		
				ДЕТАЛИ		
ВЧ		1	8.013.4710	СТ. ОТД. ГОСТ 5781-82 Ф8 А-III L=4710	2	1,86КГ
ВЧ		2	4.041.150	СТ. ОТД. ГОСТ 6727-80 Ф4 ВР-I L=150	17	0,01КГ
				1.131.1-22ПВ.2 003-07 КСВ19		
				ДЕТАЛИ		
ВЧ		1	8.013.5910	СТ. ОТД. ГОСТ 5781-82 Ф8 А-III L=5910	2	2,33КГ
ВЧ		2	4.041.150	СТ. ОТД. ГОСТ 6727-80 Ф4 ВР-I L=150	21	0,01КГ

ЭПВЦ КиевЗНИИЭП | ОПЕРАТОР ТЛП КОРТ

ВЗАМ.ИНВ.№ | ПОДПИСЬ И ДАТА | ИНВ.№ ПОДЛ.

1.131.1-22ПВ.2 003

ЛИСТ 2

ФОРМАТ	ЗОНА	ПОЗ.	ОБОЗНАЧЕНИЕ	НАИМЕНОВАНИЕ	КОЛ.	ПРИМЕЧАНИЕ
				ДОКУМЕНТАЦИЯ		
А4			1.131.1-22ПВ.2 004СБ	СБОРОЧНЫЙ ЧЕРТЕЖ		
А4			1.131.1-22ПВ.2 ТО	ТЕХНИЧЕСКОЕ ОПИСАНИЕ		
				ДЕТАЛИ		
ВЧ		1	8.013.2000	СТ. ОТД. ГОСТ 5781-82 Ф8 А-III L=2000	3	0,79КГ
ВЧ		2	5.041.450	СТ. ОТД. ГОСТ 6727-80 Ф5 ВР-I L=450	14	0,06КГ

ЭПВЦ КиевЗНИИЭП | ОПЕРАТОР ТЛП КОРТ

ВЗАМ.ИНВ.№ | ПОДПИСЬ И ДАТА | ИНВ.№ ПОДЛ.

1.131.1-22ПВ.2 004

НАЧ.ОТД.	Боровик		XI.84
Н.КОНТР.	Шаповал		XI.84
ГЛ.СПЕЦ.	Лабинова		V.84
ПРОВЕРИЛ	Миллер		IV.84
РАЗРАБ.	Охримец		III.84

КАРКАС ПЛОСКИЙ КСВ20

СТАДИЯ	ЛИСТ	ЛИСТОВ
Р		1

ГОСГРАЖДАНСТРОЙ КиевЗНИИЭП

ФОРМАТ А4

ФОРМАТ	ЗОНА	ПОЗ.	ОБОЗНАЧЕНИЕ	НАИМЕНОВАНИЕ	КОЛ	ПРИМЕЧАНИЕ

ЭПВЦ Киев ЗНИИЭП | ОПЕРАТОР ТЛП КОРТ

ВЗАМ.ИНВ.№ | ПОДПИСЬ И ДАТА | ИНВ.№ ПОДЛ.

ЛИСТ

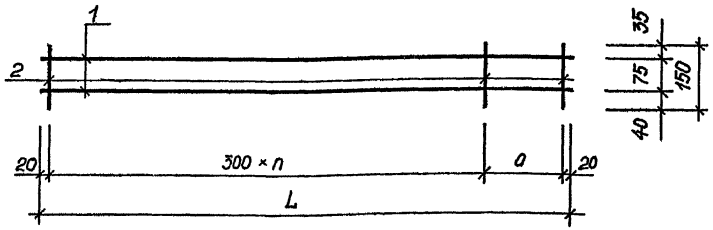

ОБОЗНАЧЕНИЕ	МАРКА	L, мм	a, мм	n, шт	Масса, кг
1.131.1-22ПВ.2 003	КСВ 12	6900	260	22	5,81
-01	КСВ 13	2670	230	8	2,25
-02	КСВ 14	3270	230	10	2,76
-03	КСВ 15	5670	230	18	4,78
-04	КСВ 16	6270	230	20	5,27
-05	КСВ 17	6870	230	22	5,78
-06	КСВ 18	4710	170	15	3,97
-07	КСВ 19	5910	170	19	4,97

Взам.инв.№ | Подпись и дата | Инв.№подл.

Нач.АПМ	Боровик		XI.84
Н.контр.	Шаповал		XI.84
Гл.инж.пр.	Лабинова		V.84
Провер.	Миллер		II.84
Разраб.	Соколова		I.84

1.131.1-22ПВ.2 003 СБ

Каркас плоский. КСВ 12 ÷ КСВ 19. Сборочный чертеж.

Стадия	Масса	Масштаб
Р	см. табл.	1:10
Лист	Листов 1	

ГОСГРАЖДАНСТРОЙ КиевЗНИИЭП

Копировал Формат А4

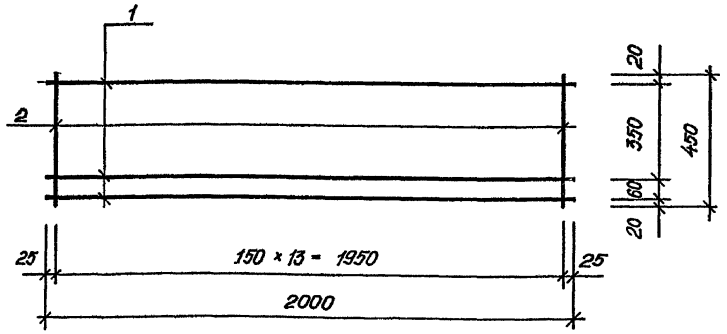

Взам.инв.№ | Подпись и дата | Инв.№подл.

Нач.АПМ	Боровик		XI.84
Н.контр.	Шаповал		XI.84
Гл.инж.пр.	Лабинова		V.84
Провер.	Миллер		II.84
Разраб.	Соколова		I.84

1.131.1-22ПВ.2 004 СБ

Каркас плоский. КСВ 20. Сборочный чертеж.

Стадия	Масса	Масштаб
Р	3,34	1:10
Лист	Листов 1	

ГОСГРАЖДАНСТРОЙ КиевЗНИИЭП

Копировал 20978-03 11 Формат А4

ФОРМАТ	ЗОНА	ПОЗ.	ОБОЗНАЧЕНИЕ	НАИМЕНОВАНИЕ	КОЛ.	ПРИМЕЧАНИЕ
				ДОКУМЕНТАЦИЯ		
А4			1.131.1-22ПВ.2 005СВ	СВОРОЧНЫЙ ЧЕРТЕЖ		
А4			1.131.1-22ПВ.2 ТО	ТЕХНИЧЕСКОЕ ОПИСАНИЕ		
			ПЕРЕМЕННЫЕ ДАННЫЕ	ДЛЯ ИСПОЛНЕНИЙ:		
				1.131.1-22ПВ.2 005 КСВ21		
				ДЕТАЛИ		
ВЧ		1	4.041.4680	СТ. ОТД. ГОСТ 6727-80 Ф4 ВР-I L=4680	4	0,42КГ
А4		2	1.131.1-22ПВ.2 005	СТЕРЖЕНЬ ГНУТЫЙ ГОСТ 6727-80 ⌀5 Вр-1 L=440	31	0,07КГ
				1.131.1-22ПВ.2 005-01 КСВ22		
				ДЕТАЛИ		
ВЧ		1	4.041.5880	СТ. ОТД. ГОСТ 6727-80 Ф4 ВР-I L=5880	4	0,53КГ
А4		2	1.131.1-22ПВ.2 005	СТЕРЖЕНЬ ГНУТЫЙ ГОСТ 6727-80 ⌀5 Вр-1 L=440	39	0,07КГ

ЭПВЦ КиевЗНИИЭП | ОПЕРАТОР ТПП КОРТ

ВЗАМ.ИНВ.№ | ПОДПИСЬ И ДАТА | ИНВ.№ ПОДЛ

1.131.1-22ПВ.2 005

НАЧ.ОТД.	Боровик		XI.84
Н.КОНТР.	Шаповал		XI.84
ГЛ.СПЕЦ.	Лабинова		V.84
ПРОВЕРИЛ	Миллер		IV.84
РАЗРАБ.	Охримец		III.84

КАРКАС ПЛОСКИЙ КСВ 21, КСВ 22

СТАДИЯ	ЛИСТ	ЛИСТОВ
Р		1

ГОСГРАЖДАНСТРОЙ КиевЗНИИЭП

ФОРМАТ А4

ФОРМАТ	ЗОНА	ПОЗ.	ОБОЗНАЧЕНИЕ	НАИМЕНОВАНИЕ	КОЛ.	ПРИМЕЧАНИЕ
				ДОКУМЕНТАЦИЯ		
А4			1.131.1-22ПВ.2 006СВ	СВОРОЧНЫЙ ЧЕРТЕЖ		
А4			1.131.1-22ПВ.2 ТО	ТЕХНИЧЕСКОЕ ОПИСАНИЕ		
				ДЕТАЛИ		
ВЧ		1	5.041.1270	СТ. ОТД. ГОСТ 6727-80 Ф5 ВР-I L=1270	3	0,18КГ
А4		2	1.131.1-22ПВ.2 006	СТЕРЖЕНЬ ГНУТЫЙ ГОСТ 6727-80 ⌀5 Вр-1 L=824	9	0,13КГ

ЭПВЦ КиевЗНИИЭП | ОПЕРАТОР ТПП КОРТ

ВЗАМ.ИНВ.№ | ПОДПИСЬ И ДАТА | ИНВ.№ ПОДЛ

1.131.1-22ПВ.2 006

НАЧ.ОТД.	Боровик		XI.84
Н.КОНТР.	Шаповал		XI.84
ГЛ.СПЕЦ.	Лабинова		V.84
ПРОВЕРИЛ	Миллер		IV.84
РАЗРАБ.	Охримец		III.84

КАРКАС ПЛОСКИЙ КСВ23

СТАДИЯ	ЛИСТ	ЛИСТОВ
Р		1

ГОСГРАЖДАНСТРОЙ КиевЗНИИЭП

ФОРМАТ А4

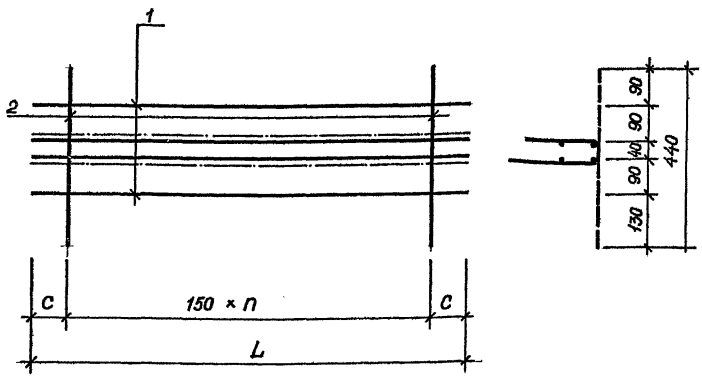

Обозначение	Марка	L, мм	c, мм	n, шт	Масса кг
1.131.1-22ПВ.2 005	КСВ21	4680	90	30	3,78
-01	КСВ22	5880	90	38	4,76

Нач.АПМ	Боровик		XI.84
Н.контр.	Шаповал		XI.84
Гл.инж.пр	Лабинова		V.84
Провер.	Миллер		II.84
Разраб.	Соколова		I.84

1.131.1-22ПВ.2 005 СБ

Каркас плоский. КСВ 21, КСВ 22. Сборочный чертеж.

Стадия	Масса	Масштаб
Р	см. табл.	1:10
Лист	Листов 1	

ГОСГРАЖДАНСТРОЙ КиевЗНИИЭП

Копировал Формат А4

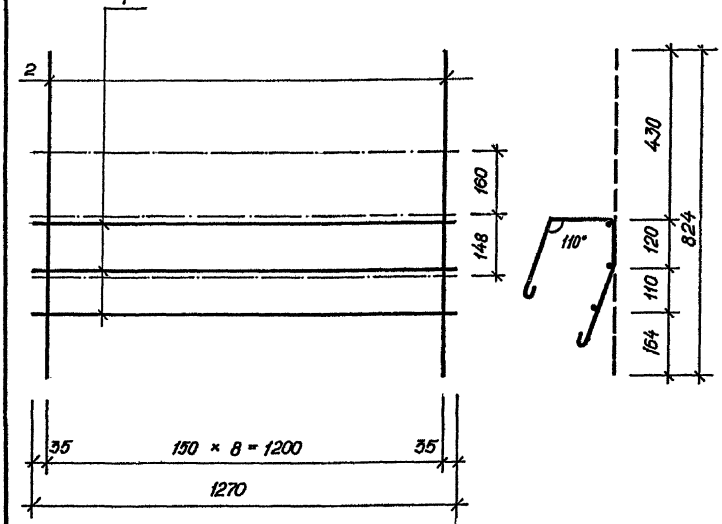

Нач.АПМ	Боровик		XI.84
Н.контр.	Шаповал		XI.84
Гл.инж.пр	Лабинова		V.84
Провер.	Миллер		II.84
Разраб.	Соколова		I.84

1.131.1-22ПВ.2 006 СБ

Каркас плоский. КСВ 23. Сборочный чертеж.

Стадия	Масса	Масштаб
Р	1,68	1:10
Лист	Листов 1	

ГОСГРАЖДАНСТРОЙ КиевЗНИИЭП

20978-03 13

Копировал Формат А4

ФОРМАТ	ЗОНА	ПОЗ.	ОБОЗНАЧЕНИЕ	НАИМЕНОВАНИЕ	КОЛ.	ПРИМЕЧАНИЕ
				ДОКУМЕНТАЦИЯ		
А4			1.131.1-22ПВ.2 007СВ	СБОРОЧНЫЙ ЧЕРТЕЖ		
А4			1.131.1-22ПВ.2 ТО	ТЕХНИЧЕСКОЕ ОПИСАНИЕ		
				ДЕТАЛИ		
ВЧ		1	5.041.1240	СТ. ОТД. ГОСТ 6727-80 Ф5 ВР-I L=1240	3	0,17КГ
А4		2	1.131.1-22ПВ.2 007	СТЕРЖЕНЬ ГНУТЫЙ ⌀5 ВР-I ГОСТ 6727-80 L= 824	9	0,13КГ

ЭПВЦ КиевЗНИИЭП | ОПЕРАТОР ТЛП КОРТ

ПОДПИСЬ И ДАТА | ВЗАМ.ИНВ.№ | ИНВ.№ ПОДЛ

1.131.1-22ПВ.2 007

НАЧ.ОТД.	Боровик		XI.84
Н.КОНТР.	Шаповал		XI.84
ГЛ.СПЕЦ.	Лабинова		V.84
ПРОВЕРИЛ	Миллер		IV.84
РАЗРАБ.	Охримец		III.84

КАРКАС ПЛОСКИЙ КСВ24

СТАДИЯ	ЛИСТ	ЛИСТОВ
Р		1

ГОСГРАЖДАНСТРОЙ КиевЗНИИЭП

ФОРМАТ А4

ФОРМАТ	ЗОНА	ПОЗ.	ОБОЗНАЧЕНИЕ	НАИМЕНОВАНИЕ	КОЛ.	ПРИМЕЧАНИЕ
				ДОКУМЕНТАЦИЯ		
А4			1.131.1-22ПВ.2 008СВ	СБОРОЧНЫЙ ЧЕРТЕЖ		
А4			1.131.1-22ПВ.2 ТО	ТЕХНИЧЕСКОЕ ОПИСАНИЕ		
				ДЕТАЛИ		
				ГОСТ 5781-82 ⌀12А-III		
А4		1	1.131.1-22ПВ.2 008	СТЕРЖЕНЬ ГНУТЫЙ L=420	1	0,37 кг
				ПОЛОСА ГОСТ 103-76		
ВЧ		2	6.40.080.30	-6Х40 L=30	1	0,06КГ
А4			I.I3I.I - 22ПВ.2 008-0I	Ст.гнутый ГОСТ 578I-82 Ø I2А-III L=420	I	0,37кг
А4			I.I3I.I - 22ПВ.2 008-02	Ст.гнутый ГОСТ 578I-82 Ø I2А-III L= I200	I	I,07 кг

ЭПВЦ КиевЗНИИЭП | ОПЕРАТОР ТЛП КОРТ

ПОДПИСЬ И ДАТА | ВЗАМ.ИНВ.№ | ИНВ.№ ПОДЛ

1.131.1-22ПВ.2 008

НАЧ.ОТД.	Боровик		XI.84
Н.КОНТР.	Шаповал		XI.84
ГЛ.СПЕЦ.	Лабинова		V.84
ПРОВЕРИЛ	Миллер		IV.84
РАЗРАБ.	Охримец		III.84

АНКЕР АСВ1 АСВ2, АСВ3

СТАДИЯ	ЛИСТ	ЛИСТОВ
Р		1

ГОСГРАЖДАНСТРОЙ КиевЗНИИЭП

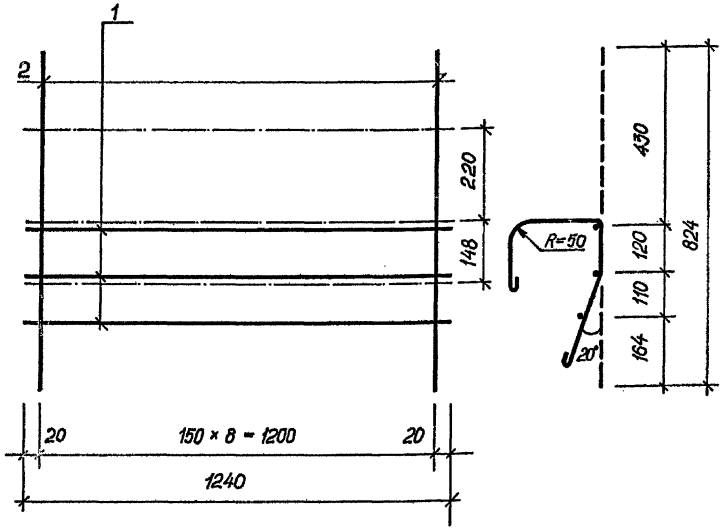

Нач.АПМ	Боровик		XI.84
Н.контр.	Шаповал		XI.84
Гл.инж.пр.	Лабинова		V.84
Провер.	Миллер		II.84
Разраб.	Соколова		I.84

Взам.инв.№ | Подпись и дата | Инв.№подл.

1.131.1 - 22ПВ.2 007 СБ

Каркас плоский.
КСВ 24.
Сборочный чертеж.

Стадия	Масса	Масштаб
Р	1,71	1:100

Лист | Листов 1

ГОСГРАЖДАНСТРОЙ
КиевЗНИИЭП

Копировал | Формат А4

1.131.1 - 22ПВ.2 008

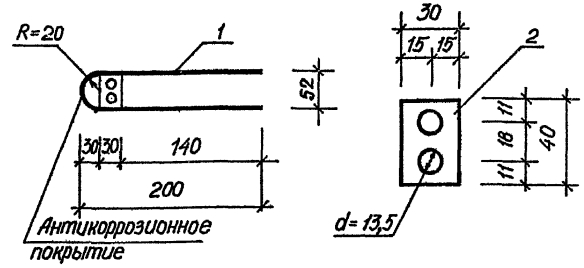

1.131.1 - 22ПВ.2 008-01 1.131.1 - 22ПВ.2 008-02

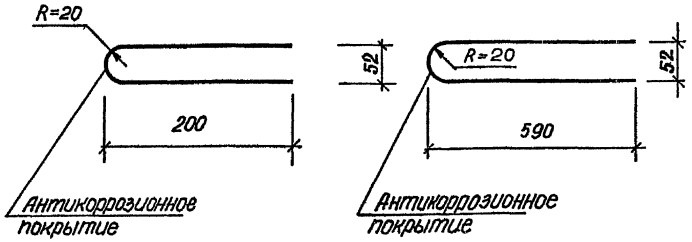

ОБОЗНАЧЕНИЕ	МАРКА	МАССА, кг
1.131.1-22ПВ.2 008	АСВ 1	0,80
-01	АСВ 2	0,74
-02	АСВ 3	1,07

Нач.АПМ	Боровик		XI.84
Н.контр.	Шаповал		XI.84
Гл.инж.пр.	Лабинова		V.84
Провер.	Миллер		II.84
Разраб.	Соколова		I.84

Взам.инв.№ | Подпись и дата | Инв.№подл.

1.131.1 - 22ПВ.2 008 СБ

Анкер.
АСВ 1, АСВ 2, АСВ3.
Сборочный чертеж.

Стадия	Масса	Масштаб
Р	СМ. ТАБЛ.	1:25

Лист | Листов 1

ГОСГРАЖДАНСТРОЙ
КиевЗНИИЭП

20978-03 15

Копировал | Формат А4

ФОРМАТ	ЗОНА	ПОЗ.	ОБОЗНАЧЕНИЕ	НАИМЕНОВАНИЕ	КОЛ.	ПРИМЕЧАНИЕ
				ДОКУМЕНТАЦИЯ		
А4			1.131.1-22ПВ.2 009СБ	СБОРОЧНЫЙ ЧЕРТЕЖ		
А4			1.131.1-22ПВ.2 ТО	ТЕХНИЧЕСКОЕ ОПИСАНИЕ		
				ДЕТАЛИ		
БЧ		1	10.012.165	СТ. ОТД. ГОСТ 5781-82 Ф10 А-II L=165	1	0,10КГ
БЧ		2	8.100.080.60	ПОЛОСА ГОСТ 103-76 -8Х100 L=60	1	0,37КГ

ЭПВЦ КиевЗНИИЭП | ОПЕРАТОР ТЛП КОРТ

ВЗАМ.ИНВ.№ | ПОДПИСЬ И ДАТА | ИНВ.№ ПОДЛ

1.131.1-22ПВ.2 009

НАЧ.ОТД.	Боровик		XI.84
Н.КОНТР.	Шаповал		XI.84
ГЛ.СПЕЦ.	Лабинова		V.84
ПРОВЕРИЛ	Миллер		IV.84
РАЗРАБ.	Охримец		III.84

ИЗДЕЛИЕ ЗАКЛАДНОЕ МСВ1

СТАДИЯ	ЛИСТ	ЛИСТОВ
Р		1

ГОСГРАЖДАНСТРОЙ КиевЗНИИЭП

ФОРМАТ А4

ФОРМАТ	ЗОНА	ПОЗ.	ОБОЗНАЧЕНИЕ	НАИМЕНОВАНИЕ	КОЛ.	ПРИМЕЧАНИЕ
А4			I.I3I.I - 22ПВ.2 0I0	Ст.гнутый ГОСТ 578I-82 Ø I2AI L =II00	I	0,98 кг
А4			I.I3I.I - 22ПВ.2 0I0-0I	Ст.гнутый ГОСТ 578I-82 ØI4 AI L= I250	I	I,5I кг
А4			I.I3I.I - 22ПВ.2 0I0-02	Ст.гнутый ГОСТ 578I-82 Ø I6AI L= I400	I	2,2I кг
А4			I.I3I.I - 22ПВ.2 0I0-03	Ст.гнутый ГОСТ 578I-82 Ø I8AI L = I600	I	3,20 кг
А4			I.I3I.I - 22ПВ.2 0I0-04	Ст.гнутый ГОСТ 578I-82 Ø I8AI L =I860	I	3,72 кг

ЭПВЦ КиевЗНИИЭП | ОПЕРАТОР ТЛП КОРТ

ВЗАМ.ИНВ.№ | ПОДПИСЬ И ДАТА | ИНВ.№ ПОДЛ

1. 131.1 - 22 ПВ.2 010

НАЧ.ОТД.	Боровик		XI.84
Н.КОНТР.	Шаповал		XI.84
ГЛ.СПЕЦ.	Лабинова		IV.84
ПРОВЕРИЛ	Миллер		IV.84
РАЗРАБ.	Охримец		III.84

ПЕТЛЯ СТРОПОВОЧНАЯ ПСВ 1 ÷ ПСВ 5

СТАДИЯ	ЛИСТ	ЛИСТОВ
Р		1

ГОСГРАЖДАНСТРОЙ КиевЗНИИЭП

ФОРМАТ А4

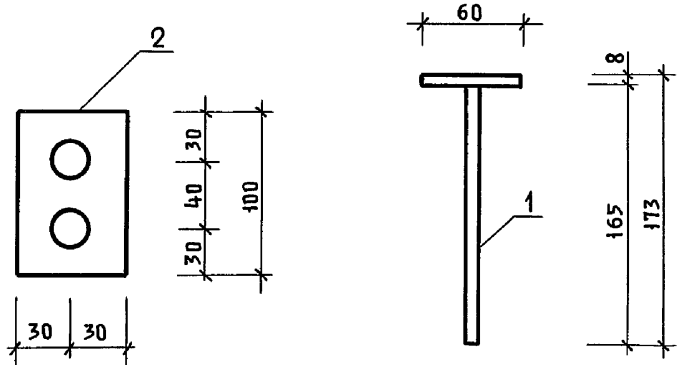

Инв.N подл.	Подп. и дата	Взам.инв.N

Нач. АПМ	Бородин		
Н.контр.	Шаповал		
Гл.инж.пр	Лобинова		
Провер.	Миллер		
Разраб.	Соколова		

1.131.1 - 22ПВ. 2 009 СБ

Закладная деталь МСВ 1
Сборочный чертеж

Стадия	Масса	Масшт.
Р	0,57	1:25
Лист	Листов 1	

ГОСГРАЖДАНСТРОЙ КиевЗНИИЭП

Пров. Жара 23.10.86, Коп.

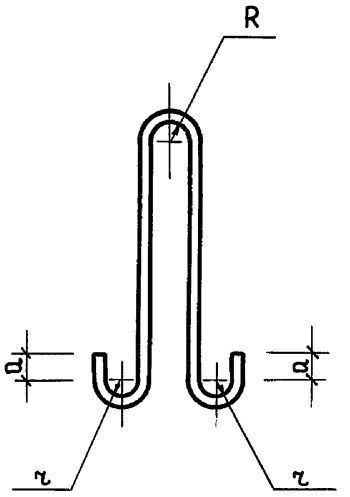

ОБОЗНАЧЕНИЕ	МАРКА	L, мм	R, мм	r, мм	a, мм	Масса, кг
1.131.1 - 22ПВ-2010	ПСВ1	1100	30	20	30	0,98
-01	ПСВ2	1250	30	30	50	1,51
-02	ПСВ3	1400	30	30	50	2,21
-03	ПСВ4	1600	30	30	50	3,20
-04	ПСВ5	1860	30	30	50	3,72

Инв.N подл.	Подп. и дата	Взам.инв.N

Нач. АПМ	Боровик		
Н.контр.	Шаповал		
Гл.инж.пр.	Лобинова		
Провер.	Миллер		
Разраб.	Соколова		

1.131.1 - 22ПВ. 2 010

Петля строповочная ПСВ1 ÷ ПСВ5

Стадия	Масса	Масшт.
Р	см. табл.	1:10
Лист	Листов 1	

ГОСГРАЖДАНСТРОЙ КиевЗНИИЭП

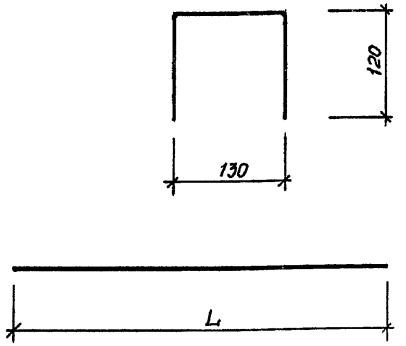

ОБОЗНАЧЕНИЕ	МАРКА	L, мм	Диам. мм	Масса, кг
I.I3I.I-22ПВ.2 0II	ТСВ I	370	5Вр-I	0,06
-0I	ТСВ 2	2700	4Вр-I	0,27
-02	ТСВ 3	3300	4Вр-I	0,33
-03	ТСВ 4	5700	4Вр-I	0,56
-04	ТСВ 5	6300	4Вр-I	0,62
-05	ТСВ 6	6900	4Вр-I	0,68
-06	ТСВ 7	2640	4Вр-I	0,26
-07	ТСВ 8	3240	4Вр-I	0,32
-08	ТСВ 9	5640	4Вр-I	0,56

Взам.инв.№ | Подпись и дата | Инв.№подл.

Нач.АПМ	Боровик		XI.84
Н.контр.	Шаповал		XI.84
Гл.инж.пр	Лабинова		V.84
Провер.	Миллер		II.84
Разраб.	Соколова		I.84

1.131.1 - 22ПВ . 2 011

Отдельный стержень. ТСВ 1 ÷ ТСВ 9.

Стадия	Масса	Масштаб
Р	СМ. ТАБЛ.	1:50
Лист	Листов 1	

ГОСГРАЖДАНСТРОЙ КиевЗНИИЭП

Копировал

Формат А4

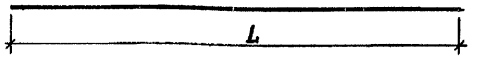

ОБОЗНАЧЕНИЕ	МАРКА	L, мм	Диам. мм	Масса кг
I.I3I.I-22ПВ.2 0I2	ТСВIO	6240	4Вр-I	0,62
-0I	ТСВII	6840	4Вр-I	0,68
-02	ТСВ I2	2670	4Вр-I	0,26
-03	ТСВI3	3270	4Вр-I	0,32
-04	ТСВI4	5670	4Вр-I	0,56
-05	ТСВI5	6270	4Вр-I	0,62
-06	ТСВI6	6870	4Вр-I	0,68
-07	ТСВI7	4710	4Вр-I	0,47
-08	ТСВI8	5910	4Вр-I	0,59
-09	ТСВI9	I420	4Вр-I	0,I4
-I0	ТСВ20	250	4Вр-I	0,03
-II	ТСВ2I	I40	4Вр-I	0,0I
-I2	ТСВ22	I200	4Вр-I	0,I2
-I3	ТСВ23	I480	4Вр-I	0,I5
-I4	ТСВ24	2020	4Вр-I	0,20
-I5	ТСВ25	2080	4Вр-I	0,2I
-I6	ТСВ26	4420	4Вр-I	0,44
-I7	ТСВ27	4480	4Вр-I	0,44
-I8	ТСВ28	5020	4Вр-I	0,50
-I9	ТСВ29	5080	4Вр-I	0,50
-20	ТСВ30	4620	4Вр-I	0,46
-2I	ТСВ3I	I300	4Вр-I	0,I3
-22	ТСВ32	360	8А-III	0,I4
-23	ТСВ33	I360	4Вр-I	0,I4

Взам.инв.№ | Подпись и дата | Инв.№подл.

Нач.АПМ	Боровик		XI.84
Н.контр.	Шаповал		XI.84
Гл.инж.пр	Лабинова		V.84
Провер.	Миллер		II.84
Разраб.	Соколова		I.84

1.131.1 - 22ПВ. 2 012

Отдельный стержень. ТСВ 10 ÷ ТСВ 33

Стадия	Масса	Масштаб
Р	СМ. ТАБЛ.	1:50
Лист	Листов 1	

ГОСГРАЖДАНСТРОЙ КиевЗНИИЭП

Копировал

20978-03 18

Формат А4

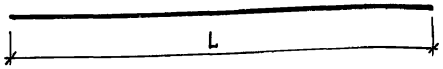

Обозначение	Марка	L, мм	Диам. мм	Масса, кг
1.131.1-22ПВ.2 013	ТСВ34	1900	4Вр-1	0.19
-01	ТСВ35	1960	4Вр-1	0.19
-02	ТСВ36	4300	4Вр-1	0.43
-03	ТСВ37	4360	4Вр-1	0.43
-04	ТСВ38	4900	4Вр-1	0.49
-05	ТСВ39	4960	4Вр-1	0.49
-06	ТСВ40	5500	4Вр-1	0.55
-07	ТСВ41	5560	4Вр-1	0.55
-08	ТСВ42	1150	4Вр-1	0.11
-09	ТСВ43	510	4Вр-1	0.05
-10	ТСВ44	1210	4Вр-1	0.12
-11	ТСВ45	1750	4Вр-1	0.17
-12	ТСВ46	1810	4Вр-1	0.18
-13	ТСВ47	4150	4Вр-1	0.41
-14	ТСВ48	4210	4Вр-1	0.42
-15	ТСВ49	4750	4Вр-1	0.47
-16	ТСВ50	4810	4Вр-1	0.48
-17	ТСВ51	5350	4Вр-1	0.53
-18	ТСВ52	5410	4Вр-1	0.54
-19	ТСВ53	1110	4Вр-1	0.11
-20	ТСВ54	3550	4Вр-1	0.35
-21	ТСВ55	3610	4Вр-1	0.36

Взам.инв.№ | Подпись и дата | Инв.№ подл.

1.131.1 - 22 ПВ. 2 013

Отдельный стержень ТСВ 34 ÷ ТСВ 55

Стадия	Масса	Масштаб
Р	см. табл.	1:50
Лист	Листов 1	

Нач. АПМ Боровик
Гл. инж. пр Лабинова
Провер. Миллер
Разраб. Соколова

Госгражданстрой КиевЗНИИЭП

Формат А4

gost.e-ecolog.ru

Пров. Осенцуев 14.08.86г. Коп. Скирмакова

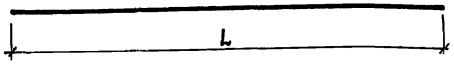

Обозначение	Марка	L	Диам. мм	Масса кг
1.131.1-22ПВ.-2 014	ТСВ56	1450	4Вр-1	0.14
-01	ТСВ57	2150	4Вр-1	0.21
-02	ТСВ58	4460	4Вр-1	0.44
-03	ТСВ59	5150	4Вр-1	0.51
-04	ТСВ60	5650	4Вр-1	0.56
-05	ТСВ61	1330	4Вр-1	0.13
-06	ТСВ62	1930	4Вр-1	0.19
-07	ТСВ63	4330	4Вр-1	0.43
-08	ТСВ64	4930	4Вр-1	0.49
-09	ТСВ65	5530	4Вр-1	0.55
-10	ТСВ66	1180	4Вр-1	0.12
-11	ТСВ67	1780	4Вр-1	0.18
-12	ТСВ68	4180	4Вр-1	0.41
-13	ТСВ69	4080	4Вр-1	0.40
-14	ТСВ70	5350	4Вр-1	0.53
-15	ТСВ71	3580	4Вр-1	0.35
-16	ТСВ72	4780	4Вр-1	0.47
-17	ТСВ73	3490	4Вр-1	0.35
-18	ТСВ74	4690	4Вр-1	0.46
-19	ТСВ75	3510	4Вр-1	0.35
-20	ТСВ76	1860	4Вр-1	0.18
-21	ТСВ77	3080	4Вр-1	0.31

Взам.инв.№ | Подпись и дата | Инв.№ подл.

1.131.1 - 22 ПВ. 2 014

Отдельный стержень ТСВ 56 ÷ ТСВ 77

Стадия	Масса	Масштаб
Р	см. табл.	1:50
Лист	Листов 1	

Нач. АПМ Боровик
Н. контр. Шаповал
Гл. инж. пр Лабинова
Провер. Миллер
Разраб. Соколова

Госгражданстрой КиевЗНИИЭП