ТИПОВЫЕ КОНСТРУКЦИИ, ИЗДЕЛИЯ И УЗЛЫ ЗДАНИЙ И СООРУЖЕНИЙ

СЕРИЯ 1.131.1-22ПВ

ПАНЕЛИ ВНУТРЕННИХ СТЕН

ИЗ ТЯЖЁЛОГО БЕТОНА ДЛЯ КРУПНОПАНЕЛЬНЫХ

ЖИЛЫХ ЗДАНИЙ С ШАГОМ ПОПЕРЕЧНЫХ СТЕН

3,0; 3,6 М И ВЫСОТОЙ ЭТАЖА 2,8 М

/УНИФИЦИРОВАННЫЕ ДЛЯ СЛОЖНЫХ УСЛОВИЙ

СТРОИТЕЛЬСТВА: НЕРАВНОМЕРНО СЖИМАЕМЫЕ

ГРУНТЫ, ПРОСАДОЧНЫЕ ГРУНТЫ,

ПОДРАБАТЫВАЕМЫЕ ТЕРРИТОРИИ/.

ВЫПУСК I

ПАНЕЛИ.

РАБОЧИЕ ЧЕРТЕЖИ.

20978-02
ЦЕНА 8-58

gost.e-ecolog.ru

ТИПОВЫЕ КОНСТРУКЦИИ, ИЗДЕЛИЯ И УЗЛЫ ЗДАНИЙ И СООРУЖЕНИЙ

СЕРИЯ 1.131.1-22ПВ

ПАНЕЛИ ВНУТРЕННИХ СТЕН

ИЗ ТЯЖЁЛОГО БЕТОНА ДЛЯ КРУПНОПАНЕЛЬНЫХ ЖИЛЫХ ЗДАНИЙ С ШАГОМ ПОПЕРЕЧНЫХ СТЕН 3,0; 3,6 М И ВЫСОТОЙ ЭТАЖА 2,8 М /УНИФИЦИРОВАННЫЕ ДЛЯ СЛОЖНЫХ УСЛОВИЙ СТРОИТЕЛЬСТВА: НЕРАВНОМЕРНО СЖИМАЕМЫЕ ГРУНТЫ, ПРОСАДОЧНЫЕ ГРУНТЫ, ПОДРАБАТЫВАЕМЫЕ ТЕРРИТОРИИ/.

ВЫПУСК I

ПАНЕЛИ.

РАБОЧИЕ ЧЕРТЕЖИ.

Разработаны:

ПРОЕКТНЫМ ИНСТИТУТОМ КИЕВЗНИИЭП

ДИРЕКТОР ИН-ТА А.ЗАВАРОВ

ГЛ. ИНЖ. ПРОЕКТА Е.ЛАБИНОВА

Утверждены приказом Госгражданстроя и введены в действие с 20.12.85, приказ от 29.11.85 N 369.

Обозначение	Наименование	Стр.
I.I3I.I-22ПВ.I 0000	Содержание	2-5
I.I3I.I-22ПВ.I 00TO	Техническое описание	6
I.I3I.I-22ПВ.I I000	Панель ПСВ30.27.I6, ПСВ 36,27,I6,	
	ПСВ 60,27.I6, ПСВ 66.27.I6, ПСВ 72.27.I6	7
I.I3I.I-22ПВ.I I00I	Панель ПСВ 29.27.I6, ПСВ 35.27.I6,	
	ПСВ 59.27.I6, ПСВ 65.27.I6, ПСВ 7I.27.I6	8
I.I3I.I-22ПВ.I I000СБ	Панель ПСВ 30.27.I6, ПСВ 36.27.I6,	
	ПСВ 60.27.I6, ПСВ 66.27.I6, ПСВ 72.27.I6	
	Сборочный чертеж	
I.I3I.I-22ПВ.I I00ICБ	Панель ПСВ 29.27.I6,ПСВ 35.27.I6,	
	ПСВ 59.27.I6, ПСВ 65.27.I6,ПСВ 7I.27.I6	
	Сборочный чертеж	9
I.I3I.I-22ПВ.I I002	Панель ПСВ 29.27.I6, ПСВ 35.27.I6,	
	ПСВ 59.27.I6, ПСВ 65.27.I6,ПСВ 7I.27.I6	I0
I.I3I.I-22ПВ.I I003	Панель ПСВ 49.27.I6, ПСВ 6I.27.I6	II
I.I3I.I-22ПВ.I I002СБ	Панель ПСВ 29.27.I6, ПСВ 35.27.I6,	
	ПСВ 59.27.I6, ПСВ 65.27.I6, ПСВ 7I.27.I6	
	Сборочный чертеж	
I.I3I.I-22ПВ.I I003СБ	Панель 49.27.I6, ПСВ 6I.27.I6	
	Сборочный чертеж	I2
I.I3I.I-22ПВ.I I004	Панель ПСВ 29.27.I6, ПСВ 30.27.I6,	
	ПСВ 35.27.I6, ПСВ 36.27.I6	I3
I.I3I.I-22ПВ.I I005	Панель ПСВ 59.27.I6, ПСВ 60.27.I6,	
	ПСВ 65.27.I6, ПСВ 66.27.I6	I4
I.I3I.I-22ПВ.I I004СБ	Панель ПСВ 29.27.I6, ПСВ 30.27.I6,	
	ПСВ 35.27.I6, ПСВ 36.27.I6	
	Сборочный чертеж	
I.I3I.I-22ПВ.I I005СБ	Панель ПСВ 59.27.I6, ПСВ 60.27.I6,	
	ПСВ 65.27.I6, ПСВ 66.27.I6	
	Сборочный чертеж	I5

Обозначение	Наименование	Стр.
I.I3I.I-22ПВ.I I006	Панель ПСВ 70.27.I6, ПСВ 7I.27.I6	I6
I.I3I.I-22ПВ.I I007	Панель ПСВ 29.27.I6, ПСВ 30.27.I6	
	ПСВ 35.27.I6, ПСВ 36.27.I6	I7
I.I3I.I-22ПВ.I I006СБ	Панель ПСВ 70.27.I6, ПСВ 7I.27.I6	
	Сборочный чертеж	
I.I3I.I-22ПВ.I I007СБ	Панель ПСВ 29.27.I6, ПСВ 30.27.I6,	
	ПСВ 35.27.I6, ПСВ 36.27.I6	
	Сборочный чертеж	I8
I.I3I.I-22ПВ.I I008	Панель ПСВ 59.27.I6, ПСВ 60.27.I6,	
	ПСВ 65.27.I6, ПСВ 66.27.I6	I9
I.I3I.I-22ПВ.I I009	Панель ПСВ 7I.27.I6, ПСВ 72.27.I6,	20
I.I3I.I-22ПВ.I I008СБ	Панель ПСВ 59.27.I6, ПСВ 60.27.I6,	
	ПСВ 65.27.I6, ПСВ 66.27.I6	
	Сборочный чертеж	
I.I3I.I-22ПВ.I I009СБ	Панель ПСВ 7I.27.I6, ПСВ 72.27.I6	
	Сборочный чертеж	2I
I.I3I.I-22ПВ.I I0I0	Панель ПСВ 29.27.I6, ПСВ 30.27.I6,	
	ПСВ 35.27.I6, ПСВ 36,27.I6	22
I.I3I.I-22ПВ.I I0II	Панель ПСВ 59.27.I6, ПСВ 60.27.I6	
	ПСВ 65.27.I6, ПСВ 66.27.I6	23
I.I3I.I-22ПВ.I I0I0СБ	Панель ПСВ 29.27.I6, ПСВ 30.27.I6,	
	ПСВ 35.27.I6, ПСВ 36.27.I6	
	Сборочный чертеж	
I.I3I.I-22ПВ.I I0IICБ	Панель ПСВ 59.27.I6, ПСВ 60.27.I6,	
	ПСВ 65.27.I6, ПСВ 66.27.I6	

Взам. инв.№ | Подпись и дата | Инв.№ подл.

Нач.АПМ	Боровик		XI.84
Н.контр.	Шаповал		XI.84
Гл.инж.	Лобиново		V. 84
Провер.	Миллер		IV.84
Разраб.	Верменич		III.84

1.131.1-22ПВ.1 0000

Содержание

Стадия	Лист	Листов
Р	1	4

ГОСГРАЖДАНСТРОЙ КиевЗНИИЭП

Копировал

20978-02 3

Формат А3

Обозначение	Наименование	Стр.
	Сборочный чертеж	24
I.I3I.I-22ПВ.I I0I2	Панель ПСВ 7I.27.I6, ПСВ 72.27.I6	25
I.I3I.I-22ПВ.I I0I3	Панель ПСВ 35.27.I6, ПСВ 36.27.I6,	
	ПСВ 59.27.I6, ПСВ 60.27.I6	26
I.I3I.I-22ПВ.I I0I2СБ	Панель ПСВ 7I.27.I6, ПСВ 72.27.I6	
	Сборочный чертеж	
I.I3I.I-22ПВ.I I0I3СБ	Панель ПСВ 35.27.I6, ПСВ 36.27.I6	
	ПСВ 59.27.I6, ПСВ 60.27.I6	
	Сборочный чертеж	27
I.I3I.I-22ПВ.I I0I4	Панель ПСВ 65.27.I6, ПСВ 66.27.I6	
I.I3I.I-22ПВ.I I0I5	Панель ПСВ 7I.27.I6, ПСВ 72.27.I6	28
I.I3I.I-22ПВ.I I0I4СБ	Панель ПСВ 65.27.I6, ПСВ 66.27.I6	
	Сборочный чертеж	
I.I3I.I-22ПВ.I I0I5СБ	Панель ПСВ 7I.27.I6, ПСВ 72.27.I6	
	Сборочный чертеж	29
I.I3I.I-22ПВ.I I0I6	Панель ПСВ 29.27.I6, ПСВ 35.27.I6	30
I.I3I.I-22ПВ.I I0I7	Панель ПСВ 59.27.I6, ПСВ 65.27.I6	
	ПСВ 7I.27.I6	3I
I.I3I.I-22ПВ.I I0I6СБ	Панель ПСВ 29.27.I6, ПСВ 35.27.I6	
	Сборочный чертеж	
I.I3I.I-22ПВ.I I0I7СБ	Панель ПСВ 59.27.I6, ПСВ 65.27.I6	
	ПСВ 7I.27.I6	
	Сборочный чертеж	32
I.I3I.I-22ПВ.I I0I8	Панель ПСВ 29.27.I6, ПСВ 35.27.I6	33
I.I3I.I-22ПВ.I I0I9	Панель ПСВ 59.27.I6, ПСВ 65.27.I6	
	ПСВ 7I.27.I6	34
I.I3I.I-22ПВ.I I0I8СБ	Панель ПСВ 29.27.I6, ПСВ 35.27.I6	
	Сборочный чертеж	
I.I3I.I-22ПВ.I I0I9СБ	Панель ПСВ 59.27.I6, ПСВ 65.27.I6	
	ПСВ 7I.27.I6. Сборочный чертеж	

Обозначение	Наименование	Стр.
I.I3I.I-22ПВ.I I020	Панель ПСВ 29.27.I6, ПСВ 35.27.I6	36
I.I3I.I-22ПВ.I I02I	Панель ПСВ 59.27.I6, ПСВ 65.27.I6	
	ПСВ 7I.27.I6	37
I.I3I.I-22ПВ.I I020СБ	Панель ПСВ 29.27.I6, ПСВ 35.27.I6	
	Сборочный чертеж	
I.I3I.I-22ПВ.I I02ICБ	Панель ПСВ 59.27.I6, ПСВ 65.27.I6	
	ПСВ 7I.27.I6	
	Сборочный чертеж	38
I.I3I.I-22ПВ.I I022	Панель ПСВ 35.27.I6, ПСВ 59.27.I6	
I.I3I.I-22ПВ.I I023	Панель ПСВ 65.27.I6, ПСВ 7I.27.I6	39
I.I3I.I-22ПВ.I I022СБ	Панель ПСВ 35.27.I6, ПСВ 59.27.I6	
	Сборочный чертеж	
I.I3I.I-22ПВ.I I023СБ	Панель ПСВ 65.27.I6, ПСВ 7I.27.I6	
	Сборочный чертеж	40
I.I3I.I-22 ПВ.I I025	Панель ПСВ 6I.27.I6-200ТПВ-I.2 2.I.5.I	
I.I3I.I-22 ПВ.I I024	Панель ПСВ 6I.27.I6-200ТПВ-I.2 2.I.I.I	4I
I.I3I.I-22ПВ. I I024СБ	Панель ПСВ 6I.27.I6-200ТПВ-I.2 2.I.5.I	
	Сборочный чертеж	
I.I3I.I-22ПВ. I I025СБ	Панель ПСВ 6I.27.I6-200ТПВ-I.2 2.I.I.I	
	Сборочный чертеж	42
I.I3I.I-22ПВ. I I026	Панель ПСВ 49.27.I6, ПСВ 6I.27.I6	
I.I3I.I-22ПВ. I I027	Панель ПСВ 49.28.I6-200ТПВ-2.I 3.I.I	43
I.I3I.I-22ПВ. I I026СБ	Панель ПСВ 49.27.I6, ПСВ 6I.27.I6	
	Сборочный чертеж	
I.I3I.I-22ПВ. I I027СБ	Панель ПСВ 49.28.I6-200ТПВ-I.2 3.I.I	
	Сборочный чертеж	44

Инв.№подл. | Подпись и дата | Взам.инв.№

20978-02 4

Обозначение	Наименование	Стр.
I.I3I.I-22ПВ.I I028	Панель ПСВ 6I.28.I6-200ТПВ-2.I 3.I.I	
I.I3I.I-22ПВ.I I029	Панель ПСВ 49.28.I6-200ТПВ-2.I 3.I.I	45
I.I3I.I-22ПВ.I I028СБ	Панель 6I.28.I6-200ТПВ-2.I 3.I.I	
	Сборочный чертеж	
I.I3I.I-22ПВ.I I029СБ	Панель 49.28.I6-200ТПВ-2.I 3.I.I	
	Сборочный чертеж	46
I.I3I.I-22ПВ.I I030	Панель ПСВ 49.28.I6-200ТПВ-2.I 3	
I.I3I.I-22ПВ.I I03I	Панель ПСВ 49.28.I6-200ТПВ-I.2 3	47
I.I3I.I-22ПВ.I I030СБ	Панель ПСВ 49.28.I6-200ТПВ-2.I 3	
	Сборочный чертеж	
I.I3I.I-22ПВ.I I03ICБ	Панель ПСВ 49.28.I6-200ТПВ-I.2 3	
	Сборочный чертеж	48
I.I3I.I-22ПВ.I I00	Каркас пространственный КПI ÷ КП5	49
I.I3I.I-22ПВ.I I0I	Каркас пространственный КП6 ÷ КПI0	50
I.I3I.I-22ПВ.I I00СБ	Каркас пространственный КПI ÷ КП5	
	Сборочный чертеж	
I.I3I.I-22ПВ.I I0ICБ	Каркас пространственный КП6 ÷ КПI0	
	Сборочный чертеж	5I
I.I3I.I-22ПВ.I I02	Каркас пространственный КПII ÷ КПI5	52
I.I3I.I-22ПВ.I I03	Каркас пространственный КПI6, КПI7	53
I.I3I.I-22ПВ.I I02СБ	Каркас пространственный КПII, КП I2,	
	КП I3, КП I4, КП I5	
	Сборочный чертеж	
I.I3I.I-22ПВ.I I03СБ	Каркас пространственный КП I6, КП I7	
	Сборочный чертеж	54
I.I3I.I-22ПВ.I I04	Каркас пространственный КП I8 ÷ КП 2I	55
I.I3I.I-22ПВ.I I05	Каркас пространственный КП22 ÷ КП25	56
I.I3I.I-22ПВ.I I04СБ	Каркас пространственный КП I8, КП I9,	
	КП 20, КП 2I. Сборочный чертеж	
I.I3I.I-22ПВ.I I05СБ	Каркас пространственный КП 22, КП 23,	
	КП 24, КП 25. Сборочный чертеж	57

Обозначение	Наименование	Стр.
I.I3I.I-22ПВ.I I06	Каркас пространственный КП 26, КП 27	58
I.I3I.I-22ПВ.I I07	Каркас пространственный КП 28 ÷ КП 3I	59
I.I3I.I-22ПВ.I I06СБ	Каркас пространственный КП 26, КП 27	
	Сборочный чертеж	
I.I3I.I-22ПВ.I I07СБ	Каркас пространственный КП 28, КП 29,	
	КП 30, КП 3I. Сборочный чертеж	60
I.I3I.I-22ПВ.I I08	Каркас пространственный КП 32 ÷ КП 35	6I
I.I3I.I-22ПВ.I I09	Каркас пространственный КП 36, КП 37	62
I.I3I.I-22ПВ.I I08СБ	Каркас пространственный КП 32, КП 33,	
	КП 34, КП 35. Сборочный чертеж	
I.I3I.I-22ПВ.I I09СБ	Каркас пространственный КП 36, КП 37	
	Сборочный чертеж	63
I.I3I.I-22ПВ.I II0	Каркас пространственный КП 38 ÷ КП 4I	64
I.I3I.I-22ПВ.I III	Каркас пространственный КП 42 ÷ КП 45	65
I.I3I.I-22ПВ.I II0СБ	Каркас пространственный КП 38, КП 39,	
	КП 40, КП 4I Сборочный чертеж	
I.I3I.I-22ПВ.I IIICБ	Каркас пространственный КП 42, КП 43,	
	КП 44, КП 45 Сборочный чертеж	66
I.I3I.I-22ПВ.I II2	Каркас пространственный КП 46, КП 47	67
I.I3I.I-22ПВ.I II3	Каркас пространственный КП 48 ÷ КП 5I	68
I.I3I.I-22ПВ.I II2СБ	Каркас пространственный КП 46, КП 47	
	Сборочный чертеж	
I.I3I.I-22ПВ.I II3СБ	Каркас пространственный КП 48, КП 49,	
	КП 50, КП 5I. Сборочный чертеж	69

Инв.№ подл. | Подпись и дата | Взам.инв.№

Обозначение	Наименование	Стр.
I.I3I.I-22ПВ.I II4	Каркас пространственный КП 52, КП 53	70
I.I3I.I-22ПВ.I II5	Каркас пространственный КП 54, КП 55	7I
I.I3I.I-22ПВ.I II4СБ	Каркас пространственный КП 52, КП 53	
	Сборочный чертеж	
I.I3I.I-22ПВ.I II5СБ	Каркас пространственный КП 54, КП 55	
	Сборочный чертеж	72
I.I3I.I-22ПВ.I II6	Каркас пространственный КП 56, КП 57	73
I.I3I.I-22ПВ.I II7	Каркас пространственный КП 58 + КП 60	74
I.I3I.I-22ПВ.I II6СБ	Каркас пространственный КП 56, КП 57	
	Сборочный чертеж	
I.I3I.I-22ПВ.I II7СБ	Каркас пространственный КП 58, КП 59,	
	КП 60. Сборочный чертеж	75
I.I3I.I-22ПВ.I II8	Каркас пространственный КП 6I, КП 62	76
I.I3I.I-22ПВ.I II9	Каркас пространственный КП 63 + КП 65	77
I.I3I.I-22ПВ.I II8СБ	Каркас пространственный КП 6I, КП 62	
	Сборочный чертеж	
I.I3I.I-22ПВ.I II9СБ	Каркас пространственный КП 63, КП 64,	
	КП 65. Сборочный чертеж	78
I.I3I.I-22ПВ.I I20	Каркас пространственный КП 66, КП 67	79
I.I3I.I-22ПВ.I I2I	Каркас пространственный КП 68 + КП 70	80
I.I3I.I-22ПВ.I I20СБ	Каркас пространственный КП 66, КП 67	
	Сборочный чертеж	
I.I3I.I-22ПВ.I I2IСБ	Каркас пространственный КА 68, КП 69,	
	КП 70.Сборочный чертеж	8I
I.I3I.I-22ПВ.I I22	Каркас пространственный КП 7I, КП 72	82
I.I3I.I-22ПВ.I I23	Каркас пространственный КП 73,КП 74	83
I.I3I.I-22ПВ.I I22СБ	Каркас пространственный КП 7I, КП 72	
	Сборочный чертеж	
I.I3I.I-22ПВ.I I23СБ	Каркас пространственный КП 73, КП74	
	Сборочный чертеж	84
I.I3I.I-22ПВ.I I24	Каркас пространственный КП 75, КП 76.	85

Обозначение	Наименование	Стр.
I.I3I.I-22ПВ.I I25	Каркас пространственный КП 77	86
I.I3I.I-22ПВ.I I24СБ	Каркас пространственный КП 75, КП76	
	Сборочный чертеж	
I.I3I.I-22ПВ.I I25СБ	Каркас пространственный КП 77	
	Сборочный чертеж	87
I.I3I.I-22ПВ.I I26	Каркас пространственный КП 78	
I.I3I.I-22ПВ.I I27	Каркас пространственный КП 79	88
I.I3I.I-22ПВ.I I26СБ	Каркас пространственный КП 78	
	Сборочный чертеж	
I.I3I.I-22ПВ.I I27СБ	Каркас пространственный КП 79	
	Сборочный чертеж	89
I.I3I.I-22ПВ.I I28	Каркас пространственный КП 80	
I.I3I.I-22ПВ.I I29	Каркас пространственный КП 8I	90
I.I3I.I-22ПВ.I I28СБ	Каркас пространственный КП 80	
	Сборочный чертеж	
I.I3I.I-22ПВ.I I29СБ	Каркас пространственный КП 8I	
	Сборочный чертеж	9I
I.I3I.I-22ПВ.I I30	Каркас пространственный КП82	
I.I3I.I-22ПВ.I I3I	Каркас пространственный КП 83	92
I.I3I.I-22ПВ.I I30СБ	Каркас пространственный КП 82	
	Сборочный чертеж	
I.I3I.I-22ПВ.I I3IСБ	Каркас пространственный КП 83	
	Сборочный чертеж	93
I.I3I.I-22ПВ.I ВС	Ведомость расхода стали на элемент, кг	94-98
I.I3I.I-22ПВ.I ВН	Ведомость расхода стали, цемента и инерт-	
	ных материалов на изделия ПСВ	99-III

Взам. инв.№ | Подпись и дата | Инв.№ подл.

20978-02 6

В выпуске I представлены рабочие чертежи несущих панелей внутренних стен толщиной 160 мм из тяжелого бетона для домов с шагом поперечных несущих стен 3,0 ; 3,6 м.

Настоящим выпуском надо пользоваться совместно с выпусками 0 и 2 данной серии.

В выпуске 0 приведены опалубочные и и арматурные узлы панелей, область применения и основные положения, принятые при разработке панелей серии, сведения по конструкции панелей, применяемым материалам и допускам, указания по складированию, транспортированию и монтажу панелей.

В выпуске 2 приведены арматурные изделия / каркасы и закладные изделия/ и указания по их изготовлению и маркировке.

Арматура каркасов принята из стали классов: A-III, поГОСТ 5781-82; Вр-I по ГОСТ 6727-80; анкерные выпуски из стали класса A-I по ГОСТ 5781-82.

Петли строповочные следует выполнять только из горячекатанной стали класса A-I марок В Ст.3 кп2 по ГОСТ 380-71*.

На сборочных чертежах панелей привязки пространственных каркасов проставлены по осям рабочих чертежей.

Согласно СНИП II-2-80 "Противопожарные нормы проектирования зданий и сооружений" панели относятся к группе несгораемых с пределом огнестойкости 2 часа.

При использовании альбома рабочих чертежей панелей в проектах жилых зданий следует указать местоположение каналов распаячных коробок, розеток и выключателей.

Допускается:

изменять в отдельных случаях положение дверных проемов в плане.

применять дверные блоки, не предусмотренные в рабочих чертежах каталога, если это оправдано архитектурными или иными соображениями / при этом необходимым условием является проверка расчетом перемычек и диаметра строповочных петель /. Применение индустриальных столярных изделий должно быть согласовано с утверждающей инстанцией при рассмотрении технического проекта.

скорректировать армирование перемычек в случае увеличения расчетных нагрузок по сравнению с приведенными в номенклатуре изделий альбома.

Изменения и дополнения к рабочим чертежам панелей приводятся в пояснительной записке к проекту здания и, в случае необходимости, на специальных схематических чертежах панелей с приложением измененных спецификаций арматурных изделий и выборок стали.

Привязки пространственных каркасов к опалубке даны по осям рабочих стержней.

				1.131.1-22ПВ.1 ООТО	
Нач.АПМ	Боробик		XI.84		
Н.контр.	Шаповал		XI.84	Техническое описание.	Стадия: Р; Лист: ; Листов: 1
Гл.инж.пр.	Лобинова		V.84		
Провер.	Миллер		IX.84		
Разраб.	Соколова		III.84		ГОСГРАЖДАНСТРОЙ КиевЗНИИЭП

Взам. инв. № | Подпись и дата | Инв. № подл.

Копировал 20978-02 7 Формат А3

ФОРМАТ	ЗОНА	ПОЗ.	ОБОЗНАЧЕНИЕ	НАИМЕНОВАНИЕ	КОЛ.	ПРИМЕЧАНИЕ
				ДОКУМЕНТАЦИЯ		
А4			1.131.1-22ПВ.1 СБ	СБОРОЧНЫЙ ЧЕРТЕЖ		
А3			1.131.1-22ПВ.0 Д1	УЗЛЫ ОПАЛУБОЧНЫЕ		
А3			1.131.1-22ПВ.1 ВС	ВЕДОМОСТЬ РАСХОДА СТАЛИ НА ЭЛЕМЕНТ		
А3			1.131.1-22ПВ.1 ВМ	ВЕДОМОСТЬ РАСХОДА МАТЕРИАЛОВ		
А3			1.131.1-22ПВ.0 ТО	ТЕХНИЧЕСКОЕ ОПИСАНИЕ		
			ПЕРЕМЕННЫЕ ДАННЫЕ	ДЛЯ ИСПОЛНЕНИЙ:		
				1.131.1-22ПВ.1 1000 ПСВ30.27.16-200ТПВ-2.2	1	
				СБОРОЧНЫЕ ЕДИНИЦЫ		
А4		1	1.131.1-22ПВ.1 100	КАРКАС ПРОСТРАНСТВ. КП1	1	
				МАТЕРИАЛЫ		
				БЕТОН ТЯЖЕЛЫЙ М200		1.24М3
				1.131.1-22ПВ.1 1000-01 ПСВ36.27.16-200ТПВ-2.2	1	
				СБОРОЧНЫЕ ЕДИНИЦЫ		
А4		1	1.131.1-22ПВ.1 100-01	КАРКАС ПРОСТРАНСТВ. КП2	1	
				МАТЕРИАЛЫ		
				БЕТОН ТЯЖЕЛЫЙ М200		1.49М3
				1.131.1-22ПВ.1 1000-02 ПСВ60.27.16-200ТПВ-2.2	1	
				СБОРОЧНЫЕ ЕДИНИЦЫ		
А4		1	1.131.1-22ПВ.1 100-02	КАРКАС ПРОСТРАНСТВ. КП3	1	
				МАТЕРИАЛЫ		
				БЕТОН ТЯЖЕЛЫЙ М200		2.50М3
				1.131.1-22ПВ.1 1000-03 ПСВ66.27.16-200ТПВ-2.2	1	
				СБОРОЧНЫЕ ЕДИНИЦЫ		
А4		1	1.131.1-22ПВ.1 100-03	КАРКАС ПРОСТРАНСТВ. КП4	1	
				МАТЕРИАЛЫ		
				БЕТОН ТЯЖЕЛЫЙ М200		2.76М3
				1.131.1-22ПВ.1 1000-04 ПСВ72.27.16-200ТПВ-2.2	1	
				СБОРОЧНЫЕ ЕДИНИЦЫ		
А4		1	1.131.1-22ПВ.1 100-04	КАРКАС ПРОСТРАНСТВ. КП5	1	
				МАТЕРИАЛЫ		
				БЕТОН ТЯЖЕЛЫЙ М200		3.01М3

ЭПВЦ КиевЗНИИЭП — ОПЕРАТОР ТЛП КОРТ

ВЗАМ.ИНВ.№ | ПОДПИСЬ И ДАТА | ИНВ.№ ПОДЛ.

1.131.1-22ПВ.1 1000

НАЧ.ОТД.	Боровик		XI.84
Н.КОНТР.	Шаповал		XI.84
ГЛ.СПЕЦ.	Лабинова		V.84
ПРОВЕРИЛ	Миллер		IV.84
РАЗРАБ.	Охримец		III.84

Панель ПСВ 30.27.16, ПСВ 36.27.16, ПСВ 60.27.16, ПСВ 66.27.16, ПСВ 72.27.16

СТАДИЯ	ЛИСТ	ЛИСТОВ
Р	1	2

ГОСГРАЖДАНСТРОЙ КиевЗНИИЭП

ФОРМАТ А4

ЭПВЦ КиевЗНИИЭП — ОПЕРАТОР ТЛП КОРТ

ВЗАМ.ИНВ.№ | ПОДПИСЬ И ДАТА | ИНВ №ПОДЛ.

1.131.1-22ПВ.1 1000

ЛИСТ 2

20978-02 8

ФОРМАТ А4

ФОРМАТ	ЗОНА	ПОЗ.	ОБОЗНАЧЕНИЕ	НАИМЕНОВАНИЕ	КОЛ.	ПРИМЕЧАНИЕ
				ДОКУМЕНТАЦИЯ		
А4			1.131.1-22ПВ.1 0001СБ	СБОРОЧНЫЙ ЧЕРТЕЖ		
А3			1.131.1-22ПВ.0 Д1	УЗЛЫ ОПАЛУБОЧНЫЕ		
А3			1.131.1-22ПВ.1 ВС	ВЕДОМОСТЬ РАСХОДА СТАЛИ НА ЭЛЕМЕНТ		
А3			1.131.1-22ПВ.1 ВМ	ВЕДОМОСТЬ РАСХОДА МАТЕРИАЛОВ		
А3			1.131.1-22ПВ.0 ТО	ТЕХНИЧЕСКОЕ ОПИСАНИЕ		
			ПЕРЕМЕННЫЕ ДАННЫЕ	ДЛЯ ИСПОЛНЕНИЙ:		
				1.131.1-22ПВ.1 1001 ПСВ29.27.16-200ТПВ-2.2-1		
				СБОРОЧНЫЕ ЕДИНИЦЫ		
А4	1		1.131.1-22ПВ.1 101	КАРКАС ПРОСТРАНСТВ. КП6	1	
				МАТЕРИАЛЫ		
				БЕТОН ТЯЖЕЛЫЙ М200		1.21М3
				1.131.1-22ПВ.1 1001-01 ПСВ35.27.16-200ТПВ-2.2-1		
				СБОРОЧНЫЕ ЕДИНИЦЫ		
А4	1		1.131.1-22ПВ.1 101-01	КАРКАС ПРОСТРАНСТВ. КП7	1	
				МАТЕРИАЛЫ		
				БЕТОН ТЯЖЕЛЫЙ М200		1.46М3
				1.131.1-22ПВ.1 1001-02 ПСВ59.27.16-200ТПВ-2.2-1		
				СБОРОЧНЫЕ ЕДИНИЦЫ		
А4	1		1.131.1-22ПВ.1 101-02	КАРКАС ПРОСТРАНСТВ. КП8	1	
				МАТЕРИАЛЫ		
				БЕТОН ТЯЖЕЛЫЙ М200		2.48М3
				1.131.1-22ПВ.1 1001-03 ПСВ65.27.16-200ТПВ-2.2-1		
				СБОРОЧНЫЕ ЕДИНИЦЫ		
А4	1		1.131.1-22ПВ 1 101-03	КАРКАС ПРОСТРАНСТВ. КП9	1	
				МАТЕРИАЛЫ		
				БЕТОН ТЯЖЕЛЫЙ М200		2.74М3
				1.131.1-22ПВ.1 1001-04 ПСВ71.27.16-200ТПВ-2.2-1		
				СБОРОЧНЫЕ ЕДИНИЦЫ		
А4	1		1.131.1-22ПВ 1 101-04	КАРКАС ПРОСТРАНСТВ. КП10	1	
				МАТЕРИАЛЫ		
				БЕТН ТЯЖЕЛЫЙ М200		2.99М3

ЭПВЦ КиевЗНИИЭП | ОПЕРАТОР ТПП КОРТ

ИНВ.№ ПОДЛ. | ПОДПИСЬ И ДАТА | ВЗАМ.ИНВ.№

НАЧ.ОТД.	Боровик		XI.84
Н.КОНТР.	Шаповал		XI.84
ГЛ.СПЕЦ.	Лабинова		V.84
ПРОВЕРИЛ	Миллер		IV.84
РАЗРАБ.	Охримец		III.84

1.131.1-22ПВ.1 1001

Панель ПСВ 29.27.16, ПСВ 35.27.16, ПСВ 59.27.16, ПСВ 65.27.16, ПСВ 71.27.16

СТАДИЯ	ЛИСТ	ЛИСТОВ
Р	1	2

ГОСГРАЖДАНСТРОЙ КиевЗНИИЭП

ФОРМАТ А4

1.131.1-22ПВ.1 1001

ЛИСТ 2

ФОРМАТ А4

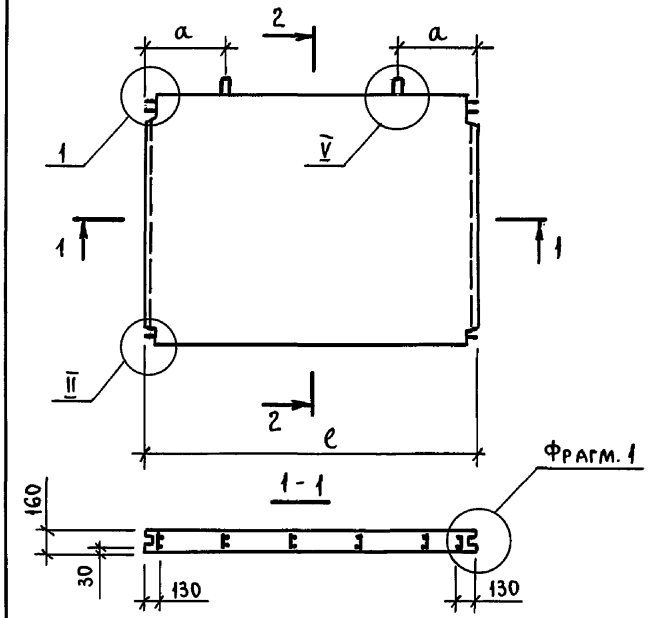

Обозначение	Марка	e, мм	a, мм	Масса, кг
1.131.1-22 ПВ.1 1000	ПСВ 30.27.16-200 ТПВ-2.2 1	2920	730	3100
- 01	ПСВ 36.27.16-200 ТПВ-2.2 1	3520	880	3725
- 02	ПСВ 60.27.16-200 ТПВ-2.2 1	5920	1480	6250
- 03	ПСВ 66.27.16-200 ТПВ-2.2 1	6520	1630	6900
- 04	ПСВ 72.27.16-200 ТПВ-2.2 1	7120	1780	7525

Инв.№ подл. | Подпись и дата | Взам.инв.№

Нач.АПМ	Боровик	Подп.
Н.контр.	Шаповал	"
ГИП	Лабинова	"
Пров.	Миллер	"
Разраб.	Верменич	"

1.131.1-22 ПВ.1 1000 СБ

Панель ПСВ 30.27.16, ПСВ 36.27.16, ПСВ 60.27.16, ПСВ 66.27.16, ПСВ 72.27.16. Сборочный чертеж.

Стадия	Масса	Масштаб
Р	см. табл.	1:50
Лист	Листов 1	

Госгражданстрой Киев ЗНИИЭП

Пров. Коп.

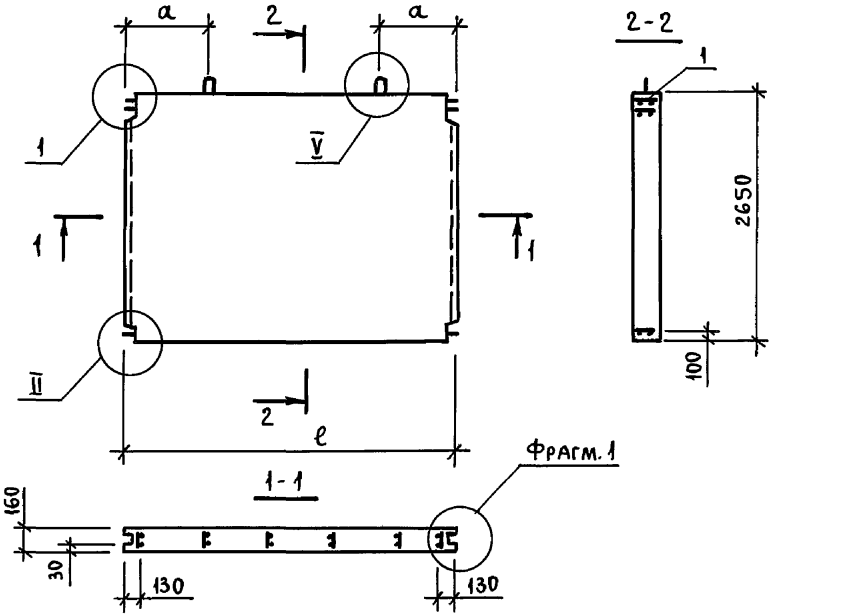

Обозначение	Марка	e, мм	a, мм	Масса, кг
1.131.1-22 ПВ.1 1001	ПСВ 29.27.16-200 ТПВ-2.2.1	2860	720	3025
- 01	ПСВ 35.27.16-200 ТПВ-2.2 1	3460	870	3650
- 02	ПСВ 59.27.16-200 ТПВ-2.2 1	5860	1470	6200
- 03	ПСВ 65.27.16-200 ТПВ-2.2 1	6460	1620	6850
- 04	ПСВ 71.27.16-200 ТПВ-2.2 1	7060	1770	7475

Нач.АПМ	Боровик	Подп.
Н.контр.	Шаповал	"
ГИП	Лабинова	"
Пров.	Миллер	"
Разраб.	Верменич	"

1.131.1-22 ПВ.1 1001 СБ

Панель ПСВ 29.27.16, ПСВ 35.27.16, ПСВ 59.27.16, ПСВ 65.27.16, ПСВ 71.27.16. Сборочный чертеж.

Стадия	Масса	Масштаб
Р	см. табл.	1:50
Лист	Листов 1	

Госгражданстрой Киев ЗНИИЭП

ФОРМАТ	ЗОНА	ПОЗ.	ОБОЗНАЧЕНИЕ	НАИМЕНОВАНИЕ	КОЛ.	ПРИМЕЧАНИЕ
				ДОКУМЕНТАЦИЯ		
А4			1.131.1-22ПВ.1 0002СБ	СБОРОЧНЫЙ ЧЕРТЕЖ		
А3			1.131.1-22ПВ.0 Д1	УЗЛЫ ОПАЛУБОЧНЫЕ		
А3			1.131.1-22ПВ.1 ВС	ВЕДОМОСТЬ РАСХОДА СТАЛИ НА ЭЛЕМЕНТ		
А3			1.131.1-22ПВ.1 ВМ	ВЕДОМОСТЬ РАСХОДА МАТЕРИАЛОВ		
А3			1.131.1-22ПВ.0 ТО	ТЕХНИЧЕСКОЕ ОПИСАНИЕ		
			ПЕРЕМЕННЫЕ ДАННЫЕ	ДЛЯ ИСПОЛНЕНИЙ:		
				1.131.1-22ПВ.1 1002 ПСВ29.27.16-200ТПВ-1.2	1	
				СБОРОЧНЫЕ ЕДИНИЦЫ		
А4	1		1.131.1-22ПВ.1 102	КАРКАС ПРОСТРАНСТВ. КП11	1	
				МАТЕРИАЛЫ		
				БЕТОН ТЯЖЕЛЫЙ М200		1.23М3
				1.131.1-22ПВ.1 1002-01 ПСВ35.27.16-200ТПВ-1.2	1	
				СБОРОЧНЫЕ ЕДИНИЦЫ		
А4	1		1.131.1-22ПВ.1 102-01	КАРКАС ПРОСТРАНСТВ. КП12	1	
				МАТЕРИАЛЫ		
				БЕТОН ТЯЖЕЛЫЙ М200		1.48М3
				1.131.1-22ПВ.1 1002-02 ПСВ59.27.16-200ТПВ-1.2	1	
				СБОРОЧНЫЕ ЕДИНИЦЫ		
А4	1		1.131.1-22ПВ.1 102-02	КАРКАС ПРОСТРАНСТВ. КП13	1	
				МАТЕРИАЛЫ		
				БЕТОН ТЯЖЕЛЫЙ М200		2.49М3
				1.131.1-22ПВ.1 1002-03 ПСВ65.27.16-200ТПВ-1.2	1	
				СБОРОЧНЫЕ ЕДИНИЦЫ		
А4	1		1.131.1-22ПВ.1 102-03	КАРКАС ПРОСТРАНСТВ. КП14	1	
				МАТЕРИАЛЫ		
				БЕТОН ТЯЖЕЛЫЙ М200		2.75М3
				1.131.1-22ПВ.1 1002-04 ПСВ71.27.16 - 200ТПВ-1.2	1	
				СБОРОЧНЫЕ ЕДИНИЦЫ		
А4	1		1.131.1-22ПВ.1 102-04	КАРКАС ПРОСТРАНСТВ. КП15	1	
				МАТЕРИАЛЫ		
				БЕТОН ТЯЖЕЛЫЙ М200		3.00М3

ОПЕРАТОР ТЛП КОРТ

ЭПВЦ КиевЗНИИЭП

ВЗАМ.ИНВ.№

ПОДПИСЬ И ДАТА

ИНВ.№ ПОДЛ.

1.131.1-22ПВ.1 1002

НАЧ.ОТД.	Боровик		XI.84
Н.КОНТР.	Шаповал		XI.84
ГЛ.СПЕЦ.	Ладинова		V.84
ПРОВЕРИЛ	Миллер		II.84
РАЗРАБ.	Охримец		I.84

Панель ПСВ 29.27.16, ПСВ 35.27.16, ПСВ 59.27.16, ПСВ 65.27.16, ПСВ 71.27.16

СТАДИЯ	ЛИСТ	ЛИСТОВ
Р	1	2

ГОСГРАЖДАНСТРОЙ КиевЗНИИЭП

ФОРМАТ А4

ОПЕРАТОР ТЛП КОРТ

ЭПВЦ КиевЗНИИЭП

ВЗАМ.ИНВ.№

ПОДПИСЬ И ДАТА

ИНВ.№ ПОДЛ.

1.131.1-22ПВ.1 1002

ЛИСТ 2

20978-02 11

ФОРМАТ А4

ФОРМАТ	ЗОНА	ПОЗ.	ОБОЗНАЧЕНИЕ	НАИМЕНОВАНИЕ	КОЛ.	ПРИМЕЧАНИЕ
				ДОКУМЕНТАЦИЯ		
А4			1.131.1-22ПВ.1 0003СВ	СБОРОЧНЫЙ ЧЕРТЕЖ		
А3			1.131.1-22ПВ.0 Д1	УЗЛЫ ОПАЛУБОЧНЫЕ		
А3			1.131.1-22ПВ.1 ВС	ВЕДОМОСТЬ РАСХОДА СТАЛИ НА ЭЛЕМЕНТ		
А3			1.131.1-22ПВ.1 ВМ	ВЕДОМОСТЬ РАСХОДА МАТЕРИАЛОВ		
А3			1.131.1-22ПВ.0 ТО	ТЕХНИЧЕСКОЕ ОПИСАНИЕ		
			ПЕРЕМЕННЫЕ ДАННЫЕ	ДЛЯ ИСПОЛНЕНИЙ:		
				1.131.1-22ПВ.1 1003 ПСВ49.27.16-200ТПВ-1.2	1	
				СБОРОЧНЫЕ ЕДИНИЦЫ		
А4		1	1.131.1-22ПВ.1 103	КАРКАС ПРОСТРАНСТВ. КП16	1	
				МАТЕРИАЛЫ		
				БЕТОН ТЯЖЕЛЫЙ М200		2.09М3
				1.131.1-22ПВ.1 1003-01 ПСВ61.27.16-200ТПВ-1.2	1	
				СБОРОЧНЫЕ ЕДИНИЦЫ		
А4		1	1.131.1-22ПВ.1 103-01	КАРКАС ПРОСТРАНСТВ. КП17	1	
				МАТЕРИАЛЫ		
				БЕТОН ТЯЖЕЛЫЙ М200		2.60М3

ЭПВЦ КиевЗНИИЭП | ОПЕРАТОР ТЛП КОРТ | ВЗАМ.ИНВ.№ | ПОДПИСЬ И ДАТА | ИНВ.№ ПОДЛ.

1.131.1-22ПВ.1-1003

НАЧ.ОТД.	Боровик		XI.84
Н.КОНТР.	Шаповал		XI.84
ГЛ.СПЕЦ.	Лабинова		V.84
ПРОВЕРИЛ	Миллер		IV.84
РАЗРАБ.	Охримец		III.84

Панель

ПСВ 49.27.16, ПСВ 61.27.16

СТАДИЯ	ЛИСТ	ЛИСТОВ
Р		1

ГОСГРАЖДАНСТРОЙ КиевЗНИИЭП

ФОРМАТ А4

ЭПВЦ КиевЗНИИЭП | ОПЕРАТОР ТЛП КОРТ | ВЗАМ.ИНВ.№ | ПОДПИСЬ И ДАТА | ИНВ №ПОДЛ.

ФОРМАТ	ЗОНА	ПОЗ.	ОБОЗНАЧЕНИЕ	НАИМЕНОВАНИЕ	КОЛ	ПРИМЕЧАНИЕ

ЛИСТ

ФОРМАТ А4

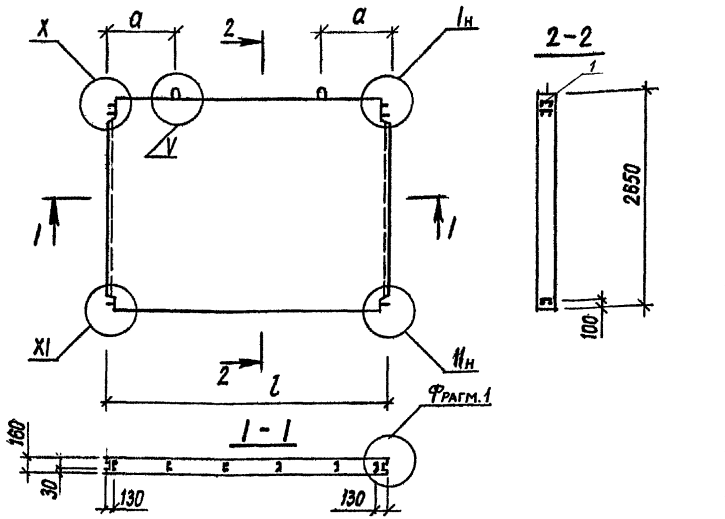

Обозначение	Марка	l, мм	a, мм	Масса, кг
1.131.1-22 ПВ.1 1002	ПСВ 29.27.16-200 ТПВ-1.2-1	2890	720	3075
-01	ПСВ 35.27.16-200 ТПВ-1.2-1	3490	870	3700
-02	ПСВ 59.27.16-200 ТПВ-1.2-1	5890	1470	6225
-03	ПСВ 65.27.16-200 ТПВ-1.2-1	6490	1620	6875
-04	ПСВ 71.27.16-200 ТПВ-1.2-1	7090	1770	7500

Взам.инв.№ | Подпись и дата | Инв.№подл.

Нач.АПМ	Боровик		XI.84
Н.контроль	Шаповал		XI.84
Гл.инж.пр.	Лабинова		V.84
Провер.	Миллер		II.84
Разраб.	Вермеич		I.84

1.131.1-22 ПВ.1 1002 СБ

Панель ПСВ 29.27.16, ПСВ 35.27.16, ПСВ 59.27.16, ПСВ 65.27.16, ПСВ 71.27.16 Сборочный чертеж.

Стадия	Масса	Масштаб
Р	см. табл.	1:50

Лист | Листов 1

ГОСГРАЖДАНСТРОЙ КиевЗНИИЭП

Копировал | Формат А4

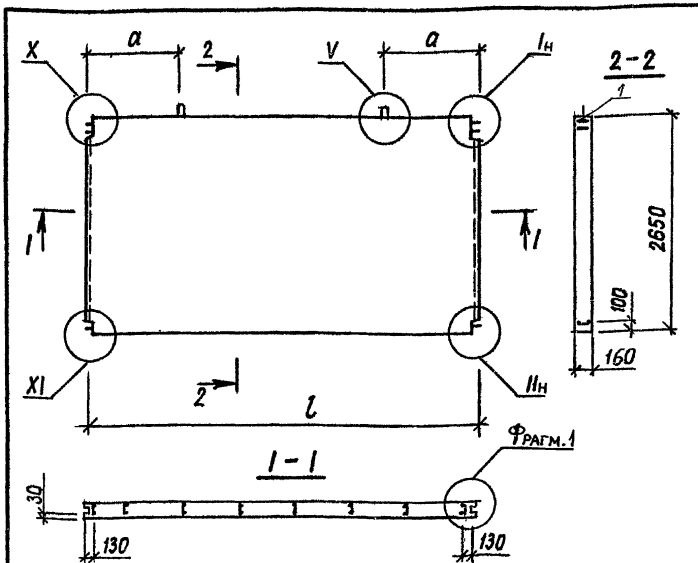

Обозначение	Марка	l, мм	a, мм	Масса, кг
1.131.1-22 ПВ.1 1003	ПСВ 49.27.16-200 ТПВ-1.2-1	4930	1200	5225
-01	ПСВ 61.27.16-200 ТПВ-1.2-1	6130	1500	6500

Взам.инв.№ | Подпись и дата | Инв.№подл.

Нач.АПМ	Боровик		XI.84
Н.контроль	Шаповал		XI.84
Гл.инж.пр.	Лабинова		V.84
Провер.	Миллер		II.84
Разраб.	Вермеич		I.84

1.131.1-22 ПВ.1 1003 СБ

Панель ПСВ 49.27.16, ПСВ 61.27.16 Сборочный чертеж.

Стадия	Масса	Масштаб
Р	см. табл.	1:50

Лист | Листов 1.

ГОСГРАЖДАНСТРОЙ КиевЗНИИЭП

20978-02 13

Копировал | Формат А4

ФОРМАТ	ЗОНА	ПОЗ.	ОБОЗНАЧЕНИЕ	НАИМЕНОВАНИЕ	КОЛ.	ПРИМЕЧАНИЕ
				ДОКУМЕНТАЦИЯ		
А4			1.131.1-22ПВ.1 0004СБ	СБОРОЧНЫЙ ЧЕРТЕЖ		
А3			1.131.1-22ПВ.0 Д1	УЗЛЫ ОПАЛУБОЧНЫЕ		
А3			1.131.1-22ПВ.1 ВС	ВЕДОМОСТЬ РАСХОДА СТАЛИ НА ЭЛЕМЕНТ		
А3			1.131.1-22ПВ.1 ВМ	ВЕДОМОСТЬ РАСХОДА МАТЕРИАЛОВ		
А3			1.131.1-22ПВ.0 ТО	ТЕХНИЧЕСКОЕ ОПИСАНИЕ		
				ДЕТАЛИ		
ВЧ		3	50.100.120.100	ПРОВ ДЕР. АНТИСЕПТИР. 50Х100L=100	4	
				МАТЕРИАЛЫ		
				ПИЛОМАТЕРИАЛ ГОСТ 8486-66		0.002 М3
				ПЕРЕМЕННЫЕ ДАННЫЕ	ДЛЯ ИСПОЛНЕНИЙ:	
				1.131.1-22ПВ.1 1004 ПСВ29.27.16-200ТПВ-2.2	2.1.1	
				СБОРОЧНЫЕ ЕДИНИЦЫ		
А4		1	1.131.1-22ПВ.1 104	КАРКАС ПРОСТРАНСТВ. КП18	1	
				МАТЕРИАЛЫ		
				БЕТОН ТЯЖЕЛЫЙ М200		0.91 М3
				1.131.1-22ПВ.1 1004-01 ПСВ30.27.16-200ТПВ-2.2	2.1.1	
				СБОРОЧНЫЕ ЕДИНИЦЫ		
А4		1	1.131.1-22ПВ.1 104-01	КАРКАС ПРОСТРАНСТВ. КП19	1	
				МАТЕРИАЛЫ		
				БЕТОН ТЯЖЕЛЫЙ М200		0.93 М3

ЭПВЦ КиевЗНИИЭП | ОПЕРАТОР ТЛП КОРТ | ВЗАМ.ИНВ.№ | ПОДПИСЬ И ДАТА | ИНВ.№ ПОДЛ.

НАЧ.ОТД.	Боровик		XI.84
Н.КОНТР.	Шаповал		XI.84
ГЛ.СПЕЦ.	Лабинова		V.84
ПРОВЕРИЛ	Миллер		IV.84
РАЗРАБ.	Охримец		III.84

1.131.1-22ПВ.1 1004

Панель ПСВ 29.27.16, ПСВ 30.27.16, ПСВ 35.27.16, ПСВ 36.27.16

СТАДИЯ	ЛИСТ	ЛИСТОВ
Р	1	2

ГОСГРАЖДАНСТРОЙ КиевЗНИИЭП

ФОРМАТ А4

ФОРМАТ	ЗОНА	ПОЗ.	ОБОЗНАЧЕНИЕ	НАИМЕНОВАНИЕ	КОЛ	ПРИМЕЧАНИЕ
				1.131.1-22ПВ.1 1004-02 ПСВ35.27.16-200ТПВ-2.2	2.1.1	
				СБОРОЧНЫЕ ЕДИНИЦЫ		
А4		1	1.131.1-22ПВ.1 104-02	КАРКАС ПРОСТРАНСТВ. КП20	1	
				МАТЕРИАЛЫ		
				БЕТОН ТЯЖЕЛЫЙ М200		1.16 М3
				1.131.1-22ПВ.1 1004-03 ПСВ36.27.16-200ТПВ-2.2	2.1.1	
				СБОРОЧНЫЕ ЕДИНИЦЫ		
А4		1	1.131.1-22ПВ.1 104-03	КАРКАС ПРОСТРАНСТВ. КП21	1	
				МАТЕРИАЛЫ		
				БЕТОН ТЯЖЕЛЫЙ М200		1.18 М3

ЭПВЦ КиевЗНИИЭП | ОПЕРАТОР ТЛП КОРТ | ВЗАМ.ИНВ.№ | ПОДПИСЬ И ДАТА | ИНВ.№ ПОДЛ.

1.131.1-22ПВ.1 1004

ЛИСТ 2

ФОРМАТ А4

Формат	Зона	Поз.	Обозначение	Наименование	Кол.	Примечание
				Документация		
А4			1. 131. 1-22ПВ.1 0005СБ	Сборочный чертеж		
А3			1. 131. 1-22 ПВ. 0 Д1	Узлы опалубочные		
А3			1. 131. 1-22 ПВ.1 ВС	Ведомость расхода стали на элемент		
А3			1. 131. 1-22ПВ.1 ВМ	Ведомость расхода материалов		
А3			1. 131. 1-22ПВ.0 ТО	Техническое описание		
				Детали		
Б4		3	50. 100. 120. 100	Проб дер. антисептир. 50×100 L =100	4	
				Материалы		
				Пиломатериал ГОСТ 8486-66		0.002М3
			Переменные данные	для исполнений:		
				1. 131. 1-22ПВ.1 1005 ПСВ59.27.16-200ТПВ-2.2 2.1.1		
				Сборочные единицы		
А4		1	1. 131. 1-22ПВ.1 105	Каркас пространств. КП22	1	
				Материалы		
				Бетон тяжелый М200		2.18М3
				1. 131. 1-22ПВ.1 1005-01 ПСВ 60.27.16-200ТПВ-2.2 2.1.1		
				Сборочные единицы		
А4		1	1. 131. 1-22ПВ.1 105-01	Каркас пространств. КП23	1	
				Материалы		
				Бетон тяжелый М200		2.20М3

1. 131. 1-22ПВ.1 1005

Нач.отд.	Боровик	Панель ПСВ 59.27.16, ПСВ60.27.16, ПСВ 65.27.16, ПСВ66.27.16	Стадия: Р; Лист: 1; Листов: 2
Н.контр.	Шаповал		ГОСГРАЖДАНСТРОЙ Киев ЗНИИЭП
Гл.спец.	Лабинова		
Проверил	Миллер		
Разраб.	Охримец		

Оператор ТЛП КОРТ

ЭПВЦ Киев ЗНИИЭП

Взам. инв. №

Подпись и дата

Инв. № подл.

Пров. Осекунов 22.10.86г

Коп. Кожухова

Формат	Зона	Поз.	Обозначение	Наименование	Кол.	Примечание
				1.131. 1-22ПВ.1-1005-02 ПСВ65.27.16-200ТПВ-2.2-2.1.1.		
				Сборочные единицы		
А4		1	1.131. 1-22ПВ.1 105-02	Каркас пространств. КП24	1	
				Материалы		
				Бетон тяжелый М200		2.44М3
				1. 131. 1-22ПВ.1 1005-03 ПСВ66.27.16-200ТПВ-2.2-2.1.1		
				Сборочные единицы		
А4		1	1. 131. 1-22ПВ.1 105-03	Каркас пространств. КП25	1	
				Материалы		
				Бетон тяжелый М200		2.46М3

1. 131. 1-22ПВ.1 1005

Лист 2

20978-02 15

Оператор ТЛП КОРТ

ЭПВЦ Киев ЗНИИЭП

Взам. инв. №

Подпись и дата

Инв. № подл.

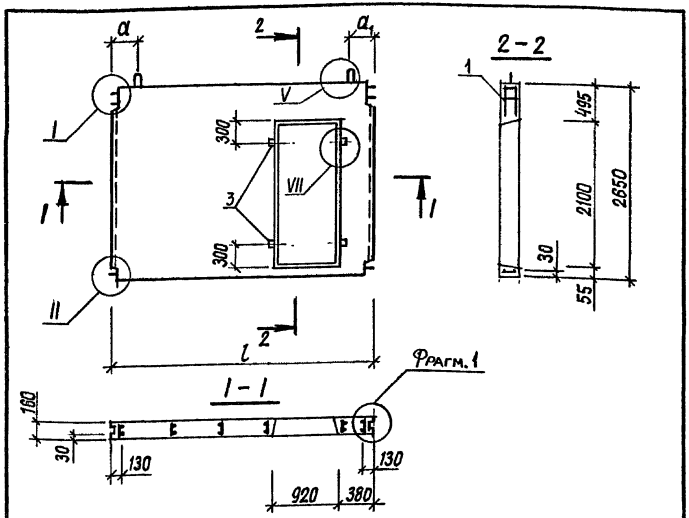

Обозначение	Марка	l, мм	a, мм	a1, мм	Масса, кг
1.131.1-22 ПВ.1 1004	ПСВ 29.27.16-200 ТПВ-2.2 2.1.1	2860	330	230	2275
-01	ПСВ 30.27.16-200 ТПВ-2.2 2.1.1	2920	390	230	2325
-02	ПСВ 35.27.16-200 ТПВ-2.2 2.1.1	3460	270	290	2900
-03	ПСВ 36.27.16-200 ТПВ-2.2 2.1.1	3520	330	290	2900

Взам.инв.№ | Подпись и дата | Инв.№подл.

Нач.АПМ	Боровик		XI.84
Н.контроль	Шаповал		XI.84
Гл.инж.пр.	Лабинова		V.84
Провер.	Миллер		II.84
Разраб.	Верменич		I.84

1.131.1-22 ПВ.1 1004 СБ

Панель ПСВ 29.27.16, ПСВ 30.27.16, ПСВ 35.27.16, ПСВ 36.27.16. Сборочный чертеж.

Стадия	Масса	Масштаб
Р	см. табл.	1:50
Лист	Листов 1	

ГОСГРАЖДАНСТРОЙ КиевЗНИИЭП

Копировал Формат А4

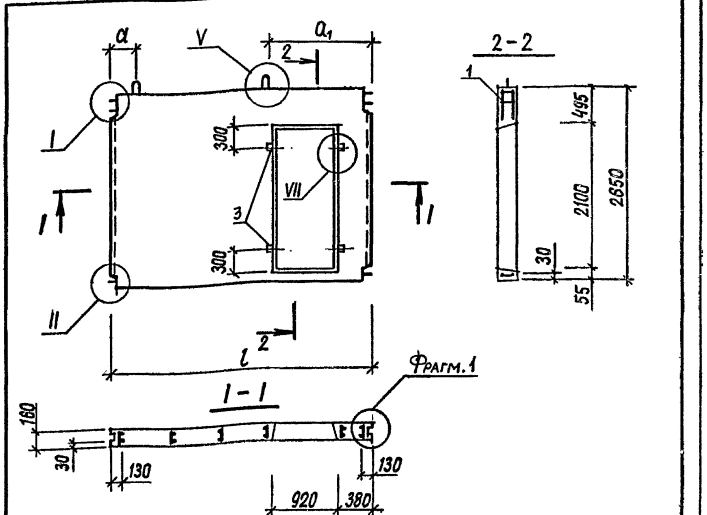

Обозначения	Марка	l, мм	a, мм	a1, мм	Масса, кг
1.131.1-22 ПВ.1 1005	ПСВ 59.27.16-200 ТПВ-2.2 2.1.1	5860	1050	1710	5450
-01	ПСВ 60.27.16-200 ТПВ-2.2 2.1.1	5920	1110	1710	5500
-02	ПСВ 65.27.16-200 ТПВ-2.2 2.1.1	6460	1200	1860	6100
-03	ПСВ 66.27.16-200 ТПВ-2.2 2.1.1	6520	1260	1860	6150

Взам.инв.№ | Подпись и дата | Инв.№подл.

Нач.АПМ	Боровик		XI.84
Н.контроль	Шаповал		XI.84
Гл.инж.пр.	Лабинова		V.84
Провер.	Миллер		II.84
Разраб.	Верменич		I.84

1.131.1-22 ПВ.1 1005 СБ

Панель ПСВ 59.27.16, ПСВ 60.27.16, ПСВ 65.27.16, ПСВ 66.27.16. Сборочный чертеж.

Стадия	Масса	Масштаб
Р	см. табл.	1:50
Лист	Листов 1	

ГОСГРАЖДАНСТРОЙ КиевЗНИИЭП

20978-02 16

Копировал Формат А4

ФОРМАТ	ЗОНА	ПОЗ.	ОБОЗНАЧЕНИЕ	НАИМЕНОВАНИЕ	КОЛ.	ПРИМЕЧАНИЕ
				ДОКУМЕНТАЦИЯ		
А4			1.131.1-22ПВ.1 0006СВ	СБОРОЧНЫЙ ЧЕРТЕЖ		
А3			1.131.1-22ПВ.0 Д1	УЗЛЫ ОПАЛУБОЧНЫЕ		
А3			1.131.1-22ПВ.1 ВС	ВЕДОМОСТЬ РАСХОДА СТАЛИ НА ЭЛЕМЕНТ		
А3			1.131.1-22ПВ.1 ВМ	ВЕДОМОСТЬ РАСХОДА МАТЕРИАЛОВ		
А3			1.131.1-22ПВ.0 ТО	ТЕХНИЧЕСКОЕ ОПИСАНИЕ		
				ДЕТАЛИ		
ВЧ		3	50.100.120.100	ПРОВ ДЕР. АНТИСЕПТИР. 50Х100L=100	4	
				МАТЕРИАЛЫ		
				ПИЛОМАТЕРИАЛ ГОСТ 8486-66		0.002 М3
			ПЕРЕМЕННЫЕ ДАННЫЕ	ДЛЯ ИСПОЛНЕНИЙ:		
				1.131.1-22ПВ.1 1006 ПСВ70.27.16-200ТПВ-2.2	2.1.1	
				СБОРОЧНЫЕ ЕДИНИЦЫ		
А4		1	1.131.1-22ПВ.1 106	КАРКАС ПРОСТРАНСТВ. КП26	1	
				МАТЕРИАЛЫ		
				БЕТОН ТЯЖЕЛЫЙ М200		2.69 М3
				1.131.1-22ПВ.1 1006-01 ПСВ71.27.16-200ТПВ-2.2	2.1.1	
				СБОРОЧНЫЕ ЕДИНИЦЫ		
А4		1	1.131.1-22ПВ.1 106-01	КАРКАС ПРОСТРАНСТВ. КП27	1	
				МАТЕРИАЛЫ		
				БЕТОН ТЯЖЕЛЫЙ М200		2.71 М3

ЭПВЦ КиевЗНИИЭП | ОПЕРАТОР ТЛП КОРТ

ВЗАМ.ИНВ.№ | ПОДПИСЬ И ДАТА | ИНВ.№ ПОДЛ

1.131.1-22ПВ.1 1006

НАЧ.ОТД.	Боровик		XI.84
Н.КОНТР.	Шаповал		XI.84
ГЛ.СПЕЦ.	Лабинова		V.84
ПРОВЕРИЛ	Миллер		IV.84
РАЗРАБ.	Охримец		III.84

Панель

ПСВ.70.27.16, ПСВ 71.27.16

СТАДИЯ	ЛИСТ	ЛИСТОВ
Р		1

ГОСГРАЖДАНСТРОЙ КиевЗНИИЭП

ФОРМАТ А4

ЭПВЦ КиевЗНИИЭП | ОПЕРАТОР ТЛП КОРТ

ВЗАМ.ИНВ.№ | ПОДПИСЬ И ДАТА | ИНВ.№ ПОДЛ

НАЧ.ОТД.			
Н.КОНТР.			
ГЛ.СПЕЦ.			
ПРОВЕРИЛ			
РАЗРАБ.			

СТАДИЯ	ЛИСТ	ЛИСТОВ
Р		

ГОСГРАЖДАНСТРОЙ КиевЗНИИЭП

ФОРМАТ А4

ФОРМАТ	ЗОНА	ПОЗ.	ОБОЗНАЧЕНИЕ	НАИМЕНОВАНИЕ	КОЛ.	ПРИМЕЧАНИЕ
				ДОКУМЕНТАЦИЯ		
А4			1.131.1-22ПВ.1 0007СБ	СБОРОЧНЫЙ ЧЕРТЕЖ		
А3			1.131.1-22ПВ.0 Д1	УЗЛЫ ОПАЛУБОЧНЫЕ		
А3			1.131.1-22ПВ.1 ВС	ВЕДОМОСТЬ РАСХОДА СТАЛИ НА ЭЛЕМЕНТ		
А3			1.131.1-22ПВ.1 ВМ	ВЕДОМОСТЬ РАСХОДА МАТЕРИАЛОВ		
А3			1.131.1-22ПВ.0 ТО	ТЕХНИЧЕСКОЕ ОПИСАНИЕ		
				ДЕТАЛИ		
ВЧ		3	50.100.120.100	ПРОБ ДЕР. АНТИСЕПТИР. 50Х100L=100	4	
				МАТЕРИАЛЫ		
				ПИЛОМАТЕРИАЛ ГОСТ 8486-66		0.002М3
			ПЕРЕМЕННЫЕ ДАННЫЕ	ДЛЯ ИСПОЛНЕНИЙ:		
				1.131.1-22ПВ.1 1007 ПСВ29.27.16-200ТПВ-2.2	2.1.2	
				СБОРОЧНЫЕ ЕДИНИЦЫ		
А4		1	1.131.1-22ПВ.1 107	КАРКАС ПРОСТРАНСТВ. КП28	1	
				МАТЕРИАЛЫ		
				БЕТОН ТЯЖЕЛЫЙ М200		0.91М3
				1.131.1-22ПВ.1 1007-01 ПСВ30.27.16-200ТПВ-2.2	2.1.2	
				СБОРОЧНЫЕ ЕДИНИЦЫ		
А4		1	1.131.1-22ПВ.1 107-01	КАРКАС ПРОСТРАНСТВ. КП29	1	
				МАТЕРИАЛЫ		
				БЕТОН ТЯЖЕЛЫЙ М200		0.93М3

ЭПВЦ КиевЗНИИЭП | ОПЕРАТОР ТЛП КОРТ | ПОДПИСЬ И ДАТА | ВЗАМ.ИНВ.№ | ИНВ.№ ПОДЛ.

1.131.1-22ПВ.1 1007

НАЧ.ОТД	Боровик		XI.84
Н.КОНТР.	Шаповал		XI.84
ГЛ.СПЕЦ	Лабинова		V.84
ПРОВЕРИЛ	Миллер		IV.84
РАЗРАБ.	Охримец		III.84

Панель ПСВ 29.27.16, ПСВ30.27.16, ПСВ 35.27.16, ПСВ 36.27.16.

СТАДИЯ	ЛИСТ	ЛИСТОВ
Р	1	2

ГОСГРАЖДАНСТРОЙ КиевЗНИИЭП

ФОРМАТ А4

ФОРМАТ	ЗОНА	ПОЗ.	ОБОЗНАЧЕНИЕ	НАИМЕНОВАНИЕ	КОЛ	ПРИМЕЧАНИЕ
				1.131.1-22ПВ.1 1007-02 ПСВ35.27.16-200ТПВ-2.2	2.1.2	
				СБОРОЧНЫЕ ЕДИНИЦЫ		
А4		1	1.131.1-22ПВ.1 107-02	КАРКАС ПРОСТРАНСТВ. КП30	1	
				МАТЕРИАЛЫ		
				БЕТОН ТЯЖЕЛЫЙ М200		1.16М3
				1.131.1-22ПВ.1 1007-03 ПСВ36.27.16-200ТПВ-2.2	2.1.2	
				СБОРОЧНЫЕ ЕДИНИЦЫ		
А4		1	1.131.1-22ПВ.1 107-03	КАРКАС ПРОСТРАНСТВ. КП31	1	
				МАТЕРИАЛЫ		
				БЕТОН ТЯЖЕЛЫЙ М200		1.18М3

ЭПВЦ КиевЗНИИЭП | ОПЕРАТОР ТЛП КОРТ | ПОДПИСЬ И ДАТА | ВЗАМ.ИНВ.№ | ИНВ.№ ПОДЛ.

1.131.1-22ПВ.1 1007

ЛИСТ
2

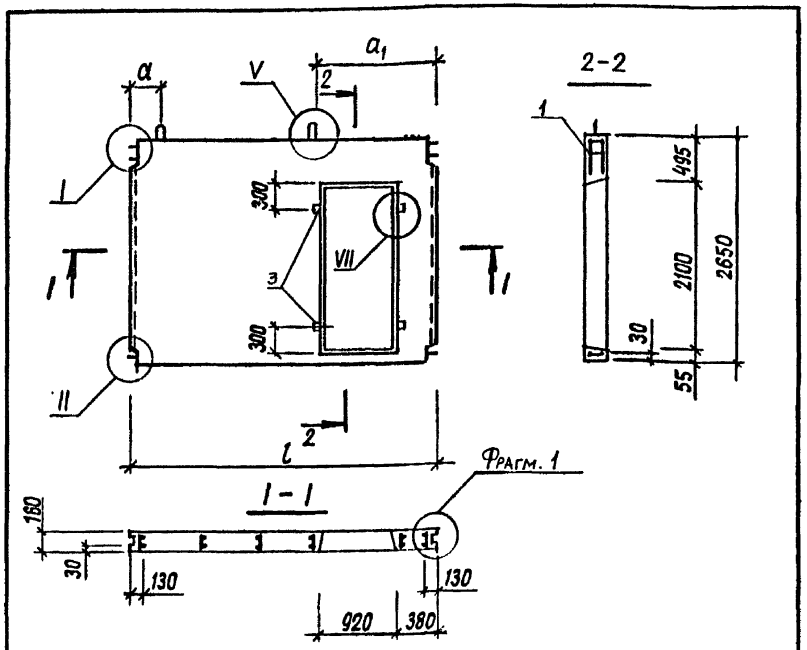

Обозначение	Марка	l, мм	a, мм	a1, мм	Масса, кг
1.131.1-22 ПВ.1 1006	ПСВ 70.27.16-200 ТПВ-2.2 2.1.1	7060	1210	1910	6725
-01	ПСВ 71.27.16-200 ТПВ-2.2 2.1.1	7120	1270	1910	6775

Нач.АПМ	Боровик		XI.84
Н.контроль	Шаповал		XI.84
Гл.инж.пр.	Лабинова		V.84
Провер.	Миллер		II.84
Разраб.	Верменич		I.84

1.131.1-22 ПВ.1 1006 СБ

Панель ПСВ 70.27.16, ПСВ 71.27.16 Сборочный чертеж.

Стадия	Масса	Масштаб
Р	см. табл.	1:50
Лист	Листов 1	

ГОСГРАЖДАНСТРОЙ КиевЗНИИЭП

Копировал Формат А4

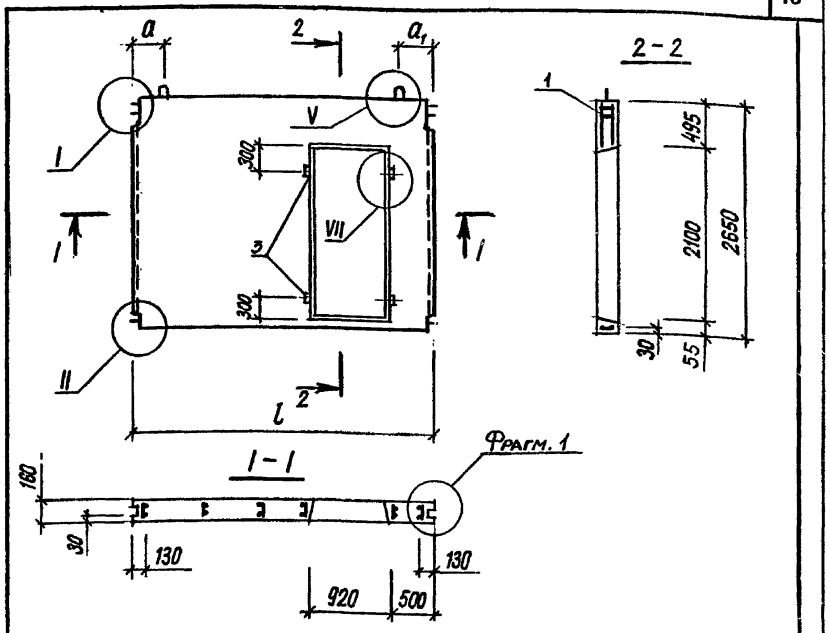

Обозначение	Марка	l, мм	a, мм	a1, мм	Масса, кг
1.131.1-22 ПВ.1 1007	ПСВ 29.27.16-200 ТПВ-2.2 2.1.2	2860	330	230	2275
-01	ПСВ 30.27.16-200 ТПВ-2.2 2.1.2	2920	390	230	2325
-02	ПСВ 35.27.16-200 ТПВ-2.2 2.1.2	3460	270	290	2900
-03	ПСВ 36.27.16-200 ТПВ-2.2 2.1.2	3520	330	290	2950

Нач.АПМ	Боровик		XI.84
Н.контроль	Шаповал		XI.84
Гл.инж.пр.	Лабинова		V.84
Провер.	Миллер		II.84
Разраб.	Верменич		I.84

1.131.1-22 ПВ.1 1007 СБ

Панель ПСВ 29.27.16, ПСВ 30.27.16, ПСВ 35.27.16, ПСВ 36.27.16. Сборочный чертеж.

Стадия	Масса	Масштаб
Р	см. табл.	1:50
Лист	Листов 1	

ГОСГРАЖДАНСТРОЙ КиевЗНИИЭП

20978-02 19

Копировал Формат А4

Взам.инв.№ | Подпись и дата | Инв.№подл.

ФОРМАТ	ЗОНА	ПОЗ.	ОБОЗНАЧЕНИЕ	НАИМЕНОВАНИЕ	КОЛ.	ПРИМЕЧАНИЕ
				ДОКУМЕНТАЦИЯ		
А4			1.131.1-22ПВ.1 0008СВ	СВОРОЧНЫЙ ЧЕРТЕЖ		
А3			1.131.1-22ПВ.0 Д1	УЗЛЫ ОПАЛУБОЧНЫЕ		
А3			1.131.1-22ПВ.1 ВС	ВЕДОМОСТЬ РАСХОДА СТАЛИ НА ЭЛЕМЕНТ		
А3			1.131.1-22ПВ.1 ВМ	ВЕДОМОСТЬ РАСХОДА МАТЕРИАЛОВ		
А3			1.131.1-22ПВ.0 ТО	ТЕХНИЧЕСКОЕ ОПИСАНИЕ		
				ДЕТАЛИ		
ВЧ		3	50.100.120.100	ПРОВ ДЕР. АНТИСЕПТИР. 50Х100L=100	4	
				МАТЕРИАЛЫ		
				ПИЛОМАТЕРИАЛ ГОСТ 8486-66		0.002М3
			ПЕРЕМЕННЫЕ ДАННЫЕ	ДЛЯ ИСПОЛНЕНИЙ:		
				1.131.1-22ПВ.1 1008 ПСВ59.27.16-200ТПВ-2.2	2.1.2	
				СВОРОЧНЫЕ ЕДИНИЦЫ		
А4		1	1.131.1-22ПВ.1 108	КАРКАС ПРОСТРАНСТВ. КП32	1	
				МАТЕРИАЛЫ		
				БЕТОН ТЯЖЕЛЫЙ М200		2.18М3
				1.131.1-22ПВ.1 1008-01 ПСВ50.27.16-200ТПВ-2.2	2.1.2	
				СВОРОЧНЫЕ ЕДИНИЦЫ		
А4		1	1.131.1-22ПВ.1 108-01	КАРКАС ПРОСТРАНСТВ. КП33	1	
				МАТЕРИАЛЫ		
				БЕТОН ТЯЖЕЛЫЙ М200		2.20М3

ЭПВЦ КиевЗНИИЭП | ОПЕРАТОР ТЛП КОРТ | ПОДПИСЬ И ДАТА | ВЗАМ.ИНВ.№ | ИНВ.№ ПОДЛ.

1.131.1-22ПВ.1 1008

НАЧ.ОТД.	Боровик		XI.84
Н.КОНТР.	Шаповал		XI.84
ГЛ.СПЕЦ.	Лабинова		V.84
ПРОВЕРИЛ	Миллер		IV.84
РАЗРАБ.	Охримец		III.84

Панель ПСВ 59.27.16, ПСВ 60.27.16, ПСВ 65.27.16, ПСВ 66.27.16

СТАДИЯ	ЛИСТ	ЛИСТОВ
Р	1	2

ГОСГРАЖДАНСТРОЙ КиевЗНИИЭП

ФОРМАТ А4

ФОРМАТ	ЗОНА	ПОЗ.	ОБОЗНАЧЕНИЕ	НАИМЕНОВАНИЕ	КОЛ	ПРИМЕЧАНИЕ
				1.131.1-22ПВ.1 1008-02 ПСВ65.27.16-200ТПВ-2.2	2.1.2	
				СВОРОЧНЫЕ ЕДИНИЦЫ		
А4		1	1.131.1-22ПВ.1 108-02	КАРКАС ПРОСТРАНСТВ. КП34	1	
				МАТЕРИАЛЫ		
				БЕТОН ТЯЖЕЛЫЙ М200		2.44М3
				1.131.1-22ПВ.1 1008-03 ПСВ66.27.16-200ТПВ-2.2	2.1.2	
				СВОРОЧНЫЕ ЕДИНИЦЫ		
А4		1	1.131.1-22ПВ.1 108-03	КАРКАС ПРОСТРАНСТВ. КП35	1	
				МАТЕРИАЛЫ		
				БЕТОН ТЯЖЕЛЫЙ М200		2.46М3

ЭПВЦ КиевЗНИИЭП | ОПЕРАТОР ТЛП КОРТ | ПОДПИСЬ И ДАТА | ВЗАМ.ИНВ.№ | ИНВ.№ ПОДЛ.

1.131.1-22ПВ.1 1008

ЛИСТ 2

ФОРМАТ	ЗОНА	ПОЗ	ОБОЗНАЧЕНИЕ	НАИМЕНОВАНИЕ	КОЛ	ПРИМЕЧАНИЕ
				ДОКУМЕНТАЦИЯ		
А4			1.131.1-22ПВ.1 0009СВ	СБОРОЧНЫЙ ЧЕРТЕЖ		
А3			1.131.1-22ПВ.0 Д1	УЗЛЫ ОПАЛУБОЧНЫЕ		
А3			1.131.1-22ПВ.1 ВС	ВЕДОМОСТЬ РАСХОДА СТАЛИ НА ЭЛЕМЕНТ		
А3			1.131.1-22ПВ.1 ВМ	ВЕДОМОСТЬ РАСХОДА МАТЕРИАЛОВ		
А3			1.131.1-22ПВ.0 ТО	ТЕХНИЧЕСКОЕ ОПИСАНИЕ		
				ДЕТАЛИ		
ВЧ		3	50.100.120.100	ПРОВ ДЕР. АНТИСЕПТИР. 50Х100L=100	4	
				МАТЕРИАЛЫ		
				ПИЛОМАТЕРИАЛ ГОСТ 8486-66		0.002М3
			ПЕРЕМЕННЫЕ ДАННЫЕ	ДЛЯ ИСПОЛНЕНИЙ:		
				1.131.1-22ПВ.1 1009 ПСВ71.27.16-200ТПВ-2.2	2.1.2	
				СБОРОЧНЫЕ ЕДИНИЦЫ		
А4		1	1.131.1-22ПВ.1 109	КАРКАС ПРОСТРАНСТВ. КП36	1	
				МАТЕРИАЛЫ		
				БЕТОН ТЯЖЕЛЫЙ М200		2.69М3
				1.131.1-22ПВ.1 1009-01 ПСВ72.27.16-200ТПВ-2.2	2.1.2	
				СБОРОЧНЫЕ ЕДИНИЦЫ		
А4		1	1.131.1-22ПВ.1 109-01	КАРКАС ПРОСТРАНСТВ. КП37	1	
				МАТЕРИАЛЫ		
				БЕТОН ТЯЖЕЛЫЙ М200		2.71М3

ЭПВЦ КиевЗНИИЭП | ОПЕРАТОР ТЛП КОРТ

ВЗАМ.ИНВ.№ | ПОДПИСЬ И ДАТА | ИНВ.№ ПОДЛ.

1.131.1-22ПВ.1 1009

НАЧ.ОТД.	Боровик		XI.84
Н.КОНТР.	Шаповал		XI.84
ГЛ.СПЕЦ	Лабинова		VII.84
ПРОВЕРИЛ	Миллер		IV.84
РАЗРАБ.	Охримец		III.84

Панель

ПСВ 71.27.16, ПСВ 72.27.16

СТАДИЯ	ЛИСТ	ЛИСТОВ
Р		1

ГОСГРАЖДАНСТРОЙ КиевЗНИИЭП

ФОРМАТ А4

ФОРМАТ	ЗОНА	ПОЗ.	ОБОЗНАЧЕНИЕ	НАИМЕНОВАНИЕ	КОЛ	ПРИМЕЧАНИЕ

ЭПВЦ Киев ЗНИИЭП | ОПЕРАТОР ТЛП КОРТ

ВЗАМ.ИНВ.№ | ПОДПИСЬ И ДАТА | ИНВ.№ ПОДЛ.

ЛИСТ

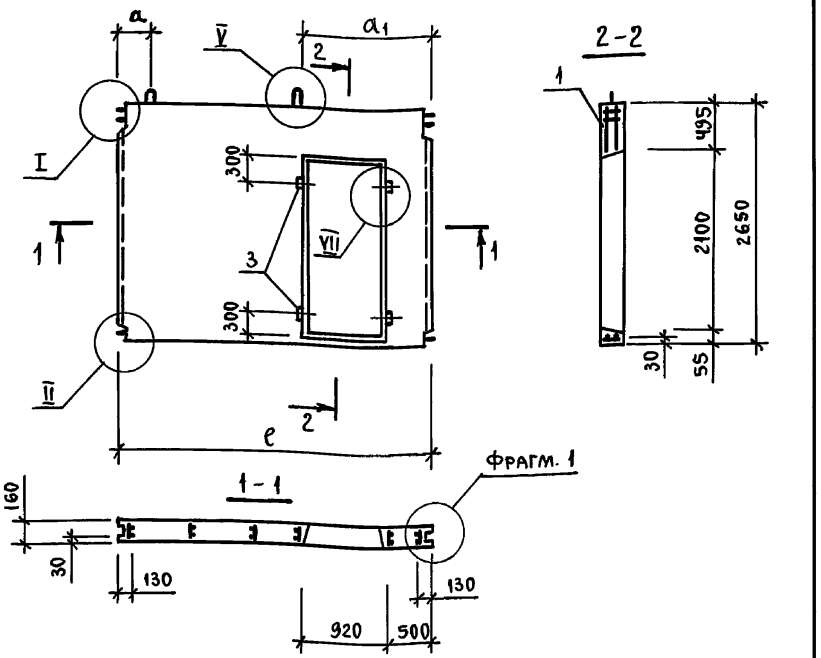

Обозначение	Марка	e, мм	a, мм	a1, мм	Масса, кг
1.131.1-22ПВ.1 1008	ПСВ.59.27.16-200ТПВ-2.2 2.1.2	5860	1050	1680	5450
-01	ПСВ 60.27.16-200 ТПВ-2.2 2.1.2	5920	1110	1680	5500
-02	ПСВ 65.27.16-200 ТПВ-2.2 2.1.2	6460	1200	1830	6100
-03	ПСВ 66.27.16-200 ТПВ-2.2 2.1.2	6520	1260	1830	6150

Нач.АПМ	Боровик	Подп.
Н.контр.	Шаповал	"
ГИП	Лабинова	"
Пров.	Миллер	"
Разраб.	Верменич	"

1.131.1-22 ПВ.1 1008 СБ

Панель ПСВ 59.27.16, ПСВ 60.27.16, ПСВ 65.27.16, ПСВ 66.27.16. Сборочный чертеж.

Стадия	Масса	Масштаб
Р	см. табл.	1:50
Лист	Листов 1	

Госгражданстрой Киев ЗНИИЭП

Пров. Коп.

Инв.№ подл. | Подпись и дата | Взам.инв.№

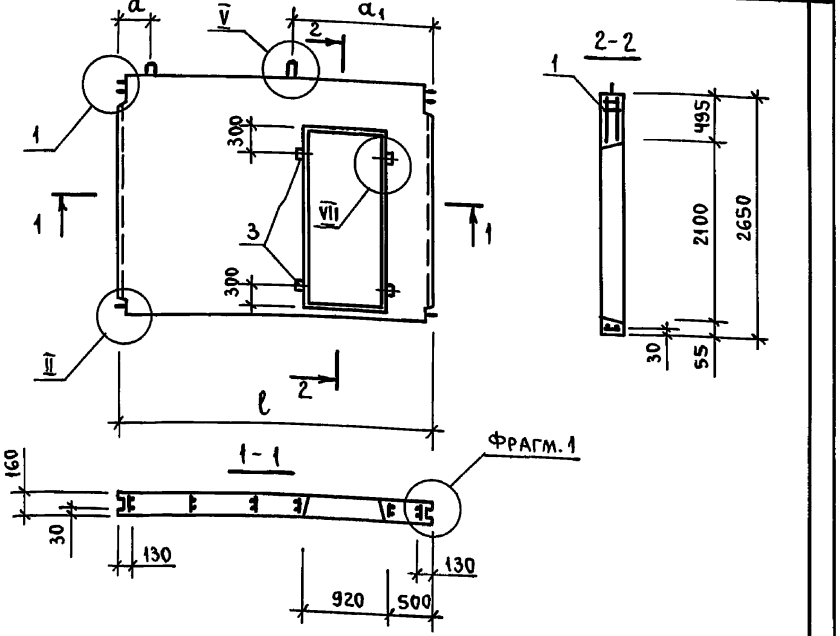

Обозначение	Марка	e, мм	a, мм	a1, мм	Масса, кг
1.131.1-22ПВ.1 1009	ПСВ 71.27.16-200 ТПВ-2.2.2.1.2	7060	1210	1910	6725
-01	ПСВ 72.27.16-200 ТПВ-2.2.2.1.2	7120	1270	1910	6775

Нач.АПМ	Боровик	Подп.
Н.контр.	Шаповал	"
ГИП	Лабинова	"
Пров.	Миллер	"
Разраб.	Верменич	"

1.131.1-22 ПВ.1 1009 СБ

Панель ПСВ 71.27.16, ПСВ 72.27.16. Сборочный чертеж.

Стадия	Масса	Масштаб
Р	см. табл.	1:50
Лист	Листов 1	

Госгражданстрой Киев ЗНИИЭП

ФОРМАТ	ЗОНА	ПОЗ.	ОБОЗНАЧЕНИЕ	НАИМЕНОВАНИЕ	КОЛ.	ПРИМЕЧАНИЕ
				ДОКУМЕНТАЦИЯ		
А4			1.131.1-22ПВ.1 0010СВ	СБОРОЧНЫЙ ЧЕРТЕЖ		
А3			1.131.1-22ПВ.0 Д1	УЗЛЫ ОПАЛУБОЧНЫЕ		
А3			1.131.1-22ПВ.1 ВС	ВЕДОМОСТЬ РАСХОДА СТАЛИ НА ЭЛЕМЕНТ		
А3			1.131.1-22ПВ.1 ВМ	ВЕДОМОСТЬ РАСХОДА МАТЕРИАЛОВ		
А3			1.131.1-22ПВ.0 ТО	ТЕХНИЧЕСКОЕ ОПИСАНИЕ		
				ДЕТАЛИ		
ВЧ		3	50.100.120.100	ПРОВ ДЕР. АНТИСЕПТИР. 50Х100L=100	4	
				МАТЕРИАЛЫ		
				ПИЛОМАТЕРИАЛ ГОСТ 8486-66		0.002 М3
			ПЕРЕМЕННЫЕ ДАННЫЕ	ДЛЯ ИСПОЛНЕНИЙ:		
				1.131.1-22ПВ.1 1010 ПСВ29.27.16-200ТПВ-2.2-2.1.3		
				СБОРОЧНЫЕ ЕДИНИЦЫ		
А4		1	1.131.1-22ПВ.1 110	КАРКАС ПРОСТРАНСТВ. КП38	1	
				МАТЕРИАЛЫ		
				БЕТОН ТЯЖЕЛЫЙ М200		0.91 М3
				1.131.1-22ПВ.1 1010-01 ПСВ30.27.16-200ТПВ-2.2-2.1.3		
				СБОРОЧНЫЕ ЕДИНИЦЫ		
А4		1	1.131.1-22ПВ.1 110-01	КАРКАС ПРОСТРАНСТВ. КП39	1	
				МАТЕРИАЛЫ		
				БЕТОН ТЯЖЕЛЫЙ М200		0.93 М3

ЭПВЦ КиевЗНИИЭП | ОПЕРАТОР ТЛП КОРТ | ВЗАМ.ИНВ.№ | ПОДПИСЬ И ДАТА | ИНВ.№ ПОДЛ.

НАЧ.ОТД.	Боровик		XI.84
Н.КОНТР.	Цаповол		XI.84
ГЛ.СПЕЦ.	Лабинова		V.84
ПРОВЕРИЛ	Миллер		IV.84
РАЗРАБ.	Охримец		III.84

1.131.1-22ПВ.1 1010

Панель ПСВ 29.27.16, ПСВ 30.27.16, ПСВ 35.27.16, ПСВ 36.27.16

СТАДИЯ	ЛИСТ	ЛИСТОВ
Р	1	2

ГОСГРАЖДАНСТРОЙ КиевЗНИИЭП

ФОРМАТ А4

ФОРМАТ	ЗОНА	ПОЗ	ОБОЗНАЧЕНИЕ	НАИМЕНОВАНИЕ	КОЛ	ПРИМЕЧАНИЕ
				1.131.1-22ПВ.1 1010-02 ПСВ35.27.16-200ТПВ-2.2-2.1.3		
				СБОРОЧНЫЕ ЕДИНИЦЫ		
А4		1	1.131.1-22ПВ.1 110-02	КАРКАС ПРОСТРАНСТВ. КП40	1	
				МАТЕРИАЛЫ		
				БЕТОН ТЯЖЕЛЫЙ М200		1.16 М3
				1.131.1-22ПВ.1 1010-03 ПСВ36.27.16-200ТПВ-2.2-2.1.3		
				СБОРОЧНЫЕ ЕДИНИЦЫ		
А4		1	1.131.1-22ПВ.1 110-03	КАРКАС ПРОСТРАНСТВ. КП41	1	
				МАТЕРИАЛЫ		
				БЕТОН ТЯЖЕЛЫЙ М200		1.18 М3

ЭПВЦ КиевЗНИИЭП | ОПЕРАТОР ТЛП КОРТ | ВЗАМ.ИНВ.№ | ПОДПИСЬ И ДАТА | ИНВ.№ ПОДЛ.

1.131.1-22ПВ.1 1010

ЛИСТ 2

ФОРМАТ	ЗОНА	ПОЗ.	ОБОЗНАЧЕНИЕ	НАИМЕНОВАНИЕ	КОЛ.	ПРИМЕЧАНИЕ
				ДОКУМЕНТАЦИЯ		
А4			1.131.1-22ПВ.1 0011СБ	СБОРОЧНЫЙ ЧЕРТЕЖ		
А3			1.131.1-22ПВ.0 Д1	УЗЛЫ ОПАЛУБОЧНЫЕ		
А3			1.131.1-22ПВ.1 ВС	ВЕДОМОСТЬ РАСХОДА СТАЛИ НА ЭЛЕМЕНТ		
А3			1.131.1-22ПВ.1 ВМ	ВЕДОМОСТЬ РАСХОДА МАТЕРИАЛОВ		
А3			1.131.1-22ПВ.0 ТО	ТЕХНИЧЕСКОЕ ОПИСАНИЕ		
				ДЕТАЛИ		
ВЧ		3	50.100.120.100	ПРОВ ДЕР. АНТИСЕПТИР. 50Х100L=100	4	
				МАТЕРИАЛЫ		
				ПИЛОМАТЕРИАЛ ГОСТ 8486-66		0.002М3
			ПЕРЕМЕННЫЕ ДАННЫЕ	ДЛЯ ИСПОЛНЕНИЙ:		
				1.131.1-22ПВ.1 1011 ПСВ59.27.16-200ТПВ-2,2	2.1.3	
				СБОРОЧНЫЕ ЕДИНИЦЫ		
А4		1	1.131.1-22ПВ.1 111	КАРКАС ПРОСТРАНСТВ. КП42	1	
				МАТЕРИАЛЫ		
				БЕТОН ТЯЖЕЛЫЙ М200		2.18М3
				1.131.1-22ПВ.1 1011-01 ПСВ50.27.16-200ТПВ-2,2	2.1.3	
				СБОРОЧНЫЕ ЕДИНИЦЫ		
А4		1	1.131.1-22ПВ.1 111-01	КАРКАС ПРОСТРАНСТВ. КП43	1	
				МАТЕРИАЛЫ		
				БЕТОН ТЯЖЕЛЫЙ М200		2.20М3

ЭПВЦ КиевЗНИИЭП | ОПЕРАТОР ТЛП КОРТ | ПОДПИСЬ И ДАТА | ВЗАМ.ИНВ.№ | ИНВ.№ ПОДЛ.

НАЧ.ОТД.	Боровик		XI.84
Н.КОНТР.	Шаповал		XI.84
ГЛ.СПЕЦ.	Лабинова		V.84
ПРОВЕРИЛ	Миллер		IV.84
РАЗРАБ.	Охримец		III.84

1.131.1-22ПВ.1 1011

Панель ПСВ59.27.16, ПСВ60.27.16, ПСВ65.27.16, ПСВ66.27.16

СТАДИЯ	ЛИСТ	ЛИСТОВ
Р	1	2

ГОСГРАЖДАНСТРОЙ КиевЗНИИЭП

ФОРМАТ А4

ФОРМАТ	ЗОНА	ПОЗ	ОБОЗНАЧЕНИЕ	НАИМЕНОВАНИЕ	КОЛ	ПРИМЕЧАНИЕ
				1.131.1-22ПВ.1 1011-02 ПСВ65.27.16-200ТПВ-2,2	2.1.3	
				СБОРОЧНЫЕ ЕДИНИЦЫ		
А4		1	1.131.1-22ПВ.1 111-02	КАРКАС ПРОСТРАНСТВ. КП44	1	
				МАТЕРИАЛЫ		
				БЕТОН ТЯЖЕЛЫЙ М200		2.44М3
				1.131.1-22ПВ.1 1011-03 ПСВ66.27.16-200ТПВ-2,2	2.1.3	
				СБОРОЧНЫЕ ЕДИНИЦЫ		
А4		1	1.131.1-22ПВ.1 111-03	КАРКАС ПРОСТРАНСТВ. КП45	1	
				МАТЕРИАЛЫ		
				БЕТОН ТЯЖЕЛЫЙ М200		2.46М3

ЭПВЦ КиевЗНИИЭП | ОПЕРАТОР ТЛП КОРТ | ПОДПИСЬ И ДАТА | ВЗАМ.ИНВ.№ | ИНВ.№ ПОДЛ.

1.131.1-22ПВ.1 1011

ЛИСТ 2

20978-02.24

ФОРМАТ А4

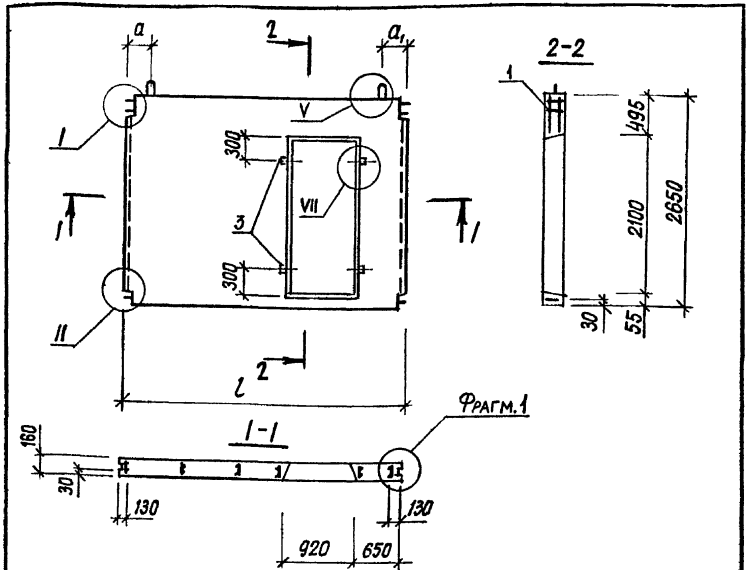

Обозначение	Марка	l, мм	a, мм	a1, мм	Масса, кг
1.131.1 - 22 ПВ. 1 1010	ПСВ 29.27.16-200 ТПВ-2.2 2.1.3	2860	240	440	2275
-01	ПСВ 30.27.16-200 ТПВ-2.2 2.1.3	2920	300	440	2325
-02	ПСВ 35.27.16-200 ТПВ-2.2 2.1.3	3460	220	260	2900
-03	ПСВ 36.27.16-200 ТПВ-2.2 2.1.3	3520	240	280	2950

Взам.инв.№ | Подпись и дата | Инв.№подл.

Нач.АПМ	Боровик		XI.84
Н.контроль	Шаповал		XI.84
Гл.инж.пр.	Лабинова		V.84
Провер.	Миллер		II.84
Разраб.	Верменич		I.84

1.131.1 - 22 ПВ. 1 1010 СБ

Панель ПСВ 29.27.16, ПСВ 30.27.16, ПСВ 35.27.16, ПСВ 36.27.16. Сборочный чертеж.

Стадия	Масса	Масштаб
Р	см. табл.	1:50
Лист	Листов 1	

ГОСГРАЖДАНСТРОЙ КиевЗНИИЭП

Копировал Формат А4

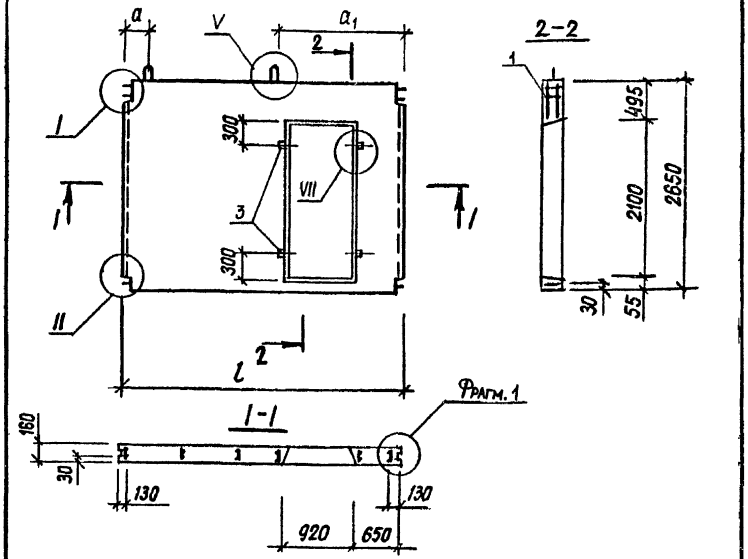

Обозначение	Марка	l, мм	a, мм	a1, мм	Масса, кг
1.131.1 - 22 ПВ. 1 1011	ПСВ 59.27.16-200 ТПВ-2.2 2.1.3	5860	1140	1720	5450
-01	ПСВ 60.27.16-200 ТПВ-2.2 2.1.3	5920	1200	1720	5500
-02	ПСВ 65.27.16-200 ТПВ-2.2 2.1.3	6460	1130	1730	6100
-03	ПСВ 66.27.16-200 ТПВ-2.2 2.1.3	6520	1190	1730	6150

Взам.инв.№ | Подпись и дата | Инв.№подл.

Нач.АПМ	Боровик		XI.84
Н.контроль	Шаповал		XI.84
Гл.инж.пр	Лабинова		V.84
Провер.	Миллер		II.84
Разраб.	Верменич		I.84

1.131.1 - 22 ПВ. 1 1011 СБ

Панель ПСВ 59.27.16, ПСВ 60.27.16, ПСВ 65.27.16, ПСВ 66.27.16. Сборочный чертеж.

Стадия	Масса	Масштаб
Р	см. табл.	1:50
Лист	Листов 1	

ГОСГРАЖДАНСТРОЙ КиевЗНИИЭП

Копировал Формат А4

ФОРМАТ	ЗОНА	ПОЗ.	ОБОЗНАЧЕНИЕ	НАИМЕНОВАНИЕ	КОЛ.	ПРИМЕЧАНИЕ
				ДОКУМЕНТАЦИЯ		
А4			1.131.1-22ПВ.1 0012СВ	СВОРОЧНЫЙ ЧЕРТЕЖ		
А3			1.131.1-22ПВ.0 Д1	УЗЛЫ ОПАЛУБОЧНЫЕ		
А3			1.131.1-22ПВ.1 ВС	ВЕДОМОСТЬ РАСХОДА СТАЛИ НА ЭЛЕМЕНТ		
А3			1.131.1-22ПВ.1 ВМ	ВЕДОМОСТЬ РАСХОДА МАТЕРИАЛОВ		
А3			1.131.1-22ПВ.0 ТО	ТЕХНИЧЕСКОЕ ОПИСАНИЕ		
				ДЕТАЛИ		
БЧ		3	50.100.120.100	ПРОБ ДЕР. АНТИСЕПТИР. 50Х100L=100	4	
				МАТЕРИАЛЫ		
				ПИЛОМАТЕРИАЛ ГОСТ 8486-66		0,002М3
			ПЕРЕМЕННЫЕ ДАННЫЕ	ДЛЯ ИСПОЛНЕНИЙ:		
				1.131.1-22ПВ.1 1012 ПСВ71.27.16-200ТПВ-2,2-2,1,3		
				СВОРОЧНЫЕ ЕДИНИЦЫ		
А4		1	1.131.1-22ПВ.1 112	КАРКАС ПРОСТРАНСТВ. КП46	1	
				МАТЕРИАЛЫ		
				БЕТОН ТЯЖЕЛЫЙ М200		2.69М3
				1.131.1-22ПВ.1 1012-01 ПСВ72.27.16-200ТПВ-2,2-2,1,3		
				СВОРОЧНЫЕ ЕДИНИЦЫ		
А4		1	1.131.1-22ПВ.1 112-01	КАРКАС ПРОСТРАНСТВ. КП47	1	
				МАТЕРИАЛЫ		
				БЕТОН ТЯЖЕЛЫЙ М200		2.71М3

ЭПВЦ КиевЗНИИЭП | ОПЕРАТОР ТЛП КОРТ | ПОДПИСЬ И ДАТА | ВЗАМ.ИНВ.№ | ИНВ.№ ПОДЛ.

1.131.1-22ПВ.1 1012

НАЧ.ОТД.	Боровик		XI.84
Н.КОНТР.	Шаповал		XI.84
ГЛ.СПЕЦ.	Лабинова		V.84
ПРОВЕРИЛ	Миллер		IV.84
РАЗРАБ.	Охримец		III.84

Панель

ПСВ 71.27.16, ПСВ 72.27.16

СТАДИЯ	ЛИСТ	ЛИСТОВ
Р		1

ГОСГРАЖДАНСТРОЙ КиевЗНИИЭП

ФОРМАТ А4

ЭПВЦ КиевЗНИИЭП | ОПЕРАТОР ТЛП КОРТ | ПОДПИСЬ И ДАТА | ВЗАМ.ИНВ.№ | ИНВ.№ ПОДЛ.

ФОРМАТ	ЗОНА	ПОЗ.	ОБОЗНАЧЕНИЕ	НАИМЕНОВАНИЕ	КОЛ	ПРИМЕЧАНИЕ

ЛИСТ

ФОРМАТ	ЗОНА	ПОЗ.	ОБОЗНАЧЕНИЕ	НАИМЕНОВАНИЕ	КОЛ.	ПРИМЕЧАНИЕ
				ДОКУМЕНТАЦИЯ		
А4			1.131.1-22ПВ.1 0013СБ	СБОРОЧНЫЙ ЧЕРТЕЖ		
А3			1.131.1-22ПВ.0 Д1	УЗЛЫ ОПАЛУБОЧНЫЕ		
А3			1.131.1-22ПВ.1 ВС	ВЕДОМОСТЬ РАСХОДА СТАЛИ НА ЭЛЕМЕНТ		
А3			1.131.1-22ПВ.1 ВМ	ВЕДОМОСТЬ РАСХОДА МАТЕРИАЛОВ		
А3			1.131.1-22ПВ.0 ТО	ТЕХНИЧЕСКОЕ ОПИСАНИЕ		
				ДЕТАЛИ		
ВЧ		3	50.100.120.100	ПРОВ ДЕР. АНТИСЕПТИР. 50Х100L=100	4	
				МАТЕРИАЛЫ		
				ПИЛОМАТЕРИАЛ ГОСТ 8486-66		0.002 М3
			ПЕРЕМЕННЫЕ ДАННЫЕ	ДЛЯ ИСПОЛНЕНИЙ:		
				1.131.1-22ПВ.1 1013 ПСВ35.27.16-200ТПВ-2.2 2.1.4		
				СБОРОЧНЫЕ ЕДИНИЦЫ		
А4		1	1.131.1-22ПВ.1 113	КАРКАС ПРОСТРАНСТВ. КП48	1	
				МАТЕРИАЛЫ		
				БЕТОН ТЯЖЕЛЫЙ М200		1.16М3
				1.131.1-22ПВ.1 1013-01 ПСВ36.27.16-200ТПВ-2.2 2.1.4		
				СБОРОЧНЫЕ ЕДИНИЦЫ		
А4		1	1.131.1-22ПВ.1 113-01	КАРКАС ПРОСТРАНСТВ. КП49	1	
				МАТЕРИАЛЫ		
				БЕТОН ТЯЖЕЛЫЙ М200		1.18М3

НАЧ.ОТД.	Боровик		XI.84
Н.КОНТР.	Шаповал		XI.84
ГЛ.СПЕЦ.	Лабинова		V.84
ПРОВЕРИЛ	Миллер		IV.84
РАЗРАБ.	Охримец		III.84

1.131.1-22ПВ.1 1013

Панель ПСВ 35.27.16, ПСВ 36.27.16, ПСВ 59.27.16, ПСВ 60.27.16

СТАДИЯ	ЛИСТ	ЛИСТОВ
Р	1	2

ГОСГРАЖДАНСТРОЙ КиевЗНИИЭП

ФОРМАТ А4

ФОРМАТ	ЗОНА	ПОЗ	ОБОЗНАЧЕНИЕ	НАИМЕНОВАНИЕ	КОЛ	ПРИМЕЧАНИЕ
				1.131.1-22ПВ.1 1013-02 ПСВ59.27.16-200ТПВ-2.2 2.1.4		
				СБОРОЧНЫЕ ЕДИНИЦЫ		
А4		1	1.131.1-22ПВ.1 113-02	КАРКАС ПРОСТРАНСТВ. КП50	1	
				МАТЕРИАЛЫ		
				БЕТОН ТЯЖЕЛЫЙ М200		2.18М3
				1.131.1-22ПВ.1 1013-03 ПСВ60.27.16-200ТПВ-2.2 2.1.4		
				СБОРОЧНЫЕ ЕДИНИЦЫ		
А4		1	1.131.1-22ПВ.1 113-03	КАРКАС ПРОСТРАНСТВ. КП51	1	
				МАТЕРИАЛЫ		
				БЕТОН ТЯЖЕЛЫЙ М200		2.20М3

1.131.1-22ПВ.1 1013

ЛИСТ 2

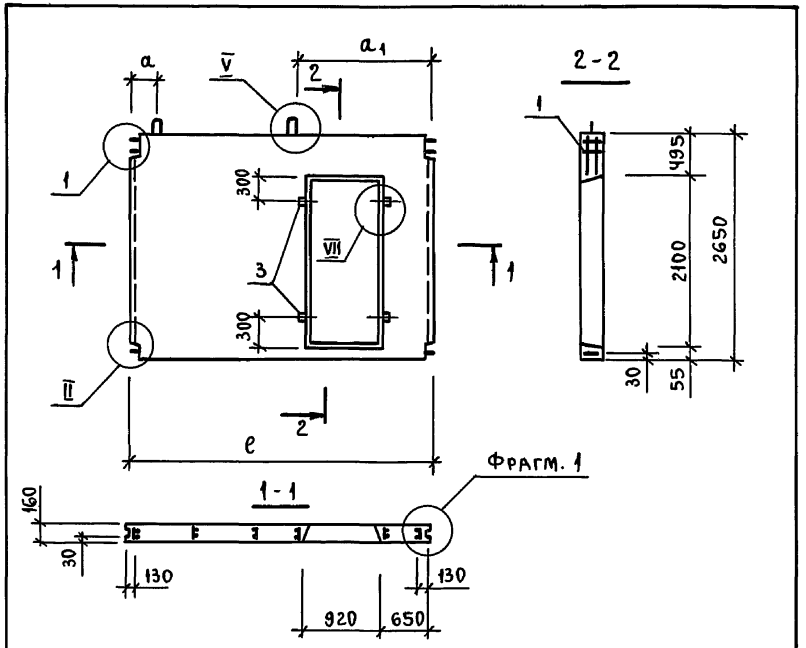

Обозначение	Марка	e, мм	a, мм	a1, мм	Масса, кг
1.131.1-22 ПВ.1 1012	ПСВ 71.27.16-200 ТПВ-2.2 2.1.3	7060	1280	1880	6725
-01	ПСВ 72.27.16-200 ТПВ-2.2 2.1.3	7120	1340	1880	6775

1.131.1-22 ПВ.1 1012 СБ

Панель ПСВ 71.27.16, ПСВ 72.27.16. Сборочный чертеж.

Стадия	Масса	Масштаб
Р	см. табл.	1:50

Лист | Листов 1

Госграждангстрой Киев ЗНИИЭП

Нач.АПМ	Боровик	Подп.
Н.контр.	Шаповал	"
ГИП	Лабинова	"
Пров.	Миллер	"
Разраб.	Верменич	"

Пров. Куц Коп. Шиле

Инв.№ подл. | Подпись и дата | Взам.инв.№

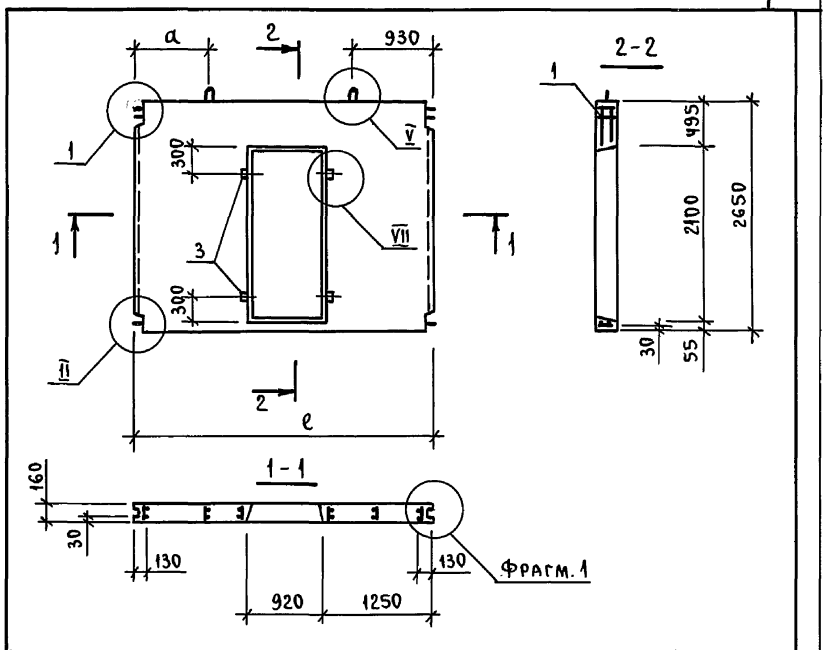

Обозначение	Марка	e, мм	a, мм	a1, мм	Масса, кг
1.131.1-22 ПВ.1 1013	ПСВ 35.27.16-200 ТПВ-2.2 2.1.4	3460	830	930	2900
-01	ПСВ 36.27.16-200 ТПВ-2.2 2.1.4	3520	890	930	2950
-02	ПСВ 59.27.16-200 ТПВ-2.2 2.1.4	5860	630	1030	5450
-03	ПСВ 60.27.16-200 ТПВ-2.2 2.1.4	5920	690	1030	5500

1.131.1-22 ПВ.1 1013 СБ

Панель ПСВ 35.27.16, ПСВ 36.27.16, ПСВ 59.27.16, ПСВ 60.27.16. Сборочный чертеж.

Стадия	Масса	Масштаб
Р	см. табл.	1:50

Лист | Листов 1

Госграждангстрой Киев ЗНИИЭП

Нач.АПМ	Боровик	Подп.
Н.контр.	Шаповал	"
ГИП	Лабинова	"
Пров.	Миллер	"
Разраб.	Верменич	"

ФОРМАТ	ЗОНА	ПОЗ.	ОБОЗНАЧЕНИЕ	НАИМЕНОВАНИЕ	КОЛ.	ПРИМЕЧАНИЕ
				ДОКУМЕНТАЦИЯ		
А4			1.131.1-22ПВ.1 0014СБ	СБОРОЧНЫЙ ЧЕРТЕЖ		
А3			1.131.1-22ПВ.0 Д1	УЗЛЫ ОПАЛУБОЧНЫЕ		
А3			1.131.1-22ПВ.1 ВС	ВЕДОМОСТЬ РАСХОДА СТАЛИ НА ЭЛЕМЕНТ		
А3			1.131.1-22ПВ.1 ВМ	ВЕДОМОСТЬ РАСХОДА МАТЕРИАЛОВ		
А3			1.131.1-22ПВ.0 ТО	ТЕХНИЧЕСКОЕ ОПИСАНИЕ		
				ДЕТАЛИ		
ВЧ		3	50.100.120.100	ПРОВ ДЕР. АНТИСЕПТИР. 50Х100L=100	4	
				МАТЕРИАЛЫ		
				ПИЛОМАТЕРИАЛ ГОСТ 8486-66		0.002 М3
				ПЕРЕМЕННЫЕ ДАННЫЕ ДЛЯ ИСПОЛНЕНИЙ:		
				1.131.1-22ПВ.1 1014 ПСВ65.27.16-200ТПВ-2.2	2.1.4	
				СБОРОЧНЫЕ ЕДИНИЦЫ		
А4		1	1.131.1-22ПВ.1 114	КАРКАС ПРОСТРАНСТВ. КП52	1	
				МАТЕРИАЛЫ		
				БЕТОН ТЯЖЕЛЫЙ М200		2.44 М3
				1.131.1-22ПВ.1 1014-01 ПСВ66.27.16-200ТПВ-2.2	2.1.4	
				СБОРОЧНЫЕ ЕДИНИЦЫ		
А4		1	1.131.1-22ПВ.1 114-01	КАРКАС ПРОСТРАНСТВ. КП53	1	
				МАТЕРИАЛЫ		
				БЕТОН ТЯЖЕЛЫЙ М200		2.46 М3

ЭПВЦ КиевЗНИИЭП | ОПЕРАТОР ТПП КОРТ | ПОДПИСЬ И ДАТА | ВЗАМ.ИНВ.№ | ИНВ.№ ПОДЛ

1.131.1-22ПВ.1 1014

НАЧ.ОТД	Боровик		XI.84
Н.КОНТР.	Шаповал		XI.84
ГЛ.СПЕЦ	Лабинова		V.84
ПРОВЕРИЛ	Миллер		IV.84
РАЗРАБ.	Охримец		III.84

Панель

ПСВ 65.27.16, ПСВ 66.27.16

СТАДИЯ	ЛИСТ	ЛИСТОВ
Р		1

ГОСГРАЖДАНСТРОЙ КиевЗНИИЭП

ФОРМАТ А4

ФОРМАТ	ЗОНА	ПОЗ.	ОБОЗНАЧЕНИЕ	НАИМЕНОВАНИЕ	КОЛ.	ПРИМЕЧАНИЕ
				ДОКУМЕНТАЦИЯ		
А4			1.131.1-22ПВ.1 0015СБ	СБОРОЧНЫЙ ЧЕРТЕЖ		
А3			1.131.1-22ПВ.0 Д1	УЗЛЫ ОПАЛУБОЧНЫЕ		
А3			1.131.1-22ПВ.1 ВС	ВЕДОМОСТЬ РАСХОДА СТАЛИ НА ЭЛЕМЕНТ		
А3			1.131.1-22ПВ.1 ВМ	ВЕДОМОСТЬ РАСХОДА МАТЕРИАЛОВ		
А3			1.131.1-22ПВ.0 ТО	ТЕХНИЧЕСКОЕ ОПИСАНИЕ		
				ДЕТАЛИ		
ВЧ		3	50.100.120.100	ПРОВ ДЕР. АНТИСЕПТИР. 50Х100L=100	4	
				МАТЕРИАЛЫ		
				ПИЛОМАТЕРИАЛ ГОСТ 8486-66		0.002 М3
				ПЕРЕМЕННЫЕ ДАННЫЕ ДЛЯ ИСПОЛНЕНИЙ:		
				1.131.1-22ПВ.1 1015 ПСВ71.27.16-200ТПВ-2.2	2.1.4	
				СБОРОЧНЫЕ ЕДИНИЦЫ		
А4		1	1.131.1-22ПВ.1 115	КАРКАС ПРОСТРАНСТВ. КП54	1	
				МАТЕРИАЛЫ		
				БЕТОН ТЯЖЕЛЫЙ М200		2.69 М3
				1.131.1-22ПВ.1 1015-01 ПСВ72.27.16-200ТПВ-2.2	2.1.4	
				СБОРОЧНЫЕ ЕДИНИЦЫ		
А4		1	1.131.1-22ПВ.1 115-01	КАРКАС ПРОСТРАНСТВ. КП55	1	
				МАТЕРИАЛЫ		
				БЕТОН ТЯЖЕЛЫЙ М200		2.71 М3

ЭПВЦ КиевЗНИИЭП | ОПЕРАТОР ТПП КОРТ | ПОДПИСЬ И ДАТА | ВЗАМ.ИНВ.№ | ИНВ.№ ПОДЛ

1.131.1-22ПВ.1 1015

НАЧ.ОТД	Боровик		XI.84
Н.КОНТР.	Шаповал		XI.84
ГЛ.СПЕЦ	Лабинова		V.84
ПРОВЕРИЛ	Миллер		IV.84
РАЗРАБ.	Охримец		III.84

Панель

ПСВ 71.27.16, ПСВ 72.27.16

СТАДИЯ	ЛИСТ	ЛИСТОВ
Р		1

ГОСГРАЖДАНСТРОЙ КиевЗНИИЭП

ФОРМАТ А4

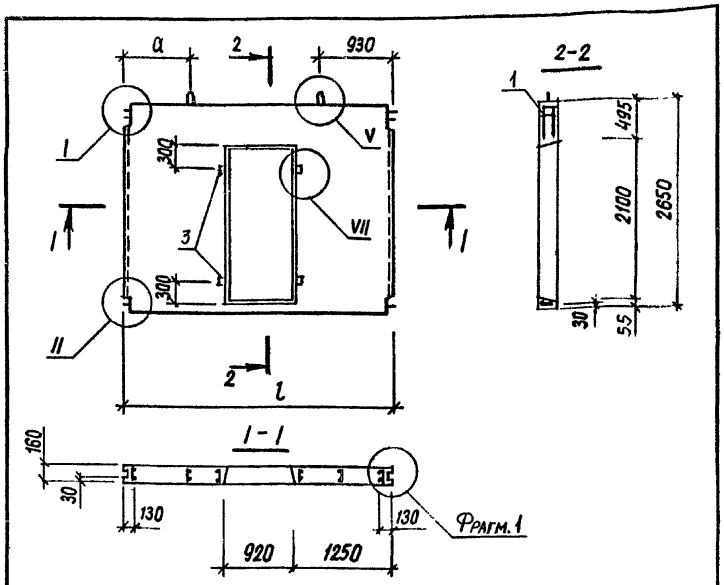

Обозначение	Марка	l, мм	a, мм	a_1, мм	Масса, кг
1.131.1-22 ПВ.1 1014	ПСВ 65.27.16-200 ТПВ-2.2 2.1.4	6460	550	1010	6100
-01	ПСВ 66.27.16-200 ТПВ-2.2 2.1.4	6520	610	1010	6150

1.131.1-22 ПВ.1 1014 СБ

Панель ПСВ 65.27.16, ПСВ 66.27.16 Сборочный чертеж.

Стадия	Масса	Масштаб
Р	см. табл.	1:50

Лист | Листов 1

ГОСГРАЖДАНСТРОЙ КиевЗНИИЭП

Нач.АПМ	Боровик		XI.84
Н.контр.	Широких		XI.84
Гл.инж.пр	Лабинова		V.84
Провер.	Миллер		II.84
Разраб.	Верменич		I.84

Взам.инв.№ | Подпись и дата | Инв.№подл.

Копировал Формат А4

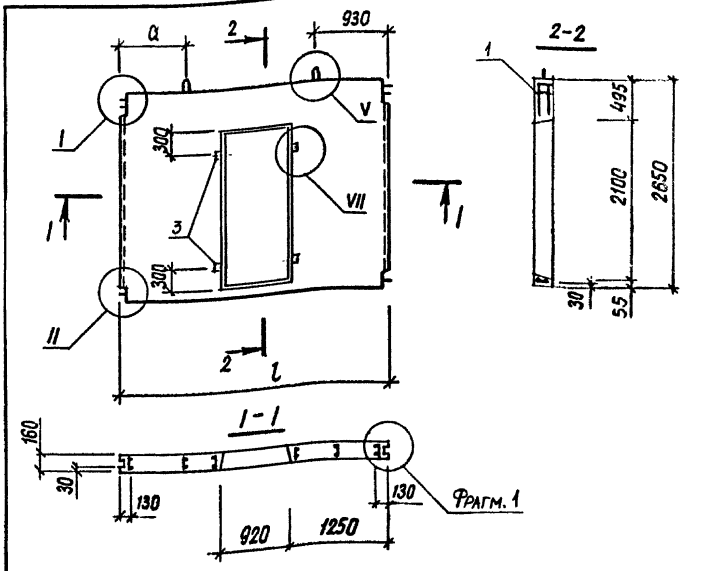

Обозначение	Марка	l, мм	a, мм	a_1, мм	Масса, кг
1.131.1-22 ПВ.1 1015	ПСВ 71.27.16-200 ТПВ-2.2 2.1.4	7060	620	1000	6725
-01	ПСВ 72.27.16-200 ТПВ-2.2 2.1.4	7120	680	1000	6775

1.131.1-22 ПВ.1 1015 СБ

Панель ПСВ 71.27.16, ПСВ 72.27.16 Сборочный чертеж.

Стадия	Масса	Масштаб
Р	см. табл.	1:50

Лист | Листов 1

ГОСГРАЖДАНСТРОЙ КиевЗНИИЭП

Нач.АПМ	Боровик		XI.84
Н.контр.	Шаповал		XI.84
Гл.инж.пр	Лабинова		V.84
Провер.	Миллер		II.84
Разраб.	Вермениц		I.84

Взам.инв.№ | Подпись и дата | Инв.№подл.

Копировал 20978-02 30 Формат А4

ФОРМАТ	ЗОНА	ПОЗ.	ОБОЗНАЧЕНИЕ	НАИМЕНОВАНИЕ	КОЛ.	ПРИМЕЧАНИЕ
				ДОКУМЕНТАЦИЯ		
А4			1.131.1-22ПВ.1 0016СБ	СБОРОЧНЫЙ ЧЕРТЕЖ		
А3			1.131.1-22ПВ.0 Д1	УЗЛЫ ОПАЛУБОЧНЫЕ		
А3			1.131.1-22ПВ.1 ВС	ВЕДОМОСТЬ РАСХОДА СТАЛИ НА ЭЛЕМЕНТ		
А3			1.131.1-22ПВ.1 ВМ	ВЕДОМОСТЬ РАСХОДА МАТЕРИАЛОВ		
А3			1.131.1-22ПВ.0 ТО	ТЕХНИЧЕСКОЕ ОПИСАНИЕ		
				ДЕТАЛИ		
ВЧ		3	50.100.120.100	ПРОВ ДЕР. АНТИСЕПТИР. 50Х100L=100	4	
				МАТЕРИАЛЫ		
				ПИЛОМАТЕРИАЛ ГОСТ 8486-66		0.002 М3
			ПЕРЕМЕННЫЕ ДАННЫЕ	ДЛЯ ИСПОЛНЕНИЙ:		
				1.131.1-22ПВ.1 1016 ПСВ29.27.16-200ТПВ-1.2	2.1.1	
				СБОРОЧНЫЕ ЕДИНИЦЫ		
А4		1	1.131.1-22ПВ.1 116	КАРКАС ПРОСТРАНСТВ. КП56	1	
				МАТЕРИАЛЫ		
				БЕТОН ТЯЖЕЛЫЙ М200		0.92 М3
				1.131.1-22ПВ.1 1016-01 ПСВ35.27.16-200ТПВ-1.2	2.1.1	
				СБОРОЧНЫЕ ЕДИНИЦЫ		
А4		1	1.131.1-22ПВ.1 116-01	КАРКАС ПРОСТРАНСТВ. КП57	1	
				МАТЕРИАЛЫ		
				БЕТОН ТЯЖЕЛЫЙ М200		1.17 М3

ЭПВЦ КиевЗНИИЭП | ОПЕРАТОР ТЛП КОРТ

ВЗАМ.ИНВ.№ | ПОДПИСЬ И ДАТА | ИНВ.№ ПОДЛ.

1.131.1-22ПВ.1 1016

НАЧ.ОТД.	Боровик		XI.84
Н.КОНТР.	Шаповал		XI.84
ГЛ.СПЕЦ.	Лабинова		V.84
ПРОВЕРИЛ	Миллер		IV.84
РАЗРАБ.	Охримец		III.84

Панель

ПСВ 29.27.16, ПСВ 35.27.16

СТАДИЯ	ЛИСТ	ЛИСТОВ
Р		1

ГОСГРАЖДАНСТРОЙ КиевЗНИИЭП

ФОРМАТ А4

ФОРМАТ	ЗОНА	ПОЗ.	ОБОЗНАЧЕНИЕ	НАИМЕНОВАНИЕ	КОЛ	ПРИМЕЧАНИЕ

ЭПВЦ Киев ЗНИИЭП | ОПЕРАТОР ТЛП КОРТ

ВЗАМ.ИНВ.№ | ПОДПИСЬ И ДАТА | ИНВ №ПОДЛ.

ЛИСТ

ФОРМАТ	ЗОНА	ПОЗ.	ОБОЗНАЧЕНИЕ	НАИМЕНОВАНИЕ	КОЛ.	ПРИМЕЧАНИЕ
				ДОКУМЕНТАЦИЯ		
А4			1.131.1-22ПВ.1 0017СБ	СБОРОЧНЫЙ ЧЕРТЕЖ		
А3			1.131.1-22ПВ.0 Д1	УЗЛЫ ОПАЛУБОЧНЫЕ		
А3			1.131.1-22ПВ.1 ВС	ВЕДОМОСТЬ РАСХОДА СТАЛИ НА ЭЛЕМЕНТ		
А3			1.131.1-22ПВ.1 ВМ	ВЕДОМОСТЬ РАСХОДА МАТЕРИАЛОВ		
А3			1.131.1-22ПВ.0 ТО	ТЕХНИЧЕСКОЕ ОПИСАНИЕ		
				ДЕТАЛИ		
ВЧ	3		50.100.120.100	ПРОВ ДЕР. АНТИСЕПТИР. 50Х100L=100	4	
				МАТЕРИАЛЫ		
				ПИЛОМАТЕРИАЛ ГОСТ 8486-66		0.002М3
			ПЕРЕМЕННЫЕ ДАННЫЕ	ДЛЯ ИСПОЛНЕНИЙ:		
				1.131.1-22ПВ.1 1017 ПСВ59.27.16-200ТПВ-1.2-2.1.1		
				СБОРОЧНЫЕ ЕДИНИЦЫ		
А4	1		1.131.1-22ПВ.1 117	КАРКАС ПРОСТРАНСТВ. КП58	1	
				МАТЕРИАЛЫ		
				БЕТОН ТЯЖЕЛЫЙ М200		2.19М3
				1.131.1-22ПВ.1 1017-01 ПСВ65.27.16-200ТПВ-1.2-2.1.1		
				СБОРОЧНЫЕ ЕДИНИЦЫ		
А4	1		1.131.1-22ПВ.1 117-01	КАРКАС ПРОСТРАНСТВ. КП59	1	
				МАТЕРИАЛЫ		
				БЕТОН ТЯЖЕЛЫЙ М200		2.45М3

ЭПВЦ КиевЗНИИЭП | ОПЕРАТОР ТПП КОРТ

ИНВ.№ ПОДЛ | ПОДПИСЬ И ДАТА | ВЗАМ.ИНВ.№

1.131.1-22ПВ.1 1017

НАЧ.ОТД.	Боровик		XI.84
Н.КОНТР.	Шаповал		XI.84
ГЛ.СПЕЦ.	Лавинова		IV.84
ПРОВЕРИЛ	Миллер		IV.84
РАЗРАБ.	Охримец		III.84

Панель ПСВ 59.27.16, ПСВ 65.27.16, ПСВ 71.27.16

СТАДИЯ	ЛИСТ	ЛИСТОВ
Р	1	2

ГОСГРАЖДАНСТРОЙ КиевЗНИИЭП

ФОРМАТ А4

ФОРМАТ	ЗОНА	ПОЗ.	ОБОЗНАЧЕНИЕ	НАИМЕНОВАНИЕ	КОЛ	ПРИМЕЧАНИЕ
				1.131.1-22ПВ.1 1017-02 ПСВ71.27.16-200ТПВ-1.2-2.1.1		
				СБОРОЧНЫЕ ЕДИНИЦЫ		
А4	1		1.131.1-22ПВ.1 117-02	КАРКАС ПРОСТРАНСТВ. КП60	1	
				МАТЕРИАЛЫ		
				БЕТОН ТЯЖЕЛЫЙ М200		2.70М3

ЭПВЦ КиевЗНИИЭП | ОПЕРАТОР ТПП КОРТ

ИНВ.№ ПОДЛ. | ПОДПИСЬ И ДАТА | ВЗАМ.ИНВ.№

1.131.1-22ПВ.1 1017

ЛИСТ 2

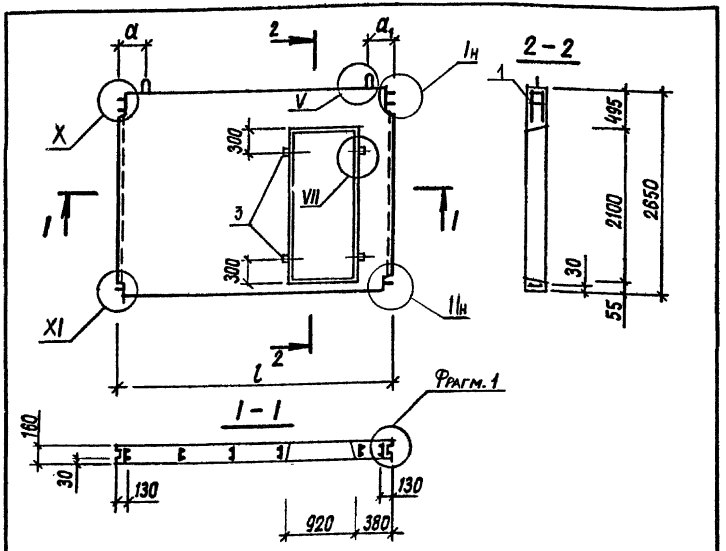

Обозначение	Марка	l, мм	a, мм	a1, мм	Масса, кг
1.131.1-22ПВ.1 1016	ПСВ 29.27.16-200 ТПВ-1.2 2.1.1	2890	360	230	2300
-01	ПСВ 35.27.16-200 ТПВ-1.2 2.1.1	3490	300	290	2925

Нач.АПМ	Боровик		XI.84
Н.контроль	Шаповал		XI.84
Гл.инж.пр.	Лабинова		V.84
Провер.	Миллер		II.84
Разраб.	Верменич		I.84

1.131.1-22ПВ.1 1016 СБ

Панель ПСВ 29.27.16, ПСВ 35.27.16 Сборочный чертеж.

Стадия	Масса	Масштаб
Р	см. ТАБА.	1:50
Лист	Листов 1	

ГОСГРАЖДАНСТРОЙ КиевЗНИИЭП

Копировал Формат А4

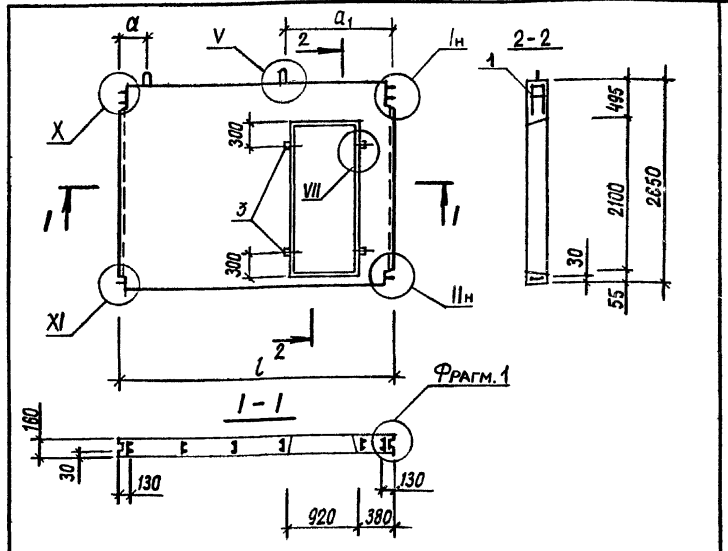

Обозначение	Марка	l, мм	a, мм	a1, мм	Масса, кг
1.131.1-22ПВ.1 1017	ПСВ 59.27.16-200 ТПВ-1.2 2.1.1	5890	1080	1710	5475
-01	ПСВ 65.27.16-200 ТПВ-1.2 2.1.1	6490	1230	1860	6125
-02	ПСВ 71.27.16-200 ТПВ-1.2 2.1.1	7090	1240	1910	6750

Нач.АПМ	Боровик		XI.84
Н.контроль	Шаповал		XI.84
Гл.инж.пр.	Лабинова		V.84
Провер.	Миллер		II.84
Разраб.	Верменич		I.84

1.131.1-22ПВ.1 1017 СБ

Панель ПСВ 59.27.16, ПСВ 65.27.16, ПСВ 71.27.16 Сборочный чертеж.

Стадия	Масса	Масштаб
Р	см. ТАБА.	1:50
Лист	Листов 1	

ГОСГРАЖДАНСТРОЙ КиевЗНИИЭП

Копировал Формат А4

ФОРМАТ	ЗОНА	ПОЗ.	ОБОЗНАЧЕНИЕ	НАИМЕНОВАНИЕ	КОЛ.	ПРИМЕЧАНИЕ
				ДОКУМЕНТАЦИЯ		
А4			1.131.1-22ПВ.1 0018СВ	СБОРОЧНЫЙ ЧЕРТЕЖ		
А3			1.131.1-22ПВ.0 Д1	УЗЛЫ ОПАЛУБОЧНЫЕ		
А3			1.131.1-22ПВ.1 ВС	ВЕДОМОСТЬ РАСХОДА СТАЛИ НА ЭЛЕМЕНТ		
А3			1.131.1-22ПВ.1 ВМ	ВЕДОМОСТЬ РАСХОДА МАТЕРИАЛОВ		
А3			1.131.1-22ПВ.0 ТО	ТЕХНИЧЕСКОЕ ОПИСАНИЕ		
				ДЕТАЛИ		
ВЧ		3	50.100.120.100	ПРОВ ДЕР. АНТИСЕПТИР. 50Х100L=100	4	
				МАТЕРИАЛЫ		
				ПИЛОМАТЕРИАЛ ГОСТ 8486-86		0.002 М3
			ПЕРЕМЕННЫЕ ДАННЫЕ	ДЛЯ ИСПОЛНЕНИЙ:		
				1.131.1-22ПВ.1 1018 ПСВ29.27.16-200ТПВ-1,2	2.1.2	
				СБОРОЧНЫЕ ЕДИНИЦЫ		
А4		1	1.131.1-22ПВ.1 118	КАРКАС ПРОСТРАНСТВ. КП61	1	
				МАТЕРИАЛЫ		
				БЕТОН ТЯЖЕЛЫЙ М200		0.92 М3
				1.131.1-22ПВ.1 1018-01 ПСВ35.27.16-200ТПВ-1,2	2.1.2	
				СБОРОЧНЫЕ ЕДИНИЦЫ		
А4		1	1.131.1-22ПВ.1 118-01	КАРКАС ПРОСТРАНСТВ. КП62	1	
				МАТЕРИАЛЫ		
				БЕТОН ТЯЖЕЛЫЙ М200		1.17 М3

ЭПВЦ КиевЗНИИЭП | ОПЕРАТОР ТЛП КОРТ | ВЗАМ.ИНВ.№ | ПОДПИСЬ И ДАТА | ИНВ.№ ПОДЛ.

1.131.1-22ПВ.1 1018

НАЧ.ОТД.	Боровик		XI.84
Н.КОНТР.	Шаповал		XI.84
ГЛ.СПЕЦ.	Лабинова		V.84
ПРОВЕРИЛ	Миллер		IV.84
РАЗРАБ.	Охримец		III.84

Панель

ПСВ29.27.16, ПСВ35.27.16

СТАДИЯ	ЛИСТ	ЛИСТОВ
Р		1

ГОСГРАЖДАНСТРОЙ КиевЗНИИЭП

ФОРМАТ А4

ЭПВЦ Киев ЗНИИЭП | ОПЕРАТОР ТЛП КОРТ | ВЗАМ.ИНВ.№ | ПОДПИСЬ И ДАТА | ИНВ.№ ПОДЛ.

ФОРМАТ	ЗОНА	ПОЗ.	ОБОЗНАЧЕНИЕ	НАИМЕНОВАНИЕ	КОЛ.	ПРИМЕЧАНИЕ

ЛИСТ

ФОРМАТ А4

ФОРМАТ	ЗОНА	ПОЗ.	ОБОЗНАЧЕНИЕ	НАИМЕНОВАНИЕ	КОЛ.	ПРИМЕЧАНИЕ
				ДОКУМЕНТАЦИЯ		
А4			1.131.1-22ПВ.1 0019СВ	СБОРОЧНЫЙ ЧЕРТЕЖ		
А3			1.131.1-22ПВ.0 Д1	УЗЛЫ ОПАЛУБОЧНЫЕ		
А3			1.131.1-22ПВ.1 ВС	ВЕДОМОСТЬ РАСХОДА СТАЛИ НА ЭЛЕМЕНТ		
А3			1.131.1-22ПВ.1 ВМ	ВЕДОМОСТЬ РАСХОДА МАТЕРИАЛОВ		
А3			1.131.1-22ПВ.0 ТО	ТЕХНИЧЕСКОЕ ОПИСАНИЕ		
				ДЕТАЛИ		
БЧ		3	50.100.120.100	ПРОВ ДЕР. АНТИСЕПТИР. 50Х100L=100	4	
				МАТЕРИАЛЫ		
				ПИЛОМАТЕРИАЛ ГОСТ 8486-66		0.002М3
			ПЕРЕМЕННЫЕ ДАННЫЕ	ДЛЯ ИСПОЛНЕНИЙ:		
				1.131.1-22ПВ.1 1019 ПСВ59.27.16-200ТПВ-1.2	2.1.2	
				СБОРОЧНЫЕ ЕДИНИЦЫ		
А4		1	1.131.1-22ПВ.1 119	КАРКАС ПРОСТРАНСТВ. КП63	1	
				МАТЕРИАЛЫ		
				БЕТОН ТЯЖЕЛЫЙ М200		2.19М3
				1.131.1-22ПВ.1 1019-01 ПСВ65.27.16-200ТПВ-1.2	2.1.2	
				СБОРОЧНЫЕ ЕДИНИЦЫ		
А4		1	1.131.1-22ПВ.1 119-01	КАРКАС ПРОСТРАНСТВ. КП64	1	
				МАТЕРИАЛЫ		
				БЕТОН ТЯЖЕЛЫЙ М200		2.45М3

ЭПВЦ КиевЗНИИЭП | ОПЕРАТОР ТЛП КОРТ

ПОДПИСЬ И ДАТА | ВЗАМ.ИНВ.№ | ИНВ.№ ПОДЛ.

1.131.1-22ПВ.1 1019

НАЧ.ОТД	Баровик		XI.84
Н.КОНТР.	Шаповал		XI.84
ГЛ.СПЕЦ	Лабинова		V.84
ПРОВЕРИЛ	Миллер		IV.84
РАЗРАБ.	Охримец		III.84

Панель ПСВ 59.27.16, ПСВ65.27.16, ПСВ71.27.16

СТАДИЯ	ЛИСТ	ЛИСТОВ
Р	1	2

ГОСГРАЖДАНСТРОЙ КиевЗНИИЭП

ФОРМАТ А4

ФОРМАТ	ЗОНА	ПОЗ.	ОБОЗНАЧЕНИЕ	НАИМЕНОВАНИЕ	КОЛ.	ПРИМЕЧАНИЕ
				1.131.1-22ПВ.1 1019-02 ПСВ71.27.16-200ТПВ-1.2	2.1.2	
				СБОРОЧНЫЕ ЕДИНИЦЫ		
А4		1	1.131.1-22ПВ.1 119-02	КАРКАС ПРОСТРАНСТВ. КП65	1	
				МАТЕРИАЛЫ		
				БЕТОН ТЯЖЕЛЫЙ М200		2.70М3

ЭПВЦ КиевЗНИИЭП | ОПЕРАТОР ТЛП КОРТ

ПОДПИСЬ И ДАТА | ВЗАМ.ИНВ.№ | ИНВ.№ ПОДЛ.

1.131.1-22ПВ.1 1019

ЛИСТ 2

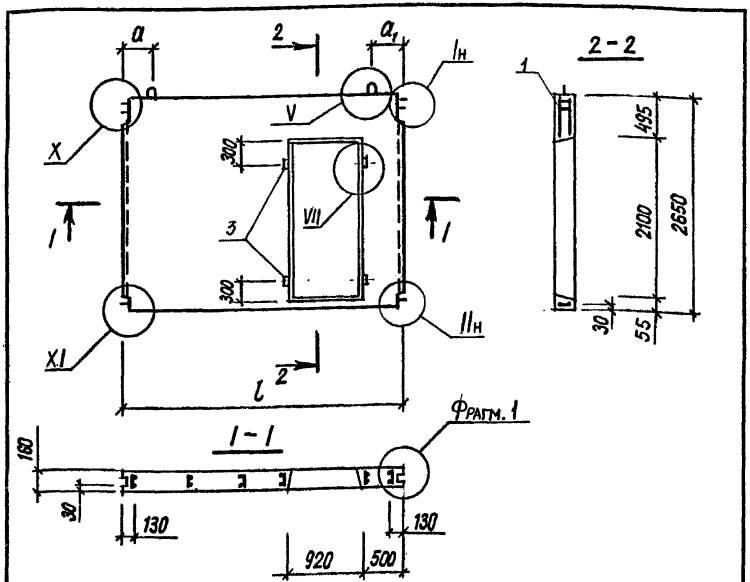

Обозначение	Марка	l, мм	a, мм	a1, мм	Масса, кг
1.131.1-22ПВ.1 1018	ПСВ 29.27.16-200 ТПВ-1.2 2.1.2	2890	360	230	2300
-01	ПСВ 35.27.16-200 ТПВ-1.2 2.1.2	3490	300	390	2925

Нач.АПМ	Боровик		XI.84
Н.контроль	Шаповал		XI.84
Гл.инж.пр.	Лабинова		V.84
Провер.	Миллер		II.84
Разраб.	Верменич		I.84

1.131.1-22ПВ.1 1018 СБ

Панель ПСВ 29.27.16, ПСВ 35.27.16 Сборочный чертеж.

Стадия	Масса	Масштаб
Р	см. табл.	1:50
Лист	Листов 1	

ГОСГРАЖДАНСТРОЙ КиевЗНИИЭП

Копировал Формат А4

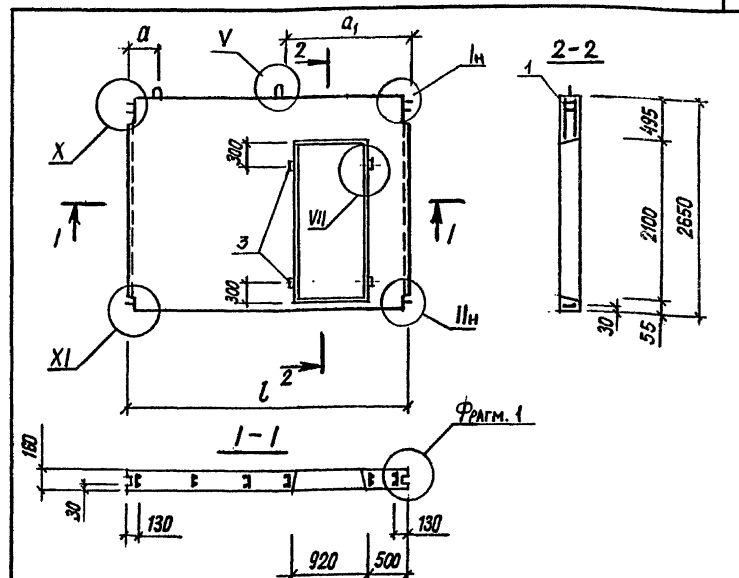

Обозначение	Марка	l, мм	a, мм	a1, мм	Масса, кг
1.131.1-22ПВ.1 1019	ПСВ 59.27.16-200 ТПВ-1.2 2.1.2	5890	1080	1680	5475
-01	ПСВ 65.27.16-200 ТПВ-1.2 2.1.2	6490	1230	1850	6125
-02	ПСВ 71.27.16-200 ТПВ-1.2 2.1.2	7090	1240	1910	6750

Нач.АПМ	Боровик		XI.84
Н.контроль	Шаповал		XI.84
Гл.инж.пр.	Лабинова		V.84
Провер.	Миллер		II.84
Разраб.	Верменич		I.84

1.131.1-22ПВ.1 1019 СБ

Панель ПСВ 59.27.16, ПСВ 65.27.16, ПСВ 71.27.16 Сборочный чертеж.

Стадия	Масса	Масштаб
Р	см. табл.	1:50
Лист	Листов 1	

ГОСГРАЖДАНСТРОЙ КиевЗНИИЭП

Копировал Формат А4

Инв.№подл. | Подпись и дата | Взам.инв.№

ФОРМАТ	ЗОНА	ПОЗ.	ОБОЗНАЧЕНИЕ	НАИМЕНОВАНИЕ	КОЛ.	ПРИМЕЧАНИЕ
				ДОКУМЕНТАЦИЯ		
А4			1.131.1-22ПВ.1 0020СБ	СБОРОЧНЫЙ ЧЕРТЕЖ		
А3			1.131.1-22ПВ.0 Д1	УЗЛЫ ОПАЛУБОЧНЫЕ		
А3			1.131.1-22ПВ.1 ВС	ВЕДОМОСТЬ РАСХОДА СТАЛИ НА ЭЛЕМЕНТ		
А3			1.131.1-22ПВ.1 ВМ	ВЕДОМОСТЬ РАСХОДА МАТЕРИАЛОВ		
А3			1.131.1-22ПВ.0 ТО	ТЕХНИЧЕСКОЕ ОПИСАНИЕ		
				ДЕТАЛИ		
БЧ		3	50.100.120.100	ПРОВ ДЕР. АНТИСЕПТИР. 50Х100L=100	4	
				МАТЕРИАЛЫ		
				ПИЛОМАТЕРИАЛ ГОСТ 8486-66		0.002М3
			ПЕРЕМЕННЫЕ ДАННЫЕ	ДЛЯ ИСПОЛНЕНИЙ:		
				1.131.1-22ПВ.1 1020 ПСВ29.27.16-200ТПВ-1.2-2.1.3		
				СБОРОЧНЫЕ ЕДИНИЦЫ		
А4		1	1.131.1-22ПВ.1 120	КАРКАС ПРОСТРАНСТВ. КП66	1	
				МАТЕРИАЛЫ		
				БЕТОН ТЯЖЕЛЫЙ М200		0.92М3
				1.131.1-22ПВ.1 1020-01 ПСВ35.27.16-200ТПВ-1.2-2.1.3		
				СБОРОЧНЫЕ ЕДИНИЦЫ		
А4		1	1.131.1-22ПВ.1 120-01	КАРКАС ПРОСТРАНСТВ. КП67	1	
				МАТЕРИАЛЫ		
				БЕТОН ТЯЖЕЛЫЙ М200		1.17М3

ЭПВЦ КиевЗНИИЭП | ОПЕРАТОР ТЛП КОРТ | ВЗАМ.ИНВ.№ | ПОДПИСЬ И ДАТА | ИНВ.№ ПОДЛ.

1.131.1-22ПВ.1 1020

НАЧ.ОТД.	Баровик		XI.84
Н.КОНТР.	Шаповал		XI.84
ГЛ.СПЕЦ.	Лабинова		V.84
ПРОВЕРИЛ	Миллер		IV.84
РАЗРАБ.	Охримец		III.84

Панель

ПСВ 29.27.16, ПСВ 35.27.16

СТАДИЯ	ЛИСТ	ЛИСТОВ
Р		1

ГОСГРАЖДАНСТРОЙ КиевЗНИИЭП

ФОРМАТ А4

ЭПВЦ КиевЗНИИЭП | ОПЕРАТОР ТЛП КОРТ | ВЗАМ.ИНВ.№ | ПОДПИСЬ И ДАТА | ИНВ.№ ПОДЛ.

ФОРМАТ	ЗОНА	ПОЗ.	ОБОЗНАЧЕНИЕ	НАИМЕНОВАНИЕ	КОЛ	ПРИМЕЧАНИЕ

ЛИСТ

ФОРМАТ	ЗОНА	ПОЗ.	ОБОЗНАЧЕНИЕ	НАИМЕНОВАНИЕ	КОЛ.	ПРИМЕЧАНИЕ
				ДОКУМЕНТАЦИЯ		
А4			1.131.1-22ПВ.1 0021СБ	СБОРОЧНЫЙ ЧЕРТЕЖ		
А3			1.131.1-22ПВ.0 Д1	УЗЛЫ ОПАЛУБОЧНЫЕ		
А3			1.131.1-22ПВ.1 ВС	ВЕДОМОСТЬ РАСХОДА СТАЛИ НА ЭЛЕМЕНТ		
А3			1.131.1-22ПВ.1 ВМ	ВЕДОМОСТЬ РАСХОДА МАТЕРИАЛОВ		
А3			1.131.1-22ПВ.0 ТО	ТЕХНИЧЕСКОЕ ОПИСАНИЕ		
				ДЕТАЛИ		
ВЧ		3	50.100.120.100	ПРОВ ДЕР. АНТИСЕПТИР. 50Х100L=100	4	
				МАТЕРИАЛЫ		
				ПИЛОМАТЕРИАЛ ГОСТ 8486-66		0,002М3
			ПЕРЕМЕННЫЕ ДАННЫЕ	ДЛЯ ИСПОЛНЕНИЙ:		
				1.131.1-22ПВ.1 1021 ПСВ59.27.16-200ТПВ-1.2-2.1.3		
				СБОРОЧНЫЕ ЕДИНИЦЫ		
А4		1	1.131.1-22ПВ.1 121	КАРКАС ПРОСТРАНСТВ. КП68	1	
				МАТЕРИАЛЫ		
				БЕТОН ТЯЖЕЛЫЙ М200		2.19М3
				1.131.1-22ПВ.1 1021-01 ПСВ65.27.16-200ТПВ-1.2-2.1.3		
				СБОРОЧНЫЕ ЕДИНИЦЫ		
А4		1	1.131.1-22ПВ.1 121-01	КАРКАС ПРОСТРАНСТВ. КП69	1	
				МАТЕРИАЛЫ		
				БЕТОН ТЯЖЕЛЫЙ М200		2.45М3

ЭПВЦ КиевЗНИИЭП | ОПЕРАТОР ТЛП КОРТ

ИНВ.№ ПОДЛ. | ПОДПИСЬ И ДАТА | ВЗАМ.ИНВ.№

1.131.1-22ПВ.1 1021

НАЧ.ОТД.	Боровик		XI.84
Н.КОНТР.	Шаповал		XI.84
ГЛ.СПЕЦ.	Лабинова		V.84
ПРОВЕРИЛ	Миллер		IV.84
РАЗРАБ.	Охримец		III.84

Панель ПСВ59.27.16, ПСВ65.27.16, ПСВ71.27.16

СТАДИЯ	ЛИСТ	ЛИСТОВ
Р	1	2

ГОСГРАЖДАНСТРОЙ КиевЗНИИЭП

ФОРМАТ А4

ФОРМАТ	ЗОНА	ПОЗ.	ОБОЗНАЧЕНИЕ	НАИМЕНОВАНИЕ	КОЛ	ПРИМЕЧАНИЕ
				1.131.1-22ПВ.1 1021-02 ПСВ71.27.16-200ТПВ-1.2-2.1.3		
				СБОРОЧНЫЕ ЕДИНИЦЫ		
А4		1	1.131.1-22ПВ.1 121-02	КАРКАС ПРОСТРАНСТВ. КП70	1	
				МАТЕРИАЛЫ		
				БЕТОН ТЯЖЕЛЫЙ М200		2.70М3

ЭПВЦ КиевЗНИИЭП | ОПЕРАТОР ТЛП КОРТ

ИНВ.№ ПОДЛ. | ПОДПИСЬ И ДАТА | ВЗАМ.ИНВ.№

1.131.1-22ПВ.1 1021

ЛИСТ 2

ФОРМАТ А4

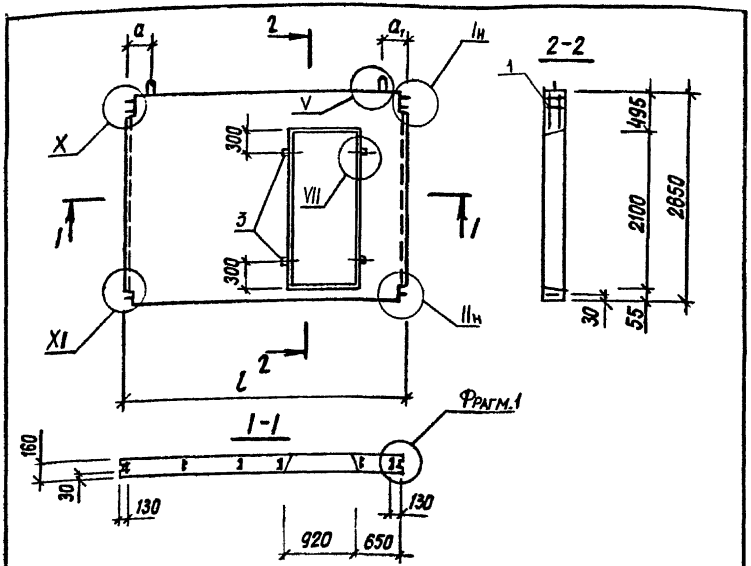

Обозначение	Марка	l, мм	a, мм	a_1, мм	Масса, кг
1.131.1-22 ПВ.1 1020	ПСВ 29.27.16-200 ТПВ-1.2 2.1.3	2890	270	440	2300
-01	ПСВ 35.27.16-200 ТПВ-1.2 2.1.3	3490	210	280	2925

1.131.1-22 ПВ.1 1020 СБ

Панель ПСВ 29.27.16, ПСВ 35.27.16 Сборочный чертеж.

Стадия	Масса	Масштаб
Р	см. табл.	1:50
Лист	Листов 1	

ГОСГРАЖДАНСТРОЙ КиевЗНИИЭП

Нач.АПМ	Боровик	XI.84
Н.контроль	Шаповал	XI.84
Гл.инж.пр	Лабинова	V.84
Провер.	Миллер	II.84
Разраб.	Верменич	I.84

Инв.№подл. | Подпись и дата | Взам.инв.№

Копировал Формат А4

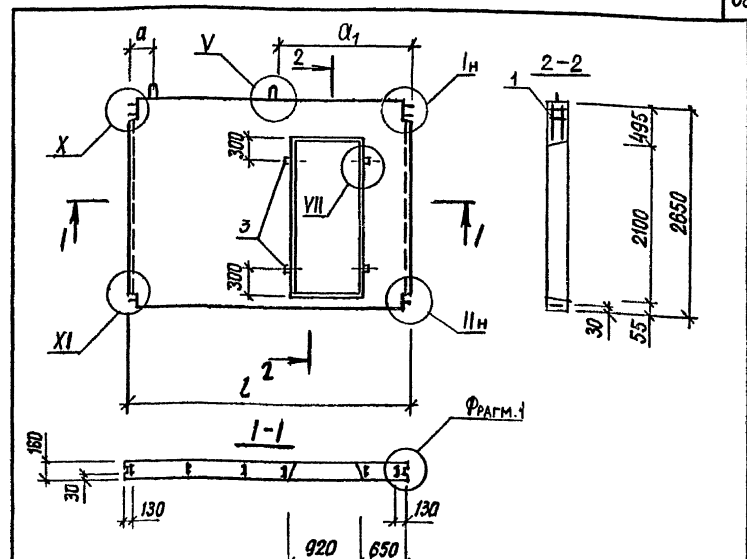

Обозначение	Марка	l, мм	a, мм	a_1, мм	Масса, кг
1.131.1-22 ПВ.1 1021	ПСВ 59.27.16-200 ТПВ-1.2 2.1.3	5890	1170	1610	5475
-01	ПСВ 65.27.16-200 ТПВ-1.2 2.1.3	6490	1160	1730	6125
-02	ПСВ 71.27.16-200 ТПВ-1.2 2.1.3	7090	1310	1880	6750

1.131.1-22 ПВ.1 1021 СБ

Панель ПСВ 59.27.16, ПСВ 65.27.16, ПСВ 71.27.16. Сборочный чертеж.

Стадия	Масса	Масштаб
Р	см. табл.	1:50
Лист	Листов 1	

ГОСГРАЖДАНСТРОЙ КиевЗНИИЭП

Нач.АПМ	Боровик	XI.84
Н.контроль	Шаповал	XI.84
Гл.инж.пр	Лабинова	V.84
Провер.	Миллер	II.84
Разраб.	Верменич	I.84

Инв.№подл. | Подпись и дата | Взам.инв.№

Копировал Формат А4

ФОРМАТ	ЗОНА	ПОЗ.	ОБОЗНАЧЕНИЕ	НАИМЕНОВАНИЕ	КОЛ.	ПРИМЕЧАНИЕ
				ДОКУМЕНТАЦИЯ		
А4			1.131.1-22ПВ.1 0022СБ	СВОРОЧНЫЙ ЧЕРТЕЖ		
А3			1.131.1-22ПВ.0 Д1	УЗЛЫ ОПАЛУБОЧНЫЕ		
А3			1.131.1-22ПВ.1 ВС	ВЕДОМОСТЬ РАСХОДА СТАЛИ НА ЭЛЕМЕНТ		
А3			1.131.1-22ПВ.1 ВМ	ВЕДОМОСТЬ РАСХОДА МАТЕРИАЛОВ		
А3			1.131.1-22ПВ.0 ТО	ТЕХНИЧЕСКОЕ ОПИСАНИЕ		
				ДЕТАЛИ		
ВЧ	3		50.100.120.100	ПРОВ ДЕР. АНТИСЕПТИР. 50Х100L=100	4	
				МАТЕРИАЛЫ		
				ПИЛОМАТЕРИАЛ ГОСТ 8486-66		0.002М3
			ПЕРЕМЕННЫЕ ДАННЫЕ	ДЛЯ ИСПОЛНЕНИЙ:		
				1.131.1-22ПВ.1 1022 ПСВ35.27.16-200ТПВ-1.2	2.1.4	
				СВОРОЧНЫЕ ЕДИНИЦЫ		
А4	1		1.131.1-22ПВ.1 122	КАРКАС ПРОСТРАНСТВ. КП71	1	
				МАТЕРИАЛЫ		
				БЕТОН ТЯЖЕЛЫЙ М200		1.17М3
				1.131.1-22ПВ.1 1022-01 ПСВ59.27.16-200ТПВ-1.2	2.14	
				СВОРОЧНЫЕ ЕДИНИЦЫ		
А4	1		1.131.1-22ПВ.1 122-01	КАРКАС ПРОСТРАНСТВ. КП72	1	
				МАТЕРИАЛЫ		
				БЕТОН ТЯЖЕЛЫЙ М200		2.19М3

ЭПВЦ КиевЗНИИЭП | ОПЕРАТОР ТЛП КОРТ | ВЗАМ.ИНВ.№ | ПОДПИСЬ И ДАТА | ИНВ.№ ПОДЛ

1.131.1-22ПВ.1 1022

НАЧ.ОТД.	Боровик		XI.84
Н.КОНТР.	Шаповал		XI.84
ГЛ.СПЕЦ.	Лабинова		V.84
ПРОВЕРИЛ	Миллер		IV.84
РАЗРАБ.	Охримец		III.84

Панель

ПСВ 35.27.16, ПСВ 59.27.16

СТАДИЯ	ЛИСТ	ЛИСТОВ
Р		1

ГОСГРАЖДАНСТРОЙ КиевЗНИИЭП

ФОРМАТ А4

ФОРМАТ	ЗОНА	ПОЗ.	ОБОЗНАЧЕНИЕ	НАИМЕНОВАНИЕ	КОЛ.	ПРИМЕЧАНИЕ
				ДОКУМЕНТАЦИЯ		
А4			1.131.1-22ПВ.1 0023СБ	СВОРОЧНЫЙ ЧЕРТЕЖ		
А3			1.131.1-22ПВ.0 Д1	УЗЛЫ ОПАЛУБОЧНЫЕ		
А3			1.131.1-22ПВ.1 ВС	ВЕДОМОСТЬ РАСХОДА СТАЛИ НА ЭЛЕМЕНТ		
А3			1.131.1-22ПВ.1 ВМ	ВЕДОМОСТЬ РАСХОДА МАТЕРИАЛОВ		
А3			1.131.1-22ПВ.0 ТО	ТЕХНИЧЕСКОЕ ОПИСАНИЕ		
				ДЕТАЛИ		
ВЧ	3		50.100.120.100	ПРОВ ДЕР. АНТИСЕПТИР. 50Х100L=100	4	
				МАТЕРИАЛЫ		
				ПИЛОМАТЕРИАЛ ГОСТ 8486-66		0.002М3
			ПЕРЕМЕННЫЕ ДАННЫЕ	ДЛЯ ИСПОЛНЕНИЙ:		
				1.131.1-22ПВ.1 1023 ПСВ65.27.16-200ТПВ-1.2	2.1.4	
				СВОРОЧНЫЕ ЕДИНИЦЫ		
А4	1		1.131.1-22ПВ.1 123	КАРКАС ПРОСТРАНСТВ. КП73	1	
				МАТЕРИАЛЫ		
				БЕТОН ТЯЖЕЛЫЙ М200		2.45М3
				1.131.1-22ПВ.1 1023-01 ПСВ71.27.16-200ТПВ-1.2	2.1.4	
				СВОРОЧНЫЕ ЕДИНИЦЫ		
А4	1		1.131.1-22ПВ.1 123-01	КАРКАС ПРОСТРАНСТВ. КП74	1	
				МАТЕРИАЛЫ		
				БЕТОН ТЯЖЕЛЫЙ М200		2.70М3

ЭПВЦ КиевЗНИИЭП | ОПЕРАТОР ТЛП КОРТ | ВЗАМ.ИНВ.№ | ПОДПИСЬ И ДАТА | ИНВ.№ ПОДЛ

1.131.1-22ПВ.1 1023

НАЧ.ОТД.	Боровик		XI.84
Н.КОНТР.	Шаповал		XI.84
ГЛ.СПЕЦ.	Лабинова		V.84
ПРОВЕРИЛ	Миллер		IV.84
РАЗРАБ.	Охримец		III.84

Панель

ПСВ 65.27.16, ПСВ 71.27.16

СТАДИЯ	ЛИСТ	ЛИСТОВ
Р		1

ГОСГРАЖДАНСТРОЙ КиевЗНИИЭП

ФОРМАТ А4

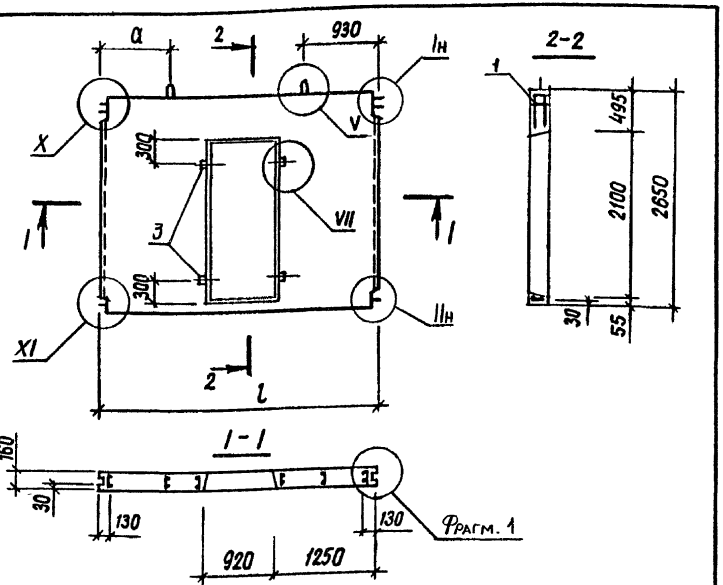

Обозначение	Марка	l, мм	a, мм	a_1, мм	Масса, кг
1.131.1 – 22 ПВ. 1 1022	ПСВ 35.27.16-200 ТПВ-1.2 2.1.4	3490	860	930	2925
-01	ПСВ 59.27.16-200 ТПВ-1.2 2.1.4	5890	660	1030	5475

Взам.инв.№ | Подпись и дата | Инв.№подл.

Нач.АПМ	Боровик		XI.84
Н.контроль	Шаповал		XI.84
Гл.инж.пр.	Лабинова		V.84
Провер.	Миллер		II.84
Разраб.	Верменич		I.84

1.131.1 – 22 ПВ.1 1022 СБ

Панель ПСВ 35.27.16, ПСВ 59.27.16 Сборочный чертеж.

Стадия	Масса	Масштаб
Р	см. табл.	1:50
Лист	Листов 1	

ГОСГРАЖДАНСТРОЙ КиевЗНИИЭП

Копировал Формат А4

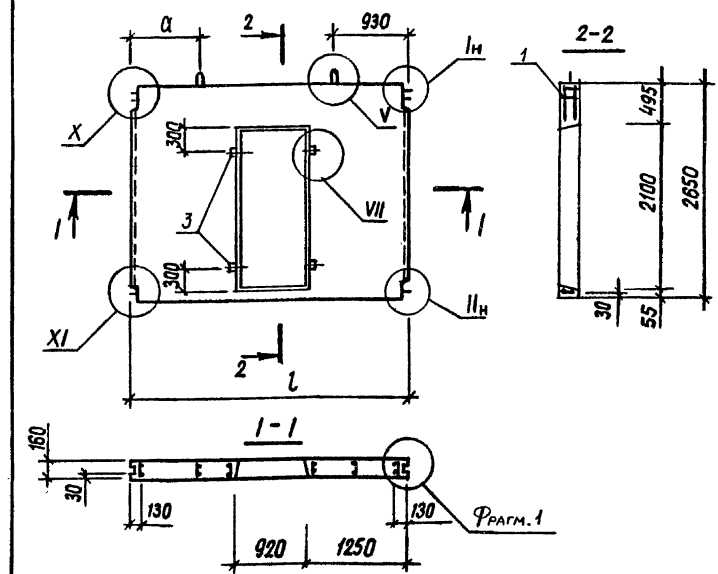

Обозначение	Марка	l, мм	a, мм	a_1, мм	Масса, кг
1.131.1 – 22 ПВ. 1 1023	ПСВ 65.27.16-200 ТПВ-1.2 2.1.4	6490	580	1010	6125
-01	ПСВ 71.27.16-200 ТПВ-1.2 2.1.4	1090	650	1000	6750

Взам.инв.№ | Подпись и дата | Инв.№подл.

Нач.АПМ	Боровик		XI.84
Н.контроль	Шаповал		XI.84
Гл.инж.пр.	Лабинова		V.84
Провер.	Миллер		II.84
Разраб.	Верменич		I.84

1.131.1 – 22 ПВ.1 1023 СБ

Панель ПСВ 65.27.16, ПСВ 71.27.16 Сборочный чертеж.

Стадия	Масса	Масштаб
Р	см. табл.	1:50
Лист	Листов 1	

ГОСГРАЖДАНСТРОЙ КиевЗНИИЭП

Копировал 20978-02 41 Формат А4

ФОРМАТ	ЗОНА	ПОЗ.	ОБОЗНАЧЕНИЕ	НАИМЕНОВАНИЕ	КОЛ.	ПРИМЕЧАНИЕ
				ДОКУМЕНТАЦИЯ		
А4			1.131.1-22ПВ.1 0025СВ	СБОРОЧНЫЙ ЧЕРТЕЖ		
А3			1.131.1-22ПВ.0 Д1	УЗЛЫ ОПАЛУБОЧНЫЕ		
А3			1.131.1-22ПВ.1 ВС	ВЕДОМОСТЬ РАСХОДА СТАЛИ НА ЭЛЕМЕНТ		
А3			1.131.1-22ПВ.1 ВМ	ВЕДОМОСТЬ РАСХОДА МАТЕРИАЛОВ		
А3			1.131.1-22ПВ.0 ТО	ТЕХНИЧЕСКОЕ ОПИСАНИЕ		
				СБОРОЧНЫЕ ЕДИНИЦЫ		
А4	1		1.131.1-2ПВ.1 131	КАРКАС ПРОСТРАНСТВ. КП83	1	
А4	2		1.131.1-22ПВ.2 009	ИЗДЕЛИЕ ЗАКЛАДНОЕ МСВ1	1	
				ДЕТАЛИ		
ВЧ	3		50.100.120.100	ПРОВ ДЕР. АНТИСЕПТИР. 50Х100L=100	4	
				МАТЕРИАЛЫ		
				БЕТОН ТЯЖЕЛЫЙ М200		2.29М3
				ПИЛОМАТЕРИАЛ ГОСТ 8486-66		0.002М3

ЭПВЦ КиевЗНИИЭП | ОПЕРАТОР ТЛП КОРТ

ВЗАМ.ИНВ.№ | ПОДПИСЬ И ДАТА | ИНВ.№ ПОДЛ

НАЧ.ОТД.	Боровик		XI.84
Н.КОНТР.	Шаповал		XI.84
ГЛ.СПЕЦ.	Лабинова		V.84
ПРОВЕРИЛ	Миллер		IV.84
РАЗРАБ.	Охримец		III.84

1.131.1-22ПВ.1 1025

ПАНЕЛЬ ПСВ61.27.16-200ТПВ-1.2-2.1.5.1

СТАДИЯ	ЛИСТ	ЛИСТОВ
Р		1

ГОСГРАЖДАНСТРОЙ КиевЗНИИЭП

ФОРМАТ А4

ФОРМАТ	ЗОНА	ПОЗ.	ОБОЗНАЧЕНИЕ	НАИМЕНОВАНИЕ	КОЛ.	ПРИМЕЧАНИЕ
				ДОКУМЕНТАЦИЯ		
А4			1.131.1-22ПВ.1 0024СВ	СБОРОЧНЫЙ ЧЕРТЕЖ		
А3			1.131.1-22ПВ.0 Д1	УЗЛЫ ОПАЛУБОЧНЫЕ		
А3			1.131.1-22ПВ.1 ВС	ВЕДОМОСТЬ РАСХОДА СТАЛИ НА ЭЛЕМЕНТ		
А3			1.131.1-22ПВ.1 ВМ	ВЕДОМОСТЬ РАСХОДА МАТЕРИАЛОВ		
А3			1.131.1-22ПВ.0 ТО	ТЕХНИЧЕСКОЕ ОПИСАНИЕ		
				СБОРОЧНЫЕ ЕДИНИЦЫ		
А4	1		1.131.1-22ПВ.1 130	КАРКАС ПРОСТРАНСТВ. КП82	1	
А4	2		1.131.1-22ПВ.2 009	ИЗДЕЛИЕ ЗАКЛАДНОЕ МСВ1	1	
				ДЕТАЛИ		
ВЧ	3		50.100.120.100	ПРОВ ДЕР. АНТИСЕПТИР. 50Х100L=100	4	
				МАТЕРИАЛЫ		
				БЕТОН ТЯЖЕЛЫЙ М200		2.29М3
				ПИЛОМАТЕРИАЛ ГОСТ 8486-66		0.002М3

ЭПВЦ КиевЗНИИЭП | ОПЕРАТОР ТЛП КОРТ

ВЗАМ.ИНВ.№ | ПОДПИСЬ И ДАТА | ИНВ.№ ПОДЛ

НАЧ.ОТД.	Боровик		XI.84
Н.КОНТР.	Шаповал		XI.84
ГЛ.СПЕЦ.	Лабинова		V.84
ПРОВЕРИЛ	Миллер		IV.84
РАЗРАБ.	Охримец		III.84

1.131.1-22ПВ.1 1024

ПАНЕЛЬ ПСВ61.27.16-200ТПВ-1.2 2.1.1.1

СТАДИЯ	ЛИСТ	ЛИСТОВ
Р		1

ГОСГРАЖДАНСТРОЙ КиевЗНИИЭП

20978-02 42

ФОРМАТ А4

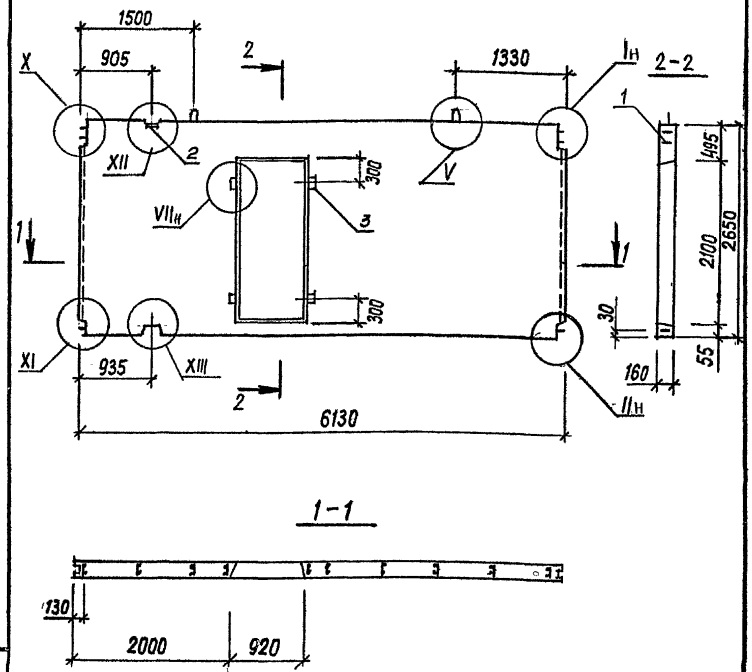

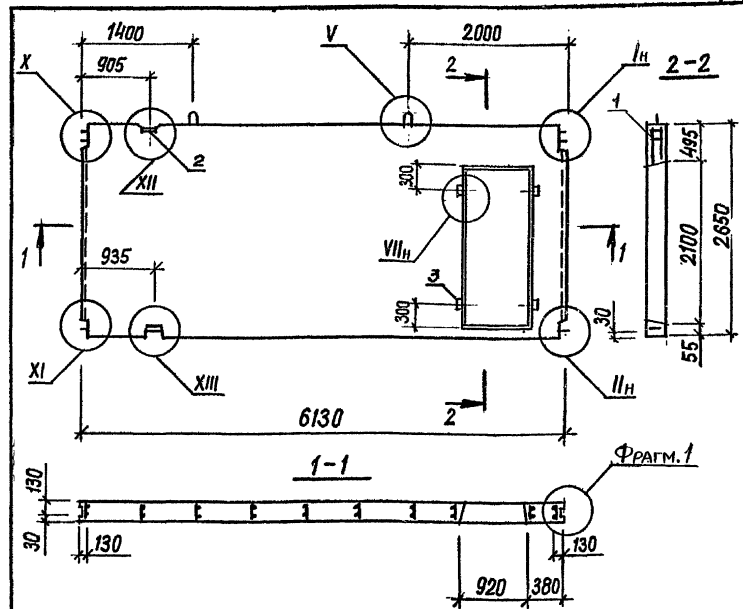

Взам. инв. №				1.131.1 - 22 ПВ . 1	1024	СБ	
Подпись и дата				Панель ПСВ 61.27.16-200 ТПВ-1.2 2.1.5.1 Сборочный чертеж	Стадия	Масса	Масштаб
					Р	5725	1:50
Инв. № подл.	Нач. АПМ	Боровик	XI.84		Лист	Листов 1	
	Н. контроль	Шаповал	XI.84		ГОСГРАЖДАНСТРОЙ КиевЗНИИЭП		
	Гл. инж. пр.	Лабинова	V.84				
	Провер.	Миллер	II.84				
	Разраб.	Верменич	I.84				

Копировал Формат А4

Взам. инв. №				1.131.1 - 22 ПВ . 1	1025	СБ	
Подпись и дата				Панель ПСВ 61.27.16-200 ТПВ-1.2 2.1.1.1 Сборочный чертеж	Стадия	Масса	Масштаб
					Р	5725	1:50
Инв. № подл.	Нач. АПМ	Боровик	XI.84		Лист	Листов 1	
	Н. контроль	Шаповал	XI.84		ГОСГРАЖДАНСТРОЙ КиевЗНИИЭП		
	Гл. инж. пр.	Лабинова	V.84				
	Провер.	Миллер	II.84				
	Разраб.	Верменич	I.84				

Копировал 20978-02 43 Формат А4

ФОРМАТ	ЗОНА	ПОЗ.	ОБОЗНАЧЕНИЕ	НАИМЕНОВАНИЕ	КОЛ.	ПРИМЕЧАНИЕ
				ДОКУМЕНТАЦИЯ		
А4			1.131.1-22ПВ.1 0026СВ	СВОРОЧНЫЙ ЧЕРТЕЖ		
А3			1.131.1-22ПВ.0 Д1	УЗЛЫ ОПАЛУБОЧНЫЕ		
А3			1.131.1-22ПВ.1 ВС	ВЕДОМОСТЬ РАСХОДА СТАЛИ НА ЭЛЕМЕНТ		
А3			1.131.1-22ПВ.1 ВМ	ВЕДОМОСТЬ РАСХОДА МАТЕРИАЛОВ		
А3			1.131.1-22ПВ.1 ТО	ТЕХНИЧЕСКОЕ ОПИСАНИЕ		
				ДЕТАЛИ		
ВЧ		3	50.100.120.100	ПРОВ ДЕР. АНТИСЕПТИР. 50Х100L=100	4	
				МАТЕРИАЛЫ		
				ПИЛОМАТЕРИАЛ ГОСТ 8486-66		0.002М3
			ПЕРЕМЕННЫЕ ДАННЫЕ	ДЛЯ ИСПОЛНЕНИЙ:		
				1.131.1-22ПВ.1 1026 ПСВ49.27.16-200ТПВ-1,2	2,1,1	
				СВОРОЧНЫЕ ЕДИНИЦЫ		
А4		1	1.131.1-22ПВ.1 124	КАРКАС ПРОСТРАНСТВ. КП75	1	
				МАТЕРИАЛЫ		
ВЧ				БЕТОН ТЯЖЕЛЫЙ М200		1.79М3
				1.131.1-22ПВ.1 1026-01 ПСВ61.27.16-200ТПВ-1,2	2,1,1	
				СВОРОЧНЫЕ ЕДИНИЦЫ		
А4		1	1.131.1-22ПВ.1 124-01	КАРКАС ПРОСТРАНСТВ. КП76	1	
				МАТЕРИАЛЫ		
ВЧ				БЕТОН ТЯЖЕЛЫЙ М200		2.29М3

ЭПВЦ КиевЗНИИЭП | ОПЕРАТОР ТЛП КОРТ | ВЗАМ.ИНВ.№ | ПОДПИСЬ И ДАТА | ИНВ.№ ПОДЛ

НАЧ.ОТД	Боровик		XI.84
Н.КОНТР.	Шаповал		XI.84
ГЛ.СПЕЦ	Лабинова		V.84
ПРОВЕРИЛ	Миллер		IV.84
РАЗРАБ.	Кукурика		III.84

1.131.1-22ПВ.1 1026

Панель ПСВ 49.27.16, ПСВ 61.27.16

СТАДИЯ	ЛИСТ	ЛИСТОВ
Р		1

ГОСГРАЖДАНСТРОЙ КиевЗНИИЭП

ФОРМАТ А4

ФОРМАТ	ЗОНА	ПОЗ.	ОБОЗНАЧЕНИЕ	НАИМЕНОВАНИЕ	КОЛ.	ПРИМЕЧАНИЕ
				ДОКУМЕНТАЦИЯ		
А4			1.131.1-22ПВ.1 0027СВ	СВОРОЧНЫЙ ЧЕРТЕЖ		
А3			1.131.1-22ПВ.0 Д1	УЗЛЫ ОПАЛУБОЧНЫЕ		
А3			1.131.1-22ПВ.1 ВС	ВЕДОМОСТЬ РАСХОДА СТАЛИ НА ЭЛЕМЕНТ		
А3			1.131.1-22ПВ.1 ВМ	ВЕДОМОСТЬ РАСХОДА МАТЕРИАЛОВ		
А3			1.131.1-22ПВ.1 ТО	ТЕХНИЧЕСКОЕ ОПИСАНИЕ		
				СВОРОЧНЫЕ ЕДИНИЦЫ		
А4		1	1.131.1-22ПВ.1 126	КАРКАС ПРОСТРАНСТВ. КП78	1	
				ДЕТАЛИ		
ВЧ		3	50.100.120.100	ПРОВ ДЕР. АНТИСЕПТИР. 50Х100L=100	4	
				МАТЕРИАЛЫ		
ВЧ				БЕТОН ТЯЖЕЛЫЙ М200		1.87М3
				ПИЛОМАТЕРИАЛ ГОСТ 8486-66		0.002М3

ЭПВЦ КиевЗНИИЭП | ОПЕРАТОР ТЛП КОРТ | ВЗАМ.ИНВ.№ | ПОДПИСЬ И ДАТА | ИНВ.№ ПОДЛ

НАЧ.ОТД.	Боровик		XI.84
Н.КОНТР.	Шаповал		XI.84
ГЛ.СПЕЦ.	Лабинова		V.84
ПРОВЕРИЛ	Миллер		IV.84
РАЗРАБ.	Кукурика		III.84

1.131.1-22ПВ.1 1027

ПАНЕЛЬ ПСВ49.28.16-200ТПВ-2,1 3,1,1

СТАДИЯ	ЛИСТ	ЛИСТОВ
Р		1

ГОСГРАЖДАНСТРОЙ КиевЗНИИЭП

20978-02 44

ФОРМАТ А4

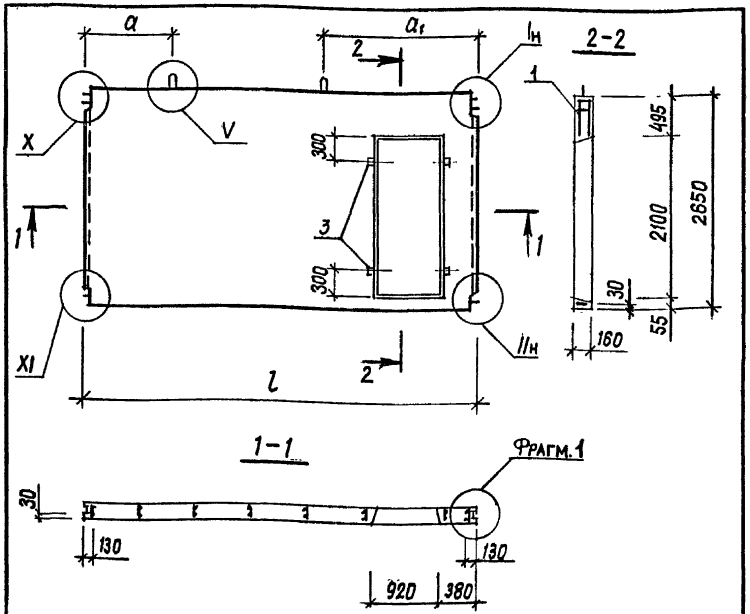

Обозначение	Марка	l, мм	a, мм	a1, мм	Масса, кг
1.131.1-22 ПВ.1 1026	ПСВ 49.27.16-200 ТПВ-1.2 2.11	4930	1100	1600	4475
-01	ПСВ 61.27.16-200 ТПВ-1.2 2.11	6130	1300	1900	5725

Взам.инв.№ | Подпись и дата | Инв.№подл.

Нач.АПМ	Боровик		XI.84
Н.контроль	Шаповал		XI.84
Гл.инж.пр	Лабинова		V.84
Провер.	Миллер		II.84
Разраб.	Верменич		I.84

1.131.1-22 ПВ.1 1026 СБ

Панель ПСВ 49.27.16, ПСВ 61.27.16 Сборочный чертеж.

Стадия	Масса	Масштаб
Р	см. табл.	1:50
Лист	Листов 1	

ГОСГРАЖДАНСТРОЙ КиевЗНИИЭП

Копировал Формат А4

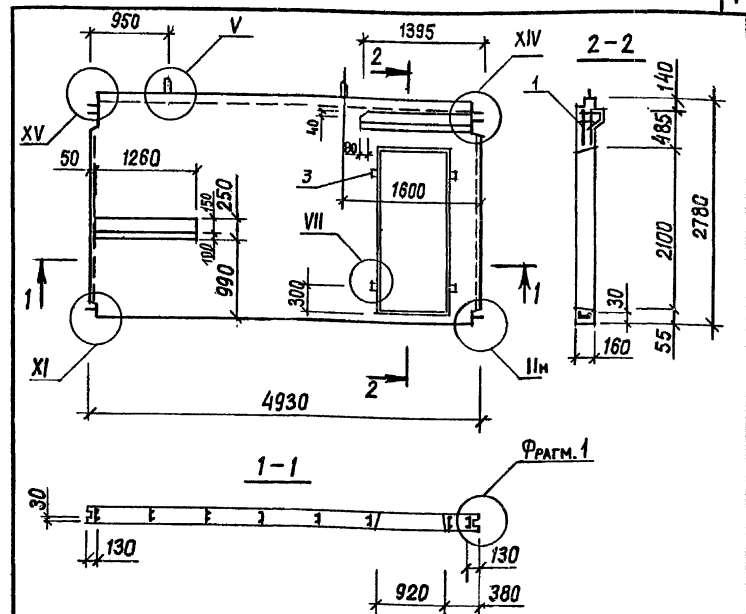

Взам.инв.№ | Подпись и дата | Инв.№подл.

Нач.АПМ	Боровик		XI.84
Н.контроль	Шаповал		XI.84
Гл.инж.пр	Лабинова		V.84
Провер.	Миллер		II.84
Разраб.	Верменич		I.84

1.131.1-22 ПВ.1 1027 СБ

Панель ПСВ 49.28.16-200 ТПВ-1.2-3.1.1 Сборочный чертеж.

Стадия	Масса	Масштаб
Р	4675	1:50
Лист	Листов 1	

ГОСГРАЖДАНСТРОЙ КиевЗНИИЭП

Копировал Формат А4

ФОРМАТ	ЗОНА	ПОЗ.	ОБОЗНАЧЕНИЕ	НАИМЕНОВАНИЕ	КОЛ.	ПРИМЕЧАНИЕ
				ДОКУМЕНТАЦИЯ		
А4			1.131.1-22ПВ.1 0028СВ	СВОРОЧНЫЙ ЧЕРТЕЖ		
А3			1.131.1-22ПВ.0 Д1	УЗЛЫ ОПАЛУБОЧНЫЕ		
А3			1.131.1-22ПВ.1 ВС	ВЕДОМОСТЬ РАСХОДА СТАЛИ НА ЭЛЕМЕНТ		
А3			1.131.1-22ПВ.1 ВМ	ВЕДОМОСТЬ РАСХОДА МАТЕРИАЛОВ		
А3			1.131.1-22ПВ.1 ТО	ТЕХНИЧЕСКОЕ ОПИСАНИЕ		
				СВОРОЧНЫЕ ЕДИНИЦЫ		
А4	1		1.131.1-22ПВ.1 125	КАРКАС ПРОСТРАНСТВ. КП77	1	
А4	2		1.131.1-22ПВ.2 009	ИЗДЕЛИЕ ЗАКЛАДНОЕ МСВ1	1	
				ДЕТАЛИ		
ВЧ	3		50.100.120.100	ПРОВ ДЕР. АНТИСЕПТИР. 50Х100L=100	4	
				МАТЕРИАЛЫ		
ВЧ				БЕТОН ТЯЖЕЛЫЙ М200		2.38М3
				ПИЛОМАТЕРИАЛ ГОСТ 8486-66		0.002М3

ЭПВЦ КиевЗНИИЭП | ОПЕРАТОР ТЛП КОРТ

ПОДПИСЬ И ДАТА | ВЗАМ.ИНВ.№ | ИНВ.№ ПОДЛ.

НАЧ.ОТД.	БОРОВИК		XI.84
Н.КОНТР.	ШАПОВАЛ		XI.84
ГЛ.СПЕЦ.	ЛАБИНОВА		V.84
ПРОВЕРИЛ	МИЛЛЕР		IV.84
РАЗРАБ.	КУКУРИКА		III.84

1.131.1-22ПВ.1 1028

ПАНЕЛЬ ПСВ61.28.16-200ТПВ-2.1 3.1.1

СТАДИЯ	ЛИСТ	ЛИСТОВ
Р		1

ГОСГРАЖДАНСТРОЙ КиевЗНИИЭП

ФОРМАТ А4

ФОРМАТ	ЗОНА	ПОЗ.	ОБОЗНАЧЕНИЕ	НАИМЕНОВАНИЕ	КОЛ.	ПРИМЕЧАНИЕ
				ДОКУМЕНТАЦИЯ		
А4			1.131.1-22ПВ.1 0029СВ	СВОРОЧНЫЙ ЧЕРТЕЖ		
А3			1.131.1-22ПВ.0 Д1	УЗЛЫ ОПАЛУБОЧНЫЕ		
А3			1.131.1-22ПВ.1 ВС	ВЕДОМОСТЬ РАСХОДА СТАЛИ НА ЭЛЕМЕНТ		
А3			1.131.1-22ПВ.1 ВМ	ВЕДОМОСТЬ РАСХОДА МАТЕРИАЛОВ		
А3			1.131.1-22ПВ.1 ТО	ТЕХНИЧЕСКОЕ ОПИСАНИЕ		
				СВОРОЧНЫЕ ЕДИНИЦЫ		
А4	1		1.131.1-22ПВ.1 127	КАРКАС ПРОСТРАНСТВ. КП79	1	
				ДЕТАЛИ		
ВЧ	3		50.100.120.100	ПРОВ ДЕР. АНТИСЕПТИР. 50Х100L=100	4	
				МАТЕРИАЛЫ		
ВЧ				БЕТОН ТЯЖЕЛЫЙ М200		1.87М3
				ПИЛОМАТЕРИАЛ ГОСТ 8486-66		0.002М3

ЭПВЦ КиевЗНИИЭП | ОПЕРАТОР ТЛП КОРТ

ПОДПИСЬ И ДАТА | ВЗАМ.ИНВ.№ | ИНВ.№ ПОДЛ.

НАЧ.ОТД.	БОРОВИК		XI.84
Н.КОНТР.	ШАПОВАЛ		XI.84
ГЛ.СПЕЦ.	ЛАБИНОВА		V.84
ПРОВЕРИЛ	МИЛЛЕР		IV.84
РАЗРАБ.	КУКУРИКА		III.84

1.131.1-22ПВ.1 1029

ПАНЕЛЬ ПСВ49.28.16-200ТПВ-2.1 3.1.1

СТАДИЯ	ЛИСТ	ЛИСТОВ
Р		1

ГОСГРАЖДАНСТРОЙ КиевЗНИИЭП

ФОРМАТ А4

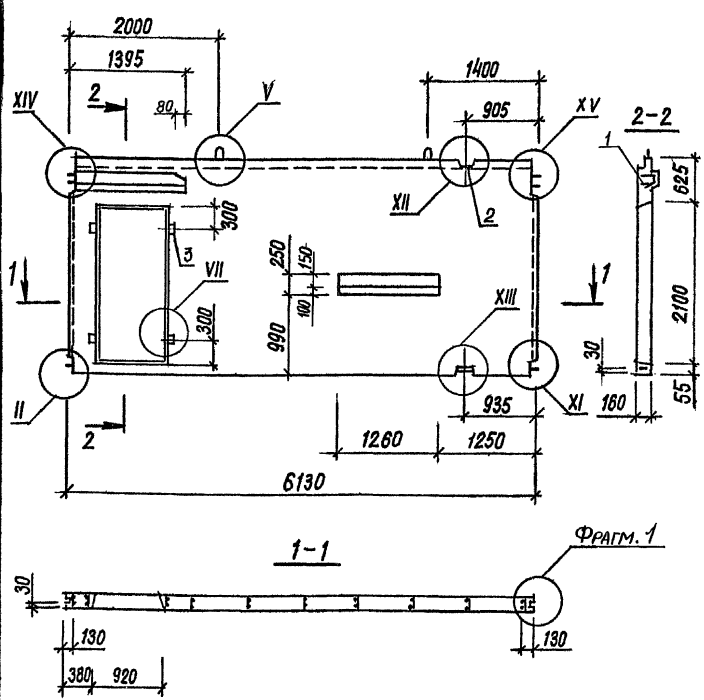

Нач.АПМ	Боровик		XI.84	1.131.1-22ПВ. 1 1028 СБ			
Н.контроль	Шаповал		XI.84	Панель ПСВ 61.28.16-200ТПВ-2.1-3.1.1 Сборочный чертеж	Стадия	Масса	Масштаб
Гл.инж.пр.	Лабинова		V.84		Р	5950	1:50
Провер.	Миллер		II.84		Лист 1	Листов 1	
Разраб.	Верменич		I.84		ГОСГРАЖДАНСТРОЙ КиевЗНИИЭП		

Взам.инв.№ | Подпись и дата | Инв.№подл.

Копировал Формат А4

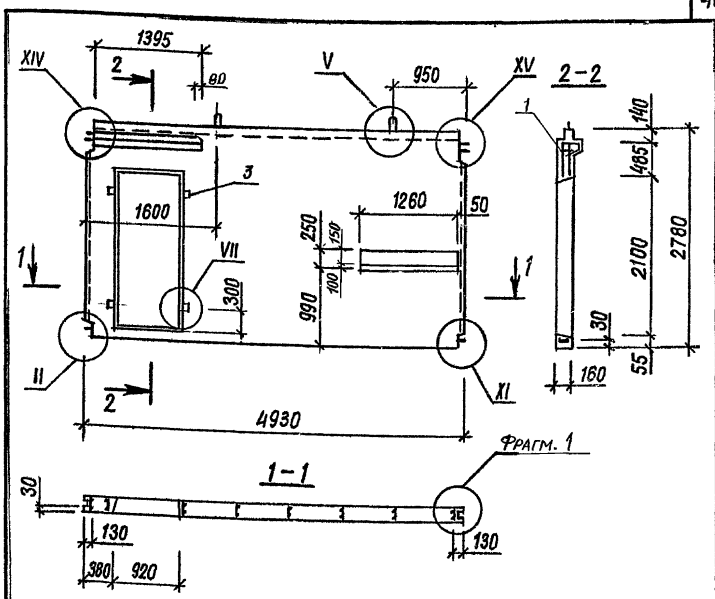

Нач.АПМ	Боровик		XI.84	1.131.1-22ПВ. 1 1029 СБ			
Н.контроль	Шаповал		XI.84	Панель ПСВ 49.28.16-200ТПВ-2.1-3.1.1 Сборочный чертеж	Стадия	Масса	Масштаб
Гл.инж.пр.	Лабинова		V.84		Р	4675	1:50
Провер.	Миллер		II.84		Лист 1	Листов 1	
Разраб.	Верменич		I.84		ГОСГРАЖДАНСТРОЙ КиевЗНИИЭП		

Взам.инв.№ | Подпись и дата | Инв.№подл.

Копировал 20978-02 47 Формат А4

ФОРМАТ	ЗОНА	ПОЗ.	ОБОЗНАЧЕНИЕ	НАИМЕНОВАНИЕ	КОЛ.	ПРИМЕЧАНИЕ
				ДОКУМЕНТАЦИЯ		
А4			1.131.1-22ПВ.1 1030СВ	СВОРОЧНЫЙ ЧЕРТЕЖ		
А3			1.131.1-22ПВ.0 Д1	УЗЛЫ ОПАЛУБОЧНЫЕ		
А3			1.131.1-22ПВ.1 ВС	ВЕДОМОСТЬ РАСХОДА СТАЛИ НА ЭЛЕМЕНТ		
А3			1.131.1-22ПВ.1 ВМ	ВЕДОМОСТЬ РАСХОДА МАТЕРИАЛОВ		
А3			1.131.1-22ПВ.1 ТО	ТЕХНИЧЕСКОЕ ОПИСАНИЕ		
				СБОРОЧНЫЕ ЕДИНИЦЫ		
А4		1	1.131.1-22ПВ 1 128	КАРКАС ПРОСТРАНСТВ. КП80	1	
				МАТЕРИАЛЫ		
ВЧ				БЕТОН ТЯЖЕЛЫЙ М200		2.16М3

ЭПВЦ КиевЗНИИЭП — ОПЕРАТОР ТЛП КОРТ

ИНВ.№ ПОДЛ | ПОДПИСЬ И ДАТА | ВЗАМ.ИНВ.№

НАЧ.ОТД.	Боровик		XI.84
Н.КОНТР.	Шаповал		XI.84
ГЛ.СПЕЦ.	Лабинова		V.84
ПРОВЕРИЛ	Миллер		III84
РАЗРАБ.	Кукурика		III.84

1.131.1-22ПВ.1 1030

ПАНЕЛЬ ПСВ49.28.16-200ТПВ-2.1-3

СТАДИЯ	ЛИСТ	ЛИСТОВ
Р		1

ГОСГРАЖДАНСТРОЙ КиевЗНИИЭП

ФОРМАТ А4

ФОРМАТ	ЗОНА	ПОЗ.	ОБОЗНАЧЕНИЕ	НАИМЕНОВАНИЕ	КОЛ.	ПРИМЕЧАНИЕ
				ДОКУМЕНТАЦИЯ		
А4			1.131.1-22ПВ.1 1031СВ	СВОРОЧНЫЙ ЧЕРТЕЖ		
А3			1.131.1-22ПВ.0 Д1	УЗЛЫ ОПАЛУБОЧНЫЕ		
А3			1.131.1-22ПВ.1 ВС	ВЕДОМОСТЬ РАСХОДА СТАЛИ НА ЭЛЕМЕНТ		
А3			1.131.1-22ПВ.1 ВМ	ВЕДОМОСТЬ РАСХОДА МАТЕРИАЛОВ		
А3			1.131.1-22ПВ.1 ТО	ТЕХНИЧЕСКОЕ ОПИСАНИЕ		
				СБОРОЧНЫЕ ЕДИНИЦЫ		
А4		1	1.131.1-22ПВ 1 129	КАРКАС ПРОСТРАНСТВ. КП81	1	
				МАТЕРИАЛЫ		
ВЧ				БЕТОН ТЯЖЕЛЫЙ М200		2.16М3

ЭПВЦ КиевЗНИИЭП — ОПЕРАТОР ТЛП КОРТ

ИНВ.№ ПОДЛ | ПОДПИСЬ И ДАТА | ВЗАМ.ИНВ.№

НАЧ.ОТД.	Боровик		XI.84
Н.КОНТР.	Шаповал		XI.84
ГЛ.СПЕЦ.	Лабинова		V.84
ПРОВЕРИЛ	Миллер		IV.84
РАЗРАБ.	Кукурика		III.84

1.131.1-22ПВ.1 1031

ПАНЕЛЬ ПСВ49.28.16-200ТПВ-1.2-3

СТАДИЯ	ЛИСТ	ЛИСТОВ
Р		1

ГОСГРАЖДАНСТРОЙ КиевЗНИИЭП

ФОРМАТ А4

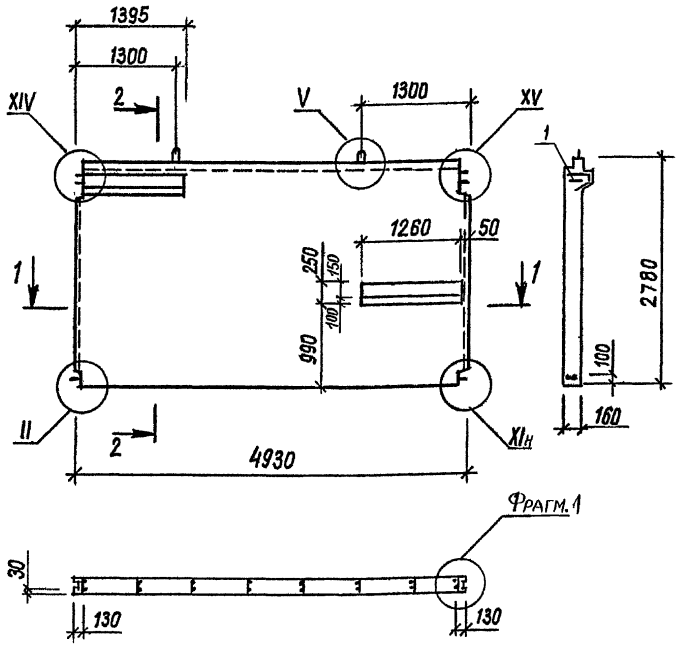

Нач.АПМ	Боровик		XI.84	1.131.1 – 22ПВ.1 1030 СБ			
Н.контроль	Шаповал		XI.84	Панель ПСВ 49.28.16-200 ТПВ-2.1 3 Сборочный чертеж.	Стадия	Масса	Масштаб
Гл.инж.пр.	Лабинова		V.84		Р	5400	1:50
Провер.	Миллер		II.84		Лист	Листов 1	
Разраб.	Верменич		I.84		ГОСГРАЖДАНСТРОЙ КиевЗНИИЭП		

Взам.инв.№ | Подпись и дата | Инв.№подл.

Копировал Формат А4

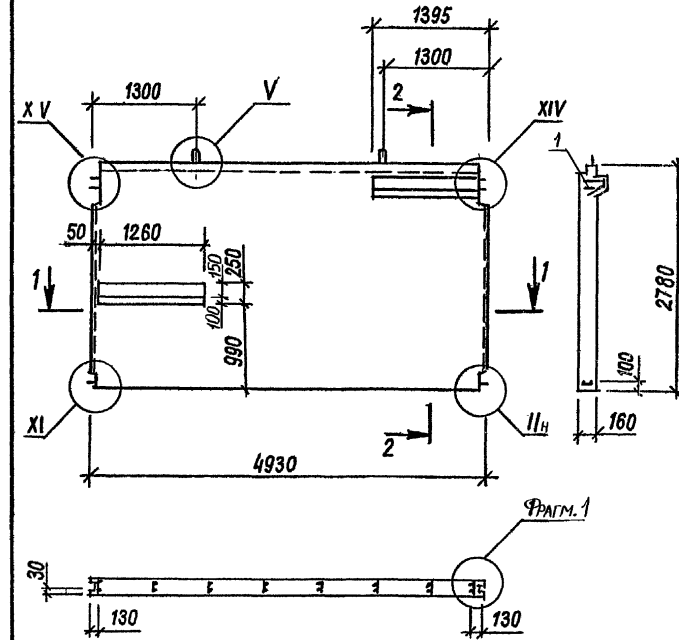

Нач.АПМ	Боровик		XI.84	1.131.1 – 22ПВ.1 1031 СБ			
Н.контроль	Шаповал		XI.84	Панель ПСВ 49.28.16-200 ТПВ-1.2 3 Сборочный чертеж	Стадия	Масса	Масштаб
Гл.инж.пр.	Лабинова		V.84		Р	5400	1:50
Провер.	Миллер		II.84		Лист	Листов 1	
Разраб.	Верменич		I.84		ГОСГРАЖДАНСТРОЙ КиевЗНИИЭП		

Взам.инв.№ | Подпись и дата | Инв.№подл.

Копировал 20978-02 4.9 Формат А4

ФОРМАТ	ЗОНА	ПОЗ.	ОБОЗНАЧЕНИЕ	НАИМЕНОВАНИЕ	КОЛ.	ПРИМЕЧАНИЕ
				ДОКУМЕНТАЦИЯ		
А4			1.131.1-22ПВ.1 100СБ	СВОРОЧНЫЙ ЧЕРТЕЖ		
А3			1.131.1-22ПВ.0 Д2	УЗЛЫ АРМАТУРНЫЕ		
А3			1.131.1-22ПВ.1 ТО	ТЕХНИЧЕСКОЕ ОПИСАНИЕ		
				ДЕТАЛИ		
А4	10		1.131.1-22ПВ.2 008-01	СТЕРЖЕНЬ ГНУТЫЙ АСВ2	6	
А4	12		1.131.1-22ПВ.2 011	ТСВ1	4	
				ПЕРЕМЕННЫЕ ДАННЫЕ		
				ДЛЯ ИСПОЛНЕНИЙ:		
				1.131.1-22ПВ.1 100 КП1		
				СВОРОЧНЫЕ ЕДИНИЦЫ		
				КАРКАС ПЛОСКИЙ		
А4	1		1.131.1-22ПВ.2 001	КСВ1	5	
А4	3		1.131.1-22ПВ.2 002-01	КСВ4	3	
				ДЕТАЛИ		
				ПЕТЛЯ СТРОПОВОЧНАЯ		
А4	11		1.131.1-22ПВ.2 010	ПСВ1	2	
				СТЕРЖЕНЬ ОТДЕЛЬНЫЙ		
А4	13		1.131.1-22ПВ.2 011-01	ТСВ2	4	
				1.131.1-22ПВ.1 100-01 КП2		
				СВОРОЧНЫЕ ЕДИНИЦЫ		
				КАРКАС ПЛОСКИЙ		
А4	1		1.131.1-22ПВ.2 001	КСВ1	6	
А4	3		1.131.1-22ПВ.2 002-03	КСВ6	3	
				ДЕТАЛИ		
				ПЕТЛЯ СТРОПОВОЧНАЯ		
А4	11		1.1311-22ПВ.2 010-01	ПСВ2	2	
				СТЕРЖЕНЬ ОТДЕЛЬНЫЙ		
А4	13		1.131.1-22ПВ.2 011-02	ТСВ3	4	

ФОРМАТ	ЗОНА	ПОЗ.	ОБОЗНАЧЕНИЕ	НАИМЕНОВАНИЕ	КОЛ.	ПРИМЕЧАНИЕ
				1.131.1-22ПВ.1 100-02 КП3		
				СВОРОЧНЫЕ ЕДИНИЦЫ		
				КАРКАС ПЛОСКИЙ		
А4	1		1.131.1-22ПВ.2 001	КСВ1	9	
А4	3		1.131.1-22ПВ.2 002-05	КСВ8	3	
				ДЕТАЛИ		
				ПЕТЛЯ СТРОПОВОЧНАЯ		
А4	11		1.131.1-22ПВ.2 010-03	ПСВ4	2	
				СТЕРЖЕНЬ ОТДЕЛЬНЫЙ		
А4	13		1.131.1-22ПВ.2 011-03	ТСВ4	4	
				1.131.1-22ПВ.1 100-03 КП4		
				СВОРОЧНЫЕ ЕДИНИЦЫ		
				КАРКАС ПЛОСКИЙ		
А4	1		1.131.1-22ПВ.2 001	КСВ1	10	
А4	3		1.131.1-22ПВ.2 002-07	КСВ10	3	
				ДЕТАЛИ		
				ПЕТЛЯ СТРОПОВОЧНАЯ		
А4	11		1.131.1-22ПВ.2 010-03	ПСВ4	2	
				СТЕРЖЕНЬ ОТДЕЛЬНЫЙ		
А4	13		1.131.1-22ПВ.2 011-04	ТСВ5	4	
				1.131.1-22ПВ.1 100-04 КП5		
				СВОРОЧНЫЕ ЕДИНИЦЫ		
				КАРКАС ПЛОСКИЙ		
А4	1		1.131.1-22ПВ.2 001	КСВ1	11	
А4	3		1.131.1-22ПВ.2 003	КСВ12	3	
				ДЕТАЛИ		
				ПЕТЛЯ СТРОПОВОЧНАЯ		
А4	11		1.131.1-22ПВ.2 010-03	ПСВ4	2	
				СТЕРЖЕНЬ ОТДЕЛЬНЫЙ		
А4	13		1.131.1-22ПВ.2 011-05	ТСВ6	4	

ЭПВЦ КиевЗНИИЭП | ОПЕРАТОР ТЛП КОРТ

ВЗАМ.ИНВ.№ | ПОДПИСЬ И ДАТА | ИНВ.№ ПОДЛ.

НАЧ.ОТД.	Боровик		XI.84
Н.КОНТР.	Шаповал		XI.84
ГЛ.СПЕЦ.	Лабинова		V.84
ПРОВЕРИЛ	Миллер		IV.84
РАЗРАБ.	Охримец		III.84

1.131.1-22ПВ.1 100

КАРКАС ПРОСТРАНСТВЕННЫЙ КП 1 ÷ КП 5

СТАДИЯ	ЛИСТ	ЛИСТОВ
Р	1	2

ГОСГРАЖДАНСТРОЙ КиевЗНИИЭП

ФОРМАТ А4

1.131.1-22ПВ.1 100

ЛИСТ 2

20978-02 50 ФОРМАТ А4

ФОРМАТ	ЗОНА	ПОЗ.	ОБОЗНАЧЕНИЕ	НАИМЕНОВАНИЕ	КОЛ.	ПРИМЕЧАНИЕ
				ДОКУМЕНТАЦИЯ		
A4			1.131.1-22ПВ.1 101СВ	СВОРОЧНЫЙ ЧЕРТЕЖ		
A3			1.131.1-22ПВ.0 Д2	УЗЛЫ АРМАТУРНЫЕ		
A3			1.131.1-22ПВ.1 ТО	ТЕХНИЧЕСКОЕ ОПИСАНИЕ		
				ДЕТАЛИ		
A4	10		1.131.1-22ПВ.2 008-01	СТЕРЖЕНЬ ГНУТЫЙ АСВ2	6	
A4	12		1.131.1-22ПВ.2 011	ТСВ1	4	
			ПЕРЕМЕННЫЕ ДАННЫЕ	ДЛЯ ИСПОЛНЕНИЙ:		
				1.131.1-22ПВ.1 101 КП6		
				СВОРОЧНЫЕ ЕДИНИЦЫ		
A4	1		1.131.1-22ПВ.2 001	КАРКАС ПЛОСКИЙ КСВ1	5	
A4	3		1.131.1-22ПВ.2 002	КСВ3	3	
				ДЕТАЛИ		
A4	11		1.131.1-22ПВ.2 010	ПЕТЛЯ СТРОПОВОЧНАЯ ПСВ1	2	
A4	13		1.131.1-22ПВ.2 011-06	СТЕРЖЕНЬ ОТДЕЛЬНЫЙ ТСВ7	4	
				1.131.1-22ПВ.1 101-01 КП7		
				СВОРОЧНЫЕ ЕДИНИЦЫ		
A4	1		1.131.1-22ПВ.2 001	КАРКАС ПЛОСКИЙ КСВ1	6	
A4	3		1.131.1-22ПВ.2 002-02	КСВ5	3	
				ДЕТАЛИ		
A4	11		1.131.1-22ПВ.2 010-01	ПЕТЛЯ СТРОПОВОЧНАЯ ПСВ2	2	
A4	13		1.131.1-22ПВ.2 011-07	СТЕРЖЕНЬ ОТДЕЛЬНЫЙ ТСВ8	4	
A4	1		1.131.1-22ПВ.2 001	КАРКАС ПЛОСКИЙ КСВ1	9	
A4	3		1.131.1-22ПВ.2 002-04	КСВ7	3	
				ДЕТАЛИ		
A4	11		1.131.1-22ПВ.2 010-03	ПЕТЛЯ СТРОПОВОЧНАЯ ПСВ4	2	
A4	13		1.131.1-22ПВ.2 011-08	СТЕРЖЕНЬ ОТДЕЛЬНЫЙ ТСВ9	4	
				1.131.1-22ПВ.1 101-03 КП9		
				СВОРОЧНЫЕ ЕДИНИЦЫ		
A4	1		1.131.1-22ПВ.2 001	КАРКАС ПЛОСКИЙ КСВ1	10	
A4	3		1.131.1-22ПВ.2 002-06	КСВ9	3	
				ДЕТАЛИ		
A4	11		1.131.1-22ПВ.2 010-03	ПЕТЛЯ СТРОПОВОЧНАЯ ПСВ4	2	
A4	13		1.131.1-22ПВ.2 012	СТЕРЖЕНЬ ОТДЕЛЬНЫЙ ТСВ10	4	
				1.131.1-22ПВ.1 101-04 КП10		
				СВОРОЧНЫЕ ЕДИНИЦЫ		
A4	1		1.131.1-22ПВ.2 001	КАРКАС ПЛОСКИЙ КСВ1	11	
A4	3		1.131.1-22ПВ.2 002-08	КСВ11	3	
				ДЕТАЛИ		
A4	11		1.131.1-22ПВ.2 010-03	ПЕТЛЯ СТРОПОВОЧНАЯ ПСВ4	2	
A4	13		1.131.1-22ПВ.2 012-01	СТЕРЖЕНЬ ОТДЕЛЬНЫЙ ТСВ11	4	

ЭПВЦ КиевЗНИИЭП | ОПЕРАТОР ТЛП КОРТ

ВЗАМ.ИНВ.№ | ПОДПИСЬ И ДАТА | ИНВ.№ ПОДЛ.

НАЧ.ОТД.	Боровик	XI.84
Н.КОНТР.	Шаповал	XI.84
ГЛ.СПЕЦ.	Лабинова	V.84
ПРОВЕРИЛ	Миллер	IV.84
РАЗРАБ.	Охримец	III.84

1.131.1-22ПВ.1 101

КАРКАС ПРОСТРАНСТВЕННЫЙ КП 6 ÷ КП 10

СТАДИЯ	ЛИСТ	ЛИСТОВ
Р	1	2

ГОСГРАЖДАНСТРОЙ КиевЗНИИЭП

ФОРМАТ А4

ЭПВЦ КиевЗНИИЭП | ОПЕРАТОР ТЛП КОРТ

ВЗАМ.ИНВ.№ | ПОДПИСЬ И ДАТА | ИНВ.№ ПОДЛ.

1.131.1-22ПВ.1 101

ЛИСТ 2

ФОРМАТ А4

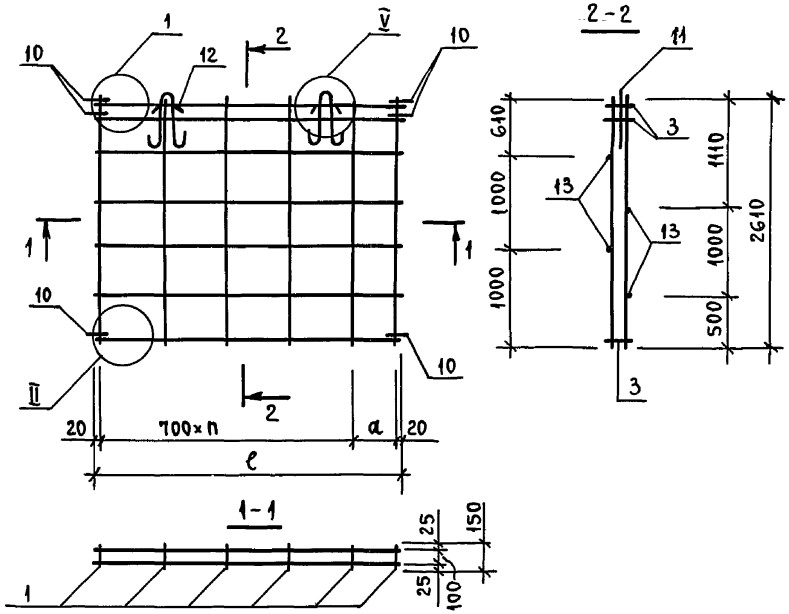

Обозначение	Марка	Масса, кг	ℓ, мм	a, мм	n, шт.
1.131.1-22 ПВ.1 100	КП 1	15,32	2700	560	3
- 01	КП 2	18,71	3300	460	4
- 02	КП 3	30,55	5700	760	7
- 03	КП 4	32,87	6300	660	8
- 04	КП 5	35,19	6900	560	9

Нач.АПМ	Боровик	Подп.	
Н.контр.	Шаповал	"	
ГИП	Лабинова	"	
Пров.	Миллер	"	
Разраб.	Вермених	"	

1.131.1-22 ПВ.1 100 СБ

Каркас пространственный КП1 ÷ КП5. Сборочный чертеж.

Стадия	Масса	Масштаб
Р	см. табл.	1:50
Лист	Листов 1	

Госгражданстрой Киев ЗНИИЭП

Пров. Коп.

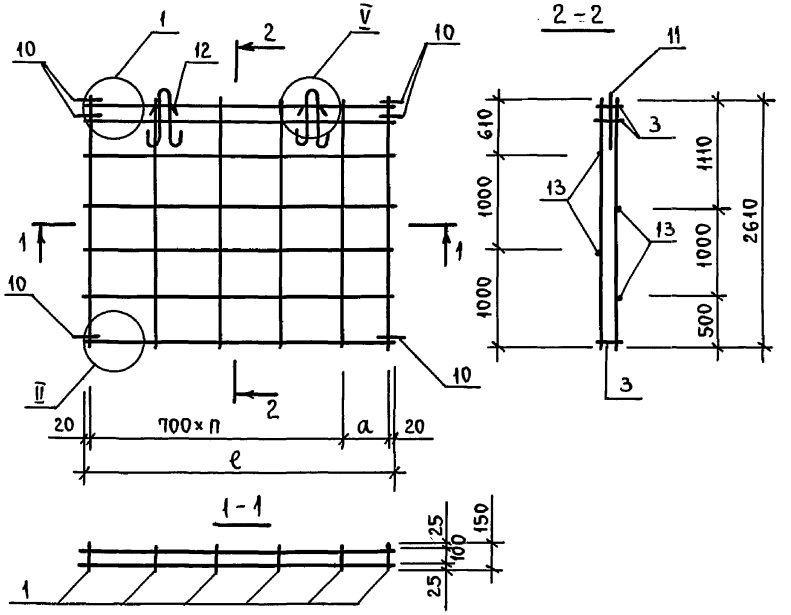

Обозначение	Марка	Масса, кг	ℓ, мм	a, мм	n, шт.
1.131.1-22 ПВ.1 101	КП6	15,18	2640	500	3
- 01	КП7	18,59	3240	400	4
- 02	КП8	30,40	5640	-	8
- 03	КП9	32,73	6240	600	8
- 04	КП10	35,05	6840	500	9

Нач.АПМ	Боровик	Подп.	
Н.контр.	Шаповал	"	
ГИП	Лабинова	"	
Пров.	Миллер	"	
Разраб.	Вермених	"	

1.131.1-22 ПВ.1 101 СБ

Каркас пространственный КП6 ÷ КП10. Сборочный чертеж

Стадия	Масса	Масштаб
Р	см. табл.	1:50
Лист	Листов 1	

Госгражданстрой Киев ЗНИИЭП

Взам. инв. № | Подпись и дата | Инв. № подл.

ФОРМАТ	ЗОНА	ПОЗ.	ОБОЗНАЧЕНИЕ	НАИМЕНОВАНИЕ	КОЛ.	ПРИМЕЧАНИЕ
				ДОКУМЕНТАЦИЯ		
А4			1.131.1-22ПВ.1 102СБ	СВОРОЧНЫЙ ЧЕРТЕЖ		
А3			1.131.1-22ПВ.0 Д2	УЗЛЫ АРМАТУРНЫЕ		
А3			1.131.1-22ПВ.1 ТО	ТЕХНИЧЕСКОЕ ОПИСАНИЕ		
				СВОРОЧНЫЕ ЕДИНИЦЫ		
А4		9	1.131.1-22ПВ.2 008	АНКЕР АСВ1	1	
				ДЕТАЛИ		
А4		10	1.131.1-22ПВ.2 008-01	СТЕРЖЕНЬ ГНУТЫЙ АСВ2	5	
А4		12	1.131.1-22ПВ.2 011	ТСВ1	4	
			ПЕРЕМЕННЫЕ ДАННЫЕ	ДЛЯ ИСПОЛНЕНИЙ:		
				1.131.1-22ПВ.1 102 КП11		
				СВОРОЧНЫЕ ЕДИНИЦЫ		
				КАРКАС ПЛОСКИЙ		
А4		1	1.131.1-22ПВ.2 001	КСВ1	5	
А4		3	1.131.1-22ПВ.2 003-01	КСВ13	3	
				ДЕТАЛИ		
				ПЕТЛЯ СТРОПОВОЧНАЯ		
А4		11	1.131.1-22ПВ.2 010	ПСВ1	2	
				СТЕРЖЕНЬ ОТДЕЛЬНЫЙ		
А4		13	1.131.1-22ПВ.2 012-02	ТСВ12	4	
				1.131.1-22ПВ.1 102-01 КП12		
				СВОРОЧНЫЕ ЕДИНИЦЫ		
				КАРКАС ПЛОСКИЙ		
А4		1	1.131.1-22ПВ.2 001	КСВ1	6	
А4		3	1.131.1-22ПВ.2 003-02	КСВ14	3	
				ДЕТАЛИ		
				ПЕТЛЯ СТРОПОВОЧНАЯ		
А4		11	1.131.1-22ПВ.2 010-01	ПСВ2	2	

ОПЕРАТОР ТЛП КОРТ

ЭПВЦ КиевЗНИИЭП

ВЗАМ.ИНВ.№

ПОДПИСЬ И ДАТА

ИНВ.№ ПОДЛ.

1.131.1-22ПВ.1 102

НАЧ.ОТД.	Боровик		XI.84
Н.КОНТР.	Шаповал		XI.84
ГЛ.СПЕЦ.	Лабинова		V.84
ПРОВЕРИЛ	Миллер		IV.84
РАЗРАБ.	Охримец		III.84

КАРКАС ПРОСТРАНСТВЕННЫЙ КП 11 ÷ КП 15

СТАДИЯ	ЛИСТ	ЛИСТОВ
Р	1	2

ГОСГРАЖДАНСТРОЙ КиевЗНИИЭП

ФОРМАТ А4

ФОРМАТ	ЗОНА	ПОЗ.	ОБОЗНАЧЕНИЕ	НАИМЕНОВАНИЕ	КОЛ	ПРИМЕЧАНИЕ
А4		13	1.131.1-22ПВ.2 012-03	СТЕРЖЕНЬ ОТДЕЛЬНЫЙ ТСВ13	4	
				1.131.1-22ПВ.1 102-02 КП13		
				СВОРОЧНЫЕ ЕДИНИЦЫ		
				КАРКАС ПЛОСКИЙ		
А4		1	1.131.1-22ПВ.2 001	КСВ1	9	
А4		3	1.131.1-22ПВ.2 003-03	КСВ15	3	
				ДЕТАЛИ		
				ПЕТЛЯ СТРОПОВОЧНАЯ		
А4		11	1.131.1-22ПВ.2 010-03	ПСВ4	2	
				СТЕРЖЕНЬ ОТДЕЛЬНЫЙ		
А4		13	1.131.1-22ПВ.2 012-04	ТСВ14	4	
				1.131.1-22ПВ.1 102-03 КП14		
				СВОРОЧНЫЕ ЕДИНИЦЫ		
				КАРКАС ПЛОСКИЙ		
А4		1	1.131.1-22ПВ.2 001	КСВ1	10	
А4		3	1.131.1-22ПВ.2 003-04	КСВ16	3	
				ДЕТАЛИ		
				ПЕТЛЯ СТРОПОВОЧНАЯ		
А4		11	1.131.1-22ПВ.2 010-03	ПСВ4	2	
				СТЕРЖЕНЬ ОТДЕЛЬНЫЙ		
А4		13	1.131.1-22ПВ.2 012-05	ТСВ15	4	
				1.131.1-22ПВ.1 102-04 КП15		
				СВОРОЧНЫЕ ЕДИНИЦЫ		
				КАРКАС ПЛОСКИЙ		
А4		1	1.131.1-22ПВ.2 001	КСВ1	11	
А4		3	1.131.1-22ПВ.2 003-05	КСВ17	3	
				ДЕТАЛИ		
				ПЕТЛЯ СТРОПОВОЧНАЯ		
А4		11	1.131.1-22ПВ.2 010-03	ПСВ4	2	
				СТЕРЖЕНЬ ОТДЕЛЬНЫЙ		
А4		13	1.131.1-22ПВ.2 012-06	ТСВ16	4	

ОПЕРАТОР ТЛП КОРТ

ЭПВЦ Киев ЗНИИЭП

ВЗАМ.ИНВ.№

ПОДПИСЬ И ДАТА

ИНВ.№ ПОДЛ.

1.131.1-22ПВ.1 102

ЛИСТ 2

ФОРМАТ А4

ФОРМАТ	ЗОНА	ПОЗ.	ОБОЗНАЧЕНИЕ	НАИМЕНОВАНИЕ	КОЛ.	ПРИМЕЧАНИЕ
				ДОКУМЕНТАЦИЯ		
А4			1.131.1-22ПВ.1 103СБ	СВОРОЧНЫЙ ЧЕРТЕЖ		
А3			1.131.1-22ПВ.0 Д2	УЗЛЫ АРМАТУРНЫЕ		
А3			1.131.1-22ПВ.1 ТО	ТЕХНИЧЕСКОЕ ОПИСАНИЕ		
				СВОРОЧНЫЕ ЕДИНИЦЫ		
А4		9	1.131.1-22ПВ.2 008	АНКЕР АСВ1	1	
				ДЕТАЛИ		
А4		10	1.131.1-22ПВ.2 008-01	СТЕРЖЕНЬ ГНУТЫЙ АСВ2	5	
А4		12	1.131.1-22ПВ.2 011	ТСВ1	4	
			ПЕРЕМЕННЫЕ ДАННЫЕ	ДЛЯ ИСПОЛНЕНИЙ:		
				1.131.1-22ПВ.1 103 КП16		
				СВОРОЧНЫЕ ЕДИНИЦЫ		
				КАРКАС ПЛОСКИЙ		
А4		1	1.131.1-22ПВ.2 001	КСВ1	8	
А4		3	1.131.1-22ПВ.2 003-06	КСВ18	3	
				ДЕТАЛИ		
				ПЕТЛЯ СТРОПОВОЧНАЯ		
А4		11	1.131.1-22ПВ.2 010-02	ПСВ3	2	
				СТЕРЖЕНЬ ОТДЕЛЬНЫЙ		
А4		13	1.131.1-22ПВ.2 012-07	ТСВ17	4	
				1.131.1-22ПВ.1 103-01 КП17		
				СВОРОЧНЫЕ ЕДИНИЦЫ		
				КАРКАС ПЛОСКИЙ		
А4		1	1.131.1-22ПВ.2 001	КСВ1	10	
А4		3	1.131.1-22ПВ.2 003-07	КСВ19	3	
				ДЕТАЛИ		
				ПЕТЛЯ СТРОПОВОЧНАЯ		
А4		11	1.131.1-22ПВ.2 010-03	ПСВ4	2	

ЭПВЦ КиевЗНИИЭП | ОПЕРАТОР ТЛП КОРТ | ПОДПИСЬ И ДАТА | ВЗАМ.ИНВ.№ | ИНВ.№ ПОДЛ.

1.131.1-22ПВ.1 103

НАЧ.ОТД.	Боровик		XI.84
Н.КОНТР.	Шаповал		XI.84
ГЛ.СПЕЦ.	Лабинова		V.84
ПРОВЕРИЛ	Миллер		IV.84
РАЗРАБ.	Охримец		III.84

КАРКАС ПРОСТРАНСТВЕННЫЙ КП 16, КП 17

СТАДИЯ	ЛИСТ	ЛИСТОВ
Р	1	2

ГОСГРАЖДАНСТРОЙ КиевЗНИИЭП

ФОРМАТ А4

ФОРМАТ	ЗОНА	ПОЗ.	ОБОЗНАЧЕНИЕ	НАИМЕНОВАНИЕ	КОЛ	ПРИМЕЧАНИЕ
А4		13	1.131.1-22ПВ.2 012-08	СТЕРЖЕНЬ ОТДЕЛЬНЫЙ ТСВ18	4	

ЭПВЦ Киев ЗНИИЭП | ОПЕРАТОР ТЛП КОРТ | ПОДПИСЬ И ДАТА | ВЗАМ.ИНВ.№ | ИНВ.№ ПОДЛ.

1.131.1-22ПВ.1 103

ЛИСТ 2

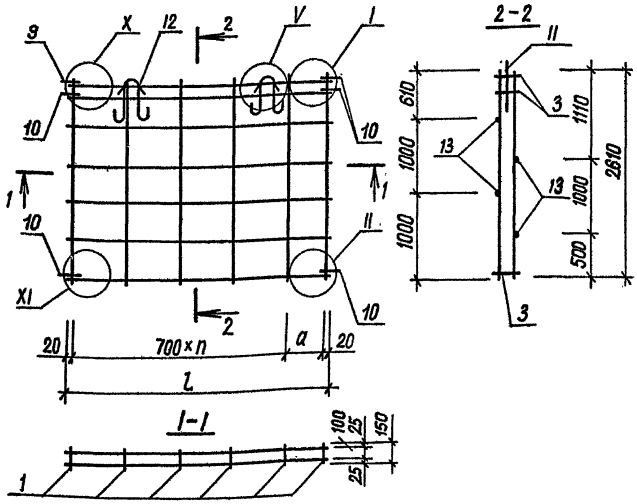

Обозначение	Марка	Масса, кг	l, мм	a, мм	n, шт
1.131.1-22 ПВ.1 102	КП 11	15,30	2670	530	3
-01	КП 12	18,69	3270	430	4
-02	КП 13	30,53	5670	730	7
-03	КП 14	32,85	6270	630	8
-04	КП 15	35,17	6870	530	9

Нач.АПМ	Боровик		XI.84
Н.контроль	Шаповал		XI.84
Гл.инж.пр	Лабинова		V.84
Провер.	Миллер		II.84
Разраб.	Верменич		I.84

1.131.1-22 ПВ.1 102СБ

Каркас пространственный КП11, КП12, КП13, КП14, КП15. Сборочный чертеж.

Стадия	Масса	Масштаб
Р	см. табл.	1:50
Лист	Листов 1	

ГОСГРАЖДАНСТРОЙ КиевЗНИИЭП

Копировал Формат А4

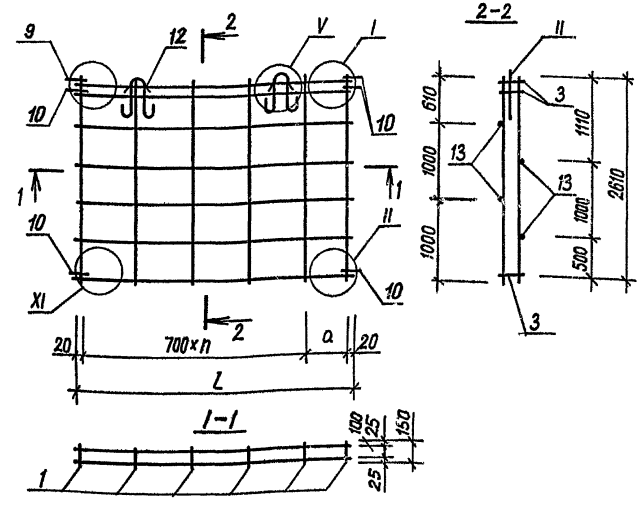

Обозначение	Марка	Масса, кг	l, мм	a, мм	n, шт
1.131.1-22 ПВ.1 103	КП 16	25,34	4710	510	6
-01	КП 17	31,96	5910	310	8

Нач.АПМ	Боровик		XI.84
Н.контроль	Шаповал		XI.84
Гл.инж.пр	Лабинова		V.84
Провер.	Миллер		II.84
Разраб.	Верменич		I.84

1.131.1-22 ПВ.1 103СБ

Каркас пространственный КП16, КП17. Сборочный чертеж

Стадия	Масса	Масштаб
Р	см. табл.	1:50
Лист	Листов 1	

ГОСГРАЖДАНСТРОЙ КиевЗНИИЭП

Копировал Формат А4

20978-02 55

ФОРМАТ	ЗОНА	ПОЗ.	ОБОЗНАЧЕНИЕ	НАИМЕНОВАНИЕ	КОЛ.	ПРИМЕЧАНИЕ
				ДОКУМЕНТАЦИЯ		
А4			1.131.1-22ПВ.1 104СБ	СВОРОЧНЫЙ ЧЕРТЕЖ		
А3			1.131.1-22ПВ.0 Д2	УЗЛЫ АРМАТУРНЫЕ		
А3			1.131.1-22ПВ.1 ТО	ТЕХНИЧЕСКОЕ ОПИСАНИЕ		
				СБОРОЧНЫЕ ЕДИНИЦЫ		
				КАРКАС ПЛОСКИЙ		
А4		2	1.131.1-22ПВ.2 001-01	КСВ2	2	
А4		4	1.131.1-22ПВ.2 004	КСВ20	2	
				ДЕТАЛИ		
А4		10	1.131..1-22ПВ.2 008-01	СТЕРЖЕНЬ ГНУТЫЙ АСВ2		
				ПЕТЛЯ СТРОПОВОЧНАЯ		
А4		11	1.131.1-22ПВ.2 010	ПСВ1	2	
А4		12	1.131.1-22ПВ.2 011	СТЕРЖЕНЬ ГНУТЫЙ ТСВ1	4	
				СТЕРЖЕНЬ ОТДЕЛЬНЫЙ		
А4		14	1.131.1-22ПВ.2 012-10	ТСВ20	4	
А4		15	1.131.1-22ПВ.2 012-11	ТСВ21	3	
А4		16	1.131.1-22ПВ.2 012-12	ТСВ22	4	
			ПЕРЕМЕННЫЕ ДАННЫЕ	ДЛЯ ИСПОЛНЕНИЙ:		
				1.131.1-22ПВ.1 104 КП18		
				СБОРОЧНЫЕ ЕДИНИЦЫ		
				КАРКАС ПЛОСКИЙ		
А4		1	1.131.1-22ПВ.2 001	КСВ1	3	
А4		3	1.131.1-22ПВ.2 002	КСВ3	3	
				ДЕТАЛИ		
				СТЕРЖЕНЬ ОТДЕЛЬНЫЙ		
А4		13	1.131.1-22ПВ.2 012-09	ТСВ19	4	
				1.131.1-22ПВ.1 104-01 КП19		
				СБОРОЧНЫЕ ЕДИНИЦЫ		
				КАРКАС ПЛОСКИЙ		
А4		1	1.131.1-22ПВ.2 001	КСВ1	3	
А4		3	1.131.1-22ПВ.2 002	КСВ4	3	
				ДЕТАЛИ		
А4		13	1.131.1-22ПВ.2 012-13	СТЕРЖЕНЬ ОТДЕЛЬНЫЙ ТСВ23	4	
				1.131.1-22ПВ.1 104-02 КП20		
				СБОРОЧНЫЕ ЕДИНИЦЫ		
				КАРКАС ПЛОСКИЙ		
А4		1	1.131.1-22ПВ.2 001	КСВ1	4	
А4		3	1.131.1-22ПВ.2 002-02	КСВ5	3	
				ДЕТАЛИ		
А4		13	1.131.1-22ПВ.2 012-14	СТЕРЖЕНЬ ОТДЕЛЬНЫЙ ТСВ24	4	
				1.131.1-22ПВ.1 104-03 КП21		
				СБОРОЧНЫЕ ЕДИНИЦЫ		
				КАРКАС ПЛОСКИЙ		
А4		1	1.131.1-22ПВ.2 001	КСВ1	4	
А4		3	.131.1-22ПВ.2 002-03	КСВ6	3	
				ДЕТАЛИ		
А4		13	1.131.1-22ПВ.2 012-15	СТЕРЖЕНЬ ОТДЕЛЬНЫЙ ТСВ25	4	

ОПЕРАТОР ТЛП КОРТ

ЭПВЦ КиевЗНИИЭП

ВЗАМ.ИНВ.№

ПОДПИСЬ И ДАТА

ИНВ.№ ПОДЛ.

1.131.1-22ПВ.1 104

НАЧ.ОТД	Боровик		XI.84
Н.КОНТР.	Шаповал		XI.84
ГЛ.СПЕЦ	Лабинова		V.84
ПРОВЕРИЛ	Миллер		IV.84
РАЗРАБ.	Охримец		III.84

КАРКАС ПРОСТРАНСТВЕННЫЙ КП18 ÷ КП21

СТАДИЯ	ЛИСТ	ЛИСТОВ
Р	1	2

ГОСГРАЖДАНСТРОЙ КиевЗНИИЭП

ФОРМАТ А4

ФОРМАТ	ЗОНА	ПОЗ.	ОБОЗНАЧЕНИЕ	НАИМЕНОВАНИЕ	КОЛ.	ПРИМЕЧАНИЕ
				ДОКУМЕНТАЦИЯ		
А4			1.131.1-22ПВ.1 105СВ	СВОРОЧНЫЙ ЧЕРТЕЖ		
А3			1.131.1-22ПВ.0 Д2	УЗЛЫ АРМАТУРНЫЕ		
А3			1.131.1-22ПВ.1 ТО	ТЕХНИЧЕСКОЕ ОПИСАНИЕ		
				СВОРОЧНЫЕ ЕДИНИЦЫ		
				КАРКАС ПЛОСКИЙ		
А4		2	1.131.1-22ПВ.2 001-01	КСВ2	2	
А4		4	1.131.1-22ПВ.2 004	КСВ20	2	
				ДЕТАЛИ		
А4		10	1.131.1-22ПВ.2 008-01	СТЕРЖЕНЬ ГНУТЫЙ АСВ2	6	
А4		12	1.131.1-22ПВ.2 011	ТСВ1	4	
				СТЕРЖЕНЬ ОТДЕЛЬНЫЙ		
А4		14	1.131.1-22ПВ.2 012-10	ТСВ20	4	
А4		15	1.131.1-22ПВ.2 012-11	ТСВ21	3	
А4		16	1.131.1-22ПВ.2 012-12	ТСВ22	4	
			ПЕРЕМЕННЫЕ ДАННЫЕ	ДЛЯ ИСПОЛНЕНИЙ:		
				1.131.1-22ПВ.1 105 КП22		
				СВОРОЧНЫЕ ЕДИНИЦЫ		
				КАРКАС ПЛОСКИЙ		
А4		1	1.131.1-22ПВ.2 001	КСВ1	7	
А4		3	1.131.1-22ПВ.2 002-04	КСВ7	3	
				ДЕТАЛИ		
				ПЕТЛЯ СТРОПОВОЧНАЯ		
А4		11	1.131.1-22ПВ.2 010-02	ПСВ3	2	
				СТЕРЖЕНЬ ОТДЕЛЬНЫЙ		
А4		13	1.131.1-22ПВ.2 012-16	ТСВ26	4	
				1.131.1-22ПВ.1 105-01 КП23		
				СВОРОЧНЫЕ ЕДИНИЦЫ		
				КАРКАС ПЛОСКИЙ		
А4		1	1.131.1-22ПВ.2 001	КСВ1	8	

ФОРМАТ	ЗОНА	ПОЗ.	ОБОЗНАЧЕНИЕ	НАИМЕНОВАНИЕ	КОЛ	ПРИМЕЧАНИЕ
А4		3	1.131.1-22ПВ.2 002-05	КСВ8	3	
				ДЕТАЛИ		
				ПЕТЛЯ СТРОПОВОЧНАЯ		
А4		11	1.131.1-22ПВ.2 010-02	ПСВ3	2	
				СТЕРЖЕНЬ ОТДЕЛЬНЫЙ		
А4		13	1.131.1-22ПВ.2 012-17	ТСВ27	4	
				1.131.1-22ПВ 1 105-02 КП24		
				СВОРОЧНЫЕ ЕДИНИЦЫ		
				КАРКАС ПЛОСКИЙ		
А4		1	1.131.1-22ПВ.2 001	КСВ1	8	
А4		3	1.131.1-22ПВ.2 002-06	КСВ9	3	
				ДЕТАЛИ		
				ПЕТЛЯ СТРОПОВОЧНАЯ		
А4		11	1.131.1-22ПВ.2 010-03	ПСВ4	2	
				СТЕРЖЕНЬ ОТДЕЛЬНЫЙ		
А4		13	1.131.1-22ПВ.2 012-18	ТСВ28	4	
				1.131.1-22ПВ 1 105-03 КП25		
				СВОРОЧНЫЕ ЕДИНИЦЫ		
				КАРКАС ПЛОСКИЙ		
А4		1	1.131.1-22ПВ.2 001	КСВ1	8	
А4		3	1.131.1-22ПВ.2 002-07	КСВ10	3	
				ДЕТАЛИ		
				ПЕТЛЯ СТРОПОВОЧНАЯ		
А4		11	1.131.1-22ПВ.2 010-03	ПСВ4	2	
				СТЕРЖЕНЬ ОТДЕЛЬНЫЙ		
А4		13	1.131.1-22ПВ.2 012-19	ТСВ29	4	

ЭПВЦ КиевЗНИИЭП — ОПЕРАТОР ТЛП КОРТ

ВЗАМ.ИНВ.№ | ПОДПИСЬ И ДАТА | ИНВ.№ ПОДЛ

1.131.1-22ПВ.1 105

НАЧ.ОТД.	Боровик		XI.84
Н.КОНТР.	Шаповал		XI.84
ГЛ.СПЕЦ.	Лабинова		V.84
ПРОВЕРИЛ	Миллер		IV.84
РАЗРАБ.	Охримец		III.84

КАРКАС ПРОСТРАНСТВЕННЫЙ КП 22 ÷ КП 25.

СТАДИЯ	ЛИСТ	ЛИСТОВ
Р	1	2

ГОСГРАЖДАНСТРОЙ КиевЗНИИЭП

ФОРМАТ А4

ЭПВЦ КиевЗНИИЭП — ОПЕРАТОР ТЛП КОРТ

ВЗАМ.ИНВ.№ | ПОДПИСЬ И ДАТА | ИНВ.№ ПОДЛ

1.131.1-22ПВ.1 105

ЛИСТ 2

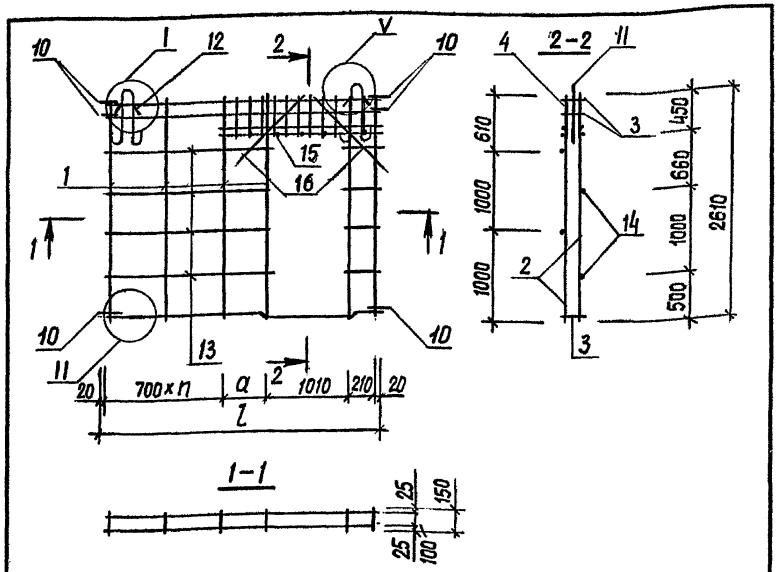

Обозначение	Марка	Масса, кг	l, мм	a, мм	n, шт
1.131.1-22 ПВ.1 104	КП 18	22,75	2640	680	1
-01	КП 19	22,89	2700	740	1
-02	КП 20	25,07	3240	580	2
-03	КП 21	25,22	3300	640	2

Нач.АПМ	Боровик		XI.84
Н.контроль	Шаповал		XI.84
Гл.инж.пр.	Лабинова		V.84
Провер.	Миллер		IV.84
Разраб.	Верменич		III.84

1.131.1-22 ПВ.1 104 СБ

Каркас пространственный КП18, КП19, КП20, КП21. Сборочный чертеж.

Стадия	Масса	Масштаб
Р	см. табл.	1:50
Лист	Листов 1	

ГОСГРАЖДАНСТРОЙ КиевЗНИИЭП

Копировал Формат А4

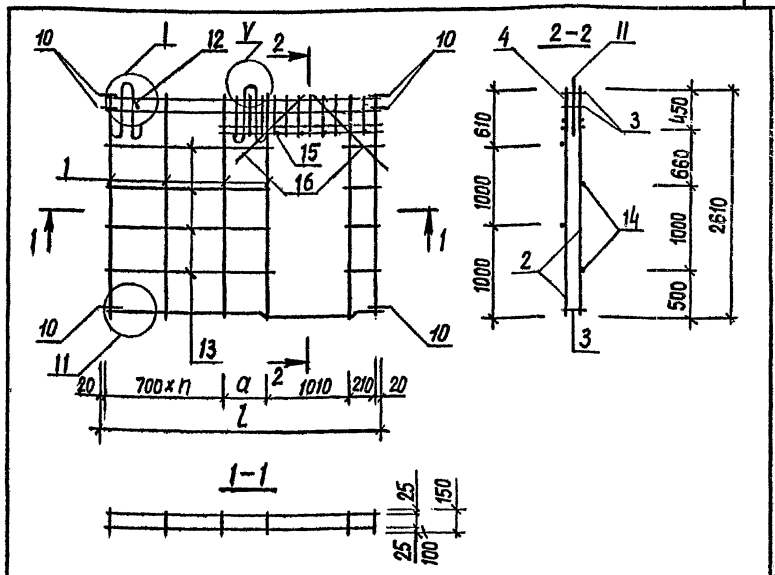

Обозначение	Марка	Масса, кг	l, мм	a, мм	n, шт
1.131.1-22 ПВ.1 105	КП 22	36,00	5640	880	5
-01	КП 23	36,97	5700	240	6
-02	КП 24	40,30	6240	780	6
-03	КП 25	40,44	6300	840	6

Нач.АПМ	Боровик		XI.84
Н.контроль	Шаповал		XI.84
Гл.инж.пр.	Лабинова		V.84
Провер.	Миллер		II.84
Разраб.	Верменич		I.84

1.131.1-22 ПВ.1 105 СБ

Каркас пространственный КП22, КП23, КП24, КП25 Сборочный чертеж.

Стадия	Масса	Масштаб
Р	см. табл.	1:50
Лист	Листов 1	

ГОСГРАЖДАНСТРОЙ КиевЗНИИЭП

Копировал Формат А4

ФОРМАТ	ЗОНА	ПОЗ.	ОБОЗНАЧЕНИЕ	НАИМЕНОВАНИЕ	КОЛ.	ПРИМЕЧАНИЕ
				ДОКУМЕНТАЦИЯ		
А4			1.131.1-22ПВ.1 106СБ	СВОРОЧНЫЙ ЧЕРТЕЖ		
А3			1.131.1-22ПВ.0 Д2	УЗЛЫ АРМАТУРНЫЕ		
А3			1.131.1-22ПВ.1 ТО	ТЕХНИЧЕСКОЕ ОПИСАНИЕ		
				СВОРОЧНЫЕ ЕДИНИЦЫ		
				КАРКАС ПЛОСКИЙ		
А4		2	1.131.1-22ПВ.2 001-01	КСВ2	2	
А4		4	1.131.1-22ПВ.2 004	КСВ20	2	
				ДЕТАЛИ		
А4		10	1.131.1-22ПВ.2 008-01	СТЕРЖЕНЬ ГНУТЫЙ АСВ2	6	
А4		11	1.131.1-22ПВ.2 010-03	ПЕТЛЯ СТРОПОВОЧНАЯ ПСВ4	2	
А4		12	1.131.1-22ПВ.2 011	СТЕРЖЕНЬ ГНУТЫЙ ТСВ1	4	
А4		14	1.131.1-22ПВ.2 012-10	СТЕРЖЕНЬ ОТДЕЛЬНЫЙ ТСВ20	4	
А4		15	1.131.1-22ПВ.2 012-11	ТСВ21	3	
А4		16	1.131.1-22ПВ.2 012-12	ТСВ22	4	
			ПЕРЕМЕННЫЕ ДАННЫЕ	ДЛЯ ИСПОЛНЕНИЙ:		
				1.131.1-22ПВ.1 106 КП26		
				СВОРОЧНЫЕ ЕДИНИЦЫ		
				КАРКАС ПЛОСКИЙ		
А4		1	1.131.1-22ПВ.2 001	КСВ1	8	
А4		3	1.131.1-22ПВ.2 002-08	КСВ11	3	
				ДЕТАЛИ		
А4		13	1.131.1-22ПВ.2 011-08	СТЕРЖЕНЬ ОТДЕЛЬНЫЙ ТСВ30	4	
				1.131.1-22ПВ.1 106-01 КП27		
				СВОРОЧНЫЕ ЕДИНИЦЫ		
				КАРКАС ПЛОСКИЙ		
А4		1	1.131.1-22ПВ.2 001	КСВ1	9	

ФОРМАТ	ЗОНА	ПОЗ.	ОБОЗНАЧЕНИЕ	НАИМЕНОВАНИЕ	КОЛ	ПРИМЕЧАНИЕ
А4		3	1.131.1-22ПВ.2 003	КСВ12	3	
				ДЕТАЛИ		
А4		13	1.131.1-22ПВ.2 012-20	СТЕРЖЕНЬ ОТДЕЛЬНЫЙ ТСВ30	4	

ЭПВЦ КиевЗНИИЭП | ОПЕРАТОР ТЛП КОРТ

ВЗАМ.ИНВ.№ | ПОДПИСЬ И ДАТА | ИНВ.№ ПОДЛ.

1.131.1-22ПВ.1 106

НАЧ.ОТД.	Боровик		XI.84
Н.КОНТР.	Шаповал		XI.84
ГЛ.СПЕЦ.	Лабинова		V.84
ПРОВЕРИЛ	Миллер		IV.84
РАЗРАБ.	Охримец		III.84

КАРКАС ПРОСТРАНСТВЕННЫЙ КП26, КП27

СТАДИЯ	ЛИСТ	ЛИСТОВ
Р	1	2

ГОСГРАЖДАНСТРОЙ КиевЗНИИЭП

ФОРМАТ А4

ЭПВЦ КиевЗНИИЭП | ОПЕРАТОР ТЛП КОРТ

ВЗАМ.ИНВ.№ | ПОДПИСЬ И ДАТА | ИНВ.№ ПОДЛ.

1.131.1-22ПВ.1 106

ЛИСТ 2

ФОРМАТ	ЗОНА	ПОЗ.	ОБОЗНАЧЕНИЕ	НАИМЕНОВАНИЕ	КОЛ.	ПРИМЕЧАНИЕ
				ДОКУМЕНТАЦИЯ		
А4			1.131.1-22ПВ.1 107СВ	СВОРОЧНЫЙ ЧЕРТЕЖ		
А3			1.131.1-22ПВ.0 Д2	УЗЛЫ АРМАТУРНЫЕ		
А3			1.131.1-22ПВ.1 ТО	ТЕХНИЧЕСКОЕ ОПИСАНИЕ		
				СВОРОЧНЫЕ ЕДИНИЦЫ		
				КАРКАС ПЛОСКИЙ		
А4	2		1.131.1-22ПВ.2 001-01	КСВ2	2	
А4	4		1.131.1-22ПВ.2 004	КСВ20	2	
				ДЕТАЛИ		
А4	10		1.131.1-22ПВ.2 008-01	СТЕРЖЕНЬ ГНУТЫЙ АСВ2	6	
				ПЕТЛЯ СТРОПОВОЧНАЯ		
А4	11		1.131.1-22ПВ.2 010	ПСВ1	2	
А4	12		1.131.1-22ПВ.2 011	СТЕРЖЕНЬ ГНУТЫЙ ТСВ1	4	
				СТЕРЖЕНЬ ОТДЕЛЬНЫЙ		
А4	14		1.131.1-22ПВ.2 012-22	ТСВ32	4	
А4	15		1.131.1-22ПВ.2 012-11	ТСВ21	3	
А4	16		1.131.1-22ПВ.2 012-12	ТСВ22	4	
			ПЕРЕМЕННЫЕ ДАННЫЕ	ДЛЯ ИСПОЛНЕНИЙ:		
				1.131.1-22ПВ.1 107 КП28		
				СВОРОЧНЫЕ ЕДИНИЦЫ		
				КАРКАС ПЛОСКИЙ		
А4	1		1.131.1-22ПВ.2 001	КСВ1	3	
А4	3		1.131.1-22ПВ.2 002	КСВ3	3	
				ДЕТАЛИ		
				СТЕРЖЕНЬ ОТДЕЛЬНЫЙ		
А4	13		1.131.1-22ПВ.2 012-21	ТСВ31	4	
				1.131.1-22ПВ.1 107-01 КП29		
				СВОРОЧНЫЕ ЕДИНИЦЫ		
				КАРКАС ПЛОСКИЙ		
А4	1		1.131.1-22ПВ.2 001	КСВ1	3	

ЭПВЦ КиевЗНИИЭП | ОПЕРАТОР ТПП КОРТ | ВЗАМ.ИНВ.№ | ПОДПИСЬ И ДАТА | ИНВ.№ ПОДЛ.

1.131.1-22ПВ.1 107

НАЧ.ОТД.	БОРОВИК		XI.84
Н.КОНТР.	ШАПОВАЛ		XI.84
ГЛ.СПЕЦ.	ЛАБИНОВА		V.84
ПРОВЕРИЛ	МИЛЛЕР		IV.84
РАЗРАБ.	ОХРИМЕЦ		III.84

КАРКАС ПРОСТРАНСТВЕННЫЙ КП.28 ÷ КП31

СТАДИЯ	ЛИСТ	ЛИСТОВ
Р	1	2

ГОСГРАЖДАНСТРОЙ КиевЗНИИЭП

ФОРМАТ А4

ФОРМАТ	ЗОНА	ПОЗ.	ОБОЗНАЧЕНИЕ	НАИМЕНОВАНИЕ	КОЛ.	ПРИМЕЧАНИЕ
А4	3		1.131.1-22ПВ.2 002-01	КСВ4	3	
				ДЕТАЛИ		
А4	13		1.131.1-22ПВ.2 012-23	СТЕРЖЕНЬ ОТДЕЛЬНЫЙ ТСВ33	4	
				1.131.1-22ПВ 1 107-02 КП30		
				СВОРОЧНЫЕ ЕДИНИЦЫ		
				КАРКАС ПЛОСКИЙ		
А4	1		1.131.1-22ПВ.2 001	КСВ1	4	
А4	3		1.131.1-22ПВ.2 002-02	КСВ5	3	
				ДЕТАЛИ		
А4	13		1.131.1-22ПВ.2 013	СТЕРЖЕНЬ ОТДЕЛЬНЫЙ ТСВ34	4	
				1.131.1-22ПВ 1 107-03 КП31		
				СВОРОЧНЫЕ ЕДИНИЦЫ		
				КАРКАС ПЛОСКИЙ		
А4	1		1.131.1-22ПВ.2 001	КСВ1	4	
А4	3		1.131.1-22ПВ.2 002-03	КСВ6	3	
				ДЕТАЛИ		
А4	13		1.131.1-22ПВ.2 013-01	СТЕРЖЕНЬ ОТДЕЛЬНЫЙ ТСВ35	4	

ЭПВЦ КиевЗНИИЭП | ОПЕРАТОР ТПП КОРТ | ВЗАМ.ИНВ.№ | ПОДПИСЬ И ДАТА | ИНВ.№ ПОДЛ.

1.131.1-22ПВ.1 107

ЛИСТ 2

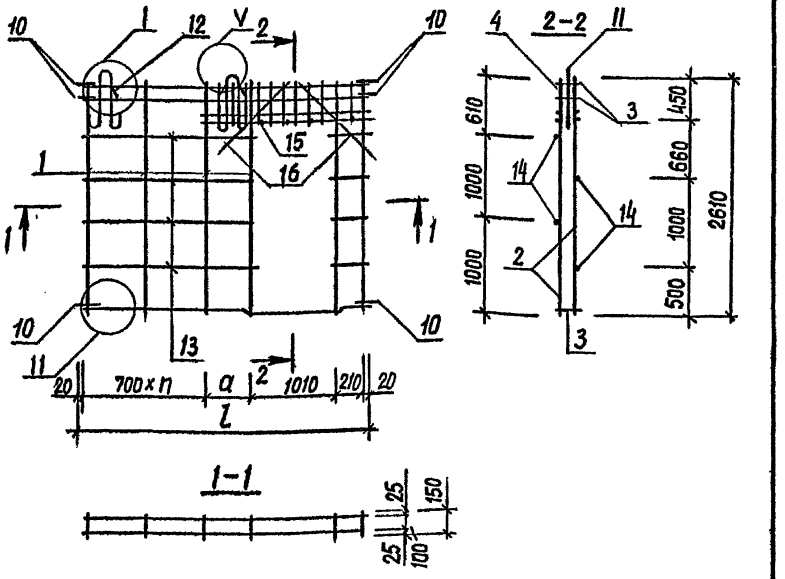

Обозначение	Марка	Масса, кг	l, мм	a, мм	n, шт
1.131.1 – 22ПВ.1 106	КП 26	41,80	6840	680	7
-01	КП 27	42,77	6900	740	7

Нач.АПМ	Боровик		XI.84
Н.Контроль	Шаповал		XI.84
Гл.инж.пр	Лабинова		V.84
Провер.	Миллер		II.84
Разраб.	Вермениц		I.84

1.131.1 – 22ПВ.1 106 СБ

Каркас пространственный КП 26, КП 27 Сборочный чертеж.

Стадия	Масса	Масштаб
Р	см. табл.	1:50
Лист	Листов 1	

ГОСГРАЖДАНСТРОЙ КиевЗНИИЭП

Копировал Формат А4

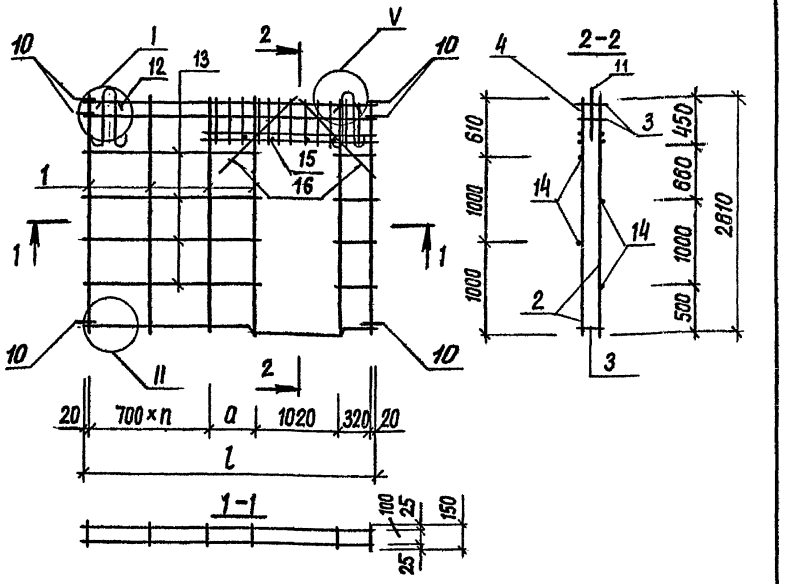

Обозначение	Марка	Масса, кг	l, мм	a, мм	n, шт
1.131.1 – 22ПВ.1 107	КП 28	22,75	2640	560	1
-01	КП 29	22,89	2700	620	1
-02	КП 30	25,07	3240	460	2
-03	КП 31	25,22	3300	520	2

Нач.АПМ	Боровик		XI.84
Н.Контроль	Шаповал		XI.84
Гл.инж.пр	Лабинова		V.84
Провер.	Миллер		II.84
Разраб.	Вермениц		I.84

1.131.1 – 22ПВ.1 107 СБ

Каркас пространственный КП 28, КП 29, КП 30, КП 31. Сборочный чертеж.

Стадия	Масса	Масштаб
Р	см. табл.	1:50
Лист	Листов 1	

ГОСГРАЖДАНСТРОЙ КиевЗНИИЭП

20978-02 61

Копировал Формат А4

Взам.инв.№ | Подпись и дата | Инв.№подл.

ФОРМАТ	ЗОНА	ПОЗ.	ОБОЗНАЧЕНИЕ	НАИМЕНОВАНИЕ	КОЛ.	ПРИМЕЧАНИЕ
				ДОКУМЕНТАЦИЯ		
А4			1.131.1-22ПВ.1 108СВ	СВОРОЧНЫЙ ЧЕРТЕЖ		
А3			1.131.1-22ПВ.0 Д2	УЗЛЫ АРМАТУРНЫЕ		
А3			1.131.1-22ПВ.1 ТО	ТЕХНИЧЕСКОЕ ОПИСАНИЕ		
				СБОРОЧНЫЕ ЕДИНИЦЫ		
				КАРКАС ПЛОСКИЙ		
А4	2		1.131.1-22ПВ.2 001-01	КСВ2	2	
А4	4		1.131.1-22ПВ.2 004	КСВ20	2	
				ДЕТАЛИ		
А4	10		1.131.1-22ПВ.2 008-01	СТЕРЖЕНЬ ГНУТЫЙ АСВ2	6	
А4	12		1.131.1-22ПВ.2 011	ТСВ1	4	
				СТЕРЖЕНЬ ОТДЕЛЬНЫЙ		
А4	14		1.131.1-22ПВ.2 012-22	ТСВ32	4	
А4	15		1.131.1-22ПВ.2 012-11	ТСВ21	3	
А4	16		1.131.1-22ПВ.2 012-12	ТСВ22	4	
			ПЕРЕМЕННЫЕ ДАННЫЕ	ДЛЯ ИСПОЛНЕНИЙ:		
				1.131.1-22ПВ.1 108 КП32		
				СБОРОЧНЫЕ ЕДИНИЦЫ		
				КАРКАС ПЛОСКИЙ		
А4	1		1.131.1-22ПВ.2 001	КСВ1	7	
А4	3		1.131.1-22ПВ.2 002-04	КСВ7	3	
				ДЕТАЛИ		
				ПЕТЛЯ СТРОПОВОЧНАЯ		
А4	11		1.131.1-22ПВ.2 010-02	ПСВ3	2	
				СТЕРЖЕНЬ ОТДЕЛЬНЫЙ		
А4	13		1.131.1-22ПВ.2 013-02	ТСВ36	4	
				1.131.1-22ПВ.1 108-01 КП33		
				СБОРОЧНЫЕ ЕДИНИЦЫ		
				КАРКАС ПЛОСКИЙ		
А4	1		1.131.1-22ПВ.2 001	КСВ1	7	

ФОРМАТ	ЗОНА	ПОЗ.	ОБОЗНАЧЕНИЕ	НАИМЕНОВАНИЕ	КОЛ	ПРИМЕЧАНИЕ
А4	3		1.131.1-22ПВ.2 002-05	КСВ8	3	
				ДЕТАЛИ		
				ПЕТЛЯ СТРОПОВОЧНАЯ		
А4	11		1.131.1-22ПВ.2 010-02	ПСВ3	2	
				СТЕРЖЕНЬ ОТДЕЛЬНЫЙ		
А4	13		1.131.1-22ПВ.2 013-03	ТСВ37	4	
				1.131.1-22ПВ.1 108-02 КП34		
				СБОРОЧНЫЕ ЕДИНИЦЫ		
				КАРКАС ПЛОСКИЙ		
А4	1		1.131.1-22ПВ.2 001	КСВ1	8	
А4	3		1.131.1-22ПВ.2 002-06	КСВ9	3	
				ДЕТАЛИ		
				ПЕТЛЯ СТРОПОВОЧНАЯ		
А4	11		1.131.1-22ПВ.2 010-03	ПСВ4	2	
				СТЕРЖЕНЬ ОТДЕЛЬНЫЙ		
А4	13		1.131.1-22ПВ.2 013-04	ТСВ38	4	
				1.131.1-22ПВ.1 108-03 КП35		
				СБОРОЧНЫЕ ЕДИНИЦЫ		
				КАРКАС ПЛОСКИЙ		
А4	1		1.131.1-22ПВ.2 001	КСВ1	8	
А4	3		1.131.1-22ПВ.2 002-07	КСВ10	3	
				ДЕТАЛИ		
				ПЕТЛЯ СТРОПОВОЧНАЯ		
А4	11		1.131.1-22ПВ.2 010-03	ПСВ4	2	
				СТЕРЖЕНЬ ОТДЕЛЬНЫЙ		
А4	13		1.131.1-22ПВ.2 013-05	ТСВ39	4	

ЭПВЦ КиевЗНИИЭП | ОПЕРАТОР ТЛП КОРТ

ВЗАМ.ИНВ.№ | ПОДПИСЬ И ДАТА | ИНВ.№ ПОДЛ.

1.131.1-22ПВ.1 108

НАЧ.ОТД.	БОРОВИК		XI.84
Н.КОНТР.	Шаповал		XI.84
ГЛ.СПЕЦ.	Лабинова		V.84
ПРОВЕРИЛ	МИЛЛЕР		IV.84
РАЗРАБ.	ОХРИМЕЦ		III.84

КАРКАС ПРОСТРАНСТВЕННЫЙ КП 32 + КП 35

СТАДИЯ	ЛИСТ	ЛИСТОВ
Р	1	2

ГОСГРАЖДАНСТРОЙ КиевЗНИИЭП

ФОРМАТ А4

ЭПВЦ КиевЗНИИЭП | ОПЕРАТОР ТЛП КОРТ

ВЗАМ.ИНВ.№ | ПОДПИСЬ И ДАТА | ИНВ.№ ПОДЛ.

1.131.1-22ПВ.1 108

ЛИСТ 2

ФОРМАТ	ЗОНА	ПОЗ.	ОБОЗНАЧЕНИЕ	НАИМЕНОВАНИЕ	КОЛ.	ПРИМЕЧАНИЕ
				ДОКУМЕНТАЦИЯ		
А4			1.131.1-22ПВ.1 109СВ	СВОРОЧНЫЙ ЧЕРТЕЖ		
А3			1.131.1-22ПВ.0 Д2	УЗЛЫ АРМАТУРНЫЕ		
А3			1.131.1-22ПВ.1 ТО	ТЕХНИЧЕСКОЕ ОПИСАНИЕ		
				СВОРОЧНЫЕ ЕДИНИЦЫ		
А4		1	1.131.1-22ПВ.2 001	КАРКАС ПЛОСКИЙ КСВ1	9	
А4		2	1.131.1-22ПВ.2 001-01	КСВ2	2	
А4		4	1.131.1-22ПВ.2 004	КСВ2О	2	
				ДЕТАЛИ		
А4		10	1.131.1-22ПВ.2 008-01	СТЕРЖЕНЬ ГНУТЫЙ АСВ2	6	
А4		11	1.131.1-22ПВ.2 010-03	ПЕТЛЯ СТРОПОВОЧНАЯ ПСВ4	2	
А4		12	1.131.1-22ПВ.2 011	СТЕРЖЕНЬ ГНУТЫЙ ТСВ1	4	
А4		14	1.131.1-22ПВ.2 012-22	СТЕРЖЕНЬ ОТДЕЛЬНЫЙ ТСВ32	4	
А4		15	1.131.1-22ПВ.2 012-11	ТСВ21	3	
А4		16	1.131.1-22ПВ.2 012-12	ТСВ22	4	
			ПЕРЕМЕННЫЕ ДАННЫЕ	ДЛЯ ИСПОЛНЕНИЙ:		
				1.131.1-22ПВ.1 109 КП36		
				СВОРОЧНЫЕ ЕДИНИЦЫ		
А4		3	1.131.1-22ПВ.2 002-08	КАРКАС ПЛОСКИЙ КСВ11	3	
				ДЕТАЛИ		
А4		13	1.131.1-22ПВ.2 013-06	СТЕРЖЕНЬ ОТДЕЛЬНЫЙ ТСВ40	4	
				1.131.1-22ПВ.1 109-01 КП37		
				СВОРОЧНЫЕ ЕДИНИЦЫ		
А4		3	1.131.1-22ПВ.2 003	КАРКАС ПЛОСКИЙ КСВ12	3	
				ДЕТАЛИ		
А4		13	1.131.1-22ПВ.2 013-07	СТЕРЖЕНЬ ОТДЕЛЬНЫЙ ТСВ41	4	

ЭПВЦ КиевЗНИИЭП | ОПЕРАТОР ТЛП КОРТ

ВЗАМ.ИНВ.№ | ПОДПИСЬ И ДАТА | ИНВ.№ ПОДЛ.

1.131.1-22ПВ.1 109

НАЧ.ОТД.	Боровик		XI.84
Н.КОНТР.	Шаповал		XI.84
ГЛ.СПЕЦ.	Лабинова		V.84
ПРОВЕРИЛ	Миллер		IV.84
РАЗРАБ.	Охримец		III.84

КАРКАС ПРОСТРАНСТВЕННЫЙ КП 36, КП37

СТАДИЯ	ЛИСТ	ЛИСТОВ
Р	1	2

ГОСГРАЖДАНСТРОЙ КиевЗНИИЭП

ФОРМАТ А4

ЭПВЦ КиевЗНИИЭП | ОПЕРАТОР ТЛП КОРТ

ВЗАМ.ИНВ.№ | ПОДПИСЬ И ДАТА | ИНВ.№ ПОДЛ.

1.131.1-22ПВ.1 109

ЛИСТ 2

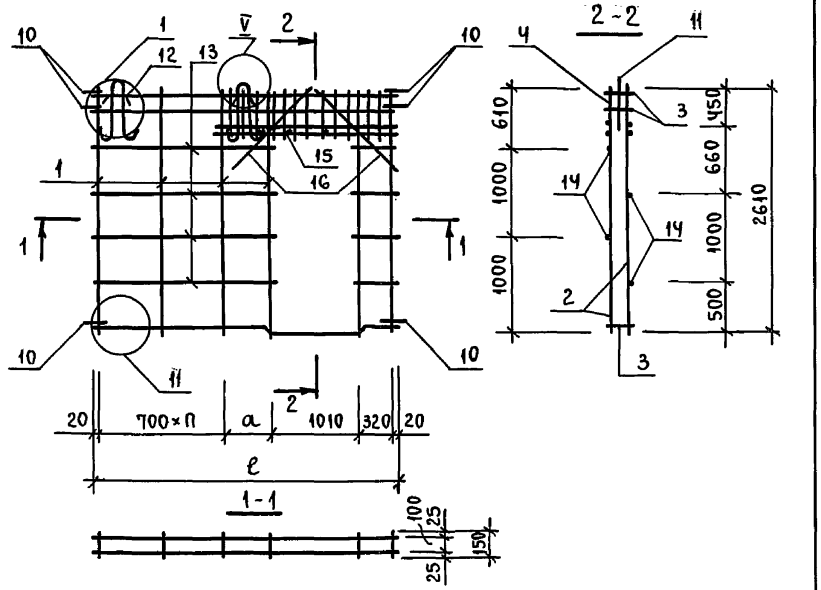

Обозначение	Марка	Масса, кг	ℓ, мм	a, мм	n, шт.
1.131.1-22 ПВ.1 108	КП 32	36,00	5640	760	5
-01	КП 33	36,15	5700	820	5
-02	КП 34	40,30	6240	660	6
-03	КП 35	40,44	6300	720	6

Нач.АПМ	Боровик	Подп.	
Н.контр.	Шаповал	"	
ГИП	Лабинова	"	
Пров.	Миллер	"	
Разраб.	Верменич	"	

1.131.1-22 ПВ.1 108 СБ

Каркас пространственный КП 32, КП 33, КП 34, КП 35. Сборочный чертеж.

Стадия	Масса	Масштаб
Р	см. табл.	1:50
Лист	Листов 1	

Госграждданстрой Киев ЗНИИЭП

Пров. Коп.

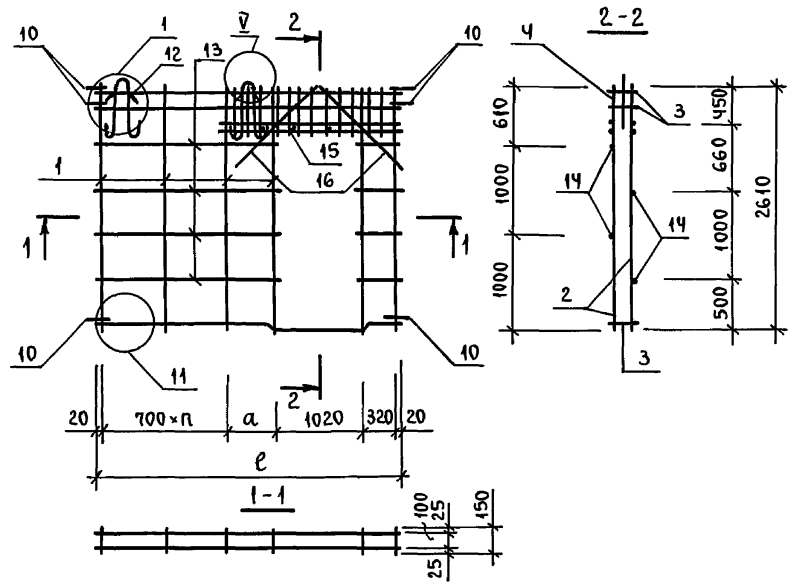

Обозначение	Марка	Масса, кг	ℓ, мм	a, мм	n, шт.
1.131.1-22 ПВ.1 109	КП 36	42,62	6840	560	7
-01	КП 37	42,77	6900	620	7

Нач.АПМ	Боровик	Подп.	
Н.контр.	Шаповал	"	
ГИП	Лабинова	"	
Пров.	Миллер	"	
Разраб.	Верменич	"	

1.131.1-22 ПВ.1 109 СБ

Каркас пространственный КП 36, КП 37. Сборочный чертеж.

Стадия	Масса	Масштаб
Р	см. табл.	1:50
Лист	Листов 1	

Госграждданстрой Киев ЗНИИЭП

Инв.№ подл. | Подпись и дата | Взам.инв.№

ФОРМАТ	ЗОНА	ПОЗ.	ОБОЗНАЧЕНИЕ	НАИМЕНОВАНИЕ	КОЛ.	ПРИМЕЧАНИЕ
				ДОКУМЕНТАЦИЯ		
А4			1.131.1-22ПВ.1 110СВ	СВОРОЧНЫЙ ЧЕРТЕЖ		
А3			1.131.1-22ПВ.0 Д2	УЗЛЫ АРМАТУРНЫЕ		
А3			1.131.1-22ПВ.1 ТО	ТЕХНИЧЕСКОЕ ОПИСАНИЕ		
				СВОРОЧНЫЕ ЕДИНИЦЫ		
А4	4		1.131.1-22ПВ.2 004	КАРКАС ПЛОСКИЙ КСВ20	2	
				ДЕТАЛИ		
А4	10		1.131.1-22ПВ.2 008-01	СТЕРЖЕНЬ ГНУТЫЙ АСВ2	6	
				ПЕТЛЯ СТРОПОВОЧНАЯ		
А4	11		1.131.1-22ПВ.2 010	ПСВ1	2	
А4	12		1.131.1-22ПВ.2 011	СТЕРЖЕНЬ ГНУТЫЙ ТСВ1	4	
				СТЕРЖЕНЬ ОТДЕЛЬНЫЙ		
А4	14		1.131.1-22ПВ.2 013-09	ТСВ43	4	
А4	15		1.131.1-22ПВ.2 012-11	ТСВ21	3	
А4	16		1.131.1-22ПВ.2 012-12	ТСВ22	4	
			ПЕРЕМЕННЫЕ ДАННЫЕ	ДЛЯ ИСПОЛНЕНИЙ:		
				1.131.1-22ПВ.1 110 КП38		
				СВОРОЧНЫЕ ЕДИНИЦЫ		
				КАРКАС ПЛОСКИЙ		
А4	1		1.131.1-22ПВ.2 001	КСВ1	5	
А4	3		1.131.1-22ПВ.2 002	КСВ3	3	
				ДЕТАЛИ		
				СТЕРЖЕНЬ ОТДЕЛЬНЫЙ		
А4	13		1.131.1-22ПВ.2 013-08	ТСВ42	4	
				1.131.1-22ПВ.1 110-01 КП39		
				СВОРОЧНЫЕ ЕДИНИЦЫ		
				КАРКАС ПЛОСКИЙ		
А4	1		1.131.1-22ПВ.2 001	КСС1	5	
А4	3		1.131.1-22ПВ.2 002-01	КСВ4	3	

ФОРМАТ	ЗОНА	ПОЗ.	ОБОЗНАЧЕНИЕ	НАИМЕНОВАНИЕ	КОЛ	ПРИМЕЧАНИЕ
				ДЕТАЛИ		
А4	13		1.131.1-22ПВ.2 013-10	СТЕРЖЕНЬ ОТДЕЛЬНЫЙ ТСВ44	4	
				1.131.1-22ПВ 1 110-02 КП40		
				СВОРОЧНЫЕ ЕДИНИЦЫ		
				КАРКАС ПЛОСКИЙ		
А4	1		1.131.1-22ПВ.2 001	КСВ1	6	
А4	3		1.131.1-22ПВ.2 002-02	КСВ5	3	
				ДЕТАЛИ		
				СТЕРЖЕНЬ ОТДЕЛЬНЫЙ		
А4	13		1.131.1-22ПВ.2 013-11	ТСВ45	4	
				1.131.1-22ПВ 1 110-03 КП41		
				СВОРОЧНЫЕ ЕДИНИЦЫ		
				КАРКАС ПЛОСКИЙ		
А4	1		1.131.1-22ПВ.2 001	КСВ1	6	
А4	3		1.131.1-22ПВ.2 002-03	КСВ6	3	
				ДЕТАЛИ		
				СТЕРЖЕНЬ ОТДЕЛЬНЫЙ		
А4	13		1.131.1-22ПВ.2 013-12	ТСВ46	4	

ЭПВЦ КиевЗНИИЭП — ОПЕРАТОР ТЛП КОРТ

ВЗАМ.ИНВ.№ | ПОДПИСЬ И ДАТА | ИНВ.№ ПОДЛ

НАЧ.ОТД.	Боровик		XI.84
Н.КОНТР.	Шаповал		XI.84
ГЛ.СПЕЦ.	Лабинова		V.84
ПРОВЕРИЛ	Миллер		IV.84
РАЗРАБ.	Охримец		III.84

1.131.1-22ПВ.1 110

КАРКАС ПРОСТРАНСТВЕННЫЙ КП 38 ÷ КП41

СТАДИЯ	ЛИСТ	ЛИСТОВ
Р	1	2

ГОСГРАЖДАНСТРОЙ КиевЗНИИЭП

ФОРМАТ А4

1.131.1-22ПВ.1 110

ЛИСТ 2

20978-02 65 ФОРМАТ А4

ФОРМАТ	ЗОНА	ПОЗ.	ОБОЗНАЧЕНИЕ	НАИМЕНОВАНИЕ	КОЛ.	ПРИМЕЧАНИЕ
				ДОКУМЕНТАЦИЯ		
А4			1.131.1-22ПВ.1 111СВ	СВОРОЧНЫЙ ЧЕРТЕЖ		
А3			1.131.1-22ПВ.0 Д2	УЗЛЫ АРМАТУРНЫЕ		
А3			1.131.1-22ПВ.1 ТО	ТЕХНИЧЕСКОЕ ОПИСАНИЕ		
				СВОРОЧНЫЕ ЕДИНИЦЫ		
А4		4	1.131.1-22ПВ.2 004	КАРКАС ПЛОСКИЙ КСВ20	2	
				ДЕТАЛИ		
А4		10	1.131.1-22ПВ.2 008-01	СТЕРЖЕНЬ ГНУТЫЙ АСВ2	6	
А4		12	1.131.1-22ПВ.2 011	ТСВ1	4	
				СТЕРЖЕНЬ ОТДЕЛЬНЫЙ		
А4		14	1.131.1-22ПВ.2 013-09	ТСВ43	4	
А4		15	1.131.1-22ПВ.2 012-11	ТСВ21	3	
А4		16	1.131.1-22ПВ.2 012-12	ТСВ22	4	
			ПЕРЕМЕННЫЕ ДАННЫЕ	ДЛЯ ИСПОЛНЕНИЙ:		
				1.131.1-22ПВ.1 111 КП42		
				СВОРОЧНЫЕ ЕДИНИЦЫ		
				КАРКАС ПЛОСКИЙ		
А4		1	1.131.1-22ПВ.2 001	КСВ1	9	
А4		3	1.131.1-22ПВ.2 002-04	КСВ7	3	
				ДЕТАЛИ		
				ПЕТЛЯ СТРОПОВОЧНАЯ		
А4		11	1.131.1-22ПВ.2 010-02	ПСВ3	2	
				СТЕРЖЕНЬ ОТДЕЛЬНЫЙ		
А4		13	1.131.1-22ПВ.2 013-13	ТСВ47	4	
				1.131.1-22ПВ.1 111-01 КП43		
				СВОРОЧНЫЕ ЕДИНИЦЫ		
				КАРКАС ПЛОСКИЙ		
А4		1	1.131.1-22ПВ.2 001	КСВ1	9	
А4		3	1.131.1-22ПВ.2 002-05	КСВ8	3	

ФОРМАТ	ЗОНА	ПОЗ.	ОБОЗНАЧЕНИЕ	НАИМЕНОВАНИЕ	КОЛ	ПРИМЕЧАНИЕ
				ДЕТАЛИ		
А4	11		1.131.1-22ПВ.2 010-02	ПЕТЛЯ СТРОПОВОЧНАЯ ПСВ3	2	
А4	13		1.131.1-22ПВ.2 013-14	СТЕРЖЕНЬ ОТДЕЛЬНЫЙ ТСВ48	4	
				1.131.1-22ПВ.1 111-02 КП44		
				СВОРОЧНЫЕ ЕДИНИЦЫ		
А4	1		1.131.1-22ПВ.2 001	КАРКАС ПЛОСКИЙ КСВ1	10	
А4	3		1.131.1-22ПВ.2 002-06	КСВ9	3	
				ДЕТАЛИ		
А4	11		1.131.1-22ПВ.2 010-03	ПЕТЛЯ СТРОПОВОЧНАЯ ПСВ4	2	
А4	13		1.131.1-22ПВ.2 013-15	СТЕРЖЕНЬ ОТДЕЛЬНЫЙ ТСВ49	4	
				1.131.1-22ПВ.1 111-03 КП45		
				СВОРОЧНЫЕ ЕДИНИЦЫ		
				КАРКАС ПЛОСКИЙ		
А4	1		1.131.1-22ПВ.2 001	КСВ1	10	
А4	3		1.131.1-22ПВ.2 002-07	КСВ10	3	
				ДЕТАЛИ		
А4	11		1.131.1-22ПВ.2 010-03	ПЕТЛЯ СТРОПОВОЧНАЯ ПСВ4	2	
А4	13		1.131.1-22ПВ.2 013-16	СТЕРЖЕНЬ ОТДЕЛЬНЫЙ ТСВ50	4	

ЭПВЦ КиевЗНИИЭП | ОПЕРАТОР ТЛП КОРТ

ВЗАМ.ИНВ.№ | ПОДПИСЬ И ДАТА | ИНВ.№ ПОДЛ.

НАЧ.ОТД.	Боровик		XI.84	1.131.1-22 ПВ.1 111
Н.КОНТР.	Шаповал		XI.84	КАРКАС ПРОСТРАНСТВЕННЫЙ КП 42 ÷ КП45
ГЛ.СПЕЦ.	Лабинова		V.84	СТАДИЯ: Р; ЛИСТ: 1; ЛИСТОВ: 2
ПРОВЕРИЛ	Миллер		VI.84	ГОСГРАЖДАНСТРОЙ КиевЗНИИЭП
РАЗРАБ.	Охримец		III.84	

ФОРМАТ А4

1.131.1-22ПВ.1 111 ЛИСТ 2

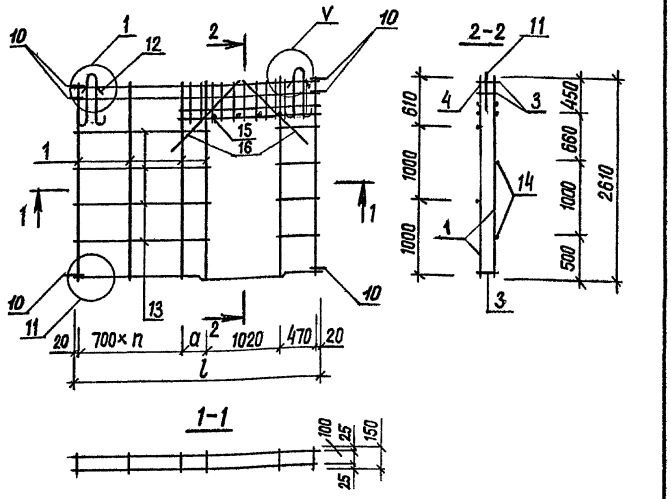

Обозначение	Марка	Масса, кг	l, мм	a, мм	n, шт
1.131.1-22 ПВ.1 110	КП 38	20,08	2640	410	1
-01	КП 39	20,23	2700	470	1
-02	КП 40	22,41	3240	310	2
-03	КП 41	22,55	3300	370	2

1.131.1-22 ПВ.1 110 СБ

Каркас пространственный КП 38, КП 39, КП 40, КП 41 Сборочный чертеж

Стадия	Масса	Масштаб
Р	см. табл.	1:50

Лист | Листов 1

ГОСГРАЖДАНСТРОЙ КиевЗНИИЭП

Нач.АПМ	Боровик		XI.84
Н.контроль	Шаповал		XI.84
Гл.инж.пр	Лабинова		V.84
Провер.	Миллер		II.84
Разраб.	Верменич		I.84

Инв.№подл. | Подпись и дата | Взам.инв.№

Копировал Формат А4

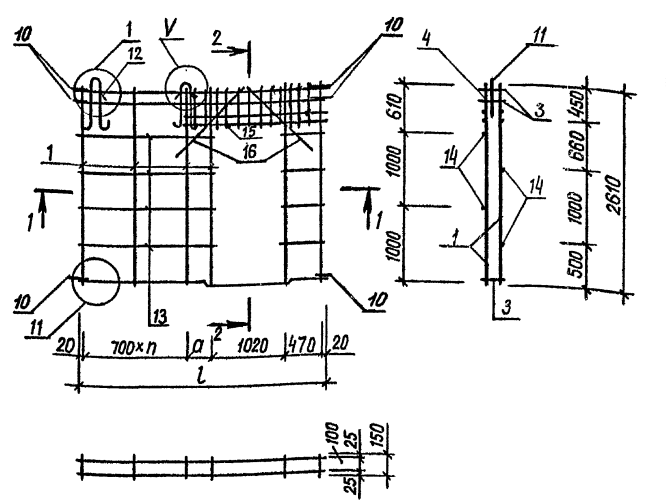

Обозначение	Марка	Масса, кг	l, мм	a, мм	n, шт
1.131.1-22 ПВ.1 111	КП 42	33,34	5640	610	5
-01	КП 43	33,48	5700	670	5
-02	КП 44	37,63	6240	510	6
-03	КП 45	37,78	6300	570	6

1.131.1-22 ПВ.1 111 СБ

Каркас пространственный КП 42, КП 43, КП 44, КП 45 Сборочный чертеж.

Стадия	Масса	Масштаб
Р	см. табл.	1:50

Лист | Листов 1

ГОСГРАЖДАНСТРОЙ КиевЗНИИЭП

Нач.АПМ	Боровик		XI.84
Н.контроль	Шаповал		XI.84
Гл.инж.пр	Лабинова		V.84
Провер.	Миллер		II.84
Разраб.	Верменич		I.84

Инв.№подл. | Подпись и дата | Взам.инв.№

Копировал

Формат А4

ФОРМАТ	ЗОНА	ПОЗ.	ОБОЗНАЧЕНИЕ	НАИМЕНОВАНИЕ	КОЛ.	ПРИМЕЧАНИЕ
				ДОКУМЕНТАЦИЯ		
А4			1.131.1-22ПВ.1 112СБ	СБОРОЧНЫЙ ЧЕРТЕЖ		
А3			1.131.1-22ПВ.0 Д2	УЗЛЫ АРМАТУРНЫЕ		
А3			1.131.1-22ПВ.1 ТО	ТЕХНИЧЕСКОЕ ОПИСАНИЕ		
				СБОРОЧНЫЕ ЕДИНИЦЫ		
				КАРКАС ПЛОСКИЙ		
А4	1		1.131.1-22ПВ.2 001	КСВ1	11	
А4	4		1.131.1-22ПВ.2 004	КСВ2О	2	
				ДЕТАЛИ		
А4	10		1.131.1-22ПВ.2 008-01	СТЕРЖЕНЬ ГНУТЫЙ АСВ2	6	
				ПЕТЛЯ СТРОПОВОЧНАЯ		
А4	11		1.131.1-22ПВ.2 010-03	ПСВ4	2	
А4	12		1.131.1-22ПВ.2 011	СТЕРЖЕНЬ ГНУТЫЙ ТСВ1	4	
				СТЕРЖЕНЬ ОТДЕЛЬНЫЙ		
А4	14		1.131.1-22ПВ.2 013-09	ТСВ43	4	
А4	15		1.131.1-22ПВ.2 012-11	ТСВ21	3	
А4	16		1.131.1-22ПВ.2 012-12	ТСВ22	4	
			ПЕРЕМЕННЫЕ ДАННЫЕ	ДЛЯ ИСПОЛНЕНИЙ:		
				1.131.1-22ПВ.1 112 КП46		
				СБОРОЧНЫЕ ЕДИНИЦЫ		
А4	3		1.131.1-22ПВ.2 002-08	КАРКАС ПЛОСКИЙ КСВ11	3	
				ДЕТАЛИ		
А4	13		1.131.1-22ПВ.2 013-1	СТЕРЖЕНЬ ОТДЕЛЬНЫЙ ТСВ51	4	
				1.131.1-22ПВ.1 112-01 КП47		
				СБОРОЧНЫЕ ЕДИНИЦЫ		
А4	3		1.131.1-22ПВ.2 003	КАРКАС ПЛОСКИЙ КСВ12	3	
				ДЕТАЛИ		

ЭПВЦ КиевЗНИИЭП | ОПЕРАТОР ТЛП КОРТ

ВЗАМ.ИНВ.№ | ПОДПИСЬ И ДАТА | ИНВ.№ ПОДЛ.

1.131.1-22ПВ.1 112

НАЧ.ОТД.	Боровик		XI.84
Н.КОНТР.	Шаповал		XI.84
ГЛ.СПЕЦ.	Лабинова		V.84
ПРОВЕРИЛ	Миллер		IV.84
РАЗРАБ.	Охримец		III.84

КАРКАС ПРОСТРАНСТВЕННЫЙ КП46, КП47

СТАДИЯ	ЛИСТ	ЛИСТОВ
Р	1	2

ГОСГРАЖДАНСТРОЙ КиевЗНИИЭП

ФОРМАТ А4

ФОРМАТ	ЗОНА	ПОЗ.	ОБОЗНАЧЕНИЕ	НАИМЕНОВАНИЕ	КОЛ	ПРИМЕЧАНИЕ
А4	13		1.131.1-22ПВ.2 013-18	СТЕРЖЕНЬ ОТДЕЛЬНЫЙ ТСВ52	4	

ЭПВЦ Киев ЗНИИЭП | ОПЕРАТОР ТЛП КОРТ

ВЗАМ.ИНВ.№ | ПОДПИСЬ И ДАТА | ИНВ.№ ПОДЛ.

1.131.1-22ПВ.1 112

ЛИСТ 2

ФОРМАТ	ЗОНА	ПОЗ.	ОБОЗНАЧЕНИЕ	НАИМЕНОВАНИЕ	КОЛ.	ПРИМЕЧАНИЕ
				ДОКУМЕНТАЦИЯ		
А4			1.131.1-22ПВ.1 113СВ	СВОРОЧНЫЙ ЧЕРТЕЖ		
А3			1.131.1-22ПВ.0 Д2	УЗЛЫ АРМАТУРНЫЕ		
А3			1.131.1-22ПВ.1 ТО	ТЕХНИЧЕСКОЕ ОПИСАНИЕ		
				СВОРОЧНЫЕ ЕДИНИЦЫ		
А4		4	1.131.1-22ПВ.2 004	КАРКАС ПЛОСКИЙ КСВ20	2	
				ДЕТАЛИ		
А4		10	1.131.1-22ПВ.2 008-01	СТЕРЖЕНЬ ГНУТЫЙ АСВ2	6	
А4		12	1.131.1-22ПВ.2 011	ТСВ1	4	
				СТЕРЖЕНЬ ОТДЕЛЬНЫЙ		
А4		14	1.131.1-22ПВ.2 013-19	ТСВ53	4	
А4		15	1.131.1-22ПВ.2 012-11	ТСВ21	3	
А4		16	1.131.1-22ПВ.2 012-12	ТСВ22	4	
			ПЕРЕМЕННЫЕ ДАННЫЕ	ДЛЯ ИСПОЛНЕНИЙ:		
				1.131.1-22ПВ.1 113 КП48		
				СВОРОЧНЫЕ ЕДИНИЦЫ		
				КАРКАС ПЛОСКИЙ		
А4		1	1.131.1-22ПВ.2 001	КСВ1	6	
А4		3	1.131.1-22ПВ.2 002-02	КСВ5	3	
				ДЕТАЛИ		
				ПЕТЛЯ СТРОПОВОЧНАЯ		
А4		11	1.131.1-22ПВ.2 010	ПСВ1	2	
				СТЕРЖЕНЬ ОТДЕЛЬНЫЙ		
А4		13	1.131.1-22ПВ.2 013-08	ТСВ42	4	
				1.131.1-22ПВ.1 113-01 КП49		
				СВОРОЧНЫЕ ЕДИНИЦЫ		
				КАРКАС ПЛОСКИЙ		
А4		1	1.131.1-22ПВ.2 001	КСВ1	6	
А4		3	1.131.1-22ПВ.2 002-03	КСВ6	3	

ЭПВЦ КиевЗНИИЭП | ОПЕРАТОР ТЛП КОРТ

ВЗАМ.ИНВ.№ | ПОДПИСЬ И ДАТА | ИНВ.№ ПОДЛ.

1.131.1-22ПВ.1 113

НАЧ.ОТД.	Боровик		XI.84
Н.КОНТР.	Шаповал		XI.84
ГЛ.СПЕЦ.	Лабинова		V.84
ПРОВЕРИЛ	Миллер		IV.84
РАЗРАБ.	Охримец		III.84

КАРКАС ПРОСТРАНСТВЕННЫЙ КП48 ÷ КП 51

СТАДИЯ	ЛИСТ	ЛИСТОВ
Р	1	2

ГОСГРАЖДАНСТРОЙ КиевЗНИИЭП

ФОРМАТ А4

ФОРМАТ	ЗОНА	ПОЗ.	ОБОЗНАЧЕНИЕ	НАИМЕНОВАНИЕ	КОЛ	ПРИМЕЧАНИЕ
				ДЕТАЛИ		
				ПЕТЛЯ СТРОПОВОЧНАЯ		
А4		11	1.131.1-22ПВ.2 010	ПСВ1	2	
				СТЕРЖЕНЬ ОТДЕЛЬНЫЙ		
А4		13	1.131.1-22ПВ.2 013-10	ТСВ44	4	
				1.131.1-22ПВ.1 113-02 КП50		
				СВОРОЧНЫЕ ЕДИНИЦЫ		
				КАРКАС ПЛОСКИЙ		
А4		1	1.131.1-22ПВ.2 001	КСВ1	9	
А4		3	1.131.1-22ПВ.2 002-04	КСВ7	3	
				ДЕТАЛИ		
				ПЕТЛЯ СТРОПОВОЧНАЯ		
А4		11	1.131.1-22ПВ.2 010-02	ПСВ3	2	
				СТЕРЖЕНЬ ОТДЕЛЬНЫЙ		
А4		13	1.131.1-22ПВ.2 013-20	ТСВ54	4	
				1.131.1-22ПВ.1 113-03 КП51		
				СВОРОЧНЫЕ ЕДИНИЦЫ		
				КАРКАС ПЛОСКИЙ		
А4		1	1.131.1-22ПВ.2 001	КСВ1	9	
А4		3	1.131.1-22ПВ.2 002-05	КСВ8	3	
				ДЕТАЛИ		
				ПЕТЛЯ СТРОПОВОЧНАЯ		
А4		11	1.131.1-22ПВ.2 010-02	ПСВ3	2	
				СТЕРЖЕНЬ ОТДЕЛЬНЫЙ		
А4		13	1.131.1-22ПВ.2 013-21	ТСВ55	4	

ЭПВЦ КиевЗНИИЭП | ОПЕРАТОР ТЛП КОРТ

ВЗАМ.ИНВ.№ | ПОДПИСЬ И ДАТА | ИНВ.№ ПОДЛ.

1.131.1-22ПВ.1 113

ЛИСТ 2

ФОРМАТ А4

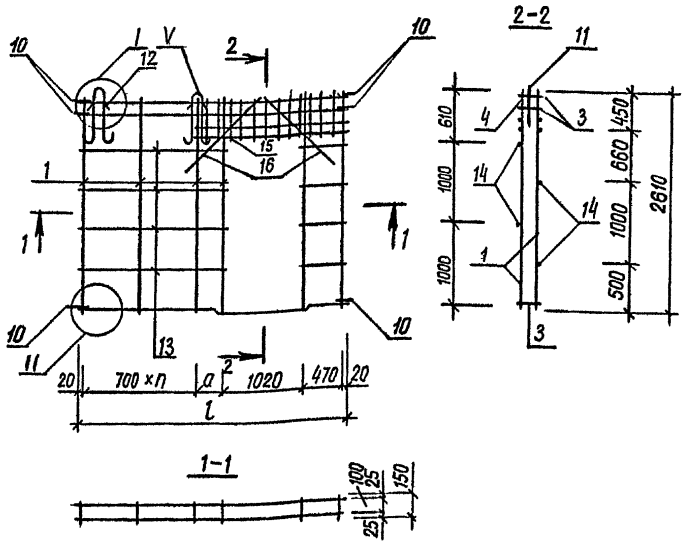

Обозначение	Марка	Масса, кг	l, мм	a, мм	n, шт
1.131.1-22 ПВ.1 112	КП 46	39,95	6840	410	7
-01	КП 47	40,10	6900	470	7

Нач.АПМ	Боровик		XI.84	1.131.1-22 ПВ.1 112 СБ	
Н.контроль	Шаповал		XI.84	Каркас пространственный кп 46, кп 47. Сборочный чертеж.	Стадия: Р; Масса: см. табл.; Масштаб: 1:50
Гл.инж.пр.	Лабинова		V.84		Лист; Листов 1
Провер.	Миллер		II.84		ГОСГРАЖДАНСТРОЙ КиевЗНИИЭП
Разраб.	Верменич		I.84		

Инв.№подл. | Подпись и дата | Взам.инв.№

Копировал Формат А4

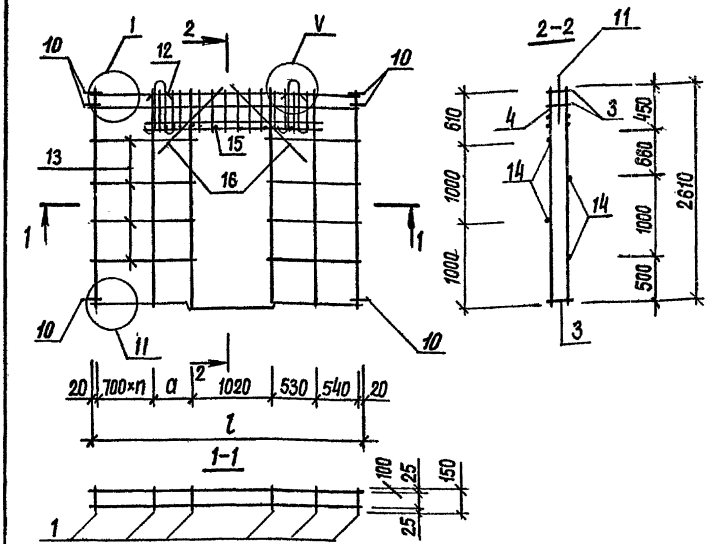

Обозначение	Марка	Масса, кг	l, мм	a, мм	n, шт
1.131.1-22 ПВ.1 113	КП 48	22,41	3240	410	1
-01	КП 49	22,55	3300	470	1
-02	КП 50	33,34	5640	710	4
-03	КП 51	33,48	5700	770	4

Нач.АПМ	Боровик		XI.84	1.131.1-22 ПВ.1 113 СБ	
Н.контроль	Шаповал		XI.84	Каркас пространственный кп 48, кп 49, кп 50, кп 51 Сборочный чертеж.	Стадия: Р; Масса: см. табл.; Масштаб: 1:50
Гл.инж.пр.	Лабинова		V.84		Лист; Листов 1
Провер.	Миллер		II.84		ГОСГРАЖДАНСТРОЙ КиевЗНИИЭП
Разраб.	Верменич		I.84		

Инв.№подл. | Подпись и дата | Взам.инв.№

20978-02 70

Копировал Формат А4

ФОРМАТ	ЗОНА	ПОЗ.	ОБОЗНАЧЕНИЕ	НАИМЕНОВАНИЕ	КОЛ.	ПРИМЕЧАНИЕ
				ДОКУМЕНТАЦИЯ		
А4			1.131.1-22ПВ.1 114СВ	СВОРОЧНЫЙ ЧЕРТЕЖ		
А3			1.131.1-22ПВ.0 Д2	УЗЛЫ АРМАТУРНЫЕ		
А3			1.131.1-22ПВ.1 ТО	ТЕХНИЧЕСКОЕ ОПИСАНИЕ		
				СВОРОЧНЫЕ ЕДИНИЦЫ		
А4		1	1.131.1-22ПВ.2 001	КАРКАС ПЛОСКИЙ КСВ1	10	
А4		4	1.131.1-22ПВ.2 004	КСВ20	2	
				ДЕТАЛИ		
А4		10	1.131.1-22ПВ.2 008-01	СТЕРЖЕНЬ ГНУТЫЙ АСВ2	6	
А4		11	1.131.1-22ПВ.2 010-03	ПЕТЛЯ СТРОПОВОЧНАЯ ПСВ4	2	
А4		12	1.131.1-22ПВ.2 011	СТЕРЖЕНЬ ГНУТЫЙ ТСВ1	4	
А4		14	1.131.1-22ПВ.2 013-19	СТЕРЖЕНЬ ОТДЕЛЬНЫЙ ТСВ53	4	
А4		15	1.131.1-22ПВ.2 012-11	ТСВ21	3	
А4		16	1.131.1-22ПВ.2 012-12	ТСВ22	4	
			ПЕРЕМЕННЫЕ ДАННЫЕ	ДЛЯ ИСПОЛНЕНИЙ:		
				1.131.1-22ПВ.1 114 КП52		
				СВОРОЧНЫЕ ЕДИНИЦЫ		
А4		3	1.131.1-22ПВ.2 002-06	КАРКАС ПЛОСКИЙ КСВ9	3	
				ДЕТАЛИ		
А4		13	1.131.1-22ПВ.2 013-13	СТЕРЖЕНЬ ОТДЕЛЬНЫЙ ТСВ47	4	
				1.131.1-22ПВ.1 114-01 КП53		
				СВОРОЧНЫЕ ЕДИНИЦЫ		
А4		3	1.131.1-22ПВ.2 002-07	КАРКАС ПЛОСКИЙ КСВ10	3	
				ДЕТАЛИ		

ЭПВЦ КиевЗНИИЭП | ОПЕРАТОР ТЛП КОРТ | ВЗАМ.ИНВ.№ | ПОДПИСЬ И ДАТА | ИНВ.№ ПОДЛ

1.131.1-22ПВ.1 114

НАЧ.ОТД.	Боровик		XI.84
Н.КОНТР.	Шаповал		XI.84
ГЛ.СПЕЦ.	Лабинова		V.84
ПРОВЕРИЛ	Миллер		IV.84
РАЗРАБ.	Охримец		III.84

КАРКАС ПРОСТРАНСТВЕННЫЙ КП 52, КП 53

СТАДИЯ	ЛИСТ	ЛИСТОВ
Р	1	2

ГОСГРАЖДАНСТРОЙ КиевЗНИИЭП

ФОРМАТ А4

ФОРМАТ	ЗОНА	ПОЗ.	ОБОЗНАЧЕНИЕ	НАИМЕНОВАНИЕ	КОЛ	ПРИМЕЧАНИЕ
А4		13	1.131.1-22ПВ.2 013-14	СТЕРЖЕНЬ ОТДЕЛЬНЫЙ ТСВ48	4	

ЭПВЦ Киев ЗНИИЭП | ОПЕРАТОР ТЛП КОРТ | ВЗАМ.ИНВ.№ | ПОДПИСЬ И ДАТА | ИНВ №ПОДЛ

1.131.1-22ПВ.1 114

ЛИСТ 2

20978-02 71 ФОРМАТ А4

ФОРМАТ	ЗОНА	ПОЗ.	ОБОЗНАЧЕНИЕ	НАИМЕНОВАНИЕ	КОЛ.	ПРИМЕЧАНИЕ
				ДОКУМЕНТАЦИЯ		
А4			1.131.1-22ПВ.1 115СВ	СВОРОЧНЫЙ ЧЕРТЕЖ		
А3			1.131.1-22ПВ.0 Д2	УЗЛЫ АРМАТУРНЫЕ		
А3			1.131.1-22ПВ.1 ТО	ТЕХНИЧЕСКОЕ ОПИСАНИЕ		
				СВОРОЧНЫЕ ЕДИНИЦЫ		
				КАРКАС ПЛОСКИЙ		
А4		1	1.131.1-22ПВ.2 001	КСВ1	11	
А4		4	1.131.1-22ПВ.2 004	КСВ20	2	
				ДЕТАЛИ		
А4		10	1.131.1-22ПВ.2 008-01	СТЕРЖЕНЬ ГНУТЫЙ АСВ2	6	
				ПЕТЛЯ СТРОПОВОЧНАЯ		
А4		11	1.131.1-22ПВ.2 010-03	ПСВ4	2	
А4		12	1.131.1-22ПВ.2 011	СТЕРЖЕНЬ ГНУТЫЙ ТСВ1	4	
				СТЕРЖЕНЬ ОТДЕЛЬНЫЙ		
А4		14	1.131.1-22ПВ.2 013-19	ТСВ53	4	
А4		15	1.131.1-22ПВ.2 012-11	ТСВ21	3	
А4		16	1.131.1-22ПВ.2 012-12	ТСВ22	4	
			ПЕРЕМЕННЫЕ ДАННЫЕ	ДЛЯ ИСПОЛНЕНИЙ:		
				1.131.1-22ПВ.1 115 КП54		
				СВОРОЧНЫЕ ЕДИНИЦЫ		
А4		3	1.131.1-22ПВ.2 002-08	КАРКАС ПЛОСКИЙ КСВ11	3	
				ДЕТАЛИ		
А4		13	1.131.1-22ПВ.2 013-15	СТЕРЖЕНЬ ОТДЕЛЬНЫЙ ТСВ49	4	
				1.131.1-22ПВ.1 115-01 КП55		
				СВОРОЧНЫЕ ЕДИНИЦЫ		
А4		3	1.131.1-22ПВ.2 003	КАРКАС ПЛОСКИЙ КСВ12	3	
				ДЕТАЛИ		

ЭПВЦ КиевЗНИИЭП | ОПЕРАТОР ТЛП КОРТ

ВЗАМ.ИНВ.№ | ПОДПИСЬ И ДАТА | ИНВ.№ ПОДЛ.

1.131.1-22ПВ.1 115

НАЧ.ОТД.	Боровик		XI.84
Н.КОНТР.	Шаповал		XI.84
ГЛ.СПЕЦ.	Лабинова		V.84
ПРОВЕРИЛ	Миллер		IV.84
РАЗРАБ.	Охримец		III.84

КАРКАС ПРОСТРАНСТВЕННЫЙ КП 54, КП 55

СТАДИЯ	ЛИСТ	ЛИСТОВ
Р	1	2

ГОСГРАЖДАНСТРОЙ КиевЗНИИЭП

ФОРМАТ А4

ФОРМАТ	ЗОНА	ПОЗ.	ОБОЗНАЧЕНИЕ	НАИМЕНОВАНИЕ	КОЛ	ПРИМЕЧАНИЕ
А4		13	1.131.1-22ПВ.2 013-16	СТЕРЖЕНЬ ОТДЕЛЬНЫЙ ТСВ50	4	

ЭПВЦ Киев ЗНИИЭП | ОПЕРАТОР ТЛП КОРТ

ВЗАМ.ИНВ.№ | ПОДПИСЬ И ДАТА | ИНВ №ПОДЛ.

1.131.1-22ПВ.1 115

ЛИСТ 2

20978-02 72 ФОРМАТ А4

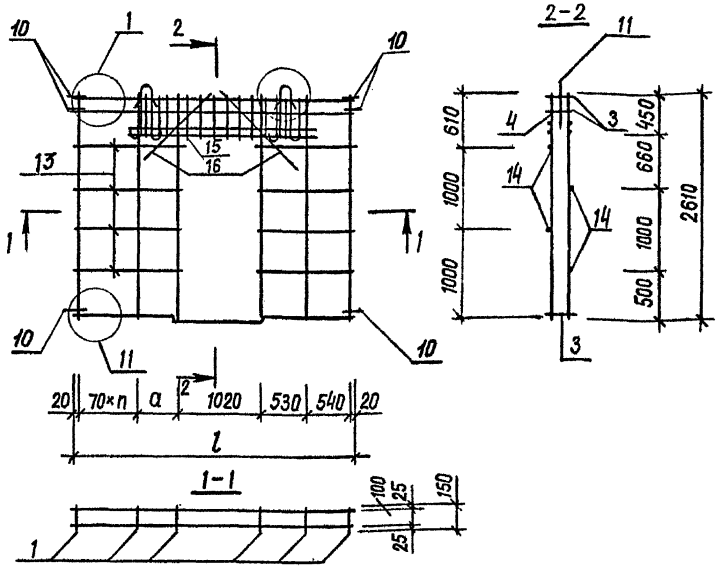

Обозначение	Марка	Масса, кг	l, мм	a, мм	n, шт
1.131.1-22 ПВ.1 114 -01	КП 52	37,63	6240	610	5
	КП 53	37,78	6300	670	5

Нач.АПМ	Боровик		XI.84	1.131.1-22 ПВ.1 114 СБ	
Н.контроль	Шаповал		XI.84	Каркас пространственный КП 52, КП 53. Сборочный чертеж.	Стадия: Р; Масса: см. табл.; Масштаб: 1:50
Гл.инж.пр.	Лобинова		V.84		Лист; Листов 1
Провер.	Миллер		II.84		ГОСГРАЖДАНСТРОЙ КиевЗНИИЭП
Разраб.	Верменич		I.84		

Взам.инв.№ | Подпись и дата | Инв.№подл.

Копировал | Формат А4

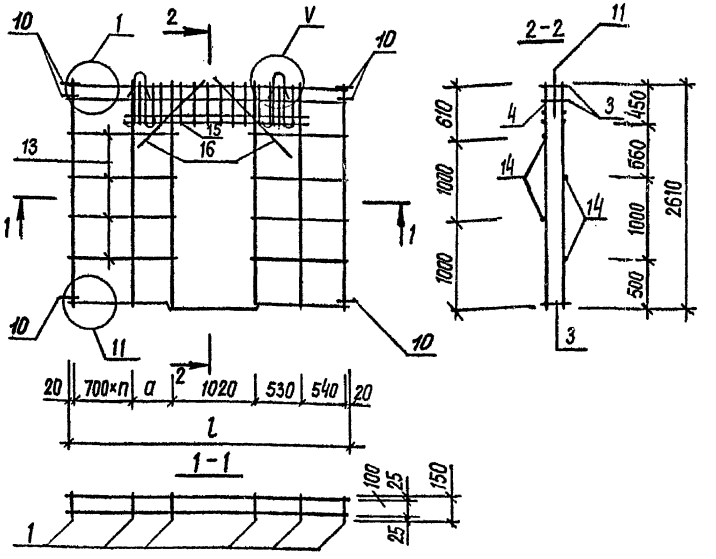

Обозначение	Марка	Масса, кг	l, мм	a, мм	n, шт
1.131.1-22 ПВ.1 115 -01	КП 54	39,95	6840	510	6
	КП 55	40,10	6900	570	6

Нач.АПМ	Боровик		XI.84	1.131.1-22 ПВ.1 115 СБ	
Н.контроль	Шаповал		XI.84	Каркас пространственный КП 54, КП 55. Сборочный чертеж.	Стадия: Р; Масса: см. табл.; Масштаб: 1:50
Гл.инж.пр.	Лобинова		V.84		Лист; Листов 1
Провер.	Миллер		II.84		ГОСГРАЖДАНСТРОЙ КиевЗНИИЭП
Разраб.	Верменич		I.84		

Взам.инв.№ | Подпись и дата | Инв.№подл.

Копировал | Формат А4

ФОРМАТ	ЗОНА	ПОЗ.	ОБОЗНАЧЕНИЕ	НАИМЕНОВАНИЕ	КОЛ.	ПРИМЕЧАНИЕ
				ДОКУМЕНТАЦИЯ		
А4			1.131.1-22ПВ.1 116СВ	СБОРОЧНЫЙ ЧЕРТЕЖ		
А3			1.131.1-22ПВ.0 Д2	УЗЛЫ АРМАТУУРНЫЕ		
А3			1.131.1-22ПВ.1 ТО	ТЕХНИЧЕСКОЕ ОПИСАНИЕ		
				СБОРОЧНЫЕ ЕДИНИЦЫ		
А4		2	1.131.1-22ПВ.2 001-01	КАРКАС ПЛОСКИЙ КСВ2	2	
А4		4	1.131.1-22ПВ.2 004	КСВ20	2	
А4		9	1.131.1-22ПВ.2 008	АНКЕР АСВ1	1	
				ДЕТАЛИ		
А4		10	1.131.1-22ПВ.2 008-01	СТЕРЖЕНЬ ГНУТЫЙ АСВ2	5	
А4		11	1.131.1-22ПВ.2 010	ПЕТЛЯ СТРОПОВОЧНАЯ ПСВ1	2	
А4		12	1.131.1-22ПВ.2 011	СТЕРЖЕНЬ ГНУТЫЙ ТСВ1	4	
А4		14	1.131.1-22ПВ.2 012-10	СТЕРЖЕНЬ ОТДЕЛЬНЫЙ ТСВ20	4	
А4		15	1.131.1-22ПВ.2 012-11	ТСВ21	3	
А4		16	1.131.1-22ПВ.2 012-12	ТСВ22	4	
			ПЕРЕМЕННЫЕ ДАННЫЕ	ДЛЯ ИСПОЛНЕНИЙ:		
				1.131.1-22ПВ.1 116 КП56		
				СБОРОЧНЫЕ ЕДИНИЦЫ		
А4		1	1.131.1-22ПВ.2 001	КАРКАС ПЛОСКИЙ КСВ1	3	
А4		3	1.131.1-22ПВ.2 003-01	КСВ13	3	
				ДЕТАЛИ		
А4		13	1.131.1-22ПВ.2 014	СТЕРЖЕНЬ ОТДЕЛЬНЫЙ ТСВ56	4	
				1.131.1-22ПВ.1 116-01 КП57		
				СБОРОЧНЫЕ ЕДИНИЦЫ		

ЭПВЦ КиевЗНИИЭП | ОПЕРАТОР ТЛП КОРТ

ВЗАМ.ИНВ.№ | ПОДПИСЬ И ДАТА | ИНВ.№ ПОДЛ.

1.131.1-22ПВ.1 116

НАЧ.ОТД.	Боровик		XI.84
Н.КОНТР.	Шаповал		XI.84
ГЛ.СПЕЦ.	Лабинова		V.84
ПРОВЕРИЛ	Миллер		IV.84
РАЗРАБ.	Охримец		III.84

КАРКАС ПРОСТРАНСТВЕННЫЙ КП 56, КП 57

СТАДИЯ	ЛИСТ	ЛИСТОВ
Р	1	2

ГОСГРАЖДАНСТРОЙ КиевЗНИИЭП

ФОРМАТ А4

ФОРМАТ	ЗОНА	ПОЗ.	ОБОЗНАЧЕНИЕ	НАИМЕНОВАНИЕ	КОЛ.	ПРИМЕЧАНИЕ
				КАРКАС ПЛОСКИЙ		
А4		1	1.131.1-22ПВ.2 001	КСВ1	4	
А4		3	1.131.1-22ПВ.2 003-02	КСВ14	3	
				ДЕТАЛИ		
А4		13	1.131.1-22ПВ.2 012-15	СТЕРЖЕНЬ ОТДЕЛЬНЫЙ ТСВ25	4	

ЭПВЦ КиевЗНИИЭП | ОПЕРАТОР ТЛП КОРТ

ВЗАМ.ИНВ.№ | ПОДПИСЬ И ДАТА | ИНВ.№ ПОДЛ.

1.131.1-22ПВ.1 116

ЛИСТ 2

ФОРМАТ	ЗОНА	ПОЗ.	ОБОЗНАЧЕНИЕ	НАИМЕНОВАНИЕ	КОЛ.	ПРИМЕЧАНИЕ
				ДОКУМЕНТАЦИЯ		
А4			1.131.1-22ПВ.1 117СБ	СВОРОЧНЫЙ ЧЕРТЕЖ		
А3			1.131.1-22ПВ.0 Д2	УЗЛЫ АРМАТУРНЫЕ		
А3			1.131.1-22ПВ.1 ТО	ТЕХНИЧЕСКОЕ ОПИСАНИЕ		
				СВОРОЧНЫЕ ЕДИНИЦЫ		
				КАРКАС ПЛОСКИЙ		
А4	2		1.131.1-22ПВ.2 001-01	КСВ2	2	
А4	4		1.131.1-22ПВ.2 004	КСВ20	2	
А4	9		1.131.1-22ПВ.2 008	АНКЕР АСВ1	1	
				ДЕТАЛИ		
А4	10		1.131.1-22ПВ.2 008-01	СТЕРЖЕНЬ ГНУТЫЙ АСВ2	5	
А4	12		1.131.1-22ПВ.2 011	ТСВ1	4	
				СТЕРЖЕНЬ ОТДЕЛЬНЫЙ		
А4	14		1.131.1-22ПВ.2 012-10	ТСВ20	4	
А4	15		1.131.1-22ПВ.2 012-11	ТСВ21	3	
А4	16		1.131.1-22ПВ.2 012-12	ТСВ22	4	
			ПЕРЕМЕННЫЕ ДАННЫЕ	ДЛЯ ИСПОЛНЕНИЙ:		
				1.131.1-22ПВ.1 117 КП58		
				СВОРОЧНЫЕ ЕДИНИЦЫ		
				КАРКАС ПЛОСКИЙ		
А4	1		1.131.1-22ПВ.2 001	КСВ1	8	
А4	3		1.131.1-22ПВ.2 003-03	КСВ15	3	
				ДЕТАЛИ		
				ПЕТЛЯ СТРОПОВОЧНАЯ		
А4	11		1.131.1-22ПВ.2 010-02	ПСВ3	2	
				СТЕРЖЕНЬ ОТДЕЛЬНЫЙ		
А4	13		1.131.1-22ПВ.2 014-02	ТСВ58	4	
				1.131.1-22ПВ.1 117-01 КП59		
				СВОРОЧНЫЕ ЕДИНИЦЫ		

ЭПВЦ КиевЗНИИЭП | ОПЕРАТОР ТЛП КОРТ

ВЗАМ.ИНВ.№ | ПОДПИСЬ И ДАТА | ИНВ.№ ПОДЛ.

1.131.1-22ПВ.1 117

НАЧ.ОТД.	БОРОВИК		XI.84
Н.КОНТР.	Шаповал		XI.84
ГЛ.СПЕЦ.	Лабинова		V.84
ПРОВЕРИЛ	Миллер		IV.84
РАЗРАБ.	Охримец		III.84

КАРКАС ПРОСТРАНСТВЕННЫЙ КП 58 ÷ КП 60

СТАДИЯ	ЛИСТ	ЛИСТОВ
Р	1	2

ГОСГРАЖДАНСТРОЙ КиевЗНИИЭП

ФОРМАТ А4

ФОРМАТ	ЗОНА	ПОЗ.	ОБОЗНАЧЕНИЕ	НАИМЕНОВАНИЕ	КОЛ	ПРИМЕЧАНИЕ
				КАРКАС ПЛОСКИЙ		
А4	1		1.131.1-22ПВ.2 001	КСВ1	9	
А4	3		1.131.1-22ПВ.2 003-04	КСВ16	3	
				ДЕТАЛИ		
				ПЕТЛЯ СТРОПОВОЧНАЯ		
А4	11		1.131.1-22ПВ.2 010-03	ПСВ4	2	
				СТЕРЖЕНЬ ОТДЕЛЬНЫЙ		
А4	13		1.131.1-22ПВ.2 014-03	ТСВ59	4	
				1.131.1-22ПВ.1 117-02 КП60		
				СВОРОЧНЫЕ ЕДИНИЦЫ		
				КАРКАС ПЛОСКИЙ		
А4	1		1.131.1-22ПВ.2 001	КСВ1	9	
А4	3		1.131.1-22ПВ.2 003-05	КСВ17	3	
				ДЕТАЛИ		
				ПЕТЛЯ СТРОПОВОЧНАЯ		
А4	11		1.131.1-22ПВ.2 010-03	ПСВ4	2	
				СТЕРЖЕНЬ ОТДЕЛЬНЫЙ		
А4	13		1.131.1-22ПВ.2 014-04	ТСВ60	4	

ЭПВЦ КиевЗНИИЭП | ОПЕРАТОР ТЛП КОРТ

ВЗАМ.ИНВ.№ | ПОДПИСЬ И ДАТА | ИНВ.№ ПОДЛ.

1.131.1-22ПВ.1 117

ЛИСТ 2

20978-02 75 ФОРМАТ А4

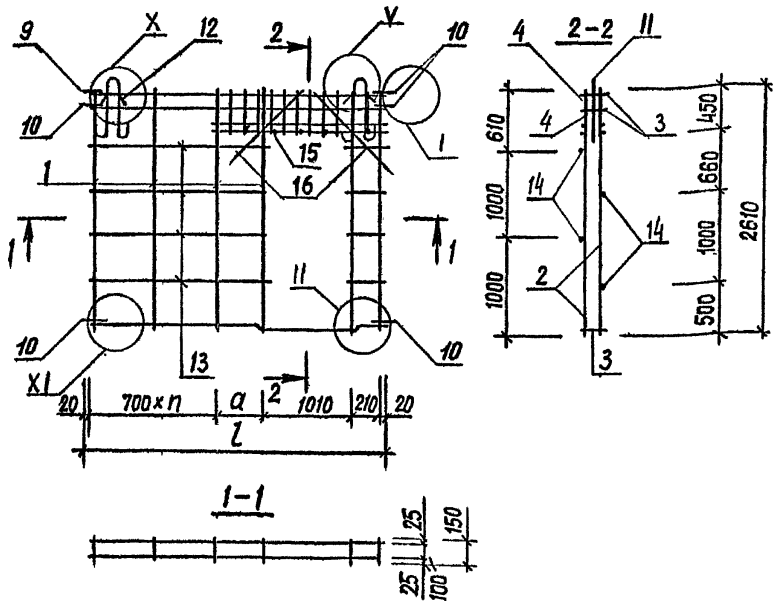

Обозначение	Марка	Масса, кг	l, мм	a, мм	n, шт
1.131.1-22ПВ.1 116	КП 56	28,88	2670	710	1
-01	КП 57	25,20	3270	610	2

Нач.АПМ	Боровик		XI.84
Н.контроль	Шаповал		XI.84
Гл.инж.пр.	Лабинова		V.84
Провер.	Миллер		IV.84
Разраб.	Вермеич		III.84

1.131.1-22ПВ.1 116 СБ

Каркас пространственный КП 56, КП 57 Сборочный чертеж.

Стадия	Масса	Масштаб
Р	см. табл.	1:50
Лист	Листов 1	

ГОСГРАЖДАНСТРОЙ КиевЗНИИЭП

Копировал Формат А4

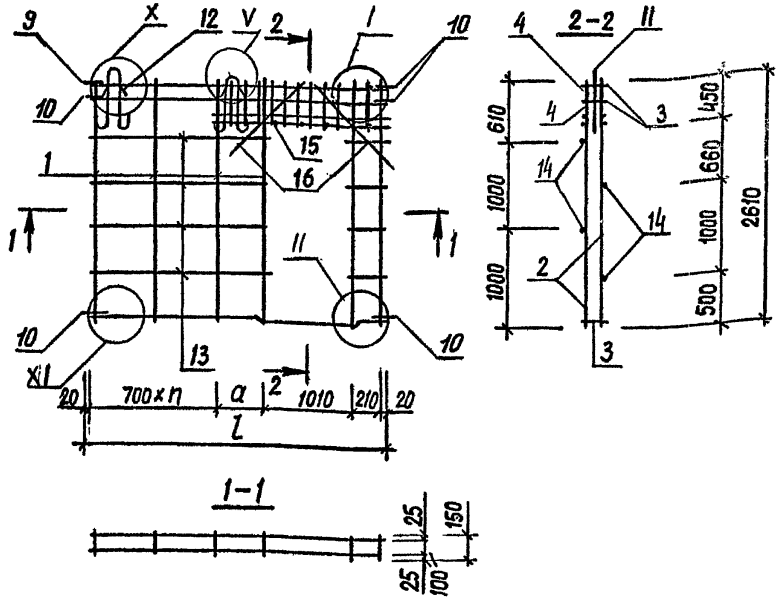

Обозначение	Марка	Масса, кг	l, мм	a, мм	n, шт
1.131.1-22ПВ.1 117	КП 58	36,95	5670	210	6
-01	КП 59	41,25	6270	210	7
-02	КП 60	42,75	6870	710	7

Нач.АПМ	Боровик		XI.84
Н.контроль	Шаповал		XI.84
Гл.инж.пр.	Лабинова		V.84
Провер.	Миллер		IV.84
Разраб.	Вермеич		III.84

1.131.1-22ПВ.1 117 СБ

Каркас пространственный КП 58, КП 59, КП 60 Сборочный чертеж.

Стадия	Масса	Масштаб
Р	см. табл.	1:50
Лист	Листов 1	

ГОСГРАЖДАНСТРОЙ КиевЗНИИЭП

Копировал 20978-02 76 Формат А4

Взам.инв.№ | Подпись и дата | Инв.№подл.

ФОРМАТ	ЗОНА	ПОЗ.	ОБОЗНАЧЕНИЕ	НАИМЕНОВАНИЕ	КОЛ.	ПРИМЕЧАНИЕ
				ДОКУМЕНТАЦИЯ		
А4			1.131.1-22ПВ.1 118СВ	СВОРОЧНЫЙ ЧЕРТЕЖ		
А3			1.131.1-22ПВ.0 Д2	УЗЛЫ АРМАТУРНЫЕ		
А3			1.131.1-22ПВ.1 ТО	ТЕХНИЧЕСКОЕ ОПИСАНИЕ		
				СВОРОЧНЫЕ ЕДИНИЦЫ		
				КАРКАС ПЛОСКИЙ		
А4		2	1.131.1-22ПВ.2 001-01	КСВ2	2	
А4		4	1.131.1-22ПВ.2 004	КСВ20	2	
А4		9	1.131.1-22ПВ.2 008	АНКЕР АСВ1	1	
				ДЕТАЛИ		
А4		10	1.131.1-22ПВ.2 008-01	СТЕРЖЕНЬ ГНУТЫЙ АСВ2	5	
				ПЕТЛЯ СТРОПОВОЧНАЯ		
А4		11	1.131.1-22ПВ.2 010	ПСВ1	2	
А4		12	1.131.1-22ПВ.2 011	СТЕРЖЕНЬ ГНУТЫЙ ТСВ1	4	
				СТЕРЖЕНЬ ОТДЕЛЬНЫЙ		
А4		14	1.131.1-22ПВ.2 012-22	ТСВ32	4	
А4		15	1.131.1-22ПВ.2 012-11	ТСВ21	3	
А4		16	1.131.1-22ПВ.2 012-12	ТСВ22	4	
			ПЕРЕМЕННЫЕ ДАННЫЕ	ДЛЯ ИСПОЛНЕНИЙ:		
				1.131.1-22ПВ.1 118 КП61		
				СВОРОЧНЫЕ ЕДИНИЦЫ		
				КАРКАС ПЛОСКИЙ		
А4		1	1.131.1-22ПВ.2 001	КСВ1	3	
А4		3	1.131.1-22ПВ.2 003-01	КСВ13	3	
				ДЕТАЛИ		
				СТЕРЖЕНЬ ОТДЕЛЬНЫЙ		
А4		13	1.131.1-22ПВ.2 014-05	ТСВ61	4	
				1.131.1-22ПВ.1 118-01 КП62		
				СВОРОЧНЫЕ ЕДИНИЦЫ		

ЭПВЦ КиевЗНИИЭП | ОПЕРАТОР ТЛП КОРТ | ВЗАМ.ИНВ.№ | ПОДПИСЬ И ДАТА | ИНВ.№ ПОДЛ.

НАЧ.ОТД.	Боровик		XI.84
Н.КОНТР.	Шаловал		XI.84
ГЛ.СПЕЦ.	Лабинова		V.84
ПРОВЕРИЛ	Миллер		IV.84
РАЗРАБ.	Охримец		III.84

1.131.1-22ПВ.1 118

КАРКАС ПРОСТРАНСТВЕННЫЙ КП 61, КП 62

СТАДИЯ	ЛИСТ	ЛИСТОВ
Р	1	2

ГОСГРАЖДАНСТРОЙ КиевЗНИИЭП

ФОРМАТ А4

ФОРМАТ	ЗОНА	ПОЗ.	ОБОЗНАЧЕНИЕ	НАИМЕНОВАНИЕ	КОЛ.	ПРИМЕЧАНИЕ
				КАРКАС ПЛОСКИЙ		
А4		1	1.131.1-22ПВ.2 001	КСВ1	4	
А4		3	1.131.1-22ПВ.2 003-02	КСВ14	3	
				ДЕТАЛИ		
				СТЕРЖЕНЬ ОТДЕЛЬНЫЙ		
А4		13	1.131.1-22ПВ.2 014-06	ТСВ62	4	

ЭПВЦ Киев ЗНИИЭП | ОПЕРАТОР ТЛП КОРТ | ВЗАМ.ИНВ.№ | ПОДПИСЬ И ДАТА | ИНВ.№ ПОДЛ.

1.131.1-22ПВ.1 118

ЛИСТ 2

ФОРМАТ	ЗОНА	ПОЗ.	ОБОЗНАЧЕНИЕ	НАИМЕНОВАНИЕ	КОЛ.	ПРИМЕЧАНИЕ
				ДОКУМЕНТАЦИЯ		
А4			1.131.1-22ПВ.1 119СБ	СБОРОЧНЫЙ ЧЕРТЕЖ		
А3			1.131.1-22ПВ.0 Д2	УЗЛЫ АРМАТУРНЫЕ		
А3			1.131.1-22ПВ.1 ТО	ТЕХНИЧЕСКОЕ ОПИСАНИЕ		
				СБОРОЧНЫЕ ЕДИНИЦЫ		
				КАРКАС ПЛОСКИЙ		
А4		2	1.131.1-22ПВ.2 001-01	КСВ2	2	
А4		4	1.131.1-22ПВ.2 004	КСВ20	2	
А4		9	1.131.1-22ПВ.2 008	АНКЕР АСВ1	1	
				ДЕТАЛИ		
А4		10	1.131.1-22ПВ.2 008-01	СТЕРЖЕНЬ ГНУТЫЙ АСВ2	5	
А4		12	1.131.1-22ПВ.2 011	ТСВ1	4	
				СТЕРЖЕНЬ ОТДЕЛЬНЫЙ		
А4		14	1.131.1-22ПВ.2 012-22	ТСВ32	4	
А4		15	1.131.1-22ПВ.2 012-11	ТСВ21	3	
А4		16	1.131.1-22ПВ.2 012-12	ТСВ22	4	
			ПЕРЕМЕННЫЕ ДАННЫЕ	ДЛЯ ИСПОЛНЕНИЙ:		
				1.131.1-22ПВ.1 119 КП63		
				СБОРОЧНЫЕ ЕДИНИЦЫ		
				КАРКАС ПЛОСКИЙ		
А4		1	1.131.1-22ПВ.2 001	КСВ1		
А4		3	1.131.1-22ПВ.2 003-03	КСВ15	3	
				ДЕТАЛИ		
				ПЕТЛЯ СТРОПОВОЧНАЯ		
А4		11	1.131.1-22ПВ.2 010-02	ПСВ3	2	
				СТЕРЖЕНЬ ОТДЕЛЬНЫЙ		
А4		13	1.131.1-22ПВ.2 014-07	ТСВ63	4	
				1.131.1-22ПВ.1 119-01 КП64		
				СБОРОЧНЫЕ ЕДИНИЦЫ		

ЭПВЦ КиевЗНИИЭП | ОПЕРАТОР ТЛП КОРТ

ВЗАМ.ИНВ.№ | ПОДПИСЬ И ДАТА | ИНВ.№ ПОДЛ

1.131.1-22ПВ.1 119

НАЧ.ОТД.	Бордовик		XI.84
Н.КОНТР.	Шаповал		XI.84
ГЛ.СПЕЦ.	Лабинова		V.84
ПРОВЕРИЛ	Миллер		IV.84
РАЗРАБ.	Охримец		III.84

КАРКАС ПРОСТРАНСТВЕННЫЙ КП 63 ÷ КП 65

СТАДИЯ	ЛИСТ	ЛИСТОВ
Р	1	2

ГОСГРАЖДАНСТРОЙ КиевЗНИИЭП

ФОРМАТ А4

ФОРМАТ	ЗОНА	ПОЗ.	ОБОЗНАЧЕНИЕ	НАИМЕНОВАНИЕ	КОЛ	ПРИМЕЧАНИЕ
				КАРКАС ПЛОСКИЙ		
А4		1	1.131.1-22ПВ.2 001	КСВ1	8	
А4		3	1.131.1-22ПВ.2 003-04	КСВ16	3	
				ДЕТАЛИ		
				ПЕТЛЯ СТРОПОВОЧНАЯ		
А4		11	1.131.1-22ПВ.2 010-03	ПСВ4	2	
				СТЕРЖЕНЬ ОТДЕЛЬНЫЙ		
А4		13	1.131.1-22ПВ.2 014-08	ТСВ64	4	
				1.131.1-22ПВ.1 119-02 КП65		
				СБОРОЧНЫЕ ЕДИНИЦЫ		
				КАРКАС ЛОСКИЙ		
А4		1	1.131.1-22ПВ.2 001	КСВ1	9	
А4		3	1.131.1-22ПВ.2 003-05	КСВ17	3	
				ДЕТАЛИ		
				ПЕТЛЯ СТРОПОВОЧНАЯ		
А4		11	1.131.1-22ПВ.2 010-03	ПСВ4	2	
				СТЕРЖЕНЬ ОТДЕЛЬНЫЙ		
А4		13	1.131.1-22ПВ.2 014-09	ТСВ65	4	

ЭПВЦ КиевЗНИИЭП | ОПЕРАТОР ТЛП КОРТ

ВЗАМ.ИНВ.№ | ПОДПИСЬ И ДАТА | ИНВ.№ ПОДЛ

1.131.1-22ПВ.1 119

ЛИСТ 2

20978-02 78

ФОРМАТ А4

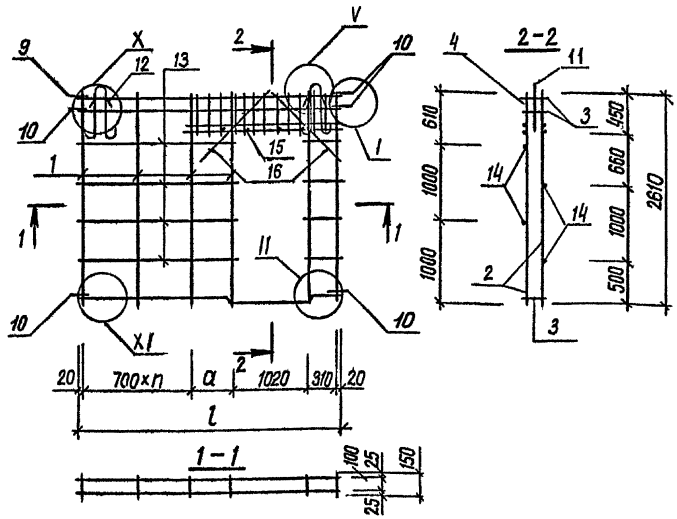

Обозначение	Марка	Масса, кг	l, мм	a, мм	n, шт
1.131.1-22ПВ.1 118	КП 61	22,88	2670	590	1
-01	КП 62	25,20	3270	490	2

Нач.АПМ	Боровик		XI.84
Н.контроль	Шаповал		XI.84
Гл.инж.пр.	Лабинова		V.84
Провер.	Миллер		II.84
Разраб.	Верменич		I.84

1.131.1-22ПВ.1 118 СБ

Каркас пространственный КП 61, КП 62 Сборочный чертеж.

Стадия	Масса	Масштаб
Р	см. табл.	1:50

Лист | Листов 1

ГОСГРАЖДАНСТРОЙ КиевЗНИИЭП

Копировал Формат А4

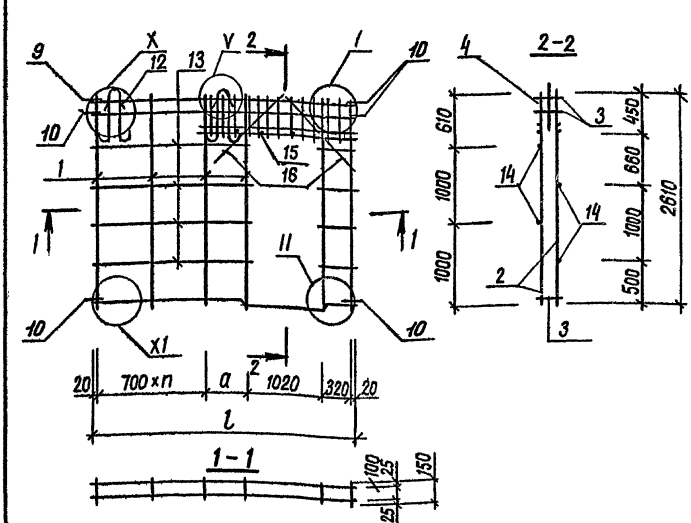

Обозначение	Марка	Масса, кг	l, мм	a, мм	n, шт
1.131.1-22ПВ.1 119	КП 63	36,13	5670	790	5
-01	КП 64	40,43	6270	690	6
-02	КП 65	42,75	6870	590	7

Нач.АПМ	Боровик		XI.84
Н.контроль	Шаповал		XI.84
Гл.инж.пр.	Лабинова		V.84
Провер.	Миллер		II.84
Разраб.	Верменич		I.84

1.131.1-22ПВ.1 119 СБ

Каркас пространственный КП 63, КП 64, КП 65 Сборочный чертеж.

Стадия	Масса	Масштаб
Р	см. табл.	1:50

Лист | Листов 1

ГОСГРАЖДАНСТРОЙ КиевЗНИИЭП

Копировал 20978-02 79 Формат А4

Инв.№подл. | Подпись и дата | Взам.инв.№

ФОРМАТ	ЗОНА	ПОЗ.	ОБОЗНАЧЕНИЕ	НАИМЕНОВАНИЕ	КОЛ.	ПРИМЕЧАНИЕ
				ДОКУМЕНТАЦИЯ		
А4			1.131.1-22ПВ.1 120СБ	СБОРОЧНЫЙ ЧЕРТЕЖ		
А3			1.131.1-22ПВ.0 Д2	УЗЛЫ АРМАТУРНЫЕ		
А3			1.131.1-22ПВ.1 ТО	ТЕХНИЧЕСКОЕ ОПИСАНИЕ		
				СБОРОЧНЫЕ ЕДИНИЦЫ		
А4		4	1.131.1-22ПВ.2 004	КАРКАС ПЛОСКИЙ КСВ20	2	
А4		9	1.131.1-22ПВ.2 008	АНКЕР АСВ1	1	
				ДЕТАЛИ		
А4		10	1.131.1-22ПВ.2 008-01	СТЕРЖЕНЬ ГНУТЫЙ АСВ2	5	
А4		11	1.131.1-22ПВ.2 010	ПЕТЛЯ СТРОПОВОЧНАЯ ПСВ1	2	
А4		12	1.131.1-22ПВ.2 011	СТЕРЖЕНЬ ГНУТЫЙ ТСВ1	4	
А4		14	1.131.1-22ПВ.2 013-09	СТЕРЖЕНЬ ОТДЕЛЬНЫЙ ТСВ43	4	
А4		15	1.131.1-22ПВ.2 012-11	ТСВ21	3	
А4		16	1.131.1-22ПВ.2 012-12	ТСВ22	4	
			ПЕРЕМЕННЫЕ ДАННЫЕ	ДЛЯ ИСПОЛНЕНИЙ:		
				1.131.1-22ПВ.1 120 КП66		
				СБОРОЧНЫЕ ЕДИНИЦЫ		
А4		1	1.131.1-22ПВ.2 001	КАРКАС ПЛОСКИЙ КСВ1	5	
А4		3	1.131.1-22ПВ.2 003-01	КСВ13	3	
				ДЕТАЛИ		
А4		13	1.131.1-22ПВ.2 014-10	СТЕРЖЕНЬ ОТДЕЛЬНЫЙ ТСВ66	4	
				1.131.1-22ПВ 1 120-01 КП67		
				СБОРОЧНЫЕ ЕДИНИЦЫ		
А4		1	1.131.1-22ПВ.2 001	КАРКАС ПЛОСКИЙ КСВ1	6	
А4		3	1.131.1-22ПВ.2 003-02	КСВ14	3	

ЭПВЦ КиевЗНИИЭП | ОПЕРАТОР ТЛП КОРТ | ВЗАМ.ИНВ.№ | ПОДПИСЬ И ДАТА | ИНВ.№ ПОДЛ.

1.131.1-22ПВ.1 120

НАЧ.ОТД	БОРОВИК		XI.84
Н.КОНТР.	Шаповал		XI.84
ГЛ.СПЕЦ.	Лавинова		V.84
ПРОВЕРИЛ	Миллер		IV.84
РАЗРАБ.	Охримец		III.84

КАРКАС ПРОСТРАНСТВЕННЫЙ КП 66, КП67

СТАДИЯ	ЛИСТ	ЛИСТОВ
Р	1	2

ГОСГРАЖДАНСТРОЙ КиевЗНИИЭП

ФОРМАТ А4

ФОРМАТ	ЗОНА	ПОЗ.	ОБОЗНАЧЕНИЕ	НАИМЕНОВАНИЕ	КОЛ	ПРИМЕЧАНИЕ
				ДЕТАЛИ		
А4		13	1.131.1-22ПВ.2 014-11	СТЕРЖЕНЬ ОТДЕЛЬНЫЙ ТСВ67	4	

ЭПВЦ Киев ЗНИИЭП | ОПЕРАТОР ТЛП КОРТ | ВЗАМ.ИНВ.№ | ПОДПИСЬ И ДАТА | ИНВ №ПОДЛ.

1.131.1-22ПВ.1 120

ЛИСТ 2

ФОРМАТ	ЗОНА	ПОЗ.	ОБОЗНАЧЕНИЕ	НАИМЕНОВАНИЕ	КОЛ.	ПРИМЕЧАНИЕ
				ДОКУМЕНТАЦИЯ		
А4			1.131.1-22ПВ.1 121СВ	СВОРОЧНЫЙ ЧЕРТЕЖ		
А3			1.131.1-22ПВ.0 Д2	УЗЛЫ АРМАТУРНЫЕ		
А3			1.131.1-22ПВ-1 ТО	ТЕХНИЧЕСКОЕ ОПИСАНИЕ		
				СВОРОЧНЫЕ ЕДИНИЦЫ		
А4	4		1.131.1-22ПВ.2 004	КАРКАС ПЛОСКИЙ КСВ20	2	
А4	9		1.131.1-22ПВ.2 008	АНКЕР АСВ1	1	
				ДЕТАЛИ		
А4	10		1.131.1-22ПВ.2 008-01	СТЕРЖЕНЬ ГНУТЫЙ АСВ2	5	
А4	12		1.131.1-22ПВ.2 011	ТСВ1	4	
				СТЕРЖЕНЬ ОТДЕЛЬНЫЙ		
А4	14		1.131.1-22ПВ.2 013-09	ТСВ43	4	
А4	15		1.131.1-22ПВ.2 012-11	ТСВ21	3	
А4	16		1.131.1-22ПВ.2 012-12	ТСВ22	4	
			ПЕРЕМЕННЫЕ ДАННЫЕ	ДЛЯ ИСПОЛНЕНИЙ:		
				1.131.1-22ПВ.1 121 КП68		
				СВОРОЧНЫЕ ЕДИНИЦЫ		
				КАРКАС ПЛОСКИЙ		
А4	1		1.131.1-22ПВ.2 001	КСВ1	9	
А4	3		1.131.1-22ПВ.2 003-03	КСВ15	3	
				ДЕТАЛИ		
				ПЕТЛЯ СТРОПОВОЧНАЯ		
А4	11		1.131.1-22ПВ.2 010-02	ПСВ3	2	
				СТЕРЖЕНЬ ОТДЕЛЬНЫЙ		
А4	13		1.131.1-22ПВ.2 014-12	ТСВ68	4	
				1.131.1-22ПВ.1 121-01 КП69		
				СВОРОЧНЫЕ ЕДИНИЦЫ		
				КАРКАС ПЛОСКИЙ		
А4	1		1.131.1-22ПВ.2 001	КСВ1	9	
А4	3		1.131.1-22ПВ.2 003-04	КСВ16	3	

ЭПВЦ КиевЗНИИЭП | ОПЕРАТОР ТПП КОРТ | ВЗАМ.ИНВ.№ | ПОДПИСЬ И ДАТА | ИНВ.№ ПОДЛ

1.131.1-22ПВ.1 121

НАЧ.ОТД.	БОРОВИК		XI.84
Н.КОНТР.	Шаповал		XI.84
ГЛ.СПЕЦ.	Лабинова		V.84
ПРОВЕРИЛ	МИЛЛЕР		IV.84
РАЗРАБ.	ОХРИМЕЦ		III.84

КАРКАС ПРОСТРАНСТВЕННЫЙ КП 68 ÷ КП 70

СТАДИЯ	ЛИСТ	ЛИСТОВ
Р	1	2

ГОСГРАЖДАНСТРОЙ КиевЗНИИЭП

ФОРМАТ А4

ФОРМАТ	ЗОНА	ПОЗ.	ОБОЗНАЧЕНИЕ	НАИМЕНОВАНИЕ	КОЛ	ПРИМЕЧАНИЕ
				ДЕТАЛИ		
А4	11		1.131.1-22ПВ.2 010-03	ПЕТЛЯ СТРОПОВОЧНАЯ ПСВ4	2	
А4	13		1.131.1-22ПВ.2 014-13	СТЕРЖЕНЬ ОТДЕЛЬНЫЙ ТСВ69	4	
				1.131.1-22ПВ.1 121-02 КП70		
				СВОРОЧНЫЕ ЕДИНИЦЫ		
				КАРКАС ПЛОСКИЙ		
А4	1		1.131.1-22ПВ.2 001	КСВ1	11	
А4	3		1.131.1-22ПВ.2 003-05	КСВ17	3	
				ДЕТАЛИ		
				ПЕТЛЯ СТРОПОВОЧНАЯ		
А4	11		1.131.1-22ПВ.2 010-03	ПСВ4	2	
				СТЕРЖЕНЬ ОТДЕЛЬНЫЙ		
А4	13		1.131.1-22ПВ.2 014-14	ТСВ70	4	

ЭПВЦ Киев ЗНИИЭП | ОПЕРАТОР ТПП КОРТ | ВЗАМ.ИНВ.№ | ПОДПИСЬ И ДАТА | ИНВ.№ ПОДЛ

1.131.1-22ПВ.1 121

ЛИСТ 2

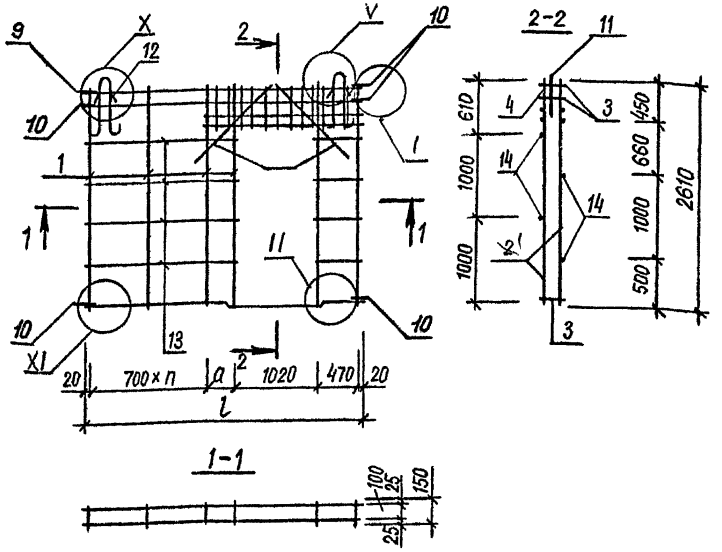

Обозначение	Марка	Масса, кг	l, мм	a, мм	n, мм
1.131.1-22ПВ.1 120	КП 66	20,21	2670	440	1
-01	КП 67	22,53	3270	340	2

Нач.АПМ	Боровик		XI.84
Н.контроль	Шаповал		XI.84
Гл.инж.пр.	Лабинова		V.84
Провер.	Миллер		II.84
Разраб.	Верменич		I.84

1.131.1-22ПВ.1 120 СБ

Каркас пространственный КП 66, КП 67 Сборочный чертеж.

Стадия	Масса	Масштаб
Р	см. табл.	1:50
Лист	Листов 1	

ГОСГРАЖДАНСТРОЙ КиевЗНИИЭП

Инв.№подл. | Подпись и дата | Взам.инв.№

Копировал Формат А4

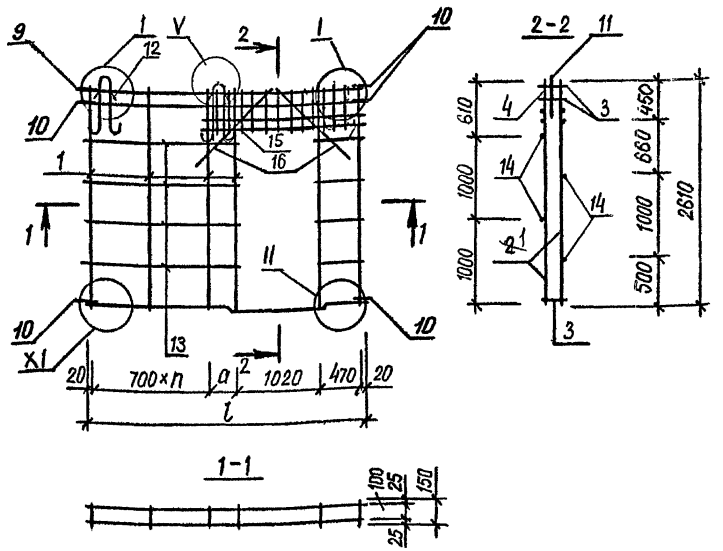

Обозначение	Марка	Масса, кг	l, мм	a, мм	n, шт
1.131.1-22ПВ.1 121	КП 68	33,46	5670	640	5
-01	КП 69	36,94	6270	540	5
-02	КП 70	40,08	6870	410	7

Нач.АПМ	Боровик		XI.84
Н.контроль	Шаповал		XI.84
Гл.инж.пр.	Лабинова		V.84
Провер.	Миллер		II.84
Разраб.	Вермениц		I.84

1.131.1-22ПВ.1 121 СБ

Каркас пространственный КП 68, КП 69, КП 70. Сборочный чертеж.

Стадия	Масса	Масштаб
Р	см. табл.	1:50
Лист	Листов 1	

ГОСГРАЖДАНСТРОЙ КиевЗНИИЭП

Инв.№подл. | Подпись и дата | Взам.инв.№

Копировал Формат А4

ФОРМАТ	ЗОНА	ПОЗ.	ОБОЗНАЧЕНИЕ	НАИМЕНОВАНИЕ	КОЛ.	ПРИМЕЧАНИЕ
				ДОКУМЕНТАЦИЯ		
А4			1.131.1-22ПВ.1 122СБ	СБОРОЧНЫЙ ЧЕРТЕЖ		
А3			1.131.1-22ПВ.0 Д2	УЗЛЫ АРМАТУРНЫЕ		
А3			1.131.1-22ПВ.1 ТО	ТЕХНИЧЕСКОЕ ОПИСАНИЕ		
				СБОРОЧНЫЕ ЕДИНИЦЫ		
А4		4	1.131.1-22ПВ.2 004	КАРКАС ПЛОСКИЙ КСВ20	2	
А4		9	1.131.1-22ПВ.2 008	АНКЕР АСВ1	1	
				ДЕТАЛИ		
А4		10	1.131.1-22ПВ.2 008-01	СТЕРЖЕНЬ ГНУТЫЙ АСВ2	5	
А4		12	1.131.1-22ПВ.2 011	ТСВ1	4	
				СТЕРЖЕНЬ ОТДЕЛЬНЫЙ		
А4		14	1.131.1-22ПВ.2 013-19	ТСВ53	4	
А4		15	1.131.1-22ПВ.2 012-11	ТСВ21	3	
А4		16	1.131.1-22ПВ.2 012-12	ТСВ22	4	
			ПЕРЕМЕННЫЕ ДАННЫЕ	ДЛЯ ИСПОЛНЕНИЙ:		
				1.131.1-22ПВ.1 122 КП71		
				СБОРОЧНЫЕ ЕДИНИЦЫ		
				КАРКАС ПЛОСКИЙ		
А4		1	1.131.1-22ПВ.2 001	КСВ1	6	
А4		3	1.131.1-22ПВ.2 003-02	КСВ14	3	
				ДЕТАЛИ		
				ПЕТЛЯ СТРОПОВОЧНАЯ		
А4		11	1.131.1-22ПВ.2 010	ПСВ1	2	
				СТЕРЖЕНЬ ОТДЕЛЬНЫЙ		
А4		13	1.131.1-22ПВ.2 014-10	ТСВ66	4	
				1.131.1-22ПВ.1 122-01 КП72		
				СБОРОЧНЫЕ ЕДИНИЦЫ		
				КАРКАС ПЛОСКИЙ		
А4		1	1.131.1-22ПВ.2 001	КСВ1	9	
А4		3	1.131.1-22ПВ.2 003-03	КСВ15	3	

ЭПВЦ КиевЗНИИЭП | ОПЕРАТОР ТЛП КОРТ | ВЗАМ.ИНВ.№ | ПОДПИСЬ И ДАТА | ИНВ.№ ПОДЛ.

1.131.1-22ПВ.1 122

НАЧ.ОТД.	Боровик		XI.84
Н.КОНТР.	Шаповал		XI.84
ГЛ.СПЕЦ.	Лабинова		V.84
ПРОВЕРИЛ	Миллер		IV.84
РАЗРАБ.	Охримец		III.84

КАРКАС ПРОСТРАНСТВЕННЫЙ КП71, КП72

СТАДИЯ	ЛИСТ	ЛИСТОВ
Р	1	2

ГОСГРАЖДАНСТРОЙ КиевЗНИИЭП

ФОРМАТ А4

ФОРМАТ	ЗОНА	ПОЗ.	ОБОЗНАЧЕНИЕ	НАИМЕНОВАНИЕ	КОЛ	ПРИМЕЧАНИЕ
				ДЕТАЛИ		
А4		11	1.131.1-22ПВ.2 010-02	ПЕТЛЯ СТРОПОВОЧНАЯ ПСВ3	2	
А4		13	1.131.1-22ПВ.2 014-15	СТЕРЖЕНЬ ОТДЕЛЬНЫЙ ТСВ71	4	

ЭПВЦ Киев ЗНИИЭП | ОПЕРАТОР ТЛП КОРТ | ВЗАМ.ИНВ.№ | ПОДПИСЬ И ДАТА | ИНВ №ПОДЛ.

1.131.1-22ПВ.1 122

ЛИСТ 2

ФОРМАТ	ЗОНА	ПОЗ.	ОБОЗНАЧЕНИЕ	НАИМЕНОВАНИЕ	КОЛ	ПРИМЕЧАНИЕ
				ДОКУМЕНТАЦИЯ		
А4			1.131.1-22ПВ.1 123СБ	СБОРОЧНЫЙ ЧЕРТЕЖ		
А3			1.131.1-22ПВ.0 Д2	УЗЛЫ АРМАТУРНЫЕ		
А3			1.131.1-22ПВ.1 ТО	ТЕХНИЧЕСКОЕ ОПИСАНИЕ		
				СБОРОЧНЫЕ ЕДИНИЦЫ		
А4		4	1.131.1-22ПВ.2 004	КАРКАС ПЛОСКИЙ КСВ20	2	
А4		9	1.131.1-22ПВ.2 008	АНКЕР АСВ1	1	
				ДЕТАЛИ		
А4		10	1.131.1-22ПВ.2 008-01	СТЕРЖЕНЬ ГНУТЫЙ АСВ2	5	
А4		11	1.131.1-22ПВ.2 010-03	ПЕТЛЯ СТРОПОВОЧНАЯ ПСВ4	2	
А4		12	1.131.1-22ПВ.2 011	СТЕРЖЕНЬ ГНУТЫЙ ТСВ1	4	
А4		14	1.131.1-22ПВ.2 013-19	СТЕРЖЕНЬ ОТДЕЛЬНЫЙ ТСВ53	4	
А4		15	1.131.1-22ПВ.2 012-11	ТСВ21	3	
А4		16	1.131.1-22ПВ.2 012-12	ТСВ22	4	
			ПЕРЕМЕННЫЕ ДАННЫЕ	ДЛЯ ИСПОЛНЕНИЙ:		
				1.131.1-22ПВ.1 123 КП73		
				СБОРОЧНЫЕ ЕДИНИЦЫ		
А4		1	1.131.1-22ПВ.2 001	КАРКАС ПЛОСКИЙ КСВ1	10	
А4		3	1.131.1-22ПВ.2 003-04	КСВ16	3	
				ДЕТАЛИ		
А4		13	1.131.1-22ПВ.2 014-12	СТЕРЖЕНЬ ОТДЕЛЬНЫЙ ТСВ68	4	
				1.131.1-22ПВ.1 123-01 КП74		
				СБОРОЧНЫЕ ЕДИНИЦЫ		
А4		1	1.131.1-22ПВ.2 001	КАРКАС ПЛОСКИЙ КСВ1	11	
А4		3	1.131.1-22ПВ.2 003-05	КСВ17	3	

ЭПВЦ КиевЗНИИЭП | ОПЕРАТОР ТЛП КОРТ | ПОДПИСЬ И ДАТА | ВЗАМ.ИНВ.№ | ИНВ.№ ПОДЛ.

1.131.1-22ПВ.1 123

НАЧ.ОТД.	Боровик		XI.84
Н.КОНТР.	Шаповал		XI.84
ГЛ.СПЕЦ.	Лабинова		V.84
ПРОВЕРИЛ	Миллер		IV.84
РАЗРАБ.	Охримец		III.84

КАРКАС ПРОСТРАНСТВЕННЫЙ КП 73, КП 74

СТАДИЯ	ЛИСТ	ЛИСТОВ
Р	1	2

ГОСГРАЖДАНСТРОЙ КиевЗНИИЭП

ФОРМАТ А4

ФОРМАТ	ЗОНА	ПОЗ.	ОБОЗНАЧЕНИЕ	НАИМЕНОВАНИЕ	КОЛ	ПРИМЕЧАНИЕ
				ДЕТАЛИ		
А4		13	1.131.1-22ПВ.2 014-16	СТЕРЖЕНЬ ОТДЕЛЬНЫЙ ТСВ72	4	

ЭПВЦ Киев ЗНИИЭП | ОПЕРАТОР ТЛП КОРТ | ПОДПИСЬ И ДАТА | ВЗАМ.ИНВ.№ | ИНВ №ПОДЛ.

1.131.1-22ПВ.1 123

ЛИСТ 2

20978-02 84 ФОРМАТ А4

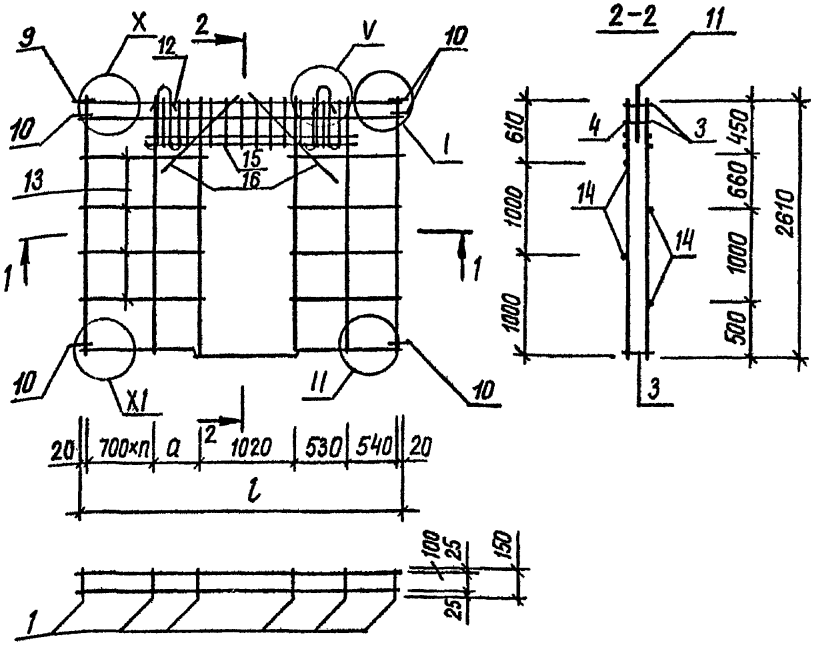

Обозначение	Марка	Масса, кг	l, мм	a, мм	n, шт
1.131.1-22ПВ.1 122-01	КП 71	22,53	3270	440	1
	КП 72	33,46	5670	740	4

Нач.АПМ	Боровик		XI.84
Н.контроль	Шаповал		XI.84
Гл.инж.пр.	Лабинова		V.84
Провер.	Миллер		II.84
Разраб.	Верменич		I.84

1.131.1-22ПВ.1 122 СБ

Каркас пространственный КП 71, КП 72 Сборочный чертеж.

Стадия	Масса	Масштаб
Р	см. табл.	1:50

Лист | Листов 1

ГОСГРАЖДАНСТРОЙ КиевЗНИИЭП

Копировал Формат А4

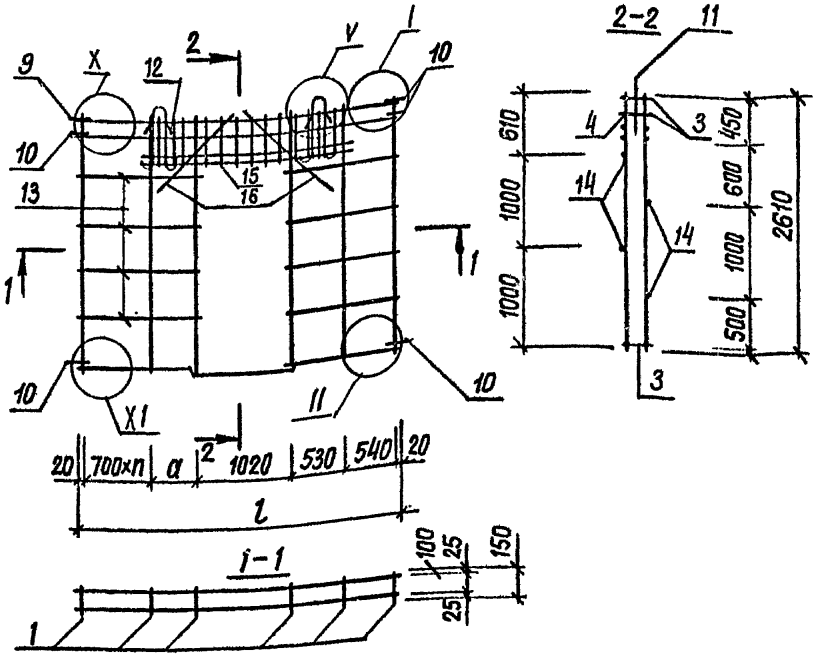

Обозначение	Марка	Масса, кг	l, мм	a, мм	n, шт
1.131.1-22ПВ.1 123-01	КП 73	37,76	6270	640	5
	КП 74	40,08	6870	540	6

Нач.АПМ	Боровик		XI.84
Н.контроль	Шаповал		XI.84
Гл.инж.пр.	Лабинова		V.84
Провер.	Миллер		II.84
Разраб.	Верменич		I.84

1.131.1-22ПВ.1 123 СБ

Каркас пространственный КП 73, КП 74 Сборочный чертеж.

Стадия	Масса	Масштаб
Р	см. табл.	1:50

Лист | Листов 1

ГОСГРАЖДАНСТРОЙ КиевЗНИИЭП

Копировал Формат А4

ФОРМАТ	ЗОНА	ПОЗ.	ОБОЗНАЧЕНИЕ	НАИМЕНОВАНИЕ	КОЛ.	ПРИМЕЧАНИЕ
				ДОКУМЕНТАЦИЯ		
А4			1.131.1-22ПВ.1 124СВ	СВОРОЧНЫЙ ЧЕРТЕЖ		
А3			1.131.1-22ПВ.0 Д2	УЗЛЫ АРМАТУРНЫЕ		
А3			1.131.1-22ПВ.1 ТО	ТЕХНИЧЕСКОЕ ОПИСАНИЕ		
				СВОРОЧНЫЕ ЕДИНИЦЫ		
				КАРКАС ПЛОСКИЙ		
А4		2	1.131.1-22ПВ.2 001-01	КСВ2	2	
А4		4	1.131.1-22ПВ.2 004	КСВ20	2	
А4		9	1.131.1-22ПВ.2 008	АНКЕР АСВ1	1	
				ДЕТАЛИ		
А4		10	1.131.1-22ПВ.2 008-01	СТЕРЖЕНЬ ГНУТЫЙ АСВ2	5	
А4		12	1.131.1-22ПВ.2 011	ТСВ1	4	
				СТЕРЖЕНЬ ОТДЕЛЬНЫЙ		
А4		14	1.131.1-22ПВ.2 012-10	ТСВ20	4	
А4		15	1.131.1-22ПВ.2 012-11	ТСВ21	3	
А4		16	1.131.1-22ПВ.2 012-12	ТСВ22	4	
			ПЕРЕМЕННЫЕ ДАННЫЕ	ДЛЯ ИСПОЛНЕНИЙ:		
				1.131.1-22ПВ.1 124 КП75		
				СВОРОЧНЫЕ ЕДИНИЦЫ		
				КАРКАС ПЛОСКИЙ		
А4		1	1.131.1-22ПВ.2 001	КСВ1	6	
А4		3	1.131.1-22ПВ.2 003-06	КСВ18	3	
				ДЕТАЛИ		
				ПЕТЛЯ СТРОПОВОЧНАЯ		
А4		11	1.131.1-22ПВ.2 010-02	ПСВ3	2	
				СТЕРЖЕНЬ ОТДЕЛЬНЫЙ		
А4		13	1.131.1-22ПВ.2 014-17	ТСВ73	4	
				1.131.1-22ПВ.1 124-01 КП76		
				СВОРОЧНЫЕ ЕДИНИЦЫ		

ЭПВЦ КиевЗНИИЭП | ОПЕРАТОР ТЛП КОРТ

ИНВ.№ ПОДЛ | ПОДПИСЬ И ДАТА | ВЗАМ.ИНВ.№

НАЧ.ОТД.	Боровик		XI.84
Н.КОНТР.	Шаповал		XI.84
ГЛ.СПЕЦ.	Лабинова		V.84
ПРОВЕРИЛ	Миллер		IV.84
РАЗРАБ.	Охримец		III.84

1.131.1-22ПВ.1 124

КАРКАС ПРОСТРАНСТВЕННЫЙ КП 75, КП76

СТАДИЯ	ЛИСТ	ЛИСТОВ
Р	1	2

ГОСГРАЖДАНСТРОЙ КиевЗНИИЭП

ФОРМАТ А4

ФОРМАТ	ЗОНА	ПОЗ.	ОБОЗНАЧЕНИЕ	НАИМЕНОВАНИЕ	КОЛ.	ПРИМЕЧАНИЕ
				КАРКАС ПЛОСКИЙ		
А4		1	1.131.1-22ПВ.2 001	КСВ1	8	
А4		3	1.131.1-22ПВ.2 003-07	КСВ19	3	
				ДЕТАЛИ		
				ПЕТЛЯ СТРОПОВОЧНАЯ		
А4		11	1.131.1-22ПВ.2 010-03	ПСВ4	2	
				СТЕРЖЕНЬ ОТДЕЛЬНЫЙ		
А4		13	1.131.1-22ПВ.2 014-18	ТСВ74	4	

ЭПВЦ Киев ЗНИИЭП | ОПЕРАТОР ТЛП КОРТ

ИНВ №ПОДЛ | ПОДПИСЬ И ДАТА | ВЗАМ.ИНВ.№

1.131.1-22ПВ.1 124

ЛИСТ 2

20978-02 86 ФОРМАТ А4

ФОРМАТ	ЗОНА	ПОЗ.	ОБОЗНАЧЕНИЕ	НАИМЕНОВАНИЕ	КОЛ.	ПРИМЕЧАНИЕ
				ДОКУМЕНТАЦИЯ		
А4			1.131.1-22ПВ.1 125СБ	СБОРОЧНЫЙ ЧЕРТЕЖ		
А3			1.131.1-22ПВ.0 Д2	УЗЛЫ АРМАТУРНЫЕ		
А3			1.131.1-22ПВ.1 ТО	ТЕХНИЧЕСКОЕ ОПИСАНИЕ		
				СБОРОЧНЫЕ ЕДИНИЦЫ		
				КАРКАС ПЛОСКИЙ		
А4		1	1.131.1-22ПВ.2 001	КСВ1	8	
А4		2	1.131.1-22ПВ.2 001-01	КСВ2	2	
А4		3	1.131.1-22ПВ.2 003-07	КСВ19	3	
А4		4	1.131.1-22ПВ.2 004	КСВ20	2	
А4		5	1.131.1-22ПВ.2 005	КСВ21	1	
А4		6	1.131.1-22ПВ.2 007	КСВ24	1	
А4		7	1.131.1-22ПВ.2 006	КСВ23	1	
А4		9	1.131.1-22ПВ.2 008	АНКЕР АСВ1	1	
				ДЕТАЛИ		
А4		10	1.131.1-22ПВ.2 008-01	СТЕРЖЕНЬ ГНУТЫЙ АСВ2	5	
				ПЕТЛЯ СТРОПОВОЧНАЯ		
А4		11	1.131.1-22ПВ.2 010-04	ПСВ5	2	
А4		12	1.131.1-22ПВ.2 011	СТЕРЖЕНЬ ГНУТЫЙ ТСВ1	4	
				СТЕРЖЕНЬ ОТДЕЛЬНЫЙ		
А4		13	1.131.1-22ПВ.2 014-18	ТСВ74	4	
А4		14	1.131.1-22ПВ.2 012-10	ТСВ20	4	
А4		15	1.131.1-22ПВ.2 012-11	ТСВ21	3	
А4		16	1.131.1-22ПВ.2 012-12	ТСВ22	4	

ЭПВЦ КиевЗНИИЭП | ОПЕРАТОР ТЛП КОРТ

ВЗАМ.ИНВ.№ | ПОДПИСЬ И ДАТА | ИНВ.№ ПОДЛ.

1.131.1-22ПВ.1 125

НАЧ.ОТД.	Боровик		XI.84
Н.КОНТР.	Шаповал		XI.84
ГЛ.СПЕЦ.	Лабинова		V.84
ПРОВЕРИЛ	Миллер		IV.84
РАЗРАБ.	Охримец		III.84

КАРКАС ПРОСТРАНСТВ. КП77

СТАДИЯ	ЛИСТ	ЛИСТОВ
Р		1

ГОСГРАЖДАНСТРОЙ КиевЗНИИЭП

ФОРМАТ А4

ФОРМАТ	ЗОНА	ПОЗ.	ОБОЗНАЧЕНИЕ	НАИМЕНОВАНИЕ	КОЛ.	ПРИМЕЧАНИЕ

ЭПВЦ Киев ЗНИИЭП | ОПЕРАТОР ТЛП КОРТ

ВЗАМ.ИНВ.№ | ПОДПИСЬ И ДАТА | ИНВ №ПОДЛ.

ЛИСТ

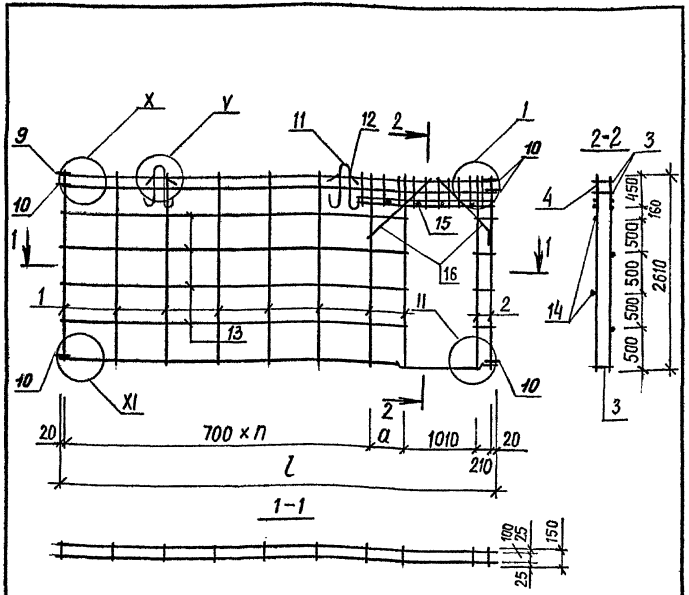

Обозначение	Марка	Масса, кг	l, мм	a, мм	n, шт
1.131.1-22 ПВ.1 124 -01	КП 75	32,92	4710	650	4
	КП 76	39,54	5910	450	6

1.131.1-22 ПВ.1 124 СБ

Каркас пространственный КП 75, КП 76. Сборочный чертеж

Стадия	Масса	Масштаб
Р	см. табл.	1:50
Лист	Листов 1	

ГОСГРАЖДАНСТРОЙ КиевЗНИИЭП

Нач.АПМ	Боровик		XI.84
Н.контроль	Шаповал		XI.84
Гл.инж.пр.	Лабинова		V.84
Провер.	Миллер		II.84
Разраб.	Верменич		I.84

Инв.№подл. | Подпись и дата | Взам.инв.№

Копировал Формат А4

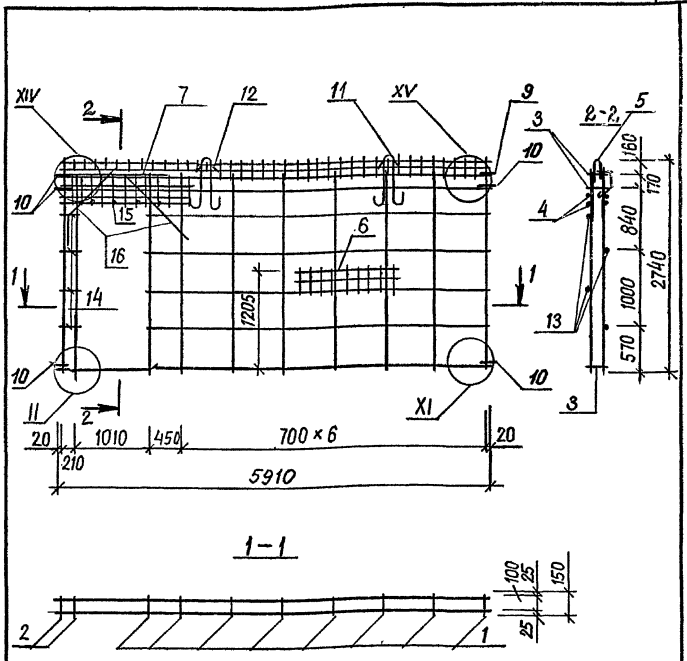

1.131.1-22 ПВ.1 125 СБ

Каркас пространственный КП 77. Сборочный чертеж

Стадия	Масса	Масштаб
Р	50,99	1:50
Лист	Листов 1	

ГОСГРАЖДАНСТРОЙ КиевЗНИИЭП

Нач.АПМ	Боровик		XI.84
Н.контроль	Шаповал		XI.84
Гл.инж.пр.	Лабинова		V.84
Провер.	Миллер		II.84
Разраб.	Верменич		I.84

Инв.№подл. | Подпись и дата | Взам.инв.№

Копировал Формат А4

ЭПВЦ КиевЗНИИЭП | ОПЕРАТОР ТЛП КОРТ

ФОРМАТ	ЗОНА	ПОЗ.	ОБОЗНАЧЕНИЕ	НАИМЕНОВАНИЕ	КОЛ.	ПРИМЕЧАНИЕ
				ДОКУМЕНТАЦИЯ		
A4			1.131.1-22ПВ.1 126СБ	СБОРОЧНЫЙ ЧЕРТЕЖ		
A3			1.131.1-22ПВ.0 Д2	УЗЛЫ АРМАТУРНЫЕ		
A3			1.131.1-22ПВ.1 ТО	ТЕХНИЧЕСКОЕ ОПИСАНИЕ		
				СБОРОЧНЫЕ ЕДИНИЦЫ		
				КАРКАС ПЛОСКИЙ		
A4		1	1.131.1-22ПВ.2 001	КСВ1	6	
A4		2	1.131.1-22ПВ.2 001-01	КСВ2	2	
A4		3	1.131.1-22ПВ.2 003-06	КСВ18	3	
A4		4	1.131.1-22ПВ.2 004	КСВ20	2	
A4		5	1.131.1-22ПВ.2 005	КСВ21	1	
A4		6	1.131.1-22ПВ.2 007	КСВ24	1	
A4		7	1.131.1-22ПВ.2 006	КСВ23	1	
A4		9	1.131.1-22ПВ.2 008	АНКЕР АСВ1	1	
				ДЕТАЛИ		
A4		10	1.131.1-22ПВ.2 008-01	СТЕРЖЕНЬ ГНУТЫЙ АСВ2	5	
				ПЕТЛЯ СТРОПОВОЧНАЯ		
A4		11	1.131.1-22ПВ.2 010-04	ПСВ5	2	
A4		12	1.131.1-22ПВ.2 011	СТЕРЖЕНЬ ГНУТЫЙ ТСВ1	4	
				СТЕРЖЕНЬ ОТДЕЛЬНЫЙ		
A4		13	1.131.1-22ПВ.2 014-19	ТСВ75	4	
A4		14	1.131.1-22ПВ.2 012-10	ТСВ20	4	
A4		15	1.131.1-22ПВ.2 012-11	ТСВ21	3	
A4		16	1.131.1-22ПВ.2 012-12	ТСВ22	4	

ВЗАМ.ИНВ.№ | ПОДПИСЬ И ДАТА | ИНВ.№ ПОДЛ

1.131.1-22ПВ.1 126

НАЧ.ОТД	Боровик		XI.84
Н.КОНТР.	Шаповал		XI.84
ГЛ.СПЕЦ	Лабинова		V.84
ПРОВЕРИЛ	Миллер		IV.84
РАЗРАБ.	Охримец		III.84

КАРКАС ПРОСТРАНСТВ. КП78

СТАДИЯ	ЛИСТ	ЛИСТОВ
Р		1

ГОСГРАЖДАНСТРОЙ КиевЗНИИЭП

ФОРМАТ А4

ЭПВЦ КиевЗНИИЭП | ОПЕРАТОР ТЛП КОРТ

ФОРМАТ	ЗОНА	ПОЗ.	ОБОЗНАЧЕНИЕ	НАИМЕНОВАНИЕ	КОЛ.	ПРИМЕЧАНИЕ
				ДОКУМЕНТАЦИЯ		
A4			1.131.1-22ПВ.1 127СБ	СБОРОЧНЫЙ ЧЕРТЕЖ		
A3			1.131.1-22ПВ.0 Д2	УЗЛЫ АРМАТУРНЫЕ		
A3			1.131.1-22ПВ.1 ТО	ТЕХНИЧЕСКОЕ ОПИСАНИЕ		
				СБОРОЧНЫЕ ЕДИНИЦЫ		
				КАРКАС ПЛОСКИЙ		
A4		1	1.131.1-22ПВ.2 001	КСВ1	6	
A4		2	1.131.1-22ПВ.2 001-01	КСВ2	2	
A4		3	1.131.1-22ПВ.2 003-06	КСВ18	3	
A4		4	1.131.1-22ПВ.2 004	КСВ20	2	
A4		5	1.131.1-22ПВ.2 005	КСВ21	1	
A4		6	1.131.1-22ПВ.2 007	КСВ24	1	
A4		7	1.131.1-22ПВ.2 006	КСВ23	1	
A4		9	1.131.1-22ПВ.2 008	АНКЕР АСВ1	1	
				ДЕТАЛИ		
A4		10	1.131.1-22ПВ.2 008-01	СТЕРЖЕНЬ ГНУТЫЙ АСВ2	5	
				ПЕТЛЯ СТРОПОВОЧНАЯ		
A4		11	1.131.1-22ПВ.2 010-04	ПСВ5	2	
A4		12	1.131.1-22ПВ.2 011	СТЕРЖЕНЬ ГНУТЫЙ ТСВ1	4	
				СТЕРЖЕНЬ ОТДЕЛЬНЫЙ		
A4		13	1.131.1-22ПВ.2 014-19	ТСВ75	4	
A4		14	1.131.1-22ПВ.2 012-10	ТСВ20	4	
A4		15	1.131.1-22ПВ.2 012-11	ТСВ21	3	
A4		16	1.131.1-22ПВ.2 012-12	ТСВ22	4	

ВЗАМ.ИНВ.№ | ПОДПИСЬ И ДАТА | ИНВ.№ ПОДЛ

1.131.1-22ПВ.1 127

НАЧ.ОТД.	Боровик		XI.84
Н.КОНТР.	Шаповал		XI.84
ГЛ.СПЕЦ.	Лабинова		V.84
ПРОВЕРИЛ	Миллер		IV.84
РАЗРАБ.	Охримец		III.84

КАРКАС ПРОСТРАНСТВ. КП79

СТАДИЯ	ЛИСТ	ЛИСТОВ
Р		1

ГОСГРАЖДАНСТРОЙ КиевЗНИИЭП

20978-02 89

ФОРМАТ А4

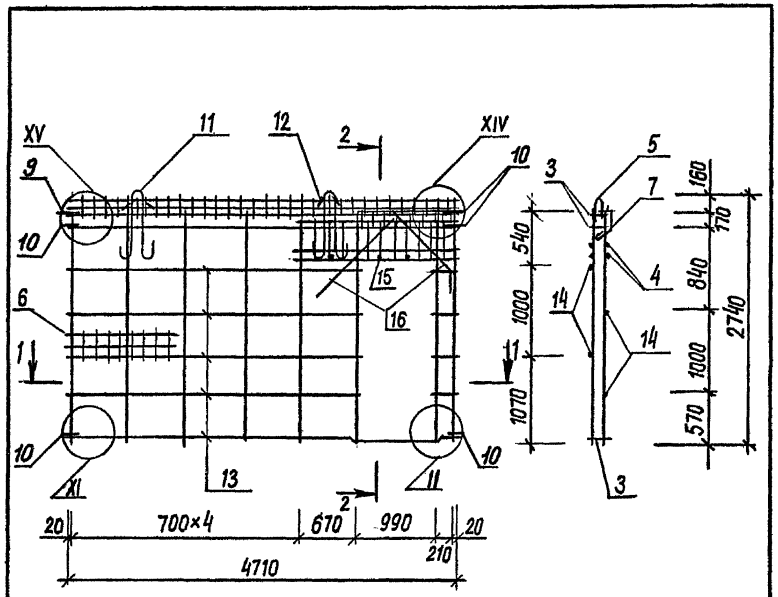

1-1

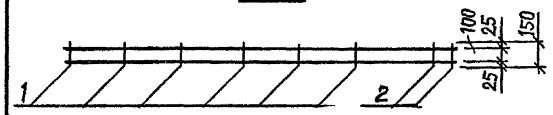

Нач.АПМ	Боровик		XI.84
Н.Контроль	Шаповал		XI.84
Гл.инж.пр.	Лабинова		V.84
Провер.	Миллер		II.84
Разраб.	Вермеич		I.84

1.131.1 - 22ПВ.1 126 СБ

Каркас пространственный КП 78. Сборочный чертеж

Стадия	Масса	Масштаб
Р	45,88	1:50

Лист | Листов 1

ГОСГРАЖДАНСТРОЙ КиевЗНИИЭП

Копировал Формат А4

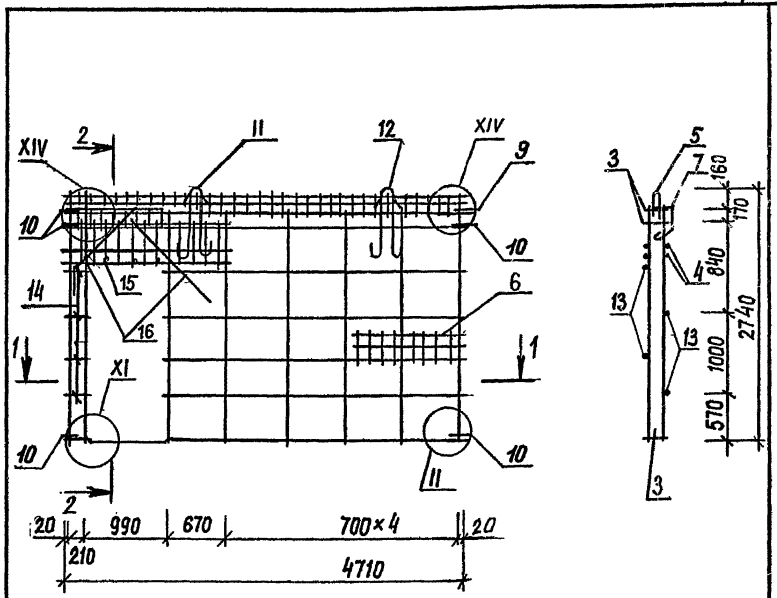

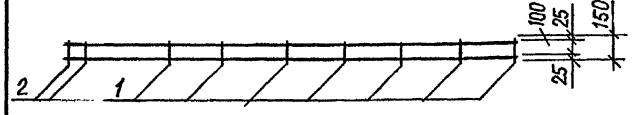

Нач.АПМ	Боровик		XI.84
Н.Контроль	Шаповал		XI.84
Гл.инж.пр.	Лабинова		V.84
Провер.	Миллер		II.84
Разраб.	Вермеич		I.84

1.131.1 - 22ПВ.1 127 СБ

Каркас пространственный КП 79 Сборочный чертеж

Стадия	Масса	Масштаб
Р	45,88	1:50

Лист | Листов 1

ГОСГРАЖДАНСТРОЙ КиевЗНИИЭП

Копировал Формат А4

ФОРМАТ	ЗОНА	ПОЗ.	ОБОЗНАЧЕНИЕ	НАИМЕНОВАНИЕ	КОЛ.	ПРИМЕЧАНИЕ
				ДОКУМЕНТАЦИЯ		
А4			1.131.1-22ПВ.1 128СВ	СВОРОЧНЫЙ ЧЕРТЕЖ		
А3			1.131.1-22ПВ.0 Д2	УЗЛЫ АРМАТУРНЫЕ		
А3			1.131.1-22ПВ.1 ТО	ТЕХНИЧЕСКОЕ ОПИСАНИЕ		
				СВОРОЧНЫЕ ЕДИНИЦЫ		
				КАРКАС ПЛОСКИЙ		
А4		1	1.131.1-22ПВ.2 001	КСВ1	8	
А4		3	1.131.1-22ПВ.2 003-06	КСВ18	3	
А4		5	1.131.1-22ПВ.2 005	КСВ21	1	
А4		6	1.131.1-22ПВ.2 007	КСВ24	1	
А4		7	1.131.1-22ПВ.2 006	КСВ23	1	
А4		9	1.131.1-22ПВ.2 008	АНКЕР АСВ1	1	
				ДЕТАЛИ		
А4		10	1.131.1-22ПВ.2 008-01	СТЕРЖЕНЬ ГНУТЫЙ АСВ2	5	
				ПЕТЛЯ СТРОПОВОЧНАЯ		
А4		11	1.131.1-22ПВ.2 010-04	ПСВ5	2	
А4		12	1.131.1-22ПВ.2 011	СТЕРЖЕНЬ ГНУТЫЙ ТСВ1	4	
				СТЕРЖЕНЬ ОТДЕЛЬНЫЙ		
А4		13	1.131.1-22ПВ.2 012-07	ТСВ17	4	

ЭПВЦ КиевЗНИИЭП | ОПЕРАТОР ТЛП КОРТ

ИНВ.№ ПОДЛ. | ПОДПИСЬ И ДАТА | ВЗАМ.ИНВ.№

НАЧ.ОТД.	Боровик		XI.84
Н.КОНТР.	Шаповал		XI.84
ГЛ.СПЕЦ.	Лабинова		V.84
ПРОВЕРИЛ	Миллер		IV.84
РАЗРАБ.	Охримец		III.84

1.131.1-22ПВ.1 128

КАРКАС ПРОСТРАНСТВ. КП80

СТАДИЯ	ЛИСТ	ЛИСТОВ
Р		1

ГОСГРАЖДАНСТРОЙ КиевЗНИИЭП

ФОРМАТ А4

ФОРМАТ	ЗОНА	ПОЗ.	ОБОЗНАЧЕНИЕ	НАИМЕНОВАНИЕ	КОЛ.	ПРИМЕЧАНИЕ
				ДОКУМЕНТАЦИЯ		
А4			1.131.1-22ПВ.1 129СВ	СВОРОЧНЫЙ ЧЕРТЕЖ		
А3			1.131.1-22ПВ.0 Д2	УЗЛЫ АРМАТУРНЫЕ		
А3			1.131.1-22ПВ.1 ТО	ТЕХНИЧЕСКОЕ ОПИСАНИЕ		
				СВОРОЧНЫЕ ЕДИНИЦЫ		
				КАРКАС ПЛОСКИЙ		
А4		1	1.131.1-22ПВ.2 001	КСВ1	8	
А4		3	1.131.1-22ПВ.2 003-06	КСВ18	3	
А4		5	1.131.1-22ПВ.2 005	КСВ21	1	
А4		6	1.131.1-22ПВ.2 007	КСВ24	1	
А4		7	1.131.1-22ПВ.2 006	КСВ23	1	
А4		9	1.131.1-22ПВ.2 008	АНКЕР АСВ1	1	
				ДЕТАЛИ		
А4		10	1.131.1-22ПВ.2 008-01	СТЕРЖЕНЬ ГНУТЫЙ АСВ2	5	
				ПЕТЛЯ СТРОПОВОЧНАЯ		
А4		11	1.131.1-22ПВ.2 010-04	ПСВ5	2	
А4		12	1.131.1-22ПВ.2 011	СТЕРЖЕНЬ ГНУТЫЙ ТСВ1	4	
				СТЕРЖЕНЬ ОТДЕЛЬНЫЙ		
А4		13	1.131.1-22ПВ.2 012-07	ТСВ17	4	

ЭПВЦ КиевЗНИИЭП | ОПЕРАТОР ТЛП КОРТ

ИНВ.№ ПОДЛ. | ПОДПИСЬ И ДАТА | ВЗАМ.ИНВ.№

НАЧ.ОТД.	Боровик		XI.84
Н.КОНТР.	Шаповал		XI.84
ГЛ.СПЕЦ.	Лабинова		V.84
ПРОВЕРИЛ	Миллер		IV.84
РАЗРАБ.	Охримец		III.84

1.131.1-22ПВ.1 129

КАРКАС ПРОСТРАНСТВ. КП81

СТАДИЯ	ЛИСТ	ЛИСТОВ
Р		1

ГОСГРАЖДАНСТРОЙ КиевЗНИИЭП

ФОРМАТ А4

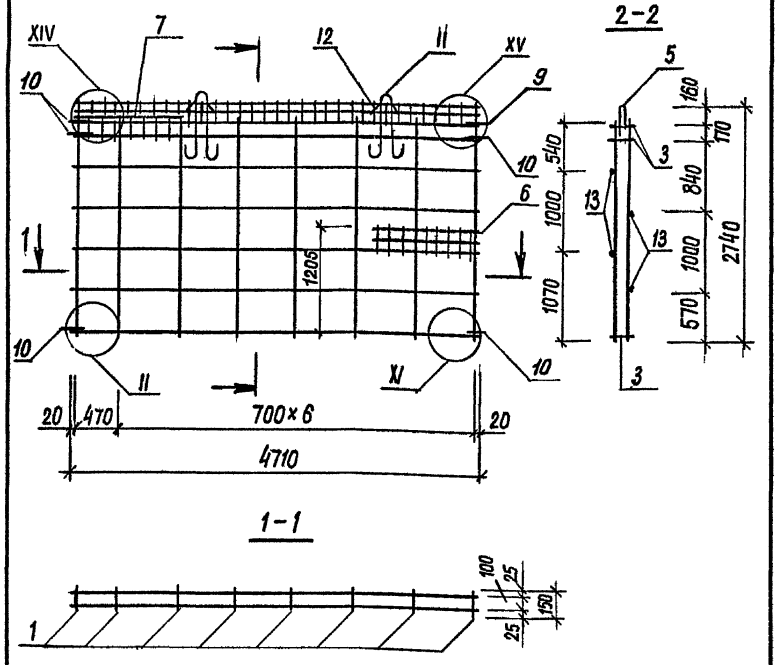

Нач.АПМ	Боровик		XI.84
Н.контроль	Шаповал		XI.84
Гл.инж.пр.	Лобинова		V.84
Провер.	Миллер		II.84
Разраб.	Верменич		I.84

1.131.1-22ПВ.1 128 СБ

Каркас пространственный КП 80
Сборочный чертеж.

Стадия	Масса	Масштаб
Р	38,30	1:50
Лист	Листов 1	

ГОСГРАЖДАНСТРОЙ
КиевЗНИИЭП

Инв.№подл. | Подпись и дата | Взам.инв.№

Копировал Формат А4

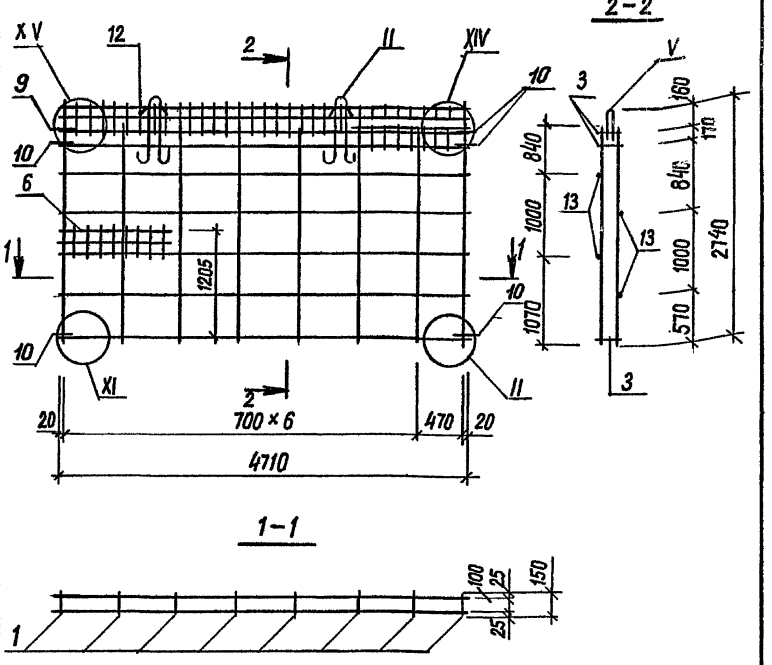

Нач.АПМ	Боровик		XI.84
Н.контроль	Шаповал		XI.84
Гл.инж.пр.	Лобинова		V.84
Провер.	Миллер		II.84
Разраб.	Верменич		I.84

1.131.1-22ПВ.1 129 СБ

Каркас пространственный КП 81.
Сборочный чертеж.

Стадия	Масса	Масштаб
Р	38,30	1:50
Лист	Листов 1	

ГОСГРАЖДАНСТРОЙ
КиевЗНИИЭП

Инв.№подл. | Подпись и дата | Взам.инв.№

Копировал 20978-02 92 Формат А4

ФОРМАТ	ЗОНА	ПОЗ.	ОБОЗНАЧЕНИЕ	НАИМЕНОВАНИЕ	КОЛ.	ПРИМЕЧАНИЕ
				ДОКУМЕНТАЦИЯ		
А4			1.131.1-22ПВ.1 130СБ	СБОРОЧНЫЙ ЧЕРТЕЖ		
А3			1.131.1-22ПВ.0 Д2	УЗЛЫ АРМАТУРНЫЕ		
А3			1.131.1-22ПВ.1 ТО	ТЕХНИЧЕСКОЕ ОПИСАНИЕ		
				СБОРОЧНЫЕ ЕДИНИЦЫ		
А4		1	1.131.1-22ПВ.2 001	КАРКАС ПЛОСКИЙ КСВ1	10	
А4		3	1.131.1-22ПВ.2 003-07	КСВ19	3	
А4		4	1.131.1-22ПВ.2 004	КСВ20	2	
А4		9	1.131.1-22ПВ.2 008	АНКЕР АСВ1	1	
				ДЕТАЛИ		
А4		10	1.131.1-22ПВ.2 008-01	СТЕРЖЕНЬ ГНУТЫЙ АСВ2	5	
А4		11	1.131.1-22ПВ.2 010-03	ПЕТЛЯ СТРОПОВОЧНАЯ ПСВ4	2	
А4		12	1.131.1-22ПВ.2 011	СТЕРЖЕНЬ ГНУТЫЙ ТСВ1	4	
А4		13	1.131.1-22ПВ.2 014-20	СТЕРЖЕНЬ ОТДЕЛЬНЫЙ ТСВ76	4	
А4		14	1.131.1-22ПВ.2 014-21	ТСВ77	4	
А4		15	1.131.1-22ПВ.2 012-11	ТСВ21	3	
А4		16	1.131.1-22ПВ.2 012-12	ТСВ22	4	
А4		17	1.131.1-22ПВ.2 008-02	СТЕРЖЕНЬ ГНУТЫЙ АСВ3	1	

ЭПВЦ КиевЗНИИЭП | ОПЕРАТОР ТЛП КОРТ

ВЗАМ.ИНВ.№ | ПОДПИСЬ И ДАТА | ИНВ.№ ПОДЛ.

НАЧ.ОТД.	Боровик		XI.84
Н.КОНТР.	Шаповал		XI.84
ГЛ.СПЕЦ.	Лабинова		V.84
ПРОВЕРИЛ	Миллер		IV.84
РАЗРАБ.	Охримец		III.84

1.131.1-22ПВ.1 130

КАРКАС ПРОСТРАНСТВ. КП82

СТАДИЯ	ЛИСТ	ЛИСТОВ
Р		1

ГОСГРАЖДАНСТРОЙ КиевЗНИИЭП

ФОРМАТ А4

ФОРМАТ	ЗОНА	ПОЗ.	ОБОЗНАЧЕНИЕ	НАИМЕНОВАНИЕ	КОЛ.	ПРИМЕЧАНИЕ
				ДОКУМЕНТАЦИЯ		
А4			1.131.1-22ПВ.1 131СБ	СБОРОЧНЫЙ ЧЕРТЕЖ		
А3			1.131.1-22ПВ.0 Д2	УЗЛЫ АРМАТУРНЫЕ		
А3			1.131.1-22ПВ.1 ТО	ТЕХНИЧЕСКОЕ ОПИСАНИЕ		
				СБОРОЧНЫЕ ЕДИНИЦЫ		
А4		1	1.131.1-22ПВ.2 001	КАРКАС ПЛОСКИЙ КСВ1	8	
А4		2	1.131.1-22ПВ.2 001-01	КСВ2	2	
А4		3	1.131.1-22ПВ.2 003-07	КСВ19	3	
А4		4	1.131.1-22ПВ.2 004	КСВ20	2	
А4		9	1.131.1-22ПВ.2 008	АНКЕР АСВ1	1	
				ДЕТАЛИ		
А4		10	1.131.1-22ПВ.2 008-01	СТЕРЖЕНЬ ГНУТЫЙ АСВ2	5	
А4		11	1.131.1-22ПВ.2 010-03	ПЕТЛЯ СТРОПОВОЧНАЯ ПСВ4	2	
А4		12	1.131.1-22ПВ.2 011	СТЕРЖЕНЬ ГНУТЫЙ ТСВ1	4	
А4		13	1.131.1-22ПВ.2 014-18	СТЕРЖЕНЬ ОТДЕЛЬНЫЙ ТСВ74	4	
А4		14	1.131.1-22ПВ.2 012-10	ТСВ20	4	
А4		15	1.131.1-22ПВ.2 012-11	ТСВ21	3	
А4		16	1.131.1-22ПВ.2 012-12	ТСВ22	4	
А4		17	1.131.1-22ПВ.2 008-02	СТЕРЖЕНЬ ГНУТЫЙ АСВ3	1	

ЭПВЦ КиевЗНИИЭП | ОПЕРАТОР ТЛП КОРТ

ВЗАМ.ИНВ.№ | ПОДПИСЬ И ДАТА | ИНВ.№ ПОДЛ.

НАЧ.ОТД.	Боровик		XI.84
Н.КОНТР.	Шаповал		XI.84
ГЛ.СПЕЦ.	Лабинова		V.84
ПРОВЕРИЛ	Миллер		IV.84
РАЗРАБ.	Охримец		III.84

1.131.1-22ПВ.1 131

КАРКАС ПРОСТРАНСТВ. КП83

СТАДИЯ	ЛИСТ	ЛИСТОВ
Р		1

ГОСГРАЖДАНСТРОЙ КиевЗНИИЭП

20978-02 93

ФОРМАТ А4

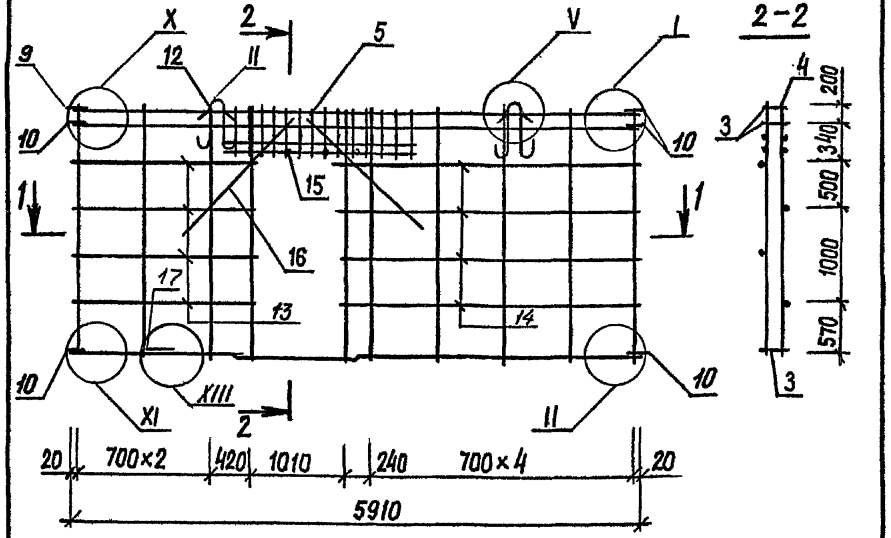

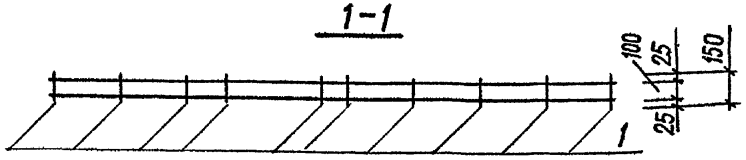

Нач.АПМ	Боровик		XI.84
Н.контроль	Шаповал		XI.84
Гл.инж.пр.	Лабинова		V.84
Провер.	Миллер		II.84
Разраб.	Верменич		I.84

1.131.1-22ПВ.1 130 СБ

Каркас пространственный КП 82. Сборочный чертеж

Стадия	Масса	Масштаб
Р	41,08	1:50
Лист	Листов 1	

ГОСГРАЖДАНСТРОЙ КиевЗНИИЭП

Копировал Формат А4

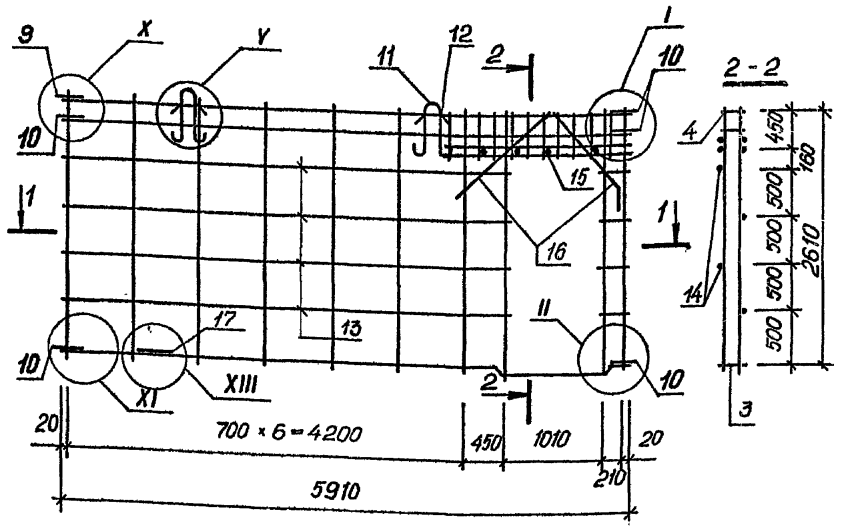

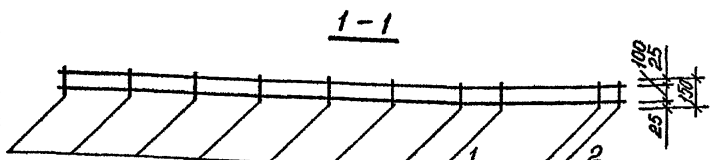

Нач.АПМ	Боровик		XI.84
Н.контроль	Шаповал		XI.84
Гл.инж.пр.	Лабинова		V.84
Провер.	Миллер		II.84
Разраб.	Верменич		I.84

1.131.1-22ПВ.1. 131 СБ

Каркас пространственный. КП 83. Сборочный чертеж.

Стадия	Масса	Масштаб
Р	38,41	1:50
Лист	Листов 1	

ГОСГРАЖДАНСТРОЙ КиевЗНИИЭП

20978-02 94

Копировал Формат А4

Инв.№подл. | Подпись и дата | Взам.инв.№

НАИМЕНОВАНИЕ	КОЛИЧЕСТВО НА МАРКУ																			
	ПСВ30.27.16-200ТПВ-2.21	ПСВ36.27.16-200ТПВ-2.21	ПСВ60.27.16-200ТПВ-2.21	ПСВ66.27.16-200ТПВ-2.21	ПСВ72.27.16-200ТПВ-2.21	ПСВ29.27.16-200ТПВ-2.21	ПСВ35.27.16-200ТПВ-2.21	ПСВ59.27.16-200ТПВ-2.21	ПСВ65.27.16-200ТПВ-2.21	ПСВ71.27.16-200ТПВ-2.21	ПСВ29.27.16-200ТПВ-1.21	ПСВ35.27.16-200ТПВ-1.21	ПСВ59.27.16-200ТПВ-1.21	ПСВ65.27.16-200ТПВ-1.21	ПСВ71.27.16-200ТПВ-1.21	ПСВ49.27.16-200ТПВ-1.21	ПСВ61.27.16-200ТПВ-1.21	ПСВ29.27.16-200ТПВ-2.2.2.1.1	ПСВ30.27.16-200ТПВ-2.2.2.1.1	ПСВ35.27.16-200ТПВ-2.2.2.1.1
ИЗДЕЛИЯ АРМАТУРНЫЕ																				
АРМАТУРА КЛАССА																				
BPI ГОСТ 6727-80																				
Ф4	0.877	1.053	1.660	1.836	2.011	0.877	1.053	1.660	1.836	2.011	0.877	1.053	1.660	1.836	2.011	1.444	1.795	0.877	0.877	1.053
Ф5	3.856	4.581	6.758	7.484	8.209	3.856	4.581	6.758	7.484	8.209	3.856	4.581	6.758	7.484	8.209	6.033	7.484	4.156	4.156	4.882
ИТОГО КЛАССА BPI	4.733	5.634	8.419	9.320	10.22	4.733	5.634	8.419	9.320	10.22	4.733	5.634	8.419	9.320	10.22	7.477	9.279	5.034	5.034	5.935
AIII ГОСТ 5781-82																				
Ф8	6.392	7.813	13.49	14.92	16.34	6.250	7.671	13.35	14.77	16.19	6.321	7.742	13.42	14.84	16.26	11.15	13.99	13.53	13.67	14.95
ИТОГО КЛАССА AIII	6.392	7.813	13.49	14.92	16.34	6.250	7.671	13.35	14.77	16.19	6.321	7.742	13.42	14.84	16.26	11.15	13.99	13.53	13.67	14.95
ВСЕГО ИЗДЕЛИЙ АРМАТУРНЫХ	11.13	13.45	21.91	24.24	26.56	10.98	13.31	21.77	24.09	26.41	11.05	13.38	21.84	24.16	26.49	18.63	23.27	18.56	18.70	20.88
ИЗДЕЛИЯ ЗАКЛАДНЫЕ																				
АРМАТУРА КЛАССА																				
AIII ГОСТ 5781-82																				
Ф12	2.238	2.238	2.238	2.238	2.238	2.238	2.238	2.238	2.238	2.238	2.238	2.238	2.238	2.238	2.238	2.238	2.238	2.238	2.238	2.238
ИТОГО КЛАССА AIII	2.238	2.238	2.238	2.238	2.238	2.238	2.238	2.238	2.238	2.238	2.238	2.238	2.238	2.238	2.238	2.238	2.238	2.238	2.238	2.238
AI ГОСТ 5781-82																				
Ф12	1.954	-	-	-	-	1.954	-	-	-	-	1.954	-	-	-	-	-	-	1.954	1.954	1.954
Ф14	-	3.020	-	-	-	-	3.020	-	-	-	-	3.020	-	-	-	-	-	-	-	-
Ф16	-	-	-	-	-	-	-	-	-	-	-	-	-	-	-	4.418	-	-	-	-
Ф18	-	-	6.394	6.394	6.394	-	-	6.394	6.394	6.394	-	-	6.394	6.394	6.394	-	6.394	-	-	-
ИТОГО КЛАССА AI	1.954	3.020	6.394	6.394	6.394	1.954	3.020	6.394	6.394	6.394	1.954	3.020	6.394	6.394	6.394	4.418	6.394	1.954	1.954	1.954
ПРОКАТ МАРКИ ВСТ3КП2																				
ГОСТ 103-76																				
-6Х40	-	-	-	-	-	-	-	-	-	-	0.056	0.056	0.056	0.056	0.056	0.056	0.056	-	-	-
ИТОГО ГОСТ 103-76	-	-	-	-	-	-	-	-	-	-	0.056	0.056	0.056	0.056	0.056	0.056	0.056	-	-	-
ИТОГО МАРКИ ВСТ3КП2	-	-	-	-	-	-	-	-	-	-	0.056	0.056	0.056	0.056	0.056	0.056	0.056	-	-	-
ВСЕГО ИЗДЕЛИЙ ЗАКЛАДНЫХ	4.192	5.258	8.632	8.632	8.632	4.192	5.258	8.632	8.632	8.632	4.248	5.314	8.688	8.688	8.688	6.712	8.688	4.192	4.192	4.192
ОБЩИЙ РАСХОД	15.32	18.71	30.55	32.87	35.19	15.18	18.56	30.40	32.73	35.05	15.30	18.69	30.53	32.85	35.17	25.34	31.96	22.75	22.89	25.07

ЭПВЦ КиевЗНИИЭП — ОПЕРАТОР ТПП КОРТ

ВЗАМ ИНВ № | ПОДПИСЬ И ДАТА | ИНВ.№ ПОДЛ

НАЧ.ОТД.	Боровик		XI.84
Н.КОНТР.	Шаповал		XI.84
ГЛ.СПЕЦ.	Лобинова		V.84
ПРОВЕРИЛ	Миллер		IV.84
РАЗРАБ.	Охримец		III.84

1.131.1-22ПВ.1 ВС

ВЕДОМОСТЬ РАСХОДА СТАЛИ НА ЭЛЕМЕНТ, КГ

СТАДИЯ	ЛИСТ	ЛИСТОВ
Р	1	5

ГОСГРАЖДАНСТРОЙ КиевЗНИИЭП

ФОРМАТ А3

НАИМЕНОВАНИЕ	КОЛИЧЕСТВО НА МАРКУ																			
	ПСВ36.27.16-200ТПВ-2.2 2.1.1	ПСВ59.27.16-200ТПВ-2.2 2.1.1	ПСВ60.27.16-200ТПВ-2.2 2.1.1	ПСВ65.27.16-200ТПВ-2.2 2.1.1	ПСВ66.27.16-200ТПВ-2.2 2.1.1	ПСВ70.27.16-200ТПВ-2.2 2.1.1	ПСВ71.27.16-200ТПВ-2.2 2.1.1	ПСВ29.27.16-200ТПВ-2.2 2.1.2	ПСВ30.27.16-200ТПВ-2.2 2.1.2	ПСВ35.27.16-200ТПВ-2.2 2.1.2	ПСВ36.27.16-200ТПВ-2.2 2.1.2	ПСВ59.27.16-200ТПВ-2.2 2.1.2	ПСВ60.27.16-200ТПВ-2.2 2.1.2	ПСВ65.27.16-200ТПВ-2.2 2.1.2	ПСВ66.27.16-200ТПВ-2.2 2.1.2	ПСВ71.27.16-200ТПВ-2.2 2.1.2	ПСВ72.27.16-200ТПВ-2.2 2.1.2	ПСВ29.27.16-200ТПВ-2.2 2.1.3	ПСВ30.27.16-200ТПВ-2.2 2.1.3	ПСВ35.27.16-200ТПВ-2.2 2.1.3
ИЗДЕЛИЯ АРМАТУРНЫЕ																				
АРМАТУРА КЛАССА																				
ВРI ГОСТ 6727-80																				
Ф4	1.053	1.660	1.755	1.836	1.836	1.917	2.011	0.877	0.877	1.053	1.053	1.660	1.660	1.836	1.836	2.011	2.011	0.877	0.877	1.053
Ф5	4.882	7.058	7.784	7.784	7.784	7.784	8.510	4.156	4.156	4.882	4.882	7.058	7.058	7.784	7.784	8.510	8.510	5.607	5.607	6.333
ИТОГО КЛАССА ВРI	5.935	8.719	9.539	9.620	9.620	9.701	10.52	5.034	5.034	5.935	5.935	8.719	8.719	9.620	9.620	10.52	10.52	6.485	6.485	7.386
AIII ГОСТ 5781-82																				
Ф8	15.09	20.63	20.77	22.05	22.19	23.47	23.61	13.53	13.67	14.95	15.09	20.63	20.77	22.05	22.19	23.47	23.61	9.407	9.549	10.83
ИТОГО КЛАССА AIII	15.09	20.63	20.77	22.05	22.19	23.47	23.61	13.53	13.67	14.95	15.09	20.63	20.77	22.05	22.19	23.47	23.61	9.407	9.549	10.83
ВСЕГО ИЗДЕЛИЙ АРМАТУРНЫХ	21.02	29.35	30.31	31.67	31.81	33.17	34.13	18.56	18.70	20.88	21.02	29.35	29.49	31.67	31.81	33.99	34.13	15.89	16.03	18.21
ИЗДЕЛИЯ ЗАКЛАДНЫЕ																				
АРМАТУРА КЛАССА																				
AIII ГОСТ 5781-82																				
Ф12	2.238	2.238	2.238	2.238	2.238	2.238	2.238	2.238	2.238	2.238	2.238	2.238	2.238	2.238	2.238	2.238	2.238	2.238	2.238	2.238
ИТОГО КЛАССА AIII	2.238	2.238	2.238	2.238	2.238	2.238	2.238	2.238	2.238	2.238	2.238	2.238	2.238	2.238	2.238	2.238	2.238	2.238	2.238	2.238
AI ГОСТ 5781-82																				
Ф12	1.954	-	-	-	-	-	-	1.954	1.954	1.954	1.954	-	-	-	-	-	-	1.954	1.954	1.954
Ф16	-	4.418	4.418	-	-	-	-	-	-	-	-	4.418	4.418	-	-	-	-	-	-	-
Ф18	-	-	-	6.394	6.394	6.394	6.394	-	-	-	-	-	-	6.394	6.394	6.394	6.394	-	-	-
ИТОГО КЛАССА AI	1.954	4.418	4.418	6.394	6.394	6.394	6.394	1.954	1.954	1.954	1.954	4.418	4.418	6.394	6.394	6.394	6.394	1.954	1.954	1.954
ВСЕГО ИЗДЕЛИЙ ЗАКЛАДНЫХ	4.192	6.656	6.656	8.632	8.632	8.632	8.632	4.192	4.192	4.192	4.192	6.656	6.656	8.632	8.632	8.632	8.632	4.192	4.192	4.192
ОБЩИЙ РАСХОД	25.22	36.00	36.97	40.30	40.44	41.80	42.77	22.75	22.89	25.07	25.22	36.00	36.15	40.30	40.44	42.62	42.77	20.08	20.23	22.41

ЭПВЦ КиевЗНИИЭП ОПЕРАТОР ТЛП КОРТ

ВЗАМ. ИНВ № | ПОДПИСЬ И ДАТА | ИНВ.№ ПОДЛ

НАИМЕНОВАНИЕ	КОЛИЧЕСТВО НА МАРКУ																			
	ПСВ36.27.16-200ТПВ-2.2 2.1.3	ПСВ59.27.16-200ТПВ-2.2 2.1.3	ПСВ60.27.16-200ТПВ-2.2 2.1.3	ПСВ65.27.16-200ТПВ-2.2 2.1.3	ПСВ66.27.16-200ТПВ-2.2 2.1.3	ПСВ71.27.16-200ТПВ-2.2 2.1.3	ПСВ72.27.16-200ТПВ-2.2 2.1.3	ПСВ35.27.16-200ТПВ-2.2 2.1.4	ПСВ36.27.16-200ТПВ-2.2 2.1.4	ПСВ59.27.16-200ТПВ-2.2 2.1.4	ПСВ60.27.16-200ТПВ-2.2 2.1.4	ПСВ65.27.16-200ТПВ-2.2 2.1.4	ПСВ66.27.16-200ТПВ-2.2 2.1.4	ПСВ71.27.16-200ТПВ-2.2 2.1.4	ПСВ72.27.16-2200ТПВ-2.2 2.1.4	ПСВ29.27.16-200ТПВ-1.2 2.1.1	ПСВ35.27.16-200ТПВ-1.2 2.1.1	ПСВ59.27.16-200ТПВ-1.2 2.1.1	ПСВ65.27.16-200ТПВ-1.2 2.1.1	ПСВ71.27.16-200ТПВ-1.2 2.1.1
ИЗДЕЛИЯ АРМАТУРНЫЕ																				
АРМАТУРА КЛАССА																				
ВРI ГОСТ 6727-80																				
Ф4	1.053	1.660	1.660	1.836	1.836	2.011	2.011	1.053	1.053	1.660	1.660	1.836	1.836	2.011	2.011	0.877	1.053	1.755	1.930	2.011
Ф5	6.333	8.510	8.510	9.235	9.235	9.961	9.961	6.333	6.333	8.510	8.510	9.235	9.235	9.961	9.961	4.156	4.882	7.784	8.510	8.510
ИТОГО КЛАССА ВРI	7.386	10.17	10.17	11.07	11.07	11.97	11.97	7.386	7.386	10.17	10.17	11.07	11.07	11.97	11.97	5.034	5.935	9.539	10.44	10.52
AIII ГОСТ 5781-82																				
Ф8	10.97	16.51	16.65	17.93	18.07	19.35	19.49	10.83	10.97	16.51	16.65	17.93	18.07	19.35	19.49	13.60	15.02	20.70	22.12	23.54
ИТОГО КЛАССА AIII	10.97	16.51	16.65	17.93	18.07	19.35	19.49	10.83	10.97	16.51	16.65	17.93	18.07	19.35	19.49	13.60	15.02	20.70	22.12	23.54
ВСЕГО ИЗДЕЛИЙ АРМАТУРНЫХ	18.36	26.68	26.82	29.00	29.14	31.32	31.46	18.21	18.36	26.68	26.82	29.00	29.14	31.32	31.46	18.63	20.95	30.24	32.56	34.06
ИЗДЕЛИЯ ЗАКЛАДНЫЕ																				
АРМАТУРА КЛАССА																				
AIII ГОСТ 5781-82																				
Ф12	2.238	2.238	2.238	2.238	2.238	2.238	2.238	2.238	2.238	2.238	2.238	2.238	2.238	2.238	2.238	2.238	2.238	2.238	2.238	2.238
ИТОГО КЛАССА AIII	2.238	2.238	2.238	2.238	2.238	2.238	2.238	2.238	2.238	2.238	2.238	2.238	2.238	2.238	2.238	2.238	2.238	2.238	2.238	2.238
AI ГОСТ 5781-82																				
Ф12	1.954	–	–	–	–	–	–	1.954	1.954	–	–	–	–	–	–	1.954	1.954	–	–	–
Ф16	–	4.418	4.418	–	–	–	–	–	–	4.418	4.418	–	–	–	–	–	–	4.418	–	–
Ф18	–	–	–	6.394	6.394	6.394	6.394	–	–	–	–	6.394	6.394	6.394	6.394	–	–	–	6.394	6.394
ИТОГО КЛАССА AI	1.954	4.418	4.418	6.394	6.394	6.394	6.394	1.954	1.954	4.418	4.418	6.394	6.394	6.394	6.394	1.954	1.954	4.418	6.394	6.394
ПРОКАТ МАРКИ ВСТ3КП2																				
ГОСТ 103-76																				
-6Х40	–	–	–	–	–	–	–	–	–	–	–	–	–	–	–	0.056	0.056	0.056	0.056	0.056
ИТОГО ГОСТ 103-76	–	–	–	–	–	–	–	–	–	–	–	–	–	–	–	0.056	0.056	0.056	0.056	0.056
ИТОГО МАРКИ ВСТ3КП2	–	–	–	–	–	–	–	–	–	–	–	–	–	–	–	0.056	0.056	0.056	0.056	0.056
ВСЕГО ИЗДЕЛИЙ ЗАКЛАДНЫХ	4.192	6.656	6.656	8.632	8.632	8.632	8.632	4.192	4.192	6.656	6.656	8.632	8.632	8.632	8.632	4.248	4.248	6.712	8.688	8.688
ОБЩИЙ РАСХОД	22.55	33.34	33.48	37.63	37.78	39.95	40.10	22.41	22.55	33.34	33.48	37.63	37.78	39.95	40.10	22.88	25.20	36.95	41.25	42.75

ЭПВЦ КиевЗНИИЭП — ОПЕРАТОР ТЛП КОРТ

ИНВ.№ ПОДЛ | ПОДПИСЬ И ДАТА | ВЗАМ. ИНВ.№

НАИМЕНОВАНИЕ	КОЛИЧЕСТВО НА МАРКУ																		
	ПСВ29.27.16-200ТПВ-1.2 2.1.2	ПСВ35.27.16-200ТПВ-1.2 2.1.2	ПСВ59.27.16-200ТПВ-1.2 2.1.2	ПСВ65.27.16-200ТПВ-1.2 2.1.2	ПСВ71.27.16-200ТПВ-1.2 2.1.2	ПСВ29.27.16-200ТПВ-1.2 2.1.3	ПСВ35.27.16-200ТПВ-1.2 2.1.3	ПСВ59.27.16-200ТПВ-1.2 2.1.3	ПСВ65.27.16-200ТПВ-1.2 2.1.3	ПСВ71.27.16-200ТПВ-1.2 2.1.3	ПСВ35.27.16-200ТПВ-1.2 2.1.4	ПСВ59.27.16-200ТПВ-1.2 2.1.4	ПСВ65.27.16-200ТПВ-1.2 2.1.4	ПСВ71.27.16-200ТПВ-1.2 2.1.4	ПСВ61.27.16-200ТПВ-1.2 2.1.5.1	ПСВ61.27.16-200ТПВ-1.2 2.11.1	ПСВ49.27.16-200ТПВ-1.2 2.1.1	ПСВ61.27.16-200ТПВ-1.2 2.1.1	ПСВ49.27.16-200ТПВ-1.2 3.1.1	ПСВ61.28.16-200ТПВ-2.1 3.1.1
ИЗДЕЛИЯ АРМАТУРНЫЕ																				
АРМАТУРА КЛАССА																				
ВРI ГОСТ 6727-80																				
Ф4	0.877	1.053	1.660	1.836	2.011	0.877	1.053	1.660	1.741	2.011	1.053	1.660	1.836	2.011	1.795	1.795	1.444	1.795	4.493	4.844
Ф5	4.156	4.882	7.058	7.784	8.510	5.607	6.333	8.510	8.510	9.961	6.333	8.510	9.235	9.961	9.235	7.784	6.333	7.784	7.380	8.831
ИТОГО КЛАССА ВРI	5.034	5.935	8.719	9.620	10.52	6.485	7.386	10.17	10.25	11.97	7.386	10.17	11.07	11.97	11.03	9.580	7.777	9.580	11.87	13.68
AIII ГОСТ 5781-82																				
Ф8	13.60	15.02	20.70	22.12	23.54	9.478	10.90	16.58	18.00	19.42	10.90	16.58	18.00	19.42	17.15	21.27	18.43	21.27	24.28	27.12
ИТОГО КЛАССА AIII	13.60	15.02	20.70	22.12	23.54	9.478	10.90	16.58	18.00	19.42	10.90	16.58	18.00	19.42	17.15	21.27	18.43	21.27	24.28	27.12
ВСЕГО ИЗДЕЛИЙ АРМАТУРНЫХ	18.63	20.95	29.42	31.74	34.06	15.96	18.28	26.75	28.25	31.39	18.28	26.75	29.07	31.39	28.18	30.85	26.20	30.85	36.15	40.79
ИЗДЕЛИЯ ЗАКЛАДНЫЕ																				
АРМАТУРА КЛАССА																				
AIII ГОСТ 5781-82																				
Ф12	2.238	2.238	2.238	2.238	2.238	2.238	2.238	2.238	2.238	2.238	2.238	2.238	2.238	2.238	3.304	3.304	2.238	2.238	2.238	2.238
ИТОГО КЛАССА AIII	2.238	2.238	2.238	2.238	2.238	2.238	2.238	2.238	2.238	2.238	2.238	2.238	2.238	2.238	3.304	3.304	2.238	2.238	2.238	2.238
AI ГОСТ 5781-82																				
Ф12	1.954	1.954	-	-	-	1.954	1.954	-	-	-	1.954	-	-	-	-	-	-	-	-	-
Ф16	-	-	4.418	-	-	-	-	4.418	-	-	-	4.418	-	-	-	-	4.418	-	-	-
Ф18	-	-	-	6.394	6.394	-	-	-	6.394	6.394	-	-	6.394	6.394	6.394	6.394	-	6.394	7.432	7.432
ИТОГО КЛАССА AI	1.954	1.954	4.418	6.394	6.394	1.954	1.954	4.418	6.394	6.394	1.954	4.418	6.394	6.394	6.394	6.394	4.418	6.394	7.432	7.432
AII ГОСТ 5781-82																				
Ф10	-	-	-	-	-	-	-	-	-	-	-	-	-	-	0.102	0.102	-	-	-	0.102
ИТОГО КЛАССА AII	-	-	-	-	-	-	-	-	-	-	-	-	-	-	0.102	0.102	-	-	-	0.102
ПРОКАТ МАРКИ ВСТ3КП2																				
ГОСТ 103-76																				
-6Х40	0.056	0.056	0.056	0.056	0.056	0.056	0.056	0.056	0.056	0.056	0.056	0.056	0.056	0.056	0.056	0.056	0.056	0.056	0.056	0.056
-8Х100	-	-	-	-	-	-	-	-	-	-	-	-	-	-	0.374	0.374	-	-	-	0.374
ИТОГО ГОСТ 103-76	0.056	0.056	0.056	0.056	0.056	0.056	0.056	0.056	0.056	0.056	0.056	0.056	0.056	0.056	0.430	0.430	0.056	0.056	0.056	0.430
ИТОГО МАРКИ ВСТ3КП2	0.056	0.056	0.056	0.056	0.056	0.056	0.056	0.056	0.056	0.056	0.056	0.056	0.056	0.056	0.430	0.430	0.056	0.056	0.056	0.430
ВСЕГО ИЗДЕЛИЙ ЗАКЛАДНЫХ	4.248	4.248	6.712	8.688	8.688	4.248	4.248	6.712	8.688	8.688	4.248	6.712	8.688	8.688	10.23	10.23	6.712	8.688	9.726	10.20
ОБЩИЙ РАСХОД	22.88	25.20	36.13	40.43	42.75	20.21	22.53	33.46	36.94	40.08	22.53	33.46	37.76	40.08	38.41	41.08	32.92	39.54	45.88	50.99

ОПЕРАТОР ТЛП КОРТ

ЭПВЦ КиевЗНИИЭП

ВЗАМ. ИНВ № | ПОДПИСЬ И ДАТА | ИНВ.№ ПОДЛ

НАИМЕНОВАНИЕ	КОЛИЧЕСТВО НА МАРКУ ПСВ49.28.16-200ТПВ-2.1 3.1.1	ПСВ49.28.16-200ТПВ-2.1 3	ПСВ49.28.16-200ТПВ-1.2 3
ИЗДЕЛИЯ АРМАТУРНЫЕ			
АРМАТУРА КЛАССА			
BPI ГОСТ 6727-80			
Ф4	4.493	4.493	4.493
Ф5	7.380	7.079	7.079
ИТОГО КЛАССА BPI	11.87	11.57	11.57
AIII ГОСТ 5781-82			
Ф8	24.28	17.00	17.00
ИТОГО КЛАССА AIII	24.28	17.00	17.00
ВСЕГО ИЗДЕЛИЙ АРМАТУРНЫХ	36.15	28.57	28.57
ИЗДЕЛИЯ ЗАКЛАДНЫЕ			
АРМАТУРА КЛАССА			
AIII ГОСТ 5781-82			
Ф12	2.238	2.238	2.238
ИТОГО КЛАССА AIII	2.238	2.238	2.238
AI ГОСТ 5781-82			
Ф18	7.432	7.432	7.432
ИТОГО КЛАССА AI	7.432	7.432	7.432
ПРОКАТ МАРКИ ВСТ3КП2			
ГОСТ 103-76			
-6Х40	0.056	0.056	0.056
ИТОГО ГОСТ 103-76	0.056	0.056	0.056
ИТОГО МАРКИ ВСТ3КП2	0.056	0.056	0.056
ВСЕГО ИЗДЕЛИЙ ЗАКЛАДНЫХ	9.726	9.726	9.726
ОВЩИЙ РАСХОД	45.88	38.30	38.30

ЭПВЦ КиевЗНИИЭП ОПЕРАТОР ТЛП КОРТ

ИНВ.№ ПОДЛ | ПОДПИСЬ И ДАТА | ВЗАМ. ИНВ.№

ИНВ.№ ПОДЛ	ПОДПИСЬ И ДАТА	ВЗАМ. ИНВ.№

ЭПВЦ КиевЗНИИЭП | ОПЕРАТОР ТЛП КОРТ

НОМЕР СТРОКИ	НАИМЕНОВАНИЕ МАТЕРАЛА И ЕДИНЦА ИЗМЕРЕНИЯ	КОЭФ. К отк. К пр.	КОД МАТЕРИАЛА	КОЛИЧЕСТВО НА МАРКУ. КОД ИЗДЕЛИЯ 583200 ПСВ30 .27. 16- 200ТПВ -2.2.1	ПСВ36 .27. 16- 200ТПВ -2.2.1	ПСВ60 .27. 16- 200ТПВ -2.2.1	ПСВ66 .27. 16- 200ТПВ -2.2.1	ПСВ72 .27. 16- 200ТПВ -2.2.1	ПСВ29 .27. 16- 200ТПВ -2.2.1	ПСВ35 .27. 16- 200ТПВ -2.2.1	ПСВ59 .27. 16- 200ТПВ -2.2.1	ПСВ65 .27. 16- 200ТПВ -2.2.1
1	СОРТОВОЙ ПРОКАТ ОБЫКНОВЕННОГО		093000									
2	КАЧЕСТВА,КГ:											
3	СТАЛЬ АРМАТУРНАЯ											
4	КЛАСС А-I ГОСТ 5781-82		093009									
5	ПО СЕРИИ			1.954	3.020	6.394	6.394	6.394	1.954	3.020	6.394	6.394
6	С УЧЕТОМ КОЭФФИЦИЕНТА ОТХОДА	1.01		1.974	3.050	6.458	6.458	6.458	1.974	3.050	6.458	6.458
7	ПРИВЕДЕННАЯ К КЛАССУ А-I	1.00		1.974	3.050	6.458	6.458	6.458	1.974	3.050	6.458	6.458
8												
9	СТАЛЬ АРМАТУРНАЯ											
10	КЛАСС А-III ГОСТ 5781-82		093004									
11	ПО СЕРИИ			8.630	10.05	15.73	17.15	18.57	8.488	9.909	15.59	17.01
12	С УЧЕТОМ КОЭФФИЦИЕНТА ОТХОДА	1.01		8.717	10.15	15.89	17.32	18.76	8.573	10.01	15.75	17.18
13	ПРИВЕДЕННАЯ К КЛАССУ А-I	1.43		12.46	14.52	22.72	24.77	26.83	12.26	14.31	22.52	24.57
14												
15	ИТОГО СТАЛИ АРМАТУРНОЙ ,КГ:		093000									
16	ПО СЕРИИ			10.58	13.07	22.13	23.55	24.97	10.44	12.93	21.98	23.41
17	С УЧЕТОМ КОЭФФИЦИЕНТА ОТХОДА			10.69	13.20	22.35	23.78	25.22	10.55	13.06	22.20	23.64
18	ПРИВЕДЕННОЙ К КЛАССУ А-I			14.44	17.57	29.18	31.23	33.28	14.23	17.36	28.98	31.03
19												
20	В ТОМ ЧИСЛЕ ПО УКРУПНЕННОМУ											
21	СОРТАМЕНТУ С УЧЕТОМ											
22	КОЭФФИЦИЕНТА ОТХОДА,КГ:											
23	СТАЛЬ МЕЛКОСОРТНАЯ											
24	АРМАТУРНАЯ		093300	4.234	5.311	8.718	8.718	8.718	4.234	5.311	8.718	8.718

1.131.1-22ПВ.1 ВМ

НАЧ.ОТД.	Боровик		XI.84
Н.КОНТР.	Шаповал		XI.84
ГЛ.СПЕЦ.	Лабинова		V.84
ПРОВЕРИЛ	Миллер		IV.84
РАЗРАБ.	Охримец		III.84

ВЕДОМОСТЬ РАСХОДА СТАЛИ,ЦЕМЕНТА И ИНЕРТНЫХ МАТЕРИАЛОВ НА ИЗДЕЛИЯ ПСВ

СТАДИЯ	ЛИСТ	ЛИСТОВ
Р	1	26

ГОСГРАЖДАНСТРОЙ КиевЗНИИЭП

ФОРМАТ А4

ИНВ.№ПОДЛ	ПОДПИСЬ И ДАТА	ВЗАМ. ИНВ.№

ЭПВЦ КиевЗНИИЭП | ОПЕРАТОР ТЛП КОРТ

НОМЕР СТРОКИ	НАИМЕНОВАНИЕ МАТЕРИАЛА И ЕДИНИЦА ИЗМЕРЕНИЯ	КОЭФ. К отх. К пр.	КОД МАТЕРИАЛА	КОЛИЧЕСТВО НА МАРКУ. КОД ИЗДЕЛИЯ 583200 ПСВ30 .27. 16- 200ТПВ -2.2.1	ПСВ36 .27. 16- 200ТПВ -2.2.1	ПСВ60 .27. 16- 200ТПВ -2.2.1	ПСВ66 .27. 16- 200ТПВ -2.2.1	ПСВ72 .27. 16- 200ТПВ -2.2.1	ПСВ29 .27. 16- 200ТПВ -2.2.1	ПСВ35 .27. 16- 200ТПВ -2.2.1	ПСВ59 .27. 16- 200ТПВ -2.2.1	ПСВ65 .27. 16- 200ТПВ -2.2.1
1	КАТАНКА		093400	6.456	7.891	13.63	15.06	16.50	6.313	7.747	13.49	14.92
2												
3	МЕТАЛЛОИЗДЕЛИЯ ПРОМЫШЛЕННОГО		120000									
4	НАЗНАЧЕНИЯ (МЕТИЗЫ),КГ:											
5	ПРОВОЛОКА СТАЛЬНАЯ НИЗКОУГЛЕ-		121400									
6	РОДИСТАЯ ПЕРИОДИЧЕСКОГО											
7	ПРОФИЛЯ (ВР-I)											
8	ПО СЕРИИ			4.733	5.634	8.419	9.320	10.22	4.733	5.634	8.419	9.320
9	С УЧЕТОМ КОЭФФИЦИЕНТА ОТХОДА	1.02		4.828	5.747	8.587	9.506	10.43	4.828	5.747	8.587	9.506
10	ПРИВЕДЕННАЯ К КЛАССУ А-I	1.47		7.097	8.448	12.62	13.97	15.33	7.097	8.448	12.62	13.97
11												
12	ИТОГО МЕТИЗОВ,КГ:		120000									
13	ПО СЕРИИ			4.733	5.634	8.419	9.320	10.22	4.733	5.634	8.419	9.320
14	С УЧЕТОМ КОЭФФИЦИЕНТА ОТХОДА			4.828	5.747	8.587	9.506	10.43	4.828	5.747	8.587	9.506
15	ПРИВЕДЕННОЙ К КЛАССУ А-I			7.097	8.448	12.62	13.97	15.33	7.097	8.448	12.62	13.97
16												
17	БЕТОН ТЯЖЕЛЫЙ М200,М3:			1.240	1.490	2.500	2.760	3.010	1.210	1.460	2.480	2.740
18												
19	ИНЕРТНЫЕ ЗАПОЛНИТЕЛИ,М3:		571000									
20	ЩЕБЕНЬ ЕСТЕСТВЕННЫЙ		571110	0.992	1.192	2.000	2.208	2.408	0.968	1.168	1.984	2.192
21	ПЕСОК ЕСТЕСТВЕННЫЙ		571140	0.744	0.894	1.500	1.656	1.806	0.726	0.876	1.488	1.644
22												
23	ПОРТЛАНДЦЕМЕНТ, Т:		573110									
24	М400		573112									
25	ПО СЕРИИ			0.434	0.521	0.875	0.966	1.053	0.423	0.511	0.868	0.959
26	С УЧЕТОМ КОЭФФИЦИЕНТА ОТХОДА			0.437	0.525	0.880	0.972	1.060	0.426	0.514	0.873	0.965
27	ПРИВЕДЕННЫЙ К МАРКЕ М400	1.00		0.437	0.525	0.880	0.972	1.060	0.426	0.514	0.873	0.965
28												
29	ЦЕМЕНТ,ВСЕГО,Т:		573000									
30	ПО СЕРИИ			0.434	0.521	0.875	0.966	1.053	0.423	0.511	0.868	0.959

209178-02 100

1.131.1-22ПВ.1 ВМ

ЛИСТ 2

ФОРМАТ А4

ИНВ.№ПОДЛ	ПОДПИСЬ И ДАТА	ВЗАМ. ИНВ.№

ЭПВЦ КиевЗНИИЭП | ОПЕРАТОР ТЛП КОРТ

НОМЕР СТРОКИ	НАИМЕНОВАНИЕ МАТЕРИАЛА И ЕДИНИЦА ИЗМЕРЕНИЯ	КОЭФ. К отх. К пр.	КОД МАТЕРИАЛА	КОЛИЧЕСТВО НА МАРКУ, КОД ИЗДЕЛИЯ 583200 ПСВ30.27.16-200ТПВ-2.2-1	ПСВ36.27.16-200ТПВ-2.2-1	ПСВ60.27.16-200ТПВ-2.2-1	ПСВ66.27.16-200ТПВ-2.2-1	ПСВ72.27.16-200ТПВ-2.2-1	ПСВ29.27.16-200ТПВ-2.2-1	ПСВ35.27.16-200ТПВ-2.2-1	ПСВ59.27.16-200ТПВ-2.2-1	ПСВ65.27.16-200ТПВ-2.2-1
1	С УЧЕТОМ КОЭФФИЦИЕНТА ОТХОДА			0.437	0.525	0.880	0.972	1.060	0.426	0.514	0.873	0.965
2	ПРИВЕДЕННЫЙ К МАРКЕ М400			0.437	0.525	0.880	0.972	1.060	0.426	0.514	0.873	0.965
3												
4												
5												
6												
7												
8												
9												
10												
11												
12												
13												
14												
15												
16												
17												
18												
19												
20												
21												
22												
23												
24												
25												
26												
27												
28												
29												
30												

1.131.1-22ПВ.1 ВМ | ЛИСТ 3

ФОРМАТ А4

ИНВ.№ПОДЛ	ПОДПИСЬ И ДАТА	ВЗАМ. ИНВ.№

ЭПВЦ КиевЗНИИЭП | ОПЕРАТОР ТЛП КОРТ

НОМЕР СТРОКИ	НАИМЕНОВАНИЕ МАТЕРИАЛА И ЕДИНИЦА ИЗМЕРЕНИЯ	КОЭФ. К отх. К пр.	КОД МАТЕРИАЛА	КОЛИЧЕСТВО НА МАРКУ, КОД ИЗДЕЛИЯ 583200 ПСВ71.27.16-200ТПВ-2.2-1	ПСВ29.27.16-200ТПВ-1.2-1	ПСВ35.27.16-200ТПВ-1.2-1	ПСВ59.27.16-200ТПВ-1.2-1	ПСВ65.27.16-200ТПВ-1.2-1	ПСВ71.27.16-200ТПВ-1.2-1	ПСВ49.27.16-200ТПВ-1.2-1	ПСВ61.27.16-200ТПВ-1.2-1	ПСВ29.27.16-200ТПВ-22.2.1.1
1	СОРТОВОЙ ПРОКАТ ОБЫКНОВЕННОГО		093000									
2	КАЧЕСТВА,КГ:											
3	СТАЛЬ АРМАТУРНАЯ											
4	КЛАСС А-I ГОСТ 5781-82		093009									
5	ПО СЕРИИ			6.394	1.954	3.020	6.394	6.394	6.394	4.418	6.394	1.954
6	С УЧЕТОМ КОЭФФИЦИЕНТА ОТХОДА	1.01		6.458	1.974	3.050	6.458	6.458	6.458	4.462	6.458	1.974
7	ПРИВЕДЕННАЯ К КЛАССУ А-I	1.00		6.458	1.974	3.050	6.458	6.458	6.458	4.462	6.458	1.974
8												
9	СТАЛЬ АРМАТУРНАЯ											
10	КЛАСС А-III ГОСТ 5781-82		093004									
11	ПО СЕРИИ			18.43	8.559	9.980	15.66	17.08	18.50	13.39	16.23	15.76
12	С УЧЕТОМ КОЭФФИЦИЕНТА ОТХОДА	1.01		18.62	8.645	10.08	15.82	17.25	18.69	13.52	16.39	15.92
13	ПРИВЕДЕННАЯ К КЛАССУ А-I	1.43		26.62	12.36	14.41	22.62	24.67	26.72	19.34	23.44	22.77
14												
15	ИТОГО СТАЛИ АРМАТУРНОЙ ,КГ:		093000									
16	ПО СЕРИИ			24.83	10.51	13.00	22.06	23.48	24.90	17.81	22.62	17.72
17	С УЧЕТОМ КОЭФФИЦИЕНТА ОТХОДА			25.07	10.62	13.13	22.28	23.71	25.15	17.99	22.85	17.90
18	ПРИВЕДЕННОЙ К КЛАССУ А-I			33.08	14.34	17.46	29.08	31.13	33.18	23.80	29.90	24.74
19												
20	СТАЛЬ СОРТОВАЯ КОНСТРУК-		095000									
21	ЦИОННАЯ,КГ:											
22	ПОЛОСОВАЯ ГОСТ 103-76											
23	ПО СЕРИИ			-	0.056	0.056	0.056	0.056	0.056	0.056	0.056	-
24	С УЧЕТОМ КОЭФФИЦИЕНТА ОТХОДА	1.01		-	0.057	0.057	0.057	0.057	0.057	0.057	0.057	-
25	ПРИВЕДЕННАЯ К СТАЛИ СТ3	1.00		-	0.057	0.057	0.057	0.057	0.057	0.057	0.057	-
26												
27	ИТОГО СТАЛИ СОРТОВОЙ		095000									
28	КОНСТРУКЦИОННОЙ,КГ:											
29	ПО СЕРИИ			-	0.056	0.056	0.056	0.056	0.056	0.056	0.056	-
30	С УЧЕТОМ КОЭФФИЦИЕНТА ОТХОДА			-	0.057	0.057	0.057	0.057	0.057	0.057	0.057	-

1.131.1-22ПВ.1 ВМ | ЛИСТ 4

ФОРМАТ А4

209/8-02 101

ИНВ.№ПОДЛ	ПОДПИСЬ И ДАТА	ВЗАМ. ИНВ.№

ЭПВЦ КиевЗНИИЭП | ОПЕРАТОР ТЛП КОРТ

НОМЕР СТРОКИ	НАИМЕНОВАНИЕ МАТЕРИАЛА И ЕДИНИЦА ИЗМЕРЕНИЯ	КОЭФ. К отк. К пр.	КОД МАТЕРИАЛА	КОЛИЧЕСТВО НА МАРКУ, КОД ИЗДЕЛИЯ 583200								
				ПСВ71.27.16-200ТПВ-2.2-1	ПСВ29.27.16-200ТПВ-1.2-1	ПСВ35.27.16-200ТПВ-1.2-1	ПСВ59.27.16-200ТПВ-1.2-1	ПСВ65.27.16-200ТПВ-1.2-1	ПСВ71.27.16-200ТПВ-1.2-1	ПСВ49.27.16-200ТПВ-1.2-1	ПСВ61.27.16-200ТПВ-1.2-1	ПСВ29.27.16-200ТПВ-2.2-2.1-1
1	ПРИВЕДЕННОЙ К СТАЛИ СТ3			-	0.057	0.057	0.057	0.057	0.057	0.057	0.057	-
2												
3	ИТОГО СТАЛИ ,КГ											
4	ПО СЕРИИ			24.83	10.57	13.06	22.11	23.53	24.95	17.86	22.68	17.72
5	С УЧЕТОМ КОЭФФИЦИЕНТА ОТХОДА			25.07	10.67	13.19	22.33	23.77	25.20	18.04	22.91	17.90
6	ПРИВЕДЕННОЙ К А-I И СТ3			33.08	14.39	17.52	29.13	31.19	33.24	23.86	29.96	24.74
7												
8	В ТОМ ЧИСЛЕ ПО УКРУПНЕННОМУ											
9	СОРТАМЕНТУ С УЧЕТОМ											
10	КОЭФФИЦИЕНТА ОТХОДА,КГ:											
11	СТАЛЬ МЕЛКОСОРТНАЯ											
12	АРМАТУРНАЯ		093300	8.718	4.234	5.311	8.718	8.718	8.718	6.723	8.718	4.234
13	СТАЛЬ МЕЛКОСОРТНАЯ											
14	СОРТОВАЯ КОНСТРУКЦИОННАЯ		095300	-	0.057	0.057	0.057	0.057	0.057	0.057	0.057	-
15	КАТАНКА		093400	16.36	6.384	7.819	13.56	14.99	16.43	11.26	14.13	13.66
16												
17	МЕТАЛЛОИЗДЕЛИЯ ПРОМЫШЛЕННОГО		120000									
18	НАЗНАЧЕНИЯ (МЕТИЗЫ),КГ:											
19	ПРОВОЛОКА СТАЛЬНАЯ НИЗКОУГЛЕ-		121400									
20	РОДИСТАЯ ПЕРИОДИЧЕСКОГО											
21	ПРОФИЛЯ (ВР-I)											
22	ПО СЕРИИ			10.22	4.733	5.634	8.419	9.320	10.22	7.477	9.279	5.034
23	С УЧЕТОМ КОЭФФИЦИЕНТА ОТХОДА	1.02		10.43	4.828	5.747	8.587	9.506	10.43	7.627	9.465	5.134
24	ПРИВЕДЕННАЯ К КЛАССУ А-I	1.47		15.33	7.097	8.448	12.62	13.97	15.33	11.21	13.91	7.547
25												
26	ИТОГО МЕТИЗОВ,КГ:		120000									
27	ПО СЕРИИ			10.22	4.733	5.634	8.419	9.320	10.22	7.477	9.279	5.034
28	С УЧЕТОМ КОЭФФИЦИЕНТА ОТХОДА			10.43	4.828	5.747	8.587	9.506	10.43	7.627	9.465	5.134
29	ПРИВЕДЕННОЙ К КЛАССУ А-I			15.33	7.097	8.448	12.62	13.97	15.33	11.21	13.91	7.547
30												

ИНВ.№ПОДЛ	ПОДПИСЬ И ДАТА	ВЗАМ. ИНВ.№

ЭПВЦ КиевЗНИИЭП | ОПЕРАТОР ТЛП КОРТ

НОМЕР СТРОКИ	НАИМЕНОВАНИЕ МАТЕРИАЛА И ЕДИНИЦА ИЗМЕРЕНИЯ	КОЭФ. К отк. К пр.	КОД МАТЕРИАЛА	КОЛИЧЕСТВО НА МАРКУ, КОД ИЗДЕЛИЯ 583200								
				ПСВ71.27.16-200ТПВ-2.2-1	ПСВ29.27.16-200ТПВ-1.2-1	ПСВ35.27.16-200ТПВ-1.2-1	ПСВ59.27.16-200ТПВ-1.2-1	ПСВ65.27.16-200ТПВ-1.2-1	ПСВ71.27.16-200ТПВ-1.2-1	ПСВ49.27.16-200ТПВ-1.2-1	ПСВ61.27.16-200ТПВ-1.2-1	ПСВ29.27.16-200ТПВ-2.2-2.1-1
1	БЕТОН ТЯЖЕЛЫЙ М200,М3:			2.990	1.230	1.480	2.490	2.750	3.000	2.090	2.600	0.910
2												
3	ИНЕРТНЫЕ ЗАПОЛНИТЕЛИ,М3:		571000									
4	ЩЕБЕНЬ ЕСТЕСТВЕННЫЙ		571110	2.392	0.984	1.184	1.992	2.200	2.400	1.672	2.080	0.728
5	ПЕСОК ЕСТЕСТВЕННЫЙ		571140	1.794	0.738	0.888	1.494	1.650	1.800	1.254	1.560	0.546
6												
7	ПОРТЛАНДЦЕМЕНТ, Т:		573110									
8	М400		573112									
9	ПО СЕРИИ			1.046	0.430	0.518	0.871	0.962	1.050	0.731	0.910	0.318
10	С УЧЕТОМ КОЭФФИЦИЕНТА ОТХОДА			1.053	0.433	0.521	0.877	0.968	1.056	0.736	0.915	0.320
11	ПРИВЕДЕННЫЙ К МАРКЕ М400	1.00		1.053	0.433	0.521	0.877	0.968	1.056	0.736	0.915	0.320
12												
13	ЦЕМЕНТ,ВСЕГО,Т:		573000									
14	ПО СЕРИИ			1.046	0.430	0.518	0.871	0.962	1.050	0.731	0.910	0.318
15	С УЧЕТОМ КОЭФФИЦИЕНТА ОТХОДА			1.053	0.433	0.521	0.877	0.968	1.056	0.736	0.915	0.320
16	ПРИВЕДЕННЫЙ К МАРКЕ М400			1.053	0.433	0.521	0.877	0.968	1.056	0.736	0.915	0.320
17												
18	ДРУГИЕ МАТЕРИАЛЫ:											
19	ПИЛОМАТЕРИАЛ ,КГ			-	-	-	-	-	-	-	-	0.002
20												
21												
22												
23												
24												
25												
26												
27												
28												
29												
30												

ИНВ.№ПОДЛ	ПОДПИСЬ И ДАТА	ВЗАМ. ИНВ.№

ЭПВЦ КиевЗНИИЭП | ОПЕРАТОР ТЛП КОРТ

НОМЕР СТРОКИ	НАИМЕНОВАНИЕ МАТЕРИАЛА И ЕДИНИЦА ИЗМЕРЕНИЯ	КОЭФ. К отх. К пр.	КОД МАТЕРИАЛА	КОЛИЧЕСТВО НА МАРКУ, КОД ИЗДЕЛИЯ 583200								
				ПСВ30 .27. 16-200ТПВ-2.2 2.1.1	ПСВ35 .27. 16-200ТПВ-2.2 2.1.1	ПСВ36 .27. 16-200ТПВ-2.2 2.1.1	ПСВ59 .27. 16-200ТПВ-2.2 2.1.1	ПСВ60 .27. 16-200ТПВ-2.2 2.1.1	ПСВ65 .27. 16-200ТПВ-2.2 2.1.1	ПСВ66 .27. 16-200ТПВ-2.2 2.1.1	ПСВ70 .27. 16-200ТПВ-2.2 2.1.1	ПСВ71 .27. 16-200ТПВ-2.2 2.1.1
1	СОРТОВОЙ ПРОКАТ ОБЫКНОВЕННОГО		093000									
2	КАЧЕСТВА,КГ:											
3	СТАЛЬ АРМАТУРНАЯ											
4	КЛАСС А-I ГОСТ 5781-82		093009									
5	ПО СЕРИИ			1.954	1.954	1.954	4.418	4.418	6.394	6.394	6.394	6.394
6	С УЧЕТОМ КОЭФФИЦИЕНТА ОТХОДА	1.01		1.974	1.974	1.974	4.462	4.462	6.458	6.458	6.458	6.458
7	ПРИВЕДЕННАЯ К КЛАССУ А-I	1.00		1.974	1.974	1.974	4.462	4.462	6.458	6.458	6.458	6.458
8												
9	СТАЛЬ АРМАТУРНАЯ											
10	КЛАСС А-III ГОСТ 5781-82		093004									
11	ПО СЕРИИ			15.91	17.18	17.33	22.87	23.01	24.29	24.43	25.71	25.85
12	С УЧЕТОМ КОЭФФИЦИЕНТА ОТХОДА	1.01		16.07	17.36	17.50	23.10	23.24	24.53	24.67	25.96	26.11
13	ПРИВЕДЕННАЯ К КЛАССУ А-I	1.43		22.97	24.82	25.03	33.03	33.23	35.08	35.28	37.13	37.34
14												
15	ИТОГО СТАЛИ АРМАТУРНОЙ ,КГ:		093000									
16	ПО СЕРИИ			17.86	19.14	19.28	27.28	27.43	30.68	30.82	32.10	32.24
17	С УЧЕТОМ КОЭФФИЦИЕНТА ОТХОДА			18.04	19.33	19.47	27.56	27.70	30.99	31.13	32.42	32.57
18	ПРИВЕДЕННОЙ К КЛАССУ А-I			24.95	26.79	27.00	37.49	37.69	41.54	41.74	43.59	43.79
19												
20	В ТОМ ЧИСЛЕ ПО УКРУПНЕННОМУ											
21	СОРТАМЕНТУ С УЧЕТОМ											
22	КОЭФФИЦИЕНТА ОТХОДА,КГ:											
23	СТАЛЬ МЕЛКОСОРТНАЯ											
24	АРМАТУРНАЯ		093300	4.234	4.234	4.234	6.723	6.723	8.718	8.718	8.718	8.718
25	КАТАНКА		093400	13.81	15.10	15.24	20.84	20.98	22.27	22.41	23.70	23.85
26												
27	МЕТАЛЛОИЗДЕЛИЯ ПРОМЫШЛЕННОГО		120000									
28	НАЗНАЧЕНИЯ (МЕТИЗЫ),КГ:											
29	ПРОВОЛОКА СТАЛЬНАЯ НИЗКОУГЛЕ-		121400									
30	РОДИСТАЯ ПЕРИОДИЧЕСКОГО											

ИНВ.№ПОДЛ	ПОДПИСЬ И ДАТА	ВЗАМ. ИНВ.№

ЭПВЦ КиевЗНИИЭП | ОПЕРАТОР ТЛП КОРТ

НОМЕР СТРОКИ	НАИМЕНОВАНИЕ МАТЕРИАЛА И ЕДИНИЦА ИЗМЕРЕНИЯ	КОЭФ. К отх. К пр.	КОД МАТЕРИАЛА	КОЛИЧЕСТВО НА МАРКУ, КОД ИЗДЕЛИЯ 583200								
				ПСВ30 .27. 16-200ТПВ-2.2 2.1.1	ПСВ35 .27. 16-200ТПВ-2.2 2.1.1	ПСВ36 .27. 16-200ТПВ-2.2 2.1.1	ПСВ59 .27. 16-200ТПВ-2.2 2.1.1	ПСВ60 .27. 16-200ТПВ-2.2 2.1.1	ПСВ65 .27. 16-200ТПВ-2.2 2.1.1	ПСВ66 .27. 16-200ТПВ-2.2 2.1.1	ПСВ70 .27. 16-200ТПВ-2.2 2.1.1	ПСВ71 .27. 16-200ТПВ-2.2 2.1.1
1	ПРОФИЛЯ (ВР-I)											
2	ПО СЕРИИ			5.034	5.935	5.935	8.719	9.539	9.620	9.620	9.701	10.52
3	С УЧЕТОМ КОЭФФИЦИЕНТА ОТХОДА	1.02		5.134	6.053	6.053	8.893	9.730	9.812	9.812	9.895	10.73
4	ПРИВЕДЕННАЯ К КЛАССУ А-I	1.47		7.547	8.899	8.899	13.07	14.30	14.42	14.42	14.55	15.78
5												
6	ИТОГО МЕТИЗОВ,КГ:		120000									
7	ПО СЕРИИ			5.034	5.935	5.935	8.719	9.539	9.620	9.620	9.701	10.52
8	С УЧЕТОМ КОЭФФИЦИЕНТА ОТХОДА			5.134	6.053	6.053	8.893	9.730	9.812	9.812	9.895	10.73
9	ПРИВЕДЕННОЙ К КЛАССУ А-I			7.547	8.899	8.899	13.07	14.30	14.42	14.42	14.55	15.78
10												
11	БЕТОН ТЯЖЕЛЫЙ М200,М3:			0.930	1.160	1.180	2.180	2.200	2.440	2.460	2.690	2.710
12												
13	ИНЕРТНЫЕ ЗАПОЛНИТЕЛИ,М3:		571000									
14	ЩЕБЕНЬ ЕСТЕСТВЕННЫЙ		571110	0.744	0.928	0.944	1.744	1.760	1.952	1.968	2.152	2.168
15	ПЕСОК ЕСТЕСТВЕННЫЙ		571140	0.558	0.696	0.708	1.308	1.320	1.464	1.476	1.614	1.626
16												
17	ПОРТЛАНДЦЕМЕНТ, Т:		573110									
18	М400		573112									
19	ПО СЕРИИ			0.325	0.406	0.413	0.763	0.770	0.854	0.861	0.941	0.948
20	С УЧЕТОМ КОЭФФИЦИЕНТА ОТХОДА			0.327	0.408	0.415	0.768	0.775	0.859	0.866	0.947	0.954
21	ПРИВЕДЕННЫЙ К МАРКЕ М400	1.00		0.327	0.408	0.415	0.768	0.775	0.859	0.866	0.947	0.954
22												
23	ЦЕМЕНТ,ВСЕГО,Т:		573000									
24	ПО СЕРИИ			0.325	0.406	0.413	0.763	0.770	0.854	0.861	0.941	0.948
25	С УЧЕТОМ КОЭФФИЦИЕНТА ОТХОДА			0.327	0.408	0.415	0.768	0.775	0.859	0.866	0.947	0.954
26	ПРИВЕДЕННЫЙ К МАРКЕ М400			0.327	0.408	0.415	0.768	0.775	0.859	0.866	0.947	0.954
27												
28	ДРУГИЕ МАТЕРИАЛЫ:											
29	ПИЛОМАТЕРИАЛ ,КГ			0.002	0.002	0.002	0.002	0.002	0.002	0.002	0.002	0.002
30												

Инв.№подл.	Подпись и дата	Взам.инв.№

ЭПВЦ Киевзниизп | Оператор ТЛП КОРТ

Пров. Очеруков 15.08.86г

Коп. [illegible]

Номер строки	Наименование материала и единица измерения	Коэф. Котх. К пр.	Код материала	Количество на марку, код изделия 583200								
				ПСВ29 .27. 16- 20 ОТПВ -2.2 2.1.2	ПСВ30 .27. 16- 20 ОТПВ -2.2 2.1.2	ПСВ35 .27. 16- 20 ОТПВ -2.2 2.1.2	ПСВ36 .27. 16- 20 ОТПВ -2.2 2.1.2	ПСВ59 .27. 16- 20 ОТПВ -2.2 2.1.2	ПСВ60 .27. 16- 20 ОТПВ -2.2 2.1.2	ПСВ65 .27. 16- 20 ОТПВ -2.2 2.1.2	ПСВ66 .27. 16- 20 ОТПВ -2.2 2.1.2	ПСВ71 .27. 16- 20 ОТПВ 2.2 2.1.2
1	Сортовой прокат обыкновенного		093000									
2	качества, кг:											
3	Сталь арматурная											
4	Класс А-I ГОСТ 5781-82		093009									
5	по серии			1.954	1.954	1.954	1.954	4.418	4.418	6.394	6.394	6.394
6	с учетом коэффициента отхода	1.01		1.974	1.974	1.974	1.974	4.462	4.462	6.458	6.458	6.458
7	приведенная к классу А-I	1.00		1.974	1.974	1.974	1.974	4.462	4.462	6.458	6.458	6.458
8												
9	Сталь арматурная											
10	Класс А-III ГОСТ 5781-82		093004									
11	по серии			15.76	15.91	17.18	17.33	22.87	23.01	24.29	24.43	25.71
12	с учетом коэффициента отхода	1.01		15.92	16.07	17.36	17.50	23.10	23.24	24.53	24.67	25.96
13	приведенная к классу А-I	1.43		22.77	22.97	24.82	25.03	33.03	33.23	35.08	35.28	37.13
14												
15	Итого стали арматурной, кг:		093000									
16	по серии			17.72	17.86	19.14	19.28	27.28	27.43	30.68	30.82	32.10
17	с учетом коэффициента отхода			17.90	18.04	19.33	19.47	27.56	27.70	30.99	31.13	32.42
18	приведенной к классу А-I			24.74	24.95	26.79	27.00	37.49	37.69	41.54	41.74	43.59
19												
20	В том числе по укрупненному											
21	сортаменту с учетом											
22	коэффициента отхода, кг:											
23	Сталь мелкосортная											
24	арматурная		093300	4.234	4.234	4.234	4.234	6.723	6.723	8.718	8.718	8.718
25	катанка		093400	13.66	13.81	15.10	15.24	20.84	20.98	22.27	22.41	23.70
26												
27	Металлоизделия промышленного		120000									
28	назначения (метизы), кг:											
29	Проволока стальная низкоугле-		121400									
30	родистая периодического											

1.131 1-22ПВ. 1 ВМ

Лист 9

Формат А4

Инв.№подл	Подпись и дата	Взам.инв.№

ЭПВЦ Киевзниизп | Оператор ТПП КОРТ

Номер строки	Наименование материала и единица измерения	Коэф. Котх. К пр.	Код материала	Количество на марку, код изделия 583200								
				ПСВ29 .27. 16- 20 ОТПВ -2.2 2.1.2	ПСВ30 .27. 16- 20 ОТПВ -2.2 2.1.2	ПСВ35 .27. 16- 20 ОТПВ -2.2 2.1.2	ПСВ36 .27. 16- 20 ОТПВ -2.2 2.1.2	ПСВ59 .27. 16- 20 ОТПВ -2.2 2.1.2	ПСВ60 .27. 16- 20 ОТПВ -2.2 2.1.2	ПСВ65 .27. 16- 20 ОТПВ -2.2 2.1.2	ПСВ66 .27. 16- 20 ОТПВ 2.2 2.1.2	ПСВ71 .27. 16- 20 ОТПВ 2.2 2.1.2
1	Профиля (ВР-1)											
2	по серии			5.034	5.034	5.935	5.935	8.719	8.719	9.620	9.620	10.52
3	с учетом коэффициента отхода	1.02		5.134	5.134	6.053	6.053	8.893	8.893	9.812	9.812	10.73
4	приведенная к классу А-I	1.47		7.547	7.547	8.899	8.899	13.07	13.07	14.42	14.42	15.78
5												
6	Итого метизов, кг:		120000									
7	по серии			5.034	5.034	5.935	5.935	8.719	8.719	9.620	9.620	10.52
8	с учетом коэффициента отхода			5.134	5.134	6.053	6.053	8.893	8.893	9.812	9.812	10.73
9	приведенной к классу А-I			7.547	7.547	8.899	8.899	13.07	13.07	14.42	14.42	15.78
10												
11	Бетон тяжелый М200, м3:			0.910	0.930	1.160	1.180	2.180	2.200	2.440	2.460	2.690
12												
13	Инертные заполнители, м3:		571000									
14	щебень естественный		571110	0.728	0.744	0.928	0.944	1.744	1.760	1.952	1.968	2.152
15	песок естественный		571140	0.546	0.558	0.696	0.708	1.308	1.320	1.464	1.476	1.614
16												
17	Портландцемент, т:		573110									
18	М400		573112									
19	по серии			0.318	0.325	0.406	0.413	0.763	0.770	0.854	0.861	0.941
20	с учетом коэффициента отхода			0.320	0.327	0.408	0.415	0.768	0.775	0.859	0.866	0.947
21	приведенный к марке М400	1.00		0.320	0.327	0.408	0.415	0.768	0.775	0.859	0.866	0.947
22												
23	Цемент, всего, т:		573000									
24	по серии			0.318	0.325	0.406	0.413	0.763	0.770	0.854	0.861	0.941
25	с учетом коэффициента отхода			0.320	0.327	0.408	0.415	0.768	0.775	0.859	0.866	0.947
26	приведенный к марке М400			0.320	0.327	0.408	0.415	0.768	0.775	0.859	0.866	0.947
27												
28	Другие материалы:											
29	Пиломатериал, кг			0.002	0.002	0.002	0.002	0.002	0.002	0.002	0.002	0.002
30												

20978-02 104

1.131.1-22ПВ 1 ВМ

Лист 10

Формат А4

ИНВ.№ПОДЛ	ПОДПИСЬ И ДАТА	ВЗАМ. ИНВ.№

ЭПВЦ КиевЗНИИЭП | ОПЕРАТОР ТЛП КОРТ

НОМЕР СТРОКИ	НАИМЕНОВАНИЕ МАТЕРИАЛА И ЕДИНИЦА ИЗМЕРЕНИЯ	КОЭФ. К отх. К пр.	КОД МАТЕРИАЛА	КОЛИЧЕСТВО НА МАРКУ. КОД ИЗДЕЛИЯ 583200 ПСВ72.27.16-200ТПВ-2.2 2.1.2	ПСВ29.27.16-200ТПВ-2.2 2.1.3	ПСВ30.27.16-200ТПВ-2.2 2.1.3	ПСВ35.27.16-200ТПВ-2.2 2.1.3	ПСВ36.27.16-200ТПВ-2.2 2.1.3	ПСВ59.27.16-200ТПВ-2.2 2.1.3	ПСВ60.27.16-200ТПВ-2.2 2.1.3	ПСВ65.27.16-200ТПВ-2.2 2.1.3	ПСВ66.27.16-200ТПВ-2.2 2.1.3
1	СОРТОВОЙ ПРОКАТ ОБЫКНОВЕННОГО		093000									
2	КАЧЕСТВА,КГ:											
3	СТАЛЬ АРМАТУРНАЯ											
4	КЛАСС А-I ГОСТ 5781-82		093009									
5	ПО СЕРИИ			6.394	1.954	1.954	1.954	1.954	4.418	4.418	6.394	6.394
6	С УЧЕТОМ КОЭФФИЦИЕНТА ОТХОДА	1.01		6.458	1.974	1.974	1.974	1.974	4.462	4.462	6.458	6.458
7	ПРИВЕДЕННАЯ К КЛАССУ А-I	1.00		6.458	1.974	1.974	1.974	1.974	4.462	4.462	6.458	6.458
8												
9	СТАЛЬ АРМАТУРНАЯ											
10	КЛАСС А-III ГОСТ 5781-82		093004									
11	ПО СЕРИИ			25.85	11.64	11.79	13.07	13.21	18.75	18.89	20.17	20.31
12	С УЧЕТОМ КОЭФФИЦИЕНТА ОТХОДА	1.01		26.11	11.76	11.90	13.20	13.34	18.93	19.08	20.37	20.51
13	ПРИВЕДЕННАЯ К КЛАССУ А-I	1.43		37.34	16.82	17.02	18.87	19.08	27.08	27.28	29.13	29.33
14												
15	ИТОГО СТАЛИ АРМАТУРНОЙ ,КГ:		093000									
16	ПО СЕРИИ			32.24	13.60	13.74	15.02	15.16	23.17	23.31	26.56	26.70
17	С УЧЕТОМ КОЭФФИЦИЕНТА ОТХОДА			32.57	13.73	13.88	15.17	15.31	23.40	23.54	26.83	26.97
18	ПРИВЕДЕННОЙ К КЛАССУ А-I			43.79	18.79	19.00	20.84	21.05	31.54	31.74	35.59	35.79
19												
20	В ТОМ ЧИСЛЕ ПО УКРУПНЕННОМУ											
21	СОРТАМЕНТУ С УЧЕТОМ											
22	КОЭФФИЦИЕНТА ОТХОДА,КГ:											
23	СТАЛЬ МЕЛКОСОРТНАЯ											
24	АРМАТУРНАЯ		093300	8.718	4.234	4.234	4.234	4.234	6.723	6.723	8.718	8.718
25	КАТАНКА		093400	23.85	9.501	9.644	10.94	11.08	16.67	16.82	18.11	18.25
26												
27	МЕТАЛЛОИЗДЕЛИЯ ПРОМЫШЛЕННОГО		120000									
28	НАЗНАЧЕНИЯ (МЕТИЗЫ),КГ:											
29	ПРОВОЛОКА СТАЛЬНАЯ НИЗКОУГЛЕ-		121400									
30	РОДИСТАЯ ПЕРИОДИЧЕСКОГО											

1.131.1-22ПВ.1 ВМ | ЛИСТ 11

ФОРМАТ А4

ИНВ.№ПОДЛ	ПОДПИСЬ И ДАТА	ВЗАМ. ИНВ.№

ЭПВЦ КиевЗНИИЭП | ОПЕРАТОР ТЛП КОРТ

НОМЕР СТРОКИ	НАИМЕНОВАНИЕ МАТЕРИАЛА И ЕДИНИЦА ИЗМЕРЕНИЯ	КОЭФ. К отх. К пр.	КОД МАТЕРИАЛА	КОЛИЧЕСТВО НА МАРКУ. КОД ИЗДЕЛИЯ 583200 ПСВ72.27.16-200ТПВ-2.2 2.1.2	ПСВ29.27.16-200ТПВ-2.2 2.1.3	ПСВ30.27.16-200ТПВ-2.2 2.1.3	ПСВ35.27.16-200ТПВ-2.2 2.1.3	ПСВ36.27.16-200ТПВ-2.2 2.1.3	ПСВ59.27.16-200ТПВ-2.2 2.1.3	ПСВ60.27.16-200ТПВ-2.2 2.1.3	ПСВ65.27.16-200ТПВ-2.2 2.1.3	ПСВ66.27.16-200ТПВ-2.2 2.1.3
1	ПРОФИЛЯ (ВР-I)											
2	ПО СЕРИИ			10.52	6.485	6.485	7.386	7.386	10.17	10.17	11.07	11.07
3	С УЧЕТОМ КОЭФФИЦИЕНТА ОТХОДА	1.02		10.73	6.614	6.614	7.534	7.534	10.37	10.37	11.29	11.29
4	ПРИВЕДЕННАЯ К КЛАССУ А-I	1.47		15.78	9.723	9.723	11.07	11.07	15.25	15.25	16.60	16.60
5												
6	ИТОГО МЕТИЗОВ,КГ:		120000									
7	ПО СЕРИИ			10.52	6.485	6.485	7.386	7.386	10.17	10.17	11.07	11.07
8	С УЧЕТОМ КОЭФФИЦИЕНТА ОТХОДА			10.73	6.614	6.614	7.534	7.534	10.37	10.37	11.29	11.29
9	ПРИВЕДЕННОЙ К КЛАССУ А-I			15.78	9.723	9.723	11.07	11.07	15.25	15.25	16.60	16.60
10												
11	БЕТОН ТЯЖЕЛЫЙ М200,М3:			2.710	0.910	0.930	1.160	1.180	2.180	2.200	2.440	2.460
12												
13	ИНЕРТНЫЕ ЗАПОЛНИТЕЛИ,М3:		571000									
14	ЩЕБЕНЬ ЕСТЕСТВЕННЫЙ		571110	2.168	0.728	0.744	0.928	0.944	1.744	1.760	1.952	1.968
15	ПЕСОК ЕСТЕСТВЕННЫЙ		571140	1.626	0.546	0.558	0.696	0.708	1.308	1.320	1.464	1.476
16												
17	ПОРТЛАНДЦЕМЕНТ, Т:		573110									
18	М400		573112									
19	ПО СЕРИИ			0.948	0.318	0.325	0.406	0.413	0.763	0.770	0.854	0.861
20	С УЧЕТОМ КОЭФФИЦИЕНТА ОТХОДА			0.954	0.320	0.327	0.408	0.415	0.768	0.775	0.859	0.866
21	ПРИВЕДЕННЫЙ К МАРКЕ М400	1.00		0.954	0.320	0.327	0.408	0.415	0.768	0.775	0.859	0.866
22												
23	ЦЕМЕНТ,ВСЕГО,Т:		573000									
24	ПО СЕРИИ			0.948	0.318	0.325	0.406	0.413	0.763	0.770	0.854	0.861
25	С УЧЕТОМ КОЭФФИЦИЕНТА ОТХОДА			0.954	0.320	0.327	0.408	0.415	0.768	0.775	0.859	0.866
26	ПРИВЕДЕННЫЙ К МАРКЕ М400			0.954	0.320	0.327	0.408	0.415	0.768	0.775	0.859	0.866
27												
28	ДРУГИЕ МАТЕРИАЛЫ:											
29	ПИЛОМАТЕРИАЛ ,КГ			0.002	0.002	0.002	0.002	0.002	0.002	0.002	0.002	0.002
30												

1.131.1-22ПВ.1 ВМ | ЛИСТ 12

ФОРМАТ А4

209178-02 105

ИНВ.№ПОДЛ	ПОДПИСЬ И ДАТА	ВЗАМ. ИНВ.№

ЭПВЦ КиевЗНИИЭП | ОПЕРАТОР ТЛП КОРТ

НОМЕР СТРОКИ	НАИМЕНОВАНИЕ МАТЕРИАЛА И ЕДИНИЦА ИЗМЕРЕНИЯ	КОЭФ. К отх. К пр.	КОД МАТЕРИАЛА	КОЛИЧЕСТВО НА МАРКУ, КОД ИЗДЕЛИЯ 583200								
				ПСВ71.27.16-200ТПВ-2.2-2.13	ПСВ72.27.16-200ТПВ-2.2-2.13	ПСВ35.27.16-200ТПВ-2.2-2.14	ПСВ36.27.16-200ТПВ-2.2-2.14	ПСВ59.27.16-200ТПВ-2.2-2.14	ПСВ60.27.16-200ТПВ-2.2-2.14	ПСВ65.27.16-200ТПВ-2.2-2.14	ПСВ66.27.16-200ТПВ-2.2-2.14	ПСВ71.27.16-200ТПВ-2.2-2.14
1	СОРТОВОЙ ПРОКАТ ОБЫКНОВЕННОГО		093000									
2	КАЧЕСТВА,КГ:											
3	СТАЛЬ АРМАТУРНАЯ											
4	КЛАСС А-I ГОСТ 5781-82		093009									
5	ПО СЕРИИ			6.394	6.394	1.954	1.954	4.418	4.418	6.394	6.394	6.394
6	С УЧЕТОМ КОЭФФИЦИЕНТА ОТХОДА	1.01		6.458	6.458	1.974	1.974	4.462	4.462	6.458	6.458	6.458
7	ПРИВЕДЕННАЯ К КЛАССУ А-I	1.00		6.458	6.458	1.974	1.974	4.462	4.462	6.458	6.458	6.458
8												
9	СТАЛЬ АРМАТУРНАЯ											
10	КЛАСС А-III ГОСТ 5781-82		093004									
11	ПО СЕРИИ			21.59	21.73	13.07	13.21	18.75	18.89	20.17	20.31	21.59
12	С УЧЕТОМ КОЭФФИЦИЕНТА ОТХОДА	1.01		21.80	21.95	13.20	13.34	18.93	19.08	20.37	20.51	21.80
13	ПРИВЕДЕННАЯ К КЛАССУ А-I	1.43		31.18	31.39	18.87	19.08	27.08	27.28	29.13	29.33	31.18
14												
15	ИТОГО СТАЛИ АРМАТУРНОЙ ,КГ:		093000									
16	ПО СЕРИИ			27.98	28.12	15.02	15.16	23.17	23.31	26.56	26.70	27.98
17	С УЧЕТОМ КОЭФФИЦИЕНТА ОТХОДА			28.26	28.41	15.17	15.31	23.40	23.54	26.83	26.97	28.26
18	ПРИВЕДЕННОЙ К КЛАССУ А-I			37.64	37.84	20.84	21.05	31.54	31.74	35.59	35.79	37.64
19												
20	В ТОМ ЧИСЛЕ ПО УКРУПНЕННОМУ											
21	СОРТАМЕНТУ С УЧЕТОМ											
22	КОЭФФИЦИЕНТА ОТХОДА,КГ:											
23	СТАЛЬ МЕЛКОСОРТНАЯ											
24	АРМАТУРНАЯ		093300	8.718	8.718	4.234	4.234	6.723	6.723	8.718	8.718	8.718
25	КАТАНКА		093400	19.54	19.69	10.94	11.08	16.67	16.82	18.11	18.25	19.54
26												
27	МЕТАЛЛОИЗДЕЛИЯ ПРОМЫШЛЕННОГО		120000									
28	НАЗНАЧЕНИЯ (МЕТИЗЫ),КГ:											
29	ПРОВОЛОКА СТАЛЬНАЯ НИЗКОУГЛЕ-		121400									
30	РОДИСТАЯ ПЕРИОДИЧЕСКОГО											

1.131.1-22ПВ.1 ВМ | ЛИСТ 13

ФОРМАТ А4

ИНВ.№ПОДЛ	ПОДПИСЬ И ДАТА	ВЗАМ. ИНВ.№

ЭПВЦ КиевЗНИИЭП | ОПЕРАТОР ТЛП КОРТ

НОМЕР СТРОКИ	НАИМЕНОВАНИЕ МАТЕРИАЛА И ЕДИНИЦА ИЗМЕРЕНИЯ	КОЭФ. К отх. К пр.	КОД МАТЕРИАЛА	КОЛИЧЕСТВО НА МАРКУ, КОД ИЗДЕЛИЯ 583200								
				ПСВ71.27.16-200ТПВ-2.2-2.13	ПСВ72.27.16-200ТПВ-2.2-2.13	ПСВ35.27.16-200ТПВ-2.2-2.14	ПСВ36.27.16-200ТПВ-2.2-2.14	ПСВ59.27.16-200ТПВ-2.2-2.14	ПСВ60.27.16-200ТПВ-2.2-2.14	ПСВ65.27.16-200ТПВ-2.2-2.14	ПСВ66.27.16-200ТПВ-2.2-2.14	ПСВ71.27.16-200ТПВ-2.2-2.14
1	ПРОФИЛЯ (ВР-I)											
2	ПО СЕРИИ			11.97	11.97	7.386	7.386	10.17	10.17	11.07	11.07	11.97
3	С УЧЕТОМ КОЭФФИЦИЕНТА ОТХОДА	1.02		12.21	12.21	7.534	7.534	10.37	10.37	11.29	11.29	12.21
4	ПРИВЕДЕННАЯ К КЛАССУ А-I	1.47		17.95	17.95	11.07	11.07	15.25	15.25	16.60	16.60	17.95
5												
6	ИТОГО МЕТИЗОВ,КГ:		120000									
7	ПО СЕРИИ			11.97	11.97	7.386	7.386	10.17	10.17	11.07	11.07	11.97
8	С УЧЕТОМ КОЭФФИЦИЕНТА ОТХОДА			12.21	12.21	7.534	7.534	10.37	10.37	11.29	11.29	12.21
9	ПРИВЕДЕННОЙ К КЛАССУ А-I			17.95	17.95	11.07	11.07	15.25	15.25	16.60	16.60	17.95
10												
11	БЕТОН ТЯЖЕЛЫЙ М200,М3:			2.690	2.710	1.160	1.180	2.180	2.200	2.440	2.460	2.690
12												
13	ИНЕРТНЫЕ ЗАПОЛНИТЕЛИ,М3:		571000									
14	ЩЕБЕНЬ ЕСТЕСТВЕННЫЙ		571110	2.152	2.168	0.928	0.944	1.744	1.760	1.952	1.968	2.152
15	ПЕСОК ЕСТЕСТВЕННЫЙ		571140	1.614	1.626	0.696	0.708	1.308	1.320	1.464	1.476	1.614
16												
17	ПОРТЛАНДЦЕМЕНТ, Т:		573110									
18	М400		573112									
19	ПО СЕРИИ			0.941	0.948	0.406	0.413	0.763	0.770	0.854	0.861	0.941
20	С УЧЕТОМ КОЭФФИЦИЕНТА ОТХОДА			0.947	0.954	0.408	0.415	0.768	0.775	0.859	0.866	0.947
21	ПРИВЕДЕННЫЙ К МАРКЕ М400	1.00		0.947	0.954	0.408	0.415	0.768	0.775	0.859	0.866	0.947
22												
23	ЦЕМЕНТ,ВСЕГО,Т:		573000									
24	ПО СЕРИИ			0.941	0.948	0.406	0.413	0.763	0.770	0.854	0.861	0.941
25	С УЧЕТОМ КОЭФФИЦИЕНТА ОТХОДА			0.947	0.954	0.408	0.415	0.768	0.775	0.859	0.866	0.947
26	ПРИВЕДЕННЫЙ К МАРКЕ М400			0.947	0.954	0.408	0.415	0.768	0.775	0.859	0.866	0.947
27												
28	ДРУГИЕ МАТЕРИАЛЫ:											
29	ПИЛОМАТЕРИАЛ ,КГ			0.002	0.002	0.002	0.002	0.002	0.002	0.002	0.002	0.002
30												

1.131.1-22ПВ.1 ВМ | ЛИСТ 14

ФОРМАТ А4

20978-02 106

ИНВ.№ПОДЛ	ПОДПИСЬ И ДАТА	ВЗАМ. ИНВ.№

ЭПВЦ КиевЗНИИЭП | ОПЕРАТОР ТЛП КОРТ

НОМЕР СТРОКИ	НАИМЕНОВАНИЕ МАТЕРИАЛА И ЕДИНИЦА ИЗМЕРЕНИЯ	КОЭФ. К отх. К пр.	КОД МАТЕРИАЛА	КОЛИЧЕСТВО НА МАРКУ, КОД ИЗДЕЛИЯ 583200 ПСВ72.27.16-200ТПВ-2.2-2.1.4	ПСВ29.27.16-200ТПВ-1.2-2.1.1	ПСВ35.27.16-200ТПВ-1.2-2.1.1	ПСВ59.27.16-200ТПВ-1.2-2.1.1	ПСВ65.27.16-200ТПВ-1.2-2.1.1	ПСВ71.27.16-200ТПВ-1.2-2.1.1	ПСВ29.27.16-200ТПВ-1.2-2.1.2	ПСВ35.27.16-200ТПВ-1.2-2.1.2	ПСВ59.27.16-200ТПВ-1.2-2.1.2
1	СОРТОВОЙ ПРОКАТ ОБЫКНОВЕННОГО		093000									
2	КАЧЕСТВА,КГ:											
3	СТАЛЬ АРМАТУРНАЯ											
4	КЛАСС А-I ГОСТ 5781-82		093009									
5	ПО СЕРИИ			6.394	1.954	1.954	4.418	6.394	6.394	1.954	1.954	4.418
6	С УЧЕТОМ КОЭФФИЦИЕНТА ОТХОДА	1.01		6.458	1.974	1.974	4.462	6.458	6.458	1.974	1.974	4.462
7	ПРИВЕДЕННАЯ К КЛАССУ А-I	1.00		6.458	1.974	1.974	4.462	6.458	6.458	1.974	1.974	4.462
8												
9	СТАЛЬ АРМАТУРНАЯ											
10	КЛАСС А-III ГОСТ 5781-82		093004									
11	ПО СЕРИИ			21.73	15.84	17.26	22.94	24.36	25.78	15.84	17.26	22.94
12	С УЧЕТОМ КОЭФФИЦИЕНТА ОТХОДА	1.01		21.95	15.99	17.43	23.17	24.60	26.04	15.99	17.43	23.17
13	ПРИВЕДЕННАЯ К КЛАССУ А-I	1.43		31.39	22.87	24.92	33.13	35.18	37.23	22.87	24.92	33.13
14												
15	ИТОГО СТАЛИ АРМАТУРНОЙ ,КГ:		093000									
16	ПО СЕРИИ			28.12	17.79	19.21	27.36	30.75	32.17	17.79	19.21	27.36
17	С УЧЕТОМ КОЭФФИЦИЕНТА ОТХОДА			28.41	17.97	19.40	27.63	31.06	32.49	17.97	19.40	27.63
18	ПРИВЕДЕННОЙ К КЛАССУ А-I			37.84	24.84	26.90	37.59	41.64	43.69	24.84	26.90	37.59
19												
20	СТАЛЬ СОРТОВАЯ КОНСТРУК-		095000									
21	ЦИОННАЯ,КГ:											
22	ПОЛОСОВАЯ ГОСТ 103-76											
23	ПО СЕРИИ			-	0.056	0.056	0.056	0.056	0.056	0.056	0.056	0.056
24	С УЧЕТОМ КОЭФФИЦИЕНТА ОТХОДА	1.01		-	0.057	0.057	0.057	0.057	0.057	0.057	0.057	0.057
25	ПРИВЕДЕННАЯ К СТАЛИ СТ3	1.00		-	0.057	0.057	0.057	0.057	0.057	0.057	0.057	0.057
26												
27	ИТОГО СТАЛИ СОРТОВОЙ		095000									
28	КОНСТРУКЦИОННОЙ,КГ:											
29	ПО СЕРИИ			-	0.056	0.056	0.056	0.056	0.056	0.056	0.056	0.056
30	С УЧЕТОМ КОЭФФИЦИЕНТА ОТХОДА			-	0.057	0.057	0.057	0.057	0.057	0.057	0.057	0.057

ИНВ.№ПОДЛ	ПОДПИСЬ И ДАТА	ВЗАМ. ИНВ.№

ЭПВЦ КиевЗНИИЭП | ОПЕРАТОР ТЛП КОРТ

НОМЕР СТРОКИ	НАИМЕНОВАНИЕ МАТЕРИАЛА И ЕДИНИЦА ИЗМЕРЕНИЯ	КОЭФ. К отх. К пр.	КОД МАТЕРИАЛА	КОЛИЧЕСТВО НА МАРКУ, КОД ИЗДЕЛИЯ 583200 ПСВ72.27.16-200ТПВ-2.2-2.1.4	ПСВ29.27.16-200ТПВ-1.2-2.1.1	ПСВ35.27.16-200ТПВ-1.2-2.1.1	ПСВ59.27.16-200ТПВ-1.2-2.1.1	ПСВ65.27.16-200ТПВ-1.2-2.1.1	ПСВ71.27.16-200ТПВ-1.2-2.1.1	ПСВ29.27.16-200ТПВ-1.2-2.1.2	ПСВ35.27.16-200ТПВ-1.2-2.1.2	ПСВ59.27.16-200ТПВ-1.2-2.1.2
1	ПРИВЕДЕННОЙ К СТАЛИ СТ3			-	0.057	0.057	0.057	0.057	0.057	0.057	0.057	0.057
2												
3	ИТОГО СТАЛИ ,КГ											
4	ПО СЕРИИ			28.12	17.85	19.27	27.41	30.81	32.23	17.85	19.27	27.41
5	С УЧЕТОМ КОЭФФИЦИЕНТА ОТХОДА			28.41	18.02	19.46	27.69	31.12	32.55	18.02	19.46	27.69
6	ПРИВЕДЕННОЙ К А-I И СТ3			37.84	24.90	26.95	37.65	41.70	43.75	24.90	26.95	37.65
7												
8	В ТОМ ЧИСЛЕ ПО УКРУПНЕННОМУ											
9	СОРТАМЕНТУ С УЧЕТОМ											
10	КОЭФФИЦИЕНТА ОТХОДА,КГ:											
11	СТАЛЬ МЕЛКОСОРТНАЯ											
12	АРМАТУРНАЯ		093300	8.718	4.234	4.234	6.723	8.718	8.718	4.234	4.234	6.723
13	СТАЛЬ МЕЛКОСОРТНАЯ											
14	СОРТОВАЯ КОНСТРУКЦИОННАЯ		095300	-	0.057	0.057	0.057	0.057	0.057	0.057	0.057	0.057
15	КАТАНКА		093400	19.69	13.73	15.17	20.91	22.34	23.78	13.73	15.17	20.91
16												
17	МЕТАЛЛОИЗДЕЛИЯ ПРОМЫШЛЕННОГО		120000									
18	НАЗНАЧЕНИЯ (МЕТИЗЫ),КГ:											
19	ПРОВОЛОКА СТАЛЬНАЯ НИЗКОУГЛЕ-		121400									
20	РОДИСТАЯ ПЕРИОДИЧЕСКОГО											
21	ПРОФИЛЯ (ВР-I)											
22	ПО СЕРИИ			11.97	5.034	5.935	9.539	10.44	10.52	5.034	5.935	8.719
23	С УЧЕТОМ КОЭФФИЦИЕНТА ОТХОДА	1.02		12.21	5.134	6.053	9.730	10.65	10.73	5.134	6.053	8.893
24	ПРИВЕДЕННАЯ К КЛАССУ А-I	1.47		17.95	7.547	8.899	14.30	15.65	15.78	7.547	8.899	13.07
25												
26	ИТОГО МЕТИЗОВ,КГ:		120000									
27	ПО СЕРИИ			11.97	5.034	5.935	9.539	10.44	10.52	5.034	5.935	8.719
28	С УЧЕТОМ КОЭФФИЦИЕНТА ОТХОДА			12.21	5.134	6.053	9.730	10.65	10.73	5.134	6.053	8.893
29	ПРИВЕДЕННОЙ К КЛАССУ А-I			17.95	7.547	8.899	14.30	15.65	15.78	7.547	8.899	13.07
30												

ИНВ.№ПОДЛ	ПОДПИСЬ И ДАТА	ВЗАМ. ИНВ.№

ЭПВЦ КиевЗНИИЭП | ОПЕРАТОР ТЛП КОРТ

НОМЕР СТРОКИ	НАИМЕНОВАНИЕ МАТЕРИАЛА И ЕДИНИЦА ИЗМЕРЕНИЯ	КОЭФ. К отх. К пр.	КОД МАТЕРИАЛА	КОЛИЧЕСТВО НА МАРКУ, КОД ИЗДЕЛИЯ 583200								
				ПСВ72.27.16-200ТПВ-2.2 2.1.4	ПСВ29.27.16-200ТПВ-1.2 2.1.1	ПСВ35.27.16-200ТПВ-1.2 2.1.1	ПСВ59.27.16-200ТПВ-1.2 2.1.1	ПСВ65.27.16-200ТПВ-1.2 2.1.1	ПСВ71.27.16-200ТПВ-1.2 2.1.1	ПСВ29.27.16-200ТПВ-1.2 2.1.2	ПСВ35.27.16-200ТПВ-1.2 2.1.2	ПСВ59.27.16-200ТПВ-1.2 2.1.2
1	БЕТОН ТЯЖЕЛЫЙ М200,М3:			2.710	0.920	1.170	2.190	2.450	2.700	0.920	1.170	2.190
2												
3	ИНЕРТНЫЕ ЗАПОЛНИТЕЛИ,М3:		571000									
4	ЩЕБЕНЬ ЕСТЕСТВЕННЫЙ		571110	2.168	0.736	0.936	1.752	1.960	2.160	0.736	0.936	1.752
5	ПЕСОК ЕСТЕСТВЕННЫЙ		571140	1.626	0.552	0.702	1.314	1.470	1.620	0.552	0.702	1.314
6												
7	ПОРТЛАНДЦЕМЕНТ, Т:		573110									
8	М400		573112									
9	ПО СЕРИИ			0.948	0.322	0.409	0.766	0.857	0.945	0.322	0.409	0.766
10	С УЧЕТОМ КОЭФФИЦИЕНТА ОТХОДА			0.954	0.324	0.412	0.771	0.863	0.951	0.324	0.412	0.771
11	ПРИВЕДЕННЫЙ К МАРКЕ М400	1.00		0.954	0.324	0.412	0.771	0.863	0.951	0.324	0.412	0.771
12												
13	ЦЕМЕНТ,ВСЕГО,Т:		573000									
14	ПО СЕРИИ			0.948	0.322	0.409	0.766	0.857	0.945	0.322	0.409	0.766
15	С УЧЕТОМ КОЭФФИЦИЕНТА ОТХОДА			0.954	0.324	0.412	0.771	0.863	0.951	0.324	0.412	0.771
16	ПРИВЕДЕННЫЙ К МАРКЕ М400			0.954	0.324	0.412	0.771	0.863	0.951	0.324	0.412	0.771
17												
18	ДРУГИЕ МАТЕРИАЛЫ:											
19	ПИЛОМАТЕРИАЛ ,КГ			0.002	0.002	0.002	0.002	0.002	0.002	0.002	0.002	0.002
20												
21												
22												
23												
24												
25												
26												
27												
28												
29												
30												

ИНВ.№ПОДЛ	ПОДПИСЬ И ДАТА	ВЗАМ. ИНВ.№

ЭПВЦ КиевЗНИИЭП | ОПЕРАТОР ТЛП КОРТ

НОМЕР СТРОКИ	НАИМЕНОВАНИЕ МАТЕРИАЛА И ЕДИНИЦА ИЗМЕРЕНИЯ	КОЭФ. К отх. К пр.	КОД МАТЕРИАЛА	КОЛИЧЕСТВО НА МАРКУ, КОД ИЗДЕЛИЯ 583200								
				ПСВ65.27.16-200ТПВ-1.2 2.1.2	ПСВ71.27.16-200ТПВ-1.2 2.1.2	ПСВ29.27.16-200ТПВ-1.2 2.1.3	ПСВ35.27.16-200ТПВ-1.2 2.1.3	ПСВ59.27.16-200ТПВ-1.2 2.1.3	ПСВ65.27.16-200ТПВ-1.2 2.1.3	ПСВ71.27.16-200ТПВ-1.2 2.1.3	ПСВ35.27.16-200ТПВ-1.2 2.1.4	ПСВ59.27.16-200ТПВ-1.2 2.1.4
1	СОРТОВОЙ ПРОКАТ ОБЫКНОВЕННОГО		093000									
2	КАЧЕСТВА,КГ:											
3	СТАЛЬ АРМАТУРНАЯ											
4	КЛАСС А-I ГОСТ 5781-82		093009									
5	ПО СЕРИИ			6.394	6.394	1.954	1.954	4.418	6.394	6.394	1.954	4.418
6	С УЧЕТОМ КОЭФФИЦИЕНТА ОТХОДА	1.01		6.458	6.458	1.974	1.974	4.462	6.458	6.458	1.974	4.462
7	ПРИВЕДЕННАЯ К КЛАССУ А-I	1.00		6.458	6.458	1.974	1.974	4.462	6.458	6.458	1.974	4.462
8												
9	СТАЛЬ АРМАТУРНАЯ											
10	КЛАСС А-III ГОСТ 5781-82		093004									
11	ПО СЕРИИ			24.36	25.78	11.72	13.14	18.82	20.24	21.66	13.14	18.82
12	С УЧЕТОМ КОЭФФИЦИЕНТА ОТХОДА	1.01		24.60	26.04	11.83	13.27	19.01	20.44	21.88	13.27	19.01
13	ПРИВЕДЕННАЯ К КЛАССУ А-I	1.43		35.18	37.23	16.92	18.97	27.18	29.23	31.28	18.97	27.18
14												
15	ИТОГО СТАЛИ АРМАТУРНОЙ ,КГ:		093000									
16	ПО СЕРИИ			30.75	32.17	13.67	15.09	23.24	26.63	28.05	15.09	23.24
17	С УЧЕТОМ КОЭФФИЦИЕНТА ОТХОДА			31.06	32.49	13.81	15.24	23.47	26.90	28.33	15.24	23.47
18	ПРИВЕДЕННОЙ К КЛАССУ А-I			41.64	43.69	18.89	20.95	31.64	35.69	37.74	20.95	31.64
19												
20	СТАЛЬ СОРТОВАЯ КОНСТРУК-		095000									
21	ЦИОННАЯ,КГ:											
22	ПОЛОСОВАЯ ГОСТ 103-76											
23	ПО СЕРИИ			0.056	0.056	0.056	0.056	0.056	0.056	0.056	0.056	0.056
24	С УЧЕТОМ КОЭФФИЦИЕНТА ОТХОДА	1.01		0.057	0.057	0.057	0.057	0.057	0.057	0.057	0.057	0.057
25	ПРИВЕДЕННАЯ К СТАЛИ СТ3	1.00		0.057	0.057	0.057	0.057	0.057	0.057	0.057	0.057	0.057
26												
27	ИТОГО СТАЛИ СОРТОВОЙ		095000									
28	КОНСТРУКЦИОННОЙ,КГ:											
29	ПО СЕРИИ			0.056	0.056	0.056	0.056	0.056	0.056	0.056	0.056	0.056
30	С УЧЕТОМ КОЭФФИЦИЕНТА ОТХОДА			0.057	0.057	0.057	0.057	0.057	0.057	0.057	0.057	0.057

НОМЕР СТРОКИ	НАИМЕНОВАНИЕ МАТЕРИАЛА И ЕДИНИЦА ИЗМЕРЕНИЯ	КОЭФ. К отх. К пр.	КОД МАТЕРИАЛА	КОЛИЧЕСТВО НА МАРКУ, КОД ИЗДЕЛИЯ 583200								
				ПСВ65.27.16-200ТПВ-1.2-2.1.2	ПСВ71.27.16-200ТПВ-1.2-2.1.2	ПСВ29.27.16-200ТПВ-1.2-2.1.3	ПСВ35.27.16-200ТПВ-1.2-2.1.3	ПСВ59.27.16-200ТПВ-1.2-2.1.3	ПСВ65.27.16-200ТПВ-1.2-2.1.3	ПСВ71.27.16-200ТПВ-1.2-2.1.3	ПСВ35.27.16-200ТПВ-1.2-2.1.4	ПСВ59.27.16-200ТПВ-1.2-2.1.4
1	ПРИВЕДЕННОЙ К СТАЛИ СТ3			0.057	0.057	0.057	0.057	0.057	0.057	0.057	0.057	0.057
2												
3	ИТОГО СТАЛИ ,КГ											
4	ПО СЕРИИ			30.81	32.23	13.73	15.15	23.29	26.69	28.11	15.15	23.29
5	С УЧЕТОМ КОЭФФИЦИЕНТА ОТХОДА			31.12	32.55	13.86	15.30	23.53	26.96	28.39	15.30	23.53
6	ПРИВЕДЕННОЙ К А-I И СТ3			41.70	43.75	18.95	21.00	31.70	35.75	37.80	21.00	31.70
7												
8	В ТОМ ЧИСЛЕ ПО УКРУПНЕННОМУ											
9	СОРТАМЕНТУ С УЧЕТОМ											
10	КОЭФФИЦИЕНТА ОТХОДА,КГ:											
11	СТАЛЬ МЕЛКОСОРТНАЯ											
12	АРМАТУРНАЯ		093300	8.718	8.718	4.234	4.234	6.723	8.718	8.718	4.234	6.723
13	СТАЛЬ МЕЛКОСОРТНАЯ											
14	СОРТОВАЯ КОНСТРУКЦИОННАЯ		095300	0.057	0.057	0.057	0.057	0.057	0.057	0.057	0.057	0.057
15	КАТАНКА		093400	22.34	23.78	9.573	11.01	16.75	18.18	19.62	11.01	16.75
16												
17	МЕТАЛЛОИЗДЕЛИЯ ПРОМЫШЛЕННОГО		120000									
18	НАЗНАЧЕНИЯ (МЕТИЗЫ),КГ:											
19	ПРОВОЛОКА СТАЛЬНАЯ НИЗКОУГЛЕ-		121400									
20	РОДИСТАЯ ПЕРИОДИЧЕСКОГО											
21	ПРОФИЛЯ (ВР-I)											
22	ПО СЕРИИ			9.620	10.52	6.485	7.386	10.17	10.25	11.97	7.386	10.17
23	С УЧЕТОМ КОЭФФИЦИЕНТА ОТХОДА	1.02		9.812	10.73	6.614	7.534	10.37	10.46	12.21	7.534	10.37
24	ПРИВЕДЕННАЯ К КЛАССУ А-I	1.47		14.42	15.78	9.723	11.07	15.25	15.37	17.95	11.07	15.25
25												
26	ИТОГО МЕТИЗОВ,КГ:		120000									
27	ПО СЕРИИ			9.620	10.52	6.485	7.386	10.17	10.25	11.97	7.386	10.17
28	С УЧЕТОМ КОЭФФИЦИЕНТА ОТХОДА			9.812	10.73	6.614	7.534	10.37	10.46	12.21	7.534	10.37
29	ПРИВЕДЕННОЙ К КЛАССУ А-I			14.42	15.78	9.723	11.07	15.25	15.37	17.95	11.07	15.25
30												

НОМЕР СТРОКИ	НАИМЕНОВАНИЕ МАТЕРИАЛА И ЕДИНИЦА ИЗМЕРЕНИЯ	КОЭФ. К отх. К пр.	КОД МАТЕРИАЛА	КОЛИЧЕСТВО НА МАРКУ, КОД ИЗДЕЛИЯ 583200								
				ПСВ65.27.16-200ТПВ-1.2-2.1.2	ПСВ71.27.16-200ТПВ-1.2-2.1.2	ПСВ29.27.16-200ТПВ-1.2-2.1.3	ПСВ35.27.16-200ТПВ-1.2-2.1.3	ПСВ59.27.16-200ТПВ-1.2-2.1.3	ПСВ65.27.16-200ТПВ-1.2-2.1.3	ПСВ71.27.16-200ТПВ-1.2-2.1.3	ПСВ35.27.16-200ТПВ-1.2-2.1.4	ПСВ59.27.16-200ТПВ-1.2-2.1.4
1	БЕТОН ТЯЖЕЛЫЙ М200,М3:			2.450	2.700	0.920	1.170	2.190	2.450	2.700	1.170	2.190
2												
3	ИНЕРТНЫЕ ЗАПОЛНИТЕЛИ,М3:		571000									
4	ЩЕБЕНЬ ЕСТЕСТВЕННЫЙ		571110	1.960	2.160	0.736	0.936	1.752	1.960	2.160	0.936	1.752
5	ПЕСОК ЕСТЕСТВЕННЫЙ		571140	1.470	1.620	0.552	0.702	1.314	1.470	1.620	0.702	1.314
6												
7	ПОРТЛАНДЦЕМЕНТ, Т:		573110									
8	М400		573112									
9	ПО СЕРИИ			0.857	0.945	0.322	0.409	0.766	0.857	0.945	0.409	0.766
10	С УЧЕТОМ КОЭФФИЦИЕНТА ОТХОДА			0.863	0.951	0.324	0.412	0.771	0.863	0.951	0.412	0.771
11	ПРИВЕДЕННЫЙ К МАРКЕ М400	1.00		0.863	0.951	0.324	0.412	0.771	0.863	0.951	0.412	0.771
12												
13	ЦЕМЕНТ,ВСЕГО,Т:		573000									
14	ПО СЕРИИ			0.857	0.945	0.322	0.409	0.766	0.857	0.945	0.409	0.766
15	С УЧЕТОМ КОЭФФИЦИЕНТА ОТХОДА			0.863	0.951	0.324	0.412	0.771	0.863	0.951	0.412	0.771
16	ПРИВЕДЕННЫЙ К МАРКЕ М400			0.863	0.951	0.324	0.412	0.771	0.863	0.951	0.412	0.771
17												
18	ДРУГИЕ МАТЕРИАЛЫ:											
19	ПИЛОМАТЕРИАЛ ,КГ			0.002	0.002	0.002	0.002	0.002	0.002	0.002	0.002	0.002
20												
21												
22												
23												
24												
25												
26												
27												
28												
29												
30												

ИНВ.№ПОДЛ	ПОДПИСЬ И ДАТА	ВЗАМ. ИНВ.№

ЭПВЦ КиевЗНИИЭП | ОПЕРАТОР ТЛП КОРТ

НОМЕР СТРОКИ	НАИМЕНОВАНИЕ МАТЕРИАЛА И ЕДИНИЦА ИЗМЕРЕНИЯ	КОЭФ. К отх. К пр.	КОД МАТЕРИАЛА	КОЛИЧЕСТВО НА МАРКУ. КОД ИЗДЕЛИЯ 583200								
				ПСВ65.27.16-200ТПВ-1.2-2.1.4	ПСВ71.27.16-200ТПВ-1.2-2.1.4	ПСВ61.27.16-200ТПВ-1.2-2.1.5.1	ПСВ61.27.16-200ТПВ-1.2-2.1.1.1	ПСВ49.27.16-200ТПВ-1.2-2.1.1	ПСВ61.27.16-200ТПВ-1.2-2.1.1	ПСВ49.28.16-200ТПВ-1.2-3.1.1	ПСВ61.28.16-200ТПВ-2.1-3.1.1	ПСВ49.28.16-200ТПВ-2.1-3.1.1
1	СОРТОВОЙ ПРОКАТ ОБЫКНОВЕННОГО		093000									
2	КАЧЕСТВА,КГ:											
3	СТАЛЬ АРМАТУРНАЯ											
4	КЛАСС А-I ГОСТ 5781-82		093009									
5	ПО СЕРИИ			6.394	6.394	6.394	6.394	4.418	6.394	7.432	7.432	7.432
6	С УЧЕТОМ КОЭФФИЦИЕНТА ОТХОДА	1.01		6.458	6.458	6.458	6.458	4.462	6.458	7.506	7.506	7.506
7	ПРИВЕДЕННАЯ К КЛАССУ А-I	1.00		6.458	6.458	6.458	6.458	4.462	6.458	7.506	7.506	7.506
8												
9	СТАЛЬ АРМАТУРНАЯ											
10	КЛАСС А-II ГОСТ 5781-82		093003									
11	ПО СЕРИИ			-	-	0.102	0.102	-	-	-	0.102	-
12	С УЧЕТОМ КОЭФФИЦИЕНТА ОТХОДА	1.01		-	-	0.103	0.103	-	-	-	0.103	-
13	ПРИВЕДЕННАЯ К КЛАССУ А-I	1.21		-	-	0.124	0.124	-	-	-	0.124	-
14												
15	СТАЛЬ АРМАТУРНАЯ											
16	КЛАСС А-III ГОСТ 5781-82		093004									
17	ПО СЕРИИ			20.24	21.66	20.45	24.57	20.67	23.51	26.52	29.36	26.52
18	С УЧЕТОМ КОЭФФИЦИЕНТА ОТХОДА	1.01		20.44	21.88	20.66	24.82	20.87	23.74	26.78	29.65	26.78
19	ПРИВЕДЕННАЯ К КЛАССУ А-I	1.43		29.23	31.28	29.54	35.49	29.85	33.95	38.30	42.40	38.30
20												
21	ИТОГО СТАЛИ АРМАТУРНОЙ ,КГ:		093000									
22	ПО СЕРИИ			26.63	28.05	26.95	31.07	25.08	29.90	33.95	36.89	33.95
23	С УЧЕТОМ КОЭФФИЦИЕНТА ОТХОДА			26.90	28.33	27.22	31.38	25.33	30.20	34.29	37.26	34.29
24	ПРИВЕДЕННОЙ К КЛАССУ А-I			35.69	37.74	36.12	42.07	34.31	40.41	45.80	50.03	45.80
25												
26	СТАЛЬ СОРТОВАЯ КОНСТРУК-		095000									
27	ЦИОННАЯ,КГ:											
28	ПОЛОСОВАЯ ГОСТ *103-76*											
29	ПО СЕРИИ			0.056	0.056	0.430	0.430	0.056	0.056	0.056	0.430	0.056
30	С УЧЕТОМ КОЭФФИЦИЕНТА ОТХОДА	1.01		0.057	0.057	0.434	0.434	0.057	0.057	0.057	0.434	0.057

ИНВ.№ПОДЛ	ПОДПИСЬ И ДАТА	ВЗАМ. ИНВ.№

ЭПВЦ КиевЗНИИЭП | ОПЕРАТОР ТЛП КОРТ

НОМЕР СТРОКИ	НАИМЕНОВАНИЕ МАТЕРИАЛА И ЕДИНИЦА ИЗМЕРЕНИЯ	КОЭФ. К отх. К пр.	КОД МАТЕРИАЛА	КОЛИЧЕСТВО НА МАРКУ. КОД ИЗДЕЛИЯ 583200								
				ПСВ65.27.16-200ТПВ-1.2-2.1.4	ПСВ71.27.16-200ТПВ-1.2-2.1.4	ПСВ61.27.16-200ТПВ-1.2-2.1.5.1	ПСВ61.27.16-200ТПВ-1.2-2.1.1.1	ПСВ49.27.16-200ТПВ-1.2-2.1.1	ПСВ61.27.16-200ТПВ-1.2-2.1.1	ПСВ49.28.16-200ТПВ-1.2-3.1.1	ПСВ61.28.16-200ТПВ-2.1-3.1.1	ПСВ49.28.16-200ТПВ-2.1-3.1.1
1	ПРИВЕДЕННАЯ К СТАЛИ СТ3	1.00		0.057	0.057	0.434	0.434	0.057	0.057	0.057	0.434	0.057
2												
3	ИТОГО СТАЛИ СОРТОВОЙ		095000									
4	КОНСТРУКЦИОННОЙ,КГ:											
5	ПО СЕРИИ			0.056	0.056	0.430	0.430	0.056	0.056	0.056	0.430	0.056
6	С УЧЕТОМ КОЭФФИЦИЕНТА ОТХОДА			0.057	0.057	0.434	0.434	0.057	0.057	0.057	0.434	0.057
7	ПРИВЕДЕННОЙ К СТАЛИ СТ3			0.057	0.057	0.434	0.434	0.057	0.057	0.057	0.434	0.057
8												
9	ИТОГО СТАЛИ ,КГ											
10	ПО СЕРИИ			26.69	28.11	27.38	31.50	25.14	29.96	34.00	37.32	34.00
11	С УЧЕТОМ КОЭФФИЦИЕНТА ОТХОДА			26.96	28.39	27.65	31.81	25.39	30.26	34.34	37.69	34.34
12	ПРИВЕДЕННОЙ К А-I И СТ3			35.75	37.80	36.56	42.51	34.37	40.46	45.86	50.46	45.86
13												
14	В ТОМ ЧИСЛЕ ПО УКРУПНЕННОМУ											
15	СОРТАМЕНТУ С УЧЕТОМ											
16	КОЭФФИЦИЕНТА ОТХОДА,КГ:											
17	СТАЛЬ КРУПНОСОРТНАЯ											
18	СОРТОВАЯ КОНСТРУКЦИОННАЯ		095100	-	-	0.378	0.378	-	-	-	0.378	-
19	СТАЛЬ МЕЛКОСОРТНАЯ											
20	АРМАТУРНАЯ		093300	8.718	8.718	9.898	9.898	6.723	8.718	9.767	9.869	9.767
21	СТАЛЬ МЕЛКОСОРТНАЯ											
22	СОРТОВАЯ КОНСТРУКЦИОННАЯ		095300	0.057	0.057	0.057	0.057	0.057	0.057	0.057	0.057	0.057
23	КАТАНКА		093400	18.18	19.62	17.32	21.48	18.61	21.48	24.52	27.39	24.52
24												
25	МЕТАЛЛОИЗДЕЛИЯ ПРОМЫШЛЕННОГО		120000									
26	НАЗНАЧЕНИЯ (МЕТИЗЫ),КГ:											
27	ПРОВОЛОКА СТАЛЬНАЯ НИЗКОУГЛЕ-		121400									
28	РОДИСТАЯ ПЕРИОДИЧЕСКОГО											
29	ПРОФИЛЯ (ВР-I)											
30	ПО СЕРИИ			11.07	11.97	11.03	9.580	7.777	9.580	11.87	13.68	11.87

20978-02 110

ИНВ.№ПОДЛ	ПОДПИСЬ И ДАТА	ВЗАМ. ИНВ.№

ЭПВЦ КиевЗНИИЭП | ОПЕРАТОР ТЛП КОРТ

НОМЕР СТРОКИ	НАИМЕНОВАНИЕ МАТЕРИАЛА И ЕДИНИЦА ИЗМЕРЕНИЯ	КОЭФ. К отк. К пр.	КОД МАТЕРИАЛА	КОЛИЧЕСТВО НА МАРКУ, КОД ИЗДЕЛИЯ 583200								
				ПСВ65.27.16-200ТПВ-1.2 2.1.4	ПСВ71.27.16-200ТПВ-1.2 2.1.4	ПСВ61.27.16-200ТПВ-1.2 2.1.5.1	ПСВ61.27.16-200ТПВ-1.2 2.1.1.1	ПСВ49.27.16-200ТПВ-1.2 2.1.1	ПСВ61.27.16-200ТПВ-1.2 2.1.1	ПСВ49.28.16-200ТПВ-1.2 3.1.1	ПСВ61.28.16-200ТПВ-2.1 3.1.1	ПСВ49.28.16-200ТПВ-2.1 3.1.1
1	С УЧЕТОМ КОЭФФИЦИЕНТА ОТХОДА	1.02		11.29	12.21	11.25	9.771	7.933	9.771	12.11	13.95	12.11
2	ПРИВЕДЕННАЯ К КЛАССУ А-I	1.47		16.60	17.95	16.54	14.36	11.66	14.36	17.80	20.50	17.80
3												
4	ИТОГО МЕТИЗОВ,КГ:		120000									
5	ПО СЕРИИ			11.07	11.97	11.03	9.580	7.777	9.580	11.87	13.68	11.87
6	С УЧЕТОМ КОЭФФИЦИЕНТА ОТХОДА			11.29	12.21	11.25	9.771	7.933	9.771	12.11	13.95	12.11
7	ПРИВЕДЕННОЙ К КЛАССУ А-I			16.60	17.95	16.54	14.36	11.66	14.36	17.80	20.50	17.80
8												
9	БЕТОН ТЯЖЕЛЫЙ М200,М3:			2.450	2.700	2.290	2.290	1.790	2.290	1.870	2.380	1.870
10												
11	ИНЕРТНЫЕ ЗАПОЛНИТЕЛИ,М3:		571000									
12	ЩЕБЕНЬ ЕСТЕСТВЕННЫЙ		571110	1.960	2.160	1.832	1.832	1.432	1.832	1.496	1.904	1.496
13	ПЕСОК ЕСТЕСТВЕННЫЙ		571140	1.470	1.620	1.374	1.374	1.074	1.374	1.122	1.428	1.122
14												
15	ПОРТЛАНДЦЕМЕНТ, Т:		573110									
16	М400		573112									
17	ПО СЕРИИ			0.857	0.945	0.801	0.801	0.626	0.801	0.654	0.833	0.654
18	С УЧЕТОМ КОЭФФИЦИЕНТА ОТХОДА			0.863	0.951	0.806	0.806	0.630	0.806	0.658	0.838	0.658
19	ПРИВЕДЕННЫЙ К МАРКЕ М400	1.00		0.863	0.951	0.806	0.806	0.630	0.806	0.658	0.838	0.658
20												
21	ЦЕМЕНТ,ВСЕГО,Т:		573000									
22	ПО СЕРИИ			0.857	0.945	0.801	0.801	0.626	0.801	0.654	0.833	0.654
23	С УЧЕТОМ КОЭФФИЦИЕНТА ОТХОДА			0.863	0.951	0.806	0.806	0.630	0.806	0.658	0.838	0.658
24	ПРИВЕДЕННЫЙ К МАРКЕ М400			0.863	0.951	0.806	0.806	0.630	0.806	0.658	0.838	0.658
25												
26	ДРУГИЕ МАТЕРИАЛЫ:											
27	ПИЛОМАТЕРИАЛ ,КГ			0.002	0.002	0.002	0.002	0.002	0.002	0.002	0.002	0.002
28												
29												
30												

ИНВ.№ПОДЛ	ПОДПИСЬ И ДАТА	ВЗАМ. ИНВ.№

ЭПВЦ КиевЗНИИЭП | ОПЕРАТОР ТЛП КОРТ

НОМЕР СТРОКИ	НАИМЕНОВАНИЕ МАТЕРИАЛА И ЕДИНИЦА ИЗМЕРЕНИЯ	КОЭФ. К отк. К пр.	КОД МАТЕРИАЛА	КОЛИЧЕСТВО НА МАРКУ, КОД ИЗДЕЛИЯ 583200	
				ПСВ49.28.16-200ТПВ-2.1 3	ПСВ49.28.16-200ТПВ-1.2 3
1	СОРТОВОЙ ПРОКАТ ОБЫКНОВЕННОГО		093000		
2	КАЧЕСТВА,КГ:				
3	СТАЛЬ АРМАТУРНАЯ				
4	КЛАСС А-I ГОСТ 5781-82		093009		
5	ПО СЕРИИ			7.432	7.432
6	С УЧЕТОМ КОЭФФИЦИЕНТА ОТХОДА	1.01		7.506	7.506
7	ПРИВЕДЕННАЯ К КЛАССУ А-I	1.00		7.506	7.506
8					
9	СТАЛЬ АРМАТУРНАЯ				
10	КЛАСС А-III ГОСТ 5781-82		093004		
11	ПО СЕРИИ			19.24	19.24
12	С УЧЕТОМ КОЭФФИЦИЕНТА ОТХОДА	1.01		19.43	19.43
13	ПРИВЕДЕННАЯ К КЛАССУ А-I	1.43		27.79	27.79
14					
15	ИТОГО СТАЛИ АРМАТУРНОЙ ,КГ:		093000		
16	ПО СЕРИИ			26.67	26.67
17	С УЧЕТОМ КОЭФФИЦИЕНТА ОТХОДА			26.94	26.94
18	ПРИВЕДЕННОЙ К КЛАССУ А-I			35.29	35.29
19					
20	СТАЛЬ СОРТОВАЯ КОНСТРУК-		095000		
21	ЦИОННАЯ,КГ:				
22	ПОЛОСОВАЯ ГОСТ 103-76				
23	ПО СЕРИИ			0.056	0.056
24	С УЧЕТОМ КОЭФФИЦИЕНТА ОТХОДА	1.01		0.057	0.057
25	ПРИВЕДЕННАЯ К СТАЛИ СТ3	1.00		0.057	0.057
26					
27	ИТОГО СТАЛИ СОРТОВОЙ		095000		
28	КОНСТРУКЦИОННОЙ,КГ:				
29	ПО СЕРИИ			0.056	0.056
30	С УЧЕТОМ КОЭФФИЦИЕНТА ОТХОДА			0.057	0.057

20978-02 111

ИНВ.№ПОДЛ	ПОДПИСЬ И ДАТА	ВЗАМ. ИНВ.№

ЭПВЦ КиевЗНИИЭП | ОПЕРАТОР ТЛП КОРТ

НОМЕР СТРОКИ	НАИМЕНОВАНИЕ МАТЕРИАЛА И ЕДИНИЦА ИЗМЕРЕНИЯ	КОЭФ. К отк. К пр.	КОД МАТЕРИАЛА	КОЛИЧЕСТВО НА МАРКУ, КОД ИЗДЕЛИЯ 583200							
				ПСВ49.28.16-200ТПВ-2.1-3	ПСВ49.28.16-200ТПВ-1.2-3						
1	ПРИВЕДЕННОЙ К СТАЛИ СТ3			0.057	0.057						
2											
3	ИТОГО СТАЛИ ,КГ										
4	ПО СЕРИИ			26.73	26.73						
5	С УЧЕТОМ КОЭФФИЦИЕНТА ОТХОДА			26.99	26.99						
6	ПРИВЕДЕННОЙ К А-I И СТ3			35.35	35.35						
7											
8	В ТОМ ЧИСЛЕ ПО УКРУПНЕННОМУ										
9	СОРТАМЕНТУ С УЧЕТОМ										
10	КОЭФФИЦИЕНТА ОТХОДА,КГ:										
11	СТАЛЬ МЕЛКОСОРТНАЯ										
12	АРМАТУРНАЯ		093300	9.767	9.767						
13	СТАЛЬ МЕЛКОСОРТНАЯ										
14	СОРТОВАЯ КОНСТРУКЦИОННАЯ		095300	0.057	0.057						
15	КАТАНКА		093400	17.17	17.17						
16											
17	МЕТАЛЛОИЗДЕЛИЯ ПРОМЫШЛЕННОГО		120000								
18	НАЗНАЧЕНИЯ (МЕТИЗЫ),КГ:										
19	ПРОВОЛОКА СТАЛЬНАЯ НИЗКОУГЛЕ-		121400								
20	РОДИСТАЯ ПЕРИОДИЧЕСКОГО										
21	ПРОФИЛЯ (ВР-I)										
22	ПО СЕРИИ			11.57	11.57						
23	С УЧЕТОМ КОЭФФИЦИЕНТА ОТХОДА	1.02		11.80	11.80						
24	ПРИВЕДЕННАЯ К КЛАССУ А-I	1.47		17.35	17.35						
25											
26	ИТОГО МЕТИЗОВ,КГ:		120000								
27	ПО СЕРИИ			11.57	11.57						
28	С УЧЕТОМ КОЭФФИЦИЕНТА ОТХОДА			11.80	11.80						
29	ПРИВЕДЕННОЙ К КЛАССУ А-I			17.35	17.35						
30											

1.131.1-22ПВ.1 ВМ | ЛИСТ 25

ФОРМАТ А4

ИНВ.№ПОДЛ	ПОДПИСЬ И ДАТА	ВЗАМ. ИНВ.№

ЭПВЦ КиевЗНИИЭП | ОПЕРАТОР ТЛП КОРТ

НОМЕР СТРОКИ	НАИМЕНОВАНИЕ МАТЕРИАЛА И ЕДИНИЦА ИЗМЕРЕНИЯ	КОЭФ. К отк. К пр.	КОД МАТЕРИАЛА	КОЛИЧЕСТВО НА МАРКУ, КОД ИЗДЕЛИЯ 583200							
				ПСВ49.28.16-200ТПВ-2.1-3	ПСВ49.28.16-200ТПВ-2.1-3						
1	БЕТОН ТЯЖЕЛЫЙ М200,М3:			2.160	2.160						
2											
3	ИНЕРТНЫЕ ЗАПОЛНИТЕЛИ,М3:		571000								
4	ЩЕБЕНЬ ЕСТЕСТВЕННЫЙ		571110	1.728	1.728						
5	ПЕСОК ЕСТЕСТВЕННЫЙ		571140	1.296	1.296						
6											
7	ПОРТЛАНДЦЕМЕНТ, Т:		573110								
8	М400		573112								
9	ПО СЕРИИ			0.756	0.756						
10	С УЧЕТОМ КОЭФФИЦИЕНТА ОТХОДА			0.761	0.761						
11	ПРИВЕДЕННЫЙ К МАРКЕ М400	1.00		0.761	0.761						
12											
13	ЦЕМЕНТ,ВСЕГО,Т:		573000								
14	ПО СЕРИИ			0.756	0.756						
15	С УЧЕТОМ КОЭФФИЦИЕНТА ОТХОДА			0.761	0.761						
16	ПРИВЕДЕННЫЙ К МАРКЕ М400			0.761	0.761						
17											
18											
19											
20											
21											
22											
23											
24											
25											
26											
27											
28											
29											
30											

1.131.1-22ПВ.1 ВМ | ЛИСТ 26

ФОРМАТ А4

20678-02 (112)

Марка 1.5.2.8...-Бондарь

gost.e-ecolog.ru