ТИПОВЫЕ КОНСТРУКЦИИ, ИЗДЕЛИЯ И УЗЛЫ ЗДАНИЙ И СООРУЖЕНИЙ

СЕРИЯ 1.131.1-22ПВ

ПАНЕЛИ ВНУТРЕННИХ СТЕН

ИЗ ТЯЖЕЛОГО БЕТОНА ДЛЯ КРУПНОПАНЕЛЬНЫХ

ЖИЛЫХ ЗДАНИЙ С ШАГОМ ПОПЕРЕЧНЫХ СТЕН

3,0; 3,6 М И ВЫСОТОЙ ЭТАЖА 2,8М

/УНИФИЦИРОВАННЫЕ ДЛЯ СЛОЖНЫХ УСЛОВИЙ

СТРОИТЕЛЬСТВА: НЕРАВНОМЕРНО СЖИМАЕМЫЕ

ГРУНТЫ, ПРОСАДОЧНЫЕ ГРУНТЫ,

ПОДРАБАТЫВАЕМЫЕ ТЕРРИТОРИИ/.

ВЫПУСК 0

МАТЕРИАЛЫ ДЛЯ ПРОЕКТИРОВАНИЯ.

УКАЗАНИЯ ПО ИЗГОТОВЛЕНИЮ ПАНЕЛЕЙ. УЗЛЫ ПАНЕЛЕЙ.

gost.e-ecolog.ru

Прав. Жерл 23. 10. 86г Кап. Вводн-

ТИПОВЫЕ КОНСТРУКЦИИ, ИЗДЕЛИЯ И УЗЛЫ ЗДАНИЙ И СООРУЖЕНИЙ

СЕРИЯ 1.131.1-22ПВ

ПАНЕЛИ ВНУТРЕННИХ СТЕН

ИЗ ТЯЖЁЛОГО БЕТОНА ДЛЯ КРУПНОПАНЕЛЬНЫХ

ЖИЛЫХ ЗДАНИЙ С ШАГОМ ПОПЕРЕЧНЫХ СТЕН

3,0;3,6 М И ВЫСОТОЙ ЭТАЖА 2,8М

/УНИФИЦИРОВАННЫЕ ДЛЯ СЛОЖНЫХ УСЛОВИЙ

СТРОИТЕЛЬСТВА: НЕРАВНОМЕРНО СЖИМАЕМЫЕ

ГРУНТЫ, ПРОСАДОЧНЫЕ ГРУНТЫ,

ПОДРАБАТЫВАЕМЫЕ ТЕРРИТОРИИ/.

ВЫПУСК 0

МАТЕРИАЛЫ ДЛЯ ПРОЕКТИРОВАНИЯ.

УКАЗАНИЯ ПО ИЗГОТОВЛЕНИЮ ПАНЕЛЕЙ. УЗЛЫ ПАНЕЛЕЙ.

Разработаны:

ПРОЕКТНЫМ ИНСТИТУТОМ КиевЗНИИЭП

ДИРЕКТОР ИН-ТА А.ЗАВАРОВ

ГЛ. ИНЖ. ПРОЕКТА Е.ЛАБИНОВА

Утверждены приказом Госгражданстроя

и введены в действие с 20.12.85

приказ от 29.11.85 N 369

ОБОЗНАЧЕНИЕ	НАИМЕНОВАНИЕ	СТРАНИЦА
I.I3I.I-22ПВ.0 0000	Содержание	2
I.I3I.I-22ПВ.0 00ТО	Техническое описание	3-I3
I.I3I.I-22ПВ.0 00I ДI	Схема панелей с маркировкой узлов	I4
I.I3I.I-22ПВ.0 002 ДI	Схема панелей с маркировкой узлов	I5
I.I3I.I-22ПВ.0 003 ДI	Узел I, Ш, IУ, УП	I6
I.I3I.I-22ПВ.0 004 ДI	Узел II, У, УI, УШ, IX	I7
I.I3I.I-22ПВ.0 005 ДI	Узел X, XI	I8
I.I3I.I-22ПВ.0 006 ДI	Узел XII, XIУ	I9
I.I3I.I-22ПВ.0 007 ДI	Узел XIII, XУ	20
I.I3I.I-22ПВ.0 008 ДI	Фрагмент I	2I
I.I3I.I-22ПВ.0 00I Д2	Схема армирования панели	22
I.I3I.I-22ПВ.0 002 Д2	Схема армирования панели	23
I.I3I.I-22ПВ.0 003 Д2	Узел I, II	24
I.I3I.I-22ПВ.0 004 Д2	Узел Ш	25
I.I3I.I-22ПВ.0 005 Д2	Узел IУ, У	26
I.I3I.I-22ПВ.0 006 Д2	Узел X, XI	27
I.I3I.I-22ПВ.0 007 Д2	Узел XIУ	28
I.I3I.I-22ПВ.0 008 Д2	Узел XУ	29
I.I3I.I-22ПВ.0 009 Д2	Узел XУI	30
I.I3I.I-22ПВ.0 0I0	Пример панели заводской готовности	3I

Инв.№ подл. | Подпись и дата | Взам.инв.№

				1.131.1 - 22 пв.0 0000
НАЧ ОТД	Боровик		XI.84	
Н.КОНТР.	Шаповал		XI.84	Содержание
ГЛ.СПЕЦ	Лабинова		V.84	
ПРОВЕРИЛ	Миллер		IV.84	
РАЗРАБ.	Соколова		III.84	

СТАДИЯ	ЛИСТ	ЛИСТОВ
Р		1

ГОСГРАЖДАНСТРОЙ КиевЗНИИЭП

20978-01 3

Копировал

Формат А3

I. ОБЩИЕ ДАННЫЕ

Рабочие чертежи внутренних стен разработаны для крупнопанельных 5-9 -этажных жилых домов с малым шагом несущих стен, унифицированных для трех условий строительства: неравномерно сжимаемые грунты, просадочные грунты и подрабатываемые территории.

Работа выполнена в соответствии с заданием Госгражданстроя при Госстрое СССР от 5 июля 1983 г.

В состав серии I.I3I.I-22ПВ входят рабочие чертежи панелей внутренних поперечных стен толщиной I60 мм из тяжелого бетона для жилых зданий с шагом поперечных стен 3,0 и 3,6 м и высотой этажа 2,8 м. номенклатура изделий /л.7-I3/, монтажные схемы и монтажные узлы, узлы опалубочные.

Проектная документация данной серии скомплектована в трех выпусках:

Выпуск 0 - "Материалы для проектирования"

Выпуск I - "Панели. Рабочие чертежи"

Выпуск 2 - "Арматурные и закладные изделия. Рабочие чертежи".

Настоящий альбом содержит общие материалы и чертежи унифицированных опалубочных и арматурных узлов внутренних стеновых панелей толщиной I60 мм.

На узлах приведены маркировка арматурных и закладных изделий и постоянные размеры, не зависящие от длины панелей.

При разработке внутренних стеновых панелей учтены требования "Рекомендации по унификации проектирования жилых зданий в особых грунтовых условиях I972 г. РСН 297-78 "Инструкции по проектированию бескаркасных жилых домов, строящихся на просадочных грунтах с применением комплекса мероприятий".

Двери приняты по ГОСТ 6629-74^{X} и ГОСТ 475-78. Панели разработаны по ГОСТ I2504-80.

На стройплощадку изделия должны поставляться полной заводской готовности/ с заполнением дверного проема/-пример см. лист 3I.

Рабочие чертежи внутренних стеновых панелей выполнены применительно к сериям типовых проектов, разрабатываемых с размерами планировочной сетки, кратными 300 мм.

2. Конструкция панелей и их изготовление.

2.I. Изготовление панелей предусматривается в условиях заводов КПД /типовой проект шифр 409-I3-6 /. Формование панелей внутренних стен на этих заводах намечено производить в кассетных установках.

2.2. Предельный габарит панелей принят 7,2х3,0х0,I6 м, вес до 7,5 т.

2.3. Армирование панелей производится сварными пространственными каркасами, которые устанавливаются в кассету в собранном виде, включая петлевые и анкерные выпуски.

2.4. Распалубка изделий производится при достижении бетоном не менее 70% прочности от проектной марки.

2.5 Внутренние стеновые панели изготавливаются из тяжелого бетона марки 200, γ = 2500 кгс/м3.

2.6 Несущая способность платформенного стыка для кассетного изготовления /основное решение и варианта- агрегатного изготовления/ дана в таблице I.

		1.131.1-22ПВ. 0 ООТО	
НАЧ.ОТД.	Боровик		XI.84
Н.КОНТР.	Шоповал		XI.84
ГЛ.СПЕЦ.	Лабинова		V.84
ПРОВЕРИЛ	Миллер		IV.84
РАЗРАБ.	Кукурина		III.84
Техническое описание.		СТАДИЯ: Р; ЛИСТ: 1; ЛИСТОВ: 14	
		ГОСГРАЖДАНСТРОЙ КиевЗНИИЭП	

20978-01 4

Инв.№ подл. | Подпись и дата | Взам.инв.№

На боковых гранях панелей предусмотрены шпонки, обеспечивающие совместную работу с примыкающими конструкциями, после заполнения стыков бетоном.

Армирование панелей принято сварными пространственными каркасами, состоящими из вертикальных каркасов, устанавливаемых в торцах, по бокам проемов и по полю панели с шагом не более 700 мм. Ширина вертикальных каркасов принята на 10 мм меньше толщины панелей.

Поверху устанавливаются два горизонтальных каркаса, понизу один горизонтальный каркас, которые образуют верхний и нижний пояса. Вертикальные каркасы объединяются отдельными стержнями типа ТВ.

Перемычки над дверными проемами состоят из 2-х плоских каркасов. Каркасы перемычек привариваются с внешних сторон к вертикальным каркасам.

Взаимное расположение элементов пространственного каркаса определяется размерами, указанными на его чертеже и на типовых деталях армирования, приведенных в настоящем альбоме.

Схемы армирования панелей различных групп приведены на листах 22,23 настоящего альбома.

Проектное положение пространственного каркаса в кассетном отсеке в процессе бетонирования должно обеспечиваться навесными арматурными крючками или другими способами. По толщине отсека пространственный каркас фиксируется поперечными стержнями вертикальных каркасов.

Диаметр каналов скрытой электропроводки во внутренних стеновых панелях должен приниматься равным 25 мм. В межквартирных панелях устройство каналов к ним /для распаячных коробок, розеток и выключателей/ электропроводки, по условиям звукоизоляции, должно быть раздельным. Устройства электропроводки в панелях даются при разработке типовых проектов зданий в зависимости от их планировки.

В панелях с дверными проемами для крепления коробок предусмотрены деревянные антисептированные пробки.

Размеры стеновых панелей не должны иметь отклонения от основных проектных размеров, превышающие установленные ГОСТом 12504-80.

Лицевые поверхности внутренних стеновых панелей должны быть подготовлены под окраску или оклейку обоями.

Прочность бетона к моменту отпуска изделий с завода должна быть не менее 70% проектной марки бетона.

Приемка панелей ОТК завода-изготовителя и контрольная выборочная проверка потребителем производится в соответствии с ГОСТ 12504-80. Вес панелей не должен превышать проектный вес более чем на 7%.

2.7 Сборка пространственных каркасов выполняется с помощью контактной сварки в подвижных кондукторах вертикальной установки типа 7207/2СА.

Качество сварки, выполняемой при сборке, должно быть не ниже требований, предъявляемых к соединениям с ненормируемой прочностью по ГОСТ 10922-75, табл.3.

Закладные изделия МС8 и петлевые выпуски привариваются к пространственному каркасу при помощи скоб.

Инв.№подл. | Подпись и дата | Взам. инв. №

3. УКАЗАНИЯ ПО СКЛАДИРОВАНИЮ, ТРАНСПОРТИРОВАНИЮ И МОНТАЖУ

3.I. Хранение и транспортирование панелей должны выполняться в соответствии с требованиями ГОСТ I2504-80 со следующими дополнениями:

а/ при подъеме панелей надлежит применять самобалансирующие траверсы, обеспечивающие вертикальное положение панели;

б/ строповку панелей производить за строповочные петли ПВ, расположенные по верхней грани панелей.

3.2. Каждая панель должна иметь маркировку, выполненную несмываемой краской, где должны быть указаны: марка изделия, индекс предприятия, номер контролера ОТК, дата и вес.

4. Маркировка панелей

Маркировка изделий принята по рекомендациям ГОСТ I2504-80.

Например: ПСВ29.27.I6- 200ТПВ-I.I-2.I.I:

ПСВ - обозначает панель внутренняя несущая цельная для надземных этажей.

29.27.I6 - габаритные размеры /длину и высоту в дециметрах, толщину в сантиметрах/

200 - марка бетона на сжатие

Т - тяжелый бетон

ПВ - условия строительства

I.I. - условия примыкания / см. лист 6 /

2.I.I - обозначение конкретной марки изделия с учетом размера проема и простенка / см. таблицы 2 и 3 /

Внесение изменений в обозначение марок не допускается.

Марки изделия проставляются на чертежах и в спецификациях проектов, в заказах заводам-изготовителям на изделия.

Несущая способность платформенного стыка

Таблица I

Бетон	Технол. произв.	Ед. изм.	Условия работы: Летнее время	Условия работы: Зимнее время	Примечания
Тяжелый м200 γ=2500 кг/м³	кассет	т/ п	54,30	43,97	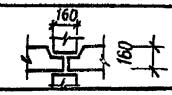
	агрегат.	т/ п	65,I6	52,76	

ТАБЛИЦА 2

по определению конкретных марок панелей внутренних стен

Конфигурации панели		Цифры: определяющие конкретную марку панели в зависимости от: Величины простенков 380	500	650	I250	32I0	Наличия шпонок	Марки панелей, разработанных в номенклатуре
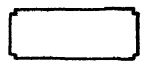	I	-	-	-	-	-	-	I
	2	I.I	I.2	I.3	I.4	I.5	I	2.I.I 2.I.5 2.I.I 2.I.I.I 2.I.3 2.I.5.I 2.I.4
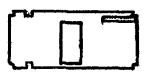	3	-	-	-	-	-	I	3.I.I

4. Расчетные данные

4.I. Расчетные схемы

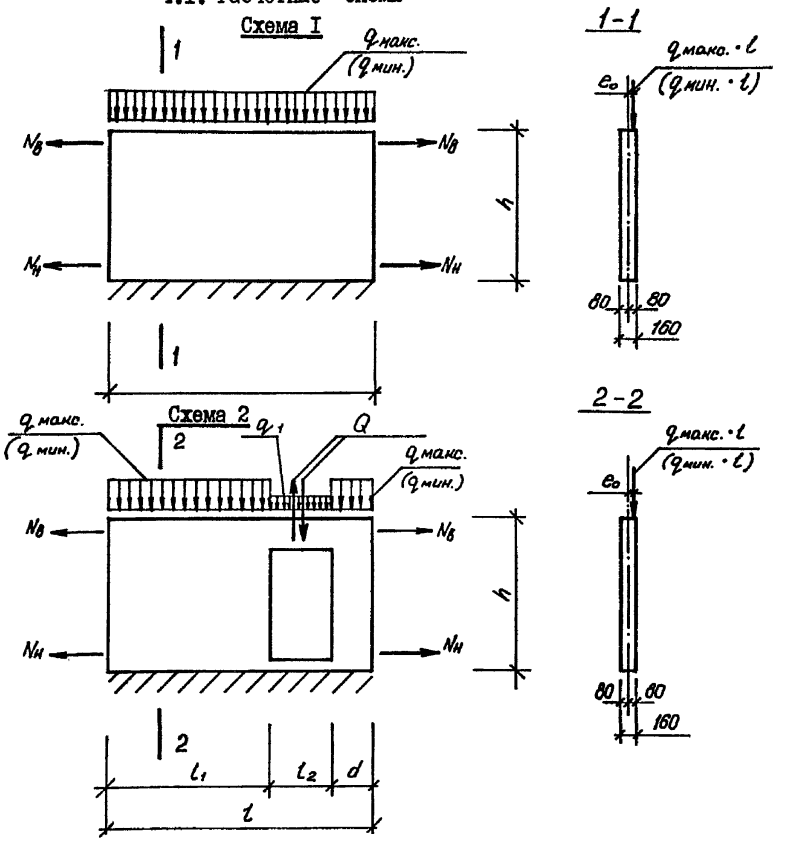

В расчетных схемах и приняты следующие условные обозначения:

$N_в$ и $N_н$ – усилия растяжения в тс/ м .

q макс., q мин., – расчетные нагрузки в тс/ м.

Мверх. – момент по верхней грани перемычки в тс.м.

Мниж. – момент по нижней грани перемычки в тс.м.

e_0 – случайный эксцентриситет.

Расчеты выполнялись в соответствии с "Рекомендациями по унификации проектирования жилых зданий в особых грунтовых условиях" , 1972г., РСН 297-78; СНиП II-8-78; СНиП 2.02.01-83; СНиП II-21-75.

Расчетная высота определяется по формуле:

$$l_0 = K_{пер.} K_{ст.} H_0$$

Величина максимального эксцентриситета при определении q макс. равна I см, при определении q мин. – 2см. Величину случайного эксцентриситета допускается принимать равной Iсм в случае, если неточность монтажа, разбивка осей стеновых панелей, смещение осей панелей по этажам не превышает I см.

При привязке проекта к конкретным условиям необходимо определить величину приведенной силы на I м длины с учетом длительного приложения части нагрузки по формулам СНиП II-21-75,:" Руководства по проектированию бетонных и железобетонных конструкций из тяжелого бетона".

Сечение нижней и верхней продольной арматуры в подпроемных перемычках подбирается по величинам моментов, определяемых по формулам :

$$М_{верх.} = \frac{q_I l_2^2}{12} + \frac{q l_2}{2}$$

$$М_{ниж.} = \frac{q_I l_2^2}{12} \quad \text{и} \quad М_{ниж.} = \frac{q l_2}{2}$$

Причем сечение нижней продольной арматуры принимается по наибольшему из значений моментов.

Взам. инв.№ | Подпись и дата | Инв.№ подл.

4.2 Схемы загружения

Схема 3

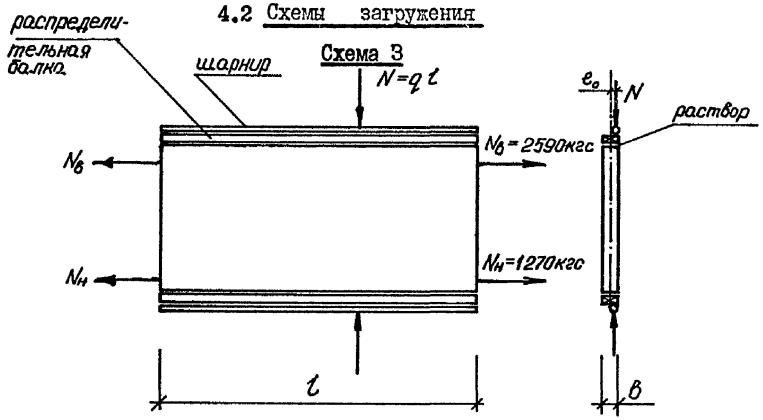

Схема 4

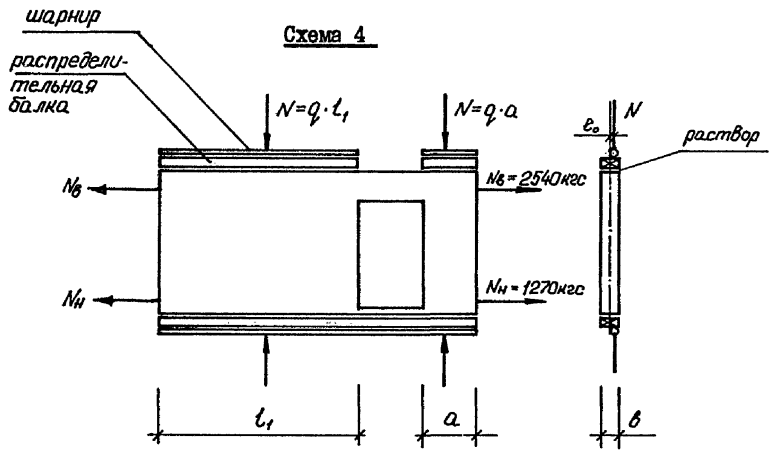

Нагрузки для испытания панелей

Таблица 3

Эксцентриситет e_0	Оценка прочности при испытании. ВИД РАЗРУШЕНИЯ: Раздробление или раскалывание бетона от сжатия, раскрытие трещин на величину 1мм и более	
	q пол. – суммарная контрольная разрушающая нагрузка, включающая собственный вес панели	q доп. – дополнительно прикладываемая контрольная нагрузка за вычетом собственного веса панели
мм	кг/ м.	кг/ м.
10	54200	53400
20	42900	42100

1. Испытание панелей производить в соответствии с ГОСТ 8829-77.
2. Контрольные нагрузки включают в вес загрузочных устройств.
3. Контрольные разрушающие нагрузки, приведенные в таблице делены для панелей, в которых прочность бетона достигла проектной марки.
4. Длина фрагмента панели при испытании изделия принимается в зависимости от имеющегося заводского оборудования.
5. На схемах загружения показан общий случай приложения нагрузки, распределение ее в зависимости от жесткости балки осуществляется в соответствии с п.2.211, черт.7, ГОСТ 8829-77.
6. Если разрушение произошло при нагрузках меньше контрольных, требуется контрольное испытание /см. п. 3.2 ГОСТ 8829-77/.

Инв.№ подл. | Подпись и дата | Взам. инв.№

Типы торцов панелей

2.2

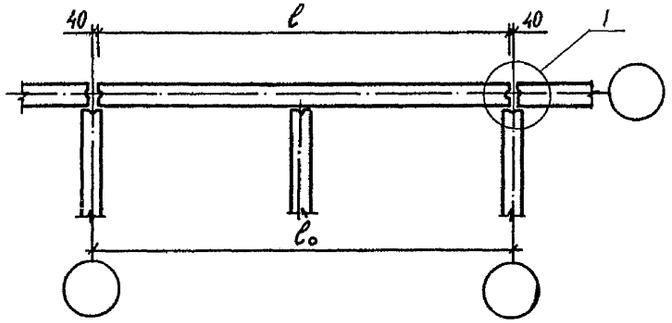

2.2

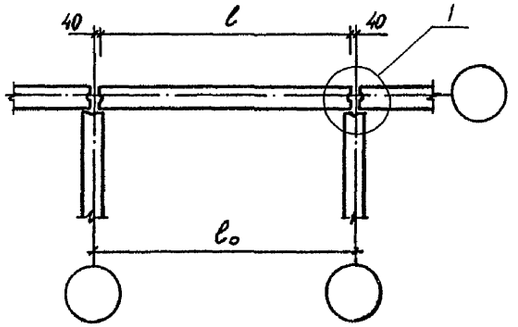

1.2

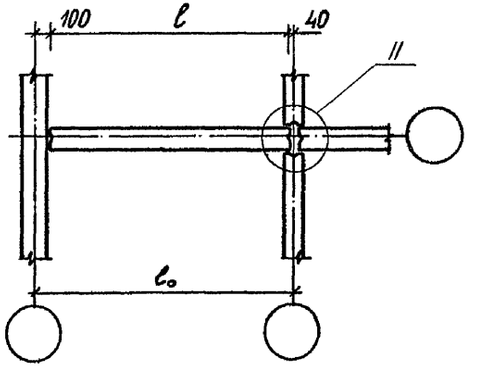

1.2

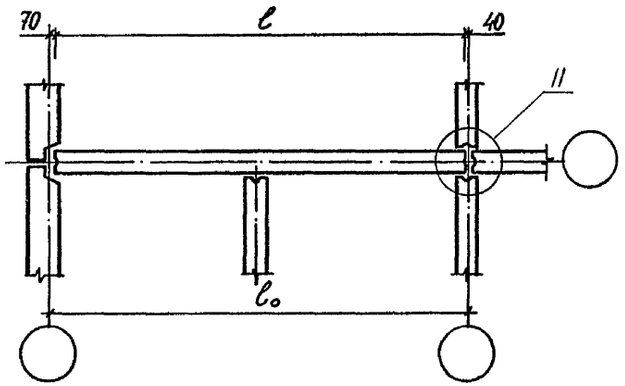

2.1

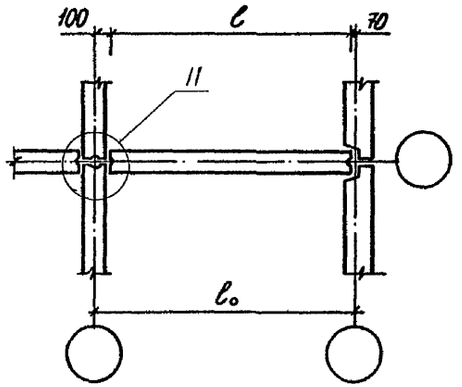

1.1

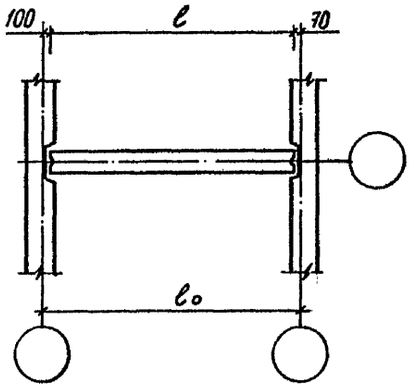

2.1

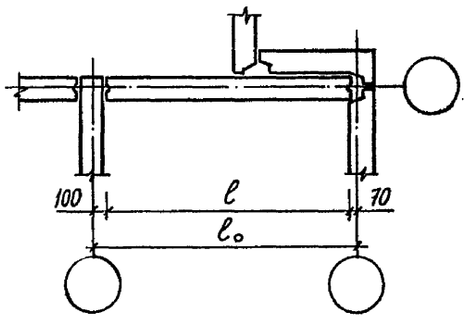

Узлы I, II см. лист 13

Инв.№ подл.	Подпись и дата	Взам.инв.№

1.131.1 - 22 ПВ.0 ООТО	Лист 6

20978-01 9

Копировал

Формат А3

Инв.№ подл.	Подпись и дата	Взам. инв.№

Номенклатура панелей

Таблица 4

Эскиз	Марка	Обозначение	Габаритные размеры, мм l	h	b	c	Масса, кг
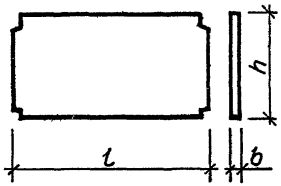	ПСВ 30.27.16-200ТПВ-2.2-1	1.131.1-22ПВ.1 1000	2920	2650	160		3100
	ПСВ 36.27.16-200ТПВ-2.2-1	1.131.1-22ПВ.1 1000-01	3520	2650	160		3725
	ПСВ 60.27.16-200ТПВ-2.2-1	1.131.1-22ПВ.1 1000-02	5920	2650	160		6250
	ПСВ 66.27.16-200ТПВ-2.2-1	1.131.1-22ПВ.1 1000-03	6520	2650	160		6900
	ПСВ 72.27.16-200ТПВ-2.2-1	1.131.1-22ПВ.1 1000-04	7120	2650	160		7525
	ПСВ 29.27.16-200ТПВ-2.2-1	1.131.1-22ПВ.1 1001	2860	2650	160		3025
	ПСВ 35.27.16-200ТПВ-2.2-1	1.131.1-22ПВ.1 1001-01	3460	2650	160		3650
	ПСВ 59.27.16-200ТПВ-2.2-1	1.131.1-22ПВ.1 1001-02	5860	2650	160		6200
	ПСВ 65.27.16-200ТПВ-2.2-1	1.131.1-22ПВ.1 1001-03	6460	2650	160		6850
	ПСВ 71.27.16-200ТПВ-2.2-1	1.131.1-22ПВ.1 1001-04	7060	2650	160		7475
	ПСВ 29.27.16-200ТПВ-1.2-1	1.131.1-22ПВ.1 1002	2890	2650	160		3075
	ПСВ 35.27.16-200ТПВ-1.2-1	1.131.1-22ПВ.1 1002-01	3490	2650	160		3700
	ПСВ 59.27.16-200ТПВ-1.2-1	1.131.1-22ПВ.1 1002-02	5890	2650	160		6225
	ПСВ 65.27.16-200ТПВ-1.2-1	1.131.1-22ПВ.1 1002-03	6490	2650	160		6875
	ПСВ 71.27.16-200ТПВ-1.2-1	1.131.1-22ПВ.1 1002-04	7090	2650	160		7500
	ПСВ 49.27.16-200ТПВ-1.2-1	1.131.1-22ПВ.1 1003	4930	2650	160		5225
	ПСВ 61.27.16-200ТПВ-1.2-1	1.131.1-22ПВ.1 1003-01	6130	2650	160		6500

1.131.1-22ПВ.0 ООТО	Лист 7

Инв.№ подл.	Подпись и дата	Взам. инв.№

Продолжение таблицы 4

Эскиз	Марка	Обозначение	Габаритные размеры, мм l	h	b	c	Масса, кг
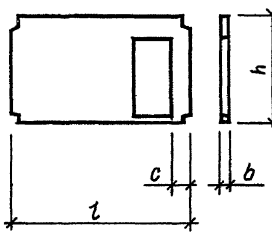	ПСВ 29.27.16-200ТПВ-2.2-2.1.1	1.131.1-22ПВ.1 1004	2860	2650	160	380	2275
	ПСВ 30.27.16-200ТПВ-2.2-2.1.1	1.131.1-22ПВ.1 1004-01	2920	2650	160	380	2325
	ПСВ 35.27.16-200ТПВ-2.2-2.1.1	1.131.1-22ПВ.1 1004-02	3460	2650	160	380	2900
	ПСВ 36.27.16-200ТПВ-2.2-2.1.1	1.131.1-22ПВ.1 1004-03	3520	2650	160	380	2950
	ПСВ 59.27.16-200ТПВ-2.2-2.1.1	1.131.1-22ПВ.1 1005	5860	2650	160	380	5450
	ПСВ 60.27.16-200ТПВ-2.2-2.1.1	1.131.1-22ПВ.1 1005-01	5920	2650	160	380	5500
	ПСВ 65.27.16-200ТПВ-2.2-2.1.1	1.131.1-22ПВ.1 1005-02	6460	2650	160	380	6100
	ПСВ 66.27.16-200ТПВ-2.2-2.1.1	1.131.1-22ПВ.1 1005-03	6520	2650	160	380	6150
	ПСВ 70.27.16-200ТПВ-2.2-2.1.1	1.131.1-22ПВ.1 1006	7060	2650	160	380	6725
	ПСВ 71.27.16-200ТПВ-2.2-2.1.1	1.131.1-22ПВ.1 1006-01	7120	2650	160	380	6775
	ПСВ 29.27.16-200ТПВ-2.2-2.1.2	1.131.1-22ПВ.1 1007	2860	2650	160	500	2275
	ПСВ 30.27.16-200ТПВ-2.2-2.1.2	1.131.1-22ПВ.1 1007-01	2920	2650	160	500	2325
	ПСВ 35.27.16-200ТПВ-2.2-2.1.2	1.131.1-22ПВ.1 1007-02	3460	2650	160	500	2900
	ПСВ 36.27.16-200ТПВ-2.2-2.1.2	1.131.1-22ПВ.1 1007-03	3520	2650	160	500	2950
	ПСВ 59.27.16-200ТПВ-2.2-2.1.2	1.131.1-22ПВ.1 1008	5860	2650	160	500	5450
	ПСВ 60.27.16-200ТПВ-2.2-2.1.2	1.131.1-22ПВ.1 1008-01	5920	2650	160	500	5500
	ПСВ 65.27.16-200ТПВ-2.2-2.1.2	1.131.1-22ПВ.1 1008-02	6460	2650	160	500	6100

1.131.1-22ПВ.0 ООТО	Лист 8

209148-01 10

Инв.№ подл.	Подпись и дата	Взам. инв.№

Продолжение таблицы 4

Эскиз	Марка	Обозначение	Габаритные размеры, мм				Масса, кг
			l	h	b	c	
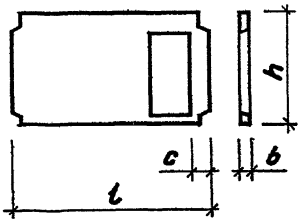	ПСВ 66.27.16-200ТПВ-2.2-2.1.2	1.131.1-22ПВ.1 1008-03	6520	2650	160	500	6150
	ПСВ 71.27.16-200ТПВ-2.2-2.1.2	1.131.1-22ПВ.1 1009	7060	2650	160	500	6725
	ПСВ 72.27.16-200ТПВ-2.2-2.1.2	1.131.1-22ПВ.1 1009-01	7120	2650	160	500	6775
	ПСВ 29.27.16-200ТПВ-2.2-2.1.3	1.131.1-22ПВ.1 1010	2860	2650	160	650	2275
	ПСВ 30.27.16-200ТПВ-2.2-2.1.3	1.131.1-22ПВ.1 1010-01	2920	2650	160	650	2325
	ПСВ 35.27.16-200ТПВ-2.2-2.1.3	1.131.1-22ПВ.1 1010-02	3460	2650	160	650	2900
	ПСВ 36.27.16-200ТПВ-2.2-2.1.3	1.131.1-22ПВ.1 1010-03	3520	2650	160	650	2950
	ПСВ 59.27.16-200ТПВ-2.2-2.1.3	1.131.1-22ПВ.1 1011	5860	2650	160	650	5450
	ПСВ 60.27.16-200ТПВ-2.2-2.1.3	1.131.1-22ПВ.1 1011-01	5920	2650	160	650	5500
	ПСВ 65.27.16-200ТПВ-2.2-2.1.3	1.131.1-22ПВ.1 1011-02	6460	2650	160	650	6100
	ПСВ 66.27.16-200ТПВ-2.2-2.1.3	1.131.1-22ПВ.1 1011-03	6520	2650	160	650	6150
	ПСВ 71.27.16-200ТПВ-2.2-2.1.3	1.131.1-22ПВ.1 1012	7060	2650	160	650	6725
	ПСВ 72.27.16-200ТПВ-2.2-2.1.3	1.131.1-22ПВ.1 1012-01	7120	2650	160	650	6775
	ПСВ 35.27.16-200ТПВ-2.2-2.1.4	1.131.1-22ПВ.1 1013	3460	2650	160	1250	2900
	ПСВ 36.27.16-200ТПВ-2.2-2.1.4	1.131.1-22ПВ.1 1013-01	3520	2650	160	1250	2950
	ПСВ 59.27.16-200ТПВ-2.2-2.1.4	1.131.1-22ПВ.1 1013-02	5860	2650	160	1250	5450
	ПСВ 60.27.16-200ТПВ-2.2-2.1.4	1.131.1-22ПВ.1 1013-03	5920	2650	160	1250	5500

Инв.№ подл.	Подпись и дата	Взам. инв.№

Продолжение таблицы 4

Эскиз	Марка	Обозначение	Габаритные размеры, мм				Масса, кг
			l	h	b	c	
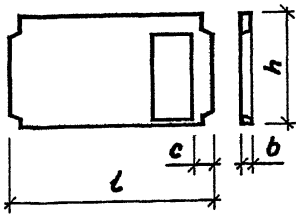	ПСВ 65.27.16-200ТПВ-2.2-2.1.4	1.131.1-22ПВ.1 1014	6460	2650	160	1250	6100
	ПСВ 66.27.16-200ТПВ-2.2-2.1.4	1.131.1-22ПВ.1 1014-01	6520	2650	160	1250	6150
	ПСВ 71.27.16-200ТПВ-2.2-2.1.4	1.131.1-22ПВ.1 1015	7060	2650	160	1250	6725
	ПСВ 72.27.16-200ТПВ-2.2-2.1.4	1.131.1-22ПВ.1 1015-01	7120	2650	160	1250	6775
	ПСВ 29.27.16-200ТПВ-1.2-2.1.1	1.131.1-22ПВ.1 1016	2890	2650	160	380	2300
	ПСВ 35.27.16-200ТПВ-1.2-2.1.1	1.131.1-22ПВ.1 1016-01	3490	2650	160	380	2925
	ПСВ 59.27.16-200ТПВ-1.2-2.1.1	1.131.1-22ПВ.1 1017	5890	2650	160	380	5475
	ПСВ 65.27.16-200ТПВ-1.2-2.1.1	1.131.1-22ПВ.1 1017-01	6490	2650	160	380	6125
	ПСВ 71.27.16-200ТПВ-1.2-2.1.1	1.131.1-22ПВ.1 1017-02	7090	2650	160	380	6750
	ПСВ 29.27.16-200ТПВ-1.2-2.1.2	1.131.1-22ПВ.1 1018	2890	2650	160	500	2300
	ПСВ 35.27.16-200ТПВ-1.2-2.1.2	1.131.1-22ПВ.1 1018-01	3490	2650	160	500	2925
	ПСВ 59.27.16-200ТПВ-1.2-2.1.2	1.131.1-22ПВ.1 1019	5890	2650	160	500	5475
	ПСВ 65.27.16-200ТПВ-1.2-2.1.2	1.131.1-22ПВ.1 1019-01	6490	2650	160	500	6125
	ПСВ 71.27.16-200ТПВ-1.2-2.1.2	1.131.1-22ПВ.1 1019-02	7090	2650	160	500	6750
	ПСВ 29.27.16-200ТПВ-1.2-2.1.3	1.131.1-22ПВ.1 1020	2890	2650	160	650	2300
	ПСВ 35.27.16-200ТПВ-1.2-2.1.3	1.131.1-22ПВ.1 1020-01	3490	2650	160	650	2925

Инв.№ подл.	Подпись и дата	Взам. инв.№

Продолжение таблицы 4

Эскиз	Марка	Обозначение	Габаритные размеры, мм				Масса, кг
			l	h	b	c	
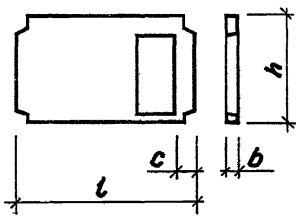	ПСВ 59.27.16-200ТПВ-1.2-2.1.3	1.131.1-22ПВ.1 1021	5890	2650	160	650	5475
	ПСВ 65.27.16-200ТПВ-1.2-2.1.3	1.131.1-22ПВ.1 1021-01	6490	2650	160	650	6125
	ПСВ 71.27.16-200ТПВ-1.2-2.1.3	1.131.1-22ПВ.1 1021-02	7090	2650	160	650	6750
	ПСВ 35.27.16-200ТПВ-1.2-2.1.4	1.131.1-22ПВ.1 1022	3490	2650	160	1250	2925
	ПСВ 59.27.16-200ТПВ-1.2-2.1.4	1.131.1-22ПВ.1 1022-01	5890	2650	160	1250	5475
	ПСВ 65.27.16-200ТПВ-1.2-2.1.4	1.131.1-22ПВ.1 1023	6490	2650	160	1250	6125
	ПСВ 71.27.16-200ТПВ-1.2-2.1.4	1.131.1-22ПВ.1 1023-01	7090	2650	160	1250	6750
	ПСВ 49.27.16-200ТПВ-1.2-2.1.1	1.131.1-22ПВ.1 1026	4930	2650	160	380	4475
	ПСВ 61.27.16-200ТПВ-1.2-2.1.1	1.131.1-22ПВ.1 1026-01	6130	2650	160	380	5725
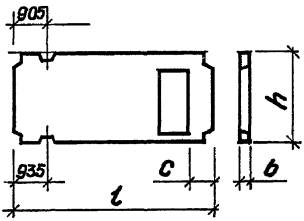	ПСВ 61.27.16-200ТПВ-1.2-2.1.5.1	1.131.1-22ПВ.1 1024	6130	2650	160	3210	5725
	ПСВ 61.27.16-200ТПВ-1.2-2.1.1.1	1.131.1-22ПВ.1 1025	6130	2650	160	380	5725

1.131.1-22ПВ.0 ООТО

Лист 11

Инв.№ подл.	Подпись и дата	Взам. инв.№

Продолжение таблицы 4

Эскиз	Марка	Обозначение	Габаритные размеры, мм				Масса, кг
			l	h	b	c	
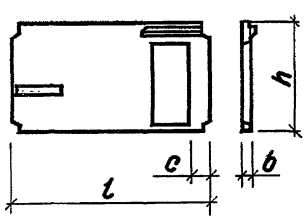	ПСВ 49.28.16-200ТПВ-1.2-3.1.1	1.131.1-22ПВ.1 1027	4930	2780	160	380	4675
	ПСВ 49.28.16-200ТПВ-2.1-3.1.1	1.131.1-22ПВ.1 1029	4930	2780	160	380	4675
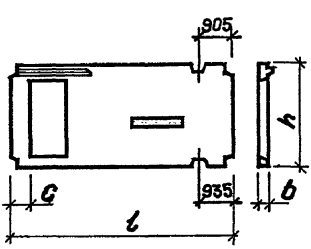	ПСВ 61.28.16-200ТПВ-2.1-3.1.1	1.131.1-22ПВ.1 1028	6130	2780	160	380	5950

1.131.1-22ПВ.0 ООТО

Лист 12

209/78-01 ТВ

Инв.№ подл.	Подпись и дата	Взам. инв.№

Продолжение таблицы 4

Эскиз	Марка	Обозначение	Габаритные размеры, мм				Масса, кг
			l	h	b	c	
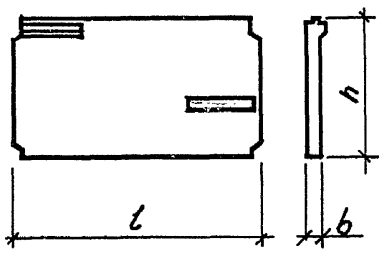	ПСВ 49.28.16-200ТПВ-2.1-3	1.131.1-22ПВ 1 1030	4930	2780	160		5400
	ПСВ 49.28.16-200ТПВ-1.2-3	1.131.1-22ПВ 1 1031	4930	2780	160		5400

Инв.№ подл.	Подпись и дата	Взам. инв.№

Узлы сопряжения

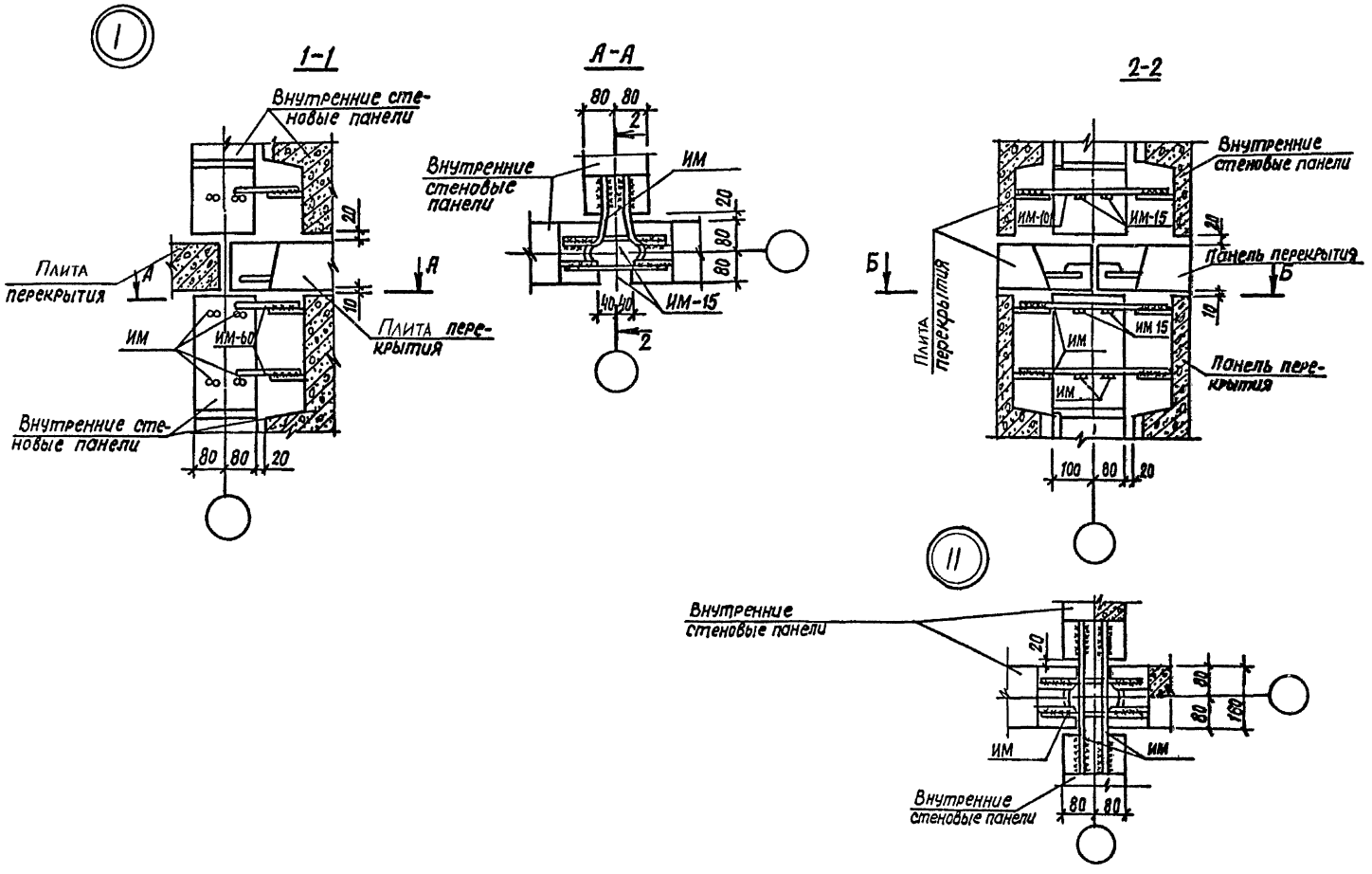

Инв.№ подл. | Подпись и дата | Взам.инв.№

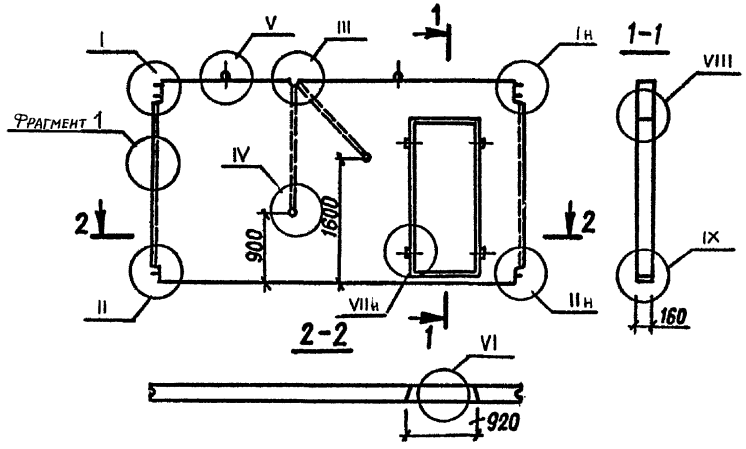

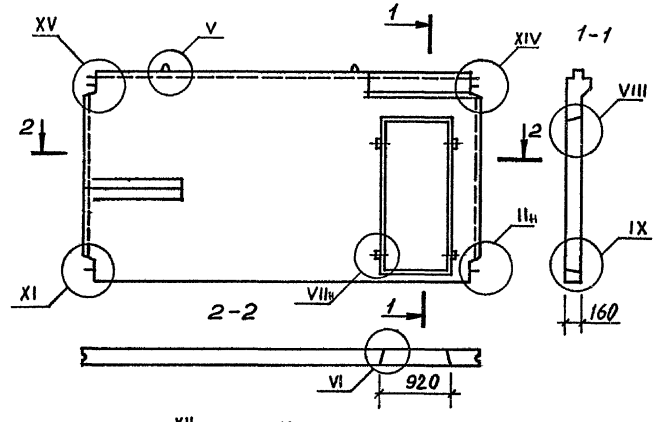

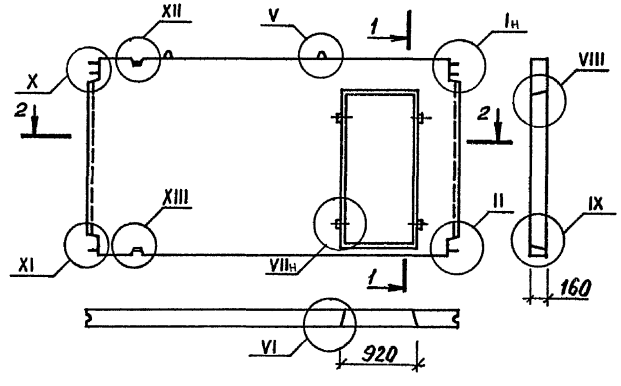

Узлы см. 003 Д1, 004 Д1, 005 Д1, 006 Д1, 007 Д1.

Нач. АПМ	Боровик		XI.84
Н. контр.	Шоболов		XI.84
Гл. инж. пр	Лобинова		V.84
Провер.	Миллер		II.84
Разраб.	Соколова		I.84

1.131.1-22ПВ.0 001 Д1

Схема панелей с маркировкой узлов.

Стадия	Масса	Масштаб
Р		1:50
Лист	Листов 1	

ГОСГРАЖДАНСТРОЙ КиевЗНИИЭП

Инв.№ подл. | Подпись и дата | Взам.инв.№

20978-01 15

Копировал

Формат А3

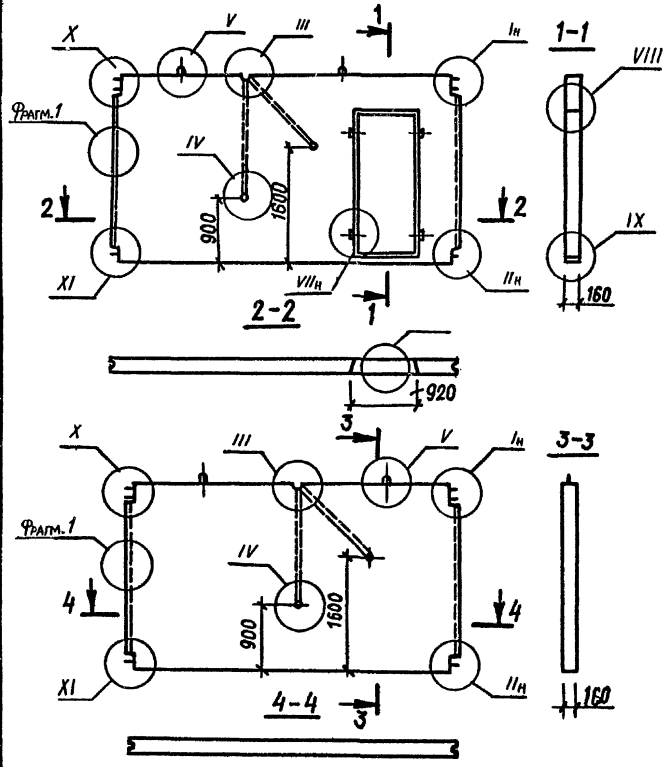

Узлы см. 003 Д1, 004 Д1, 005 Д1, 006 Д1, 007 Д1.

Нач. АПМ	Боровик		XI.84
Н.контр.	Шоповал		XI.84
Гл.инж.пр.	Побимова		V.84
Проверил	Миллер		II.84
Разработ.	Соколова		I.84

1.131.1-22ПВ.0 002 Д1

Схема панелей с маркировкой узлов.

Стадия	Масса	Масштаб
Р		1:50
Лист	Листов 1	

ГОСГРАЖДАНСТРОЙ КиевЗНИИЭП

Инв.№ подл. | Подпись и дата | Взам.инв.№

Взам.инв.№ | Подпись и дата | Инв.№ подл.

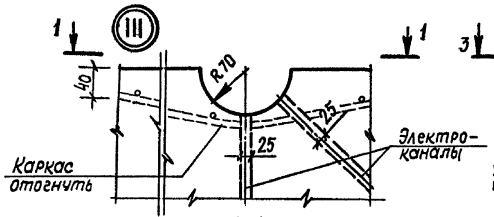

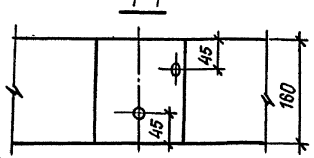

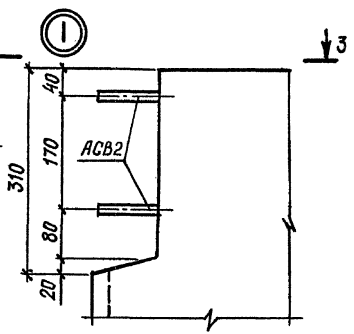

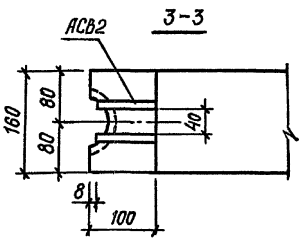

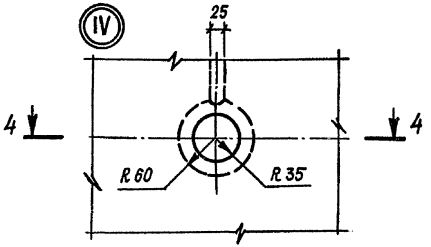

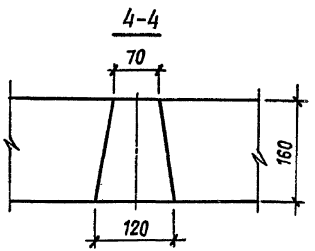

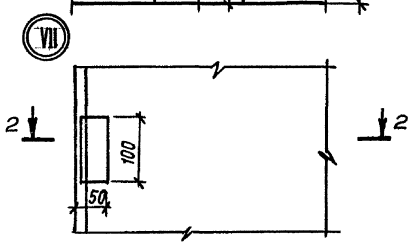

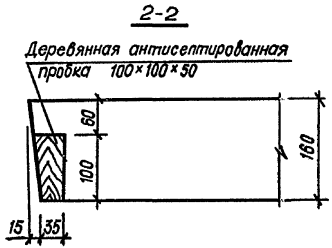

Нач. АПМ	Боровик		XI.84
Н.контр.	Шаповал		XI.84
Гл.инж.пр.	Лабинова		V.84
Проверил	Федоровская		II.84
Разработ.	Вермеич		I.84

1.131.1-22ПВ.0 003 Д1

Узел I, III, IV, VII.

Стадия	Масса	Масштаб
Р		1:5
Лист	Листов 1	

ГОСГРАЖДАНСТРОЙ КиевЗНИИЭП

Инв.№ подл. | Подпись и дата | Взам.инв.№

II

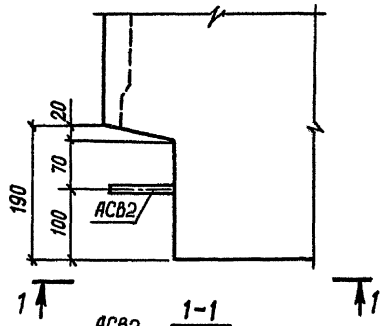

V

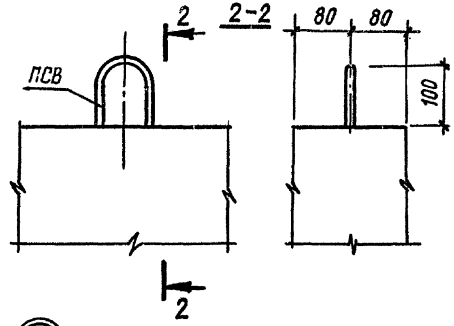

VIII

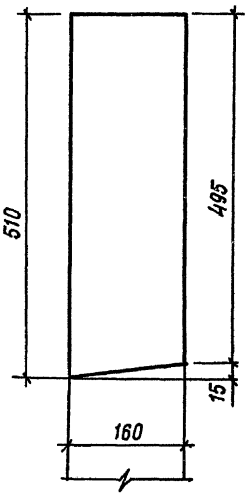

IX

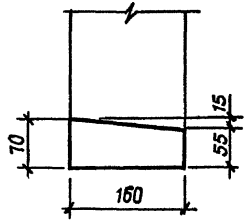

VI

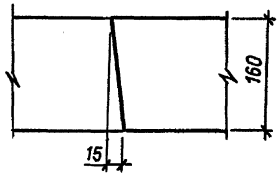

Нач. АПМ	Боровик		XI.84
Н.контр.	Шоповал		XI.84
Гл.инж.пр.	Лабинова		V.84
Проверил	Федоровская		II.84
Разработ.	Верменич		I.84

1.131.1-22ПВ.0 004 Д1

Узел II, V, VI, VIII, IX.

Стадия	Масса	Масштаб
Р		1:5
Лист	Листов 1	

ГОСГРАЖДАНСТРОЙ КиевЗНИИЭП

Инв. № подл. | Подпись и дата | Взам. инв. №

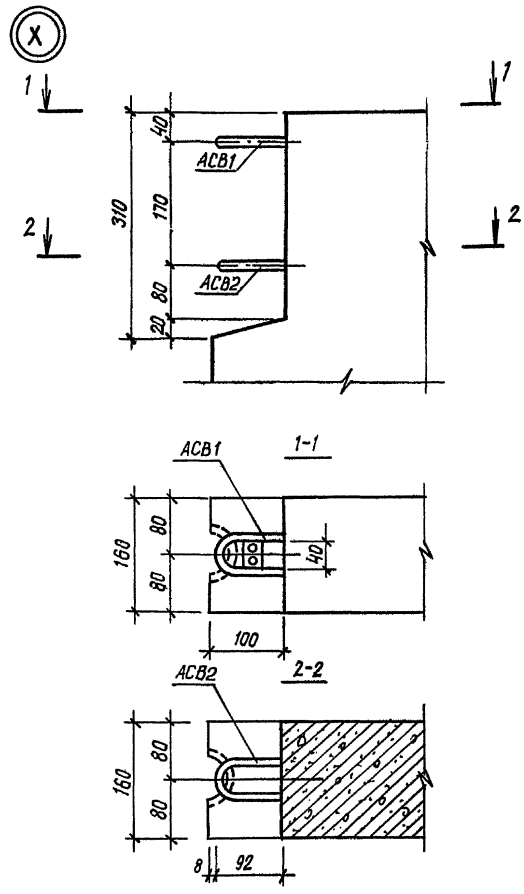

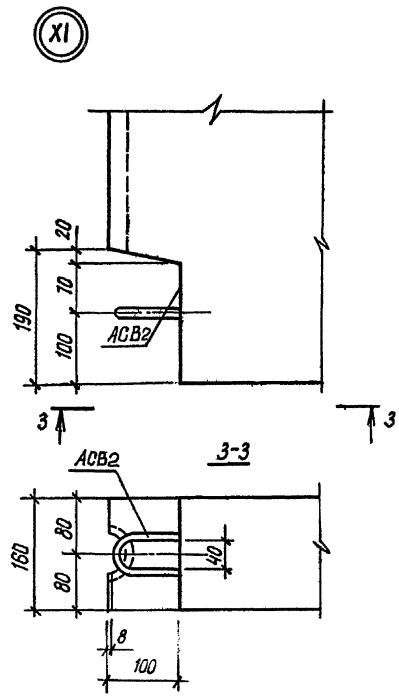

Нач.АПМ	Боровик		XI.84
Н.контроль	Шаповал		XI.84
Гл.инж.пр.	Лабинова		V.84
Проверил	Миллер		II.84
Разработ	Верменич		I.84

1.131.1 – 22ПВ. 0 005 Д1

Узел X, XI.

Стадия	Масса	Масштаб
Р		1:5
Лист	Листов 1	

ГОСГРАЖДАНСТРОЙ
Киев ЗНИИЭП

Инв.№ подл. | Подпись и дата | Взам. инв.№

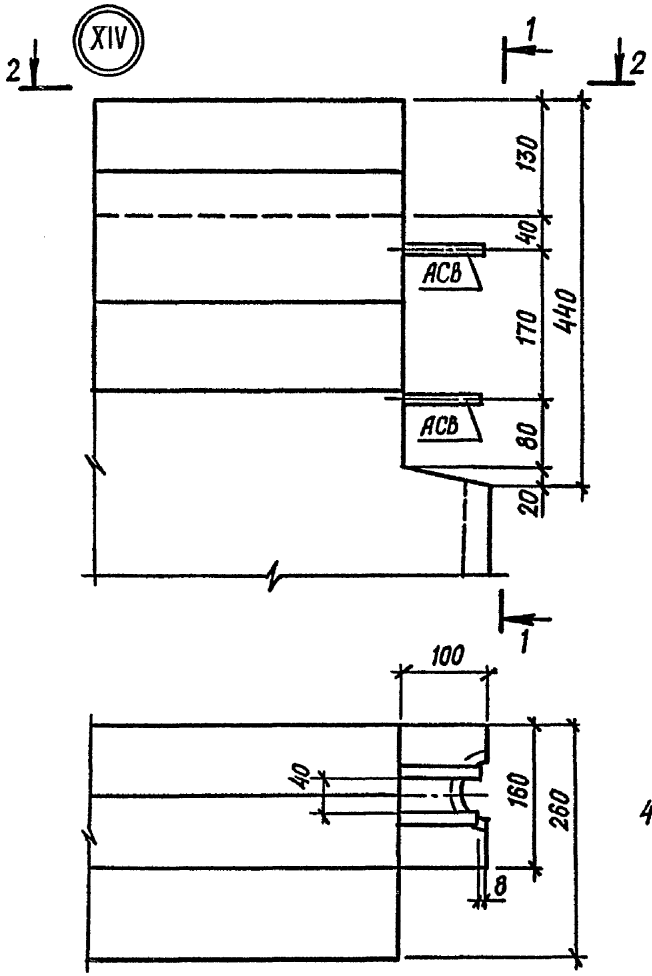

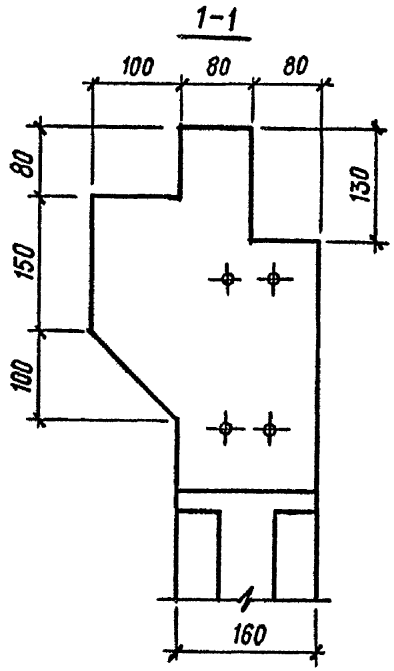

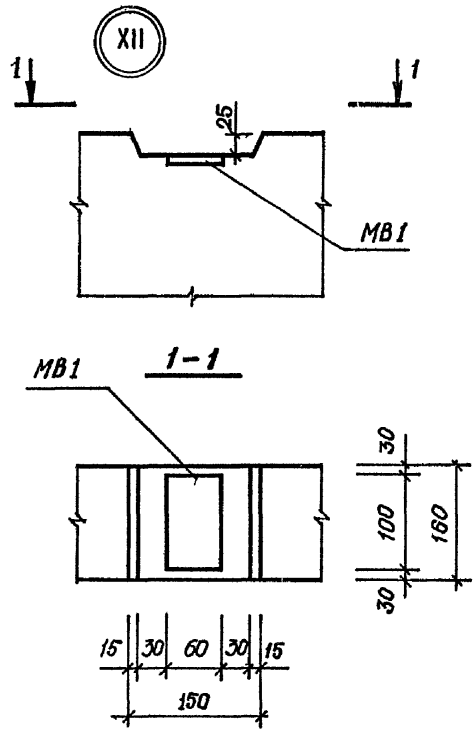

Нач.АПМ	Боровик		XI.84
Н.контр.	Шаповал		XI.84
Гл.инж.пр	Лабинова		V.84
Провер.	Миллер		II.84
Разраб.	Соколова		I.84

1.131.1-22ПВ.0 006 Д1

Узел XII, XIV.

Стадия	Масса	Масштаб
Р		1:5
Лист	Листов 1	

ГОСГРАЖДАНСТРОЙ
КиевЗНИИЭП

Инв.№ подл. | Подпись и дата | Взам.инв.№

Копировал

Формат А3

XIII

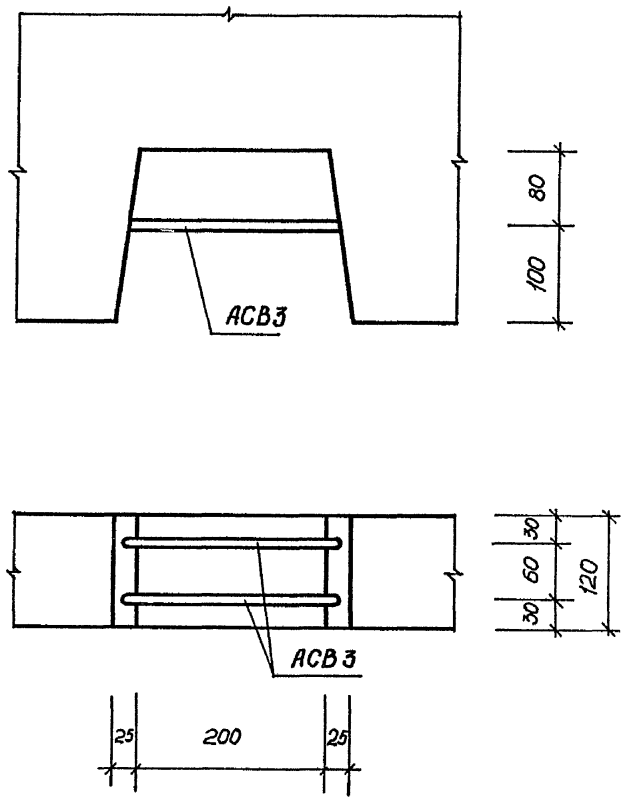

XV

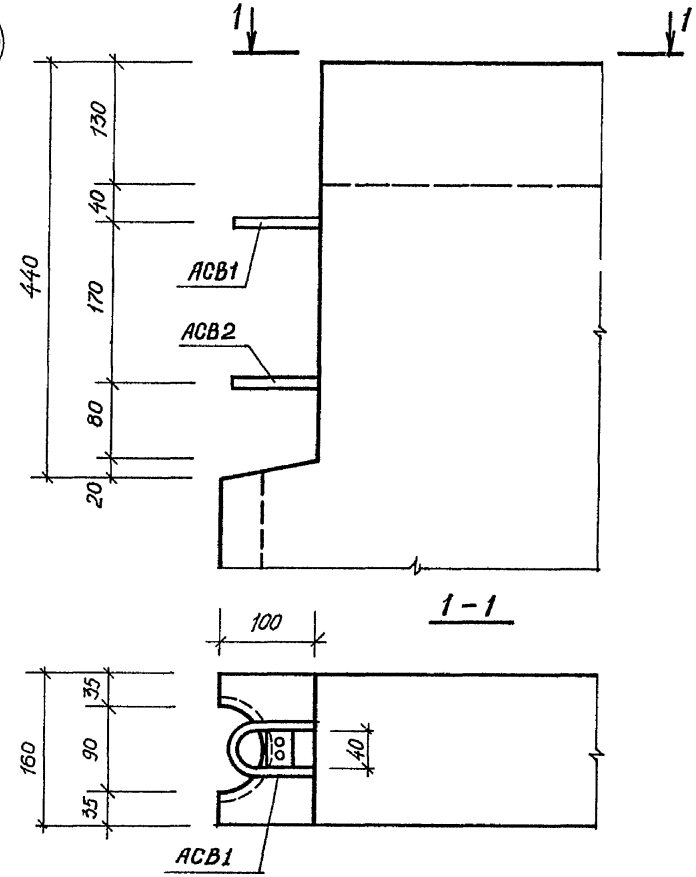

Нач.АПМ	Боровик		XI.84
Н.контр.	Шаповал		XI.84
Гл.инж.пр	Лобинова		V.84
Провер.	Миллер		II.84
Разраб.	Соколова		I.84

1.131.1-22ПВ.0 007 Д1

Узел XIII, XV.

Стадия	Масса	Масштаб
Р		1:5

Лист | Листов 1

ГОСГРАЖДАНСТРОЙ
КиевЗНИИЭП

Инв.№ подл. | Подпись и дата | Взам.инв.№

20978-01 21

Копировал

Формат А3

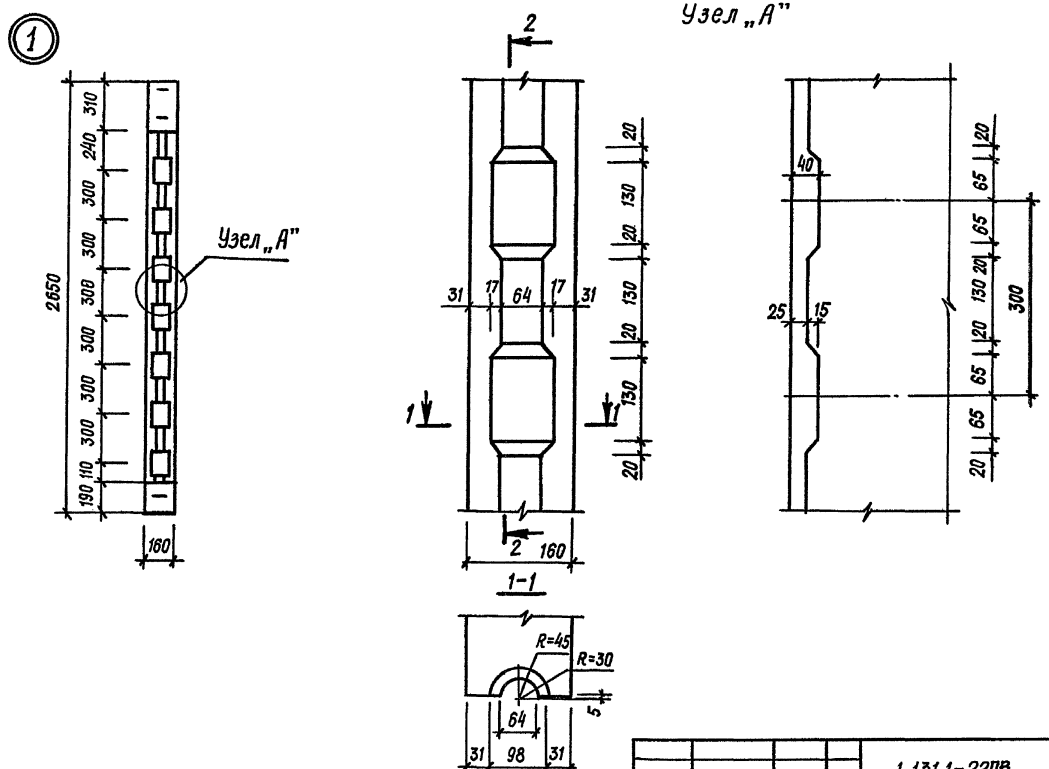

Нач. АПМ	Воробик		XI.84
Н. контр.	Шаповал		XI.84
Гл. инж. пр.	Лабинова		V.84
Проверил	Федоровская		II.84
Разработ.	Берменчч		I.84

1.131.1-22ПВ. 0 008 Д1

Фрагмент 1

Стадия	Масса	Масштаб
Р		1:20 1:5
Лист	Листов 1	

ГОСГРАЖДАНСТРОЙ
КиевЗНИИЭП

Инв. № подл. | Подпись и дата | Взам. инв. №

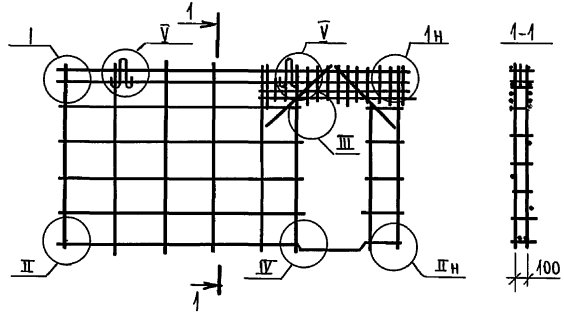

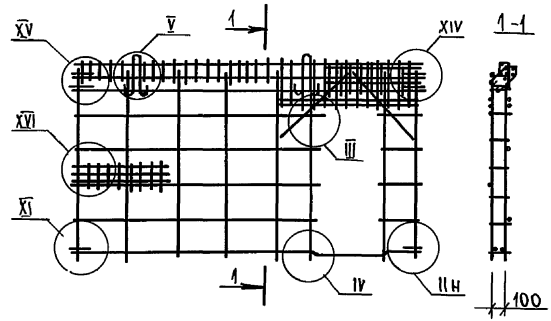

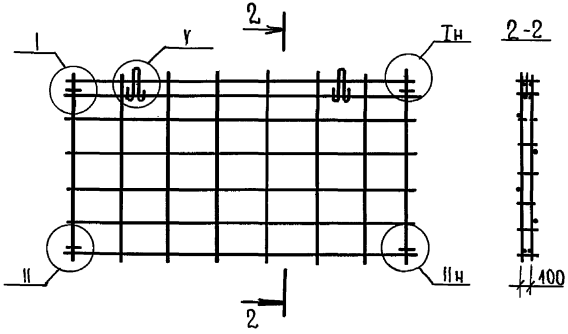

Узлы см. 003Д1 ... 009Д1

Нач. АПМ	Боровин	1.131.1-22ПВ.0 001 Д2	
Н. контр.	Шаповал	Схема армирования панели	Стадия: Р; Масса: ; Масшт.: 1:50
Гл. инж. пр	Лабинова		Лист; Листов 1
Пров.	Миллер		Госгражданстрой КиевЗНИИЭП
Разраб.	Соколова		

20978-01 23

Инв. № подл. | Подпись и дата | Взам. инв. №

Пров. Миллер 23.10.86г Коп. Ерохина

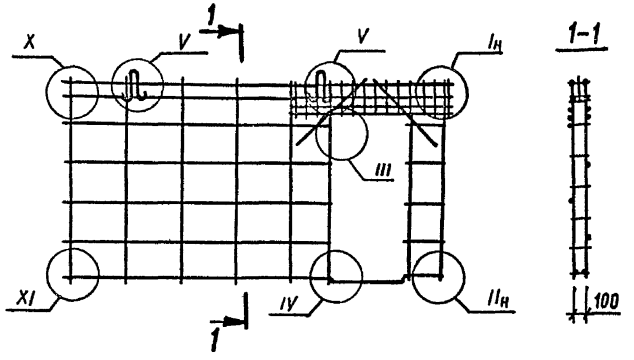

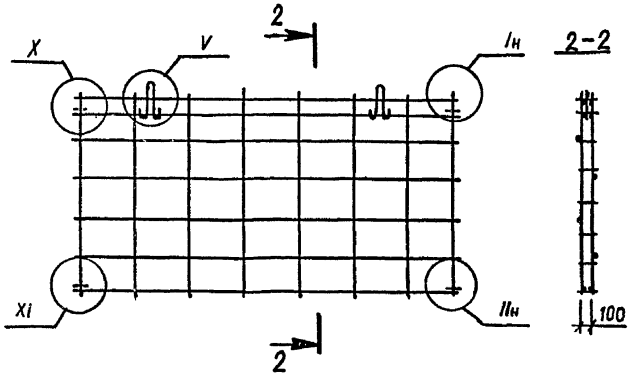

Нач. АПМ	Боровик		XI.84
Н.контр.	Шаповал		XI.84
Гл.инж.пр.	Лобинова		V.84
Проверил.	Миллер		V.84
Разработ.	Соколова		I.84

1.131.1-22ПВ.0 002 Д2

Схема каркасов с маркировкой узлов.

Стадия	Масса	Масштаб
Р		1:50
Лист	Листов 1	

ГОСГРАЖДАНСТРОЙ
КиевЗНИИЭП

Инв.№ подл. | Подпись и дата | Взам.инв.№

Взам.инв.№ | Подпись и дата | Инв.№ подл.

Копировал Формат А4

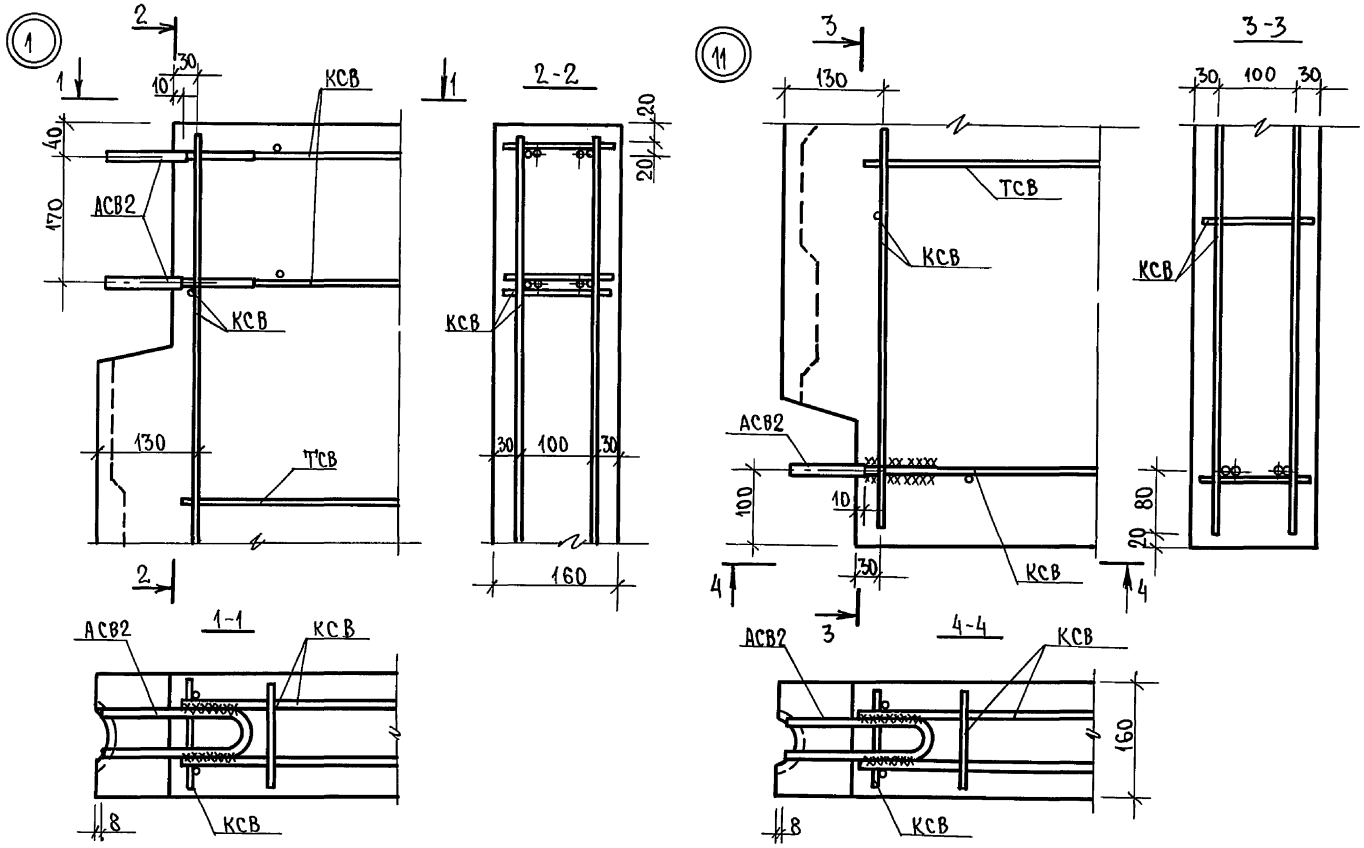

				1.131.1-22 ПВ.О. 003 Д2		
				Узел 1,11.	Стадия	Масса	Масшт.
					Р		1:5
Нач. АПМ	Боровик				Лист	Листов 1
Н. контр.	Шаповая				Госгражданстрой Киев ЗНИИЭП	
Гл. инж. пр.	Лабинова					
Провер.	Федоровская					
Разраб.	Верменич					

Инв. N подл. | Подп. и дата | Взам. инв. №

20978-01 25

Пров. Марк 23.10.86г Коп. Ефока

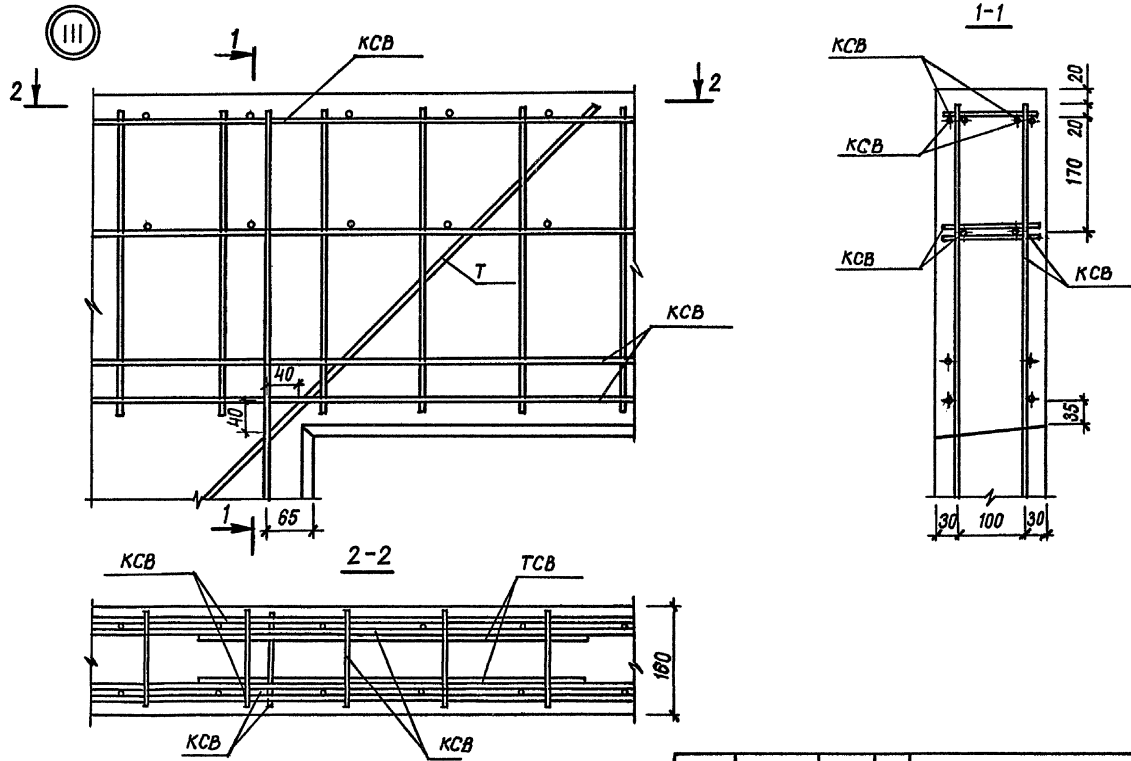

Инв.№ подл. | Подпись и дата | Взам.инв.№

Нач.АПМ	Боровик		XI.84
Н.контр.	Шапавал		XI.84
Гл.инж.пр.	Лабинова		V.84
Проверил	Федоровская		II.84
Разработ.	Верменич		I.84

1.131.1-22ПВ.0 004 Д2

Узел III.

Стадия	Масса	Масштаб
Р		1:5
Лист	Листов 1	

ГОСГРАЖДАНСТРОЙ
КиевЗНИИЭП

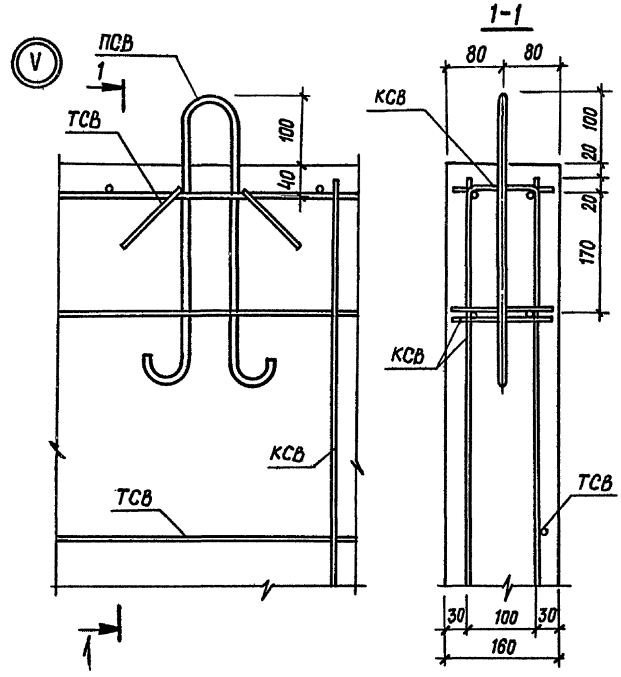

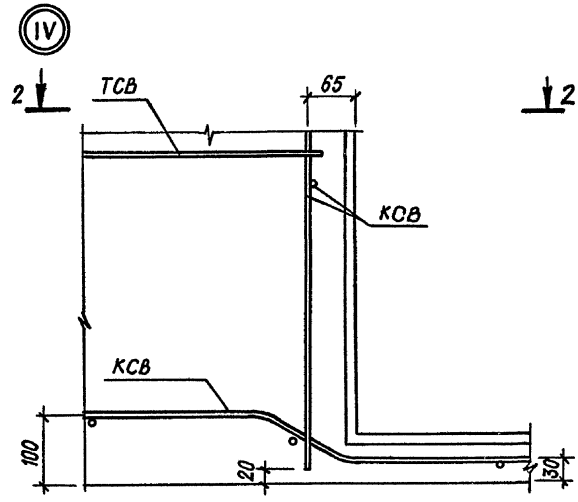

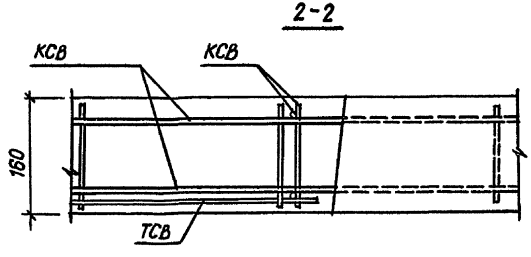

Нач.АПМ	Бородик		XI.84
Н.контр.	Шаповал		XI.84
Гл.инж.пр.	Лавинова		V.84
Проверил	Федоровская		II.84
Разработ.	Вертенич		I.84

1.131.1-22ПВ.0 005 Д2

Узел IV, V.

Стадия	Масса	Масштаб
Р		1:5
Лист	Листов 1	

ГОСГРАЖДАНСТРОЙ КиевЗНИИЭП

Инв.№ подл. | Подпись и дата | Взам.инв.№

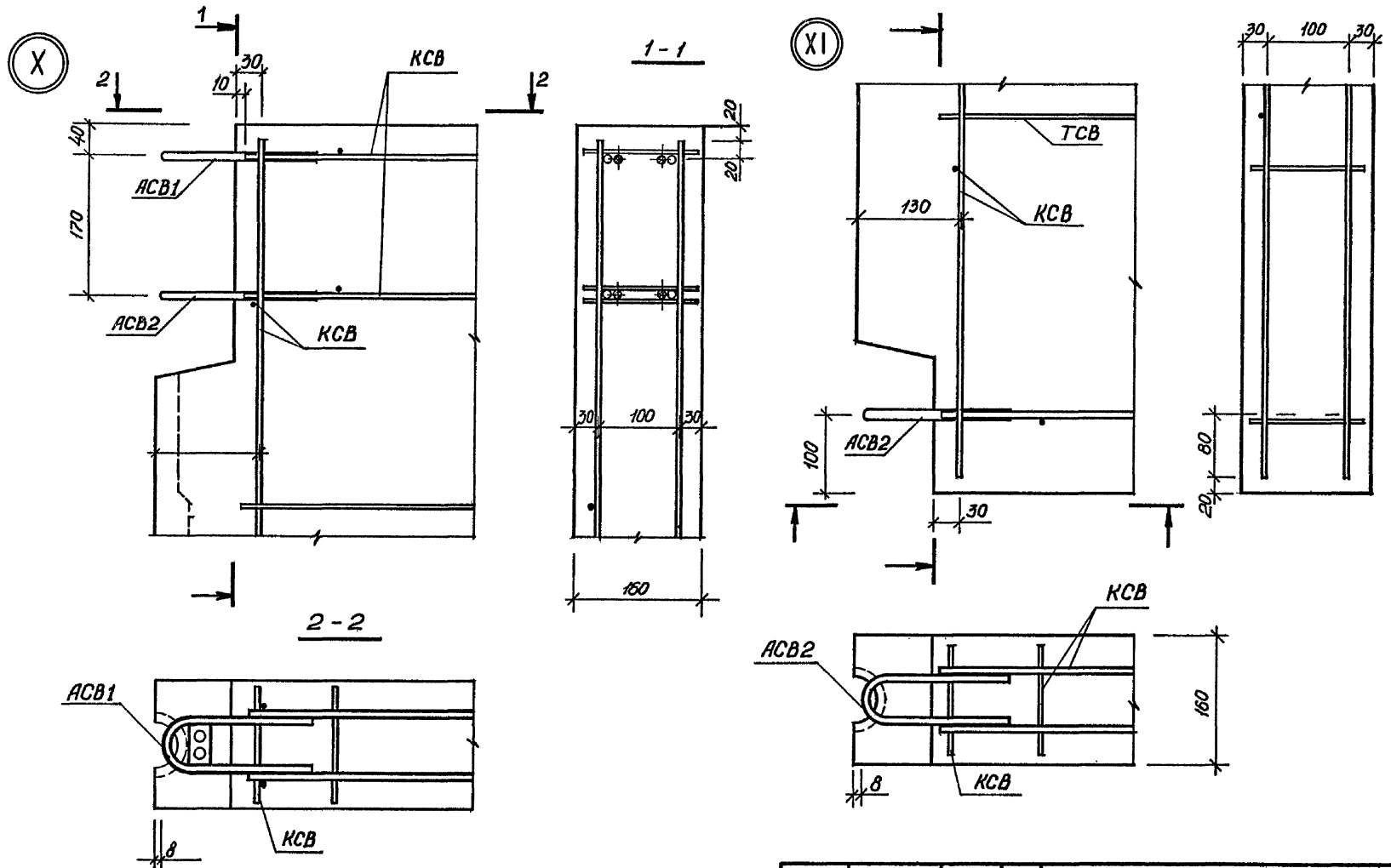

Нач.АПМ	Боровик		XI.84
Н.контр.	Шаповал		XI.84
Гл.инж.пр.	Лобинова		V.84
Провер.	Миллер		II.84
Разраб.	Соколова		I.84

1.131.1 - 22ПВ.0 006 Д2

Узел X, XI.

Стадия	Масса	Масштаб
Р		1:5
Лист	Листов 1	

ГОСГРАЖДАНСТРОЙ
КиевЗНИИЭП

Инв.№ подл. | Подпись и дата | Взам.инв.№

Копировал

Формат А3

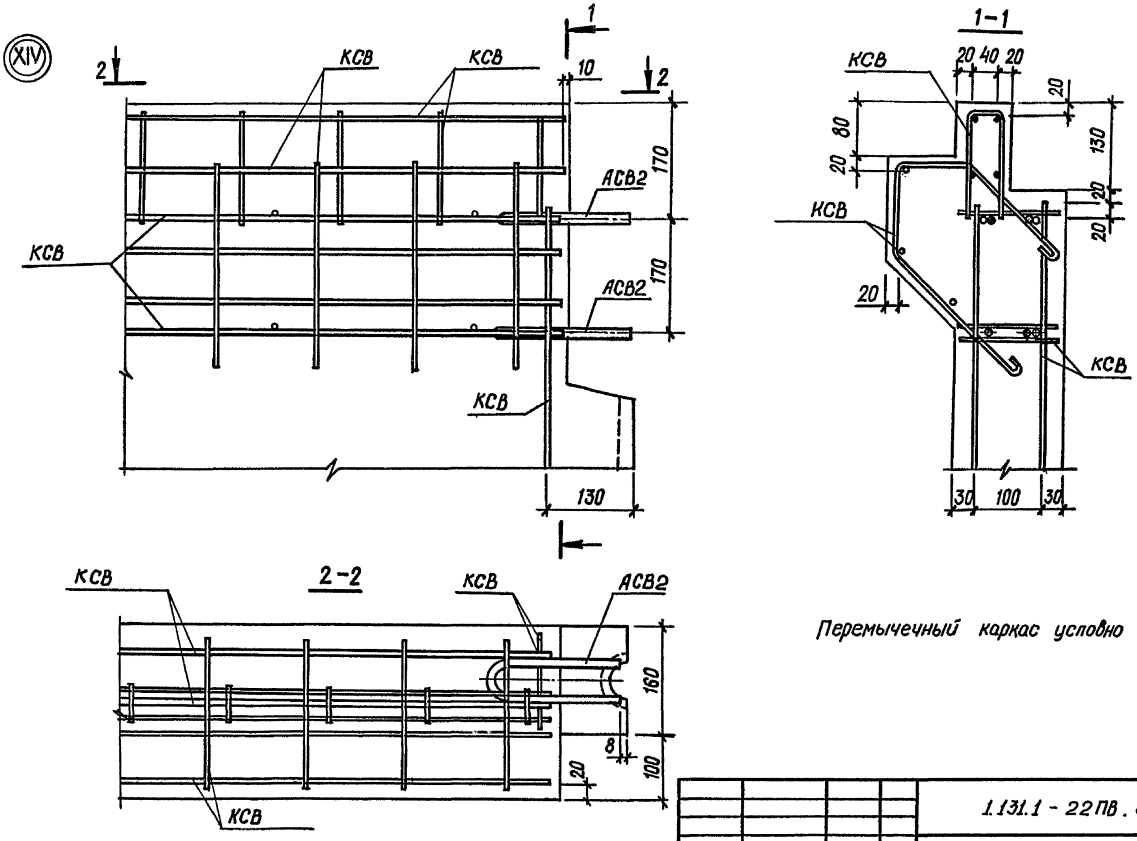

Перемычечный каркас условно не показан.

				1.131.1-22ПВ.0 007 Д2	
Нач.АПМ	Боровик		XI.84	Узел XIV.	Стадия: Р; Масса: ; Масштаб: 1:5
Н.контр.	Шаповал		XI.84		Лист; Листов 1
Гл.инж.пр.	Лабинова		V.84		ГОСГРАЖДАНСТРОЙ КиевЗНИИЭП
Проверил.	Миллер		II.84		
Разработ.	Сенолода		I.84		

Инв.№ подл. | Подпись и дата | Взам. инв.№

XV

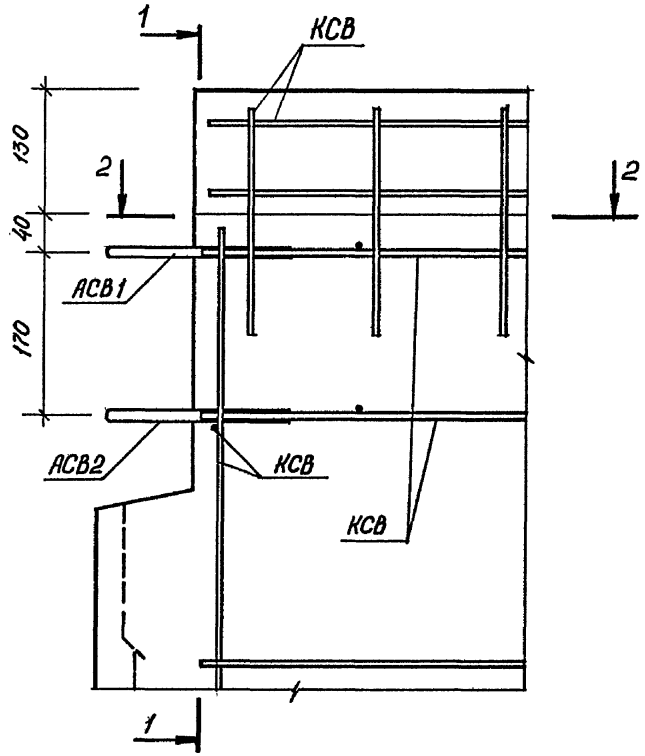

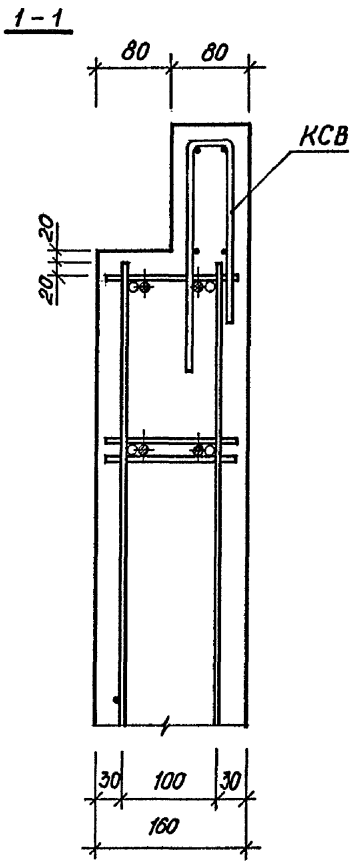

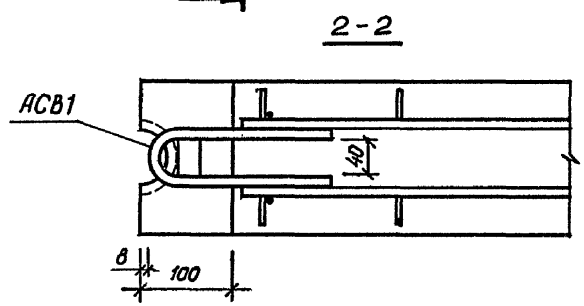

Нач.АПМ	Боровик		XI.84
Н.контр.	Шоповал		XI.84
Гл.инжтр.	Лабинова		V.84
Провер.	Миллер		II.84
Разраб.	Соколова		I.84

1.131.1-22ПВ.0 008 Д2

Узел XV.

Стадия	Масса	Масштаб
Р		1:5

Лист | Листов 1

ГОСГРАЖДАНСТРОЙ
КиевЗНИИЭП

Инв.№ подл. | Подпись и дата | Взам. инв. №

Копировал 20978-01 30 Формат А3

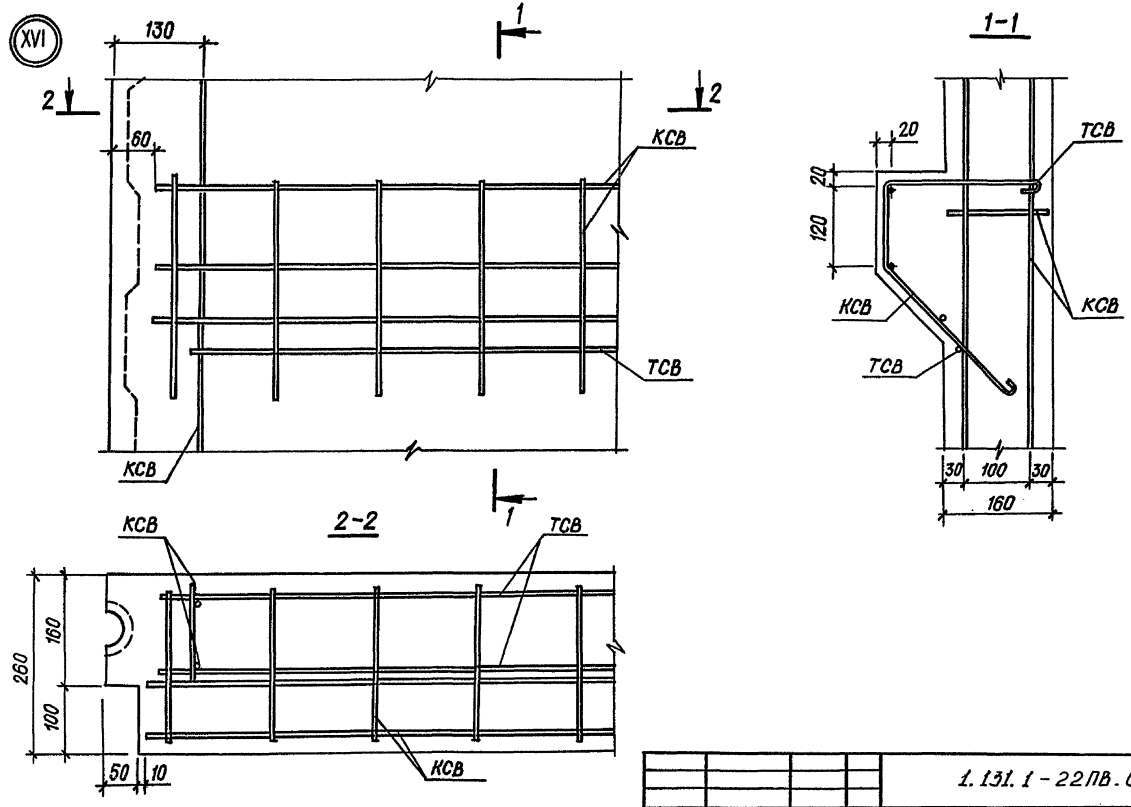

Нач.АПМ	Боровик		XI.84
Н.контр.	Шаповал		XI.84
Гл.инж.пр.	Лабинова		V.84
Проверил	Миллер		II.84
Разработ	Вермеич		I.84

1.131.1-22ПВ.0 009 Д2

Узел XVI.

Стадия	масса	Масштаб
Р		1:5
Лист	Листов 1	

ГОСГРАЖДАНСТРОЙ КиевЗНИИЭП

Инв.№ подл. | Подпись и дата | Взам. инв.№

Формат	Зона	Поз.	Обозначение	Наименование	Кол.	Примечание
				Документация		
А4			1.131.1-22ПВ. О 010	Сборочный чертеж		
А3			1.131.1-22ПВ. О Д1	Узлы опалубочные		
А3			1.131.1-22ПВ. О ТО	Техническое описание		
				Сборочные единицы		
БЧ		1	1.131.1-22ПВ.	Каркас пространств. КП	1	
А4		2	1.131.1-22ПВ. 2 009	Изделие закладное МСВ1	1	
				Детали		
				Проб. дер. антисептир.		
				50×100 L=100	4	
БЧ				Дверь деревянная ДГ21-9		
				ГОСТ 6629-74*	1	
				Материалы		
				Бетон тяжелый М200		2,29 м³
				Пиломатериал		0,14 м³
				Плиты древесноволокнистые твердые ГОСТ 8904-81		3,55 м²

1.131.1-22ПВ. О 010

Пример изделия полной заводской готовности

Стадия	Лист	Листов
Р		1

ГОСГРАЖДАНСТРОЙ КиевЗНИИЭП

Нач.АПМ	Боровик	XI.84
Н.контр.	Шаповал	XI.84
Гл.инж.пр.	Кабинова	IX.84
Провер.	Миллер	VII.84
Разраб.	Охримец	VII.84

Инв.№подл. | Подпись и дата | Взам.инв.№

Копировал

Формат А 4

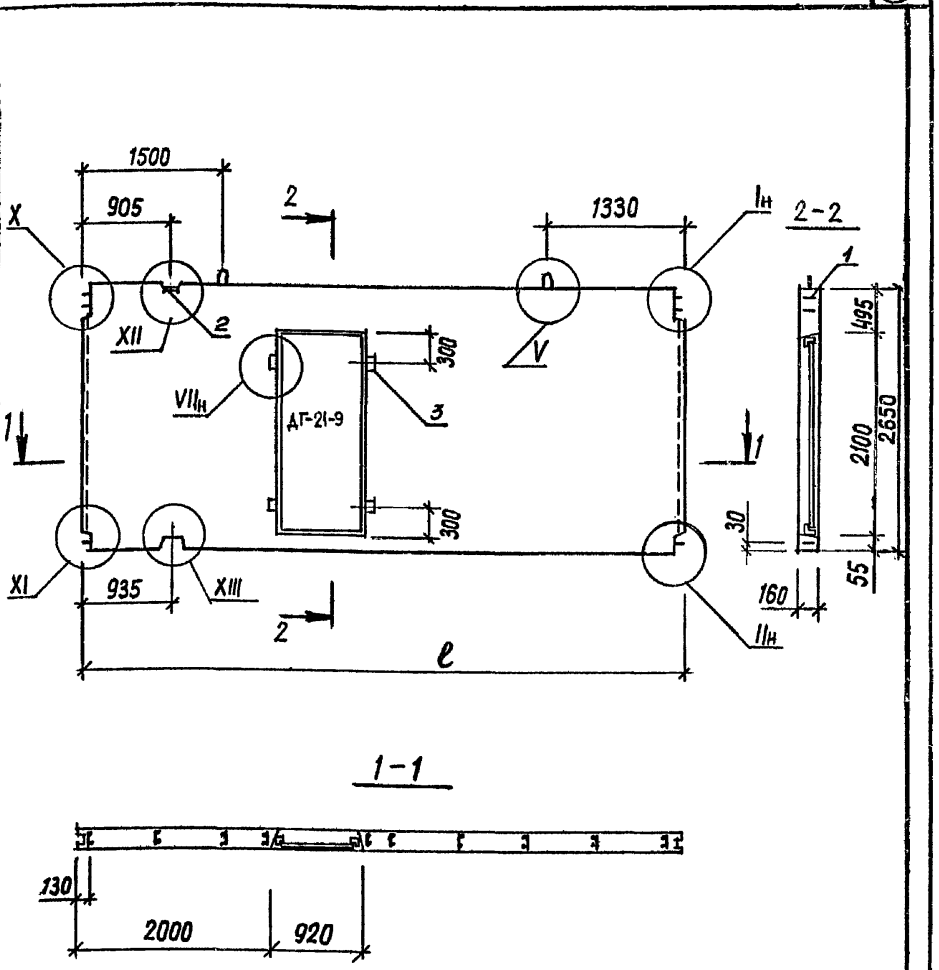

1.131.1-22ПВ. О 010

Пример изделия полной заводской готовности

Стадия	Масса	Масштаб
Р	5725	1:50

Лист	Листов 1

ГОСГРАЖДАНСТРОЙ КиевЗНИИЭП

Нач.АПМ	Боровик	XI.84
Н.контр.	Шаповал	XI.84
Гл.инж.пр.	Кабинова	VII84
Провер.	Миллер	VII.84
Разраб.	Охримец	VII.84

Инв.№подл. | Подпись и дата | Взам.инв.№

20978-01

Копировал

Формат А 4

gost.e-ecolog.ru