Типовые конструкции, изделия и узлы зданий и сооружений

СЕРИЯ 1.131.1 – 27

ПАНЕЛИ ВНУТРЕННИХ ПРОДОЛЬНЫХ И ПОПЕРЕЧНЫХ СТЕН

ИЗ ТЯЖЕЛОГО БЕТОНА ДЛЯ КРУПНОПАНЕЛЬНЫХ ЖИЛЫХ ЗДАНИЙ С ШАГОМ ПОПЕРЕЧНЫХ СТЕН 3,0–6,0 М И ВЫСОТОЙ ЭТАЖА 2,8 М, ИЗГОТАВЛИВАЕМЫЕ В КАССЕТНЫХ ФОРМАХ

Рабочие чертежи

22788
gost.e-ecolog.ru

ЦЕНТРАЛЬНЫЙ ИНСТИТУТ ТИПОВОГО ПРОЕКТИРОВАНИЯ
ГОССТРОЯ СССР

Москва, А-445, Смольная ул., 22

Сдано в печать VII 1988 года

Заказ № 7864 Тираж 3850 экз.

Типовые конструкции, изделия и узлы зданий и сооружений

СЕРИЯ 1.131.1-27

ПАНЕЛИ ВНУТРЕННИХ ПРОДОЛЬНЫХ И ПОПЕРЕЧНЫХ СТЕН

ИЗ ТЯЖЕЛОГО БЕТОНА ДЛЯ КРУПНОПАНЕЛЬНЫХ ЖИЛЫХ ЗДАНИЙ С ШАГОМ ПОПЕРЕЧНЫХ СТЕН 3,0-6,0 М И ВЫСОТОЙ ЭТАЖА 2,8 М, ИЗГОТАВЛИВАЕМЫЕ В КАССЕТНЫХ ФОРМАХ

Рабочие чертежи

Разработаны ЦНИИЭП жилища

Руководитель отделения проектных работ — Острецов В.М.

Нач. отдела № 11 — Росинский Н.Б.

Гл. инженер проекта — Кривакин А.В.

Утверждены приказом Госгражданстроя от 3 декабря 1987 № 391 и введены в действие с 15 декабря 1987 г.

© ЦИТП Госстроя СССР, 1988

Обозначение	Наименование	Стр.
1.131.1-27 000000 ТО	Техническое описание	4
1.131.1-27 000000 ТУ	Технические условия	9
1.131.1-27 000000 НИ	Номенклатура изделий	12
1.131.1-27 100000	Панель внутренней стены ПСВ	19
1.131.1-27 100000 СБ	Панель внутренней стены ПСВ.	
	Сборочный чертеж	20
1.131.1-27 200000	Панель внутренней стены ПСВ	21
1.131.1-27 200000 СБ	Панель внутренней стены ПСВ.	
	Сборочный чертеж	22
1.131.1-27 300000	Панель внутренней стены ПСВ	23
1.131.1-27 300000 СБ	Панель внутренней стены ПСВ.	
	Сборочный чертеж	24
1.131.1-27 400000	Панель внутренней стены ПСВ	25
1.131.1-27 400000 СБ	Панель внутренней стены ПСВ.	
	Сборочный чертеж	26
1.131.1-27 500000	Панель внутренней стены ПСВ	27
1.131.1-27 500000 СБ	Панель внутренней стены ПСВ.	
	Сборочный чертеж	28
1.131.1-27 500000-12СБ	Панель внутренней стены ПСВ.	
	Сборочный чертеж	29
1.131.1-27 600000	Панель внутренней стены ПСВ	30
1.131.1-27 600000 СБ	Панель внутренней стены ПСВ.	
	Сборочный чертеж	32
1.131.1-27 700000	Панель внутренней стены ПСВ	33
1.131.1-27 700000 СБ	Панель внутренней стены ПСВ.	
	Сборочный чертеж	35

Обозначение	Наименование	Стр.
1.131.1-27 800000	Панель внутренней стены ПСВ	36
1.131.1-27 800000 СБ	Панель внутренней стены ПСВ.	
	Сборочный чертеж	37
1.131.1-27 800000-08СБ	Панель внутренней стены ПСВ.	
	Сборочный чертеж	38
1.131.1-27 900000	Панель внутренней стены ПСВ	39
1.131.1-27 900000 СБ	Панель внутренней стены ПСВ.	
	Сборочный чертеж	40
1.131.1-27 000000 Д1	Узлы 1,2	41
1.131.1-27 000000 Д2	Узлы 3,4	42
1.131.1-27 000000 Д3	Узлы 5,6,7	43
1.131.1-27 000000 Д4	Схема опалубочных узлов для установки	
	электрооборудования. Узлы 8...12	44
1.131.1-27 010000	Каркас пространственный КП1...КП9	45
1.131.1-27 010000 СБ	Каркас пространственный КП1...КП9.	
	Сборочный чертеж	46
1.131.1-27 020000	Каркас пространственный КП10...КП18	47
1.131.1-27 020000 СБ	Каркас пространственный КП10...КП18.	
	Сборочный чертеж	48
1.131.1-27 030000	Каркас пространственный КП19...КП30	49
1.131.1-27 030000 СБ	Каркас пространственный КП19...КП23.	
	Сборочный чертеж	51
1.131.1-27 030000-05СБ	Каркас пространственный КП24...КП30.	
	Сборочный чертеж	52

Инв. № подл. | Подпись и дата | Взам. инв. №

Нач. отд.	Росинский		
Н. контр.	Волкова		
ГИП	Кривакин		
Рук. гр.	Лебедева		
Ст. инж.	Самарина		

1.131.1-27 000000

Содержание

Стадия	Лист	Листов
Р	1	2

ЦНИИЭП жилища

Копировал 22788 3

Обозначение	Наименование	Стр.
1.131.1-27 040000	Каркас пространственный КП31...КП47	53
1.131.1-27 040000 СБ	Каркас пространственный КП31...КП39.	
	Сборочный чертеж	55
1.131.1-27 040000-09СБ	Каркас пространственный КП40...КП47.	
	Сборочный чертеж	56
1.131.1-27 050000	Каркас пространственный КП48...КП51	57
1.131.1-27 050000 СБ	Каркас пространственный КП48...КП51.	
	Сборочный чертеж	58
1.131.1-27 060000	Каркас пространственный КП52...КП57	59
1.131.1-27 060000 СБ	Каркас пространственный КП52, КП53.	
	Сборочный чертеж	60
1.131.1-27 060000-02СБ	Каркас пространственный КП54, КП55.	
	Сборочный чертеж	61
1.131.1-27 060000-04СБ	Каркас пространственный КП56, КП57.	
	Сборочный чертеж	62
1.131.1-27 000000 Д5	Узлы 15...18	63
1.131.1-27 000000 Д6	Узлы 19, 20	64
1.131.1-27 000000 Д7	Узлы 21...25	65
1.131.1-27 000100	Каркас КР1...КР10	66
1.131.1-27 000200	Каркас КР11...КР20	67
1.131.1-27 000300	Каркас КР21...КР30	68
1.131.1-27 000400	Каркас КР31...КР40	69

Обозначение	Наименование	Стр.
1.131.1-27 000500	Каркас КР41...КР48	70
1.131.1-27 000600	Каркас КР51...КР55	71
1.131.1-27 000700	Каркас КР56, КР57, КР58	72
1.131.1-27 000800	Изделие закладное МН1, МН2	73
1.131.1-27 000900	Изделие закладное МН3	74
1.131.1-27 000001	Подъемная петля ПВ1...ПВ4	75
1.131.1-27 000002	Стержень гнутый АН1, АН2, АН3	75
1.131.1-27 000000 РС	Ведомость расхода стали на элемент	76
1.131.1-27 000000 РМ	Ведомость расхода материалов	82-99

Инв № подл | Подпись и дата | Взам инв №

22788 4

I. ВВОДНАЯ ЧАСТЬ

Входящие в состав "Общесоюзного строительного каталога типовых конструкций и изделий для всех видов строительства" рабочие чертежи серии I.I3I.I-27 "Панели внутренних продольных и поперечных стен из тяжелого бетона для крупнопанельных жилых зданий с шагом поперечных стен 3,0-6,0 м и высотой этажа 2,8 м, изготавливаемые в кассетных формах", разработаны на основании задания, утвержденного Управлением по жилищному строительству Госгражданстроя.

Рабочие чертежи панелей внутренних стен разработаны для применения в крупнопанельных 5-9-этажных жилых домах с размерами планировочной сетки кратными 600 мм (6М) и высотой этажа 2,8 м, предназначенных для строительства во П и Ш климатических районах и подрайоне IВ, в обычных инженерно-геологических условиях.

Разработка чертежей панелей выполнена с учетом следующих документов: ГОСТ I2504-80; ГОСТ I30I5.0-83*; ГОСТ I30I5.I-8I; ГОСТ I30I5.2-8I, ГОСТ I30I5.3-8I; СНиП 2.03.0I-84 "Бетонные и железобетонные конструкции", ВСН 32-77 Госгражданстроя "Инструкция по проектированию конструкций панельных жилых зданий".

2. ТЕХНИЧЕСКИЕ ТРЕБОВАНИЯ

2.I. Основные параметры и размеры

Настоящий комплект рабочих чертежей включает внутренние стеновые панели толщиной I60 мм с предельными габаритами 6,49х2,6I(h)м, массой до 7,5 т. Размеры дверных проемов приняты по ГОСТ 6629-74.

2.2. Антикоррозионная защита

Мероприятия по обеспечению коррозионной стойкости закладных деталей панелей определяются при применении в конкретных зданиях в соответствии с требованиями СНиП 2.03.II-85 "Защита строительных конструкций от коррозии".

2.3. Маркировка

Маркировка панелей внутренних стен выполняется в соответствии с требованиями ГОСТ 23009-78, ГОСТ I2504-80, ГОСТ I30I5.2-8I.

Марка изделия состоит из буквенно-цифровых групп, разделенных дефисом.

Первая группа содержит буквенное обозначение типа панели (ПСВ - панель стеновая внутренняя) и ее номинальные геометрические размеры (длина и высота в дециметрах с округлением, толщина в сантиметрах). Вторая группа характеризует материал панели - класс бетона по прочности на сжатие и вид бетона (Т - тяжелый). Третья группа включает индексы, отражающие особенности конкретного изделия. Расшифровка индексов третьей группы дана в таблице I.

Таблица I

Структура третьей группы	Индекс	Расшифровка индекса
Первая цифра - положение панели в плане здания	I	Панели продольных стен
	2	Панели поперечных стен и панели продольных стен, примыкающие к торцу здания
Вторая цифра - конфигурация панели	I	Панель без проема
	2	Панель с проемом ("П"-образная)
	3	Панель с проемом у края ("Т"-образная)
Третья цифра - ширина проема	I	890 мм
	2	970 мм
	3	990 мм
	4	I290 мм
Буквенно-цифровой индекс, отражающий наличие и привязку к правой вертикальной грани шпонок, расположенных на плоскости панели (при взгляде на панель со стороны расположения шпонок)	аI	2900 мм
	а2	2960 мм
При тех же привязках шпонок к левой грани добавляется индекс "Л" (аIл; а2л и т.д.)		

			1.131.1-27 000000 ТО
Нач. отд	Росинский		Техническое описание
Н.контр	Волкова		Стадия: — Лист: 1 Листов: 5
ГИП	Кривакин		ЦНИИЭП жилища

Инв. № подл. | Подпись и дата | Взам. инв. №

Продолжение таблицы I

Структура третьей группы	Индекс	Расшифровка индекса
Буквенный индекс в марках панелей лестничной клетки с консольным выступом для опирания площадки справа (при взгляде на панель со стороны выступа)	К	
При расположении консоли слева добавляется индекс "Л" (КЛ)		

Пример расшифровки марки:

ПСВ 58.26.I6-20Т-I.3.I.aI

ПСВ - панель стеновая внутренняя;
58 - длиной 5800 мм;
26 - высотой 2610 мм;
I6 - толщиной I60 мм;
20 - бетон класса по прочности на сжатие В20;
Т - из тяжелого бетона;
I - панель продольной стены;
3 - с проемом у края панели ("Г"-образная)
I - проем 890 мм
aI - панель имеет шпонки, расположенные на плоскости с привязкой к правой вертикальной грани 2900 мм.

3. ИЗГОТОВЛЕНИЕ ПАНЕЛЕЙ

При изготовлении внутренних стеновых панелей руководствоваться указаниями ГОСТ I2504-80.

Панели изготавливаются из тяжелого бетона классов по прочности на сжатие ВI2,5 и В20 в вертикальных кассетных установках. Панели армируются сварными пространственными каркасами. Сборку пространственных каркасов производить контактной сваркой в кондукторах. Качество сварки, выполняемой при сборке, должно соответствовать требованиям ГОСТ I4098-85, ГОСТ I0922-75.

Изготовление гнутых каркасов производить контактной точечной сваркой из обыкновенной проволоки периодического профиля класса Вр-I (ГОСТ 6727-80); каркасы перемычек и каркасы обрамления проемов из стержневой горячекатаной стали периодического профиля класса А-II (ГОСТ 578I-82); марка стали принимается по номенклатуре, оговоренной в приложении I СНиП 2.03.0I-84.

Монтажные петли выполняются из арматурной стали периодического профиля класса Ас-II (ГОСТ 578I-82), марки IOГТ.

Закладные детали приняты из углеродистой стали всех марок, приведенных в приложении 2 СНиП 2.03.0I-84.

Точность изготовления стеновых панелей - в соответствии с требованиями ГОСТ I2504-80.

Лицевые поверхности панелей должны быть подготовлены под окраску или оклейку обоями.

4. ОГНЕСТОЙКОСТЬ

Панели, включенные в настоящую серию, относятся к несгораемым. Предел огнестойкости при влажности в эксплуатационном состоянии 2-3% составляет не менее 2-х часов.

5. ПРАВИЛА ПРИЕМКИ

Приемка внутренних стеновых панелей - в соответствии с требованиями ГОСТ I2504-80 и ГОСТ I30I5.I-8I.

6. УКАЗАНИЯ ПО ХРАНЕНИЮ И ТРАНСПОРТИРОВАНИЮ

Хранение и транспортирование панелей внутренних стен - в соответствии с требованиями ГОСТ I2504-80 и ГОСТ I30I5.4-84.

При подъеме панелей применять самобалансирующие траверсы, обеспечивающие вертикальное положение строп (отклонение строп от вертикали допускается не более $I5^{O}$).

7. УКАЗАНИЯ ПО ИСПЫТАНИЯМ ВНУТРЕННИХ СТЕНОВЫХ ПАНЕЛЕЙ НАГРУЖЕНИЕМ

Испытания панелей нагружением производить в соответствии с ГОСТ 8829-85 с учетом указаний ГОСТ I2504-80.

Приведенные ниже (таблица 2) значения контрольных нагрузок вычислены для панелей с конструктивным армированием, испытываемых на внецентренное сжатие. Они используются для оценки прочности горизонтальных сечений, расположенных в средней трети по высоте панелей (средних сечений). При этом предусматривается, что опорные участки панелей в необходимых случаях предварительно усиливаются с помощью обойм или другим способом, позволяющим избежать их разрушения.

Копировал 22788 6
Инв № подл | Подпись и дата | Взам инв №

Статическая схема испытаний панелей предусматривает:

- испытание панелей вертикальной нагрузкой, приложенной к опорным граням и распределенной по ширине простенков (для панелей с проемом) или по всей длине панелей (для панелей без проемов);
- приложение распределенной вертикальной нагрузки к верхней и нижней опорным граням панелей через продольные линейные (например, цилиндрические) шарниры и распределительные плиты. При испытании панелей с проемом расположение и длина верхних и нижних линейных шарниров и распределительных плит соответствует ширине простенков;
- передачу вертикальной нагрузки на линейные шарниры через единую жесткую распределительную балку, жесткое основание и т.п.;
- закрепление панелей от поперечных перемещений в процессе испытаний только в уровнях верхних и нижних линейных шарниров;
- установку линейных шарниров в вертикальной плоскости, расположенной на расстоянии $e_{o,f}$ от срединной плоскости, т.е. с поперечным эксцентриситетом, принятым в таблице 2.

Таблица 2

Величины контрольных нагрузок при различных поперечных эксцентриситетах ($e_{o,f}$) для испытания нагружением панелей внутренних стен

Эксцентриситет $e_{o,f}$	Класс бетона	Оценка прочности при испытании	
		Вид разрушения	
		Раздробление или раскалывание бетона от сжатия, раскрытие трещин на величину более 0,25 мм	
		Q_t – полная суммарная контрольная нагрузка, включающая собственный вес панели	$Q_{t\,доп}$ – дополнительно прикладываемая контрольная нагрузка за вычетом собственного веса панели
мм	–	кН/м	кН/м
I0	BI2,5	964,8	955,0
I0	B20	753,6	743,8
20	BI2,5	I4I4,4	I404,6
20	B20	I092,8	I083,0

Примечание. При испытании панелей с проемом, площадь поперечного (горизонтального) сечения меньшего простенка не должна быть менее 0,I м2; при площади простенка менее 0,I м2 контрольная нагрузка, приходящаяся на участок такого простенка, должна быть определена с учетом снижения расчетного сопротивления осевому сжатию на основании указаний пункта I2.48 ВСН 32-77 Госгражданстроя.

Приведенные величины контрольных нагрузок определены при следующих условиях:

- фактическая прочность бетона панелей соответствует требуемой прочности бетона в проектном возрасте, определенной по ГОСТ I8105-80 при проектном классе бетона по прочности на сжатие, принятом в рабочих чертежах, и значении коэффициента вариации прочности бетона I3,5%;
- размеры горизонтальных сечений и другие геометрические параметры панелей и их элементов соответствуют принятым в рабочих чертежах;
- расстояние между осями верхних и нижних линейных шарниров, через которые передается нагрузка на панель при испытаниях, равно 2700 мм.

Приведенные величины контрольных нагрузок допускается не пересчитывать в случаях, когда:

- фактическое значение коэффициента вариации прочности бетона находится в пределах I3,5±0,5%;
- значение фактических отклонений размеров горизонтальных сечений и других геометрических параметров панелей от размеров, приведенных в рабочих чертежах, не превышают предельных значений отклонений, установленных ГОСТ I2504-80;
- фактическое расстояние между осями верхних и нижних линейных шарниров при принятом испытательном оборудовании отличается от вышеуказанных (2700 мм) не более чем на 5%.

При фактическом значении коэффициента вариации прочности бетона υ , выходящем за пределы приведенного выше диапазона, величину контрольной нагрузки следует умножить на коэффициент K_υ, равный:

при υ = 10 % K_υ = 0,94

при υ = 6 % K_υ = 0,88

При промежуточных фактических значениях коэффициента вариации значение коэффициента K_v следует определять по линейной интерполяции, принимая при $v = 14\%$ $K_v = 1$.

СХЕМЫ НАГРУЖЕНИЯ

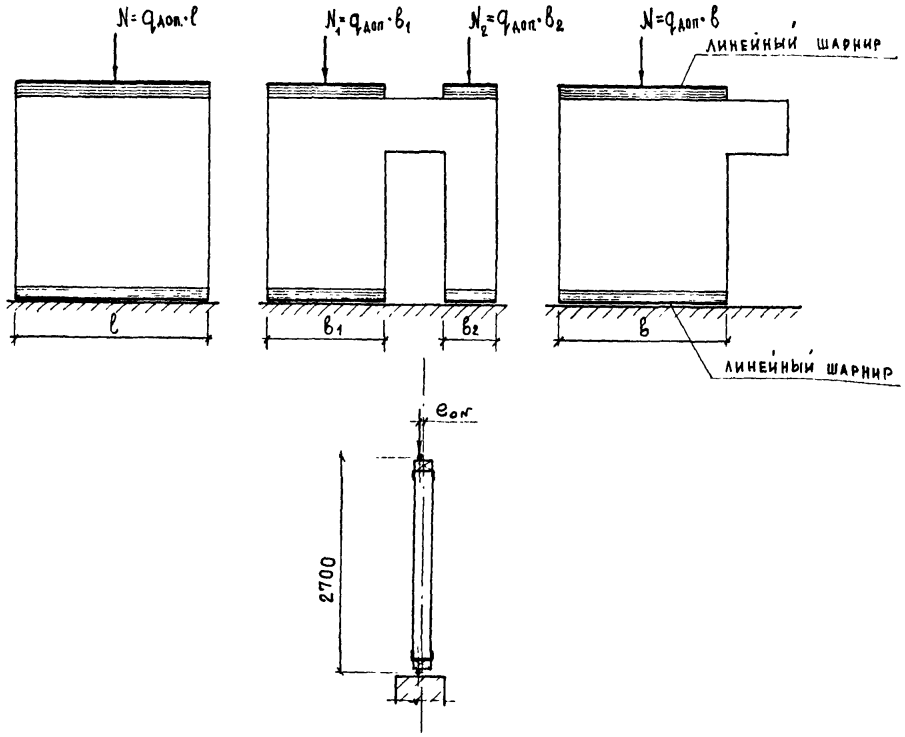

8. РЕКОМЕНДАЦИИ ПО ПРИМЕНЕНИЮ РАБОЧИХ ЧЕРТЕЖЕЙ ВНУТРЕННИХ СТЕНОВЫХ ПАНЕЛЕЙ ПРИ ПРОЕКТИРОВАНИИ

При применении чертежей панелей внутренних стен прежде всего уточняется класс бетона по прочности на сжатие.

Класс бетона стеновых панелей назначается на основании сопоставления предельной несущей способности панелей в зависимости от класса бетона и эксцентриситета приложения нагрузки, приведенных в таблицах 3 и 4, с фактическими расчетными нагрузками и эксцентриситетами, определенными в конкретном здании.

При назначении класса бетона необходимо учитывать, что несущая способность панелей лимитирована опорным сечением.

Таблица 3

Предельная несущая способность панелей по среднему (по высоте) сечению при различных эксцентриситетах

Класс бетона	Несущая способность в кН/м при эксцентриситете e_0, равном				
	0	5 мм	10 мм	15 мм	20 мм
В12,5	825,4	696,3	608,0	536,4	475,6
В20	1263,1	1018,0	877,7	774,7	683,5

Таблица 4

Предельная несущая способность опорного сечения при различных эксцентриситетах и марках раствора в горизонтальных швах

Класс бетона	Марка раствора	Несущая способность в кН/м при эксцентриситете e_0, равном				
		0	5 мм	10 мм	15 мм	20 мм
В 12,5	100	588,4	553,1	512,9	480,5	439,4
	150	604,0	568	527,6	494,3	454,1
	200	617,8	583,5	539,4	505,0	463,9
В 20	100	858,1	810,0	753,2	702,2	646,3
	150	892,4	833,6	780,6	730,6	668,8
	200	917,0	858,1	800,2	747,3	686,5

Примечание. При определении несущей способности класс бетона плиты перекрытия и стеновой панели принят одинаковым.

Инв № подл | Подпись и дата | Взам инв №
Копировал 22788 8

При разработке схемы скрытой сменяемой электропроводки в панелях необходимо соблюдать следующие требования:

- диаметр каналов должен быть не более 25 мм;
- в межквартирных панелях ниши для установки распаячных коробок, штепсельных розеток, выключателей и каналы электропроводки, по условиям звукоизоляции, должны быть раздельными;
- при разработке электрооборудования панелей пользоваться узлами 8...I2 (документ I.I3I.I-27 000000Д4).

Основные ситуации расположения внутренних стеновых панелей

Расположение продольных стен

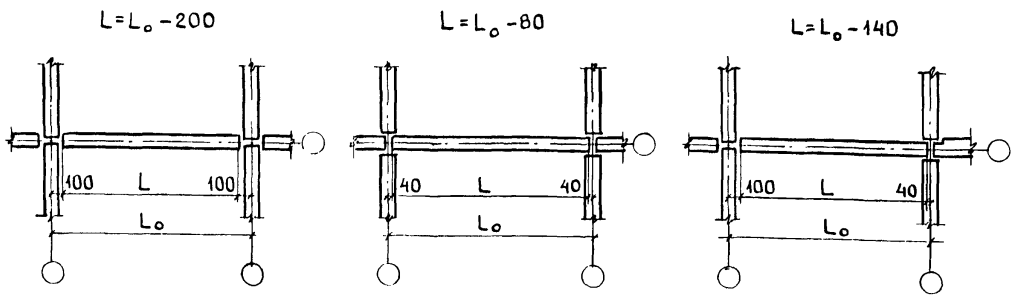

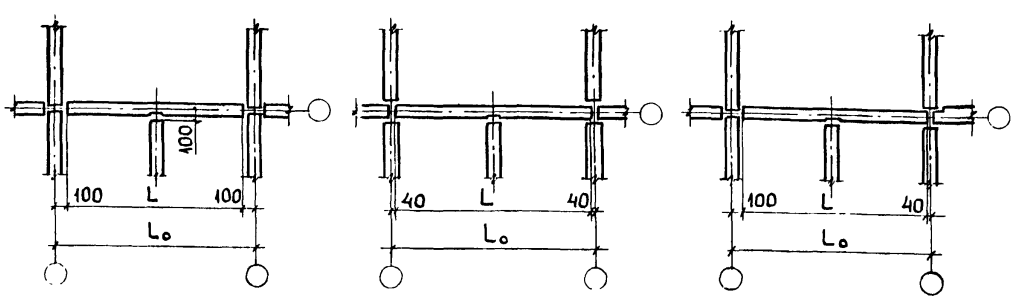

Расположение поперечных стен

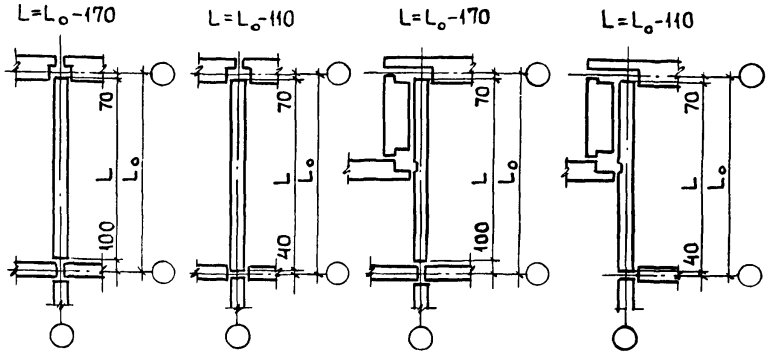

Расположение продольных стен, примыкающих к торцу

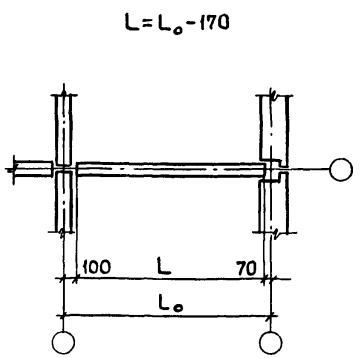

Инв № подл. | Подпись и дата | Взам. инв. №

Настоящие технические условия распространяются на панели внутренних продольных и поперечных стен (далее - панели) из тяжелого бетона, изготавливаемые в кассетных формах.

Панели предназначены для внутренних стен надземных этажей 5-ти - 9-ти этажных жилых домов с шагом поперечных стен 3,0-6,0 м и высотой этажа 2,8 м, возводимых во П и Ш климатических районах и в IВ климатическом подрайоне, в обычных инженерно-геологических условиях.

Панели предназначены для жилых зданий П степени огнестойкости.

Пример условного обозначения внутренней стеновой панели при ее заказе:

ПСВ 28.26.I6-20Т-I.I ТУ...

I. ТЕХНИЧЕСКИЕ ТРЕБОВАНИЯ

I.I. Панели должны изготавливаться в соответствии с требованиями ГОСТ I2504-80 и настоящих технических условий по рабочим чертежам серии I.I3I.I-27

I.2. Основные параметры и размеры.

I.2.I. Панели делятся на следующие типы:

ПСВ... -20Т-I... панели продольных стен;
ПСВ... -I2,5Т- I... то же
ПСВ... -20Т-2... панели поперечных стен;
ПСВ... -I2,5Т-2... то же

I.2.2. Расшифровка принятых в марках панелей - обозначений (индексов) приведена в техническом описании к проектной документации.

I.2.3. Марки, номинальные габаритные размеры, проектные показатели расхода основных материалов, класс бетона по прочности на сжатие, а также справочная масса панелей приведены в рабочих чертежах серии I.I3I.I-27.

I.3. Панели следует изготавливать в стальных кассетных установках, удовлетворяющих требованиям ГОСТ I2805-78.

I.4. Панели должны удовлетворять требованиям по прочности и трещиностойкости и выдерживать при испытаниях нагружением контрольные нагрузки, указанные в рабочих чертежах.

I.5. Требования к бетону.

I.5.I. Панели внутренних стен следует выполнять из тяжелого бетона класса по прочности на сжатие, указанного в проектной документации.

I.5.2. Фактическая прочность бетона (в возрасте 28 суток и отпускная) должна соответствовать требуемой, назначаемой по ГОСТ I8I05.0-80, ГОСТ I8I05.I-80, ГОСТ I30I5.0-83 в зависимости от нормируемой прочности бетона, указанной в проектной документации, и от показателя фактической однородности прочности бетона.

I.5.3. Нормируемая отпускная прочность бетона панелей в процентах от прочности, соответствующей его классу по прочности на сжатие, должна быть:

70% в теплый период года;
90% в холодный период года.

I.5.4. Морозостойкость бетона панелей должна удовлетворять требованиям СНиП 2.03.0I-84.

I.5.6. Качество материалов, применяемых для приготовления бетонов, долно удовлетворять требованиям государственных стандартов и обеспечивать выполнение технических требований к бетону, установленных настоящими техническими условиями.

I.6. Требования к арматурным сталям, арматурным и закладным изделиям.

I.6.I. Для армирования панелей следует применять арматурные стали следующих видов и классов в соответствии с рабочими чертежами:

стержневую арматуру классов А-I и А-Ш по ГОСТ 578I-82;
арматурную проволоку периодического профиля класса Вр-I ГОСТ 6727-80.

I.6.2. Для монтажных (строповочных) петель следует применять арматурную сталь класса Ас-П (ГОСТ 578I-82), марки I0ГТ.

				1.131.1-27 000000 ТУ	
Нач.отд	Росинский			Стадия	Лист	Листов
Н.контр.	Водкова		Технические условия	Р	1	6
Гип	Кривакин			ЦНИИЭП жилища	

Инв.№ подл. | Подпись и дата | Взам.инв.№

Формат А4

Инв.№ подл. | Подпись и дата | Взам.инв.№

I.6.3. Для закладных изделий панелей следует применять углеродистую сталь обыкновенного качества марки ВСт3кп2 по ГОСТ 380-71.

I.6.4. Сварные арматурные и стальные закладные изделия должны соответствовать требованиям ГОСТ I0922-75.

I.7. Требования к точности геометрических параметров панелей.

I.7.I. Значения действительных отклонений геометрических параметров панелей от номинальных значений этих параметров не должны превышать предельных, регламентированных ГОСТ I2504-80.

I.8. Требования к массе панелей.

I.8.I. Отклонение фактической массы панелей при отпуске их потребителю от номинальной отпускной массы, не должно превышать ± 7%.

I.9. Требования к качеству поверхностей и внешнему виду панелей.

I.9.I. Качество отделки поверхностей панелей должно соответствовать установленному эталоном отделки панели (или ее фрагмента) соответствующей категории качества.

I.9.2. Категории бетонных поверхностей панелей должны соответствовать указанным в заказе на изготовление.

При этом размеры раковин, местных наплывов и впадин на бетонной поверхности и околов бетона ребер панелей не должны превышать указанных в ГОСТ I2504-80 для поверхности соответствующей категории.

I.9.3. В бетоне панелей, поставляемых потребителю, не должно быть трещин, за исключением местных поверхностных усадочных и других технологических трещин шириной не более 0,2 мм.

I.9.4. На лицевых поверхностях панелей не допускаются жировые и ржавые пятна.

I.9.5. Открытые поверхности стальных закладных изделий и монтажные (строповочные) петли не должны иметь наплывов бетона.

2. ПРАВИЛА ПРИЕМКИ.

2.I. Приемку панелей следует производить в соответствии с правилами, изложенными в разделе 4 ГОСТ I2504-80.

2.2. Испытаниям нагружением для определения прочности панелей следует подвергать панели тех марок, необходимость контроля которых

установлена проектной организацией, выполнившей привязку.

2.3. Проверку показателей прочности бетона панелей следует вести по правилам, установленным ГОСТ I8I05.I-80

В случаях, когда в результате проверки будет установлено, что фактическая отпускная прочность бетона панелей не достигла установленной в п.п. I.5.I и I.5.3 настоящих технических условий, панели следует принимать только после достижения бетоном прочности, соответствующей его проектному классу по прочности на сжатие.

3. МЕТОДЫ КОНТРОЛЯ И ИСПЫТАНИЙ.

3.I. Контроль и испытания следует проводить методами, изложенными в ГОСТ I2504-80.

3.2. Контроль прочности панелей следует проводить нагружением по схемам, приведенным в рабочих чертежах.

4. МАРКИРОВКА, ХРАНЕНИЕ И ТРАНСПОРТИРОВАНИЕ.

4.I. Маркировка, хранение и транспортирование панелей следует осуществлять в соответствии с требованиями ГОСТ I2504-80 и ГОСТ I3015.4-84.

4.2. Допускается по соглашению изготовителя с потребителем и организацией - автором проектной документации на конкретные здания вместо марок наносить на панели их сокращенные условные обозначения, принятые в проектной документации.

4.3. Документ о качестве панелей, поставляемых потребителю, должен соответствовать ГОСТ I3015.3-8I.

5. ГАРАНТИИ ИЗГОТОВИТЕЛЯ.

5.I. Предприятие-изготовитель гарантирует соответствие поставляемых панелей требованиям ГОСТ I2504-80 и настоящих технических условий при соблюдении транспортными организациями правил транспортирования, а потребителям - условий применения и хранения панелей.

5.2. Гарантийный срок хранения и эксплуатации панелей, в течение которого изготовитель обязан устранять обнаруженные потребителем скрытые дефекты, устанавливается два года с даты отгрузки панелей потребителю.

Инв. № подл. | Подпись и дата | Взам. инв. №

Приложение 1

П Е Р Е Ч Е Н Ь

стандартов и нормативных документов, на которые даны ссылки в настоящих технических условиях

Нормативно-технический или нормативный документ	Наименование документа
ГОСТ 380-71*	Сталь углеродистая общего назначения. Марки и технические требования.
ГОСТ 5781-82	Сталь горячекатаная для армирования железобетонных конструкций. Технические условия.
ГОСТ 6727-80*	Проволока из низкоуглеродистой стали холоднотянутая для армирования железобетонных конструкций. Технические условия.
ГОСТ 10922-75	Арматурные изделия и закладные детали сварные для железобетонных конструкций. Технические требования и методы испытаний.
ГОСТ 12504-80	Панели стеновые внутренние бетонные и железобетонные для жилых и общественных зданий. Общие технические условия.
ГОСТ 12805-78	Установки кассетные по изготовлению железобетонных изделий для жилых и общественных зданий. Технические условия.
ГОСТ 13015.0-83*	Конструкции и изделия бетонные и железобетонные сборные. Общие технические требования.
ГОСТ 13015.3-81	Конструкции и изделия бетонные и железобетонные сборные. Документ о качестве.
ГОСТ 13015.4-84	Конструкции и изделия бетонные и железобетонные сборные. Правила транспортирования и хранения.
ГОСТ 18105.0-80	Бетоны. Правила контроля прочности. Основные положения.

Инв.№ подл. | Подпись и дата | Взам.инв.№

Нормативно-технический или нормативный документ	Наименование документа
ГОСТ 18105.1-80	Бетоны. Правила контроля прочности на сжатие для сборных конструкций.
СНиП 2.03.01-84	Бетонные и железобетонные конструкции.

Инв.№ подл. | Подпись и дата | Взам.инв.№

Обозначение	Марка	Эскиз	Габаритные размеры, мм L	h	b	Масса, кг
1.131.1-27 100000	ПСВ 28.26.16-12,5т-1.1	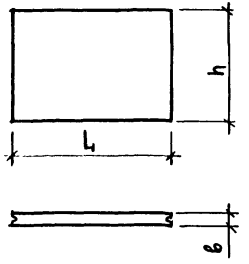	2800	2610	160	2920
-01	ПСВ 28.26.16-20т-1.1		2800			2920
-02	ПСВ 29.26.16-12,5т-1.1		2860			2980
-03	ПСВ 29.26.16-20т-1.1		2860			2980
-04	ПСВ 30.26.16-12,5т-1.1		2920			3050
-05	ПСВ 30.26.16-20т-1.1		2920			3050
-06	ПСВ 34.26.16-12,5т-1.1		3400			3550
-07	ПСВ 34.26.16-20т-1.1		3400			3550
-08	ПСВ 35.26.16-12,5т-1.1		3460			3600
-09	ПСВ 35.26.16-20т-1.1		3460			3600
-10	ПСВ 36.26.16-12,5т-1.1		3520			3670
-11	ПСВ 36.26.16-20т-1.1		3520			3670
-12	ПСВ 58.26.16-12,5т-1.1		5800			6050
-13	ПСВ 58.26.16-20т-1.1		5800			6050
-14	ПСВ 59.26.16-12,5т-1.1		5860			6120
-15	ПСВ 59.26.16-20т-1.1		5860			6120
-16	ПСВ 60.26.16-12,5т-1.1		5920			6190
-17	ПСВ 60.26.16-20т-1.1		5920			6190
1.131.1-27 400000	ПСВ 28.26.16-12,5т-2.1	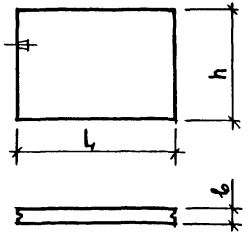	2830	2610	160	2950
-01	ПСВ 28.26.16-20т-2.1		2830			2950
-02	ПСВ 29.26.16-12,5т-2.1		2890			3020
-03	ПСВ 29.26.16-20т-2.1		2890			3020
-04	ПСВ 34.26.16-12,5т-2.1		3430			3580
-05	ПСВ 34.26.16-20т-2.1		3430			3580
-06	ПСВ 35.26.16-12,5т-2.1		3490			3650
-07	ПСВ 35.26.16-20т-2.1		3490			3650

Нач. отд.	Росинский		
Н. контр.	Волкова		
ГИП	Кривакин		
Рук. гр.	Лебедева		
Ст. инж.	Самарина		

1.131.1-27 000000 НИ

Номенклатура изделий

Стадия	Лист	Листов
Р	1	7

ЦНИИЭП жилища

Обозначение	Марка	Эскиз	Габаритные размеры, мм L	h	в	Масса, кг
1.131.1-27 400000 -08	ПСВ46.26.16-12,5т-2.1	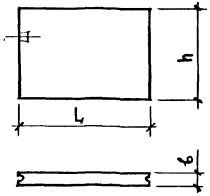	4630			4830
-09	ПСВ46.26.16-20т-2.1		4630			4830
-10	ПСВ47.26.16-12,5т-2.1		4690			4900
-11	ПСВ47.26.16-20т-2.1		4690			4900
1.131.1-27 500000	ПСВ52.26.16-12,5т-2.1		5230			5450
-01	ПСВ52.26.16-20т-2.1		5230	2610	160	5450
-02	ПСВ53.26.16-12,5т-2.1		5290			5520
-03	ПСВ53.26.16-20т-2.1		5290			5520
-04	ПСВ58.26.16-12,5т-2.1		5830			6100
-05	ПСВ58.26.16-20т-2.1		5830			6100
-06	ПСВ59.26.16-12,5т-2.1		5890			6150
-07	ПСВ59.26.16-20т-2.1		5890			6150
-08	ПСВ64.26.16-12,5т-2.1		6430			6700
-09	ПСВ64.26.16-20т-2.1		6430			6700
-10	ПСВ65.26.16-12,5т-2.1		6490			6770
-11	ПСВ65.26.16-20т-2.1		6490			6770
1.131.1-27 500000 -12	ПСВ58.26.16-12,5т-2.1.а1	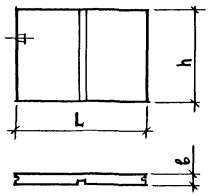	5830			6100
-13	ПСВ58.26.16-20т-2.1.а1		5830			6100
-14	ПСВ59.26.16-12,5т-2.1.а2		5890			6150
-15	ПСВ59.26.16-20т-2.1.а2		5890			6150

Инв. № подл. | Подпись и дата | Взам. инв. №

Обозначение	Марка	Эскиз	Габаритные размеры, мм L	h	b	Масса, кг
1.131.1-27 500000 -16	ПСВ58.26.16-12,5т-2.1.Q1А	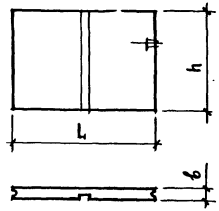	5830			6100
-17	ПСВ58.26.16-20т-2.1.Q1А		5830			6100
-18	ПСВ59.26.16-12,5т-2.1.Q2А		5890			6150
-19	ПСВ59.26.16-20т-2.1.Q2А		5890			6150
1.131.1-27 200000	ПСВ28.26.16-12,5т-1.3.1		2800			2170
-01	ПСВ28.26.16-20т-1.3.1		2800	2610	160	2170
-02	ПСВ29.26.16-12,5т-1.3.1		2860			2220
-03	ПСВ29.26.16-20т-1.3.1		2860			2220
-04	ПСВ34.26.16-12,5т-1.3.1		3400			2800
-05	ПСВ34.26.16-20т-1.3.1		3400			2800
-06	ПСВ35.26.16-12,5т-1.3.1		3460			2850
-07	ПСВ35.26.16-20т-1.3.1		3460			2850
-08	ПСВ58.26.16-12,5т-1.3.1		5800			5300
-09	ПСВ58.26.16-20т-1.3.1		5800			5300
-10	ПСВ59.26.16-12,5т-1.3.1		5860			5370
-11	ПСВ59.26.16-20т-1.3.1		5860			5370
-12	ПСВ30.26.16-12,5т-1.3.2		2920			2220
-13	ПСВ30.26.16-20т-1.3.2		2920			2220
-14	ПСВ35.26.16-12,5т-1.3.2		3520			2850
-15	ПСВ35.26.16-20т-1.3.2		3520			2850
-16	ПСВ60.26.16-12,5т-1.3.2		5920			5350
-17	ПСВ60.26.16-20т-1.3.2		5920			5350

Обозначение	Марка	Эскиз	Габаритные размеры, мм L	h	b	Масса, кг
1.131.1-27 300000	ПСВ 58.26.16-12,5т-1.3.1.а1	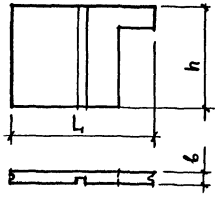	5800			5300
-01	ПСВ 58.26.16-20т-1.3.1.а1		5800			5300
-02	ПСВ 59.26.16-12,5т-1.3.1.а1		5860			5370
-03	ПСВ 59.26.16-20т-1.3.1.а1		5860			5370
-04	ПСВ 60.26.16-12,5т-1.3.2.а2		5920			5350
-05	ПСВ 60.26.16-20т-1.3.2.а2		5920			5350
1.131.1-27 300000-06	ПСВ 58.26.16-12,5т-1.3.1.а1л	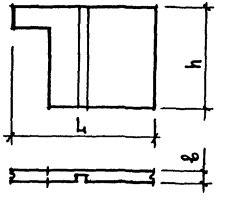	5800			5300
-07	ПСВ 58.26.16-20т-1.3.1.а1л		5800			5300
-08	ПСВ 59.26.16-12,5т-1.3.1.а1л		5860			5370
-09	ПСВ 59.26.16-20т-1.3.1.а1л		5860			5370
-10	ПСВ 60.26.16-12,5т-1.3.2.а2л		5920			5350
-11	ПСВ 60.26.16-20т-1.3.2.а2л		5920	2610	160	5350
1.131.1-27 600000	ПСВ 28.26.16-12,5т-2.3.1	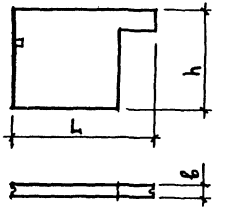	2830			2200
-01	ПСВ 28.26.16-20т-2.3.1		2830			2200
-02	ПСВ 34.26.16-12,5т-2.3.1		3430			2830
-03	ПСВ 34.26.16-20т-2.3.1		3430			2830
-04	ПСВ 46.26.16-12,5т-2.3.1		4630			4070
-05	ПСВ 46.26.16-20т-2.3.1		4630			4070
-06	ПСВ 52.26.16-12,5т-2.3.1		5230			4700
-07	ПСВ 52.26.16-20т-2.3.1		5230			4700
-08	ПСВ 58.26.16-12,5т-2.3.1		5830			5350
-09	ПСВ 58.26.16-20т-2.3.1		5830			5350
-10	ПСВ 64.26.16-12,5т-2.3.1		6430			5950
-11	ПСВ 64.26.16-20т-2.3.1		6430			5950

Инв. № подл. | Подпись и дата | Взам инв. №

Обозначение	Марка	Эскиз	Габаритные размеры, мм L	h	b	Масса, кг
1.131.1-27 600000-12	ПСВ29.26.16-12,5т-2.3.2		2890			2200
-13	ПСВ29.26.16-20т-2.3.2		2890			2200
-14	ПСВ35.26.16-12,5т-2.3.2		3490			2830
-15	ПСВ35.26.16-20т-2.3.2		3490			2830
-16	ПСВ59.26.16-12,5т-2.3.2		5890			5320
-17	ПСВ59.26.16-20т-2.3.2		5890			5320
1.131.1-27 700000	ПСВ46.26.16-12,5т-2.3.3		4630			4000
-01	ПСВ46.26.16-20т-2.3.3		4630			4000
-02	ПСВ52.26.16-12,5т-2.3.3		5230			4630
-03	ПСВ52.26.16-20т-2.3.3		5230			4630
-04	ПСВ58.26.16-12,5т-2.3.3		5830			5280
-05	ПСВ58.26.16-20т-2.3.3		5830	2610	160	5280
-06	ПСВ64.26.16-12,5т-2.3.3		6430			5880
-07	ПСВ64.26.16-20т-2.3.3		6430			5880
-08	ПСВ46.26.16-12,5т-2.3.4		4630			3750
-09	ПСВ46.26.16-20т-2.3.4		4630			3750
-10	ПСВ52.26.16-12,5т-2.3.4		5230			4380
-11	ПСВ52.26.16-20т-2.3.4		5230			4380
-12	ПСВ58.26.16-12,5т-2.3.4		5830			5030
-13	ПСВ58.26.16-20т-2.3.4		5830			5030
-14	ПСВ64.26.16-12,5т-2.3.4		6430			5650
-15	ПСВ64.26.16-20т-2.3.4		6430			5650
1.131.1-27 800000	ПСВ58.26.16-12,5т-2.3.1.а1		5830			5350
-01	ПСВ58.26.16-20т-2.3.1.а1		5830			5350
-02	ПСВ59.26.16-12,5т-2.3.2.а2		5890			5330
-03	ПСВ59.26.16-20т-2.3.2.а2		5890			5330

Обозначение	Марка	Эскиз	Габаритные размеры, мм L	h	b	Масса, кг
1.131.1-27 800000 -04	ПСВ 58.26.16-12,5т-2.3.1.а1л	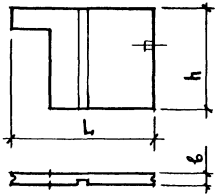	5830			5350
-05	ПСВ 58.26.16-20т-2.3.1.а1л		5830			5350
-06	ПСВ 59.26.16-12,5т-2.3.2.а2л		5890			5330
-07	ПСВ 59.26.16-20т-2.3.2.а2л		5890			5330
1.131.1-27 800000 -08	ПСВ 46.26.16-12,5т-2.2.1	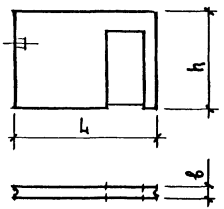	4630			4080
-09	ПСВ 46.26.16-20т-2.2.1		4630			4080
-10	ПСВ 52.26.16-12,5т-2.2.1		5230			4700
-11	ПСВ 52.26.16-20т-2.2.1		5230	2610	160	4700
-12	ПСВ 58.26.16-12,5т-2.2.1		5830			5350
-13	ПСВ 58.26.16-20т-2.2.1		5830			5350
-14	ПСВ 64.26.16-12,5т-2.2.1		6430			5960
-15	ПСВ 64.26.16-20т-2.2.1		6430			5960
1.131.1-27 900000 -08	ПСВ 58.26.16-12,5т-2.1.к	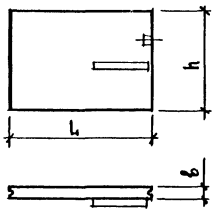	5830			6160
-09	ПСВ 58.26.16-20т-2.1.к		5830			6160

Инв. № подл. | Подпись и дата | Взам. инв. №

Обозначение	Марка	Эскиз	Габаритные размеры, мм L	h	в	Масса, кг
1.131.1-27 900000-10	ПСВ58.26.16-12,5т-2.1.кл	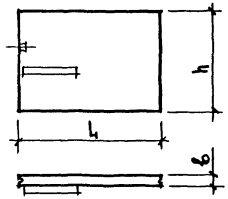	5830	2610	160	6160
-11	ПСВ58.26.16-20т-2.1.кл		5830			6160
1.131.1-27 900000	ПСВ58.26.16-12,5т-2.3.1.к	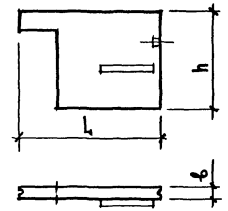	5830			5400
-01	ПСВ58.26.16-20т-2.3.1.к		5830			5400
-02	ПСВ58.26.16-12,5т-2.3.4.к		5830			5080
-03	ПСВ58.26.16-20т-2.3.4.к		5830			5080
1.131.1-27 900000-04	ПСВ58.26.16-12,5т-2.3.1.кл	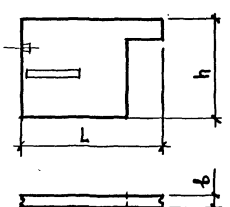	5830			5400
-05	ПСВ58.26.16-20т-2.3.1.кл		5830			5400
-06	ПСВ58.26.16-12,5т-2.3.4.кл		5830			5080
-07	ПСВ58.26.16-20т-2.3.4.кл		5830			5080

Инв № подл | Подпись и дата | Взам инв №

Формат	Зона	Поз.	Обозначение		Наименование	Кол. на испол. 1.131.1-27 100000-																		Примечание
						-	01	02	03	04	05	06	07	08	09	10	11	12	13	14	15	16	17		
					Документация																			
А3			1.131.1-27 100000	СБ	Сборочный чертеж	х	х	х	х	х	х	х	х	х	х	х	х	х	х	х	х	х	х	
А3			1.131.1-27 000000	Д1	Узлы 1,2	х	х	х	х	х	х	х	х	х	х	х	х	х	х	х	х	х	х	
А3			1.131.1-27 000000	Д3	Узлы 5,6,7	х	х	х	х	х	х	х	х	х	х	х	х	х	х	х	х	х	х	
А3			1.131.1-27 000000	ТО	Техническое описание	х	х	х	х	х	х	х	х	х	х	х	х	х	х	х	х	х	х	
А3			1.131.1-27 000000	РС	Ведомость расхода																			
					стали на элемент	х	х	х	х	х	х	х	х	х	х	х	х	х	х	х	х	х	х	
					Сборочные единицы																			
А3		1	1.131.1-27 010000		Каркас простр. КП1	1	1																	
				-01	КП2			1	1															
				-02	КП3					1	1													
				-03	КП4							1	1											
				-04	КП5									1	1									
				-05	КП6											1	1							
				-06	КП7													1	1					
				-07	КП8															1	1			
				-08	КП9																	1	1	
					Материалы																			
		2			Бетон тяжелый класса																			
					В12,5	1,17		1,19		1,22		1,42		1,44		1,47		2,42		2,45		2,47		м³
					В20		1,17		1,19		1,22		1,42		1,44		1,47		2,42		2,45		2,47	м³

Взам. инв. № | Подпись и дата | Инв. № подл.

Нач. отд	Росинский	
Н. контр.	Волкова	
Гип	Кривакин	
Рук. гр.	Лебедева	
Ст. инж.	Симонова	

1.131.1-27 100000

Панель внутренней стены ПСВ

Стадия	Лист	Листов
Р		1

ЦНИИЭПжилища

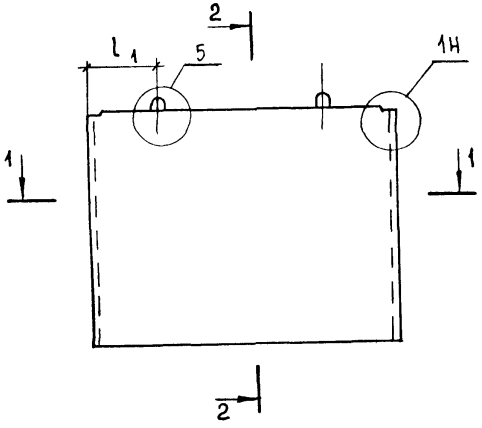

2-2

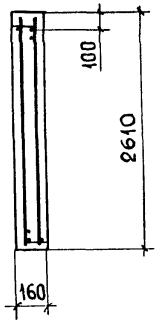

1-1

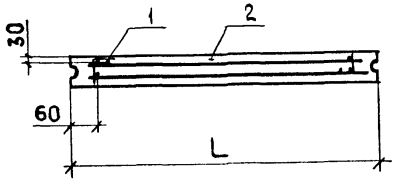

Обозначение	Марка	Размеры, мм			Масса, кг
		L	l_1		
1.131.1-27 100000	ПСВ 28.26.16-12,5Т-1.1	2800	700		2920
-01	ПСВ 28.26.16-20Т -1.1	2800	700		2920
-02	ПСВ 29.26.16-12,5Т-1.1	2860	730		2980
-03	ПСВ 29.26.16-20Т-1.1	2860	730		2980
-04	ПСВ 30.26.16-12,5Т-1.1	2920	760		3050
-05	ПСВ 30.26.16-20Т-1.1	2920	760		3050
-06	ПСВ 34.26.16-12,5Т-1.1	3400	800		3550
-07	ПСВ 34.26.16-20Т-1.1	3400	800		3550
-08	ПСВ 35.26.16-12,5Т-1.1	3460	830		3600
-09	ПСВ 35.26.16-20Т-1.1	3460	830		3600
-10	ПСВ 36.26.16-12,5Т-1.1	3520	810		3670
-11	ПСВ 36.26.16-20Т-1.1	3520	810		3670
-12	ПСВ 58.26.16-12,5Т-1.1	5800	1500		6050
-13	ПСВ 58.26.16-20Т-1.1	5800	1500		6050
-14	ПСВ 59.26.16-12,5Т-1.1	5860	1530		6120
-15	ПСВ 59.26.16-20Т-1.1	5860	1530		6120
-16	ПСВ 60.26.16-12,5Т-1.1	5920	1560		6190
-17	ПСВ 60.26.16-20Т-1.1	5920	1560		6190

Инв № подл | Подпись и дата | Взам инв №

Нач. отд.	Росинский	
Н. контр.	Волкова	
Гип	Кривакин	
Рук. гр.	Лебедева	
Ст. инж.	Симонова	

1.131.1-27 100000 СБ

Панель внутренней стены ПСВ. Сборочный чертеж

Стадия	Масса	Масштаб
Р	См. табл.	
Лист	Листов 1	

ЦНИИЭП жилища

Копировал 22788 21

Формат	Зона	Поз.	Обозначение	Наименование	Кол. на исполн. 1.131.1-27 200000 –																Примечание
					–	01	02	03	04	05	06	07	08	09	10	11	12	13	14	15	16	17	
				Документация																			
А3			1.131.1-27 200000 СБ	Сборочный чертеж	X	X	X	X	X	X	X	X	X	X	X	X	X	X	X	X	X	X	
А3			1.131.1-27 000000 Д1	Узлы 1,2	X	X	X	X	X	X	X	X	X	X	X	X	X	X	X	X	X	X	
А3			1.131.1-27 000000 Д3	Узлы 5,6,7	X	X	X	X	X	X	X	X	X	X	X	X	X	X	X	X	X	X	
А3			1.131.1-27 000000 ТО	Техническое описание	X	X	X	X	X	X	X	X	X	X	X	X	X	X	X	X	X	X	
А3			1.131.1-27 000000 РС	Ведомость расхода																			
				стали на элемент	X	X	X	X	X	X	X	X	X	X	X	X	X	X	X	X	X	X	
				Сборочные единицы																			
А3		1	1.131.1-27 020000	Каркас простр. КП10	1	1																	
			-01	КП11			1	1															
			-02	КП12					1	1													
			-03	КП13							1	1											
			-04	КП14													1	1					
			-05	КП15															1	1			
			-06	КП16									1	1									
			-07	КП17											1	1							
			-08	КП18																	1	1	
				Детали																			
БЧ		2	1.131.1-27 000099	Пробка деревянная																			
				антисептированная																			
				ГОСТ 8486-66 90х70х100	2	2	2	2	2	2	2	2	2	2	2	2	2	2	2	2	2	2	
				Материалы																			
		3		Бетон тяжелый класса В12,5	0,87		0,89		1,12		1,14		2,12		2,15		0,89		1,14		2,14		м³
				В20		0,87		0,89		1,12		1,14		2,12		2,15		0,89		1,14		2,14	м³

Инв. № подл. | Подпись и дата | Взам. инв. №

Нач. отд.	Росинский	
Н. контр.	Волкова	
Гип	Кривакин	
Рук. гр.	Лебедева	
Ст. инж.	Симонова	

1.131.1-27 200000

Панель внутренней стены ПСВ

Стадия	Лист	Листов
Р		1

ЦНИИЭП жилища

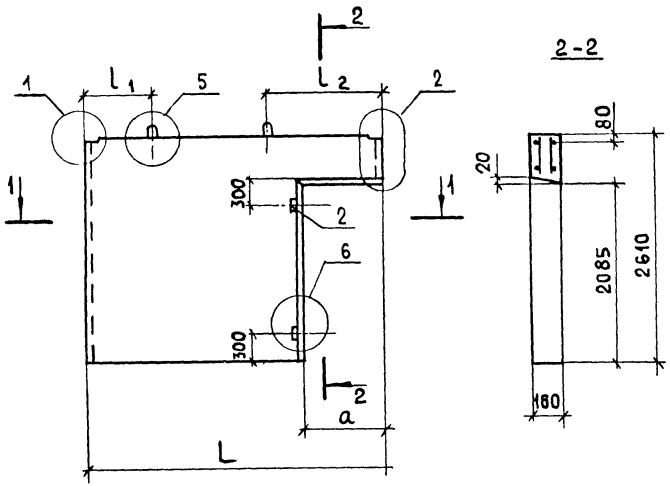

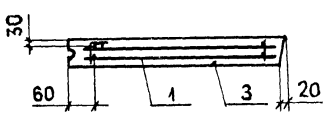

Обозначение	Марка	Размеры, мм				Масса, кг
		L	l_1	l_2	a	
1.131.1-27 200000	ПСВ 28.26.16-12,5Т-1.3.1	2800	440	1160	890	2170
-01	ПСВ 28.26.16-20Т-1.3.1	2800	440	1160		2170
-02	ПСВ 29.26.16-12,5Т-1.3.1	2860	470	1190		2220
-03	ПСВ 29.26.16-20Т-1.3.1	2860	470	1190		2220
-04	ПСВ 34.26.16-12,5Т-1.3.1	3400	640	1360		2800
-05	ПСВ 34.26.16-20Т-1.3.1	3400	640	1360		2800
-06	ПСВ 35.26.16-12,5Т-1.3.1	3460	670	1390		2850
-07	ПСВ 35.26.16-20Т-1.3.1	3460	670	1390		2850
-08	ПСВ 58.26.16-12,5Т-1.3.1	5800	1060	1740		5300
-09	ПСВ 58.26.16-20Т-1.3.1	5800	1060	1740		5300
-10	ПСВ 59.26.16-12,5Т-1.3.1	5860	1090	1770		5370
-11	ПСВ 59.26.16-20Т-1.3.1	5860	1090	1770		5370
-12	ПСВ 30.26.16-12,5Т-1.3.2	2920	500	1210	970	2220
-13	ПСВ 30.26.16-20Т-1.3.2	2920	500	1210		2220
-14	ПСВ 35.26.16-12,5Т-1.3.2	3520	700	1420		2850
-15	ПСВ 35.26.16-20Т-1.3.2	3520	700	1420		2850
-16	ПСВ 60.26.16-12,5Т-1.3.2	5920	1120	1800		5350
-17	ПСВ 60.26.16-20Т-1.3.2	5920	1120	1800		5350

		1.131.1-27 200000 СБ	
		Панель внутренней стены ПСВ. Сборочный чертеж	Стадия: Р; Масса: См. табл.; Масштаб:
			Лист; Листов 1
Нач. отд.	Росинский		ЦНИИЭП жилища
Н. контр.	Волкова		
Гип	Кривакин		
Рук. гр.	Лебедева		
Ст. инж.	Симонова		

Формат	Зона	Поз.	Обозначение	Наименование	Кол. на исполн. 1.131.1-27 300000-												Примечание
					-	01	02	03	04	05	06	07	08	09	10	11	
				Документация													
А3			1.131.1-27 300000 СБ	Сборочный чертеж	X	X	X	X	X	X	X	X	X	X	X	X	
А3			1.131.1-27 000000 Д1	Узлы 1, 2	X	X	X	X	X	X	X	X	X	X	X	X	
А3			1.131.1-27 000000 Д3	Узлы 5, 6, 7	X	X	X	X	X	X	X	X	X	X	X	X	
А3			1.131.1-27 000000 ТО	Техническое описание	X	X	X	X	X	X	X	X	X	X	X	X	
А3			1.131.1-27 000000 РС	Ведомость расхода													
				стали на элемент	X	X	X	X	X	X	X	X	X	X	X	X	
				Сборочные единицы													
А3		1	1.131.1-27 020000 -06	Каркас простр. КП 16	1	1					1	1					
			-07	КП 17			1	1					1	1			
			-08	КП 18					1	1					1	1	
А3		2	1.131.1-27 000800	Изделие закладное МН1	1	1	1	1	1	1	1	1	1	1	1	1	
				Детали													
БЧ		3	1.131.1-27 000099	Пробка деревянная													
				антисептированная													
				ГОСТ 8486-66 90х70х100	2	2	2	2	2	2	2	2	2	2	2	2	
				Материалы													
		4		Бетон тяжелый класса													
				В 12,5	2,12		2,15		2,14		2,12		2,15		2,14		$м^3$
				В 20		2,12		2,15		2,14		2,12		2,15		2,14	$м^3$

Инв. № подл. | Подпись и дата | Взам. инв. №

Нач. отд.	Росинский		
Н. контр.	Волкова		
Гип	Кривакин		
Рук. гр.	Лебедева		
Ст. инж	Симонова		

1.131.1-27 300000

Панель внутренней стены ПСВ

Стадия	Лист	Листов
Р		1

ЦНИИЭП жилища

Рис.1

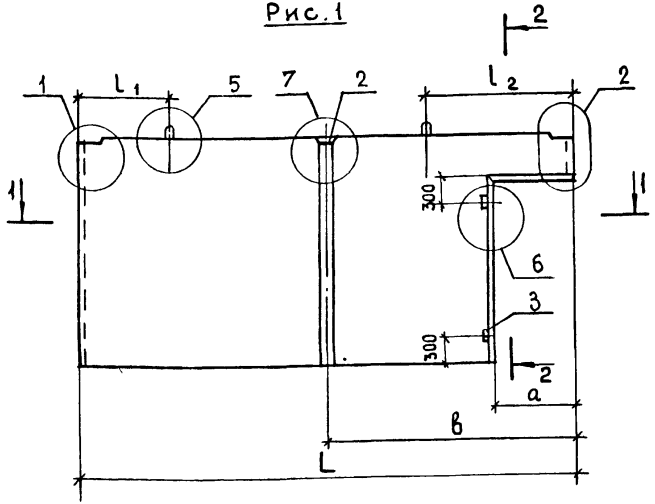

2-2

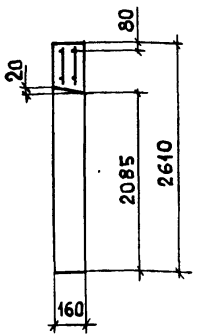

Рис.2

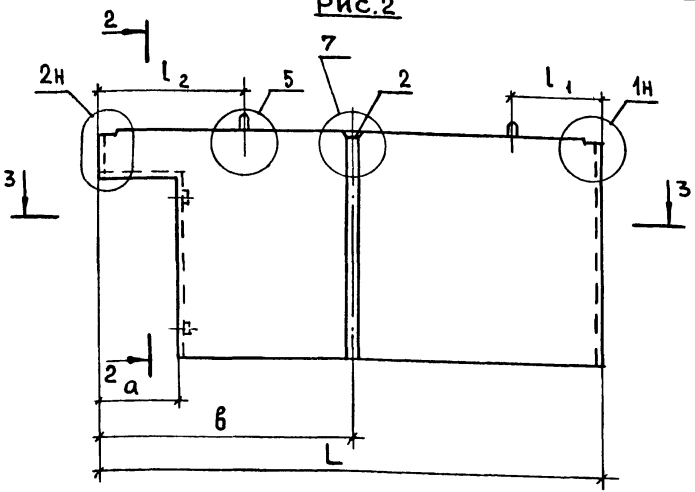

1-1



3-3

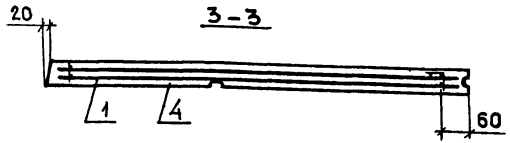

Обозначение	Марка	Рис.	Размеры, мм					Масса, кг
			L	l_1	l_2	a	в	
1.131.1-27 300000	ПСВ 58.26.16-12,5Т-1.3.1.а1	1	5800	1060	1740	890	2900	5300
-01	ПСВ 58.26.16-20Т-1.3.1.а1		5800	1060	1740			5300
-02	ПСВ 59.26.16-12,5Т-1.3.1 а1		5860	1090	1770			5370
-03	ПСВ 59.26.16-20Т-1.3.1.а1		5860	1090	1770			5370
-04	ПСВ 60.26.16-12,5Т-1.3.2.а2		5920	1120	1800	970	2960	5350
-05	ПСВ 60.26.16-20Т-1.3.2 а2		5920	1120	1800			5350
-06	ПСВ 58.26.16-12,5Т-1.3.1.а1А	2	5800	1060	1740	890	2900	5300
-07	ПСВ 58.26.16-20Т-1.3.1.а1А		5800	1060	1740			5300
-08	ПСВ 59.26.16-12,5Т-1.3.1 а1А		5860	1090	1770			5370
-09	ПСВ 59.26.16-20Т-1.3.1.а1А		5860	1090	1770			5370
-10	ПСВ 60.26.16-12,5Т-1.3.2 а2А		5920	1120	1800	970	2960	5350
-11	ПСВ 60.26.16-20Т-1.3.2.а2А		5920	1120	1800			5350

Инв № подл. | Подпись и дата | Взам. инв. №

Нач. отд.	Росинский	
Н. контр.	Волкова	
Гип	Кривакин	
Рук. гр.	Лебедева	
Ст. инж.	Симонова	

1.131.1-27 300000 СБ

Панель внутренней стены ПСВ. Сборочный чертеж

Стадия	Масса	Масштаб
Р	см. табл.	
Лист	Листов 1	

ЦНИИЭП жилища

Формат	Зона	Поз.	Обозначение	Наименование	Кол. на испол. 1.131.1-27 400000-												Примечание
					-	01	02	03	04	05	06	07	08	09	10	11	
				Документация													
А3			1.131.1-27 400000 СБ	Сборочный чертеж	X	X	X	X	X	X	X	X	X	X	X	X	
А3			1.131.1-27 000000 Д1	Узлы 1, 2	X	X	X	X	X	X	X	X	X	X	X	X	
А3			1.131.1-27 000000 Д2	Узлы 3, 4	X	X	X	X	X	X	X	X	X	X	X	X	
А3			1.131.1-27 000000 Д3	Узлы 5,6,7	X	X	X	X	X	X	X	X	X	X	X	X	
А3			1.131.1-27 000000 ТО	Техническое описание	X	X	X	X	X	X	X	X	X	X	X	X	
А3			1.131.1-27 000000 РС	Ведомость расхода													
				стали на элемент	X	X	X	X	X	X	X	X	X	X	X	X	
				Сборочные единицы													
А3		1	1.131.1-27 030000	Каркас простр. КП 19	1	1											
			-01	КП 20			1	1									
			-02	КП 21					1	1							
			-03	КП 22							1	1					
			-04	КП 23									1	1			
			-05	КП 24											1	1	
				Материалы													
		2		Бетон тяжелый класса													
				В 12,5	1,18		1,21		1,43		1,46		1,93		1,96		м³
				В 20		1,18		1,21		1,43		1,46		1,93		1,96	м³

Инв. № подл. | Подпись и дата | Взам. инв. №

Нач. отд.	Росинский	
Н. контр.	Волкова	
Гип	Кривакин	
Рук. гр.	Лебедева	
Ст. инж.	Симонова	

1.131.1-27 400000

Панель внутренней стены ПСВ

Стадия	Лист	Листов
Р		1

ЦНИИЭП жилища г. Москва

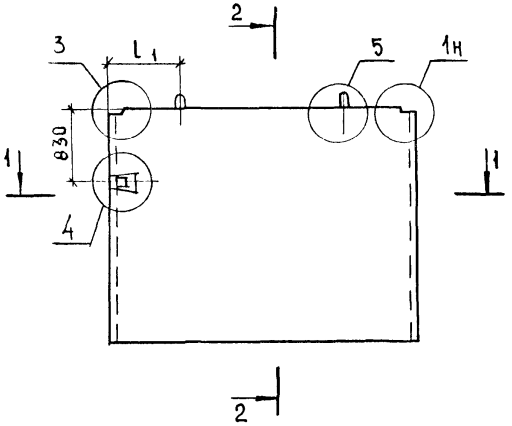

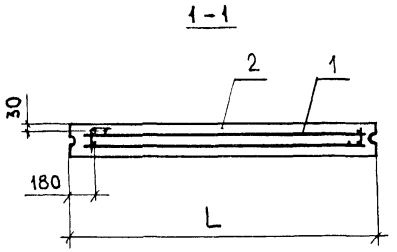

Обозначение	Марка	Размеры, мм			Масса, кг
		L	L_1		
1.131.1-27 400000	ПСВ 28.26.16-12,5Т-2.1	2830	715		2950
-01	ПСВ 28.26.16-20Т-2.1	2830	715		2950
-02	ПСВ 29.26.16-12,5Т-2.1	2890	745		3020
-03	ПСВ 29.26.16-20Т-2.1	2890	745		3020
-04	ПСВ 34.26.16-12,5Т-2.1	3430	815		3580
-05	ПСВ 34.26.16-20Т-2.1	3430	815		3580
-06	ПСВ 35.26.16-12,5Т-2.1	3490	845		3650
-07	ПСВ 35.26.16-20Т-2.1	3490	845		3650
-08	ПСВ 46.26.16-12,5Т-2.1	4630	1165		4830
-09	ПСВ 46.26.16-20Т-2.1	4630	1165		4830
-10	ПСВ 47.26.16-12,5Т-2.1	4690	1145		4900
-11	ПСВ 47.26.16-20Т-2.1	4690	1145		4900

Инв. № подл. | Подпись и дата | Взам. инв. №

Нач. отд.	Росинский		
Н. контр	Волкова		
Гип	Кривакин		
Рук. гр.	Лебедева		
Ст. инж.	Симонова		

1.131.1-27 400000 СБ

Панель внутренней стены ПСВ. Сборочный чертеж

Стадия	Масса	Масштаб
Р	См. табл.	
Лист	Листов 1	

ЦНИИЭП жилища

Копировал 22788 27

Формат	Зона	Поз.	Обозначение	Наименование	Кол. на испол. 1.131.1-27 500000-																				Примечание
					-	01	02	03	04	05	06	07	08	09	10	11	12	13	14	15	16	17	18	19		
				Документация																					
А3			1.131.1-27 500000 СБ	Сборочный чертеж	X	X	X	X	X	X	X	X	X	X	X	X									
А3			1.131.1-27 -12 СБ	Сборочный чертеж													X	X	X	X	X	X	X	X	
А3			1.131.1-27 000000 Д1	Узлы 1, 2	X	X	X	X	X	X	X	X	X	X	X	X	X	X	X	X	X	X	X	X	
А3			1.131.1-27 000000 Д2	Узлы 3, 4	X	X	X	X	X	X	X	X	X	X	X	X	X	X	X	X	X	X	X	X	
А3			1.131.1-27 000000 Д3	Узлы 5, 6, 7	X	X	X	X	X	X	X	X	X	X	X	X	X	X	X	X	X	X	X	X	
А3			1.131.1-27 000000 ТО	Техническое описание	X	X	X	X	X	X	X	X	X	X	X	X	X	X	X	X	X	X	X	X	
А3			1.131.1-27 000000 РС	Ведомость расхода																					
				стали на элемент	X	X	X	X	X	X	X	X	X	X	X	X	X	X	X	X	X	X	X	X	
				Сборочные единицы																					
А3		1	1.131.1-27 030000 - 06	Каркас простр. КП25	1	1																			
			- 07	КП26			1	1																	
			- 08	КП27					1	1							1	1			1	1			
			- 09	КП28							1	1							1	1			1	1	
			- 10	КП29									1	1											
			- 11	КП30											1	1									
		2	1.131.1-27 000800	Изделие закладное МН1													1	1	1	1	1	1	1	1	
				Материалы																					
		3		Бетон тяжелый класса																					
				В 12,5	2,18		2,21		2,44		2,46		2,68		2,71		2,44		2,46		2,44		2,46		м³
				В 20		2,18		2,21		2,44		2,46		2,68		2,71		2,44		2,46		2,44		2,46	м³

Инв. № подл | Подпись и дата | Взам. инв. №

Нач. отд	Росинский		1.131.1-27 500000
Н. контр.	Волкова		Панель внутренней стены ПСВ
Гип	Кривакин		Стадия: Р; Лист: 1; Листов: 1
Рук. гр.	Лебедева		ЦНИИЭП жилища
Ст. инж.	Симонова		

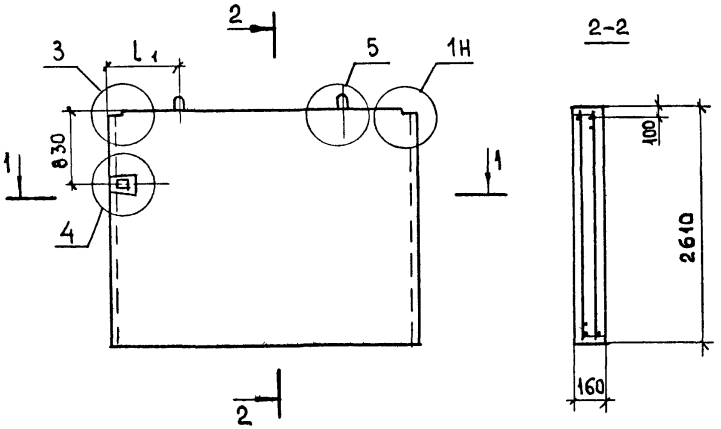

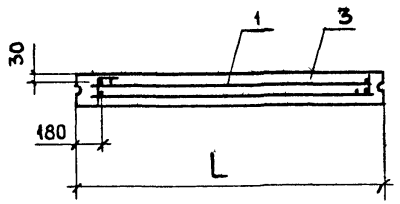

Обозначение	Марка	Размеры, мм			Масса, кг
		L	L_1		
1.131.1- 27 500000	ПСВ 52.26.16-12,5Т-2.1	5230	1365		5450
-01	ПСВ 52.26.16-20Т-2.1	5230	1365		5450
-02	ПСВ 53 26.16-12,5Т-2.1	5290	1395		5520
-03	ПСВ 53.26.16-20Т-2.1	5290	1395		5520
-04	ПСВ 58.26.16-12,5Т-2.1	5830	1465		6100
-05	ПСВ 58.26.16-20Т-2.1	5830	1465		6100
-06	ПСВ 59.26.16-12,5Т-2.1	5890	1495		6150
-07	ПСВ 59.26.16-20Т-2.1	5890	1495		6150
-08	ПСВ 64.26.16-12,5Т-2.1	6430	1715		6700
-09	ПСВ 64.26.16-20Т-2.1	6430	1715		6700
-10	ПСВ 65.26.16-12,5Т-2.1	6490	1745		6770
-11	ПСВ 65.26.16-20Т-2.1	6490	1745		6770

Нач. отд	Росинский	
Н. контр.	Волкова	
Гип	Кривакин	
Рук. гр.	Лебедева	
Ст. инж.	Симонова	

1.131.1-27 500000 СБ

Панель внутренней стены ПСВ. Сборочный чертеж

Стадия	Масса	Масштаб
Р	См. табл.	
Лист	Листов 1	

ЦНИИЭП жилища

Инв. № подл. | Подпись и дата | Взам. инв. №

Рис. 1

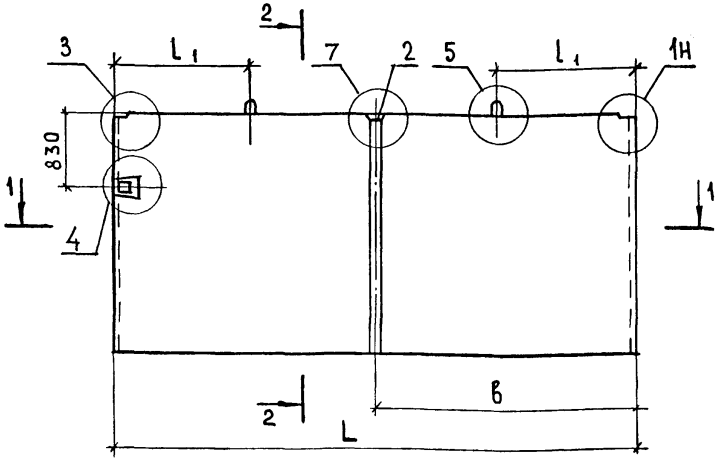

2-2

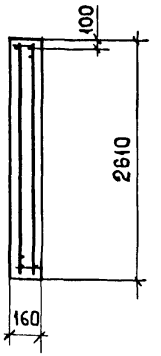

Рис. 2

Зеркальное отражение.
Остальное – см. рис. 1

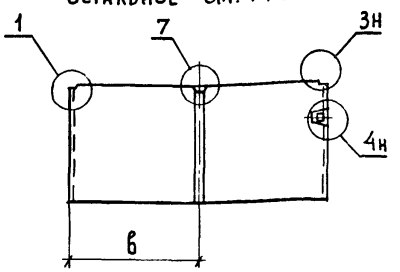

1-1

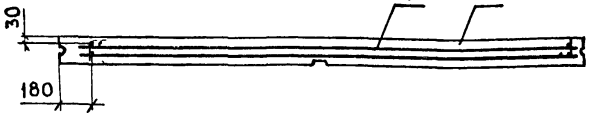

3-3

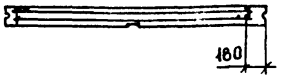

Обозначение	Марка	Рис	Размеры, мм				Масса, кг
			L	l_1	в		
1.131.1-27 500000-12	ПСВ 58.26.16-12,5Т-2.1а1	1	5830	1465	2900		6100
-13	ПСВ 58.26.16-20 Т-2.1а1		5830	1465			6100
-14	ПСВ 59.26.16-12,5Т-2.1а2		5890	1495	2960		6150
-15	ПСВ 59.26.16-20 Т-2.1а2		5890	1495			6150
-16	ПСВ 58.26.16-12,5Т-2.1а1А	2	5830	1465	2900		6100
-17	ПСВ 58.26.16-20 Т-2.1а1А		5830	1465			6100
-18	ПСВ 59.26.16-12,5Т-2.1а2А		5890	1495	2960		6150
-19	ПСВ 59.26.16-20Т-2.1а2А		5890	1495			6150

Нач.отд	Росинский	
Н.контр	Волкова	
Гип	Кривакин	
Рук.гр	Лебедева	
Ст.инж.	Симонова	

1.131.1-27 500000-12 СБ

Панель внутренней стены ПСВ. Сборочный чертеж

Стадия	Масса	Масштаб
Р	См. табл.	
Лист	Листов 1	

ЦНИИЭП жилища

Инв. № подл. | Подпись и дата | Взам. инв. №

Формат	Зона	Поз.	Обозначение	Наименование	Кол. на испол. 1.131.1-27 600000-																		Примечание
					-	01	02	03	04	05	06	07	08	09	10	11	12	13	14	15	16	17	
				Документация																			
А3			1.131.1-27 600000 СБ	Сборочный чертеж	X	X	X	X	X	X	X	X	X	X	X	X	X	X	X	X	X	X	
А3			1.131.1-27 000000 Д1	Узлы 1,2	X	X	X	X	X	X	X	X	X	X	X	X	X	X	X	X	X	X	
А3			1.131.1-27 000000 Д2	Узлы 3,4	X	X	X	X	X	X	X	X	X	X	X	X	X	X	X	X	X	X	
А3			1.131.1-27 000000 Д3	Узлы 5,6,7	X	X	X	X	X	X	X	X	X	X	X	X	X	X	X	X	X	X	
А3			1.131.1-27 000000 ТО	Техническое описание	X	X	X	X	X	X	X	X	X	X	X	X	X	X	X	X	X	X	
А3			1.131.1-27 000000 РС	Ведомость расхода																			
				стали на элемент	X	X	X	X	X	X	X	X	X	X	X	X	X	X	X	X	X	X	
				Сборочные единицы																			
А3		1	1.131.1-27 040000	Каркас простр. КП31	1	1																	
			-01	КП32													1	1					
			-02	КП33			1	1															
			-03	КП34															1	1			
			-04	КП35					1	1													
			-05	КП36							1	1											
			-06	КП37									1	1									
			-07	КП38																	1	1	
			-08	КП39											1	1							
				Детали																			
Б4		2	1.131.1-27 000099	Пробка деревянная антисептированная																			
				ГОСТ 8486-66 90х70 х100	2	2	2	2	2	2	2	2	2	2	2	2	2	2	2	2	2	2	

Инв. № подл. | Подпись и дата | Взам. инв. №

Нач. отд.	Росинский	
Н. контр.	Волкова	
Гип	Кривакин	
Рук. гр.	Лебедева	
Ст. инж.	Симонова	

1.131.1-27 600000

Панель внутренней стены ПСВ

Стадия	Лист	Листов
Р.	1	2

ЦНИИЭП жилища

Копировал 22788 31

Формат	Зона	Поз.	Обозначение	Наименование	Кол на испол. 1.131.1-27 600000-																				Примечание
					-	01	02	03	04	05	06	07	08	09	10	11	12	13	14	15	16	17				
				Материалы																					
		3		Бетон тяжелый класса																					
				В12,5	0,88		1,13		1,63		1,88		2,14		2,38		0,88		1,13		2,13					$м^3$
				В20		0,88		1,13		1,63		1,88		2,14		2,38		0,88		1,13		2,13				$м^3$

Инв. № подл. | Подпись и дата | Взам. инв. №

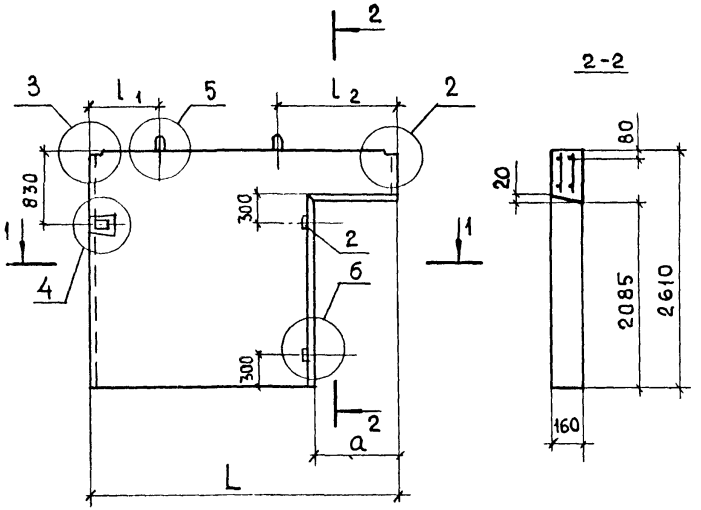

1-1



Обозначение	Марка	Размеры, мм				Масса, кг
		L	l_1	l_2	a	
1.131.1- 27 600000	ПСВ 28.26.16-12,5Т-2.3.1	2830	480	1150	890	2200
-01	ПСВ 28.26.16-20Т-2.3.1	2830	480	1150		2200
-02	ПСВ 34.26.16-12,5Т-2.3.1	3430	780	1450		2830
-03	ПСВ 34 26.16-20Т-2.3.1	3430	780	1450		2830
-04	ПСВ 46.26.16-12,5Т-2.3.1	4630	970	1660		4070
-05	ПСВ 46.26.16-20Т-2.3.1	4630	970	1660		4070
-06	ПСВ 52 26 16-12,5Т-2 3.1	5230	1070	1760		4700
-07	ПСВ 52 26.16-20Т-2.3.1	5230	1070	1760		4700
-08	ПСВ 58.26.16-12,5Т-2.3.1	5830	1370	2060		5350
-09	ПСВ 58.26.16-20Т-2.3.1	5830	1370	2060		5350
-10	ПСВ 64.26 16-12,5Т-2.3.1	6430	1670	2360		5950
-11	ПСВ 64.26.16-20Т-2.3.1	6430	1670	2360		5950
-12	ПСВ 29.26.16-12,5Т-2.3.2	2890	490	1200	970	2200
-13	ПСВ 29.26.16-20Т-2.3.2	2890	490	1200		2200
-14	ПСВ 35.26.16-12,5Т-2.3.2	3490	780	1510		2830
-15	ПСВ 35.26.16-20Т-2.3.2	3490	780	1510		2830
-16	ПСВ 59.26.16-12,5Т-2.3.2	5890	1370	2120		5320
-17	ПСВ 59.26.16-20Т-2.3.2	5890	1370	2120		5320

Нач.отд	Росинский	
Н. Контр.	Волкова	
ГИП	Кривакин	
Рук гр	Лебедева	
Ст инж.	Симонова	

1.131.1-27 600000 СБ

Панель внутренней стены ПСВ. Сборочный чертеж

Стадия	Масса	Масштаб
Р.	См. табл.	
Лист	Листов 1	

ЦНИИЭП жилища

Копировал 22788 33

Формат	Зона	Поз.	Обозначение	Наименование	Кол. на исполн. 1.131.1-27 700000-																		Примечание
					-	01	02	03	04	05	06	07	08	09	10	11	12	13	14	15						
				Документация																			
А3			1.131.1-27 700000 СБ	Сборочный чертеж.	х	х	х	х	х	х	х	х	х	х	х	х	х	х	х	х						
А3			1.131.1-27 000000 Д1	Узлы 1,2	х	х	х	х	х	х	х	х	х	х	х	х	х	х	х	х						
А3			1.131.1-27 000000 Д2	Узлы 3,4	х	х	х	х	х	х	х	х	х	х	х	х	х	х	х	х						
А3			1.131.1-27 000000 Д3	Узлы 5,6,7	х	х	х	х	х	х	х	х	х	х	х	х	х	х	х	х						
А3			1.131.1-27 000000 ТО	Техническое описание	х	х	х	х	х	х	х	х	х	х	х	х	х	х	х	х						
А3			1.131.1-27 000000 РС	Ведомость расхода																						
				стали на элемент	х	х	х	х	х	х	х	х	х	х	х	х	х	х	х	х						
				Сборочные единицы																						
А3		1	1.131.1-27 040000	-09 Каркас простр. КП40	1	1																				
				-10 КП41									1	1												
				-11 КП42			1	1																		
				-12 КП43											1	1										
				-13 КП44													1	1								
				-14 КП45					1	1																
				-15 КП46							1	1														
				-16 КП47															1	1						
				Детали																						
Б4		2	1.131.1-27 000099	Пробка деревянная																						
				антисептированная																						
				ГОСТ8486-66 90×70×100	2	2	2	2	2	2	2	2	2	2	2	2	2	2	2	2						

Инв. № подл. | Подпись и дата | Взам. инв. №

Нач. отд.	Росинский	
Н. контр.	Волкова	
ГИП	Кривакин	
Рук. гр.	Лебедева	
Ст. инж.	Симонова	

1.131.1-27 700000

Панель внутренней стены ПСВ

Стадия	Лист	Листов
Р.	1	2

ЦНИИЭП жилища

Формат	Зона	Поз.	Обозначение	Наименование	Кол. на испол. 1.131.1-27 700000-															Примечание
					-	01	02	03	04	05	06	07	08	09	10	11	12	13	14	15	
				Материалы																
		3		Бетон тяжелый класса																
				В12,5	1,60		1,85		2,11		2,35		1,50		1,75		2,01		2,26	
				В20		1,60		1,85		2,11		2,35		1,50		1,75		2,01		2,26

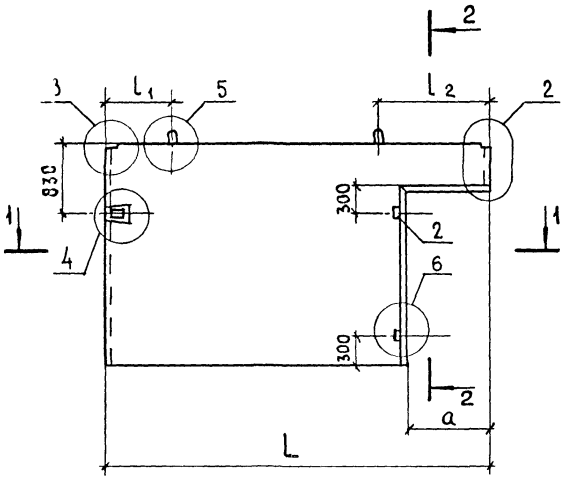

2-2

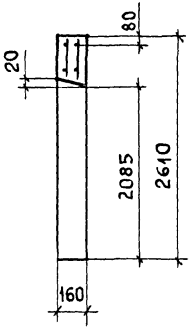

1-1

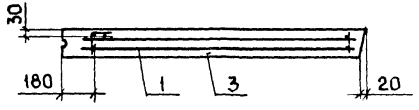

Обозначение	Марка	Размеры, мм				Масса, кг
		L	l_1	l_2	a	
1.131.1-27 700000	ПСВ 46.26.16-12,5Т-2.3.3	4630	930	1700	990	4000
-01	ПСВ 46.26.16-20Т-2.3.3	4630	930	1700		4000
-02	ПСВ 52.26.16-12,5Т-2.3.3	5230	1030	1800		4630
-03	ПСВ 52.26.16-20Т-2.3.3	5230	1030	1800		4630
-04	ПСВ 58.26.16-12,5Т-2.3.3	5830	1330	2100		5280
-05	ПСВ 58.26.16-20Т-2.3.3	5830	1330	2100		5280
-06	ПСВ 64.26.16-12,5Т-2.3.3	6430	1630	2400		5880
-07	ПСВ 64.26.16-20Т-2.3.3	6430	1630	2400		5880
-08	ПСВ 46.26.16-12,5Т-2.3.4	4630	830	1800	1290	3750
-09	ПСВ 46.26.16-20Т-2.3.4	4630	830	1800		3750
-10	ПСВ 52.26.16-12,5Т-2.3.4	5230	930	1900		4380
-11	ПСВ 52.26.16-20Т-2.3.4	5230	930	1900		4380
-12	ПСВ 58.26.16-12,5Т-2.3.4	5830	1230	2200		5030
-13	ПСВ 58.26.16-20Т-2.3.4	5830	1230	2200		5030
-14	ПСВ 64.26.16-12,5Т-2.3.4	6430	1530	2500		5650
-15	ПСВ 64.26.16-20Т-2.3.4	6430	1530	2500		5650

Нач. отд	Росинский	
Н. контр.	Волкова	
ГИП	Кривакин	
Рук. гр.	Лебедева	
Ст. инж.	Симонова	

1.131.1-27 700000 СБ

Панель внутренней стены ПСВ. Сборочный чертеж

Стадия	Масса	Масштаб
Р	См табл.	
Лист	Листов 1	

ЦНИИЭП жилища

Инв. № подл | Подпись и дата | Взам. инв. №

Формат	Зона	Поз.	Обозначение	Наименование	Кол. на исполн. 1.131.1-27 800000 – –	01	02	03	04	05	06	07	08	09	10	11	12	13	14	15	Примечание
				Документация																	
А3			1.131.1-27 800000 СБ	Сборочный чертеж	X	X	X	X	X	X	X	X									
А3			-08 СБ	Сборочный чертеж									X	X	X	X	X	X	X	X	
А3			1.131.1-27 000000 Д1	Узлы 1,2	X	X	X	X	X	X	X	X	X	X	X	X	X	X	X	X	
А3			1.131.1-27 000000 Д2	Узлы 3,4	X	X	X	X	X	X	X	X	X	X	X	X	X	X	X	X	
А3			1.131.1-27 000000 Д3	Узлы 5,6,7	X	X	X	X	X	X	X	X	X	X	X	X	X	X	X	X	
А3			1.131.1-27 000000 ТО	Техническое описание	X	X	X	X	X	X	X	X	X	X	X	X	X	X	X	X	
А3			1.131.1-27 000000 РС	Ведомость расхода																	
				стали на элемент	X	X	X	X	X	X	X	X	X	X	X	X	X	X	X	X	
				Сборочные единицы																	
А3		1	1.131.1-27 040000-06	Каркас простр. КП37	1	1			1	1											
			-07	КП38			1	1			1	1									
			050000	КП48									1	1							
			-01	КП49											1	1					
			-02	КП50													1	1			
			-03	КП51															1	1	
		2	1.131.1-27 000800	Изделие закладное МН1	1	1	1	1	1	1	1	1									
				Детали																	
Бч		3	000099	Пробка деревянная																	
				антисептированная																	
				ГОСТ 8486-66 90×70×100	2	2	2	2	2	2	2	2	4	4	4	4	4	4	4	4	
				Материалы																	
				Бетон тяжелый класса																	
				В12,5	2,14		2,13		2,14		2,13		1,63		1,88		2,14		2,38		
				В20		2,14		2,13		2,14		2,13		1,63		1,88		2,14		2,38	

Нач. отд.	Росинский	
Н. контр.	Волкова	
Гип	Кривакин	
Рук. гр.	Лебедева	
Ст. инж.	Симонова	

1.131.1-27 800000

Панель внутренней стены ПСВ

Стадия	Лист	Листов
Р		1

ЦНИИЭПжилища

Взам. инв. № | Подпись и дата | Инв. № подл.

Рис.1

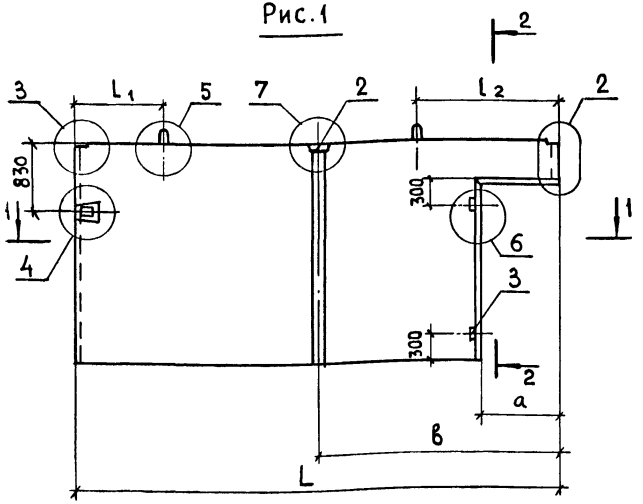

Рис.2

Остальное - см. рис.1

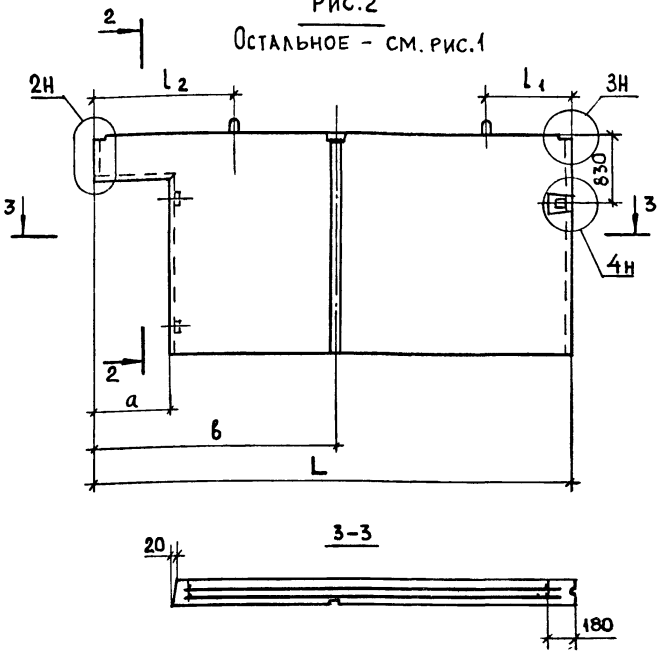

Обозначение	Марка	Рис.	Размеры, мм					Масса, кг
			L	l_1	l_2	а	в	
1.131.1-27 800000	ПСВ 58.26.16-12,5Т-2.3.1.а1	1	5830	1370	2060	890	2900	5350
-01	ПСВ 58.26.16-20Т-2.3.1.а1							5350
-02	ПСВ 59.26.16-12,5Т-2.3.2.а2		5890	1370	2120	970	2960	5330
-03	ПСВ 59.26.16-20Т-2.3.2.а2							5330
-04	ПСВ 58.26.16-12,5Т-2.3.1.а1л	2	5830	1370	2060	890	2900	5350
-05	ПСВ 58.26.16-20Т-2.3.1.а1л							5350
-06	ПСВ 59.26.16-12,5Т-2.3.2.а2л		5890	1370	2120	970	2960	5330
-07	ПСВ 59.26.16-20Т-2.3.2.а2л							5330

Нач.отд.	Росинский	
Кконтр.	Волкова	
Гип	Кривакин	
Рук.гр.	Лебедева	
Ст.инж.	Симонова	

1.131.1-27 800000 СБ

Панель внутренней стены ПСВ Сборочный чертеж

Стадия	Масса	Масштаб
Р.	См. табл.	

Лист | Листов 1

ЦНИИЭП жилища

Инв. № подл. | Подпись и дата | Взам. инв. №

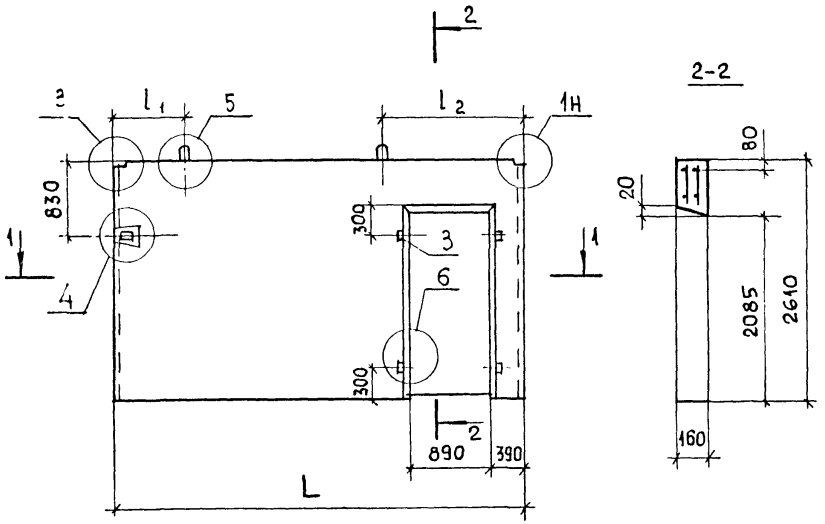

1-1

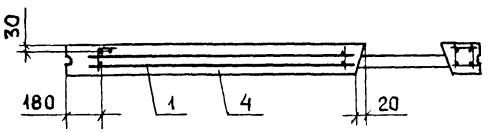

Обозначение	Марка	Размеры, мм				Масса, кг
		L	l_1	l_2		
1.131.1-27 800000 -08	ПСВ 46.26.16-12,5Т-2.2.1	4630	1090	1540		4080
-09	ПСВ 46.26.16-20Т-2 2.1	4630	1090	1540		4080
-10	ПСВ 52.26.16-12,5Т-2.2.1	5230	1180	1650		4700
-11	ПСВ 52 26.16-20Т-2.2.1	5230	1180	1650		4700
-12	ПСВ 58.26.16-12,5Т-2.2.1	5830	1370	1860		5350
-13	ПСВ 58 26.16-20Т-2 2.1	5830	1370	1860		5350
-14	ПСВ 64.26.16-12,5Т-2.2.1	6430	1470	1960		5960
-15	ПСВ 64.26.16-20Т-2.2.1	6430	1470	1960		5960

Нач. отд.	Росинский	
Н. контр.	Волкова	
Гип	Кривакин	
Рук. гр.	Лебедева	
Ст. инж.	Симонова	

1.131.1-27 800000-08 СБ

Панель внутренней стены ПСВ. Сборочный чертеж

Стадия	Масса	Масштаб
Р.	См. табл.	
Лист	Листов 1	

ЦНИИЭП жилища

Инв. № подл. | Подпись и дата | Взам. инв. №

Формат	Зона	Поз.	Обозначение	Наименование	Кол. на исполн. 1.131.1-27 900000-												Примечание
					-	01	02	03	04	05	06	07	08	09	10	11	
				Документация													
А3			1.131.1-27 900000 СБ	Сборочный чертеж	х	х	х	х	х	х	х	х	х	х	х	х	
А3			1.131.1-27 000000 Д1	Узлы 1,2	х	х	х	х	х	х	х	х	х	х	х	х	
А3			1.131.1-27 000000 Д2	Узлы 3,4	х	х	х	х	х	х	х	х	х	х	х	х	
А3			1.131.1-27 000000 Д3	Узлы 5,6,7	х	х	х	х	х	х	х	х	х	х	х	х	
А3			1.131.1-27 000000 ТО	Техническое описание	х	х	х	х	х	х	х	х	х	х	х	х	
А3			1.131.1-27 000000 РС	Ведомость расхода													
				стали на элемент	х	х	х	х	х	х	х	х	х	х	х	х	
				Сборочные единицы													
А3		1	1.131.1-27 060000	Каркас простр. КП 52	1	1											
			-01	КП 53					1	1							
			-02	КП 54			1	1									
			-03	КП 55							1	1					
			-04	КП 56									1	1			
			-05	КП 57											1	1	
				Детали													
БЧ		2	1.131.1-27 000099	Пробка деревянная													
				антисептированная													
				ГОСТ 8486-66 90×70×100	2	2	2	2	2	2	2	2					
				Материалы													
		3		Бетон тяжелый класса													
				В12,5	2,16		2,03		2,16		2,03		2,46		2,46		м³
				В20		2,16		2,03		2,16		2,03		2,46		2,46	м³

Инв. № подл. | Подпись и дата | Взам. инв. №

Нач. отд.	Росинский	
Н. контр.	Волкова	
Гип	Крибакин	
Рук. гр.	Лебедева	
Ст. инж.	Симонова	

1.131.1-27 900000

Панель внутренней стены ПСВ

Стадия	Лист	Листов
Р		1

ЦНИИЭП жилища

Рис. 1

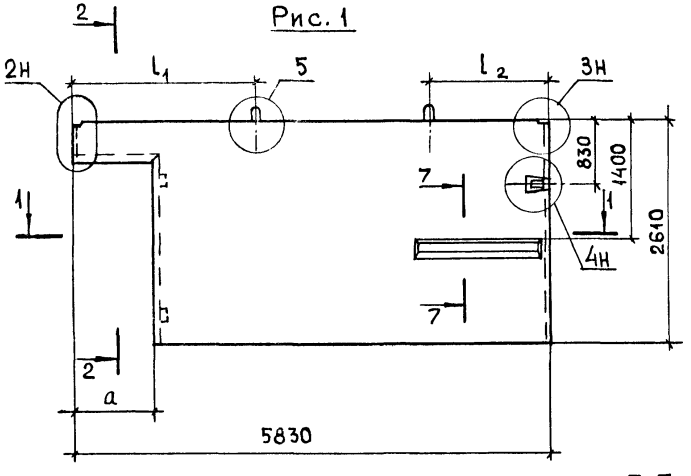

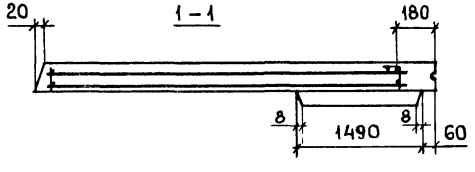

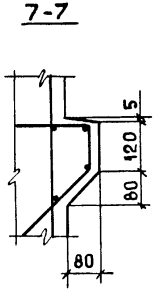

Рис. 2

Остальное – см. рис. 1

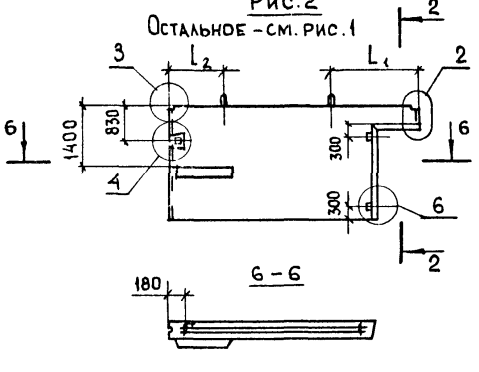

Рис. 3

Остальное – см. рис. 1

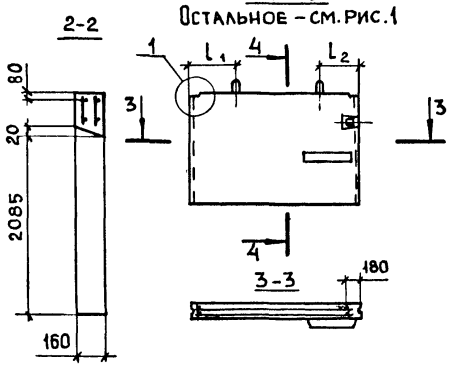

Рис. 4

Остальное – см. рис. 1

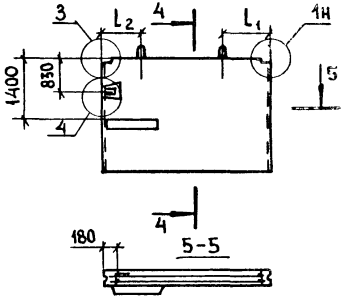

Обозначение	Марка	Рис.	Размеры, мм					Масса, кг
			l_1	l_2	a			
1.131.1-27 900000	ПСВ 58.26.16-12,5Т-2.3.1.К	1	2070	1360	890			5400
-01	ПСВ 58.26.16-20Т-2.3.1.К		2070	1360	890			5400
-02	ПСВ 58.26.16-12,5Т-2.3.4.К		2190	1240	1290			5080
-03	ПСВ 58.26.16-20Т-2.3.4.К		2190	1240	1290			5080
-04	ПСВ 58.26.16-12,5Т-2.3.1.КА	2	2070	1360	890			5400
-05	ПСВ 58.26.16-20Т-2.3.1.КА		2070	1360	890			5400
-06	ПСВ 58 26.16-12,5Т-2.3.4.КА		2190	1240	1290			5080
-07	ПСВ 58.26.16-20Т-2.3.4.КА		2190	1240	1290			5080
-08	ПСВ 58.26.16-12,5Т-2.1.К	3	1420	1410	—			6160
-09	ПСВ 58.26.16-20Т-2.1.К		1420	1410	—			6160
-10	ПСВ 58.26.16-12,5Т-2.1.КА	4	1420	1410	—			6160
-11	ПСВ 58.26.16-20Т-2.1.КА		1420	1410	—			6160

Нач. отд.	Росинский		
Н. контр.	Волкова		
Тип	Кривакин		
Рук. гр.	Лебедева		
Ст. инж.	Симонова		

1.131.1-27 900000 СБ

Панель внутренней стены ПСВ. Сборочный чертеж

Стадия	Масса	Масштаб
Р	См. табл.	

Лист | Листов 1

ЦНИИЭП жилища

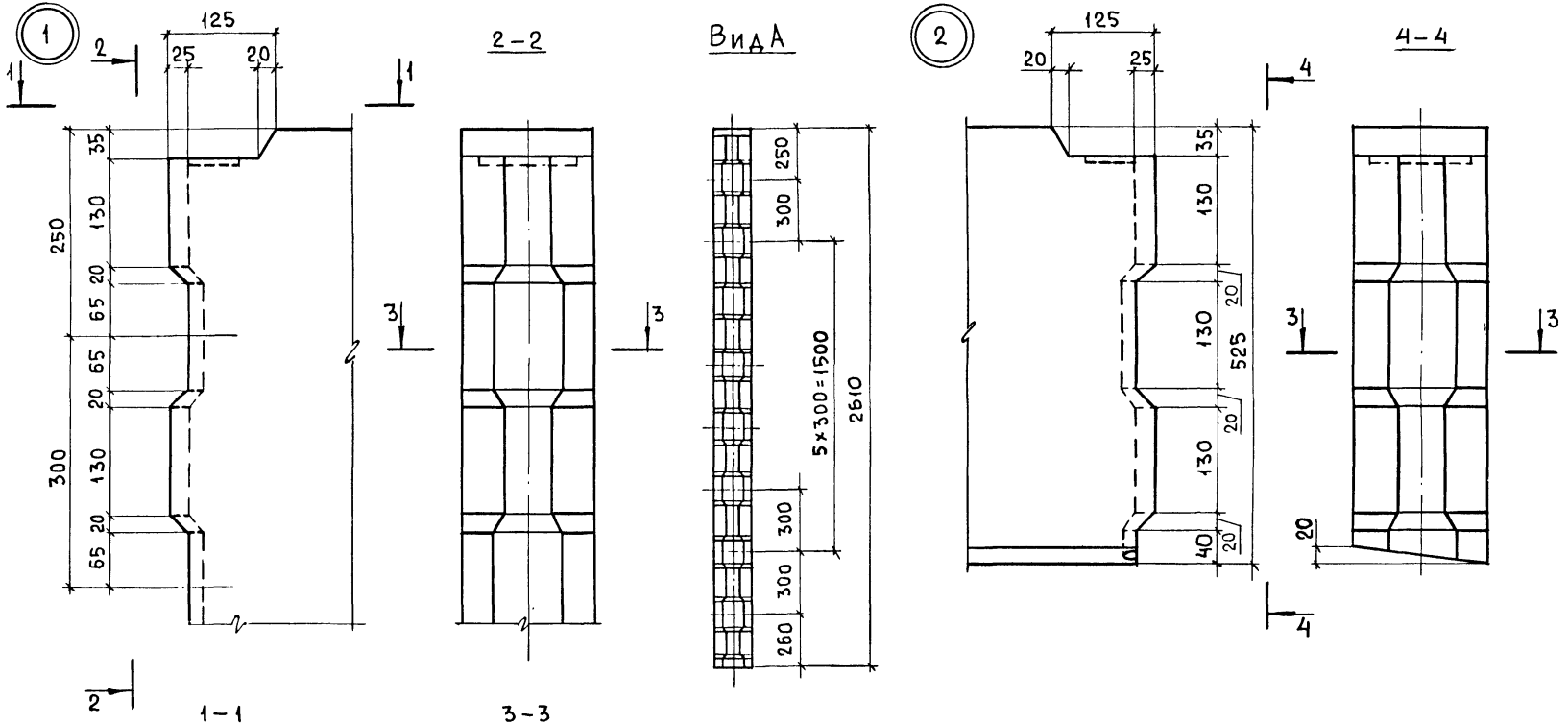

Нач.отд.	Росинский		1.131.1-27 000000 Д1
Н.контр.	Волкова		
Гип	Кривакин		Узлы 1,2
Рук.гр.	Лебедева		
Ст.инж.	Симонова		

Стадия	Лист	Листов
Р		1

ЦНИИЭП жилища

Копировал 22788 42 Формат А3

Инв. № подл. | Подпись и дата | Взам. инв. №

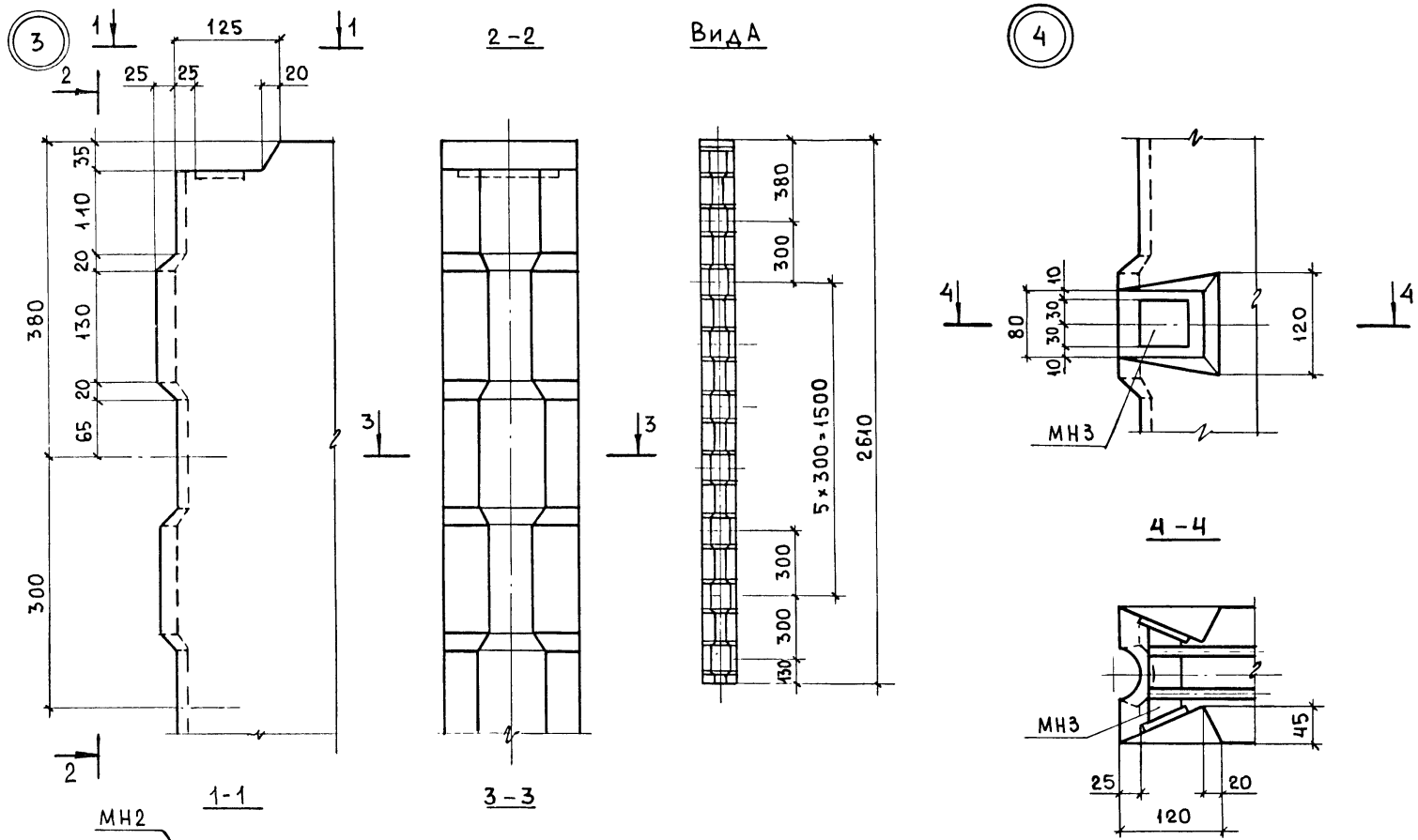

Нач.отд	Росинский		1.131.1-27 000000 Д2
Н.контр	Волкова		Узлы 3, 4
Гип	Кривакин		Стадия Р; Лист; Листов 1
Рук.гр.	Лебедева		ЦНИИЭП жилища
Ст.инж.	Симонова		

Копировал 22788 43 Формат А3

Инв. № подл. | Подпись и дата | Взам. инв. №

5

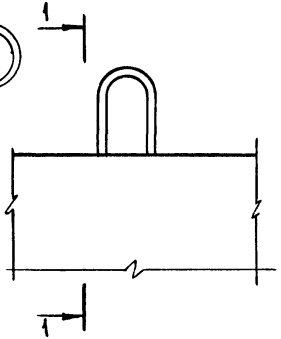

1-1

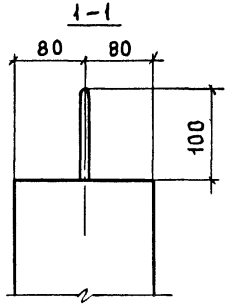

6

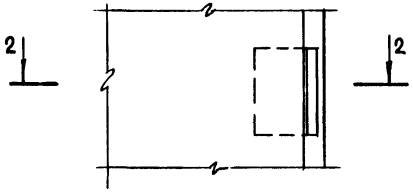

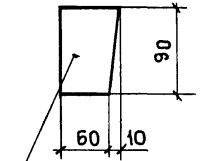

Пробка деревянная
антисептированная
90×70×100

2-2

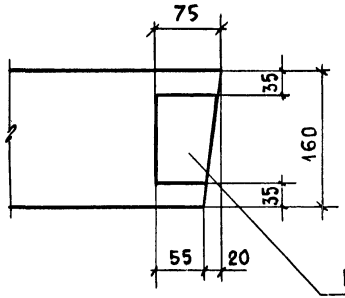

Пробка деревянная
антисептированная
90×70×100

7

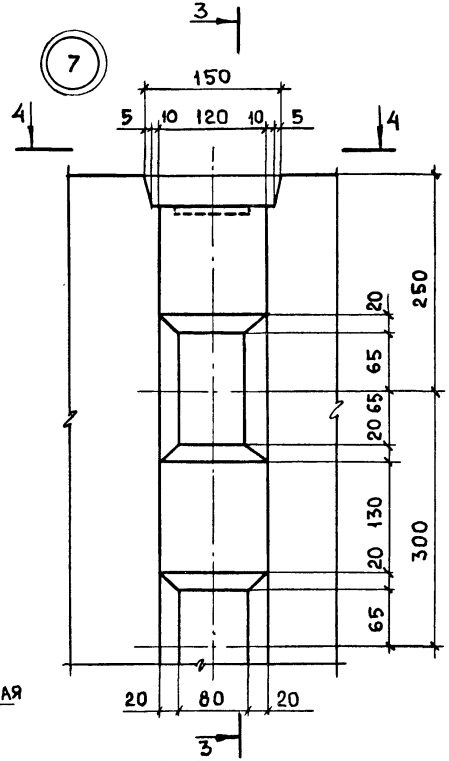

3-3

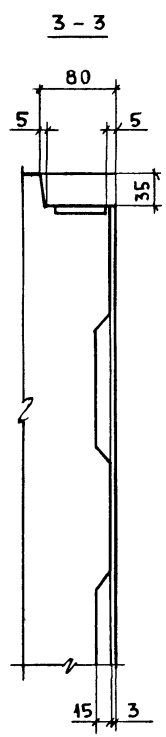

Вид А

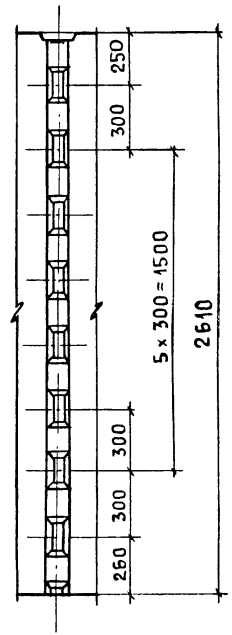

4-4

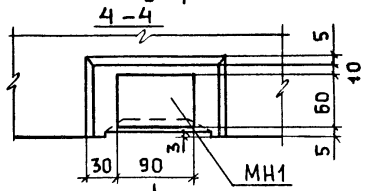

А

Нач. отд	Росинский		1.131.1-27 000000 ДЗ	
Н. контр.	Волкова			
Гип	Кривакин		Узлы 5,6,7	Стадия: Р; Лист: ; Листов: 1
Рук. гр	Лебедева			ЦНИИЭП жилища
Ст. инж.	Симонова			

Инв. № подл | Подпись и дата | Взам. инв. №

Схема опалубочных узлов для установки электрооборудования

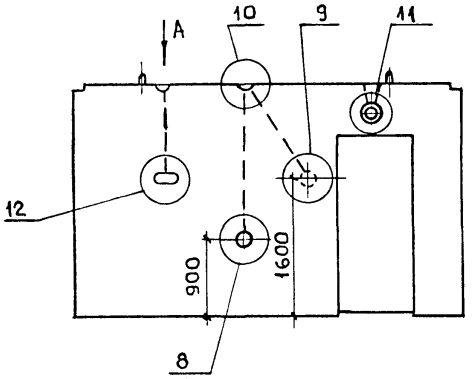

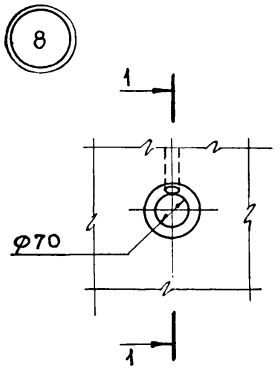

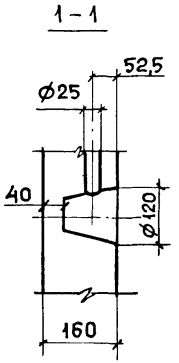

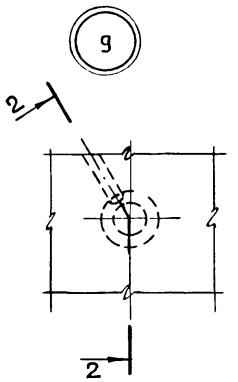

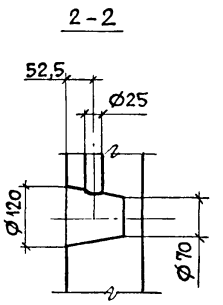

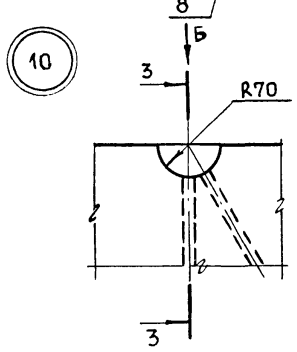

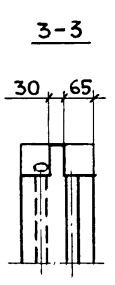

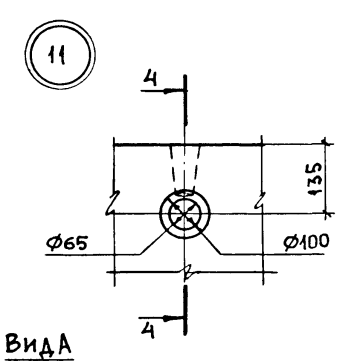

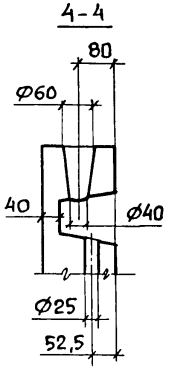

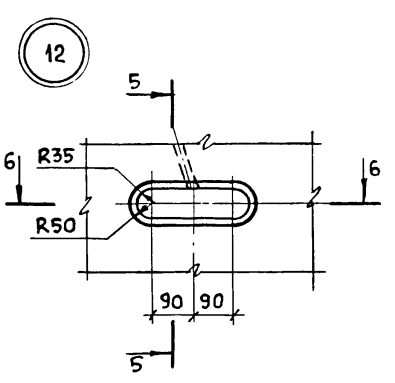

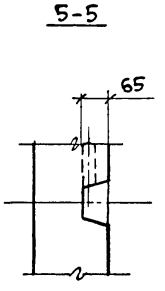

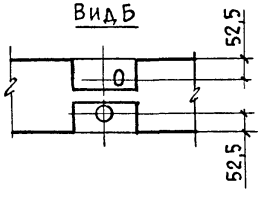

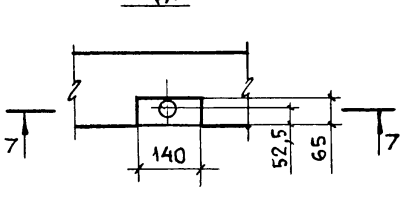

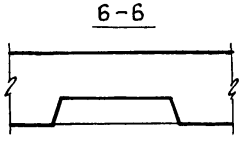

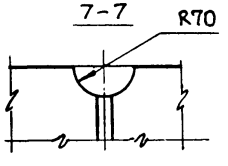

Нач.отд.	Росинский		
Н. контр.	Волкова		
Гип	Кривакин		
Рук.гр.	Лебедева		
Ст.инж.	Симонова		

1.131.1-27 000000 Д4

Схема опалубочных узлов для установки электрооборудования. Узлы 8...12

Стадия	Лист	Листов
Р		1

ЦНИИЭП жилища

Копировал 22788 45

Инв № подл | Подпись и дата | Взам инв №

Инв N подл	Подпись и дата	Взам.инв. №

Формат	Зона	Поз.	Обозначение	Наименование	Кол. на исполн. 1.131.1-27 010000-										Примечание
					–	01	02	03	04	05	06	07	08		
				Документация											
А3			1.131.1-27 010000 СБ	Сборочный чертеж	x	x	x	x	x	x	x	x	x		
А3			1.131.1-27 000000 Д5	Узлы 15...18	x	x	x	x	x	x	x	x	x		
А3			1.131.1-27 000000 ТО	Техническое описание	x	x	x	x	x	x	x	x	x		
				Сборочные единицы											
А3		1	1.131.1-27 000100	Каркас КР 1	3	3	3	4	4	4	5	5	5		
		2	000200 -04	КР 15	2										
			-05	КР 16		2									
			-06	КР 17			2								
			000300	КР 21				2							
			-01	КР 22					2						
			-02	КР 23						2					
			000500 -03	КР 44							2				

Нач.отд	Росинский		
Н.контр.	Волкова		
ГИП	Кривакин		
Рук гр.	Лебедева		
Ст.инж.	Симонова		

1.131.1-27 010000

Каркас пространственный КП1 ... КП9

Стадия	Лист	Листов
Р.	1	2

ЦНИИЭП жилища

Формат	Зона	Поз.	Обозначение	Наименование	Кол. на исполн. 1.131.1-27 010000-										Примечание
					–	01	02	03	04	05	06	07	08		
А3		2	1.131.1-27 000500-04	Каркас КР 45								2			
			-05	КР 46									2		
		3	000800-01	Изделие закладное МН2	2	2	2	2	2	2	2	2	2		
				Детали											
А4		4	1.131.1-27 000001 -01	Петля строповочная ПВ2	2	2	2	2	2	2					
			-02	ПВ4							2	2	2		
А4		5	000002 -01	Стержень гнутый АН2	4	4	4	4	4	4	4	4	4		
		6	-02	АН3	4	4	4	4	4	4	4	4	4		

1.131.1-27 010000	Лист 2

Рис.1

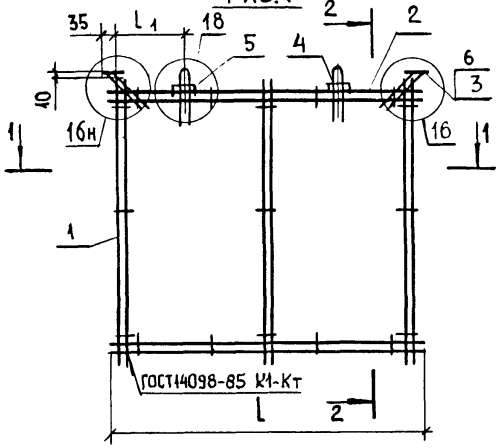

2-2

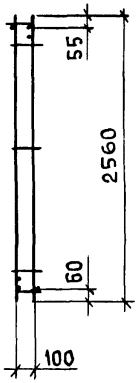

1-1

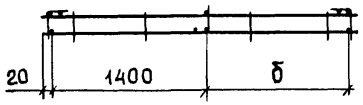

Рис.2

Остальное – см. рис.1

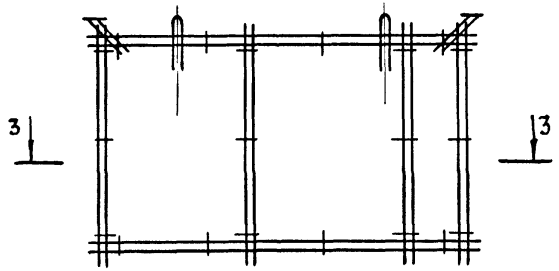

3-3

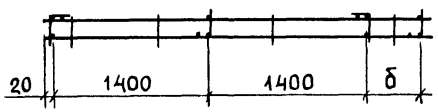

Рис.3

Остальное – см. рис.1

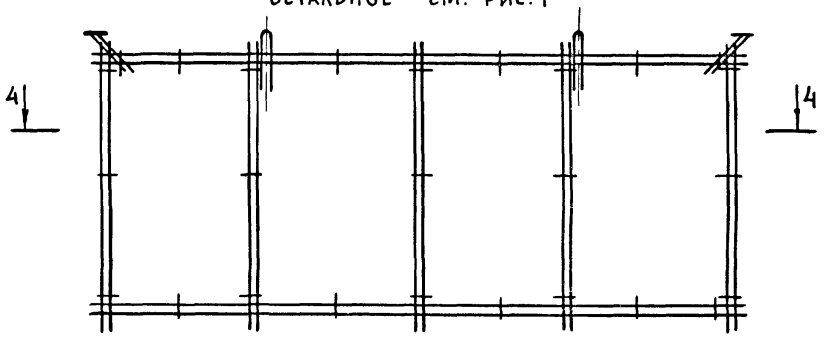

4-4

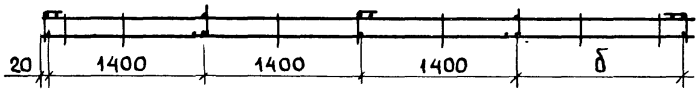

Обозначение	Марка	Рис.	Размеры, мм				Масса, кг
			l	l_1	б		
1.131.1-27 010000	КП1	1	2720	640	1280		9,79
-01	КП2		2780	670	1340		9,89
-02	КП3		2840	700	1400		9,95
-03	КП4	2	3320	740	480		11,68
-04	КП5		3380	770	540		11,78
-05	КП6		3440	750	600		11,84
-06	КП7	3	5720	1440	1480		17,85
-07	КП8		5780	1470	1540		17,95
-08	КП9		5840	1500	1600		18,01

Нач.отд.	Росинский		
Н.контр.	Волкова		
Гип	Кривакин		
Рук гр.	Лебедева		
Ст. инж.	Симонова		

1.131.1-27 010000 СБ

Каркас пространственный КП1... КП9

Сборочный чертеж

Стадия	Масса	Масштаб
Р	см. табл.	
Лист	Листов 1	

ЦНИИЭП жилища

Инв. № подл.	Подпись и дата	Взам. инв. №

Формат	Зона	Поз.	Обозначение	Наименование	Кол. на испол. 1.131.1-27 020000- –	01	02	03	04	05	06	07	08	Примечание
				Документация										
А3			1.131.1-27 020000 СБ	Сборочный чертеж	х	х	х	х	х	х	х	х	х	
А3			1.131.1-27 000000 Д5	Узлы 15 ... 18	х	х	х	х	х	х	х	х	х	
А3			1.131.1-27 000000 Д7	Узлы 21 ... 25	х	х	х	х	х	х	х	х	х	
А3			1.131.1-27 000000 ТО	Техническое описание	х	х	х	х	х	х	х	х	х	
				Сборочные единицы										
А3		1	1.131.1-27 000100	Каркас КР 1	2	2	2	2	2	2	4	4	4	
		2	-01	КР 2	1	1	1	1	1	1	1	1	1	
		3	-04	КР 5	2									
			-05	КР 6					2					
			-06	КР 7		2								
			-09	КР 10			2							
			000200	КР 11						2				

			1.131.1-27 020000			
Нач. отд.	Росинский		Каркас пространственный КП 10 ... КП 18	Стадия	Лист	Листов
Н. контр.	Волкова			Р	1	
Гип	Кривакин			ЦНИИЭП жилища		
Рук. гр.	Лебедева					
Ст. инж.	Симонова					

Формат	Зона	Поз.	Обозначение	Наименование	Кол. на испол. 1.131.1-27 020000- –	01	02	03	04	05	06	07	08	Примечание
А3		3	1.131.1-27 000200 -01	Каркас КР 12				2						
			000400 -03	КР 34							2			
			-04	КР 35									2	
			-05	КР 36								2		
		4	000600 -03	КР 54	2	2	2	2	2	2	2	2	2	
А3		5	000800 -01	Изделие закладное МН2	2	2	2	2	2	2	2	2	2	
				Детали										
А4		6	1.131.1-27 000001	Петля строповочная ПВ 1	2	2			2					
			-01	ПВ 2			2	2		2				
			-02	ПВ 3							2	2	2	
А4		7	000002	Стержень гнутый АН1	6	6	6	6	6	6	6	6	6	
		8	-01	АН2	6	6	6	6	6	6	6	6	6	
		9	-02	АН3	2	2	2	2	2	2	2	2	2	

		Лист
	1.131.1-27 020000	2

27788 48

Рис.1

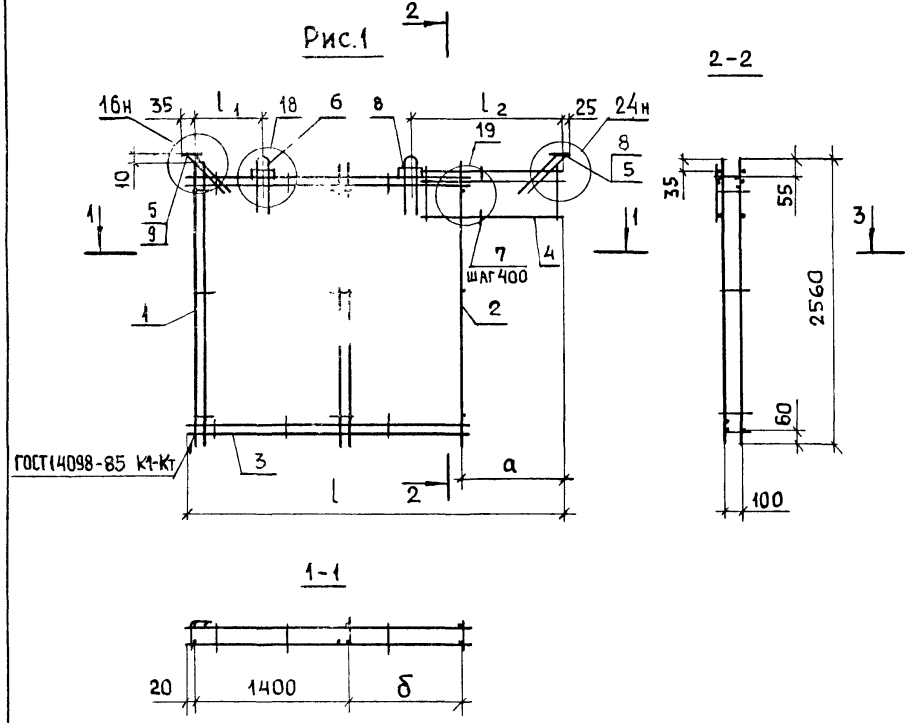

Рис.2

Остальное - см. рис.1

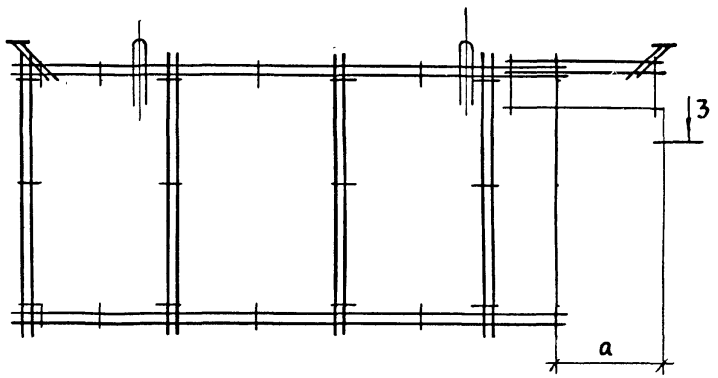

Обозначение	Марка	Рис.	Размеры, мм					Масса, кг
			l	l_1	l_2	a	б	
1.131.1-27 020000	КП10	1	2710	380	1110	900	390	13,46
-01	КП11		2770	410	1140		450	13,56
-02	КП12		3310	580	1310		990	14,88
-03	КП13		3370	610	1340		1050	14,98
-04	КП14		2830	440	1160	980	430	13,56
-05	КП15		3430	640	1370		1030	14,98
-06	КП16	2	5710	1000	1690	900	590	21,04
-07	КП17		5770	1030	1720		650	21,04
-08	КП18		5830	1060	1750	980	630	21,04

Нач.отд.	Росинский		
Н.контр.	Волкова		
Гип	Кривакин		
Рук.гр.	Лебедева		
Ст.инж.	Симонова		

1.131.1-27 020000 СБ

Каркас пространственный КП10... КП18. Сборочный чертеж

Стадия	Масса	Масштаб
Р	См. табл.	
Лист	Листов 1	

ЦНИИЭП жилища

Формат	Зона	Поз.	Обозначение	Наименование	Кл. на испол. 1.131.1-27 030000 –												Примечание
					–	01	02	03	04	05	06	07	08	09	10	11	
				Документация													
А3			1.131.1-27 030000 СБ	Сборочный чертеж	X	X	X	X	X								
А3			1.131.1-27 030000-05 СБ	Сборочный чертеж						X	X	X	X	X	X	X	
А3			1.131.1-27 000000 Д5	Узлы 15...18	X	X	X	X	X	X	X	X	X	X	X	X	
А3			1.131.1-27 000000 ТО	Техническое описание													
				Сборочные единицы													
А3		1	1.131.1-27 000100	Каркас КР 1	3	3	4	4	4	5	5	5	5	5	6	6	
		2	000200-02	КР13	2												
			-03	КР14		2											
			-08	КР19			2										
			-09	КР20				2									
			000300-08	КР29					2								
			-09	КР30						2							
			000400-07	КР38							2						
			-08	КР39								2					
			000500-01	КР42									2				
			-02	КР43										2			
			-06	КР47											2		
			-07	КР48												2	
А3		3	000800-01	Изделие закладное МН2	2	2	2	2	2	2	2	2	2	2	2	2	
А3		4	000900	МН3	1	1	1	1	1	1	1	1	1	1	1	1	

Инв. № подл. | Подпись и дата | Взам. инв. №

Нач. отд.	Росинский		1.131.1-27 030000
Н. контр.	Волкова		Каркас пространственный КП 19... КП 30
Гип	Кривакин		Стадия: Р; Лист: 1; Листов: 2
Рук. гр.	Лебедева		ЦНИИЭП жилища
Ст. инж.	Симонова		

Формат	Зона	Поз.	Обозначение	Наименование	Кол. на исполн. 1.131.1-27 030000-											Примечание
					–	01	02	03	04	05	06	07	08	09	10	11	
				Детали													
А4		5	1.131.1-27 000001-01	Петля строповочная ПВ2	2	2	2	2									
			-02	ПВ3					2	2	2	2					
			-03	ПВ4									2	2	2	2	
А4		6	000002-01	Стержень гнутый АН2	4	4	4	4	4	4	4	4	4	4	4	4	
		7	-02	АН3	6	6	6	6	6	6	6	6	6	6	6	6	

Рис.1

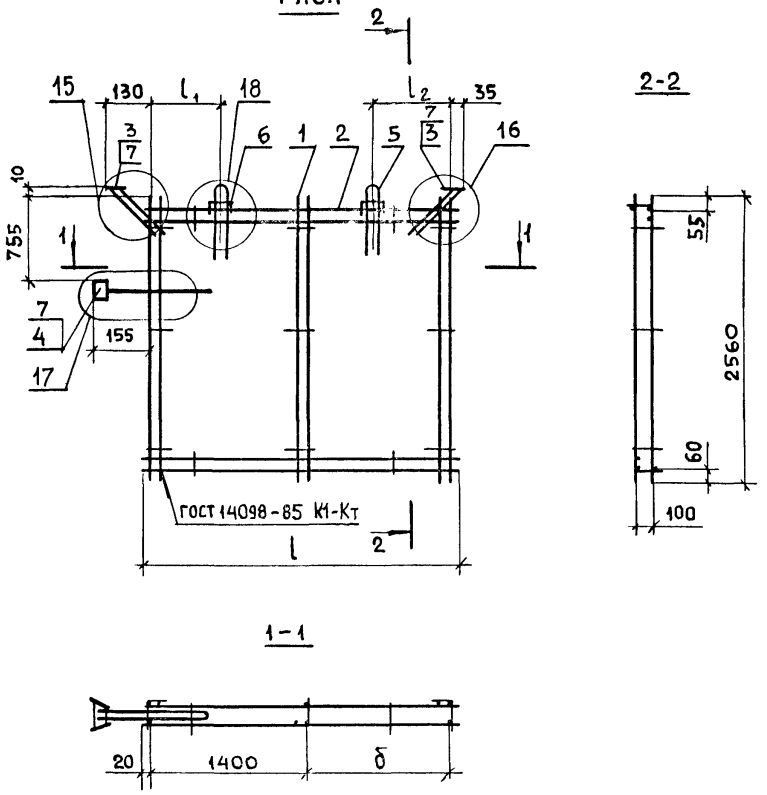

Рис.2

Остальное – см рис.1

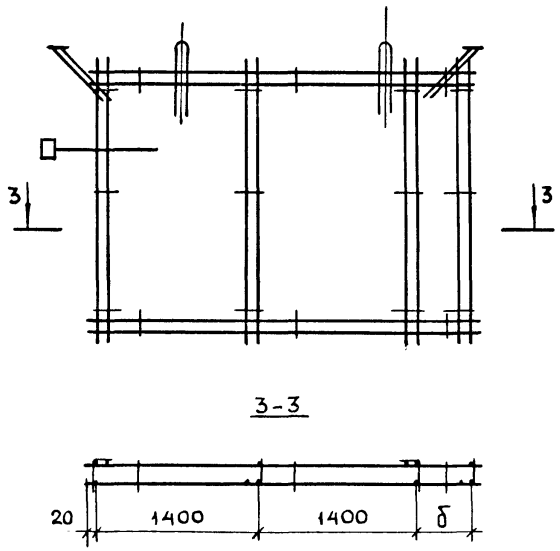

Обозначение	Марка	Рис	Размеры, мм				Масса, кг
			l	l_1	l_2	δ	
1.131.1-27 030000	КП19	1	2630	535	655	1190	10,73
-01	КП20		2690	565	685	1250	10,79
-02	КП21	2	3230	635	755	390	12,55
-03	КП22		3290	665	785	450	12,62
-04	КП23		4430	985	1105	1590	14,96

Нач.отд	Росинский	
Н.контр	Волкова	
Гип	Кривакин	
Рук.гр	Лебедева	
Ст.инж.	Симонова	

1.131.1-27 030000 СБ

Каркас пространственный КП19... КП23
Сборочный чертеж

Стадия	Масса	Масштаб
Р	См. табл.	
Лист	Листов 1	

ЦНИИЭП жилища

Инв № подл | Подпись и дата | Взам инв №

Рис.1

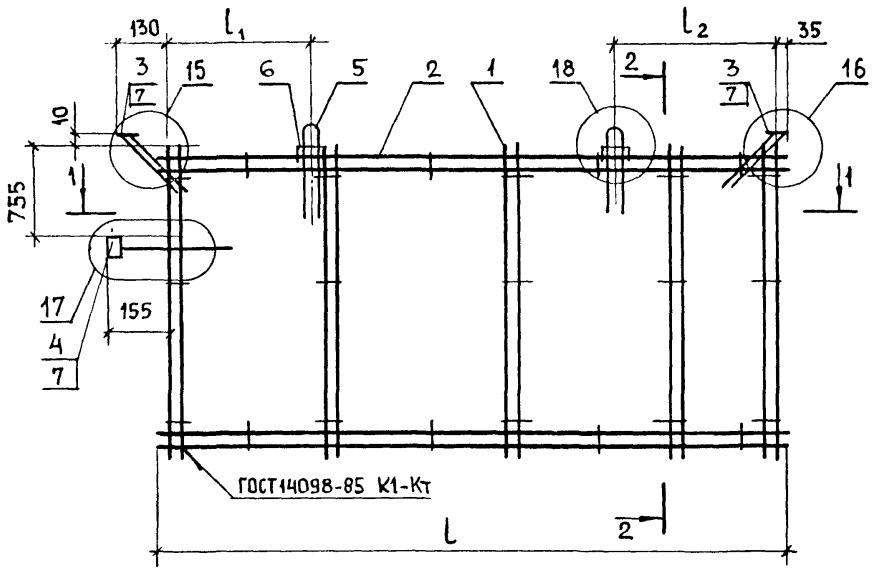

Рис.2

Остальное – см. рис.1

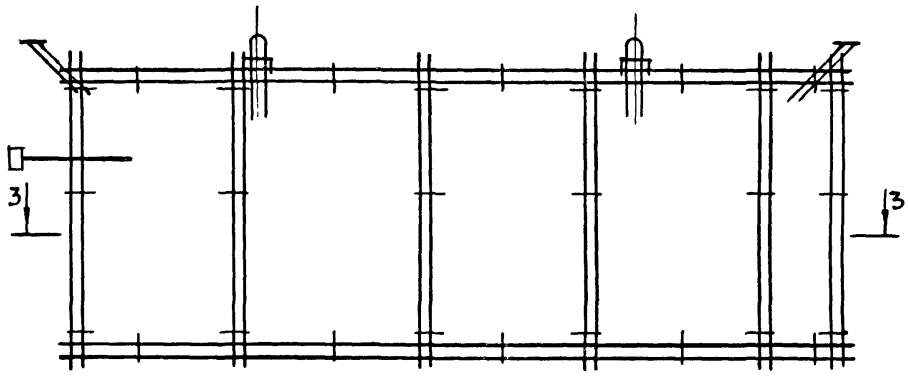

1-1

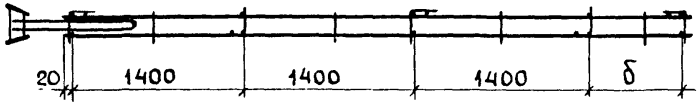

3-3

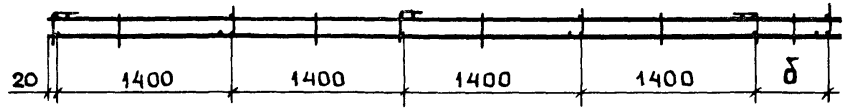

Обозначение	Марка	Рис.	Размеры, мм				Масса, кг
			l	l_1	l_2	δ	
1.131.1-27 030000 -05	КП24	1	4490	965	1085	250	16,29
-06	КП25		5030	1185	1305	790	16,79
-07	КП26		5090	1215	1335	850	16,85
-08	КП27		5630	1285	1405	1390	18,79
-09	КП28		5690	1315	1435	1450	18,85
-10	КП29	2	6230	1535	1655	590	20,68
-11	КП30		6290	1565	1685	650	20,74

Нач.отд	Росинский	
Н.контр	Волкова	
ГИП	Кривакин	
Рук гр	Лебедева	
Ст.инж.	Симонова	

1.131.1-27 030000 -05 СБ

Каркас пространственный КП24.. КП30
Сборочный чертеж

Стадия	Масса	Масштаб
Р	См. табл.	
Лист	Листов 1	

ЦНИИЭП жилища

Формат	Зона	Поз	Обозначение	Наименование	Кол. на исполн. 1.131.1-27 040000 –																Примечание
					–	01	02	03	04	05	06	07	08	09	10	11	12	13	14	15	16	
				Документация																	
А3			1.131.1-27 040000 СБ	Сборочный чертеж	х	х	х	х	х	х	х	х	х								
А3			1.131.1-27 040000-09СБ	Сборочный чертеж										х	х	х	х	х	х	х	х
А3			1.131.1-27 000000 Д5	Узлы 15...18	х	х	х	х	х	х	х	х	х	х	х	х	х	х	х	х	х
А3			1.131.1-27 000000 Д6	Узлы 19, 20	х	х	х	х	х	х	х	х	х	х	х	х	х	х	х	х	х
А3			1.131.1-27 000000 Д7	Узлы 21...25	х	х	х	х	х	х	х	х	х	х	х	х	х	х	х	х	х
А3			1.131.1-27 000000 ТО	Техническое описание	х	х	х	х	х	х	х	х	х	х	х	х	х	х	х	х	х
				Сборочные единицы																	
А3		1	1.131.1-27 000100	Каркас КР1	2	2	2	2	3	3	4	4	4	3	3	3	3	3	4	4	4
		2	-01	КР2	1	1	1	1	1	1	1	1	1	1	1	1	1	1	1	1	1
		3	-02	КР3		2															
			-03	КР4	2																
			-07	КР8				2													
			-08	КР9			2														
			000200 -07	КР18											2						
			000300 -02	КР23										2							
			-03	КР24					2												
			-04	КР25													2				
			-05	КР26												2					
			-06	КР27						2											
			-07	КР28														2			
			000400	КР31															2		
			-01	КР32								2									

Инв. № подл. | Подпись и дата | Взам. инв. №

Нач. отд.	Росинский		
Н. контр.	Волкова		
Гип	Кривакин		
Рук. гр	Лебедева		
Ст. инж	Симонова		

1.131.1-27 040000

Каркас пространственный КП 31... КП 47

Стадия	Лист	Листов
Р	1	2

ЦНИИЭП жилища

Формат	Зона	Поз.	Обозначение	Наименование	Кол. на исполн. 1.131.1-27 040000-																Примечание
					-	01	02	03	04	05	06	07	08	09	10	11	12	13	14	15	16	
А3		3	1.131.1-27 000400-02	Каркас КР 33							2										
			-06	КР 37																2	
			-09	КР 40																2	
			000500	КР 41									2								
		4	000600	КР 51											2		2	2			2
			-03	КР 54	2	2	2	2	2	2	2	2	2	2		2			2	2	
А3		5	000800-01	Изделие закладное МН2	2	2	2	2	2	2	2	2	2	2	2	2	2	2	2	2	2
		6	000900	МН3	1	1	1	1	1	1	1	1	1	1	1	1	1	1	1	1	1
				Детали																	
А4		7	1.131.1-27 000001	Петля строповочная ПВ1	2	2															
			-01	ПВ2			2	2	2					2	2		2				
			-02	ПВ3						2	2	2	2			2		2	2	2	2
А4		8	000002	Стержень гнутый АН1	6	6	6	6	6	6	6	6	6	6	8	6	8	8	6	6	8
		9	-01	АН2	6	6	6	6	6	6	6	6	6	6	6	6	6	6	6	6	6
		10	-02	АН3	4	4	4	4	4	4	4	4	4	4	4	4	4	4	4	4	4

Рис.1

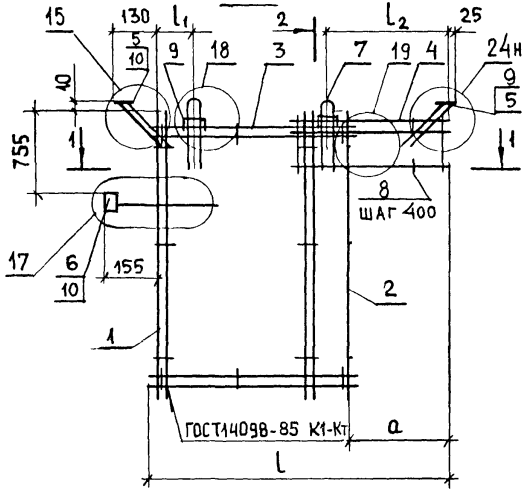

1-1

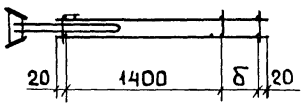

Рис.2

Остальное – см. рис.1

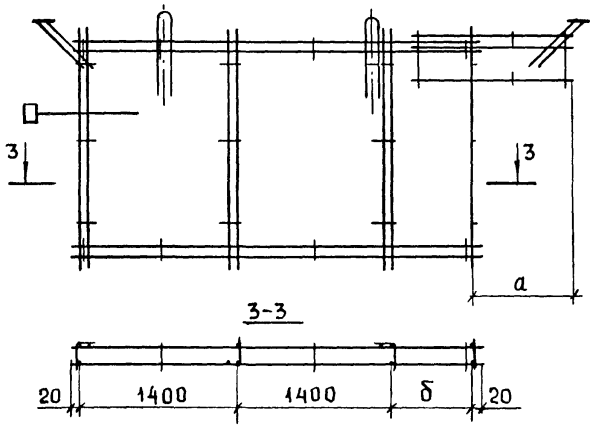

2-2

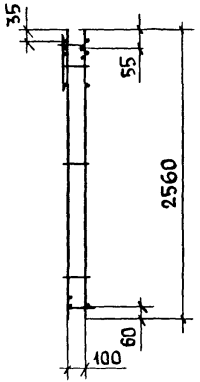

Рис.3

Остальное – см. рис.1

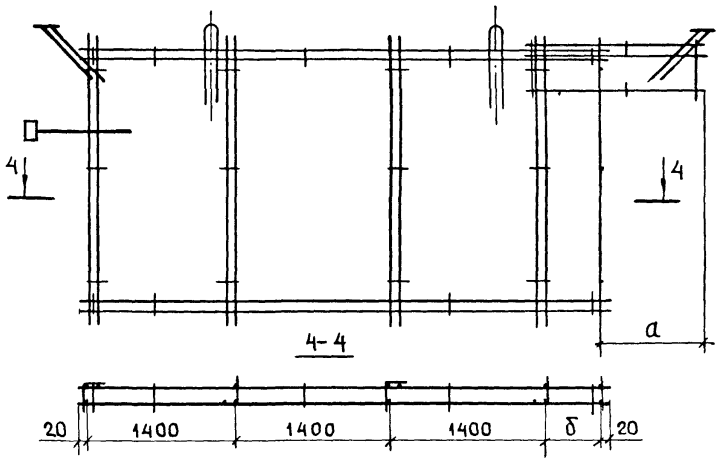

Обозначение	Марка	Рис.	Размеры, мм					Примечание
			l	l_1	l_2	a	δ	
1.131.1-27 040000	КП 31	1	2620	300	1100	900	300	14,40кг
-01	КП 32		2680	310	1150	980	280	14,40кг
-02	КП 33		3220	600	1400	900	900	15,82кг
-03	КП 34		3280	600	1460	980	880	15,76кг
-04	КП 35	2	4420	790	1610	900	700	18,27кг
-05	КП 36		5020	890	1710	900	1300	20,05кг
-06	КП 37	3	5620	1190	2010	900	500	21,88кг
-07	КП 38		5680	1190	2070	980	480	21,88кг
-08	КП 39		6220	1490	2310	900	1100	22,50кг

Нач.отд	Росинский	
Н.контр.	Волкова	
Гип	Кривакин	
Рук.гр	Лебедева	
Ст. инж.	Симонова	

1.131.1-27 040000 СБ

Каркас пространственный КП 31 ... КП 39.
Сборочный чертеж

Стадия	Масса	Масштаб
Р	См. табл.	
Лист	Листов 1	

ЦНИИЭП жилища

Инв № подл | Подпись и дата | Взам инв №

Копировал 22788 56 Формат А3

Рис.1

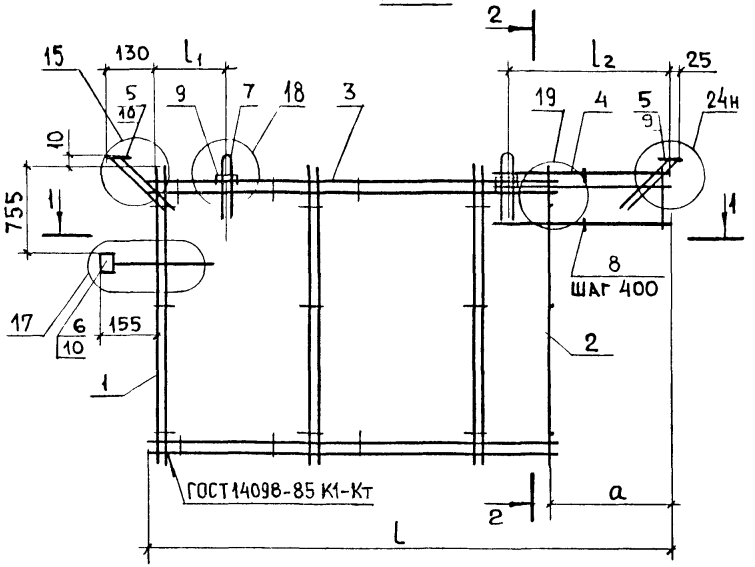

2-2

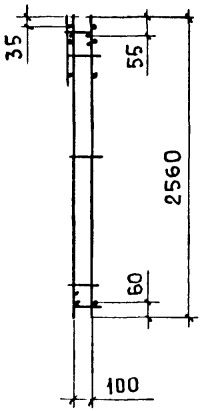

Рис.2

Остальное – см. рис. 1

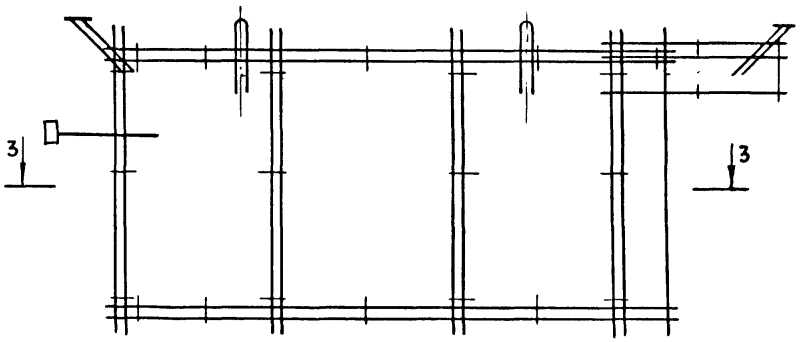

1-1

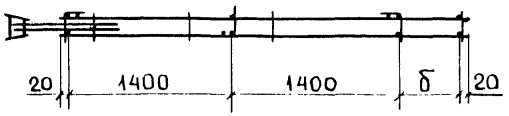

3-3

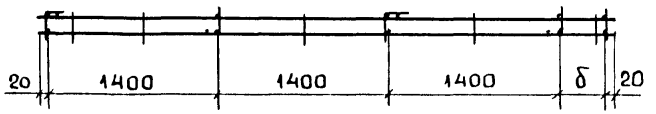

Обозначение	Марка	Рис.	Размеры, мм					Масса, кг
			l	l_1	l_2	a	δ	
1.131.1-27 040000 -09	КП40	1	4420	750	1650	1000	600	18,21
-10	КП41		4420	650	1750	1300	300	23,59
-11	КП42		5020	850	1750	1000	1200	19,93
-12	КП43		5020	750	1850	1300	900	24,21
-13	КП44		5620	1050	2150	1300	1500	25,99
-14	КП45	2	5620	1150	2050	1000	400	21,82
-15	КП46		6220	1450	2350	1000	1000	22,44
-16	КП47		6220	1350	2450	1300	700	27,82

Нач.отд.	Росинский	
Н.контр	Волкова	
Гип	Кривакин	
Рук.гр	Лебедева	
Ст.инж.	Симонова	

1.131.1-27 040000-09 СБ

Каркас пространственный КП40...КП47. Сборочный чертеж

Стадия	Масса	Масштаб
Р.	См. табл.	

Лист | Листов 1

ЦНИИЭП жилища

Инв.№ подл | Подпись и дата | Взам.инв.№

Инв.№ подл.	Подпись и дата	Взам. инв.№

Формат	Зона	Поз.	Обозначение	Наименование	Кол. на испол. 1.131.1-27 050000 -										Примечание
					–	01	02	03							
				Документация											
А3			1.131.1-27 050000 СБ	Сборочный чертеж	х	х	х	х							
А3			1.131.1-27 000000 Д5	Узлы 15...18	х	х	х	х							
А3			1.131.1-27 000000 Д7	Узлы 21...25	х	х	х	х							
А3			1.131.1-27 000000 ТО	Техническое описание	х	х	х	х							
				Сборочные единицы											
А3		1	1.131.1-27 000100	Каркас КР1	3	3	3	4							
		2	-01	КР2	3	3	3	3							
		3	000200-07	КР18	2										
			000300-04	КР25		2									
			-07	КР28			2								
			000400-06	КР37				2							
		4	000600-04	КР55	2	2	2	2							

Нач.отд	Росинский		1.131.1-27 050000
Н. контр	Волкова		Каркас пространственный КП 48...КП 51
Гип	Кривакин		
Рук. гр.	Лебедева		
Ст инж.	Симонова		

Стадия	Лист	Листов
Р.	1	2

ЦНИИЭП жилища

Формат	Зона	Поз.	Обозначение	Наименование	Кол. на испол. 1.131.1-27 050000 -										Примечание
					–	01	02	03							
А3		5	1.131.1-27 000700-01	Каркас КР57	1	1	1	1							
		6	000800-01	Изделие закладное МН2	2	2	2	2							
		7	000900	МН3	1	1	1	1							
				Детали											
А4		8	1.131.1-27 000001-01	Петля строповочная ПВ2	2										
			-02	ПВ3		2	2	2							
А4		9	000002	Стержень гнутый АН1	6	6	6	6							
		10	-01	АН2	6	6	6	6							
		11	-02	АН3	4	4	4	4							
Бч		12	000009	⌀58 pI ГОСТ 6727-80 L=410	16	16	16	16							0,06 кг

1.131.1-27 050000	Лист 2

22788 98

Рис.1

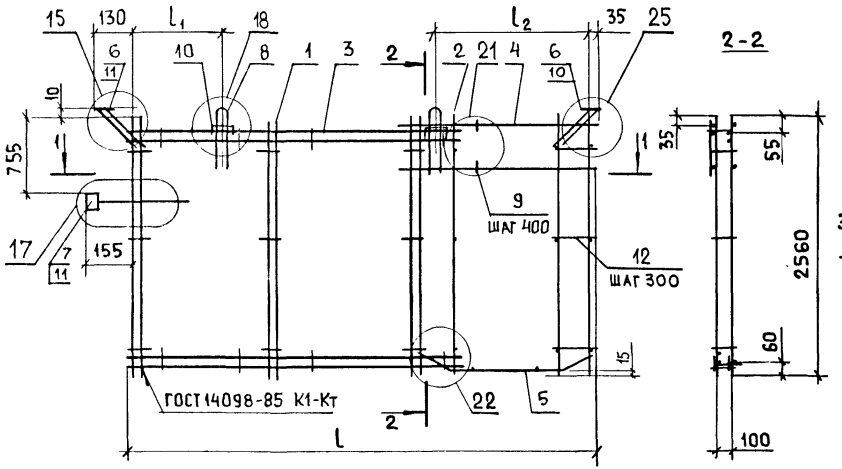

1-1

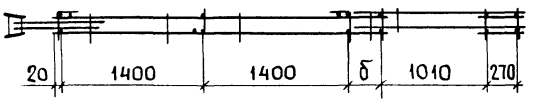

Рис.2

Остальное – см. рис. 1

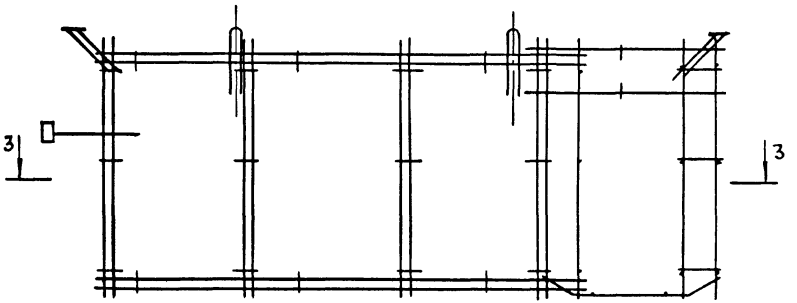

3-3

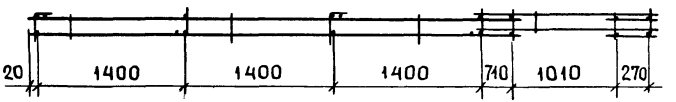

Обозначение	Марка	Рис.	Размеры, мм					Масса, кг
			l	l_1	l_2	δ		
1.131.1-27 050000	КП48	1	4430	910	1480	310		27,97
-01	КП49		5030	1000	1590	910		29,75
-02	КП50		5630	1190	1800	1510		30,37
-03	КП51	2	6230	1290	1900	710		32,20

Нач.отд.	Росинский	
Н. контр	Волкова	
ГИП	Кривакин	
Рук.гр	Лебедева	
Ст.инж	Симонова	

1.131.1-27 050000 СБ

Каркас пространственный КП48... КП51. Сборочный чертеж

Стадия	Масса	Масштаб
Р	См. табл.	
Лист	Листов 1	

ЦНИИЭП жилища

Инв. № подл. | Подпись и дата | Взам. инв. №

Инв № подл.	Подпись и дата	Взам инв №

Формат	Зона	Поз.	Обозначение	Наименование	Кол. на исполн. 1.131.1-27 060000 –	01	02	03	04	05					Примечание
				Документация											
А3			1.131.1-27 060000 СБ	Сборочный чертеж	х	х									
А3			1.131.1-27 060000-02 СБ	Сборочный чертеж			х	х							
А3			1.131.1-27 060000-04 СБ	Сборочный чертеж					х	х					
А3			1.131.1-27 000000 Д5	Узлы 15...18	х	х	х	х	х	х					
А3			1.131.1-27 000000 Д6	Узлы 19,20	х	х	х	х	х	х					
А3			1.131.1-27 000000 Д7	Узлы 21...25	х	х	х	х	х	х					
А3			1.131.1-27 000000 ТО	Техническое описание	х	х	х	х	х	х					
				Сборочные единицы											
А3		1	1.131.1-27 000100	Каркас КР1	6	6	5	5	7	7					
		2	-01	КР2	1	1	1	1							
		3	000300-07	КР28			2	2							
			000400-02	КР33	2	2									
			000500-01	КР42					2	2					
		4	000600-01	КР52			2	2							

Нач. отд.	Росинский	
Н. контр	Волкова	
ГИП	Кривакин	
Рук. гр.	Лебедева	
Ст инж.	Симонова	

1.131.1-27 060000

Каркас пространственный КП52 ... КП57

Стадия	Лист	Листов
Р	1	2

ЦНИИЭП жилища

Формат	Зона	Поз.	Обозначение	Наименование	Кол. на исполн. 1.131.1-27 060000 –	01	02	03	04	05					Примечание
А3		4	1.131.1-27 000600-02	Каркас КР53	2	2									
		5	000700	КР56			1	1							
		6	-02	КР58	1	1	1	1	1	1					
А3		7	1.131.1-27 000800-01	Изделие закладное МН2	2	2	2	2	2	2					
		8	000900	МН3	1	1	1	1	1	1					
				Детали											
А4		9	1.131.1-27 000001-02	Петля строповочная ПВ3	2	2	2	2							
			-03	ПВ4					2	2					
А4		10	000002	Стержень гнутый АН1	6	6	10	10							
		11	-01	АН2	6	6	6	6	4	4					
		12	-02	АН3	4	4	4	4	6	6					
Б4		13	000050	⌀6 AI ГОСТ 5781-82 L=1530	2	2	2	2	2	2					0,34кг

22788-09

Рис.1

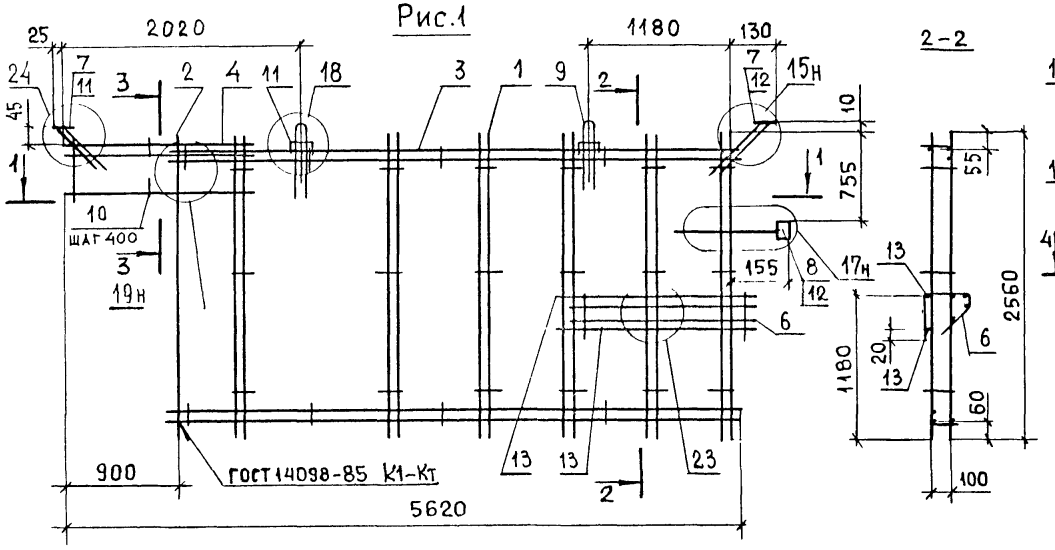

2-2

Рис.2

Остальное - см. рис.1

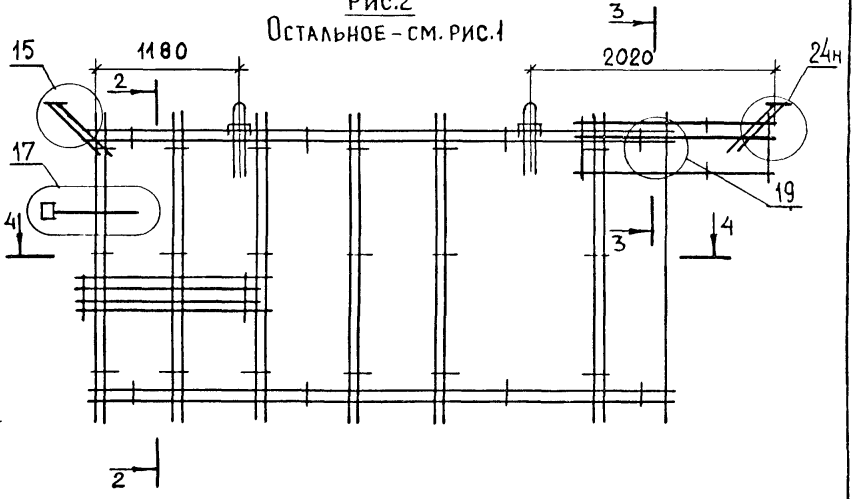

1-1

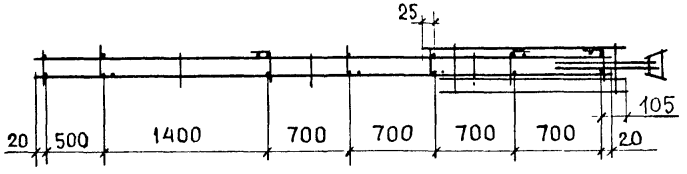

3-3

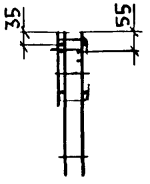

4-4

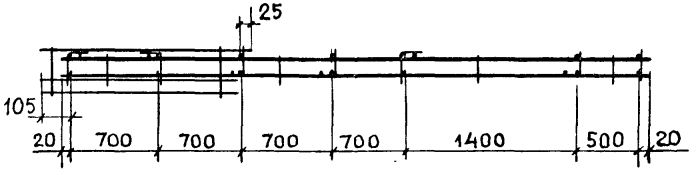

Обозначение	Марка	Рис.
1.131.1-27 060000	КП52	1
-01	КП53	2

Нач.отд	Росинский	
Н контр.	Волкова	
Гип	Кривакин	
Рук.гр.	Лебедева	
Ст. инж	Симонова	

1.131.1-27 060000 СБ

Каркас пространственный КП 52, КП53. Сборочный чертеж

Стадия	Масса	Масштаб
Р	28,43	
Лист	Листов 1	

ЦНИИЭП жилища

Копировал 22788 61

Рис.1

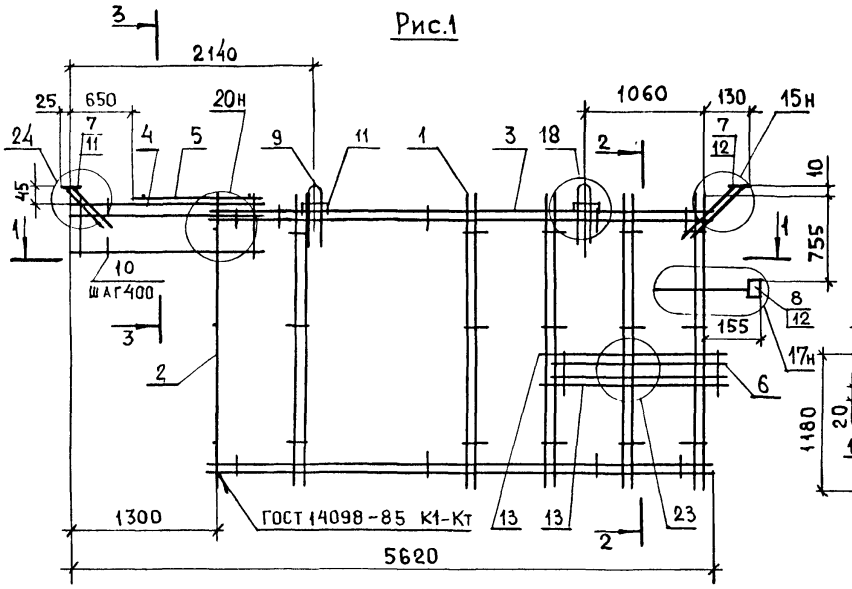

2-2

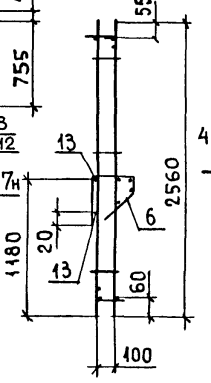

Рис.2

Остальное - см. рис.1

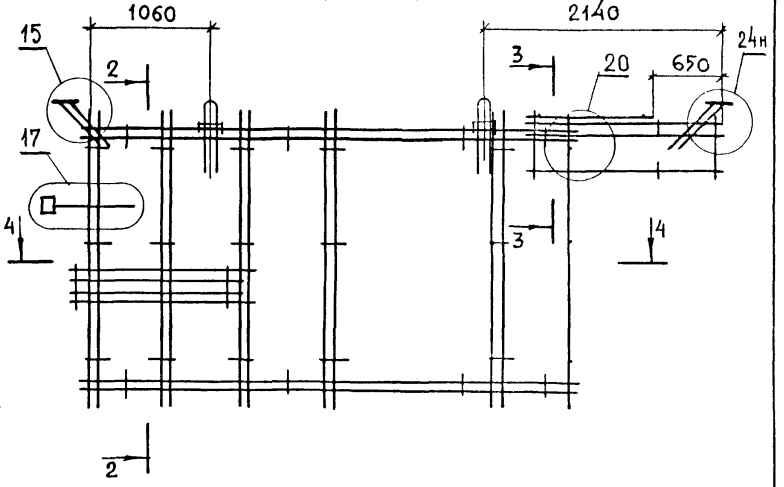

1-1

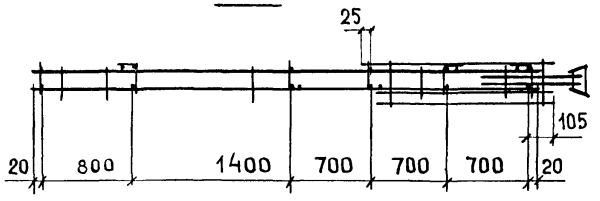

3-3

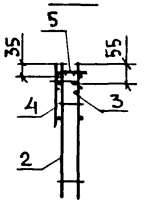

4-4

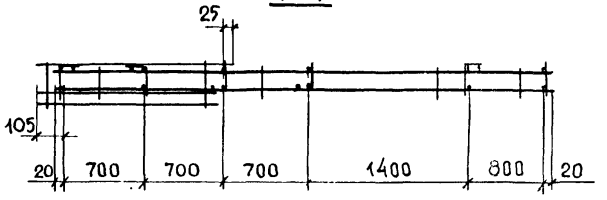

Обозначение	Марка	Рис.
1.131.1-27 060000 -02	КП54	1
-03	КП55	2

Нач. отд	Росинский	
Н. контр	Волкова	
Гип	Кривакин	
Рук. гр.	Лебедева	
Ст. инж.	Симонова	

1.131.1-27 060000-02 СБ

Каркас пространственный КП54, КП55. Сборочный чертеж

Стадия	Масса	Масштаб
Р	35,01	
Лист	Листов 1	

ЦНИИЭП жилища

Копировал 22788 62

Инв. № подл. | Подпись и дата | Взам. инв. №

Рис.1

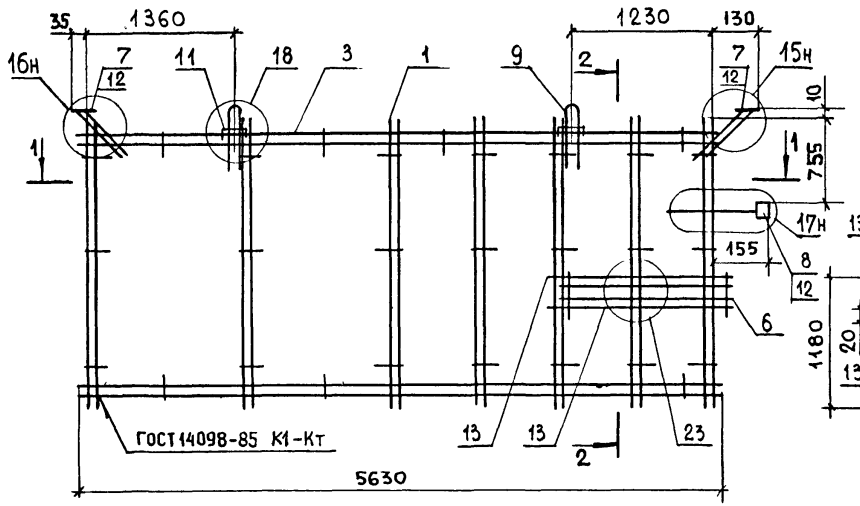

Рис.2

Остальное – см. рис.1

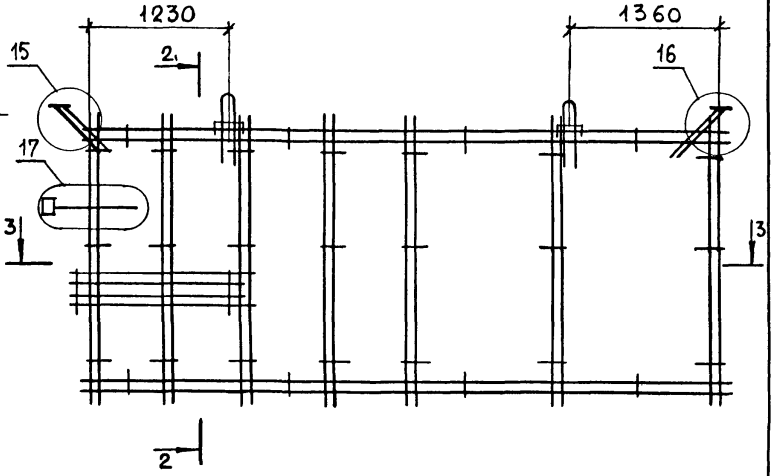

1-1

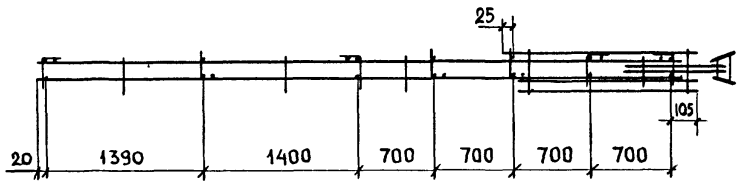

3-3

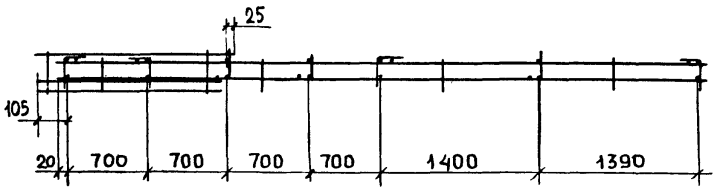

Обозначение	Марка	Рис
1.131.1-27 060000 – 04	КП56	1
——— – 05	КП57	2

Нач.отд.	Росинский	
Н.контр.	Волкова	
ГИП	Кривакин	
Рук.гр.	Лебедева	
Ст.инж.	Симонова	

1.131.1-27 060000-04СБ

Каркас пространственный КП56, КП57. Сборочный чертеж

Стадия	Масса	Масштаб
Р	24,94	
Лист	Листов 1	

ЦНИИЭП жилища

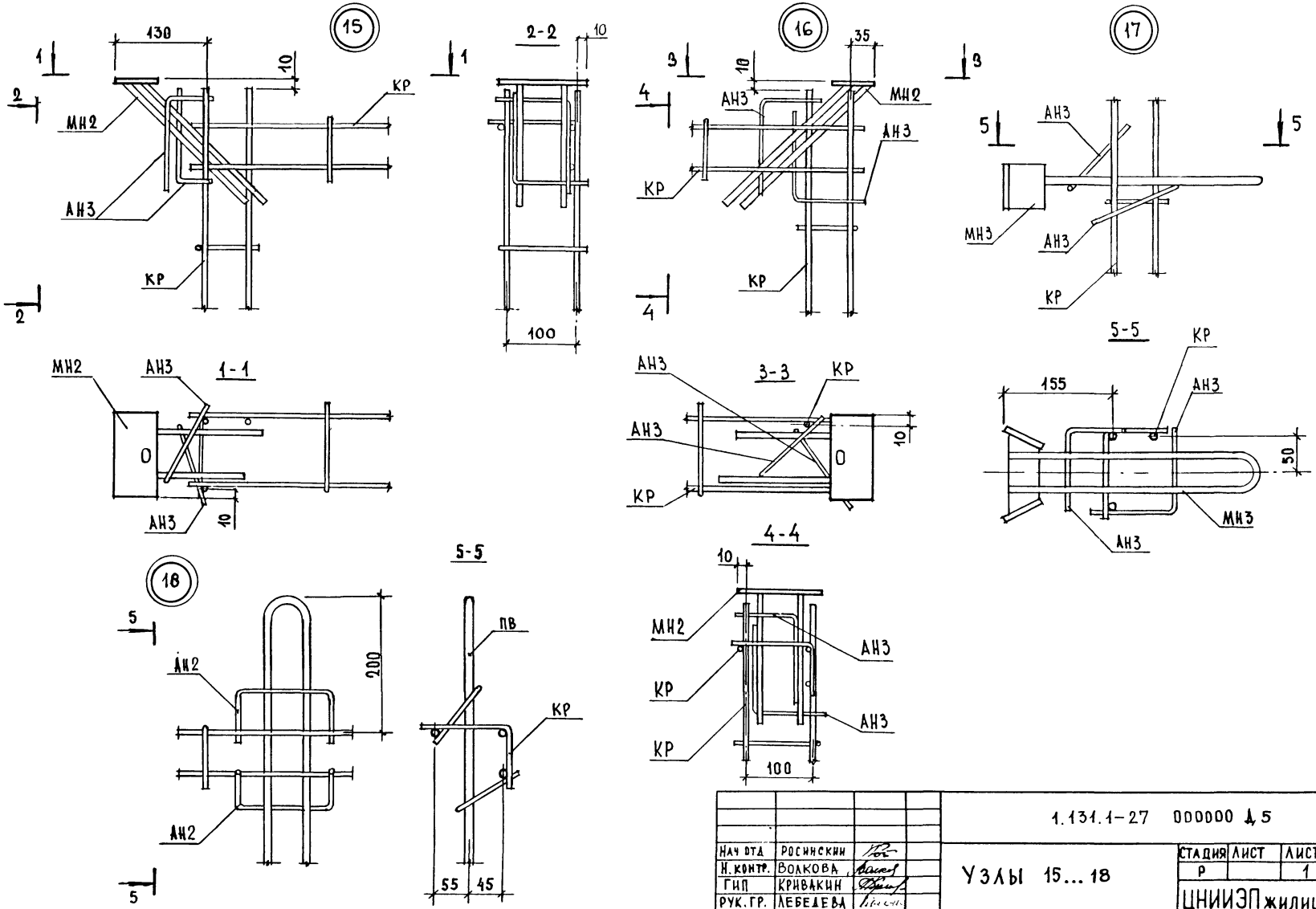

Нач отд	Росинский		
Н. контр.	Волкова		
ГИП	Кривакин		
Рук. гр.	Лебедева		
Ст. инж.	Самарина		

1.131.1-27 000000 Д5

Узлы 15...18

Стадия	Лист	Листов
Р		1

ЦНИИЭП жилища

Копировал 22788 64

Инв. № подл. | Подпись и дата | Взам. инв. №

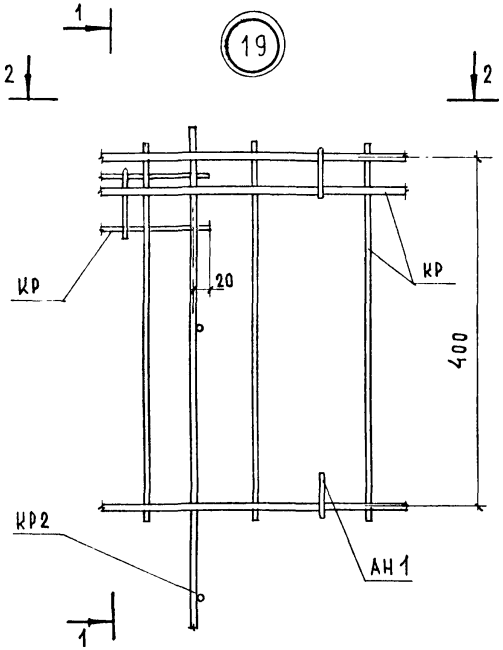

1-1

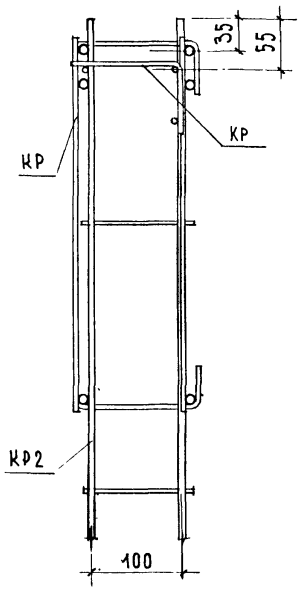

2-2

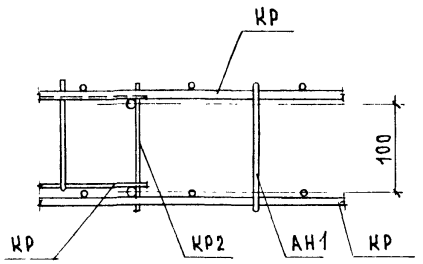

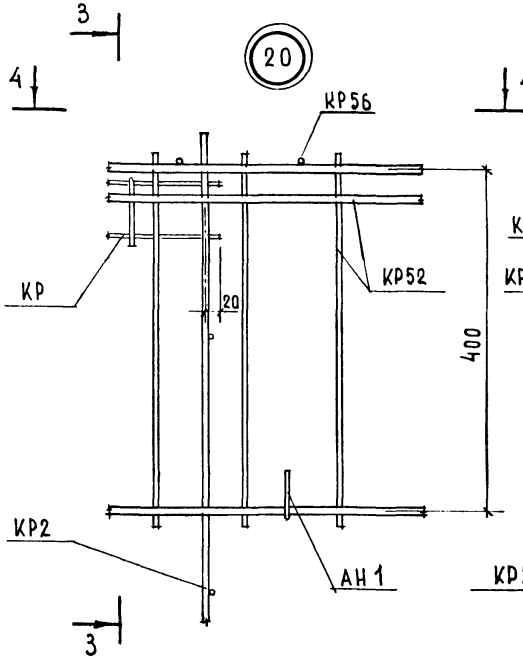

3-3

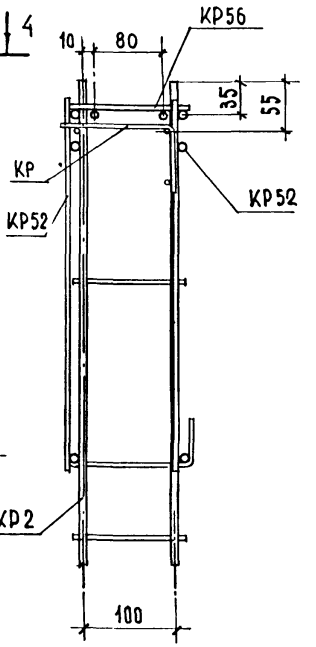

4-4

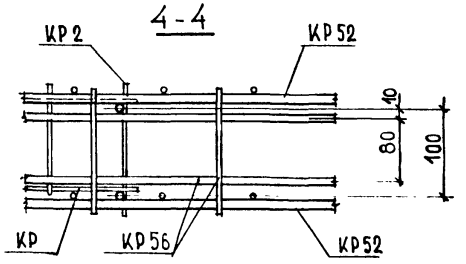

Нач отд	Росинский		
Н. контр	Волкова		
ГИП	Кривакин		
Рук. гр	Лебедева		

1.131.1-27 000000 Д6

Узлы 19, 20

Стадия	Лист	Листов
Р		1

ЦНИИЭП жилища

Копировал 22788 65 Формат А3

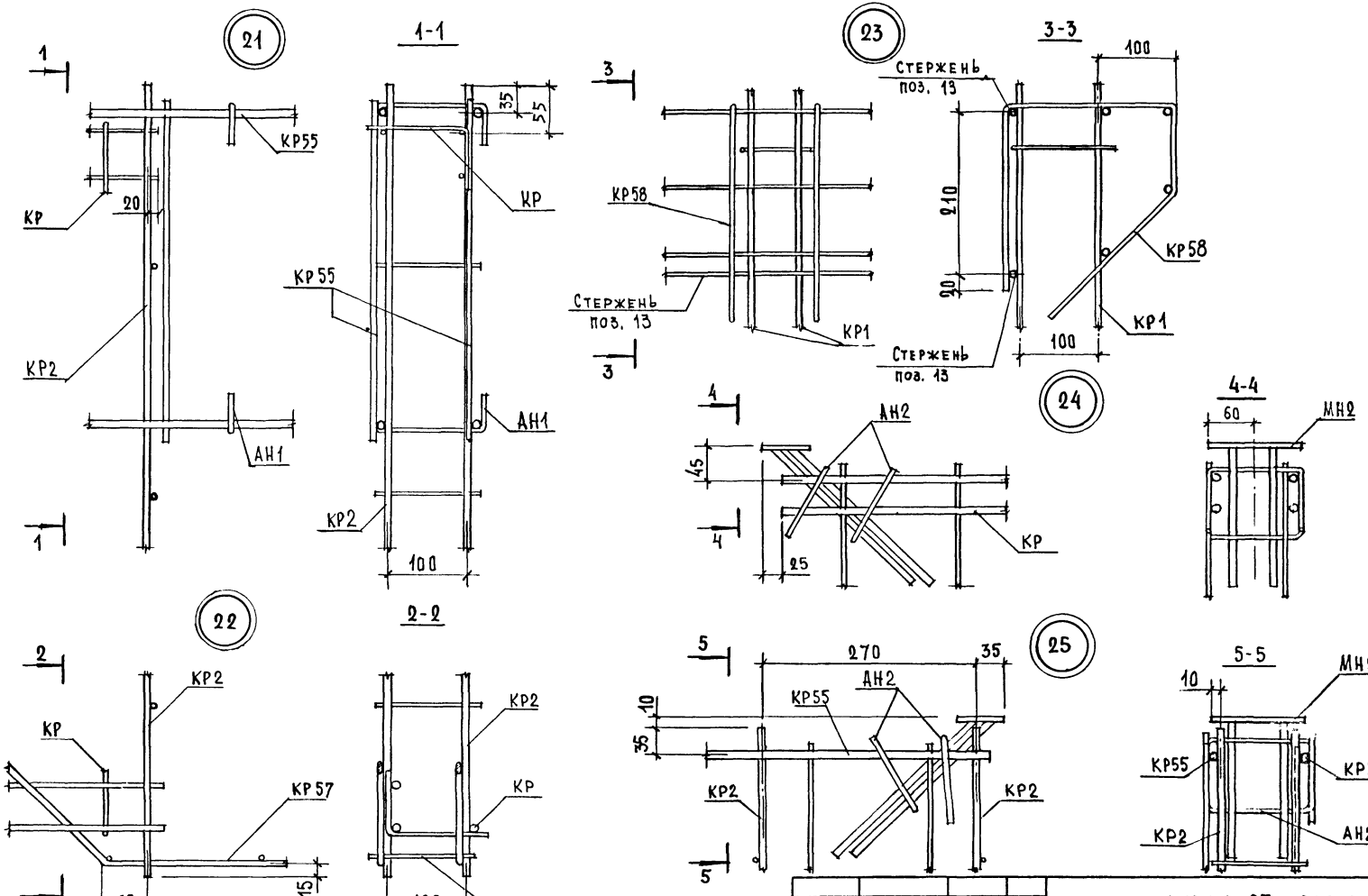

Нач. отд	Росинский		
Н. контр.	Волкова		
ГИП	Кривакин		
Рук. гр.	Лебедева		
Ст. инж.	Самарина		

1.131.1-27 000000 Д7

Узлы 21...25

Стадия	Лист	Листов
Р		1

ЦНИИЭП жилища

Копировал 22788 66

Инв. № подл. | Подпись и дата | Взам. инв. №

Рис.1
Развертка

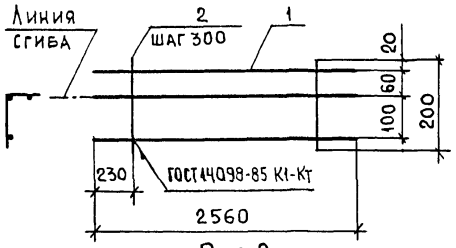

Рис.2
Остальное - см. рис.1

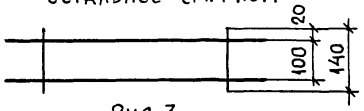

Рис.3
Остальное - см. рис.1
Развертка

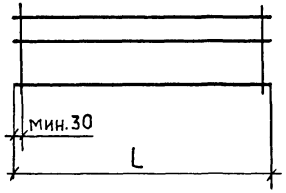

Формат	Зона	Поз.	Обозначение	Наименование	Кол. на исполн. 1.131.1-27 000100 –	01	02	03	04	05	06	07	08	09	Примечание
				Детали											
				⌀5 Вр I ГОСТ 6727-80											
Б4		1	1.131.1-27 000011	L=1720			3								0,25 кг
			000012	L=1740				3							0,25 кг
			000013	L=1830					3						0,26 кг
			000014	L=1870						3					0,27 кг
			000015	L=1890							3				0,27 кг
			000016	L=2320								3			0,33 кг
			000017	L=2340									3		0,34 кг
			000018	L=2430										3	0,35 кг
			000021	L=2560	3										0,37 кг
			000064	⌀8 А III ГОСТ 5781-82 L=2560		2									1,01 кг
Б4		2	000007	⌀5 Вр I ГОСТ 6727-80 L=140		8									0,02 кг
			000004	⌀4 Вр I ГОСТ 6727-80 L=200	8		6	6	6	7	7	8	8	8	0,02 кг

Обозначение	Марка	Рис.	L, мм	Масса, кг
1.131.1-27 000100	КР1	1		1,27
-01	КР2	2		2,18
-02	КР3	3	1720	0,87
-03	КР4		1740	0,87
-04	КР5		1830	0,90
-05	КР6		1870	0,95
-06	КР7		1890	0,95
-07	КР8		2320	1,15
-08	КР9		2340	1,18
-09	КР10		2430	1,21

Нач.отд.	Росинский	
Н.контр.	Волкова	
Гип	Кривакин	
Рук.гр.	Лебедева	
Ст.инж.	Симонова	

1.131.1-27 000100

Каркас
КР1 ... КР10

Стадия	Масса	Масштаб
Р	См. табл	

Лист | Листов 1

ЦНИИЭП жилища

Копировал 22788 67

Развертка

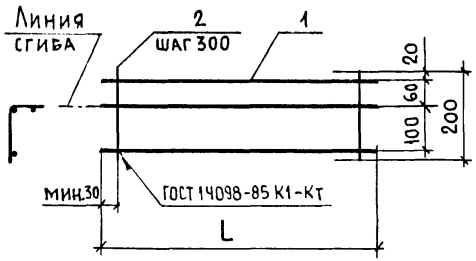

Формат	Зона	Поз.	Обозначение	Наименование	Кол. на исполн. 1.131.1-27 000200-										Примечание
					–	01	02	03	04	05	06	07	08	09	
				Детали											
				⌀5 Вр I ГОСТ 6727-80											
БЧ		1	1.131.1-27 000019	L = 2470	3										0,36 кг
			000020	L = 2490		3									0,36 кг
			000022	L = 2630			3								0,38 кг
			000023	L = 2690				3							0,39 кг
			000024	L = 2720					3						0,39 кг
			000025	L = 2780						3					0,40 кг
			000026	L = 2840							3				0,41 кг
			000027	L = 3150								3			0,45 кг
			000028	L = 3230									3		0,46 кг
			000029	L = 3290										3	0,47 кг
		2	000004	⌀4 Вр I ГОСТ 6727-80 L = 200	9	9	9	9	9	10	10	11	11	11	0,02 кг

Обозначение	Марка	L, мм	Масса, кг
1.131.1-27 000200	КР11	2470	1,26
-01	КР12	2490	1,26
-02	КР13	2630	1,32
-03	КР14	2690	1,35
-04	КР15	2720	1,35
-05	КР16	2780	1,40
-06	КР17	2840	1,43
-07	КР18	3150	1,57
-08	КР19	3230	1,60
-09	КР20	3290	1,63

Инв. № подл. | Подпись и дата | Взам. инв. №

Нач. отд.	Росинский		
Н. контр.	Волкова		
Гип	Кривакин		
Рук. гр.	Лебедева		
Ст. инж	Симонова		

1.131.1-27 000200

Каркас КР11 ... КР20

Стадия	Масса	Масштаб
Р	См. табл.	
Лист	Листов 1	

ЦНИИЭП жилища

Развертка

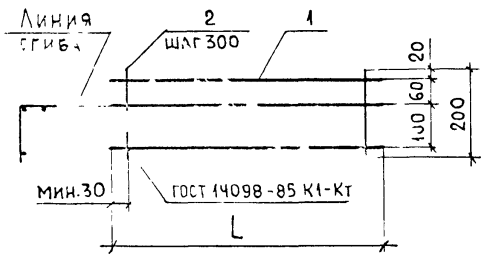

Формат	Зона	Поз.	Обозначение	Наименование	Кол. на испол 1.131.1-27 000300 —	01	02	03	04	05	06	07	08	09	Примечание
				Детали											
				Ø 5 Вр I ГОСТ 6727-80											
БЧ		1	1.131.1-27 000030	L=3320	3										0,48 кг
			000031	L=3380		3									0,49 кг
			000032	L=3440			3								0,50 кг
			000033	L=3540				3							0,51 кг
			000034	L=3750					3						0,54 кг
			000035	L=4040						3					0,58 кг
			000036	L=4140							3				0,60 кг
			000037	L=4350								3			0,63 кг
			000038	L=4430									3		0,64 кг
			000039	L=4490										3	0,65 кг
БЧ		2	000004	Ø4 Вр I ГОСТ 6727-80 L=200	11	12	12	12	13	14	14	15	15	15	0,02 кг

Обозначение	Марка	L, мм	Масса, кг
1.131.1-27 000300	КР21	3320	1,66
-01	КР22	3380	1,71
-02	КР23	3440	1,74
-03	КР24	3540	1,77
-04	КР25	3750	1,88
-05	КР26	4040	2,02
-06	КР27	4140	2,08
-07	КР28	4350	2,19
-08	КР29	4430	2,22
-09	КР30	4490	2,25

Нач.отд	Росинский	
Н. контр.	Волкова	
ГИП	Кривакин	
Рук.гр.	Лебедева	
Ст.инж.	Симонова	

1.131.1-27 000300

Каркас КР21...КР30

Стадия	Масса	Масштаб
Р	См. табл.	-
Лист	Листов 1	

ЦНИИЭП жилища

Инв № подл | Подпись и дата | Взам инв №

Копировал 22788 69

Развертка

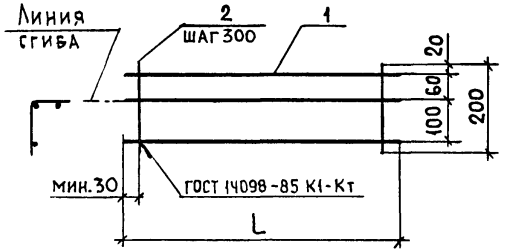

Формат	Зона	Поз.	Обозначение	Наименование	Кол. на испол. 1.131.1-27 000400 —	01	02	03	04	05	06	07	08	09	Примечание
				Детали											
				5Вр I ГОСТ 6727-80											
БЧ		1	1.131.1-27 000040	L=4640	3										0,67 кг
			000041	L=4720		3									0,68 кг
			000042	L=4740			3								0,68 кг
			000043	L=4830				3							0,70 кг
			000044	L=4870					3						0,70 кг
			000045	L=4890						3					0,70 кг
			000046	L=4950							3				0,71 кг
			000047	L=5030								3			0,72 кг
			000048	L=5090									3		0,73 кг
			000049	L=5240										3	0,76 кг
БЧ		2	000004	4Вр I ГОСТ 6727-80 L=200	16	16	16	17	17	17	17	17	17	18	0,02 кг

Обозначение	Марка	L, мм	Масса, кг
1.131.1-27 000400	КР31	4640	2,33
-01	КР32	4720	2,36
-02	КР33	4740	2,36
-03	КР34	4830	2,44
-04	КР35	4870	2,44
-05	КР36	4890	2,44
-06	КР37	4950	2,47
-07	КР38	5030	2,50
-08	КР39	5090	2,53
-09	КР40	5240	2,64

Нач.отд	Росинский	
Н. контр.	Волкова	
Гип	Кривакин	
Рук.гр.	Лебедева	
Ст.инж.	Симонова	

1.131.1-27 000400

Каркас КР31... КР40

Стадия	Масса	Масштаб
Р	См. табл.	
Лист	Листов 1	

ЦНИИЭП жилища

Инв. № подл. | Подпись и дата | Взам. инв. №

Развертка

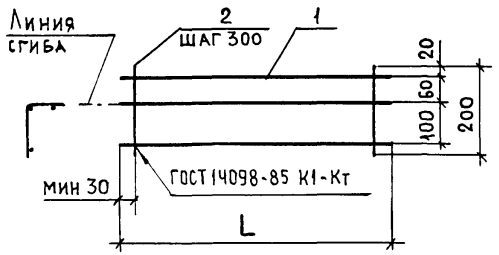

Формат	Зона	Поз.	Обозначение	Наименование	Кол. на испол. 1.131.1-27 000500 –										Примечание
					–	01	02	03	04	05	06	07			
				Детали											
				⌀5 Вр I ГОСТ 6727-80											
БЧ		1	1.131.1-27 000050	l=5340	3										0,77 кг
			000051	l=5630		3									0,81 кг
			000052	l=5690			3								0,82 кг
			000053	l=5720				3							0,82 кг
			000054	l=5780					3						0,83 кг
			000055	l=5840						3					0,84 кг
			000056	l=6230							3				0,90 кг
			000057	l=6290								3			0,91 кг
БЧ		2	000004	⌀48 Вр I ГОСТ 6727-80 l=200	18	19	19	19	20	20	21	21			0,02 кг

Обозначение	Марка	L, мм	Масса, кг
1.131.1-27 000500	КР41	5340	2,67
-01	КР42	5630	2,81
-02	КР43	5690	2,84
-03	КР44	5720	2,84
-04	КР45	5780	2,89
-05	КР46	5840	2,92
-06	КР47	6230	3,12
-07	КР48	6290	3,15

Нач. отд.	Росинский	
Н. контр.	Волкова	
ГИП	Кривакин	
Рук. гр.	Лебедева	
Ст. инж.	Гимонова	

1.131.1-27 000500

Каркас
КР41... КР48

Стадия	Масса	Масштаб
Р	См. табл.	
Лист	Листов 1	

ЦНИИЭП жилища

Копировал 22788 71

Рис.1

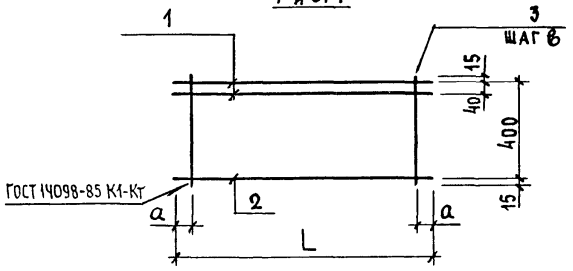

Рис.2

Остальное см. рис.1

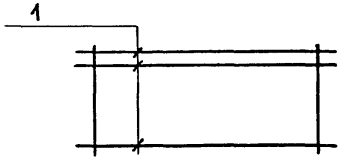

Рис.3

Остальное см. рис.1

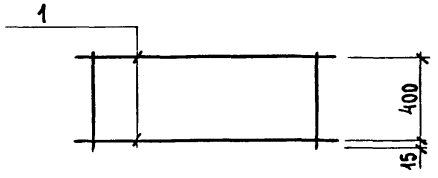

Формат	Зона	Поз.	Обозначение	Наименование	Кол. на исполнение 1.131.1-27 000600-					Примечание
					-	01	02	03	04	
				Детали						
				Гост 5781-82						
БЧ		1	1.131.1-27 000074	Ø12 AIII ℓ = 2000		2				1,78кг
			000075	ℓ = 1950	2					1,73кг
			000076	Ø10 AIII ℓ = 1950					2	1,20кг
			000077	Ø8 AIII ℓ = 1500			3	3		0,59кг
БЧ		2	000078	Ø8 AIII ℓ = 1950	1					0,77кг
			000079	ℓ = 2000		1				0,79кг
				Гост 6727-80						
БЧ		3	000080	Ø 5Вр-1 ℓ = 430	13	20	10			0,06 кг
			000081	Ø 4Вр-1 ℓ = 430				10	13	0,04кг

Обозначение	Марка	Рис.	L, мм	a, мм	в, мм	Масса, кг
1.131.1-27 000600	КР51	1	1950	75	150	5,01
-01	КР52		2000	50	100	5,55
-02	КР53	2	1500	75	150	2,37
-03	КР54		1500	75	150	2,17
-04	КР55	3	1950	75	150	2,92

Нач. отд.	Росинский	
Н. контр	Волкова	
ГИП	Кривакин	
Рук. гр.	Лебедева	
Ст. инж	Самарина	

1.131.1-27 000600

Каркас КР51...КР55

Стадия	Масса	Масштаб
Р	см. табл.	
Лист	Листов 1	

ЦНИИЭП жилища

Инв. № подл. | Подпись и дата | Взам. инв. №

Рис.1

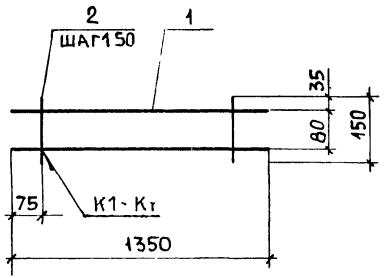

Рис.2

Остальное - см. рис.1

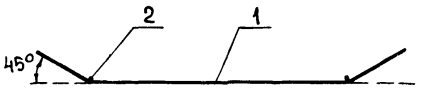

Развертка

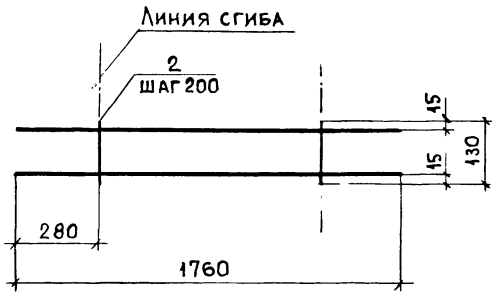

Рис.3

Остальное - см. рис.1

Развертка

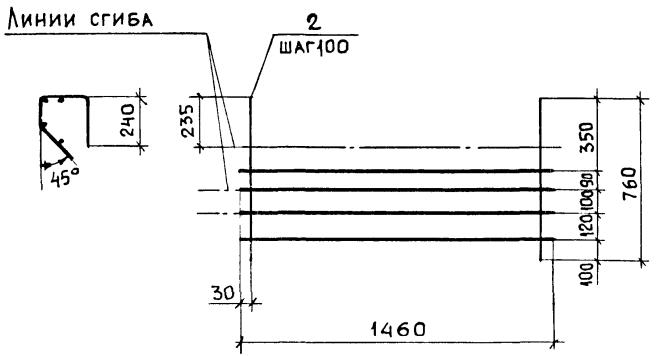

Формат	Зона	Поз.	Обозначение	Наименование	Кол. на испол. 1.131.1-27 000600 -				Примечание
					–	01	02		
				Детали					
БЧ		1	1.131.1-27 000068	Ø10 AIII ГОСТ 5781-82 l=1350	2				0,83 кг
			000065	Ø12 AIII ГОСТ 5781-82 l=1760		2			1,56 кг
			000059	Ø6 AI ГОСТ 5781-82 l=1460			4		0,32 кг
БЧ		2	000003	Ø 4 BpI ГОСТ 6727-80 l=150	9				0,01 кг
			000006	Ø 5 BpI ГОСТ 6727-80 l=130		7			0,02 кг
			000010	Ø 5 BpI ГОСТ 6727-80 l=760			15		0,11 кг

Обозначение	Марка	Рис.	Масса, кг
1.131.1-27 000700	КР56	1	1,75
-01	КР57	2	3,26
-02	КР58	3	2,93

Нач.отд.	Росинский	
Н.контр.	Волкова	
Гип	Кривакин	
Рук.гр.	Лебедева	
Ст.инж	Симонова	

1.131.1-27 000700

Каркас КР56, КР57, КР58

Стадия	Масса	Масштаб
Р	см. табл.	
Лист	Листов 1	

ЦНИИЭП жилища

Копировал 22788 73

Рис.1

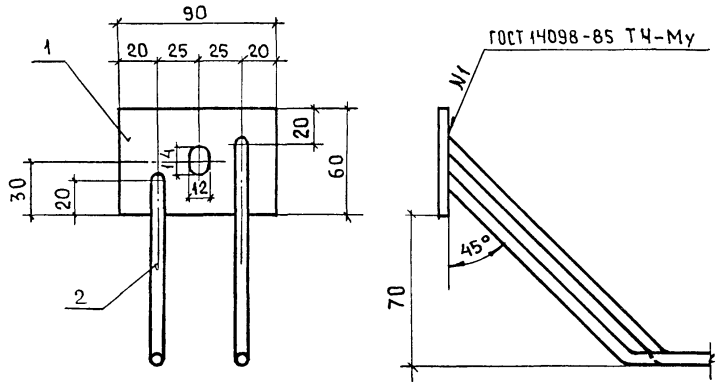

Рис.2

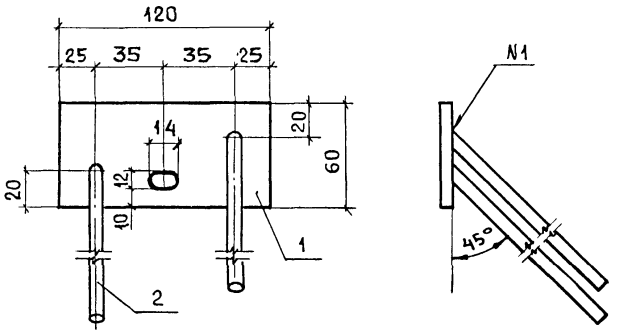

Формат	Зона	Поз	Обозначение	Наименование	Кол. на испол. 1.131.1-27 000800 —	01		Примечание
				Детали				
		1	1.131.1-27 000072	полоса Б-2 6×60 ГОСТ 103-76 / Вст3кп2 ГОСТ 535-79 L=90	1			0,25 кг
			000073	полоса Б-2 6×60 ГОСТ 103-76 / Вст3кп2 ГОСТ 535-79 L=120		1		0,34 кг
				⌀8 AIII ГОСТ 5781-82				
БЧ		2	1.131.1-27 000061	L=250	2	2		0,10 кг

Стержни поз.2 изделия МН1 отогнуть после приварки

Обозначение	Марка	Рис.	Масса, кг
1.131.1-27 000800	МН1	1	0,45
-01	МН2	2	0,54

Нач. отд.	Росинский	
Н. контр.	Волкова	
Гип	Кривакин	
Рук. гр.	Лебедева	
Ст инж.	Симонова	

1.131.1-27 000800

Изделие закладное МН1, МН2

Стадия	Масса	Масштаб
Р	См таба	1:25
Лист	Листов 1	

ЦНИИЭП жилища

Копировал 22788

Инв № подл | Подпись и дата | Взам инв №

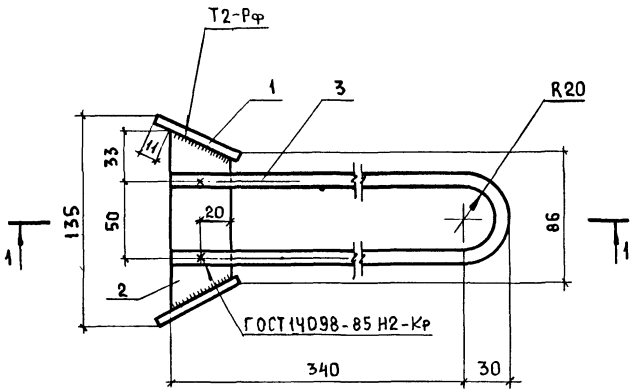

1 – 1

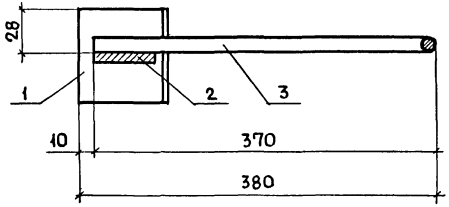

поз.2

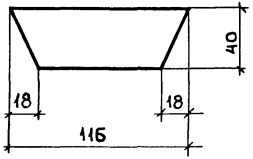

Формат	Зона	Поз.	Обозначение	Наименование	Кол.	Примечание
				Детали		
БЧ		1	1.131.1-27 000071	Полоса $\frac{Б\text{-}2\ 6\times60\ ГОСТ\ 103\text{-}76}{Вст3\ кп2\ ГОСТ\ 535\text{-}79}$ L=60	2	0,17кг
		2	000070	Полоса $\frac{Б\text{-}2\ 4\times40\ ГОСТ\ 103\text{-}76}{Вст3\ кп2\ ГОСТ\ 535\text{-}79}$ L=116	1	0,15 кг
БЧ		3	000058	Ø10 AI ГОСТ 5781-82 L=760	1	0,47кг

Нач. отд.	Росинский	
Н. контр.	Волкова	
Гип	Кривакин	
Рук. гр.	Лебедева	
Ст. инж.	Симонова	

1.131.1-27 000900

Изделие закладное МН3

Стадия	Масса	Масштаб
Р	0,96	1:25
Лист	Листов 1	

ЦНИИЭП жилища

Инв. № подл. | Подпись и дата | Взам. инв. №

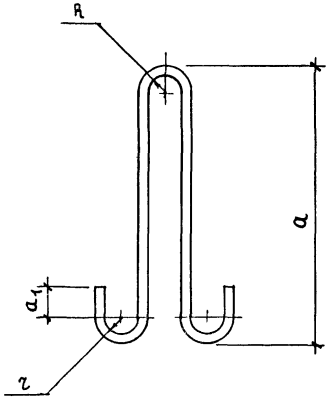

Обозначение	Марка	Сечение мм	Размеры, мм a	a1	R	r	Длина, мм	Масса, кг
1.131.1-27 000001	ПВ1	ф10	400	30	30	20	980	0,60
-01	ПВ2	ф12	460	30	30	20	1120	1,00
-02	ПВ3	ф14	520	50	30	30	1310	1,58
-03	ПВ4	ф16	580	50	30	30	1440	2,27

1.131.1-27 000001

Петля подъемная ПВ1 ... ПВ4

Стадия: Р | Масса: см. табл. | Масштаб:

Лист | Листов 1

Арматурные стержни класса Ас-II, ГОСТ 5781-82

ЦНИИЭП жилища

Нач. отд. Росинский
Н. контр. Волкова
ГИП Кривакин
Рук. гр. Лебедева
Ст. инж. Самарина

Взам. инв. № | Подпись и дата | Инв. № подл.

Рис.1

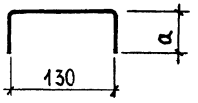

Рис.2

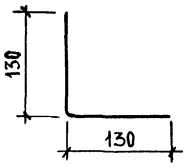

Обозначение	Марка	Рис.		a, мм	Длина, мм	Масса, кг
1.131.1-27 000002	АН1	1		50	230	0,02
-01	АН2	1		110	350	0,03
-02	АН3	2		—	260	0,02

1.131.1-27 000002

Стержень гнутый АН1, АН2, АН3

Стадия: Р | Масса: см. табл. | Масштаб:

Лист | Листов 1

Арматура класса Вр-I ф4, ГОСТ 6727-80

ЦНИИЭП жилища

Нач. отд. Росинский
Н. контр. Волкова
ГИП Кривакин
Рук. гр Лебедева
Ст. инж Самарина

Взам. инв. № | Подпись и дата | Инв. № подл.

Марка панели	Изделия арматурные															Итого	Изделия закладные								Всего, кг
	Арматура класса																Арматура класса				Прокат марки				
	B_pI			A-I			A-III				A_c-II						A-I		A-III		Вст3 кп2				
	ГОСТ 6727-80			ГОСТ 5781-82													ГОСТ 5781-82				ГОСТ 103-76				
	⌀4	⌀5	Итого	⌀6	⌀10	Итого	⌀8	⌀10	⌀12	Итого	⌀10	⌀12	⌀14	⌀16	Итого		⌀10	Итого	⌀8	Итого	-4×40	-6×60	Итого	Итого	
ПСВ 26.26.16-12,5Т-1.1	1,04	5,67	6,71									2,00			2,00	8,71			0,40	0,40		0,68	0,68	1,08	9,79
ПСВ 28.26.16-20Т-1.1	1,04	5,67	6,71									2,00			2,00	8,71			0,40	0,40		0,68	0,68	1,08	9,79
ПСВ 29.26.16-12,5Т-1.1	1,08	5,73	6,81									2,00			2,00	8,81			0,40	0,40		0,68	0,68	1,08	9,89
ПСВ 29.26.16-20Т-1.1	1,08	5,73	6,81									2,00			2,00	8,81			0,40	0,40		0,68	0,68	1,08	9,89
ПСВ 30.26.16-12,5Т-1.1	1,08	5,79	6,87									2,00			2,00	8,87			0,40	0,40		0,68	0,68	1,08	9,95
ПСВ 30.26.16-20Т-1.1	1,08	5,79	6,87									2,00			2,00	8,87			0,40	0,40		0,68	0,68	1,08	9,95
ПСВ 34.26.16-12,5Т-1.1	1,28	7,32	8,60									2,00			2,00	10,60			0,40	0,40		0,68	0,68	1,08	11,68
ПСВ 34.26.16-20Т-1.1	1,28	7,32	8,60									2,00			2,00	10,60			0,40	0,40		0,68	0,68	1,08	11,68
ПСВ 35.26.16-12,5Т-1.1	1,32	7,38	8,70									2,00			2,00	10,70			0,40	0,40		0,68	0,68	1,08	11,78
ПСВ 35.26.16-20Т-1.1	1,32	7,38	8,70									2,00			2,00	10,70			0,40	0,40		0,68	0,68	1,08	11,78
ПСВ 36.26.16-12,5Т-1.1	1,32	7,44	8,76									2,00			2,00	10,76			0,40	0,40		0,68	0,68	1,08	11,84
ПСВ 36.26.16-20Т-1.1	1,32	7,44	8,76									2,0			2,00	10,76			0,40	0,40		0,68	0,68	1,08	11,84
ПСВ 58.26.16-12,5Т-1.1	1,76	10,47	12,23											4,54	4,54	16,77			0,40	0,40		0,68	0,68	1,08	17,85
ПСВ 58.26.16-20Т-1.1	1,76	10,47	12,23											4,54	4,54	16,77			0,40	0,40		0,68	0,68	1,08	17,85
ПСВ 59.26.16-12,5Т-1.1	1,80	10,53	12,33											4,54	4,54	16,87			0,40	0,40		0,68	0,68	1,08	17,95
ПСВ 59.26.16-20Т-1.1	1,80	10,53	12,33											4,54	4,54	16,87			0,40	0,40		0,68	0,68	1,08	17,95
ПСВ 60.26.16-12,5Т-1.1	1,80	10,59	12,39											4,54	4,54	16,93			0,40	0,40		0,68	0,68	1,08	18,01
ПСВ 60.26.16-20Т-1.1	1,80	10,59	12,39											4,54	4,54	16,93			0,40	0,40		0,68	0,68	1,08	18,01
ПСВ 28.26.16-12,5Т-2.1	1,08	5,61	6,69									2,00			2,00	8,69	0,47	0,47	0,40	0,40	0,15	1,02	1,17	2,04	10,73
ПСВ 28.26.16-20Т-2.1	1,08	5,61	6,69									2,00			2,00	8,69	0,47	0,47	0,40	0,40	0,15	1,02	1,17	2,04	10,73
ПСВ 29.26.16-12,5Т-2.1	1,08	5,67	6,75									2,00			2,00	8,75	0,47	0,47	0,40	0,40	0,15	1,02	1,17	2,04	10,79
ПСВ 29.26.16-20Т-2.1	1,08	5,67	6,75									2,00			2,00	8,75	0,47	0,47	0,40	0,40	0,15	1,02	1,17	2,04	10,79

Инв. № подл. | Подпись и дата | Взам. инв. №

Нач.отд	Росинский		
Н.контр.	Волкова		
Гип	Кривакин		
Рук.гр.	Лебедева		
Ст.инж	Симонова		

1.131.1-27 000000 РС

Ведомость расхода стали на элемент

Стадия	Лист	Листов
Р	1	6

ЦНИИЭП жилища

Марка панели	Изделия арматурные															Итого	Изделия закладные							Итого	Всего, кг
	Арматура класса																Арматура класса				Прокат марки				
	Bp I			A-I	A-III						Ac-II						A-I		A-III		В Ст3 кп2				
	ГОСТ 6727-80			ГОСТ 5781-82													ГОСТ 5781-82				ГОСТ 103-76				
	Ø4	Ø5	Итого	Ø6	Ø10	Итого	Ø8	Ø10	Ø12	Итого	Ø10	Ø12	Ø14	Ø16	Итого		Ø10	Итого	Ø8	Итого	-4×40	-6×60	Итого		
ПСВ 34.26.16 – 12,5Т – 2.1	1,32	7,19	8,51									2,00			2,00	10,51	0,47	0,47	0,40	0,40	0,15	1,02	1,17	2,04	12,55
ПСВ 34.26.16 – 20Т – 2.1	1,32	7,19	8,51									2,00			2,00	10,51	0,47	0,47	0,40	0,40	0,15	1,02	1,17	2,04	12,55
ПСВ 35.26.16 – 12,5Т – 2.1	1,32	7,26	8,58									2,00			2,00	10,58	0,47	0,47	0,40	0,40	0,15	1,02	1,17	2,04	12,62
ПСВ 35.26.16 – 20Т – 2.1	1,32	7,26	8,58									2,00			2,00	10,58	0,47	0,47	0,40	0,40	0,15	1,02	1,17	2,04	12,62
ПСВ 46.26.16 – 12,5Т – 2.1	1,48	8,28	9,76										3,16		3,16	12,92	0,47	0,47	0,40	0,40	0,15	1,02	1,17	2,04	14,96
ПСВ 46.26.16 – 20Т – 2.1	1,48	8,28	9,76										3,16		3,16	12,92	0,47	0,47	0,40	0,40	0,15	1,02	1,17	2,04	14,96
ПСВ 47.26.16 – 12,5Т – 2.1	1,64	9,45	11,09										3,16		3,16	14,25	0,47	0,47	0,40	0,40	0,15	1,02	1,17	2,04	16,29
ПСВ 47.26.16 – 20Т – 2.1	1,64	9,45	11,09										3,16		3,16	14,25	0,47	0,47	0,40	0,40	0,15	1,02	1,17	2,04	16,29
ПСВ 52.26.16 – 12,5Т – 2.1	1,72	9,87	11,59										3,16		3,16	14,75	0,47	0,47	0,40	0,40	0,15	1,02	1,17	2,04	16,79
ПСВ 52.26.16 – 20Т – 2.1	1,72	9,87	11,59										3,16		3,16	14,75	0,47	0,47	0,40	0,40	0,15	1,02	1,17	2,04	16,79
ПСВ 53.26.16 – 12,5Т – 2.1	1,72	9,93	11,65										3,16		3,16	14,81	0,47	0,47	0,40	0,40	0,15	1,02	1,17	2,04	16,85
ПСВ 53.26.16 – 20Т – 2.1	1,72	9,93	11,65										3,16		3,16	14,81	0,47	0,47	0,40	0,40	0,15	1,02	1,17	2,04	16,85
ПСВ 58.26.16 – 12,5Т – 2.1	1,80	10,41	12,21											4,54	4,54	16,75	0,47	0,47	0,40	0,40	0,15	1,02	1,17	2,04	18,79
ПСВ 58.26.16 – 20Т – 2.1	1,80	10,41	12,21											4,54	4,54	16,75	0,47	0,47	0,40	0,40	0,15	1,02	1,17	2,04	18,79
ПСВ 59.26.16 – 12,5Т – 2.1	1,80	10,47	12,27											4,54	4,54	16,81	0,47	0,47	0,40	0,40	0,15	1,02	1,17	2,04	18,85
ПСВ 59.26.16 – 20Т – 2.1	1,80	10,47	12,27											4,54	4,54	16,81	0,47	0,47	0,40	0,40	0,15	1,02	1,17	2,04	18,85
ПСВ 64.26.16 – 12,5Т – 2.1	2,04	12,06	14,10											4,54	4,54	18,64	0,47	0,47	0,40	0,40	0,15	1,02	1,17	2,04	20,68
ПСВ 64.26.16 – 20Т – 2.1	2,04	12,06	14,10											4,54	4,54	18,64	0,47	0,47	0,40	0,40	0,15	1,02	1,17	2,04	20,68
ПСВ 65.26.16 – 12,5Т – 2.1	2,04	12,12	14,16											4,54	4,54	18,70	0,47	0,47	0,40	0,40	0,15	1,02	1,17	2,04	20,74
ПСВ 65.26.16 – 20Т – 2.1	2,04	12,12	14,16											4,54	4,54	18,70	0,47	0,47	0,40	0,40	0,15	1,02	1,17	2,04	20,74
ПСВ 58.26.16 – 12,5Т – 2.1.а1	1,80	10,41	12,21											4,54	4,54	16,75	0,47	0,47	0,60	0,60	0,15	1,27	1,42	2,49	19,24
ПСВ 58.26.16 – 20Т – 2.1.а1	1,80	10,41	12,21											4,54	4,54	16,75	0,47	0,47	0,60	0,60	0,15	1,27	1,42	2,49	19,24
ПСВ 59.26.16 – 12,5Т – 2.1.а2	1,80	10,47	12,27											4,54	4,54	16,81	0,47	0,47	0,60	0,60	0,15	1,27	1,42	2,49	19,30
ПСВ 59.26.16 – 20Т – 2.1.а2	1,80	10,47	12,27											4,54	4,54	16,81	0,47	0,47	0,60	0,60	0,15	1,27	1,42	2,49	19,30
ПСВ 58.26.16 – 12,5Т – 2.1.а1А	1,80	10,41	12,21											4,54	4,54	16,75	0,47	0,47	0,60	0,60	0,15	1,27	1,42	2,49	19,24

Инв. № подл | Подпись и дата | Взам. инв. №

Марка панели	Изделия арматурные															Итого	Изделия закладные								Всего, кг
	Арматура класса																Арматура класса				Прокат марки			Итого	
	Bpi			A-I			A-III					Ac-II					A I		A-III		Вст3 кп2				
	ГОСТ 6727-80			ГОСТ 5781-82													ГОСТ 5781-82				ГОСТ 103-76				
	Ø4	Ø5	Итого	Ø6	Ø10	Итого	Ø8	Ø10	Ø12	Итого	Ø10	Ø12	Ø14	Ø16	Итого		Ø10	Итого	Ø8	Итого	-4х40	-6х60	Итого		
ПСВ 58.26.16 – 20Т – 2.1.а1л	1,80	10,41	12,21											4,54	4,54	16,75	0,47	0,47	0,60	0,60	0,15	1,27	1,42	2,49	19,24
ПСВ 59.26.16 – 12,5Т – 2.1.а2л	1,80	10,47	12,27											4,54	4,54	16,81	0,47	0,47	0,60	0,60	0,15	1,27	1,42	2,49	19,30
ПСВ 59.26.16 – 20Т – 2.1.а2л	1,80	10,47	12,27											4,54	4,54	16,81	0,47	0,47	0,60	0,60	0,15	1,27	1,42	2,49	19,30
ПСВ 28.26.16 – 12,5Т– 1.3.1	1,68	3,94	5,62				5,56			5,56	1,20				1,20	12,38			0,40	0,40		0,68	0,68	1,08	13,46
ПСВ 28.26.16 – 20Т – 1.3.1	1,68	3,94	5,62				5,56			5,56	1,20				1,20	12,38			0,40	0,40		0,68	0,68	1,08	13,46
ПСВ 29.26.16 – 12,5Т– 1.3.1	1,72	4,00	5,72				5,56			5,56	1,20				1,20	12,48			0,40	0,40		0,68	0,68	1,08	13,56
ПСВ 29.26.16 – 20Т – 1.3.1	1,72	4,00	5,72				5,56			5,56	1,20				1,20	12,48			0,40	0,40		0,68	0,68	1,08	13,56
ПСВ 34.26.16 – 12,5Т– 1.3.1	1,76	4,48	6,24				5,56			5,56		2,00			2,00	13,80			0,40	0,40		0,68	0,68	1,08	14,88
ПСВ 34.26.16 – 20Т – 1.3.1	1,76	4,48	6,24				5,56			5,56		2,00			2,00	13,80			0,40	0,40		0,68	0,68	1,08	14,88
ПСВ 35.26.16 – 12,5Т– 1.3.1	1,80	4,54	6,34				5,56			5,56		2,00			2,00	13,90			0,40	0,40		0,68	0,68	1,08	14,98
ПСВ 35.26.16 – 20Т – 1.3.1	1,80	4,54	6,34				5,56			5,56		2,00			2,00	13,90			0,40	0,40		0,68	0,68	1,08	14,98
ПСВ 58.26.16 – 12,5Т– 1.3.1	2,44	8,80	11,24				5,56			5,56			3,16		3,16	19,96			0,40	0,40		0,68	0,68	1,08	21,04
ПСВ 58.26.16 – 20Т – 1.3.1	2,44	8,80	11,24				5,56			5,56			3,16		3,16	19,96			0,40	0,40		0,68	0,68	1,08	21,04
ПСВ 59.26.16 – 12,5Т– 1.3.1	2,44	8,80	11,24				5,56			5,56			3,16		3,16	19,96			0,40	0,40		0,68	0,68	1,08	21,04
ПСВ 59.26.16 – 20Т – 1.3.1	2,44	8,80	11,24				5,56			5,56			3,16		3,16	19,96			0,40	0,40		0,68	0,68	1,08	21,04
ПСВ 30.26.16 – 12,5Т– 1.3.2	1,72	4,00	5,72				5,56			5,56	1,20				1,20	12,48			0,40	0,40		0,68	0,68	1,08	13,56
ПСВ 30.26.16 – 20Т – 1.3.2	1,72	4,00	5,72				5,56			5,56	1,20				1,20	12,48			0,40	0,40		0,68	0,68	1,08	13,56
ПСВ 35.26.16 – 12,5Т– 1.3.2	1,80	4,54	6,34				5,56			5,56		2,00			2,00	13,90			0,40	0,40		0,68	0,68	1,08	14,98
ПСВ 35.26.16 – 20Т – 1.3.2	1,80	4,54	6,34				5,56			5,56		2,00			2,00	13,90			0,40	0,40		0,68	0,68	1,08	14,98
ПСВ 60.26.16 – 12,5Т– 1.3.2	2,44	8,80	11,24				5,56			5,56			3,16		3,16	19,96			0,40	0,40		0,68	0,68	1,08	21,04
ПСВ 60.26.16 – 20Т – 1.3.2	2,44	8,80	11,24				5,56			5,56			3,16		3,16	19,96			0,40	0,40		0,68	0,68	1,08	21,04
ПСВ 58.26.16 – 12,5Т– 1.3.1.а1	2,44	8,80	11,24				5,56			5,56			3,16		3,16	19,96			0,60	0,60		0,93	0,93	1,53	21,49
ПСВ 58.26.16 – 20Т – 1.3.1.а1	2,44	8,80	11,24				5,56			5,56			3,16		3,16	19,96			0,60	0,60		0,93	0,93	1,53	21,49
ПСВ 59.26.16 – 12,5Т– 1.3.1.а1	2,44	8,80	11,24				5,56			5,56			3,16		3,16	19,96			0,60	0,60		0,93	0,93	1,53	21,49
ПСВ 59.26.16 – 20Т – 1.3.1.а1	2,44	8,80	11,24				5,56			5,56			3,16		3,16	19,96			0,60	0,60		0,93	0,93	1,53	21,49

Марка панели	Изделия арматурные															Итого	Изделия закладные								Всего, кг
	Арматура класса																Арматура класса				Прокат марки				
	Bp I			A-I			A-III				A_c-II						A-I		A-III		Вст3 кп2			Итого	
	ГОСТ 6727-80			ГОСТ 5781-82													ГОСТ 5781-82				ГОСТ 103-76				
	Ø4	Ø5	Итого	Ø6	Ø10	Итого	Ø8	Ø10	Ø12	Итого	Ø10	Ø12	Ø14	Ø16	Итого		Ø10	Итого	Ø8	Итого	-4×40	-6×60	Итого		
ПСВ 60.26.16-12,5Т-1.3.2.а2	2,44	8,80	11,24				5,56			5,56			3,16		3,16	19,96			0,60	0,60		0,93	0,93	1,53	21,49
ПСВ 60.26.16-20Т-1.3.2.а2	2,44	8,80	11,24				5,56			5,56			3,16		3,16	19,96			0,60	0,60		0,93	0,93	1,53	21,49
ПСВ 58.26.16-12,5Т-1.3.1.а1л	2,44	8,80	11,24				5,56			5,56			3,16		3,16	19,96			0,60	0,60		0,93	0,93	1,53	21,49
ПСВ 58.26.16-20Т-1.3.1.а1л	2,44	8,80	11,24				5,56			5,56			3,16		3,16	19,96			0,60	0,60		0,93	0,93	1,53	21,49
ПСВ 59.26.16-12,5Т-1.3.1.а1л	2,44	8,80	11,24				5,56			5,56			3,16		3,16	19,96			0,60	0,60		0,93	0,93	1,53	21,49
ПСВ 59.26.16-20Т-1.3.1.а1л	2,44	8,80	11,24				5,56			5,56			3,16		3,16	19,96			0,60	0,60		0,93	0,93	1,53	21,49
ПСВ 60.26.16-12,5Т-1.3.2.а2л	2,44	8,80	11,24				5,56			5,56			3,16		3,16	19,96			0,60	0,60		0,93	0,93	1,53	21,49
ПСВ 60.26.16-20Т-1.3.2.а2л	2,44	8,80	11,24				5,56			5,56			3,16		3,16	19,96			0,60	0,60		0,93	0,93	1,53	21,49
ПСВ 28.26.16-12,5Т-2.3.1	1,72	3,88	5,60				5,56			5,56	1,20				1,20	12,36	0,47	0,47	0,40	0,40	0,15	1,02	1,17	2,04	14,40
ПСВ 28.26.16-20Т-2.3.1	1,72	3,88	5,60				5,56			5,56	1,20				1,20	12,36	0,47	0,47	0,40	0,40	0,15	1,02	1,17	2,04	14,40
ПСВ 34.26.16-12,5Т-2.3.1	1,80	4,42	6,22				5,56			5,56		2,00			2,00	13,78	0,47	0,47	0,40	0,40	0,15	1,02	1,17	2,04	15,82
ПСВ 34.26.16-20Т-2.3.1	1,80	4,42	6,22				5,56			5,56		2,00			2,00	13,78	0,47	0,47	0,40	0,40	0,15	1,02	1,17	2,04	15,82
ПСВ 46.26.16-12,5Т-2.3.1	2,12	6,55	8,67				5,56			5,56		2,00			2,00	16,23	0,47	0,47	0,40	0,40	0,15	1,02	1,17	2,04	18,27
ПСВ 46.26.16-20Т-2.3.1	2,12	6,55	8,67				5,56			5,56		2,00			2,00	16,23	0,47	0,47	0,40	0,40	0,15	1,02	1,17	2,04	18,27
ПСВ 52.26.16-12Т-2.3.1	2,20	7,09	9,29				5,56			5,56			3,16		3,16	18,01	0,47	0,47	0,40	0,40	0,15	1,02	1,17	2,04	20,05
ПСВ 52.26.16-20Т-2.3.1	2,20	7,09	9,29				5,56			5,56			3,16		3,16	18,01	0,47	0,47	0,40	0,40	0,15	1,02	1,17	2,04	20,05
ПСВ 58.26.16-12,5Т-2.3.1	2,44	8,68	11,32				5,56			5,56			3,16		3,16	20,04	0,47	0,47	0,40	0,40	0,15	1,02	1,17	2,04	22,08
ПСВ 58.26.16-20Т-2.3.1	2,44	8,68	11,32				5,56			5,56			3,16		3,16	20,04	0,47	0,47	0,40	0,40	0,15	1,02	1,17	2,04	22,08
ПСВ 64.26.16-12,5Т-2.3.1	2,52	9,22	11,74				5,56			5,56			3,16		3,16	20,46	0,47	0,47	0,40	0,40	0,15	1,02	1,17	2,04	22,50
ПСВ 64.26.16-20Т-2.3.1	2,52	9,22	11,74				5,56			5,56			3,16		3,16	20,46	0,47	0,47	0,40	0,40	0,15	1,02	1,17	2,04	22,50
ПСВ 29.26.16-12,5Т-2.3.2	1,72	3,88	5,60				5,56			5,56	1,20				1,20	12,36	0,47	0,47	0,40	0,40	0,15	1,02	1,17	2,04	14,40
ПСВ 29.26.16-20Т-2.3.2	1,72	3,88	5,60				5,56			5,56	1,20				1,20	12,36	0,47	0,47	0,40	0,40	0,15	1,02	1,17	2,04	14,40
ПСВ 35.26.16-12,5Т-2.3.2	1,80	4,36	6,16				5,56			5,56		2,00			2,00	13,72	0,47	0,47	0,40	0,40	0,15	1,02	1,17	2,04	15,76
ПСВ 35.26.16-20Т-2.3.2	1,80	4,36	6,16				5,56			5,56		2,00			2,00	13,72	0,47	0,47	0,40	0,40	0,15	1,02	1,17	2,04	15,76
ПСВ 59.26.16-12,5Т-2.3.2	2,44	8,68	11,12				5,56			5,56			3,16		3,16	19,84	0,47	0,47	0,40	0,40	0,15	1,02	1,17	2,04	21,88

Инв № подл | Подпись и дата | Взам инв. №

Марка панели	Изделия арматурные															Итого	Изделия закладные								Всего, кг
	Арматура класса																Арматура класса				Прокат марки				
	B_pI			A-I			A-III				A_c-II						A-I	A-III			В Ст3 кп2			Итого	
	ГОСТ 6727-80			ГОСТ 5781-82													ГОСТ 5781-82				ГОСТ 103-76				
	Ø4	Ø5	Итого	Ø6	Ø10	Итого	Ø8	Ø10	Ø12	Итого	Ø10	Ø12	Ø14	Ø16	Итого		Ø10	Итого	Ø8	Итого	-4×40	-6×60	Итого		
ПСВ 59.26.16-20Т-2.3.2	2,44	8,68	11,12				5,56			5,56			3,16		3,16	19,84	0,47	0,47	0,40	0,40	0,15	1,02	1,17	2,04	21,88
ПСВ 46.26.16-12,5Т-2.3.3	2,12	6,49	8,61				5,56			5,56		2,00			2,00	16,17	0,47	0,47	0,40	0,40	0,15	1,02	1,17	2,04	18,21
ПСВ 46.26.16-20Т-2.3.3	2,12	6,49	8,61				5,56			5,56		2,00			2,00	16,17	0,47	0,47	0,40	0,40	0,15	1,02	1,17	2,04	18,21
ПСВ 52.26.16-12,5Т-2.3.3	2,20	6,97	9,17				5,56			5,56			3,16		3,16	17,89	0,47	0,47	0,40	0,40	0,15	1,02	1,17	2,04	19,93
ПСВ 52.26.16-20Т-2.3.3	2,20	6,97	9,17				5,56			5,56			3,16		3,16	17,89	0,47	0,47	0,40	0,40	0,15	1,02	1,17	2,04	19,93
ПСВ 58.26.16-12,5Т-2.3.3	2,44	8,62	11,06				5,56			5,56			3,16		3,16	19,78	0,47	0,47	0,40	0,40	0,15	1,02	1,17	2,04	21,82
ПСВ 58.26.16-20Т-2.3.3	2,44	8,62	11,06				5,56			5,56			3,16		3,16	19,78	0,47	0,47	0,40	0,40	0,15	1,02	1,17	2,04	21,82
ПСВ 64.26.16-12,5Т-2.3.3	2,52	9,16	11,68				5,56			5,56			3,16		3,16	20,40	0,47	0,47	0,40	0,40	0,15	1,02	1,17	2,04	22,44
ПСВ 64.26.16-20Т-2.3.3	2,52	9,16	11,68				5,56			5,56			3,16		3,16	20,40	0,47	0,47	0,40	0,40	0,15	1,02	1,17	2,04	22,44
ПСВ 46.26.16-12,5Т-2.3.4	1,32	7,75	9,07				3,56		6,92	10,48		2,00			2,00	21,55	0,47	0,47	0,40	0,40	0,15	1,02	1,17	2,04	23,59
ПСВ 46.26.16-20Т-2.3.4	1,32	7,75	9,07				3,56		6,92	10,48		2,00			2,00	21,55	0,47	0,47	0,40	0,40	0,15	1,02	1,17	2,04	23,59
ПСВ 52.26.16-12,5Т-2.3.4	1,40	8,29	9,69				3,56		6,92	10,48		2,00			2,00	22,17	0,47	0,47	0,40	0,40	0,15	1,02	1,17	2,04	24,21
ПСВ 52.26.16-20Т-2.3.4	1,40	8,29	9,69				3,56		6,92	10,48		2,00			2,00	22,17	0,47	0,47	0,40	0,40	0,15	1,02	1,17	2,04	24,21
ПСВ 58.26.16-12,5Т-2.3.4	1,48	8,83	10,31				3,56		6,92	10,48			3,16		3,16	23,95	0,47	0,47	0,40	0,40	0,15	1,02	1,17	2,04	25,99
ПСВ 58.26.16-20Т-2.3.4	1,48	8,83	10,31				3,56		6,92	10,48			3,16		3,16	23,95	0,47	0,47	0,40	0,40	0,15	1,02	1,17	2,04	25,99
ПСВ 64.26.16-12,5Т-2.3.4	1,72	10,42	12,14				3,56		6,92	10,48			3,16		3,16	25,78	0,47	0,47	0,40	0,40	0,15	1,02	1,17	2,04	27,82
ПСВ 64.26.16-20Т-2.3.4	1,72	10,42	12,14				3,56		6,92	10,48			3,16		3,16	25,78	0,47	0,47	0,40	0,40	0,15	1,02	1,17	2,04	27,82
ПСВ 58.26.16-12,5Т-2.3.1.а1	2,44	8,68	11,12				5,56			5,56			3,16		3,16	19,84	0,47	0,47	0,60	0,60	0,15	1,27	1,42	2,49	22,33
ПСВ 58.26.16-20Т-2.3.1.а1	2,44	8,68	11,12				5,56			5,56			3,16		3,16	19,84	0,47	0,47	0,60	0,60	0,15	1,27	1,42	2,49	22,33
ПСВ 59.26.16-12,5Т-2.3.2.а2	2,44	8,68	11,12				5,56			5,56			3,16		3,16	19,84	0,47	0,47	0,60	0,60	0,15	1,27	1,42	2,49	22,33
ПСВ 59.26.16-20Т-2.3.2.а2	2,44	8,68	11,12				5,56			5,56			3,16		3,16	19,84	0,47	0,47	0,60	0,60	0,15	1,27	1,42	2,49	22,33
ПСВ 58.26.16-12,5Т-2.3.1.а1А	2,44	8,68	11,12				5,56			5,56			3,16		3,16	19,84	0,47	0,47	0,60	0,60	0,15	1,27	1,42	2,49	22,33
ПСВ 58.26.16-20Т-2.3.1.а1А	2,44	8,68	11,12				5,56			5,56			3,16		3,16	19,84	0,47	0,47	0,60	0,60	0,15	1,27	1,42	2,49	22,33
ПСВ 59.26.16-12,5Т-2.3.2.а2А	2,44	8,68	11,12				5,56			5,56			3,16		3,16	19,84	0,47	0,47	0,60	0,60	0,15	1,27	1,42	2,49	22,33
ПСВ 59.26.16-20Т-2.3.2.а2А	2,44	8,68	11,12				5,56			5,56			3,16		3,16	19,84	0,47	0,47	0,60	0,60	0,15	1,27	1,42	2,49	22,33

Марка панели	Изделия арматурные: Арматура класса Bp I, ГОСТ 6727-80 ∅4	∅5	Итого	A-I, ГОСТ 5781-82 ∅6	∅10	Итого	A-III, ГОСТ 5781-82 ∅8	∅10	∅12	Итого	A_c-II, ГОСТ 5781-82 ∅10	∅12	∅14	∅16	Итого	Итого	Изделия закладные: Арматура класса A-I, ГОСТ 5781-82 ∅10	Итого	A-III ∅8	Итого	Прокат марки Вст3 кп2, ГОСТ 103-76 -4×40	-6×60	Итого	Итого	Всего, кг
ПСВ 46.26.16-12,5Т-2.2.1	2,34	7,61	9,95				6,06	4,80	3,12	13,98		2,00			2,00	25,93	0,47	0,47	0,40	0,40	0,15	1,02	1,17	2,04	27,97
ПСВ 46.26.16-20Т-2.2.1	2,34	7,61	9,95				6,06	4,80	3,12	13,98		2,00			2,00	25,93	0,47	0,47	0,40	0,40	0,15	1,02	1,17	2,04	27,97
ПСВ 52.26.16-12,5Т-2.2.1	2,42	8,15	10,57				6,06	4,80	3,12	13,98			3,16		3,16	27,71	0,47	0,47	0,40	0,40	0,15	1,02	1,17	2,04	29,75
ПСВ 52.26.16-20Т-2.2.1	2,42	8,15	10,57				6,06	4,80	3,12	13,98			3,16		3,16	27,71	0,47	0,47	0,40	0,40	0,15	1,02	1,17	2,04	29,75
ПСВ 58.26.16-12,5-2.2.1	2,50	8,69	11,19				6,06	4,80	3,12	13,98			3,16		3,16	28,33	0,47	0,47	0,40	0,40	0,15	1,02	1,17	2,04	30,37
ПСВ 58.26.16-20Т-2.2.1	2,50	8,69	11,19				6,06	4,80	3,12	13,98			3,16		3,16	28,33	0,47	0,47	0,40	0,40	0,15	1,02	1,17	2,04	30,37
ПСВ 64.26.16-12,5Т-2.2.1	2,74	10,28	13,02				6,06	4,80	3,12	13,98			3,16		3,16	30,16	0,47	0,47	0,40	0,40	0,15	1,02	1,17	2,04	32,20
ПСВ 64.26.16-20Т-2.2.1	2,74	10,28	13,02				6,06	4,80	3,12	13,98			3,16		3,16	30,16	0,47	0,47	0,40	0,40	0,15	1,02	1,17	2,04	32,20
ПСВ 58.26.16-12,5Т-2.1.к	2,12	14,28	16,40	1,96		1,96								4,54	4,54	22,90	0,47	0,47	0,40	0,40	0,15	1,02	1,17	2,04	24,94
ПСВ 58.26.16-20Т-2.1.к	2,12	14,28	16,40	1,96		1,96								4,54	4,54	22,90	0,47	0,47	0,40	0,40	0,15	1,02	1,17	2,04	24,94
ПСВ 58.26.16-12,5Т-2.1.кл	2,12	14,28	16,40	1,96		1,96								4,54	4,54	22,90	0,47	0,47	0,40	0,40	0,15	1,02	1,17	2,04	24,94
ПСВ 58.26.16-20Т-2.1.кл	2,12	14,28	16,40	1,96		1,96								4,54	4,54	22,90	0,47	0,47	0,40	0,40	0,15	1,02	1,17	2,04	24,94
ПСВ 58.26.16-12,5Т-2.3.1.к	1,96	13,75	15,71	1,96		1,96	5,56			5,56			3,16		3,16	26,39	0,47	0,47	0,40	0,40	0,15	1,02	1,17	2,04	28,43
ПСВ 58.26.16-20Т-2.3.1.к	1,96	13,75	15,71	1,96		1,96	5,56			5,56			3,16		3,16	26,39	0,47	0,47	0,40	0,40	0,15	1,02	1,17	2,04	28,43
ПСВ 58.26.16-12,5Т-2.3.4.к	1,93	13,54	15,47	1,96		1,96	3,60	1,66	7,12	12,38			3,16		3,16	32,97	0,47	0,47	0,40	0,40	0,15	1,02	1,17	2,04	35,01
ПСВ 58.26.16-20Т-2.3.4.к	1,93	13,54	15,47	1,96		1,96	3,60	1,66	7,12	12,38			3,16		3,16	32,97	0,47	0,47	0,40	0,40	0,15	1,02	1,17	2,04	35,01
ПСВ 58.26.16-12,5Т-2.3.1.кл	1,96	13,75	15,71	1,96		1,96	5,56			5,56			3,16		3,16	26,39	0,47	0,47	0,40	0,40	0,15	1,02	1,17	2,04	28,43
ПСВ 58.26.16-20Т-2.3.1.кл	1,96	13,75	15,71	1,96		1,96	5,56			5,56			3,16		3,16	26,39	0,47	0,47	0,40	0,40	0,15	1,02	1,17	2,04	28,43
ПСВ 58.26.16-12,5Т-2.3.4.кл	1,93	13,54	15,47	1,96		1,96	3,60	1,66	7,12	12,38			3,16		3,16	32,97	0,47	0,47	0,40	0,40	0,15	1,02	1,17	2,04	35,01
ПСВ 58.26.16-20Т-2.3.4.кл	1,93	13,54	15,47	1,96		1,96	3,60	1,66	7,12	12,38			3,16		3,16	32,97	0,47	0,47	0,40	0,40	0,15	1,02	1,17	2,04	35,01

Инв. № подл. | Подпись и дата | Взам. инв. №

№ строки	Наименование материала и единицы измерения	Код материала	Код ед. изм.	Код и марка изделия, количество на марку: ПСВ 28.26.16-12,5Т-1.1	ПСВ 28.26.16-20Т-1.1	ПСВ 29.26.16-12,5Т-1.1	ПСВ 29.26.16-20Т-1.1	ПСВ 30.26.16-12,5Т-1.1	ПСВ 30.26.16-20Т-1.1	ПСВ 34.26.16-12,5Т-1.1	ПСВ 34.26.16-20Т-1.1	ПСВ 35.26.16-12,5Т-1.1	ПСВ 35.26.16-20Т-1.1	ПСВ 36.26.16-12,5Т-1.1	ПСВ 36.26.16-20Т-1.1	ПСВ 58.26.16-12,5Т-1.1	ПСВ 58.26.16-20Т-1.1	ПСВ 59.26.16-12,5Т-1.1	ПСВ 59.26.16-20Т-1.1
1	Сортовой прокат обыкновенного качества	09 3000																	
2	Сталь арматурная низколигированная																		
3	класса A_c-II, кг	09 3022	166	2,00	2,00	2,00	2,00	2,00	2,00	2,00	2,00	2,00	2,00	2,00	2,00	4,54	4,54	4,54	4,54
4	Сталь арматурная класса A-III, кг	09 3013	166	0,40	0,40	0,40	0,40	0,40	0,40	0,40	0,40	0,40	0,40	0,40	0,40	0,40	0,40	0,40	0,40
5	Итого сортового проката обыкно-																		
6	венного качества, кг		166	2,40	2,40	2,40	2,40	2,40	2,40	2,40	2,40	2,40	2,40	2,40	2,40	4,94	4,94	4,94	4,94
7	Металлоизделия промышленного																		
8	назначения	12 0000																	
9	Проволока из низкоуглеродистой																		
10	стали холоднотянутая класса B_p-I, кг	12 1401	166	6,71	6,71	6,81	6,81	6,87	6,87	8,60	8,60	8,70	8,70	8,76	8,76	12,23	12,23	12,33	12,33
11	Прокат листовой рядовой, кг	09 7100	166	0,68	0,68	0,68	0,68	0,68	0,68	0,68	0,68	0,68	0,68	0,68	0,68	0,68	0,68	0,68	0,68
12	Итого стали в натуральной массе, кг		166	9,79	9,79	9,89	9,89	9,95	9,95	11,68	11,68	11,78	11,78	11,84	11,84	17,85	17,85	17,95	17,95
13	в том числе по укрупненному																		
14	сортаменту:																		
15	Мелкосортная, кг	09 3300	166	2,00	2,00	2,00	2,00	2,00	2,00	2,00	2,00	2,00	2,00	2,00	2,00	4,54	4,54	4,54	4,54
16	Катанка, кг	09 3400	166	0,40	0,40	0,40	0,40	0,40	0,40	0,40	0,40	0,40	0,40	0,40	0,40	0,40	0,40	0,40	0,40
17	Сталь толстолистовая, кг	09 7100	166	0,68	0,68	0,68	0,68	0,68	0,68	0,68	0,68	0,68	0,68	0,68	0,68	0,68	0,68	0,68	0,68
18	Металлоизделия промышлен-																		
19	ного назначения, кг	12 0000	166	6,71	6,71	6,81	6,81	6,87	6,87	8,60	8,60	8,70	8,70	8,76	8,76	12,23	12,23	12,33	12,33

Нач.отд	Росинский	
Н.контр.	Волкова	
Гип	Кривакин	
Рук.гр.	Лебедева	
Ст.инж.	Симонова	

1.131.1-27 000000 РМ

Ведомость расхода материалов

Стадия	Лист	Листов
Р	1	18

ЦНИИЭП жилища

№ строки	Наименование материала и единицы измерения	Код материала	Код ед. изм	Код и марка изделия, количество на марку															
				ПСВ 28.26.16-12,5Т-1.1	ПСВ 28.26.16-20Т-1.1	ПСВ 29.26.16-12,5Т-1.1	ПСВ 29.26.16-20Т-1.1	ПСВ 30.26.16 12,5Т-1.1	ПСВ 30.26.16-20Т-1.1	ПСВ 34.26.16-12,5Т-1.1	ПСВ 34.26.16-20Т-1.1	ПСВ 35.26.16-12,5Т-1.1	ПСВ 35.26.16-20Т-1.1	ПСВ 36.26.16-12,5Т-1.1	ПСВ 36.26.16-20Т-1.1	ПСВ 58.26.16-12,5Т-1.1	ПСВ 58.26.16-20Т-1.1	ПСВ 59.26.16-12,5Т-1.1	ПСВ 59.26.16-20Т-1.1
1	Итого стали, приведенной к																		
2	классу А-I, кг		166	12,85	12,85	13,00	13,00	13,09	13,09	15,63	15,63	15,78	15,78	15,87	15,87	24,04	24,04	24,19	24,19
3	То же, к стали класса С38/23, кг		166	0,68	0,68	0,68	0,68	0,68	0,68	0,68	0,68	0,68	0,68	0,68	0,68	0,68	0,68	0,68	0,68
4	Всего стали, приведенной к																		
5	классам А-I, С38/23, кг		166	13,53	13,53	13,68	13,68	13,77	13,77	16,31	16,31	16,46	16,46	16,46	16,46	24,72	24,72	24,87	24,87
6	Бетон тяжелый класса В12,5, м³	574512	113	1,17		1,19		1,22		1,42		1,44		1,47		2,42		2,45	
7	Бетон тяжелый класса В20, м³		113		1,17		1,19		1,22		1,42		1,44		1,47		2,42		2,45
8	Портландцемент:	573110																	
9	марки 300, т	573111	168	0,39		0,40		0,41		0,48		0,48		0,49		0,81		0,82	
10	марки 400, т	573112	168	0,34	0,34	0,35	0,35	0,36	0,36	0,42	0,42	0,42	0,42	0,43	0,43	0,71	0,71	0,72	0,72

Инв № подл | Подпись и дата | Взам инв №

№ строки	Наименование материала и единицы измерения	Код материала	Код ед. изм.	Код и марка изделия, количество на марку: ПСВ 60.26.16-12,5Т-1.1	ПСВ 60.26.16-20Т-1.1	ПСВ 28.26.16-12,5Т-2.1	ПСВ 28.26.16-20Т-2.1	ПСВ 29.26.16-12,5Т-2.1	ПСВ 29.26.16-20Т-2.1	ПСВ 34.26.16-12,5Т-2.1	ПСВ 34.26.16-20Т-2.1	ПСВ 35.26.16-12,5Т-2.1	ПСВ 35.26.16-20Т-2.1	ПСВ 46.26.16-12,5Т-2.1	ПСВ 46.26.16-20Т-2.1	ПСВ 47.26.16-12,5Т-2.1	ПСВ 47.26.16-20Т-2.1	ПСВ 52.26.16-12,5Т-2.1	ПСВ 52.26.16-20Т-2.1
1	Сортовой прокат обыкновенного качества	09 3000																	
2	Сталь арматурная класса А-I, кг	09 3011	166			0,47	0,47	0,47	0,47	0,47	0,47	0,47	0,47	0,47	0,47	0,47	0,47	0,47	0,47
3	Сталь арматурная низколигированная																		
4	класса A_c-II, кг	09 3022	166	4,54	4,54	2,00	2,00	2,00	2,00	2,00	2,00	2,00	2,00	3,16	3,16	3,16	3,16	3,16	3,16
5	Сталь арматурная класса А-III, кг	09 3013	166	0,40	0,40	0,40	0,40	0,40	0,40	0,40	0,40	0,40	0,40	0,40	0,40	0,40	0,40	0,40	0,40
6	Итого сортового проката обыкно-																		
7	венного качества, кг		166	4,94	4,94	2,87	2,87	2,87	2,87	2,87	2,87	2,87	2,87	4,03	4,03	4,03	4,03	4,03	4,03
8	Металлоизделия промышленного																		
9	назначения	12 0000																	
10	Проволока из низкоуглеродистой																		
11	стали холоднотянутая класса B_p-I, кг	12 1401	166	12,39	12,39	6,69	6,69	6,75	6,75	8,51	8,51	8,58	8,58	9,76	9,76	11,09	11,09	11,59	11,59
12	Прокат листовой рядовой, кг	09 7100	166	0,68	0,68	1,17	1,17	1,17	1,17	1,17	1,17	1,17	1,17	1,17	1,17	1,17	1,17	1,17	1,17
13	Итого стали в натуральной массе, кг		166	18,01	18,01	10,73	10,73	10,79	10,79	12,55	12,55	12,62	12,62	14,96	14,96	16,29	16,29	16,79	16,79
14	В том числе по укрупненному																		
15	сортаменту:																		
16	Мелкосортная, кг	09 3300	166	4,54	4,54	2,47	2,47	2,47	2,47	2,47	2,47	2,47	2,47	3,63	3,63	3,63	3,63	3,63	3,63
17	Катанка, кг	09 3400	166	0,40	0,40	0,40	0,40	0,40	0,40	0,40	0,40	0,40	0,40	0,40	0,40	0,40	0,40	0,40	0,40
18	Сталь толстолистовая, кг	09 7100	166	0,68	0,68	1,17	1,17	1,17	1,17	1,17	1,17	1,17	1,17	1,17	1,17	1,17	1,17	1,17	1,17
19	Металлоизделия промышлен-																		
20	ного назначения, кг	12 0000	166	12,39	12,39	6,69	6,69	6,75	6,75	8,51	8,51	8,58	8,58	9,76	9,76	11,09	11,09	11,59	11,59

№ строки	Наименование материала и единицы измерения	Код материала	Код ед. изм.	Код и марка изделия, количество на марку: ПСВ 60.26.16-12,5Т-1.1	ПСВ 60.26.16-20Т-1.1	ПСВ 28.26.16-12,5Т-2.1	ПСВ 28.26.16-20Т-2.1	ПСВ 29.26.16-12,5Т-2.1	ПСВ 29.26.16-20Т-2.1	ПСВ 34.26.16-12,5Т-2.1	ПСВ 34.26.16-20Т-2.1	ПСВ 35.26.16-12,5Т-2.1	ПСВ 35.26.16-20Т-2.1	ПСВ 46.26.16-12,5Т-2.1	ПСВ 46.26.16-20Т-2.1	ПСВ 47.26.16-12,5Т-2.1	ПСВ 47.26.16-20Т-2.1	ПСВ 52.26.16-12,5Т-2.1	ПСВ 52.26.16-20Т-2.1
1	Итого стали, приведенной к																		
2	классу А-I, кг		166	24,28	24,28	13,30	13,30	13,38	13,38	15,97	15,97	16,08	16,08	19,21	19,21	21,17	21,17	21,90	21,90
3	То же, к стали класса С38/23, кг		166	0,68	0,68	1,17	1,17	1,17	1,17	1,17	1,17	1,17	1,17	1,17	1,17	1,17	1,17	1,17	1,17
4	Всего стали, приведенной к																		
5	классам А-I, С38/23, кг		166	24,96	24,96	14,47	14,47	14,55	14,55	17,14	17,14	17,25	17,25	20,38	20,38	22,34	22,34	23,07	23,07
6	Бетон тяжелый класса В12,5, м³	574 512	113	2,47		1,18		1,21		1,43		1,46		1,93		1,96		2,18	
7	Бетон тяжелый класса В20, м³		113		2,47		1,18		1,21		1,43		1,46		1,93		1,96		2,18
8	Портландцемент:	573 110																	
9	марки 300, т	573 111	168	0,83		0,40		0,41		0,48		0,49		0,65		0,66		0,73	
10	марки 400, т	573 112	168	0,73	0,73	0,35	0,35	0,36	0,36	0,42	0,42	0,43	0,43	0,57	0,57	0,58	0,58	0,64	0,64

Инв № подл | Подпись и дата | Взам инв №

№ строки	Наименование материала и единицы измерения	Код материала	Код ед. изм.	Код и марка изделия, количество на марку: ПСВ 53.26.16-12,5Т-2.1	ПСВ 53.26.16-20Т-2.1	ПСВ 58.26.16-12,5Т-2.1	ПСВ 58.26.16-20Т-2.1	ПСВ 59.26.16-12,5Т-2.1	ПСВ 59.26.16-20Т-2.1	ПСВ 64.26.16-12,5Т-2.1	ПСВ 64.26.16-20Т-2.1	ПСВ 65.26.16-12,5Т-2.1	ПСВ 65.26.16-20Т-2.1	ПСВ 58.26.16-12,5Т-2.1.а1	ПСВ 58.26.16-20Т-2.1.а1	ПСВ 59.26.16-12,5Т-2.1.а2	ПСВ 59.26.16-20Т-2.1.а2	ПСВ 58.26.16-12,5Т-2.1.а1А	ПСВ 58.26.16-20Т-2.1.а1А
1	Сортовой прокат обыкновенного качества	09 3000																	
2	Сталь арматурная класса А-I, кг	09 3011	166	0,47	0,47	0,47	0,47	0,47	0,47	0,47	0,47	0,47	0,47	0,47	0,47	0,47	0,47	0,47	0,47
3	Сталь арматурная низколигированная																		
4	класса A_c-II, кг	09 3022	166	3,16	3,16	4,54	4,54	4,54	4,54	4,54	4,54	4,54	4,54	4,54	4,54	4,54	4,54	4,54	4,54
5	Сталь арматурная класса А-III, кг	09 3013	166	0,40	0,40	0,40	0,40	0,40	0,40	0,40	0,40	0,40	0,40	0,60	0,60	0,60	0,60	0,60	0,60
6	Итого сортового проката обыкно-																		
7	венного качества, кг		166	4,03	4,03	5,41	5,41	5,41	5,41	5,41	5,41	5,41	5,41	5,61	5,61	5,61	5,61	5,61	5,61
8	Металлоизделия промышленного																		
9	назначения	12 0000																	
10	Проволока из низкоуглеродистой																		
11	стали холоднотянутая класса B_p-I, кг	12 1401	166	11,65	11,65	12,21	12,21	12,27	12,27	14,10	14,10	14,16	14,16	12,21	12,21	12,27	12,27	12,21	12,21
12	Прокат листовой рядовой, кг	09 7100	166	1,17	1,17	1,17	1,17	1,17	1,17	1,17	1,17	1,17	1,17	1,42	1,42	1,42	1,42	1,42	1,42
13	Итого стали в натуральной массе, кг		166	16,85	16,85	18,79	18,79	18,85	18,85	20,68	20,68	20,74	20,74	19,24	19,24	19,30	19,30	19,24	19,24
14	в том числе по укрупненному																		
15	сортаменту:																		
16	Мелкосортная, кг	09 3300	166	3,63	3,63	5,01	5,01	5,01	5,01	5,01	5,01	5,01	5,01	5,01	5,01	5,01	5,01	5,01	5,01
17	Катанка, кг	09 3400	166	0,40	0,40	0,40	0,40	0,40	0,40	0,40	0,40	0,40	0,40	0,60	0,60	0,60	0,60	0,60	0,60
18	Сталь толстолистовая, кг	09 7100	166	1,17	1,17	1,17	1,17	1,17	1,17	1,17	1,17	1,17	1,17	1,42	1,42	1,42	1,42	1,42	1,42
19	Металлоизделия промышлен-																		
20	ного назначения, кг	12 0000	166	11,65	11,65	12,21	12,21	12,27	12,27	14,10	14,10	14,16	14,16	12,21	12,21	12,27	12,27	12,21	12,21

№ строки	Наименование материала и единицы измерения	Код материала	Код ед. изм	Код и марка изделия, количество на марку: ПСВ 53.26.16-12,5Т-2.1	ПСВ 53.26.16-20Т-2.1	ПСВ 58.26.16-12,5Т-2.1	ПСВ 58.26.16-20Т-2.1	ПСВ 59.26.16-12,5Т-2.1	ПСВ 59.26.16-20Т-2.1	ПСВ 64.26.16-12,5Т-2.1	ПСВ 64.26.16-20Т-2.1	ПСВ 65.26.16-12,5Т-2.1	ПСВ 65.26.16-20Т-2.1	ПСВ 58.26.16-12,5Т-2.1.а1	ПСВ 58.26.16-20Т-2.1.а1	ПСВ 59.26.16-12,5Т-2.1.а2	ПСВ 59.26.16-20Т-2.1.а2	ПСВ 58.26.16-12,5Т-2.1.а1А	ПСВ 58.26.16-20Т-2.1.а1А
1	Итого стали, приведенной к																		
2	классу А-I, кг		166	21,99	21,99	24,48	24,48	24,57	24,57	27,26	27,26	27,35	27,35	24,77	24,77	24,86	24,86	24,78	24,78
3	то же, к стали класса С38/23, кг		166	1,17	1,17	1,17	1,17	1,17	1,17	1,17	1,17	1,17	1,17	1,42	1,42	1,42	1,42	1,42	1,42
4	Всего стали, приведенной к																		
5	классам А-I, С38/23, кг		166	23,16	23,16	25,65	25,65	25,74	25,74	28,43	28,43	28,52	28,52	26,19	26,19	26,28	26,28	26,20	26,20
6	Бетон тяжелый класса В12,5, м³	574 512	113	2,21		2,44		2,46		2,68		2,71		2,44		2,46		2,44	
7	Бетон тяжелый класса В20, м³		113		2,21		2,44		2,46		2,68		2,71		2,44		2,46		2,44
8	Портландцемент:	573110																	
9	марки 300, т	573111	168	0,74		0,82		0,83		0,90		0,91		0,82		0,83		0,82	
10	марки 400, т	573112	168	0,65	0,65	0,72	0,72	0,73	0,73	0,79	0,79	0,80	0,80	0,72	0,72	0,73	0,73	0,72	0,72

Инв № подл | Подпись и дата | Взам инв №

№ строки	Наименование материала и единицы измерения	Код материала	Код ед. изм	Код и марка изделия, количество на марку: ПСВ 59.26.16-12,5Т-2.1.а2А	ПСВ 59.26.16-20Т-2.1.а2А	ПСВ 28.26.16-12,5Т-1.3.1	ПСВ 28.26.16-20Т-1.3.1	ПСВ 29.26.16-12,5Т-1.3.1	ПСВ 29.26.16-20Т-1.3.1	ПСВ 34.26.16-12,5Т-1.3.1	ПСВ 34.26.16-20Т-1.3.1	ПСВ 35.26.16-12,5Т-1.3.1	ПСВ 35.26.16-20Т-1.3.1	ПСВ 58.26.16-12,5Т-1.3.1	ПСВ 58.26.16-20Т-1.3.1	ПСВ 59.26.16-12,5Т-1.3.1	ПСВ 59.26.16-20Т-1.3.1	ПСВ 30.26.16-12,5Т-1.3.2	ПСВ 30.26.16 20Т-1.3.2
1	Сортовой прокат обыкновенного качества	09 3000																	
2	Сталь арматурная класса А-I, кг	09 3011	166	0,47	0,47														
3	Сталь арматурная низколигированная																		
4	класса A_c-II, кг	09 3022	166	4,54	4,54	1,20	1,20	1,20	1,20	2,00	2,00	2,00	2,00	3,16	3,16	3,16	3,16	1,20	1,20
5	Сталь арматурная класса А-III, кг	09 3013	166	0,60	0,60	5,96	5,96	5,96	5,96	5,96	5,96	5,96	5,96	5,96	5,96	5,96	5,96	5,96	5,96
6	Итого сортового проката обыкно-																		
7	венного качества, кг		166	5,61	5,61	7,16	7,16	7,16	7,16	7,96	7,96	7,96	7,96	9,12	9,12	9,12	9,12	7,16	7,16
8	Металлоизделия промышленного																		
9	назначения	12 0000																	
10	Проволока из низкоуглеродистой																		
11	стали холоднотянутая класса B_p-I, кг	12 1401	166	12,27	12,27	5,62	5,62	5,72	5,72	6,24	6,24	6,34	6,34	11,24	11,24	11,24	11,24	5,72	5,72
12	Прокат листовой рядовой, кг	09 7100	166	1,42	1,42	0,68	0,68	0,68	0,68	0,68	0,68	0,68	0,68	0,68	0,68	0,68	0,68	0,68	0,68
13	Итого стали в натуральной массе, кг		166	19,30	19,30	13,46	13,46	13,56	13,56	14,88	14,88	14,98	14,98	21,04	21,04	21,04	21,04	13,56	13,56
14	в том числе по укрупненному сортаменту:																		
15	Мелкосортная, кг	09 3300	166	5,01	5,01	1,20	1,20	1,20	1,20	2,00	2,00	2,00	2,00	3,16	3,16	3,16	3,16	1,20	1,20
16																			
17	Катанка, кг	09 3400	166	0,60	0,60	5,96	5,96	5,96	5,96	5,96	5,96	5,96	5,96	5,96	5,96	5,96	5,96	5,96	5,96
18	Сталь толстолистовая, кг	09 7100	166	1,42	1,42	0,68	0,68	0,68	0,68	0,68	0,68	0,68	0,68	0,68	0,68	0,68	0,68	0,68	0,68
19	Металлоизделия промышленно-																		
20	го назначения	12 0000	166	12,27	12,27	5,62	5,62	5,72	5,72	6,24	6,24	6,34	6,34	11,24	11,24	11,24	11,24	5,72	5,72

Инв № подл | Подпись и дата | Взам инв №

№ строки	Наименование материала и единицы измерения	Код материала	Код материала	Ед. изм.	Код и марка изделия, количество на марку: ПСВ 59.26.16-12,5Т-2.1.а2А	ПСВ 59.26.16-20Т-2.1.а2А	ПСВ 28.26.16-12,5Т-1.3.1	ПСВ 28.26.16-20Т-1.3.1	ПСВ 29.26.16-12,5Т-1.3.1	ПСВ 29.26.16-20Т-1.3.1	ПСВ 34.26.16-12,5Т-1.3.1	ПСВ 34.26.16-20Т-1.3.1	ПСВ 35.26.16-12,5Т-1.3.1	ПСВ 35.26.16-20Т-1.3.1	ПСВ 58.26.16-12,5Т-1.3.1	ПСВ 58.26.16-20Т-1.3.1	ПСВ 59.26.16-12,5Т-1.3.1	ПСВ 59.26.16-20Т-1.3.1	ПСВ 30.26.16-12,5Т-1.3.2	ПСВ 30.26.16-20Т-1.3.2
1	Итого стали, приведенной к																			
2	классу А-I,			кг	166	24,86	24,86	18,24	18,24	18,38	18,38	20,12	20,12	20,26	20,26	28,87	28,87	28,87	28,87	17,05	17,05
3	то же, к стали класса С38/23,			кг	166	1,42	1,42	0,68	0,68	0,68	0,68	0,68	0,68	0,68	0,68	0,68	0,68	0,68	0,68	0,68	0,68
4	Всего стали, приведенной к																			
5	классам А-I, С38/23,			кг	166	26,28	26,28	18,92	18,92	19,06	19,06	20,80	20,80	20,94	20,94	29,55	29,55	29,55	29,55	17,73	17,73
6	Бетон тяжелый класса В12,5,	$м^3$	574 512	113	2,46		0,87		0,89		1,12		1,14		2,12		2,15		0,89	
7	Бетон тяжелый класса В20,	$м^3$		113		2,46		0,87		0,89		1,12		1,14		2,12		2,15		0,89
8	Портландцемент:		573 110																	
9	марки 300,	т	573 111	168	0,83		0,29		0,30		0,38		0,38		0,71		0,72		0,30	
10	марки 400,	т	573 112	168	0,73	0,73	0,26	0,26	0,26	0,26	0,33	0,33	0,34	0,34	0,62	0,62	0,63	0,63	0,26	0,26

Инв № подл | Подпись и дата | Взам инв №

№ строки	Наименование материала и единицы измерения	Код материала	Код ед. изм	Код и марка изделия, количество на марку: ПСВ 35.26.16-12,5Т-1.3.2	ПСВ 35.26.16-20Т-1.3.2	ПСВ 60.26.16-12,5Т-1.3.2	ПСВ 60.26.16-20Т-1.3.2	ПСВ 58.26.16-12,5Т-1.3.1.а1	ПСВ 58.26.16-20Т-1.3.1.а1	ПСВ 59.26.16-12,5Т-1.3.1.а1	ПСВ 59.26.16-20Т-1.3.1.а1	ПСВ 60.26.16-12,5Т-1.3.2.а2	ПСВ 60.26.16-20Т-1.3.2.а2	ПСВ 58.26.16-12,5Т-1.3.1.а1А	ПСВ 58.26.16-20Т-1.3.1.а1А	ПСВ 59.26.16-12,5Т-1.3.1.а1А	ПСВ 59.26.16-20Т-1.3.1.а1А	ПСВ 60.26.16-12,5Т-1.3.2.а2А	ПСВ 60.26.16-20Т-1.3.2.а2А
1	Сортовой прокат обыкновенного качества	09 3000																	
2	Сталь арматурная низколигированная																		
3	класса Ас-II, кг	09 3022	166	2,00	2,00	3,16	3,16	3,16	3,16	3,16	3,16	3,16	3,16	3,16	3,16	3,16	3,16	3,16	3,16
4	Сталь арматурная класса А-III, кг	09 3013	166	5,96	5,96	5,96	5,96	6,16	6,16	6,16	6,16	6,16	6,16	6,16	6,16	6,16	6,16	6,16	6,16
5	Итого сортового проката обыкно-																		
6	венного качества, кг		166	7,96	7,96	9,12	9,12	9,32	9,32	9,32	9,32	9,32	9,32	9,32	9,32	9,32	9,32	9,32	9,32
7	Металлоизделия промышленного																		
8	назначения	12 0000																	
9	Проволока из низкоуглеродистой																		
10	стали холоднотянутая класса Вр-I, кг	12 1401	166	6,34	6,34	11,24	11,24	11,24	11,24	11,24	11,24	11,24	11,24	11,24	11,24	11,24	11,24	11,24	11,24
11	Прокат листовой рядовой, кг	09 7100	166	0,68	0,68	0,68	0,68	0,93	0,93	0,93	0,93	0,93	0,93	0,93	0,93	0,93	0,93	0,93	0,93
12	Итого стали в натуральной массе, кг		166	14,98	14,98	21,04	21,04	21,49	21,49	21,49	21,49	21,49	21,49	21,49	21,49	21,49	21,49	21,49	21,49
13	в том числе по укрупненному																		
14	сортаменту:																		
15	Мелкосортная, кг	09 3300	166	2,00	2,00	3,16	3,16	3,16	3,16	3,16	3,16	3,16	3,16	3,16	3,16	3,16	3,16	3,16	3,16
16	Катанка, кг	09 3400	166	5,96	5,96	5,96	5,96	6,16	6,16	6,16	6,16	6,16	6,16	6,16	6,16	6,16	6,16	6,16	6,16
17	Сталь толстолистовая, кг	09 7100	166	0,68	0,68	0,68	0,68	0,93	0,93	0,93	0,93	0,93	0,93	0,93	0,93	0,93	0,93	0,93	0,93
18	Металлоизделия промышлен-																		
19	ного назначения, кг	12 0000	166	6,34	6,34	11,24	11,24	11,24	11,24	11,24	11,24	11,24	11,24	11,24	11,24	11,24	11,24	11,24	11,24

Инв № подл | Подпись и дата | Взам инв №

№ строки	Наименование материала и единицы измерения	Код материала	Код ед. изм.	Код и марка изделия, количество на марку: ПСВ 35.26.16-12,5Т-1.3.2	ПСВ 35.26.16-20Т-1.3.2	ПСВ 60.26.16-12,5Т-1.3.2	ПСВ 60.26.16-20Т-1.3.2	ПСВ 58.26.16-12,5Т-1.3.1.а1	ПСВ 58.26.16-20Т-1.3.1.а1	ПСВ 59.26.16-12,5Т-1.3.1.а1	ПСВ 59.26.16-20Т-1.3.1.а1	ПСВ 60.26.16-12,5Т-1.3.2.а2	ПСВ 60.26.16-20Т-1.3.2.а2	ПСВ 58.26.16-12,5Т-1.3.1.а1А	ПСВ 58.26.16-20Т-1.3.1.а1А	ПСВ 59.26.16-12,5Т-1.3.1.а1А	ПСВ 59.26.16-20Т-1.3.1.а1А	ПСВ 60.26.16-12,5Т-1.3.2.а2А	ПСВ 60.26.16-20Т-1.3.2.а2А
1	Итого стали, приведенной к																		
2	классу А-I, кг		166	20,26	20,26	28,87	28,87	29,16	29,16	29,16	29,16	29,16	29,16	29,16	29,16	29,16	29,16	29,16	29,16
3	то же, к стали класса С38/23, кг		166	0,68	0,68	0,68	0,68	0,93	0,93	0,93	0,93	0,93	0,93	0,93	0,93	0,93	0,93	0,93	0,93
4	Всего стали, приведенной к																		
5	классам А-I, С38/23, кг		166	20,94	20,94	29,55	29,55	30,09	30,09	30,09	30,09	30,09	30,09	30,09	30,09	30,09	30,09	30,09	30,09
6	Бетон тяжелый класса В12,5, $м^3$	574 512	113	1,14		2,14		2,12		2,15		2,14		2,12		2,15		2,14	
7	Бетон тяжелый класса В20, $м^3$		113		1,14		2,14		2,12		2,15		2,14		2,12		2,15		2,14
8	Портландцемент:	573 110																	
9	марки 300, т	573 111	168	0,38		0,72		0,71		0,72		0,72		0,71		0,72		0,72	
10	марки 400, т	573 112	168	0,34	0,34	0,63	0,63	0,62	0,62	0,63	0,63	0,63	0,63	0,62	0,62	0,63	0,63	0,63	0,63

Инв № подл | Подпись и дата | Взам инв №

№ строки	Наименование материала и единицы измерения	Код материала	Код ед. изм.	Код и марка изделия, количество на марку: ПСВ 28.26.16-12,5Т-2.3.1	ПСВ 28.26.16-20Т-2.3.1	ПСВ 34.26.16-12,5Т-2.3.1	ПСВ 34.26.16-20Т-2.3.1	ПСВ 46.26.16-12,5Т-2.3.1	ПСВ 46.26.16-20Т-2.3.1	ПСВ 52.26.16-12,5Т-2.3.1	ПСВ 52.26.16-20Т-2.3.1	ПСВ 58.26.16-12,5Т-2.3.1	ПСВ 58.26.16-20Т-2.3.1	ПСВ 64.26.16-12,5Т-2.3.1	ПСВ 64.26.16-20Т-2.3.1	ПСВ 29.26.16-12,5Т-2.3.2	ПСВ 29.26.16-20Т-2.3.2	ПСВ 35.26.16-12,5Т-2.3.2	ПСВ 35.26.16-20Т-2.3.2
1	Сортовой прокат обыкновенного качества	093000																	
2	Сталь арматурная класса А-I, кг	093011	166	0,47	0,47	0,47	0,47	0,47	0,47	0,47	0,47	0,47	0,47	0,47	0,47	0,47	0,47	0,47	0,47
3	Сталь арматурная низколигированная																		
4	класса A_c-II, кг	09 3022	166	1,20	1,20	2,00	2,00	2,00	2,00	3,16	3,16	3,16	3,16	3,16	3,16	1,20	1,20	2,00	2,00
5	Сталь арматурная класса А-III, кг	09 3013	166	5,96	5,96	5,96	5,96	5,96	5,96	5,96	5,96	5,96	5,96	5,96	5,96	5,96	5,96	5,96	5,96
6	Итого сортового проката обыкно-																		
7	венного качества, кг		166	7,63	7,63	8,43	8,43	8,43	8,43	9,59	9,59	9,59	9,59	9,59	9,59	7,63	7,63	8,43	8,43
8	Металлоизделия промышленного																		
9	назначения	120000																	
10	Проволока из низкоуглеродистой																		
11	стали холоднотянутая класса B_p-I, кг	12 1401	166	5,60	5,60	6,22	6,22	8,67	8,67	9,29	9,29	11,32	11,32	11,74	11,74	5,60	5,60	6,16	6,16
12	Прокат листовой рядовой, кг	09 7100	166	1,17	1,17	1,17	1,17	1,17	1,17	1,17	1,17	1,17	1,17	1,17	1,17	1,17	1,17	1,17	1,17
13	Итого стали в натуральной массе, кг		166	14,40	14,40	15,82	15,82	18,27	18,27	20,05	20,05	22,08	22,08	22,50	22,50	14,40	14,40	15,76	15,76
14	в том числе по укрупненному сортаменту:																		
15	Мелкосортная, кг	09 3300	166	1,67	1,67	2,47	2,47	2,47	2,47	3,63	3,63	3,63	3,63	3,63	3,63	1,67	1,67	2,47	2,47
16	Катанка, кг	09 3400	166	5,96	5,96	5,96	5,96	5,96	5,96	5,96	5,96	5,96	5,96	5,96	5,96	5,96	5,96	5,96	5,96
17	Сталь толстолистовая, кг	09 7100	166	1,17	1,17	1,17	1,17	1,17	1,17	1,17	1,17	1,17	1,17	1,17	1,17	1,17	1,17	1,17	1,17
18	Металлоизделия промышленно-																		
19	го назначения кг	12 0000	166	5,60	5,60	6,22	6,22	8,67	8,67	9,29	9,29	11,32	11,32	11,74	11,74	5,60	5,60	6,16	6,16

Инв № подл | Подпись и дата | Взам инв №

1.131.1-27 000000 РМ

Лист 11

Копировал 22788 93

№ строки	Наименование материала и единицы измерения	Код материала	Код ед изм	Код и марка изделия, количество на марку: ПСВ 28.26.16-12,5Т-2.3.1	ПСВ 28.26.16-20Т-2.3.1	ПСВ 34.26.16-12,5Т-2.3.1	ПСВ 34.26.16-20Т-2.3.1	ПСВ 46.26.16-12,5Т-2.3.1	ПСВ 46.26.16-20Т-2.3.1	ПСВ 52.26.16-12,5Т-2.3.1	ПСВ 52.26.16-20Т-2.3.1	ПСВ 58.26.16-12,5Т-2.3.1	ПСВ 58.26.16-20Т-2.3.1	ПСВ 64.26.16-12,5Т-2.3.1	ПСВ 64.26.16-20Т-2.3.1	ПСВ 29.26.16-12,5Т-2.3.2	ПСВ 29.26.16-20Т-2.3.2	ПСВ 35.26.16-12,5Т-2.3.2	ПСВ 35.26.16-20Т-2.3.2
1	Итого стали, приведенной к																		
2	классу A-I, кг		166	18,68	18,68	18,80	18,80	24,16	24,16	26,47	26,47	29,46	29,46	30,07	30,07	18,68	18,68	20,47	20,47
3	то же к стали класса С38/23, кг		166	1,17	1,17	1,17	1,17	1,17	1,17	1,17	1,17	1,17	1,17	1,17	1,17	1,17	1,17	1,17	1,17
4	Всего стали, приведенной к																		
5	классам A-I, С38/23, кг		166	19,85	19,85	19,97	19,97	25,33	25,33	27,64	27,64	30,63	30,63	31,24	31,24	19,85	19,85	21,64	21,64
6	Бетон тяжелый класса В12,5, м³	574 512	113	0,88		1,13		1,63		1,88		2,14		2,38		0,88		1,13	
7	Бетон тяжелый класса В20, м³		113		0,88		1,13		1,63		1,88		2,14		2,38		0,88		1,13
8	Портландцемент:	573 110																	
9	марки 300, т	573 111	166	0,30		0,38		0,55		0,63		0,72		0,80		0,30		0,38	
10	марки 400, т	573 112	166	0,26	0,26	0,33	0,33	0,48	0,48	0,55	0,55	0,63	0,63	0,70	0,70	0,26	0,26	0,33	0,33

Инв № подл | Подпись и дата | Взам инв №

1.131.1-27 000000 РМ

Лист 12

Копировал 22788 94 Формат А3

№ строки	Наименование материала и единицы измерения	Код материала	Код ед. изм	Код и марка изделия, количество на марку															
				ПСВ 59.26.16-12,5Т-2.3.2	ПСВ 59.26.16-20Т-2.3.2	ПСВ 46.26.16-12,5Т-2.3.3	ПСВ 46.26.16-20Т-2.3.3	ПСВ 52.26.16-12,5Т-2.3.3	ПСВ 52.26.16-20Т-2.3.3	ПСВ 58.26.16-12,5Т-2.3.3	ПСВ 58.26.16-20Т-2.3.3	ПСВ 64.26.16-12,5Т-2.3.3	ПСВ 64.26.16-20Т-2.3.3	ПСВ 46.26.16-12,5Т-2.3.4	ПСВ 46.26.16-20Т-2.3.4	ПСВ 52.26.16-12,5Т-2.3.4	ПСВ 52.26.16-20Т-2.3.4	ПСВ 58.26.16-12,5Т-2.3.4	ПСВ 58.26.16-20Т-2.3.4
1	Сортовой прокат обыкновенного качества	09 3000																	
2	Сталь арматурная класса А-I, кг	09 3011	166	0,47	0,47	0,47	0,47	0,47	0,47	0,47	0,47	0,47	0,47	0,47	0,47	0,47	0,47	0,47	0,47
3	Сталь арматурная низколигированная																		
4	класса A_c-II, кг	09 3022	166	3,16	3,16	2,00	2,00	3,16	3,16	3,16	3,16	3,16	3,16	2,00	2,00	2,00	2,00	3,16	3,16
5	Сталь арматурная класса А-III, кг	09 3013	166	5,96	5,96	5,96	5,96	5,96	5,96	5,96	5,96	5,96	5,96	10,88	10,88	10,88	10,88	10,88	10,88
6	Итого сортового проката обыкно-																		
7	венного качества, кг		166	9,59	9,59	8,43	8,43	9,59	9,59	9,59	9,59	9,59	9,59	13,35	13,35	13,35	13,35	14,51	14,51
8	Металлоизделия промышленного																		
9	назначения	12 0000																	
10	Проволока из низкоуглеродистой																		
11	стали холоднотянутая класса B_p-I, кг	12 4401	166	11,12	11,12	8,61	8,61	9,17	9,17	11,06	11,06	11,68	11,68	9,07	9,07	9,69	9,69	10,31	10,31
12	Прокат листовой рядовой, кг	09 7100	166	1,17	1,17	1,17	1,17	1,17	1,17	1,17	1,17	1,17	1,17	1,17	1,17	1,17	1,17	1,17	1,17
13	Итого стали в натуральной массе, кг		166	21,88	21,88	18,21	18,21	19,93	19,93	21,82	21,82	22,44	22,44	23,59	23,59	24,21	24,21	25,99	25,99
14	в том числе по укрупненному																		
15	сортаменту:																		
16	Мелкосортная, кг	09 3300	166	3,63	3,63	2,47	2,47	3,63	3,63	3,63	3,63	3,63	3,63	9,39	9,39	9,39	9,39	10,55	10,55
17	Катанка, кг	09 3400	166	5,96	5,96	5,96	5,96	5,96	5,96	5,96	5,96	5,96	5,96	3,96	3,96	3,96	3,96	3,96	3,96
18	Сталь толстолистовая, кг	09 7100	166	1,17	1,17	1,17	1,17	1,17	1,17	1,17	1,17	1,17	1,17	1,17	1,17	1,17	1,17	1,17	1,17
19	Металлоизделия промышленно-																		
20	го назначения, кг	12 0000	166	11,12	11,12	8,61	8,61	9,17	9,17	11,06	11,06	11,68	11,68	9,07	9,07	9,69	9,69	10,31	10,31

№ строки	Наименование материала и единицы измерения	Код материала	Код ед. изм.	Код и марка изделия, количество на марку: ПСВ 59.26.16-12,5Т-2.3.2	ПСВ 59.26.16-20Т-2.3.2	ПСВ 46.26.16-12,5Т-2.3.3	ПСВ 46.26.16-20Т-2.3.3	ПСВ 52.26.16-12,5Т-2.3.3	ПСВ 52.26.16-20Т-2.3.3	ПСВ 58.26.16-12,5Т-2.3.3	ПСВ 58.26.16-20Т-2.3.3	ПСВ 64.26.16-12,5Т-2.3.3	ПСВ 64.26.16-20Т-2.3.3	ПСВ 46.26.16-12,5Т-2.3.4	ПСВ 46.26.16-20Т-2.3.4	ПСВ 52.26.16-12,5Т-2.3.4	ПСВ 52.26.16-20Т-2.3.4	ПСВ 58.26.16-12,5Т-2.3.4	ПСВ 58.26.16-20Т-2.3.4
1	Итого стали, приведенной к																		
2	классу А-I, кг		166	29,16	29,16	24,07	24,07	26,30	26,30	29,08	29,08	29,99	29,99	31,78	31,78	32,69	32,69	35,01	35,01
3	то же, к стали класса С38/23, кг		166	1,17	1,17	1,17	1,17	1,17	1,17	1,17	1,17	1,17	1,17	1,17	1,17	1,17	1,17	1,17	1,17
4	Всего стали, приведенной к																		
5	классам А-I, С38/23, кг		166	30,33	30,33	25,24	25,24	27,47	27,47	30,25	30,25	31,16	31,16	32,95	32,95	33,86	33,86	36,18	36,18
6	Бетон тяжелый класса В12,5, м³	574 512	113	2,13		1,60		1,85		2,11		2,35		1,50		1,75		2,01	
7	Бетон тяжелый класса В20, м³		113		2,13		1,60		1,85		2,11		2,35		1,50		1,75		2,01
8	Портландцемент:	573110																	
9	марки 300, т	573111	168	0,72		0,54		0,62		0,71		0,79		0,50		0,59		0,68	
10	марки 400, т	573112	168	0,63	0,63	0,47	0,47	0,55	0,55	0,62	0,62	0,69	0,69	0,44	0,44	0,52	0,52	0,59	0,59

Инв № подл | Подпись и дата | Взам инв №

№ строки	Наименование материала и единицы измерений	Код материала	Код ед. изм	Код и марка изделия, количество на марку: ПСВ 64.26.16-12,5Т-2.3.4	ПСВ 64.26.16-20Т-2.3.4	ПСВ 58.26.16-12,5Т-2.3.1.а1	ПСВ 58.26.16-20Т-2.3.1.а1	ПСВ 59.26.16-12,5Т-2.3.2.а2	ПСВ 59.26.16-20Т-2.3.2.а2	ПСВ 58.26.16-12,5Т-2.3.1.а1А	ПСВ 58.26.16-20Т-2.3.1.а1А	ПСВ 59.26.16-12,5Т-2.3.2.а2А	ПСВ 59.26.16-20Т-2.3.2.а2А	ПСВ 46.26.16-12,5Т-2.2.1	ПСВ 46.26.16-20Т-2.2.1	ПСВ 52.26.16-12,5Т-2.2.1	ПСВ 52.26.16-20Т-2.2.1	ПСВ 58.26.16-12,5Т-2.2.1	ПСВ 58.26.16-20Т-2.2.1
1	Сортовой прокат обыкновенного качества	09 3000																	
2	Сталь арматурная класса А-I, кг	09 3011	166	0,47	0,47	0,47	0,47	0,47	0,47	0,47	0,47	0,47	0,47	0,47	0,47	0,47	0,47	0,47	0,47
3	Сталь арматурная низколигирован-																		
4	ная класса A_c-II, кг	09 3022	166	3,16	3,16	3,16	3,16	3,16	3,16	3,16	3,16	3,16	3,16	2,00	2,00	3,16	3,16	3,16	3,16
5	Сталь арматурная класса А-III, кг	09 3013	166	10,88	10,88	6,16	6,16	6,16	6,16	6,16	6,16	6,16	6,16	14,38	14,38	14,38	14,38	14,38	14,38
6	Итого сортового проката обыкно-																		
7	венного качества, кг		166	14,51	14,51	9,79	9,79	9,79	9,79	9,79	9,79	9,79	9,79	16,85	16,85	18,01	18,01	18,01	18,01
8	Металлоизделия промышленного																		
9	назначения	12 0000																	
10	Проволока из низкоуглеродистой																		
11	стали холоднотянутая класса B_p-I, кг	12 1401	166	12,14	12,14	11,12	11,12	11,12	11,12	11,12	11,12	11,12	11,12	9,95	9,95	10,57	10,57	11,19	11,19
12	Прокат листовой рядовой, кг	09 7100	166	1,17	1,17	1,42	1,42	1,42	1,42	1,42	1,42	1,42	1,42	1,17	1,17	1,17	1,17	1,17	1,17
13	Итого стали в натуральной массе, кг		166	27,82	27,82	22,33	22,33	22,33	22,33	22,33	22,33	22,33	22,33	27,97	27,97	29,75	29,75	30,37	30,37
14	в том числе по укрупненному																		
15	сортаменту:																		
16	Мелкосортная, кг	09 3300	166	10,55	10,55	3,63	3,63	3,63	3,63	3,63	3,63	3,63	3,63	10,39	10,39	11,55	11,55	11,55	11,55
17	Катанка, кг	09 3400	166	3,96	3,96	6,16	6,16	6,16	6,16	6,16	6,16	6,16	6,16	6,46	6,46	6,46	6,46	6,46	6,46
18	Сталь толстолистовая, кг	09 7100	166	1,17	1,17	1,42	1,42	1,42	1,42	1,42	1,42	1,42	1,42	1,17	1,17	1,17	1,17	1,17	1,17
19	Металлоизделия промышленно-																		
20	го назначения, кг	12 0000	166	12,14	12,14	11,12	11,12	11,12	11,12	11,12	11,12	11,12	11,12	9,95	9,95	10,57	10,57	11,19	11,19

№ строки	Наименование материала и единицы измерений	Код материала	Код ед. изм	Код и марка изделия, количество на марку															
				ПСВ 64.26.16-12,5Т-2.3.4	ПСВ 64.26.16-20Т-2.3.4	ПСВ 58.26.16-12,5Т-2.3.1.а1	ПСВ 58.26.16-20Т-2.3.1.а1	ПСВ 59.26.16-12,5Т-2.3.2.а2	ПСВ 59.26.16-20Т-2.3.2 а2	ПСВ 58.26.16-12,5Т-2.3.1.а1А	ПСВ 58.26.16-20Т-2.3.1. а1А	ПСВ 59.26.16-12,5Т-2.3.2.а2А	ПСВ 59.26.16-20Т-2.3.2 а2А	ПСВ 46.26.16-12,5Т-2.2.1	ПСВ 46.26.16-20Т-2.2.1	ПСВ 52.26.16-12,5Т-2.2.1	ПСВ 52.26.16-20Т-2.2.1	ПСВ 58.26.16-42,5Т-2.2.1	ПСВ 58.26.16-20Т-2.2.1
1	Итого стали, приведенной к																		
2	классу А-I, кг		166	37,70	37,70	29,45	29,45	29,45	29,45	29,45	29,45	29,45	29,45	38,08	38,08	40,40	40,40	41,31	41,31
3	То же, к стали класса С38/23, кг		166	1,17	1,17	1,42	1,42	1,42	1,42	1,42	1,42	1,42	1,42	1,17	1,17	1,17	1,17	1,17	1,17
4	Всего стали, приведенной к																		
5	классам А-I, С38/23, кг		166	38,87	38,87	30,87	30,87	30,87	30,87	30,87	30,87	30,87	30,87	39,25	39,25	41,57	41,57	42,48	42,48
6	Бетон тяжелый класса В12,5, $м^3$	574 512	113	2,26		2,14		2,13		2,14		2,13		1,63		1,88		2,14	
7	Бетон тяжелый класса В 20, $м^3$		113		2,26		2,14		2,13		2,14		2,13		1,63		1,88		2,14
8	Портландцемент	573 110																	
9	марки 300, т	573 111	168	0,76		0,72		0,72		0,72		0,72		0,55		0,63		0,72	
10	марки 400, т	573 112	168	0,67	0,67	0,63	0,63	0,63	0,63	0,63	0,63	0,63	0,63	0,48	0,48	0,55	0,55	0,63	0,63

Инв. № подл. | Подпись и дата | Взам. инв. №

№ строки	Наименование материала и единицы измерения	Код материала	Код ед. изм.	Код и марка изделия, количество на марку: ПСВ 64.26.16-12,5Т-2.2.1	ПСВ 64.26.16-20Т-2.2.1	ПСВ 58.26.16-12,5Т-2.1.К	ПСВ 58.26.16-20Т-2.1.К	ПСВ 58.26.16-12,5Т-2.1.КЛ	ПСВ 58.26.16-20Т-2.1.КЛ	ПСВ 58.26.16-12,5Т-2.3.1.К	ПСВ 58.26.16-20Т-2.3.1.К	ПСВ 58.26.16-12,5-2.3.4.К	ПСВ 58.26.16-20Т-2.3.4.К	ПСВ 58.26.16-12,5Т-2.3.1.КЛ	ПСВ 58.26.16-20Т-2.3.1.КЛ	ПСВ 58.26.16-12,5Т-2.3.4.КЛ	ПСВ 58.26.16-20Т-2.3.4КЛ		
1	Сортовой прокат обыкновенного качества	09 3000																	
2	Сталь арматурная класса А-I, кг	09 3011	166	0,47	0,47	2,43	2,43	2,43	2,43	2,43	2,43	2,43	2,43	2,43	2,43	2,43	2,43		
3	Сталь арматурная низколигирован-																		
4	ная класса A_c-II, кг	09 3022	166	3,16	3,16	4,54	4,54	4,54	4,54	3,16	3,16	3,16	3,16	3,16	3,16	3,16	3,16		
5	Сталь арматурная класса А-III, кг	09 3013	166	14,38	14,38	0,40	0,40	0,40	0,40	5,96	5,96	12,78	12,78	5,96	5,96	12,78	12,78		
6	Итого сортового проката обыкно-																		
7	венного качества, кг		166	18,01	18,01	7,37	7,37	7,37	7,37	11,55	11,55	18,37	18,37	11,55	11,55	18,37	18,37		
8	Металлоизделия промышленного																		
9	назначения	12 0000																	
10	Проволока из низкоуглеродистой																		
11	стали холоднотянутая класса B_p-I, кг	12 1401	166	13,02	13,02	16,40	16,40	16,40	16,40	15,71	15,71	15,47	15,47	15,71	15,71	15,47	15,47		
12	Прокат листовой рядовой, кг	097100	166	1,17	1,17	1,17	1,17	1,17	1,17	1,17	1,17	1,17	1,17	1,17	1,17	1,17	1,17		
13	Итого стали в натуральной массе, кг		166	32,20	32,20	24,94	24,94	24,94	24,94	28,43	28,43	35,01	35,01	28,43	28,43	35,01	35,01		
14	в том числе по укрупненному																		
15	сортаменту:																		
16	Мелкосортная, кг	09 3300	166	11,55	11,55	5,01	5,01	5,01	5,01	3,63	3,63	12,41	12,41	3,63	3,63	12,41	12,41		
17	Катанка, кг	09 3400	166	6,46	6,46	2,36	2,36	2,36	2,36	7,92	7,92	5,96	5,96	7,92	7,92	5,96	5,96		
18	Сталь толстолистовая, кг	09 7100	166	1,17	1,17	1,17	1,17	1,17	1,17	1,17	1,17	1,17	1,17	1,17	1,17	1,17	1,17		
19	Металлоизделия промышленно-																		
20	го назначения, кг	12 0000	166	13,02	13,02	16,40	16,40	16,40	16,40	15,71	15,71	15,47	15,47	15,71	15,71	15,47	15,47		

№ строки	Наименование материала и единицы измерения	Код материала	Код ед. изм	Код и марка изделия, количество на марку: ПСВ 64.26.16-12,5Т-2.2.1	ПСВ 64.26.16-20Т-2.2.1	ПСВ 58.26.16-12,5Т-2.1.К	ПСВ 58.26.16-20Т-2.1.К	ПСВ 58.26.16-12,5Т-2.1.КЛ	ПСВ 58.26.16-20Т-2.1.КЛ	ПСВ 58.26.16-12,5Т-2.3.1.К	ПСВ 58.26.16-20Т-2.3.1.К	ПСВ 58.26.16-12,5-2.3.4.К	ПСВ 58.26.16-20Т-2.3.4.К	ПСВ 58.26.16-12,5Т-2.3.1.КЛ	ПСВ 58.26.16-20Т-2.3.1.КЛ	ПСВ 58.26.16-12,5Т-2.3.4.КЛ	ПСВ 58.26.16-20Т-2.3.4.КЛ		
1	Итого стали, приведенной к																		
2	классу А-I,		кг 166	43,33	43,33	32,60	32,60	32,60	32,60	37,87	37,87	47,27	47,27	37,87	37,87	47,27	47,27		
3	То же, к стали класса С38/23,		кг 166	1,17	1,17	1,17	1,17	1,17	1,17	1,17	1,17	1,17	1,17	1,17	1,17	1,17	1,17		
4	Всего стали, приведенной к																		
5	классам А-I, С38/23,		кг 166	44,50	44,50	33,77	33,77	33,77	33,77	39,04	39,04	48,44	48,44	39,04	39,04	48,44	48,44		
6	Бетон тяжелый класса В12,5,	$м^3$	574 512 113	2,38		2,46		2,46		2,16		2,03		2,16		2,03			
7	Бетон тяжелый класса В20,	$м^3$	113		2,38		2,46		2,46		2,16		2,03		2,16		2,03		
8	Портландцемент:		573 110																
9	марки 300,	т	573 111 166	0,80		0,83		0,83		0,73		0,68		0,73		0,68			
10	марки 400,	т	573 112 166	0,70	0,70	0,73	0,73	0,73	0,73	0,64	0,64	0,60	0,60	0,64	0,64	0,60	0,60		

Инв № подл | Подпись и дата | Взам инв №

gost.e-ecolog.ru