Типовые конструкции, изделия и узлы зданий и сооружений

СЕРИЯ 1.131.1-23

ПАНЕЛИ ВНУТРЕННИХ ПРОДОЛЬНЫХ И ПОПЕРЕЧНЫХ СТЕН

ИЗ ТЯЖЕЛОГО БЕТОНА ДЛЯ КРУПНОПАНЕЛЬНЫХ ЖИЛЫХ ЗДАНИЙ С ШАГОМ ПОПЕРЕЧНЫХ СТЕН 3,0 И 3,6 М И ВЫСОТОЙ ЭТАЖА 2,8 М, ИЗГОТАВЛИВАЕМЫЕ В КАССЕТНЫХ ФОРМАХ

Рабочие чертежи

22096
gost.e-ecolog.ru

ЦЕНТРАЛЬНЫЙ ИНСТИТУТ ТИПОВОГО ПРОЕКТИРОВАНИЯ
ГОССТРОЯ СССР

Москва, А-445, Смольная ул., 22

Сдано в печать X 1987 года

Заказ № 12489 Тираж 3550 экз.

Типовые конструкции, изделия и узлы зданий и сооружений

СЕРИЯ 1.131.1-23

ПАНЕЛИ ВНУТРЕННИХ ПРОДОЛЬНЫХ И ПОПЕРЕЧНЫХ СТЕН

ИЗ ТЯЖЕЛОГО БЕТОНА ДЛЯ КРУПНОПАНЕЛЬНЫХ ЖИЛЫХ ЗДАНИЙ С ШАГОМ ПОПЕРЕЧНЫХ СТЕН 3,0 и 3,6 м И ВЫСОТОЙ ЭТАЖА 2,8 м, ИЗГОТАВЛИВАЕМЫЕ В КАССЕТНЫХ ФОРМАХ

Рабочие чертежи

Разработаны ЦНИИЭП жилища

Руководитель отделения проектных работ — Острецов В.М

Нач. отдела № 11 — Росинский Н.Б.

Гл. инженер проекта — Кривакин А.В

Утверждены приказом Госгражданстроя от 11 05 1986 г № 164 и введены в действие с 15 05 86

Обозначение	Наименование	Стр.
1.131.1-23 000000 ТО	Техническое описание	4
1.131.1-23 100000	Панель ПСВ	12
1.131.1-23 100000 СБ	Панель ПСВ. Сборочный чертеж	13
1.131.1-23 200000	Панель ПСВ	14
1.131.1-23 200000 СБ	Панель ПСВ. Сборочный чертеж	15
1.131.1-23 300000	Панель ПСВ	16
1.131.1-23 300000 СБ	Панель ПСВ. Сборочный чертеж	17
1.131.1-23 400000	Панель ПСВ	18
1.131.1-23 400000 СБ	Панель ПСВ. Сборочный чертеж	19
1.131.1-23 500000	Панель ПСВ	20
1.131.1-23 500000 СБ	Панель ПСВ. Сборочный чертеж	21
1.131.1-23 600000	Панель ПСВ	22
1.131.1-23 600000 СБ	Панель ПСВ. Сборочный чертеж	23
1.131.1-23 700000	Панель ПСВ	24
1.131.1-23 700000 СБ	Панель ПСВ. Сборочный чертеж	25
1.131.1-23 000000Д1	Фрагменты I, II, III. Узлы 1...9	26
1.131.1-23 000000Д2	Узлы 10...13	27
1.131.1-23 000000Д3	Узлы 14...18	28
1.131.1-23 010000	Каркас пространственный КП1...КП18	29
1.131.1-23 010000 СБ	Каркас пространственный КП1...КП18.	
	Сборочный чертеж	30
1.131.1-23 020000	Каркас пространственный КП19...КП37	32
1.131.1-23 020000 СБ	Каркас пространственный КП19...КП37.	
	Сборочный чертеж	34
1.131.1-23 030000	Каркас пространственный КП38...КП41	36
1.131.1-23 030000 СБ	Каркас пространственный КП38...КП41.	
	Сборочный чертеж	37
1.131.1-23 040000	Каркас пространственный КП42...КП45	38
1.131.1-23 040000 СБ	Каркас пространственный КП42...КП45.	
	Сборочный чертеж	39
1.131.1-23 050000	Каркас пространственный КП46, КП47	40
1.131.1-23 050000 СБ	Каркас пространственный КП46, КП47.	
	Сборочный чертеж	41
1.131.1-23 060000	Каркас пространственный КП48...КП52	42
1.131.1-23 060000 СБ	Каркас пространственный КП48...КП52.	
	Сборочный чертеж	43
1.131.1-23 070000	Каркас пространственный КП53...КП62	44
1.131.1-23 070000 СБ	Каркас пространственный КП53...КП62.	
	Сборочный чертеж	45
1.131.1-23 080000	Каркас пространственный КП63...КП72	46
1.131.1-23 080000 СБ	Каркас пространственный КП63...КП72.	
	Сборочный чертеж	47
1.131.1-23 000000Д4	Узлы 19...22	48
1.131.1-23 000000Д5	Узлы 23...26	49
1.131.1-23 000000Д6	Узлы 27, 28	50
1.131.1-23 000100	Каркас КР1...КР11	51
1.131.1-23 000200	Каркас КР12...КР21	52
1.131.1-23 000300	Каркас КР22...КР31	53
1.131.1-23 000400	Каркас КР32...КР42	54
1.131.1-23 000500	Каркас КР43...КР52	55

Н. конт.	Волкова	
Нач. отд.	Росинский	
Гл. констр.	Пальман	
Гип	Кривакин	
Рук. гр.	Лебедева	
Ст. инж.	Самарина	

1.131.1-23 000000

Содержание

Стадия	Лист	Листов
Р	1	2

ЦНИИЭП жилища

Обозначение	Наименование	стр.
1.131.1-23 000600	Каркас КР53... КР57	56
1.131.1-23 000700	Изделие закладное МН1	57
1.131.1-23 000001	Стержень гнутый АН1, АН2	57
1.131.1-23 000002	Петля подъемная ПВ1... ПВ5	58
1.131.1-23 000003	Стержень гнутый АН3... АН7	58
1.131.1-23 000000 РС	Ведомость расхода стали	59
1.131.1-23 000000 РМ	Ведомость расхода материалов	62-71

22096 4

1. Вводная часть

Входящие в состав "Общесоюзного строительного каталога типовых конструкций и изделий для всех видов строительства" рабочие чертежи серии 1.131.1 - 23 Панели внутренних продольных и поперечных стен из тяжелого бетона для крупнопанельных жилых зданий с шагом поперечных стен 3,0 и 3,6 м и высотой этажа 2,8 м, изготовляемые в кассетных формах" разработаны на основании задания, утвержденного Управлением по жилищному строительству Госграждданстроя 21.09.1983 г.

Разработка чертежей выполнена с учетом требований следующих документов: СНИП II-21-75; ГОСТ 12504-80; ГОСТ 13015.0-83; ГОСТ 10922-75; ГОСТ 14098-68; " Руководство по проектированию бетонных и железобетонных конструкций из тяжелого бетона (без предварительного напряжения)", ЦНИИпромзданий и НИИЖБ 1978 г.; Руководство по конструированию бетонных и железобетонных конструкций из тяжелого бетона (без предварительного напряжения)", Ленинградский Промстройпроект, ЦНИИпромзданий и НИИЖБ 1978 г; ВСН 32-77 Госграждданстрой " Инструкция по проектированию конструкции панельных жилых зданий" 1978 г.

Расчетное армирование откорректировано в части повышения расчетного сопротивления арматурной стали согласно изменениям и дополнениям главы СНИП II-21-75, введенным в действие с 1 июля 1981 г. (Постановление Госстроя СССР от 11.05.1981 г. №67).

Рабочие чертежи панелей внутренних стен разработаны для применения в крупнопанельных 5-, 9-этажных жилых домах с размерами планировочной сетки, кратными 600 мм (6М) и высотой этажа 2,8 м, предназначенных для строительства в обычных физико-геологических условиях II и III климатических районов и Iв климатического подрайона.

2. Технические требования

2.1. Основные параметры и размеры

Настоящий комплект рабочих чертежей включает в себя внутренние стеновые панели толщиной 120 и 160 мм с предельными габаритами 7,12 х 2,65 (Н) м, массой до 7,5 т.

Размеры дверных проемов приняты по ГОСТ 6629-74.

2.2. Антикоррозийная защита

Мероприятия по обеспечению коррозионной стойкости закладных деталей и петлевых выпусков панелей определяются при применении в соответствии с требованиями СНИП II-28-73.

2.3. Маркировка

Маркировка панелей внутренних стен выполняется в соответствии с требованиями ГОСТ 23009-78, ГОСТ 13015.2-81.

Марка изделия состоит из буквенно-цифровых групп, разделенных дефисом. Марки панелей лестничной клетки с расположением ниш справа (при взгляде со стороны ниш) имеют буквенный индекс „Л"

Первая группа содержит буквенное обозначение типа панели (ПСВ-панель стеновая внутренняя) и её номинальные геометрические размеры (длина и высота в дециметрах с округлением, толщина в см).

Вторая группа характеризует материал панели — марку и вид бетона.

Третья группа характеризует положение панелей в плане здания и их конструктивные особенности. Расшифровка третьей группы дана в таблице 1

Таблица 1

Структура третьей группы	Индекс	Расшифровка индекса
Первая цифра — положение панели в плане здания	1	Панели поперечных стен или панели продольных стен, примыкающих к торцу здания
	2	Панели продольных стен
Вторая цифра — конфигурация панели	1	Панель без проема
	2	Панель с проёмом
	3	Панель с консольной перемычкой
	4	Панель лестничной клетки
Третья цифра — ширина проёма	1	890 мм
	2	1380 мм
Четвёртая цифра — ширина меньшего простенка	1	390 мм
	2	450 мм
	3	600 мм
	4	1350 мм

Пример маркировки:

ПСВ 46.27.12-150Т-1.2.1.2 — панель стеновая внутренняя длиной 4630 мм, высотой 2650 мм, толщиной 120 мм из тяжелого (Т) бетона марки по прочности на сжатие М150, продольных стен (индекс 2), с проемом (индекс 2) шириной 890 мм (индекс 1) и простенком шириной 450 мм (индекс 2).

3. Указания по изготовлению

Внутренние стеновые панели изготавливаются в вертикальных кассетных установках из тяжелого бетона марки по прочности на сжатие М150. Панели армируются сварными пространственными арматурными каркасами.

			1.131.1-23 000000 ТО
Н. контр.	Волкова		Техническое описание
Нач. отд.	Росинский		Стадия: Р; Лист: 1; Листов: 8
Гл. кон ст.	Пальман		ЦНИИЭП жилища
ГИП	Кривакин		

Сборку пространственных каркасов производить контактной сваркой в кондукторах. Качество сварки, выполняемой при сборке, должно соответствовать требованиям ГОСТ 14098-68. В местах труднодоступных для сварки - разрешается вязка.

Диаметр каналов скрытой сменяемой электропроводки должен приниматься не более 25 мм. В межквартирных панелях ниши (для распаячных коробок, розеток и выключателей) и каналы электропроводки по условиям звукоизоляции должны быть раздельными. Их расположение в панелях дается при разработке типовых проектов зданий.

Изготовление гнутых и плоских каркасов производить контактной точечной электросваркой из обыкновенной проволоки периодического профиля класса Вр-I (ГОСТ 6727-80), каркасы перемычек из стержневой горячекатанной стали периодического профиля класса А-III (ГОСТ 5781-82), анкерные петлевые выпуски из горячекатанной гладкой стали класса А-I (ГОСТ 5781-82). Марку стали стержневой арматуры классов А-I и А-III принимать по номенклатуре, оговоренной в приложении 3 СНиП II-21-75.

Монтажные петли выполняются из арматурной стали периодического профиля класса Ас-II, марки 10 ГТ (ГОСТ 5781-82).

Закладные изделия марки МС3 приняты по серии 1.100.3-2 "Унифицированные штампованные и сварные закладные изделия для сборных железобетонных изделий, применяемых в крупнопанельных жилых зданиях".

Точность изготовления стеновых панелей - в соответствии с требованиями ГОСТ 12504-80.

Распалубку производить при достижении бетоном прочности не менее 70% от проектной марки.

Лицевые поверхности панелей должны быть подготовлены под окраску или оклейку обоями.

4. Огнестойкость

Панели, включенные в настоящую серию, относятся к несгораемым.

Предел огнестойкости при влажности в эксплуатационном состоянии 2-3% составляет не менее 2-х часов.

5. Правила приемки

Приемка внутренних стеновых панелей в соответствии с требованиями ГОСТ 12504-80 и ГОСТ 13015.1-81.

6. Методы контроля и испытаний

6.1. Указания по испытаниям внутренних стеновых панелей загружением

6.1.1. Испытания панелей загружением производить в соответствии с ГОСТ 8829-85 с учетом указаний ГОСТ 12504-80.

6.1.2. Контрольные нагрузки и величины допускаемых отклонений разрушающей нагрузки от контрольной, приведенные в таблице 2, включают собственный вес элементов испытательного оборудования (распределительных плит, балок и т.д.).

6.1.3. Приведенные величины контрольных нагрузок определены для панелей, фактическая прочность бетона которых соответствует требуемой прочности бетона в проектном возрасте, определенной по ГОСТ 18105.0-80 и ГОСТ 18105.1-80.

6.1.4. Контрольные нагрузки соответствуют величине несущей способности среднего (по высоте панелей) сечения с введением коэффициента с= 1.8.

6.1.5. При определении контрольных нагрузок расчетная длина (высота) панелей (l_o) - расстояние между осями верхних и нижних линейных шарниров, через которые передается нагрузка на панель - принята 2750 мм в случае, если фактическое расстояние между осями верхних и нижних линейных шарниров при принятом испытательном оборудовании отличается от вышеуказанного более чем на 5%, контрольные нагрузки должны быть пересчитаны.

6.1.6. Испытания проводятся на внецентренное сжатие с эксцентриситетом e_o= 10 мм, в случаях, обусловленных условиями испытаний (например, недостаточная мощность пресса), испытания допускается проводить при больших эксцентриситетах (но не более 0,25 толщины панели) с пересчетом контрольной нагрузки.

6.1.7. При испытании панелей с проемом площадь поперечного (горизонтального) сечения меньшего простенка не должна быть менее 0,1 м^2, при меньшей площади сечения контрольная нагрузка, приходящаяся на этот простенок, должна определяться с учетом что прочность бетона имеет пониженное расчетное сопротивление осевому сжатию ($0,85 R_{пр} E$).

6.1.8. Значение фактических отклонений размеров горизонтальных сечений и других геометрических параметров панелей от размеров, приведенных в рабочих чертежах, не должны превышать предельных значений отклонений, установленных ГОСТ 12504-80.

6.1.9 Количество стеновых панелей одной марки, подлежащих испытанию загружением принимается не менее двух.

Схемы загружения

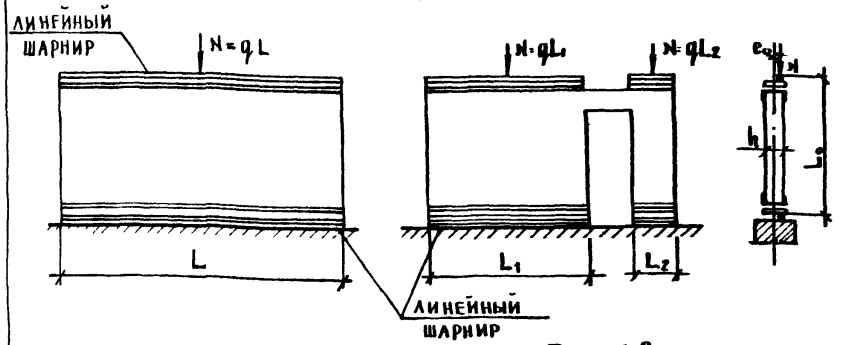

Таблица 2

Эксцентриситет e_0, мм	Толщина стеновой панели (h), мм	Марка бетона	Оценка прочности при испытании. Вид разрушения: раздробление или раскалывание бетона от сжатия, раскрытие трещин на величину 0,25 мм. q – полная суммарная нагрузка, включающая собственную массу панели, кгс/м пог.	$q_{доп}$ – дополнительно прикладываемая контрольная нагрузка за вычетом собственной массы панелей, кгс/м пог.	Величины допускаемых отклонений разрушающей нагрузки от контрольной, кгс/м пог.
10	120	М 100	45720	44840	± 4200
		М 150	68040	67160	± 6600
		М 200	85140	84260	± 8600
	160	М 100	69300	68130	± 6500
		М 150	105480	104310	± 10500
		М 200	134280	133110	± 13100

6.2. Указания по испытаниям внутренних стеновых панелей с применением неразрушающих методов

6.2.1. Контрольные испытания неразрушающими методами производить в соответствии с ГОСТ 8829-85, ГОСТ 18105.0-80, ГОСТ 18105.1-80 с учетом указаний ГОСТ 12504-80

6.2.2. При контроле неразрушающими методами непосредственно в панелях контролируются геометрические размеры поперечных сечений, прочность бетона и защитный слой бетона до рабочей арматуры каркасов перемычек. Другие параметры, перечисленные в ГОСТ 12504-80, контролируются на стадиях пооперационного или входного контроля.

Допускаемые отклонения от номинальных проектных размеров регламентированы ГОСТ 12504-80.

6.2.3. Контроль отпускной прочности бетона производить статическим методом по схеме в зависимости от производственных условий (ГОСТ 18105.0-80). Номинальная отпускная прочность бетона панелей назначается в соответствии с ГОСТ 13015.1-81, при этом она должна быть не менее указанной в таблице 3.

Таблица 3

Толщина панели, мм	Проектная марка бетона	Отпускная нормируемая прочность, кгс/см²
120	М100	85
	М150	105
160	М200	140

6.2.4. Контроль прочности бетона производить по зонам. Количество участков, на которых производится контроль и их размещение приведены на схемах 1, 2 и 3.

Схема 1

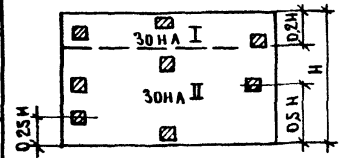

Схема 2

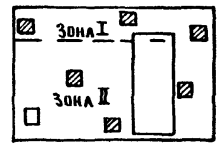

Схема 3

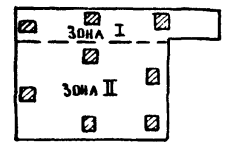

Количество участков для стеновых панелей малой площади принимать не менее 3-х в каждой зоне.

Площадь участка не должна быть более 400 см². Количество измерений на контролируемом участке назначается в зависимости от применяемого метода неразрушающего контроля по действующим ГОСТам на метод контроля.

6.2.5. Прочность бетона в проектном возрасте определяется только испытанием контрольных образцов (кубов) по ГОСТ 18105.0-80.

6.2.6. Контролю на отпускную прочность бетона подвергаются 10% изделий партии, но не менее 3-х изделий.

7. Хранение и транспортировка

Хранение и транспортировку панелей внутренних стен производить в соответствии с требованиями ГОСТ 12504-80.

8. Указание по монтажу

При подъеме панелей применять самобалансирующие траверсы, обеспечивающие вертикальное положение строп. Отклонение строп от вертикали допускается не более 15°.

9. Рекомендации по применению рабочих чертежей при проектировании

9.1. При применении чертежей панелей внутренних стен прежде всего уточняется марка бетона.

Марка бетона назначается из условия обеспечения несущей способности панелей на основании расчета конструктивной системы проектируемого здания, с учетом перераспределения усилий между сопрягаемыми элементами и частичным защемлением панелей перекрытия в горизонтальном стыке, по методике, изложенной в ВСН 32-77 "Инструкция по проектированию конструкций панельных жилых зданий"; при этом проектная марка тяжелого бетона должна приниматься не ниже М100.

9.2. При необходимости устройства подрезки для распаячной электро-коробки в верхней опорной зоне (на длине каркаса перемычки) принятые в проекте каркасы марок КР Ч3, КР Ч5, КР Ч7, КР Ч9, КР 51 заменяются каркасами пониженной высоты, имеющими номер марки больший на единицу (соответственно КР Ч4, КР Ч6, КР Ч8, КР 50, КР 52) с изменением привязки верхнего горизонтального стержня.

9.3. Узлы 10 – 18 электрооборудования используются при доработке чертежей стеновых панелей при их применении в конкретном здании.

Обозначение	Марка	Эскиз	Габаритные размеры, мм			Масса, кг
			L	h	c	
1.131.1-23 100000	ПСВ46.27.12-150т-1.1	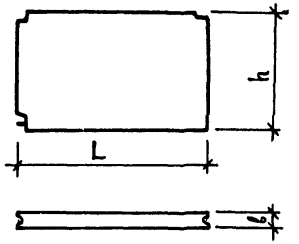	4630	2650	120	3650
-01	ПСВ52.27.12-150т-1.1		5230			4130
-02	ПСВ58.27.12-150т-1.1		5830			4600
-03	ПСВ64.27.12-150т-1.1		6430			5080
-04	ПСВ29.27.12-150т-1.1		2890			2280
-05	ПСВ35.27.12-150т-1.1		3490			2750
-06	ПСВ59.27.12-150т-1.1		5890			4650
-07	ПСВ65.27.12-150т-1.1		6490			5130
-08	ПСВ71.27.12-150т-1.1		7090			5600
1.131.1-23 200000	ПСВ46.27.16-150т-1.1		4630		160	4870
-01	ПСВ52.27.16-150т-1.1		5230			5520
-02	ПСВ58.27.16-150т-1.1		5830			6150
-03	ПСВ64.27.16-150т-1.1		6430			6770
-04	ПСВ29.27.16-150т-1.1		2890			3020
-05	ПСВ35.27.16-150т-1.1		3490			3650
-06	ПСВ59.27.16-150т-1.1		5890			6200
-07	ПСВ65.27.16-150т-1.1		6490			6840
-08	ПСВ71.27.16-150т-1.1		7090			7470
1.131.1-23 300000	ПСВ46.27.12-150т-1.2.1.1	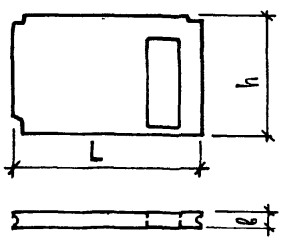	4630	2650	120	3100
-01	ПСВ58.27.12-150т-1.2.1.1		5830			4050
-02	ПСВ64.27.12-150т-1.2.1.1		6430			4520
-03	ПСВ52.27.12-150т-1.2.1.2		5230			3580
-04	ПСВ29.27.12-150т-1.2.1.2		2890			1730
-05	ПСВ35.27.12-150т-1.2.1.2		3490			2200
-06	ПСВ59.27.12-150т-1.2.1.2		5890			4100

Обозначение	Марка	Эскиз	Габаритные размеры, мм L	h	в	Масса, кг
1.131.1-23 300000-07	ПСВ 65.27.12-150т-1.2.1.2		6490			4580
-08	ПСВ 71.27.12-150т-1.2.1.2		7090			5050
-09	ПСВ 46.27.12-150т-1.2.1.3		4630			3100
-10	ПСВ 52.27.12-150т-1.2.1.3		5230		120	3580
-11	ПСВ 58.27.12-150т-1.2.1.3		5830			4050
-12	ПСВ 64.27.12-150т-1.2.1.3		6430			4520
1.131.1-23 400000	ПСВ 29.27.16-150т-1.2.1.2		2890			2280
-01	ПСВ 35.27.16-150т-1.2.1.2		3490			2900
-02	ПСВ 59.27.16-150т-1.2.1.2		5890			5450
-03	ПСВ 65.27.16-150т-1.2.1.2		6490			6100
-04	ПСВ 71.27.16-150т-1.2.1.2		7090	2650		6720
-05	ПСВ 29.27.16-150т-1.2.1.4		2890			2280
-06	ПСВ 35.27.16-150т-1.2.1.4		3490			2900
-07	ПСВ 59.27.16-150т-1.2.1.4		5890			5450
-08	ПСВ 65.27.16-150т-1.2.1.4		6490		160	6100
-09	ПСВ 71.27.16-150т-1.2.1.4		7090			6720
1.131.1-23 500000	ПСВ 46.27.16-150т-1.3.2		4630			3700
-01	ПСВ 52.27.16-150т-1.3.2		5230			4350
-02	ПСВ 58.27.16-150т-1.3.2		5830			4980
-03	ПСВ 64.27.16-150т-1.3.2		6430			5600

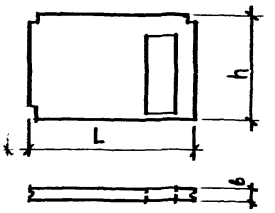

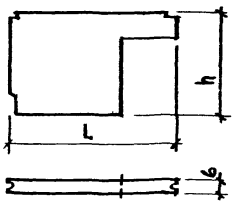

Инв. № подл. | Подпись и дата | Взам. инв. №

Обозначение	Марка	Эскиз	Габаритные размеры, мм L	h	в	Масса, кг
1.131.1-23 500000-04	ПСВ 58.27.16-150т-1.4.2	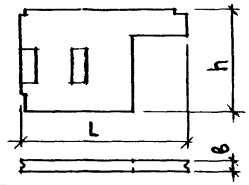	5830	2650	160	4870
1.131.1-23 500000-05	ПСВ 58.27.16-150т-1.4.2л	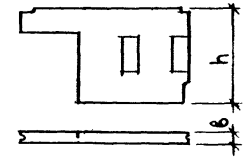	5830			4870
1.131.1-23 600000	ПСВ 30.27.12-150т-2.1	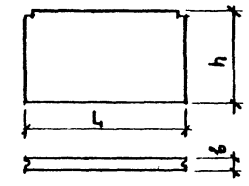	2920		120	2300
-01	ПСВ 36.27.12-150т-2.1		3520			2780
-02	ПСВ 60.27.12-150т-2.1		5920			4680
-03	ПСВ 66.27.12-150т-2.1		6520			5150
-04	ПСВ 72.27.12-150т-2.1		7120			5650
-05	ПСВ 30.27.12-150т-2.2.1.2	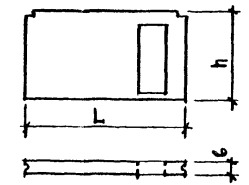	2920			1750
-06	ПСВ 36.27.12-150т-2.2.1.2		3520			2230
-07	ПСВ 60.27.12-150т-2.2.1.2		5920			4130
-08	ПСВ 66.27.12-150т-2.2.1.2		6520			4600
-09	ПСВ 72.27.12-150т-2.2.1.2		7120			5100

ОБОЗНАЧЕНИЕ	МАРКА	ЭСКИЗ	ГАБАРИТНЫЕ РАЗМЕРЫ, ММ			МАССА, КГ
			L	h	в	
1.131.1-23 700000	ПСВ30.27.16-150т-2.1	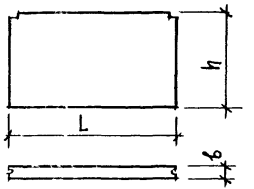	2920	2650	160	3070
-01	ПСВ36.27.16-150т-2.1		3520			3720
-02	ПСВ60.27.16-150т-2.1		5920			6250
-03	ПСВ66.27.16-150т-2.1		6520			6870
-04	ПСВ72.27.16-150т-2.1		7120			7530
-05	ПСВ30.27.16-150т-2.2.1.2	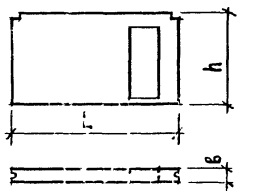	2920			2320
-06	ПСВ36.27.16-150т-2.2.1.2		3520			2980
-07	ПСВ60.27.16-150т-2.2.1.2		5920			5500
-08	ПСВ66.27.16-150т-2.2.1.2		6520			6120
-09	ПСВ72.27.16-150т-2.2.1.2		7120			6770
-10	ПСВ30.27.16-150т-2.2.1.4		2920			2320
-11	ПСВ36.27.16-150т-2.2.1.4		3520			2980
-12	ПСВ60.27.16-150т-2.2.1.4		5920			5500
-13	ПСВ66.27.16-150т-2.2.1.4		6520			6120
-14	ПСВ72.27.16-150т-2.2.1.4		7120			6770

Форма	Зона	Поз.	Обозначение	Наименование	Кол на исполнение 1.131.1-23 100000-										Примечание
					—	01	02	03	04	05	06	07	08		
				Документация											
А3			1.131.1-23 100000 СБ	Сборочный чертеж	×	×	×	×	×	×	×	×	×		
А3			1.131.1-23 000000 Д1	Фрагменты I, II, III											
				Узлы 1 ... 9	×	×	×	×	×	×	×	×	×		
А3			1.131.1-23 000000 ТО	Техническое описание	×	×	×	×	×	×	×	×	×		
А3			1.131.1-23 000000 РС	Ведомость расхода стали	×	×	×	×	×	×	×	×	×		
А3			1.131.1-23 000000 РМ	Ведомость расхода материалов	×	×	×	×	×	×	×	×	×		
				Сборочные единицы											
А3		1	1.131.1-23 010000-02	Каркас пространств КП3	1										
			-03	КП4		1									
			-04	КП5			1								
			-06	КП7				1							
			010000	КП1					1						
			-01	КП2						1					
			-05	КП6							1				
			-07	КП8								1			

Н.контр.	Волкова	[signature]
Нач.отд.	Росинский	[signature]
Гл.конст.	Пальман	[signature]
Гип	Кривакин	[signature]
Рук.гр.	Лебедева	[signature]
Ст.инж.	Самарина	[signature]

1.131.1-23 100000

Панель ПСВ

Стадия	Лист	Листов
Р	1	2

ЦНИИЭП жилища

Формат А4

Инв.№ подл.	Подпись и дата	Взам. инв.№

Формат	Зона	Поз.	Обозначение	Наименование	Кол на исполнение 1.131.1-23 100000-										Примечание
					—	01	02	03	04	05	06	07	08		
А3		1	1.131.1-23 010000-08	Каркас пространств. КП9									1		
				Материалы											
		2		Бетон М150, М3	1,46	1,65	1,84	2,03	0,91	1,10	1,86	2,05	2,24		

22096 13

1.131.1-23 100000

Лист 2

Формат А4

12

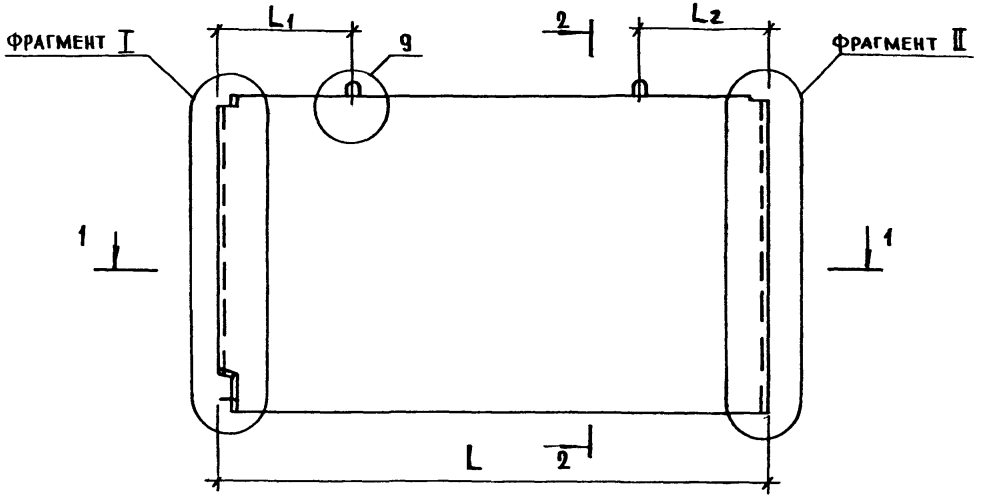

2-2

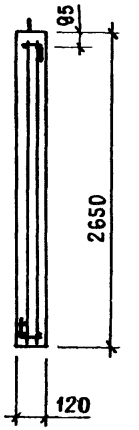

1-1

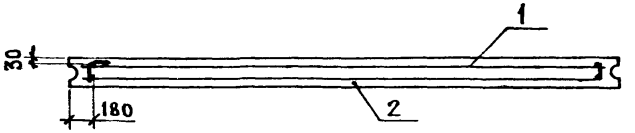

Обозначение	Марка	L, мм	L_1, мм	L_2, мм	Масса, кг
1.131.1-23 100000	ПСВ 46.27.12-150т-1.1	4630	1120	1110	3650
-01	ПСВ 52.27.12-150т-1.1	5230	1120	1110	4130
-02	ПСВ 58.27.12-150т-1.1	5830	1270	1260	4600
-03	ПСВ 64.27.12-150т-1.1	6430	1270	1260	5080
-04	ПСВ 29.27.12-150т-1.1	2890	600	590	2280
-05	ПСВ 35.27.12-150т-1.1	3490	600	590	2750
-06	ПСВ 59.27.12-150т-1.1	5890	1300	1290	4650
-07	ПСВ 65.27.12-150т-1.1	6490	1300	1290	5130
-08	ПСВ 71.27.12-150т-1.1	7090	1300	1290	5600

Н. контр.	Волкова	
Нач. отд.	Росинский	
Гл. констр.	Пальман	
ГИП	Кривакин	
Рук. гр.	Лебедева	
Ст. инж.	Самарина	

1.131.1-23 100000 СБ

Панель ПСВ. Сборочный чертеж

Стадия	Масса	Масштаб
Р	см. табл.	1:40
Лист	Листов 1	

ЦНИИЭП жилища

Инв. № подл. | Подпись и дата | Взам. инв. №

Формат	Зона	Поз.	Обозначение	Наименование	Кол на исполнение 1.131.1-23 200000 —	01	02	03	04	05	06	07	08		Примечание
				Документация											
А3			1.131.1-23 200000 СБ	Сборочный чертеж	×	×	×	×	×	×	×	×	×		
А3			1.131.1-23 000000 Д1	Фрагменты I, II, III.											
				Узлы 1...9	×	×	×	×	×	×	×	×	×		
А3			1.131.1-23 000000 ТО	Техническое описание	×	×	×	×	×	×	×	×	×		
А3			1.131.1-23 000000 РС	Ведомость расхода стали	×	×	×	×	×	×	×	×	×		
А3			1.131.1-23 000000 РМ	Ведомость расхода материалов	×	×	×	×	×	×	×	×	×		
				Сборочные единицы											
А3		1	1.131.1-23 010000-11	Каркас пространств. КП12	1										
			-12	КП13		1									
			-13	КП14			1								
			-15	КП16				1							
			-09	КП10					1						
			-10	КП11						1					
			-14	КП15							1				
			-16	КП17								1			

Н. контр.	Волкова	
Нач. отд.	Робинский	
Гл. конст.	Пальман	
ГИП	Кривакин	
Рук. гр.	Лебедева	
Ст. инж.	Самарина	

1.131.1-23 200000

Панель ПСВ

Стадия	Лист	Листов
Р	1	2

ЦНИИЭП жилища

Формат А4

Инв. № подл. | Подпись и дата | Взам. инв. №

Формат	Зона	Поз.	Обозначение	Наименование	Кол на исполнение 1.131.1-23 200000- —	01	02	03	04	05	06	07	08		Примечание
А3		1	1.131.1-23 010000-17	Каркас пространств КП18									1		
				Материалы											
		2		Бетон М150 м³	1,95	2,21	2,46	2,71	1,21	1,46	2,48	2,74	2,99		

22096-15

1.131.1-23 200000

Лист 2

Формат А4

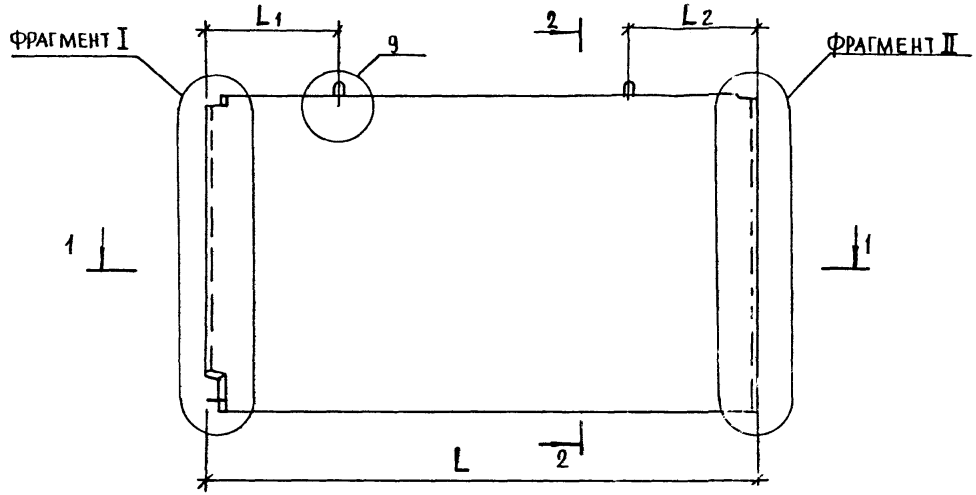

ОБОЗНАЧЕНИЕ	МАРКА	L, мм	L_1, мм	L_2, мм	Масса, кг
1.131.1-23 200000	ПСВ46.27.16-150т-1.1	4630	1120	1110	4870
-01	ПСВ52.27.16-150т-1.1	5230	1120	1110	5520
-02	ПСВ58.27.16-150т-1.1	5830	1270	1260	6150
-03	ПСВ64.27.16-150т-1.1	6430	1270	1260	6770
-04	ПСВ29.27.16-150т-1.1	2890	600	590	3020
-05	ПСВ35.27.16-150т-1.1	3490	600	590	3650
-06	ПСВ59.27.16-150т-1.1	5890	1300	1290	6200
-07	ПСВ65.27.16-150т-1.1	6490	1300	1290	6840
-08	ПСВ71.27.16-150т-1.1	7090	1300	1290	7470

Н.контр.	Волкова	
Нач.отд.	Росинский	
Гл.конст.	Пальман	
ГИП	Кривакин	
Рук.гр.	Лебедева	
Ст.инж.	Самарина	

1.131.1-23 200000 СБ

ПАНЕЛЬ ПСВ. СБОРОЧНЫЙ ЧЕРТЕЖ

Стадия	Масса	Масштаб
Р	см табл.	1:40
Лист	Листов 1	

ЦНИИЭП жилища

22096 16

Инв. № подл. | Подпись и дата | Взам. инв. №

Формат	Зона	Поз.	Обозначение	Наименование	Количество на исполнение 1.131.1-23 300000-													Примечание
					—	01	02	03	04	05	06	07	08	09	10	11	12	
				Документация														
А3			1.131.1-23 300000 СБ	Сборочный чертеж	×	×	×	×	×	×	×	×	×	×	×	×	×	
А3			1.131.1-23 000000 Д1	Фрагменты I, II, III.														
				Узлы 1...9	×	×	×	×	×	×	×	×	×	×	×	×	×	
А3			1.131.1-23 000000 ТО	Техническое описание	×	×	×	×	×	×	×	×	×	×	×	×	×	
А3			1.131.1-23 000000 РС	Ведомость расхода стали	×	×	×	×	×	×	×	×	×	×	×	×	×	
А3			1.131.1-23 000000 РМ	Ведомость расхода материалов	×	×	×	×	×	×	×	×	×	×	×	×	×	
				Сборочные единицы														
А3		1	1.131.1-23 020000	Каркас пространств КП19	1													
			-03	КП22		1												
			-07	КП26			1											
			-02	КП21				1										
			-12	КП31					1									
			-10	КП29						1								
			-05	КП24							1							
			-08	КП27								1						
			-09	КП28									1					
			-11	КП30										1				
			-01	КП20											1			
			-04	КП23												1		
			-06	КП25													1	
				Детали														
		2	1.131.1-23 000065	Пробка дерев. 100×100×50	4	4	4	4	4	4	4	4	4	4	4	4	4	
				Материалы														
		3		Бетон М150 м3	1,24	1,62	1,81	1,43	0,69	0,88	1,64	1,83	2,02	1,24	1,43	1,62	1,81	

Н. контр.	Волкова	
Нач. отд.	Росинский	
Гл. конст.	Пальман	
ГИП	Кривакин	
Рук. гр.	Лебедева	
Ст. инж.	Самарина	

1.131.1-23 300000

Панель ПСВ

Стадия	Лист	Листов
Р		1

ЦНИИЭП жилища

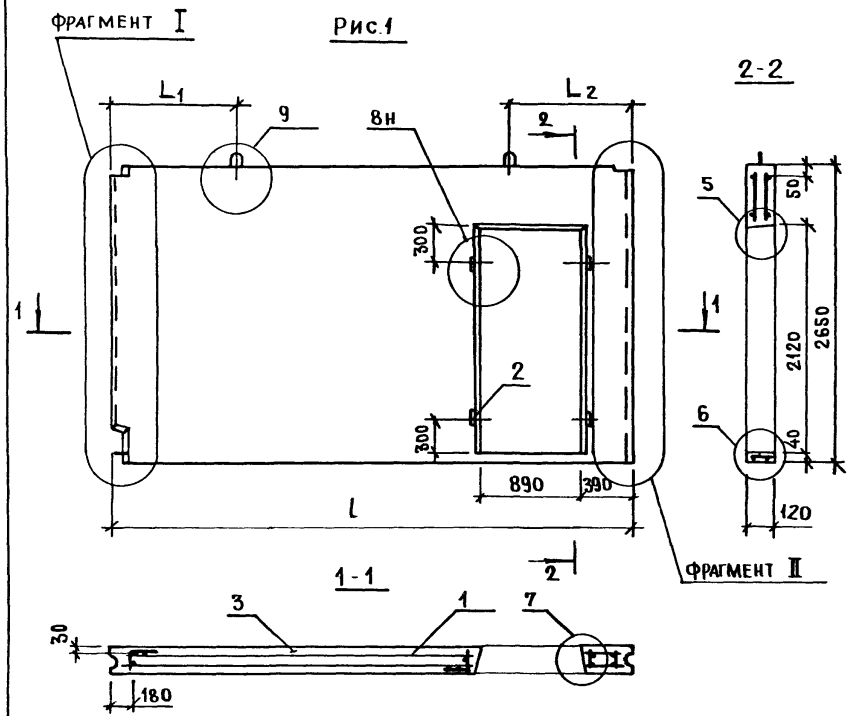

Обозначение	Марка	Рис.	L, мм	L_1, мм	L_2, мм	Масса, кг
1.131.1-23 300000	ПСВ46.27.12-150т-1.2.1.1	1	4630	880	1450	3100
-01	ПСВ58.27.12-150т-1.2.1.1	1	5830	980	1550	4050
-02	ПСВ64.27.12-150т-1.2.1.1	1	6430	980	1550	4520
-03	ПСВ52.27.12-150т-1.2.1.2	2	5230	880	1450	3580
-04	ПСВ29.27.12-150т-1.2.1.2	2	2890	270	320	1730
-05	ПСВ35.27.12-150т-1.2.1.2	2	3490	270	320	2200
-06	ПСВ59.27.12-150т-1.2.1.2	2	5890	1000	1590	4100
-07	ПСВ65.27.12-150т-1.2.1.2	2	6490	1000	1590	4580
-08	ПСВ71.27.12-150т-1.2.1.2	2	7090	1000	1590	5050
-09	ПСВ46.27.12-150т-1.2.1.3	3	4630	270	460	3100
-10	ПСВ52.27.12-150т-1.2.1.3	3	5230	270	460	3580
-11	ПСВ58.27.12-150т-1.2.1.3	3	5830	1080	1650	4050
-12	ПСВ64.27.12-150т-1.2.1.3	3	6430	1080	1650	4520

Рис. 2

ОСТАЛЬНОЕ СМ. РИС.1

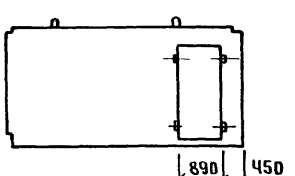

Рис.3

ОСТАЛЬНОЕ СМ. РИС.1

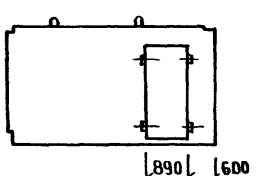

Н. КОНТР.	ВОЛКОВА		
НАЧ. ОТД.	РОСИНСКИЙ		
ГЛ. КОНСТР.	ПАЛЬМАН		
ГИП	КРИВАКИН		
РУК. ГР.	ЛЕБЕДЕВА		
СТ. ИНЖ.	САМАРИНА		

1.131.1-23 300000 СБ

ПАНЕЛЬ ПСВ. СБОРОЧНЫЙ ЧЕРТЕЖ

СТАДИЯ	МАССА	МАСШТАБ
Р	СМ. ТАБЛ.	1:40 1:100
ЛИСТ	ЛИСТОВ 1	

ЦНИИЭП ЖИЛИЩА

ИНВ. № ПОДЛ. | ПОДПИСЬ И ДАТА | ВЗАМ. ИНВ. №

22096 18 ФОРМАТ А3

Формат	Зона	Поз.	Обозначение	Наименование	Кол. на исполнение 1.131.1-23 400000- —	01	02	03	04	05	06	07	08	09	Примечание
				Документация											
А3			1.131.1-23 400000 СБ	Сборочный чертеж	×	×	×	×	×	×	×	×	×	×	
А3			1.131.1-23 000000 Д1	Фрагменты I. II. III.											
				Узлы 1...9	×	×	×	×	×	×	×	×	×	×	
А3			1.131.1-23 000000 ТО	Техническое описание	×	×	×	×	×	×	×	×	×	×	
А3			1.131.1-23 000000 РС	Ведомость расхода стали	×	×	×	×	×	×	×	×	×	×	
А3			1.131.1-23 000000 РМ	Ведомость расхода материалов	×	×	×	×	×	×	×	×	×	×	
				Сборочные единицы											
А3		1	1.131.1-23 020000 - 13	Каркас пространств. КП32	1										
			- 14	КП33		1									
			- 15	КП34			1								
			- 16	КП35				1							
			- 17	КП36					1						
			- 18	КП37						1					
			1.131.1-23 030000 - 09	КП41							1				

Н. контр.	Волкова		1.131.1-23 400000
Нач. отд.	Росинский		
Гл. констр.	Пальман		Панель ПСВ
ГИП	Кривакин		Стадия: Р; Лист: 1; Листов: 2
Рук. гр.	Лебедева		ЦНИИЭП жилища
Ст. инж.	Самарина		

Формат А4

Инв. № подл.	Подпись и дата	Взам. инв. №

Формат	Зона	Поз.	Обозначение	Наименование	Кол. на исполнение 1.131.1-23 400000- —	01	02	03	04	05	06	07	08	09	Примечание
А3		1	1.131.1-23 030000 - 01	Каркас пространств КП39								1			
			- 02	КП40									1		
			030000	КП38										1	
				Детали											
БЧ		2	1.131.1-23 000065	Пробка дерев. 100х100х50	4	4	4	4	4	4	4	4	4	4	
				Материалы											
		3		Бетон М150, м3	0,91	1,16	2,18	2,44	2,69	0,91	1,16	2,18	2,44	2,69	

1.131.1-23 400000	Лист 2

Формат А4

22096-19

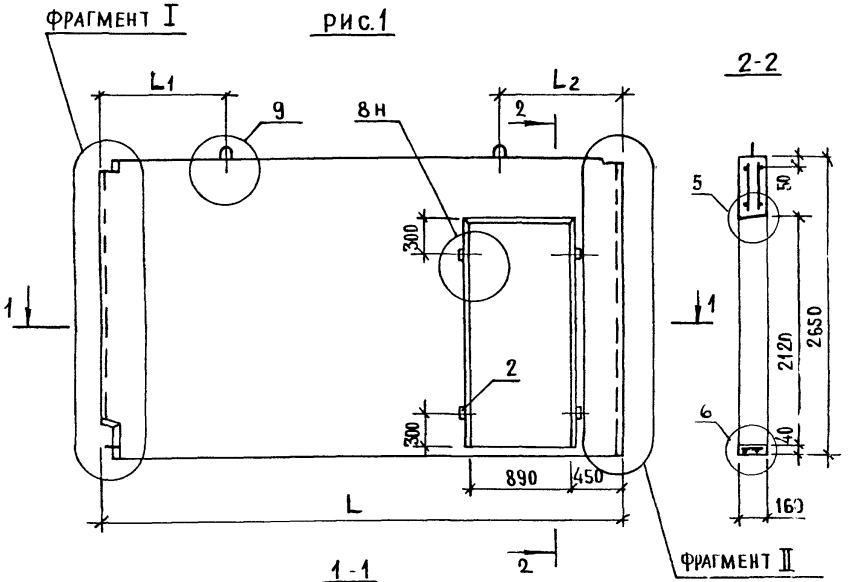

Рис.1

Обозначение	Марка	Рис.	L, мм	L1, мм	L2, мм	Масса, кг
1.131.1-23 400000	ПСВ29.27.16-150т-1.2.1.2	1	2890	270	320	2280
-01	ПСВ35.27.16-150т-1.2.1.2		3490	270	320	2900
-02	ПСВ59.27.16-150т-1.2.1.2		5890	1000	1590	5450
-03	ПСВ65.27.16-150т-1.2.1.2		6490	1000	1590	6100
-04	ПСВ71.27.16-150т-1.2.1.2		7090	1000	1590	6720
-05	ПСВ29.27.16-150т-1.2.1.4	2	2890	570	320	2280
-06	ПСВ35.27.16-150т-1.2.1.4		3490	600	590	2900
-07	ПСВ59.27.16-150т-1.2.1.4		5890	840	1150	5450
-08	ПСВ65.27.16-150т-1.2.1.4		6490	840	1150	6100
-09	ПСВ71.27.16-150т-1.2.1.4		7090	840	1150	6720

Рис. 2

Остальное см рис.1

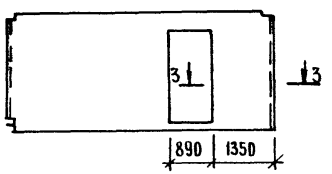

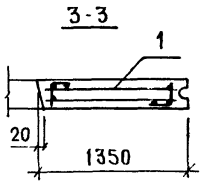

Н. контр.	Волкова	
Нач. отд.	Росинский	
Гл. констр.	Пальман	
ГИП	Кривакин	
Рук. гр.	Лебедева	
Ст. инж.	Самарина	

1.131.1-23 400000 СБ

Панель ПСВ. Сборочный чертеж

Стадия	Масса	Масштаб
Р	См. табл.	1:40 1:100
Лист	Листов 1	

ЦНИИЭП жилища

Взам. инв. № | Подпись и дата | Инв. № подл.

27096 20

Формат	Зона	Поз.	Обозначение	Наименование	Кол на исполнение 1.131.1-23 500000-										Примечание
					-	01	02	03	04	05					
				Документация											
А3			1.131.1-23 500000 СБ	Сборочный чертеж	×	×	×	×	×	×					
А3			1.131.1-23 000000 Д1	Фрагменты I, II, III.											
				Узлы 1 ... 9	×	×	×	×	×	×					
А3			1.131.1-23 000000 ТО	Техническое описание	×	×	×	×	×	×					
А3			1.131.1-23 000000 РС	Ведомость расхода стали	×	×	×	×	×	×					
А3			1.131.1-23 000000 РМ	Ведомость расхода материалов	×	×	×	×	×	×					
				Сборочные единицы											
А3		1	1.131.1-23 040000	Каркас пространств КПЧ2	1										
			-01	КПЧ3		1									
			-02	КПЧ4			1								
			-03	КПЧ5				1							
А3			1.131.1-23 050000	КПЧ6					1						
			-01	КПЧ7						1					

Н. контр.	Волкова		1.131.1-23 500000
Нач. отд.	Росинский		
Гл. конструктор	Пальман		Панель ПСВ
ГИП	Кривакин		
Рук. гр.	Лебедева		
Ст. инж.	Самарина		

Стадия	Лист	Листов
Р	1	2

ЦНИИЭП жилища

Формат А4

Инв. № подл.	Подпись и дата	Взам. инв. №

Формат	Зона	Поз.	Обозначение	Наименование	Кол на исполнение 1.131.1-23 500000-										Примечание
					—	01	02	03	04	05					
				Материалы											
		2		Бетон М150, м³	1,48	1,74	1,99	2,24	1,95	1,95					

1.131.1-23 500000	Лист 2

Формат А4

22096 21

Рис. 1

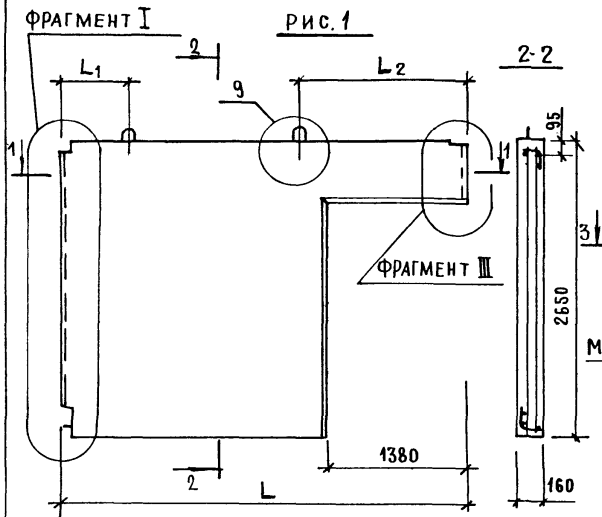

Рис. 2
Остальное см. рис. 1

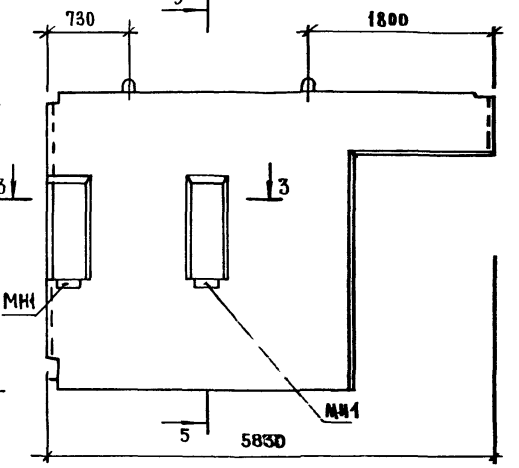

Рис. 3
Остальное см. рис. 1

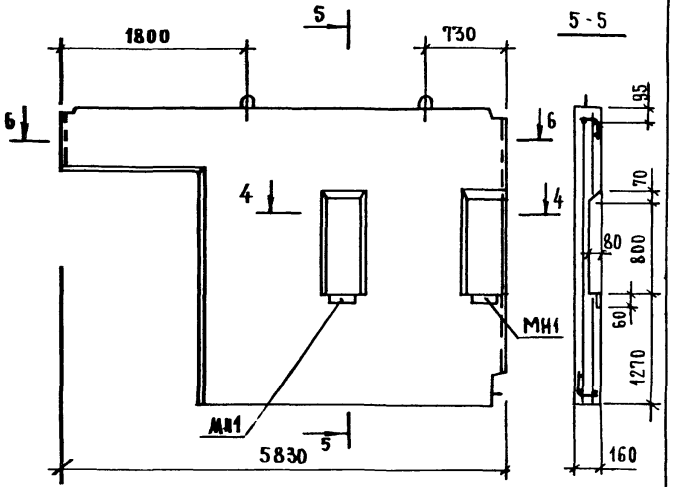

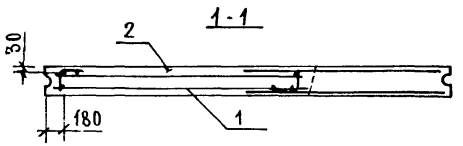

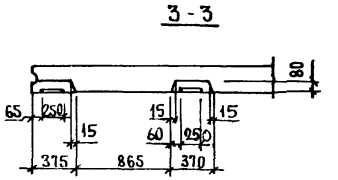

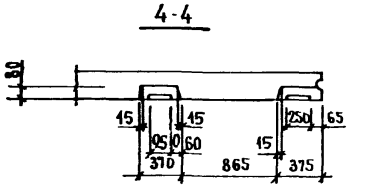

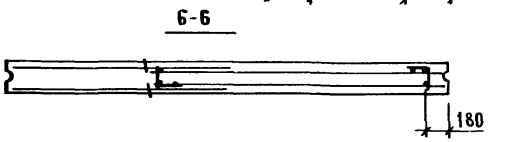

Обозначение	Марка	Рис.	L, мм	L_1, мм	L_2, мм	Масса, кг
1.131.1-23 500000	ПСВ46.27.16-150т-1.3.2		4630	600	1630	3700
-01	ПСВ52.27.16-150т-1.3.2	1	5230	600	1630	4350
-02	ПСВ58.27.16-150т-1.3.2		5830	730	1800	4980
-03	ПСВ64.27.16-150т-1.3.2		6430	730	1800	5600
-04	ПСВ58.27.16-150т-1.4.2	2	—	—	—	4870
-05	ПСВ58.27.16-150т-1.4.2А	3	—	—	—	4870

Н. контр.	Вдовина	
Нач. отд.	Росинский	
Гл. констр.	Пальмин	
ГИП	Кривакин	
Рук. гр.	Лебедева	
Ст. инж.	Самарина	

1.131.1-23 500000 СБ

Панель ПСВ. Сборочный чертеж

Стадия	Масса	Масштаб
Р	см табл	1:40
Лист	Листов 1	

ЦНИИЭП жилища

Инв. № подл. | Подпись и дата | Взам. инв. №

Формат	Зона	Поз.	Обозначение	Наименование	Кол. на исполнение 1.131.1-23 600000-										Примечание
					-	01	02	03	04	05	06	07	08	09	
				Документация											
А3			1.131.1-23 600000 СБ	Сборочный чертеж	×	×	×	×	×	×	×	×	×	×	
А3			1.131.1-23 000000 А1	Фрагменты I, II, III.											
				Узлы 1 ... 9	×	×	×	×	×	×	×	×	×	×	
А3			1.131.1-23 000000 ТО	Техническое описание	×	×	×	×	×	×	×	×	×	×	
А3			1.131.1-23 000000 РС	Ведомость расхода стали	×	×	×	×	×	×	×	×	×	×	
А3			1.131.1-23 000000 РМ	Ведомость расхода материалов	×	×	×	×	×	×	×	×	×	×	
				Сборочные единицы											
А3		1	1.131.1-23 080000 -04	Каркас пространств. КП67	1										
			-03	КП66		1									
А3			1.131.1-23 080000	КП63			1								
			-01	КП64				1							
			-02	КП65					1						
			1.131.1-23 070000 -04	КП57						1					
			-03	КП56							1				

Н. контр.	Волков		1.131.1-23 600000
Нач. отд.	Росинский		
Гл. констр.	Пальман		Панель ПСВ
ГИП	Кривакин		
Рук. гр.	Лебелева		
Ст. инж.	Самарина		

Стадия	Лист	Листов
Р	1	2

ЦНИИЭП жилища

Формат А4

Инв. № подл.	Подпись и дата	Взам. инв. №

Формат	Зона	Поз.	Обозначение	Наименование	Кол. на исполнение 1.131.1-23 600000-										Примечание
					-	01	02	03	04	05	06	07	08	09	
А3		1	1.131.1-23 070000	Каркас пространств. КП53								1			
			-01	КП54									1		
			-02	КП55										1	
				Детали											
Бч		2	1.131.1-23 000065	Пробка дерев. 100×100×50						4	4	4	4	4	
				Материалы											
		3		Бетон М150, м3	0,92	1,11	1,87	2,06	2,26	0,70	0,89	1,65	1,84	2,04	

1.131.1-23 600000	Лист 2

Формат А4

Рис.1

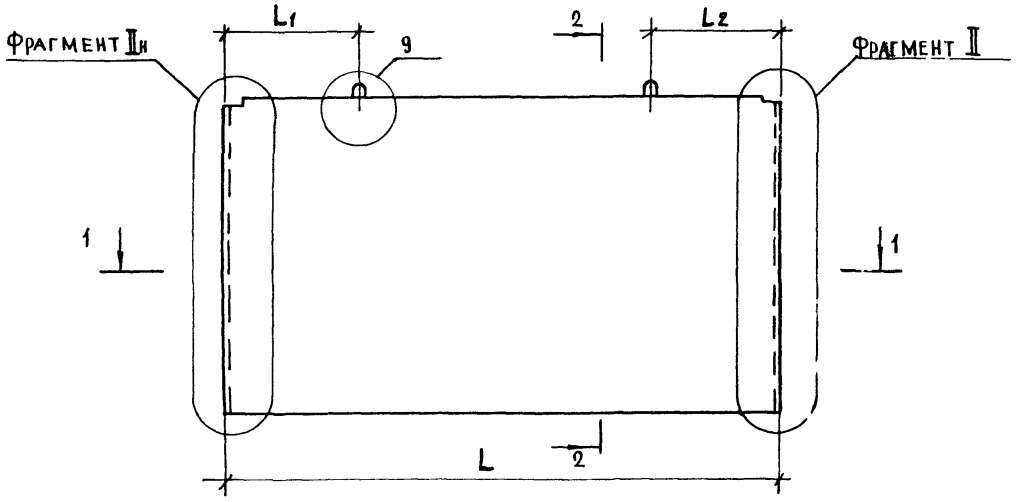

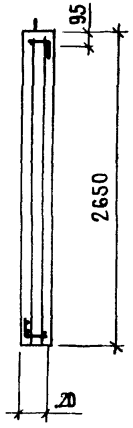

Рис.2

остальное см. рис.1

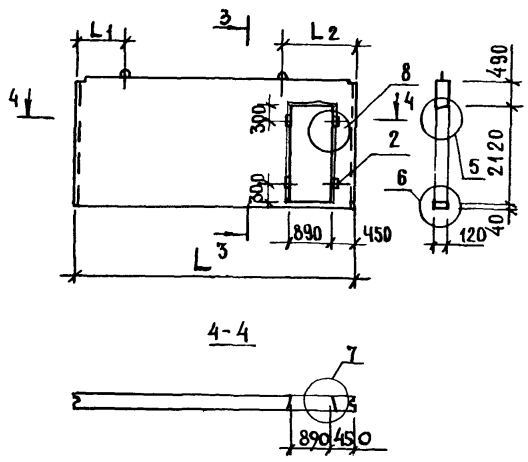

Обозначение	Марка	Рис.	L, мм	L1, мм	L2, мм	Масса, кг
1.131.1-23 60 0000	ПСВ30.27.12-150т-2.1	1	2920	610	610	2300
-01	ПСВ36.27.12-150т-2.1		3520	610	610	2780
-02	ПСВ60.27.12-150т-2.1		5920	1310	1310	4680
-03	ПСВ66.27.12-150т-2.1		6520	1310	1310	5150
-04	ПСВ72.27.12-150т-2.1		7120	1310	1310	5650
-05	ПСВ30.27.12-150т-2.2.1.2	2	2920	270	550	1750
-06	ПСВ36.27.12-150т-2.2.1.2		3520	270	550	2230
-07	ПСВ60.27.12-150т-2.2.1.2		5920	1030	1590	4130
-08	ПСВ66.27.12-150т-2.2.1.2		6520	1030	1590	4600
-09	ПСВ72.27.12-150т-2.2.1.2		7120	1030	1590	5100

Н. контр.	Волкова	
Нач. отд.	Росинский	
Гл. констр.	Пальман	
ГИП	Кривакин	
Рук. гр.	Лебедева	
Ст. инж.	Самарича	

1.131.1-23 60 0000 СБ

Панель ПСВ. Сборочный чертеж

Стадия	Масса	Масштаб
Р	см. табл.	1:40

Лист 1 Листов 1

ЦНИИЭП жилища

Инв. № подл. | Подпись и дата | Взам. инв. №

Формат	Зона	Поз.	Обозначение	Наименование	Количество на исполнение 1.131.1-23 700000-														Примечание
					–	01	02	03	04	05	06	07	08	09	10	11	12	13	14	
				Документация																
А3			1.131.1-23 700000 СБ	Сборочный чертеж	×	×	×	×	×	×	×	×	×	×	×	×	×	×	×	
А3			1.131.1-23 000000 Д1	Фрагменты I, II, III.																
				Узлы 1 ... 9	×	×	×	×	×	×	×	×	×	×	×	×	×	×	×	
А3			1.131.1-23 000000 ТО	Техническое описание	×	×	×	×	×	×	×	×	×	×	×	×	×	×	×	
А3			1.131.1-23 000000 РС	Ведомость расхода стали	×	×	×	×	×	×	×	×	×	×	×	×	×	×	×	
А3			1.131.1-23 000000 РМ	Ведомость расхода материалов	×	×	×	×	×	×	×	×	×	×	×	×	×	×	×	
				Сборочные единицы																
А3		1	1.131.1-23 080000-09	Каркас пространств. КП72	1															
			-08	КП71		1														
			-05	КП68			1													
			-06	КП69				1												
			-07	КП70					1											
			1.131.1-23 070000-09	КП62						1										
			-08	КП61							1									
			-05	КП58								1								
			-06	КП59									1							
			-07	КП60										1						
			1.131.1-23 060000-03	КП51											1					
			-04	КП52												1				
			-01	КП49													1			
			-02	КП50														1		
			1.131.1-23 060000	КП48															1	
				Детали																
		2	1.131.1-23 000065	Пробка дерев. 100×100×50						4	4	4	4	4	4	4	4	4	4	
				Материалы																
		3		Бетон М150, м³	1,23	1,49	3,01	2,75	2,50	0,93	1,19	2,20	2,45	2,71	0,93	1,19	2,20	2,45	2,71	

Н. контр.	Волкова	
Нач. отд.	Росинский	
Гл. конст.	Пальман	
ГИП	Кривакин	
Рук. гр.	Лебедева	
Ст. инж.	Самарина	

1.131.1-23 700000

Панель ПСВ

Стадия	Лист	Листов
Р		1

ЦНИИЭПжилища

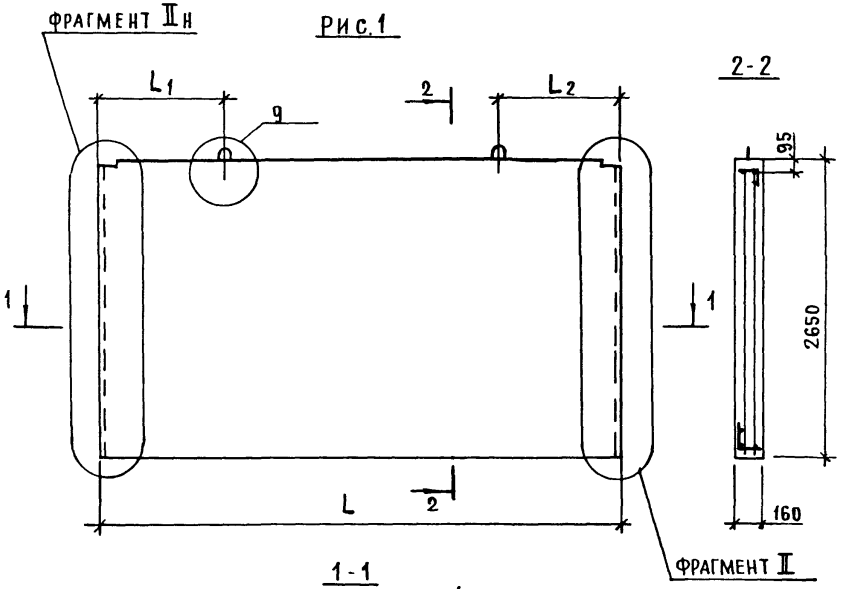

ОБОЗНАЧЕНИЕ	МАРКА	РИС.	L, мм	L1, мм	L2, мм	МАССА, кг
1.131.1-23 100000	ПСВ 30.27.16-150т-2.1	1	2920	610	610	3010
-01	ПСВ 36.27.16-150т-2.1		3520	610	610	3120
-02	ПСВ 60.27.16-150т-2.1		5920	1310	1310	6250
-03	ПСВ 66.27.16-150т-2.1		6520	1310	1310	6870
-04	ПСВ 72.27.16-150т-2.1		7120	1310	1310	7530
-05	ПСВ 30.27.16-150т-2.2.1.2	2	2920	270	350	2320
-06	ПСВ 36.27.16-150т-2.2.1.2		3520	270	350	2980
-07	ПСВ 60.27.16-150т-2.2.1.2		5920	1030	1590	5500
-08	ПСВ 66.27.16-150т-2.2.1.2		6520	1030	1590	6120
-09	ПСВ 72.27.16-150т-2.2.1.2		7120	1030	1590	6770
-10	ПСВ 30.27.16-150т-2.2.1.4	3	2920	570	350	2320
-11	ПСВ 36.27.16-150т-2.2.1.4		3520	610	610	2980
-12	ПСВ 60.27.16-150т-2.2.1.4		5920	840	1180	5500
-13	ПСВ 66.27.16-150т-2.2.1.4		6520	840	1180	6120
-14	ПСВ 72.27.16-150т-2.2.1.4		7120	840	1180	6770

Рис. 2

ОСТАЛЬНОЕ СМ. РИС.1

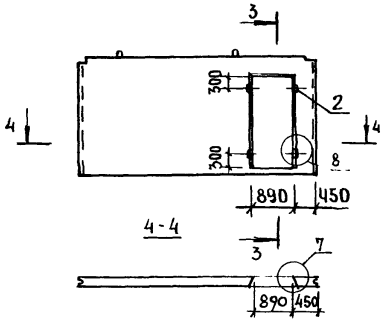

Рис. 3

ОСТАЛЬНОЕ СМ. РИС.1

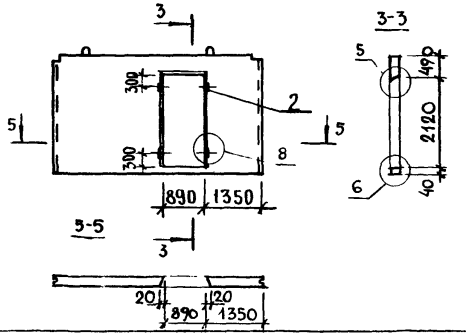

Н. контр.	Волкова	
Нач. отд.	Росинский	
Гл. констр.	Пальман	
ГИП	Кривакин	
Рук. гр.	Лебедева	
Ст. инж.	Самарина	

1.131.1-23 100000 СБ

ПАНЕЛЬ ПСВ.
СБОРОЧНЫЙ ЧЕРТЕЖ

СТАДИЯ	МАССА	МАСШТАБ
Р	СМ. ТАБЛ.	1:40
ЛИСТ	ЛИСТОВ 1	

ЦНИИЭП жилища

Взам. инв. № | Подпись и дата | Инв. № подл.

Фрагмент I

Вид А

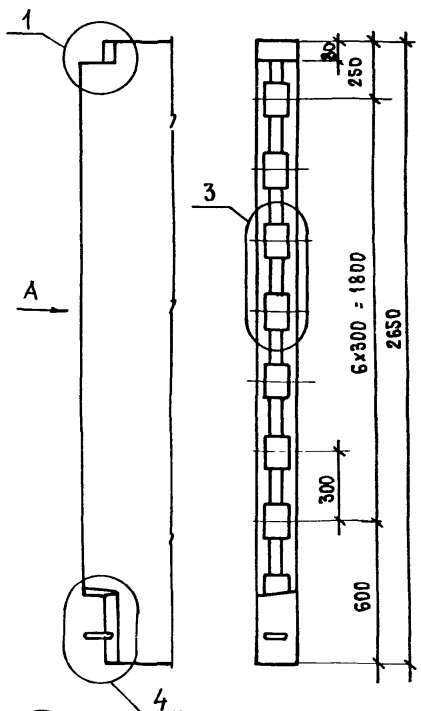

Фрагмент II

Вид Б

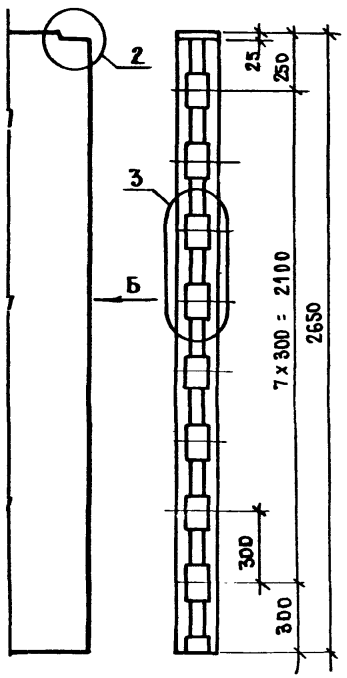

Фрагмент III

Вид В

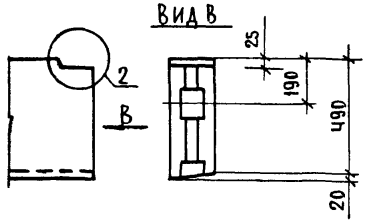

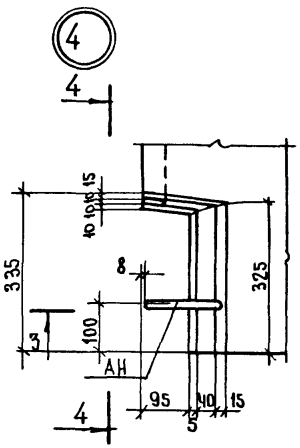

4-4

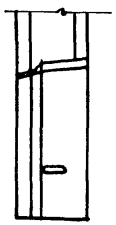

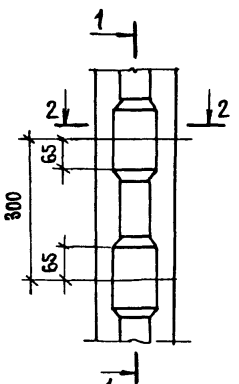

3-3

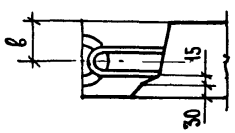

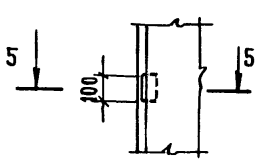

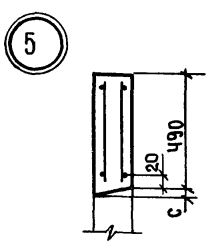

5-5

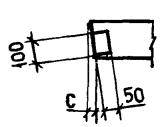

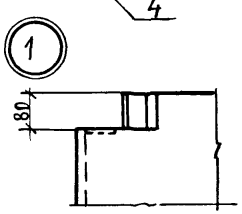

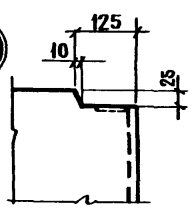

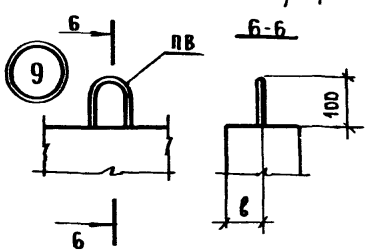

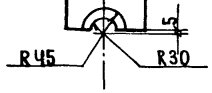

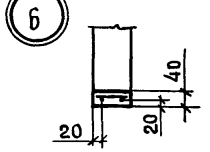

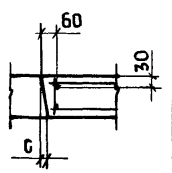

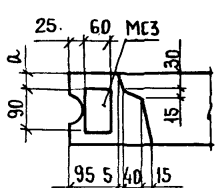

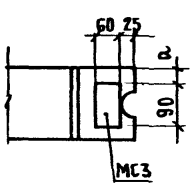

Толщина, мм	Размеры, мм		
	a	в	c
120	15	60	15
160	35	80	20

Н. конт.	Волкова	
Рук. отд	Росинский	
Гл. конст	Пальман	
ГИП	Кривакин	
Рук. гр.	Лебедева	
Ст. инж.	Симонова	

1.131.1-23 000000 Д1

Фрагменты I, II, III. Узлы 1 ... 9

Стадия	Лист	Листов
Р		1

ЦНИИЭП жилища

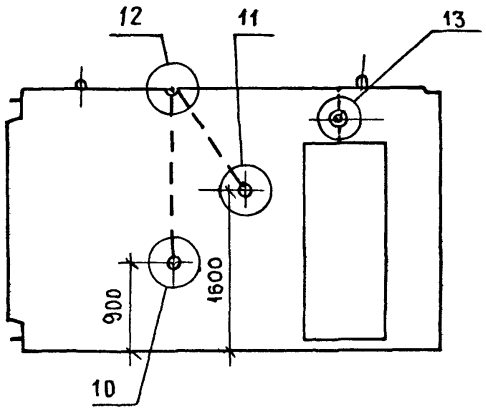

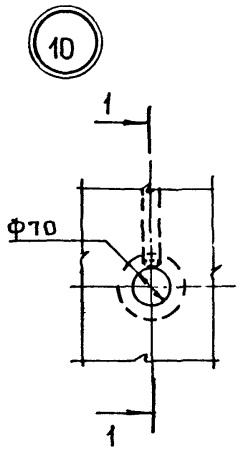

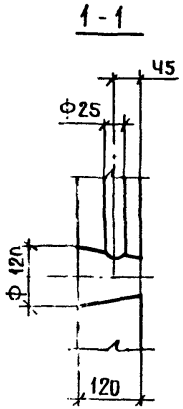

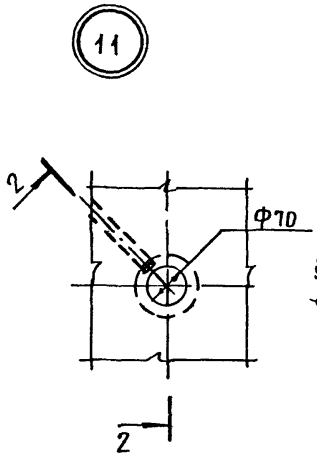

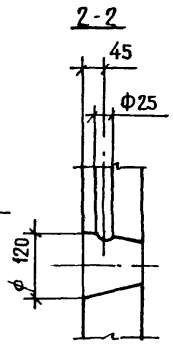

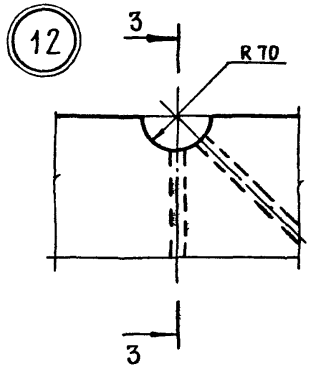

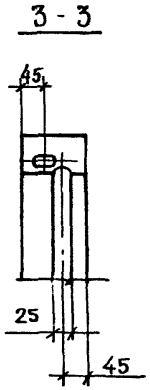

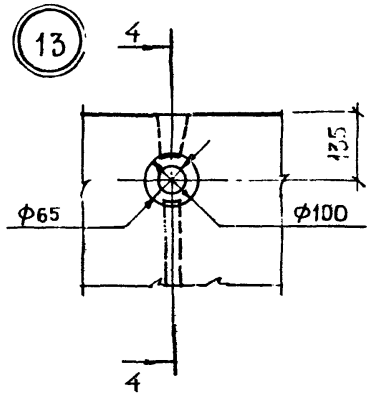

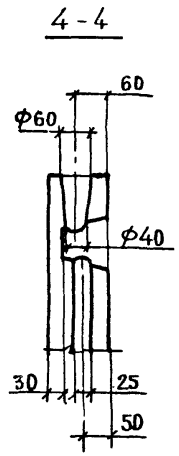

Н. контр.	Волкова		
Рук. отд.	Росинский		
Гл. констр.	Пальман		
ГИП	Кривакин		
Рук. гр.	Лебедева		
Ст. инж.	Симонова		

1.131.1-23 000000 Д2

Узлы 10...13

Стадия	Лист	Листов
Р		1

ЦНИИЭПжилища

Инв. № подл. | Подпись и дата | Взам. инв. №

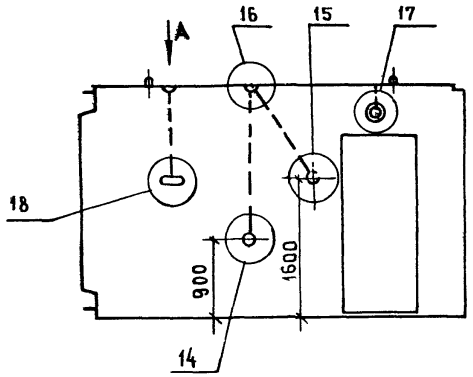

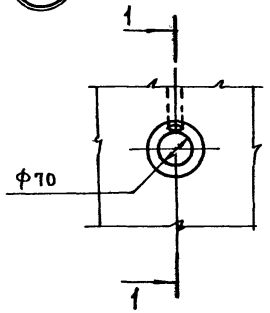

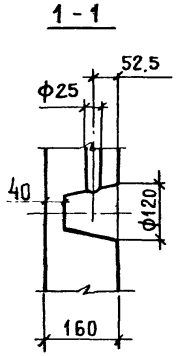

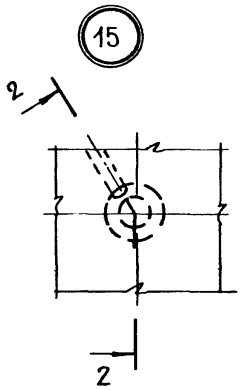

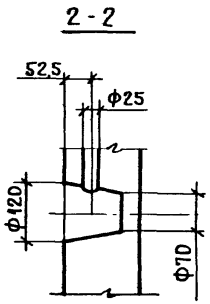

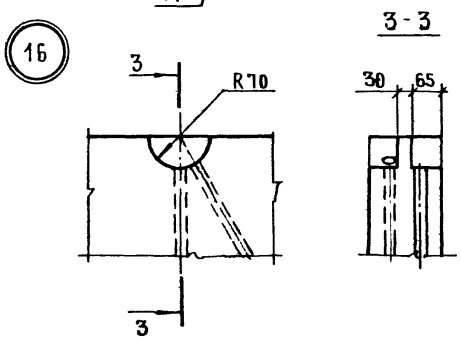

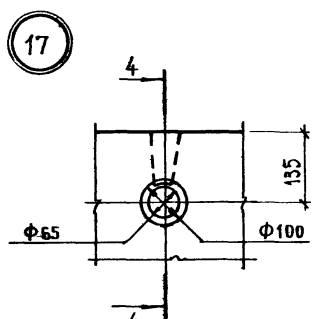

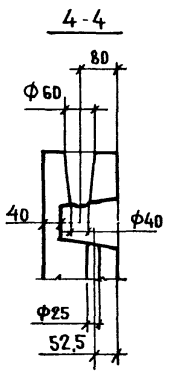

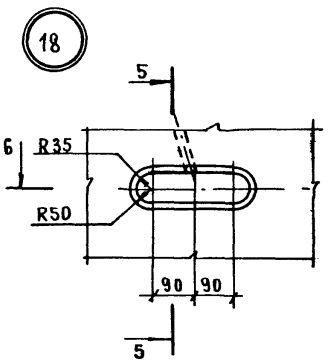

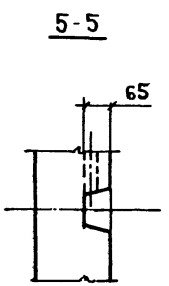

Вид А

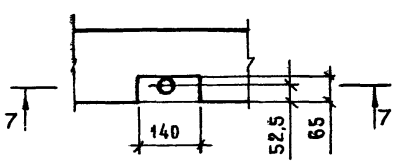

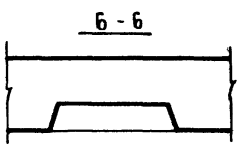

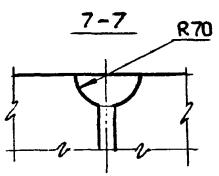

Н. контр.	Волкова		1.131.1-23 ОООООДЗ	
Рук. отд.	Росинский			
Гл. констр.	Пальман			
ГИП	Кривакин			
Рук. гр.	Лебедева		Узлы 14...18	Стадия: Р; Лист: ; Листов: 1
Ст. инж.	Симонова			ЦНИИЭП жилища

Формат	Зона	Поз.	Обозначение	Наименование	Кол. на исполнение 1.131.1-23 · 010000 –																	Примечание
					–	01	02	03	04	05	06	07	08	09	10	11	12	13	14	15	16	17	
				Документация																		
А3			1.131.1-23 010000СБ	Сборочный чертеж	×	×	×	×	×	×	×	×	×	×	×	×	×	×	×	×	×	×	
А3			1.131.1-23 000000Д4	Узлы 19 ... 22	×	×	×	×	×	×	×	×	×	×	×	×	×	×	×	×	×	×	
А3			1.131.1-23 000000Д5	Узлы 23 ... 26	×	×	×	×	×	×	×	×	×	×	×	×	×	×	×	×	×	×	
				Сборочные единицы																		
А3		1	1.131.1-23 000100-07	Каркас КР8	3	4	4	5	5	5	6	6	6	3	4	4	5	5	5	6	6	6	
А3		2	1.131.1-23 000100-08	КР9	2									2									
			1.131.1-23 000200-02	КР14		2									2								
			1.131.1-23 000300-04	КР26			2									2							
			1.131.1-23 000400-01	КР33				2									2						
			-03	КР35					2									2					
			-04	КР36						2									2				
			-06	КР38							2									2			
			-07	КР39								2									2		
			-09	КР41									2									2	
А4		3	1.100.3-2-101	Изделие закладное МС3	2	2	2	2	2	2	2	2	2	2	2	2	2	2	2	2	2	2	
				Детали																		
А4		4	1.131.1-23 000002	Петля строповочная ПВ1	2																		
			-01	ПВ2		2	2	2						2	2								
			-02	ПВ3					2	2	2	2	2			2	2						
			-03	ПВ4														2	2	2	2	2	
А4		5	1.131.1-23 000001	Стержень гнутый АН1										1	1	1	1	1	1	1	1	1	
			-01	АН2	1	1	1	1	1	1	1	1	1										
А4		6	1.131.1-23 000003	АН3	4	4	4	4	4	4	4	4	4	4	4	4	4	4	4	4	4	4	
А4		7	-01	АН4	4	4	4	4	4	4	4	4	4	4	4	4	4	4	4	4	4	4	

Инв.№ подл. | Подпись и дата | Взам. инв.№

Н. контр.	Волкова	
Нач. отд.	Росинский	
Гл. констр.	Пальман	
ГИП	Кривакин	
Рук. гр.	Лебедева	
Ст. инж.	Самарина	

1.131.1-23 010000

Каркас пространственный КП1 ... КП18

Стадия	Лист	Листов
Р		1

ЦНИИЭП жилища

Рис.1

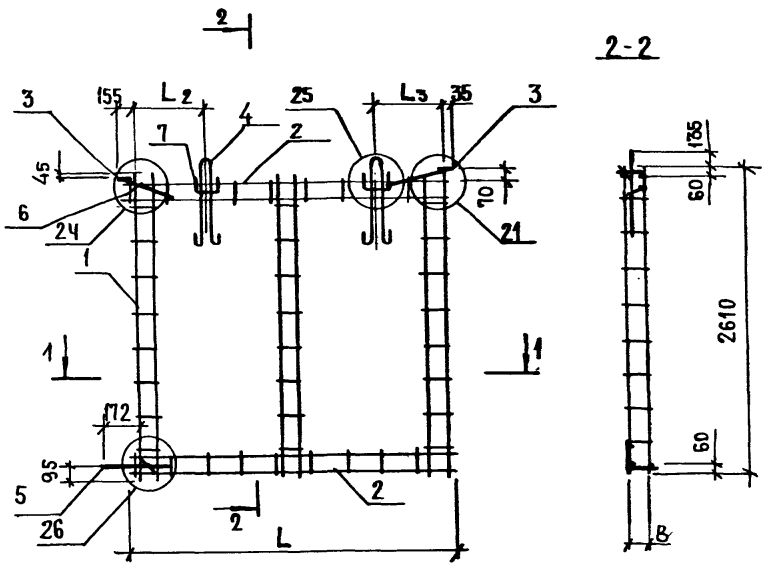

1-1

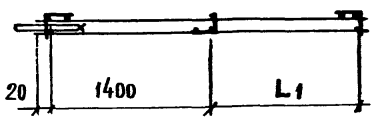

Обозначение	Марка	Рис.	L, мм	L1, мм	L2, мм	L3, мм	B, мм	Масса, кг
1.131.1-23 010000	КП 1	1	2690	1250	420	530	60	9,7
-01	КП 2	2	3290	450	420	530		12,4
-02	КП 3		4430	1590	940	1050		13,6
-03	КП 4	3	5030	790	940	1050		15,5
-04	КП 5		5650	1390	1090	1200		17,3
-05	КП 6		5700	1450	1120	1230		17,4
-06	КП 7	4	6230	590	1090	1200		19,3
-07	КП 8		6290	650	1120	1230		19,3
-08	КП 9		6890	1250	1120	1230		19,9
-09	КП10	1	2690	1250	420	530	100	10,5
-10	КП11	2	3290	450	420	530		12,4
-11	КП12		4430	1590	940	1050		14,8
-12	КП13	3	5030	790	940	1050		16,7
-13	КП14		5650	1390	1090	1200		18,8
-14	КП15		5700	1450	1120	1230		18,9
-15	КП16	4	6230	590	1090	1200		20,8
-16	КП17		6290	650	1120	1230		20,8
-17	КП18		6890	1250	1120	1230		21,4

Н. конт.	Волкова	
Нач. отд.	Росинский	
Гл. констр.	Пальман	
ГИП	Кривакин	
Рук. гр.	Лебедева	
Ст. инж.	Самарина	

1.131.1-23 010000 СБ

Каркас пространственный КП1... КП18. Сборочный чертеж

Стадия	Масса	Масштаб
Р	См. табл.	1:40
Лист 1	Листов 2	

ЦНИИЭП жилища

Рис. 2

ОСТАЛЬНОЕ СМ. РИС.1

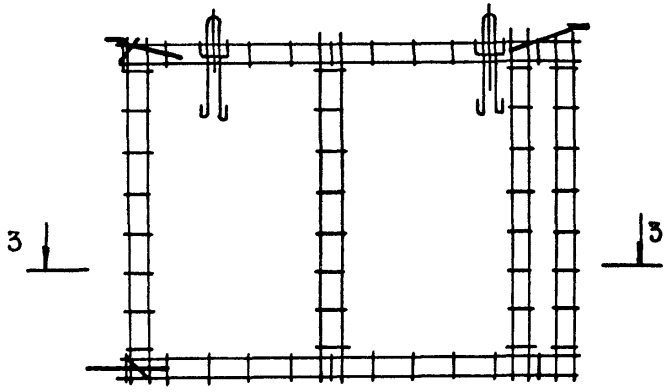

3-3

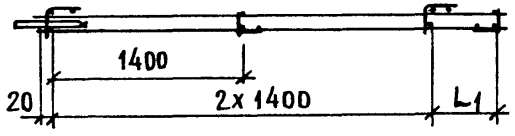

Рис. 4

ОСТАЛЬНОЕ СМ. РИС. 1

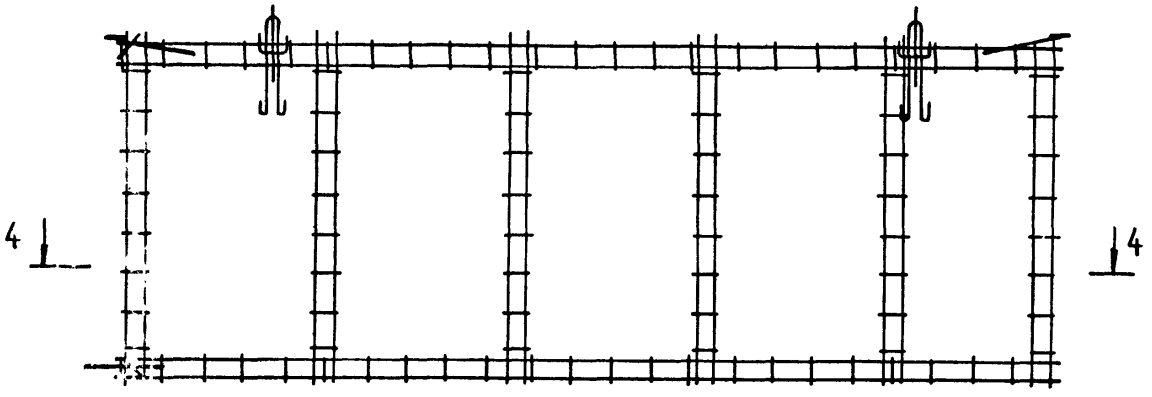

4-4

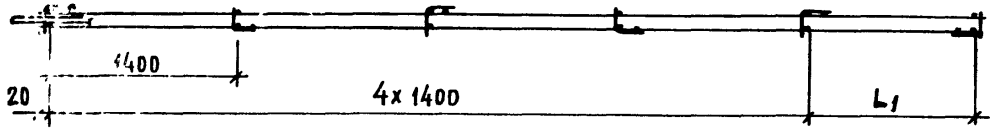

Рис. 3

ОСТАЛЬНОЕ СМ. РИС. 1

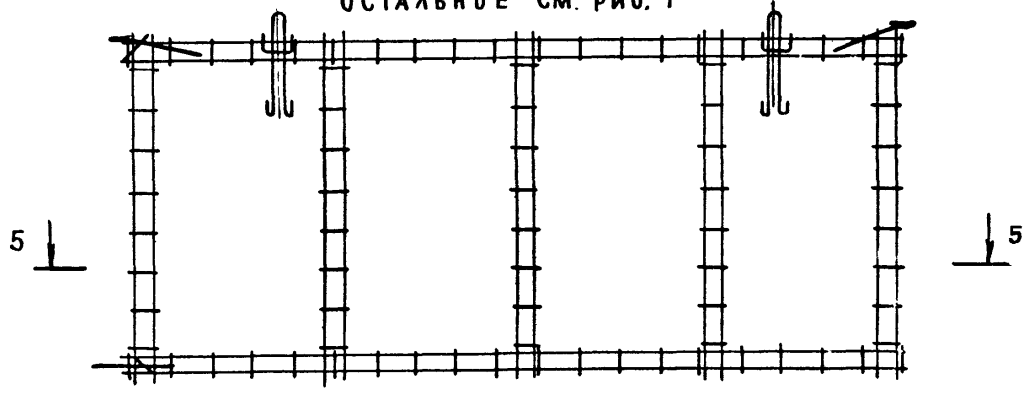

5-5

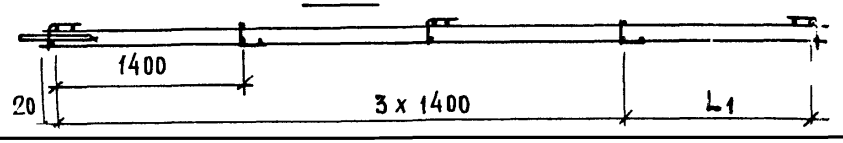

1.131.1-23 010000 СБ		ЛИСТ 2

22096 32

Взам инв №		
Подпись и дата		
Инв № подл.		

Формат	Зона	Поз.	Обозначение	Наименование	Кол. на исполнение 1.131.1-23 020000-																		Примечание
					–	01	02	03	04	05	06	07	08	09	10	11	12	13	14	15	16	17	18	
				Документация																			
А3			1.131.1-23 020000 СБ	Сборочный чертеж	×	×	×	×	×	×	×	×	×	×	×	×	×	×	×	×	×	×	×	
А3			1.131.1-23 000000 Д4	Узлы 19 ... 22	×	×	×	×	×	×	×	×	×	×	×	×	×	×	×	×	×	×	×	
А3			1.131.1-23 000000 Д5	Узлы 23 ... 26	×	×	×	×	×	×	×	×	×	×	×	×	×	×	×	×	×	×	×	
				Сборочные единицы																			
А3		1	1.131.1-23 000100-07	КАРКАС КР8	4	4	4	4	4	4	5	5	5	5	3	3	2	2	3	4	5	5	2	
А3		2	1.131.1-23 000100-02	КАРКАС КР3																		2	
			1.131.1-23 000200-01	КР13	2																		
			-05	КР17		2																	
			-07	КР19			2																
			1.131.1-23 000300-03	КР25				2		2										2			
			1.131.1-23 000200-09	КР21					2														
			1.131.1-23 00300 - 07	КР29							2												
			000400	КР32								2	2								2		
			-03	КР35										2								2	
			1.131.1-23 000100 - 05	КР6											2				2				
			-10	КР11												2							
			-03	КР4													2	2					
А3		3	1.131.1-23 000600	КР53	2	2	2	2	2	2	2	2	2	2	2	2	2						
			-01	КР54														2	2	2	2	2	2
А3		4	-02	КР55	1	1	1	1	1	1	1	1	1	1	1	1	1						
			-03	КР56														1	1	1	1	1	1
А3		5	1.131.1-23 000500	КР43	2		2	2	2	2	2	2	2	2	2		2	2	2	2	2	2	2
			-02	КР45												2							
			-04	КР47		2																	
А4		6	1.100.3-2-101	Изделие закладное МС3	2	2	2	2	2	2	2	2	2	2	2	2	2	2	2	2	2	2	2

Н. контр.	Волкова	
Нач. отд.	Росинский	
Гл. констр.	Пальман	
ГИП	Кривакин	
Рук. гр.	Лебедева	
Ст. инж.	Самарина	

1.131.1-23 020000

КАРКАС ПРОСТРАНСТВЕННЫЙ КП 19 ... КП 37

Стадия	Лист	Листов
Р	1	2

ЦНИИЭП жилищ

Формат	Зона	Поз.	Обозначение	Наименование	Кол. на исполнение 1.131.1-23 020000-																			Примечание
					–	01	02	03	04	05	06	07	08	09	10	11	12	13	14	15	16	17	18				
				Детали																						
А4		7	1.131.1-23 000002	Петля строповочная ПВ1											2		2	2					2			
			– 01	ПВ2	2	2	2	2	2	2						2			2							
			– 02	ПВ3							2	2	2	2						2						
			– 03	ПВ4																	2	2				
А4		8	1.131.1-23 000001	Стержень гнутый АН1														1	1	1	1	1	1			
			– 01	АН2	1	1	1	1	1	1	1	1	1	1	1	1	1									
А4		9	1.131.1-23 000003	АН3	4	4	4	4	4	4	4	4	4	4	4	4	4	4	4	4	4	4	4			
		10	– 01	АН4	4	4	4	4	4	4	4	4	4	4	4	4	4	4	4	4	4	4	4			
		11	– 02	АН5	6	6	6	6	6	6	6	6	6	6	6	6	6									
			– 03	АН6														6	6	6	6	6	6			
		12	– 04	АН7	2	2	2	2	2	2	2	2	2	2	2	2	2	2	2	2	2	2	2			
БА		13	1.131.1-23 000060	ф8 А III ГОСТ 5781-82 ℓ=1200	2	2	2	2	2	2	2	2	2	2	2	2	2	2	2	2	2	2	2			0,47 кг
				ф5 Вр I ГОСТ 6727-80																						
		14	1.131.1-23 000052	ℓ=310	16			16				16														0,045 кг
			1.131.1-23 000053	ℓ=310			16			16			16	16	16		16	16	16	16	16	16				0,053 кг
			1.131.1-23 000055	ℓ=450																			16			0,065 кг
			1.131.1-23 000056	ℓ=520		16			16		16					16										0,075 кг

Инв. № подл. | Подпись и дата | Взам. инв. №

Рис. 1

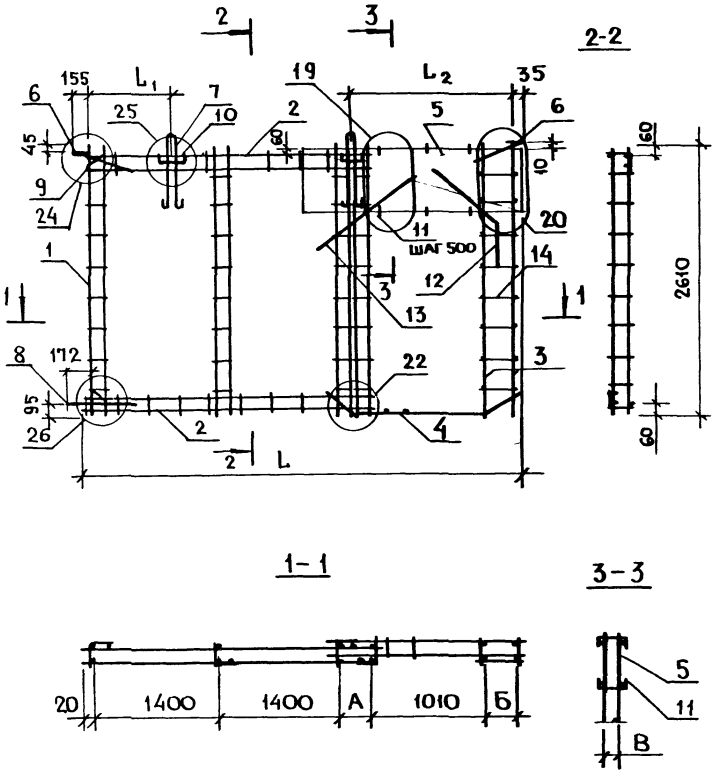

Обозначение	Марка	Рис.	L, мм	L1, мм	L2, мм	A, мм	Б, мм	В, мм	Масса, кг
1.131.1-23 020000	КП 19	1	4430	700	1390	310	270	60	24,4
-01	КП 20		5030	90	400	700	480		30,0
-02	КП 21		5030	700	1390	850	330		25,1
-03	КП 22		5650	800	1490	1510	270		25,7
-04	КП 23		5650	900	1590	1300	480		25,9
-05	КП 24		5690	820	1530	1510	330		25,8
-06	КП 25	2	6230	900	1590	500	480		29,0
-07	КП 26		6230	800	1490	710	270		28,8
-08	КП 27		6290	820	1530	710	330		28,9
-09	КП 28		6890	820	1530	1310	330		29,6
-10	КП 29	3	3290	90	260	510	330		21,2
-11	КП 30		4430	90	400	1500	480		25,8
-12	КП 31	4	2690	90	260	—	—		19,4
-13	КП 32		2690	90	260	—	—	100	19,4
-14	КП 33	3	3290	90	260	510	330		22,1
-15	КП 34	1	5690	820	1530	1510	330		27,1
-16	КП 35	2	6290	820	1530	710	330		29,5
-17	КП 36		6890	820	1530	1310	330		31,2
-18	КП 37	5	2690	390	260	—	—		19,5

		1.131.1-23 020000 СБ	
Н. контр.	Волкова	Каркас пространственный КП 19..., КП 37. Сборочный чертеж	Стадия: Р; Масса: см. табл.; Масштаб: 1:40
Нач. отд.	Росинский		Лист 1 Листов 2
Гл. констр.	Пальман		ЦНИИЭП жилища
ГИП	Кривакин		
Рук. гр.	Лебедева		
Ст. инж.	Самарина		

Рис. 2
ОСТАЛЬНОЕ СМ. РИС. 1

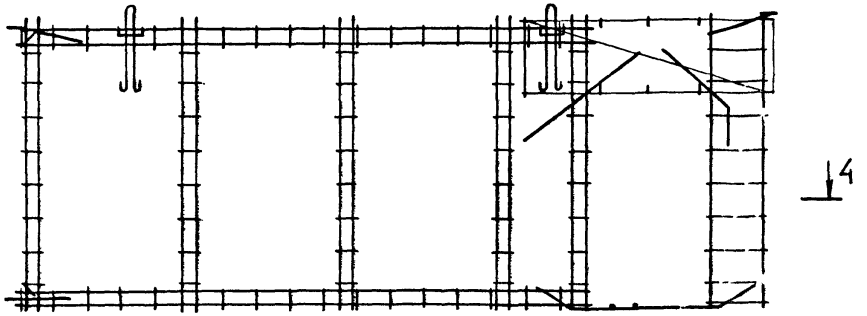

4-4

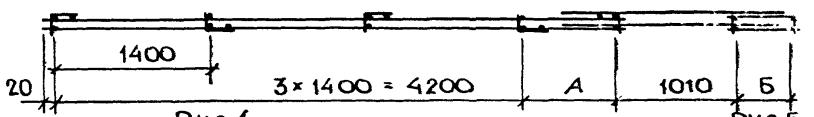

Рис. 3
ОСТАЛЬНОЕ СМ. РИС. 1

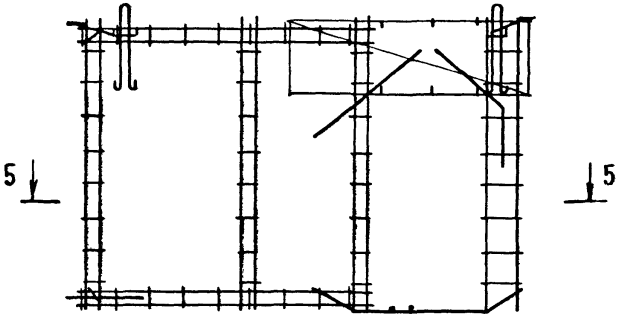

5-5

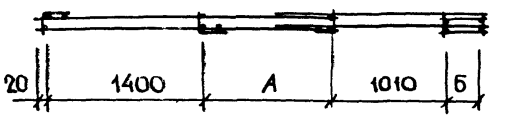

Рис. 4
ОСТАЛЬНОЕ СМ. РИС. 1

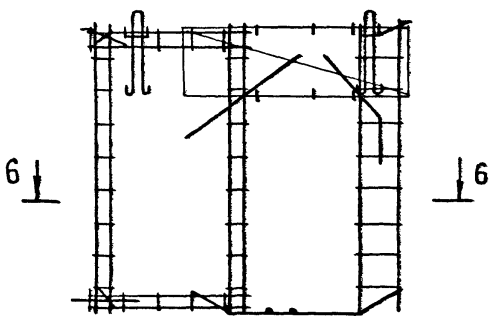

6-6

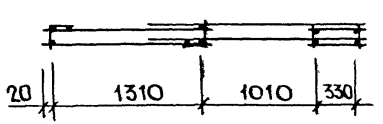

Рис. 5
ОСТАЛЬНОЕ СМ. РИС. 1

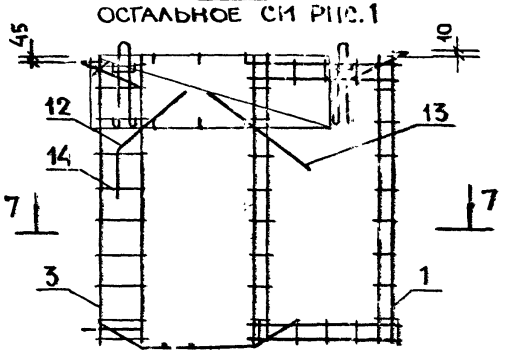

7-7

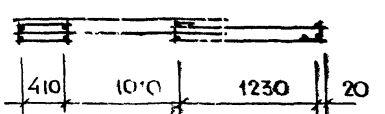

1. 131. 1 – 23	020000 СБ	Лист 2

НВ № ПОДП. ПОДПИСЬ И ДАТА ВЗАМ. ИНВ №

22096 36

Формат	Зона	Поз.	Обозначение	Наименование	Кол. на исполнение 1.131.1-23 030000-										Примечание
					–	01	02	03							
				Документация											
А3			1.131.1-23 030000 СБ	Сборочный чертеж	х	х	х	х							
А3			1.131.1-23 000000 Д4	Узлы 19...22	х	х	х	х							
А3			1.131.1-23 000000 Д5	Узлы 23...26	х	х	х	х							
				Сборочные единицы											
А3		1	1.131.1-23 000100-07	КАРКАС КР8	1	6	6	4							
А3		2	1.131.1-23 000100	КР1				2							
			1.131.1-23 000200-04	КР16		2									
			-08	КР20			2								
			1.131.1-23 000300-06	КР28	2										
А3		3	1.131.1-23 000100-02	КР3	2	2	2	2							
А3		4	1.131.1-23 000500	КР43	2	2	2	2							
А3		5	1.131.1-23 000600-03	КР56	1	1	1	1							
А4		6	1.100.3-2-101	Изделие закладное МС3	2	2	2	2							

Н. контр.	Волкова		1.131.1-23 030000
Нач. отд	Росинский		
Гл. конст	Пальман		Каркас пространственный КП 38...КП 41
ГИП	Кривакин		
Рук. гр.	Лебедева		
Ст. инж	Самарина		

Стадия	Лист	Листов
Р	1	2

ЦНИИЭП жилища

Формат А4

Инв. № подл. | Подпись и дата | Взам. инв. №

Формат	Зона	Поз.	Обозначение	Наименование	Кол. на исполнение 1.131.1-23 030000-										Примечание
					–	01	02	03							
				Детали											
А4		7	1.131.1-23 000002-01	Петля строповочная ПВ2				2							
			-02	ПВ3		2									
			-03	ПВ4	2		2								
А4		8	1.131.1-23 000001	Стержень гнутый АН1	1	1	1	1							
А4		9	1.131.1-23 000003	АН3	4	4	4	4							
А4		10	-01	АН4	4	4	4	4							
А4		11	-03	АН6	6	6	6	6							
Б4		12	1.131.1-23 000060	ФВАIII ГОСТ 5781-82 ℓ=1200	4	4	4	4							0,47 кг

22096 37

1.131.1-23 030000 Лист 2

Формат А4

Рис.1

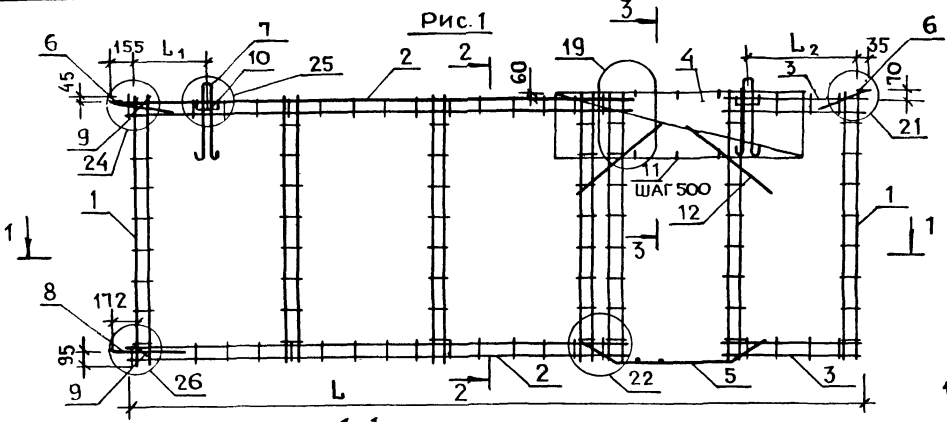

Рис.3

ОСТАЛЬНОЕ СМ. РИС.1

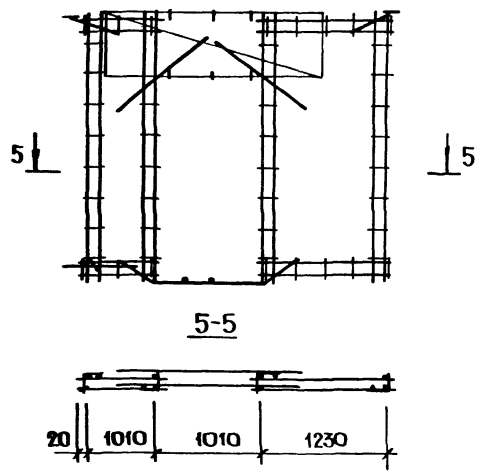

Рис.2

ОСТАЛЬНОЕ СМ. РИС. 1

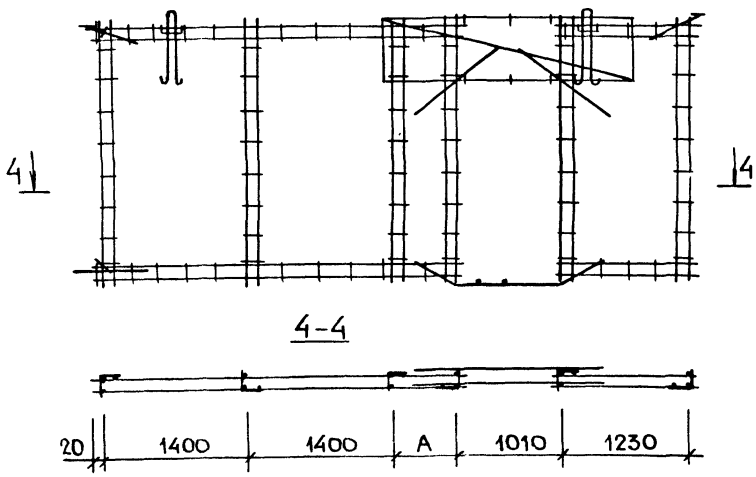

Обозначение	Марка	Рис.	L, мм	L_1, мм	L_2, мм	A, мм		Масса, кг
1.131.1-23 030000	КП38	1	6890	660	1090	—		31,6
-01	КП39	2	5690	660	1090	610		27,6
-02	КП40		6290	660	1090	1210		29,7
-03	КП41	3	3290	420	530	1010		21,3

Н. контр.	Волкова	
Нач. отд.	Росинский	
Гл. конст.	Пальман	
Гип	Кривакина	
Рук. гр	Лебедева	
Ст. инж.	Сафарина	

1.131.1-23 030000 СБ

КАРКАС ПРОСТРАНСТВЕННЫЙ КП38...КП41. СБОРОЧНЫЙ ЧЕРТЕЖ

Стадия	Масса	Масштаб
Р	см. табл.	1:40

Лист 1 Листов 1

ЦНИИЭП жилища

Инв. № подл. | Подпись и дата | Взам. инв. №

Формат	Зона	Поз.	Обозначение	Наименование	Кол. на исполнение 1.131.1-23 040000-				Примечание
					-	01	02	03	
				Документация					
А3			1.131.1-23 040000 СБ	Сборочный чертеж	х	х	х	х	
А3			1.131.1-23 000000 Д4	Узлы 19...22	х	х	х	х	
А3			1.131.1-23 000000 Д5	Узлы 23...26	х	х	х	х	
				Сборочные единицы					
А3		1	1.131.1-23 000100 - 07	Каркас КР8	4	4	4	5	
А3		2	1.131.1-23 000200	КР12	2				
			- 06	КР18		2			
			1.131.1-23 000300 - 01	КР23			2		
			- 09	КР31				2	
А3		3	1.131.1-23 000500 - 06	КР49	2	2	2	2	
А4		4	1.100.3 - 2 - 101	Изделие закладное МС3	2	2	2	2	

Н.контр.	Волкова	
Нач.отд.	Росинский	
Гл.констр.	Пальман	
ГИП	Кривакин	
Рук.гр.	Лебедева	
Ст.инж.	Самарина	

1.131.1-23 040000

Каркас пространственный КП 42... КП 45

Стадия	Лист	Листов
Р	1	2

ЦНИИЭП жилища

Формат А4

Инв.№ подл. | Подпись и дата | Взам.инв.№

Формат	Зона	Поз.	Обозначение	Наименование	Кол. на исполнение 1.131.1-23 040000-				Примечание
					-	01	02	03	
				Детали					
А4		5	1.131.1-23 000002 - 01	Петля строповочная ПВ2	2	2			
			- 02	ПВ3			2	2	
А4		6	1.131.1-23 000001	Стержень гнутый АН1	1	1	1	1	
А4		7	1.131.1-23 000003	АН3	4	4	4	4	
А4		8	- 01	АН4	4	4	4	4	
А4		9	- 03	АН6	8	8	8	8	
Б4		10	1.131.1-23 000060	ф8AIII ГОСТ 5781-82, ℓ=1200	2	2	2	2	0,47кг

22096 39

1.131.1-23 040000 | Лист 2

Формат А4

Рис. 1

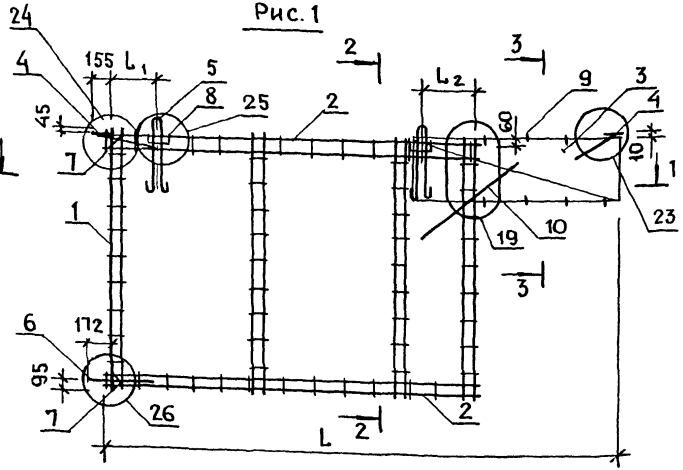

Рис. 2

ОСТАЛЬНОЕ СМ. РИС. 1

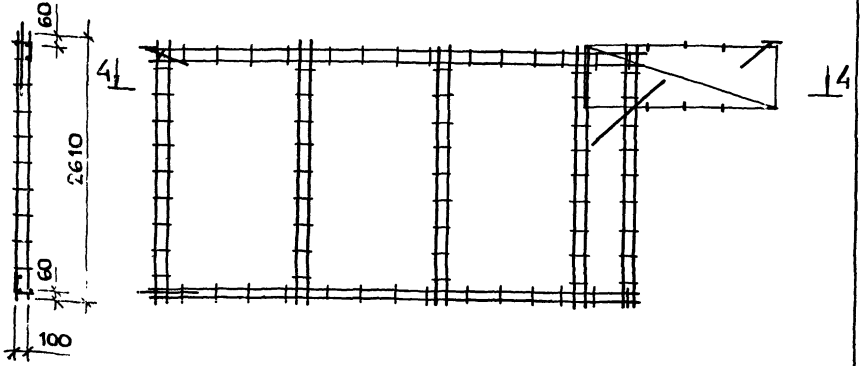

1-1

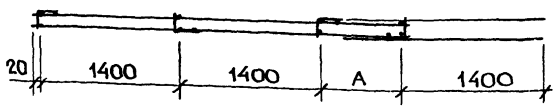

3-3

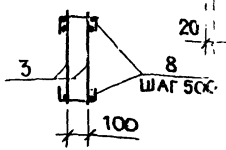

4-4

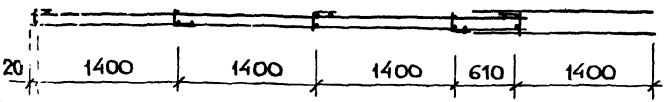

Обозначение	Марка	Рис.	L, мм	L_1, мм	L_2, мм	A, мм	Масса, кг
1.131.1-23 040000	КП42	1	4430	420	190	210	20,3
-01	КП43		5030	420	190	810	23,7
-02	КП44		5630	550	360	1410	25,5
-03	КП45	2	6230	550	360	-	21,5

Н. контр.	Волкова	
Нач. отд	Росинский	
Гл. констр	Пальман	
ГИП	Кривакин	
Рук. гр.	Лебедева	
Ст. инж	Самарина	

1.131.1-23 040000 СБ

КАРКАС ПРОСТРАНСТВЕННЫЙ КП42... КП45. СБОРОЧНЫЙ ЧЕРТЕЖ

Стадия	Масса	Масштаб
Р	см. табл.	1:40
Лист	Листов 1	

ЦНИИЭП жилища

Инв. № подл. | Подпись и дата | Взам. инв. №

Формат	Зона	Поз.	Обозначение	Наименование	Кол. на исполнение 1.131.1-23 050000- –	01	Примечание
				Документация			
А3			1.131.1-23 050000 СБ	Сборочный чертеж	Х	Х	
А3			1.131.1-23 000000 Д5	Узлы 23 ... 26	Х	Х	
А3			1.131.1-23 000000 Д6	Узлы 27, 28	Х	Х	
				Сборочные единицы			
А3		1	1.131.1-23 000100-07	Каркас КР8	3	3	
А3		2	1.131.1-23 000600-01	КР54	2	2	
А3		3	1.131.1-23 000300-01	КР23	2	2	
А3		4	1.131.1-23 000500-08	КР51	2	2	
А4		5	1.100.3-2-101	Изделие закладное МС3	2	2	
А4		6	1.131.1-23 000100	МН1	2	2	

Н.контр.	Волкова	
Нач.отд	Росинский	
Гл.констр	Пальман	
ГИП	Кривакин	
Рук.гр.	Лебедева	
Ст.инж	Самарина	

1.131.1-23 050000

Каркас пространственный КП46, КП47

Стадия	Лист	Листов
Р	1	2

ЦНИИЭП жилища

Формат А4

Инв. № подл. | Подпись и дата | Взам. инв. №

Формат	Зона	Поз.	Обозначение	Наименование	Кол. на исполнение 1.131.1-23 050000- –	01	Примечание
				Детали			
А4		7	1.131.1-23 000002-02	Петля строповочная ПВ3	2	2	
А4		8	1.131.1-23 000001	Стержень гнутый АН1	1	1	
А4		9	1.131.1-23 000003	АН3	6	6	
А4		10	-01	АН4	4	4	
А4		11	-03	АН6	8	8	
		12	1.131.1-23 000060	ФВАIII ГОСТ 5781-82 ℓ=1200	2	2	0,47 кг
		13	1.131.1-23 000006	ф5ВрI ГОСТ 6727-80 ℓ=2040	4	4	0,29 кг

1.131.1-23 050000

Лист 2

Формат А4

Рис. 1

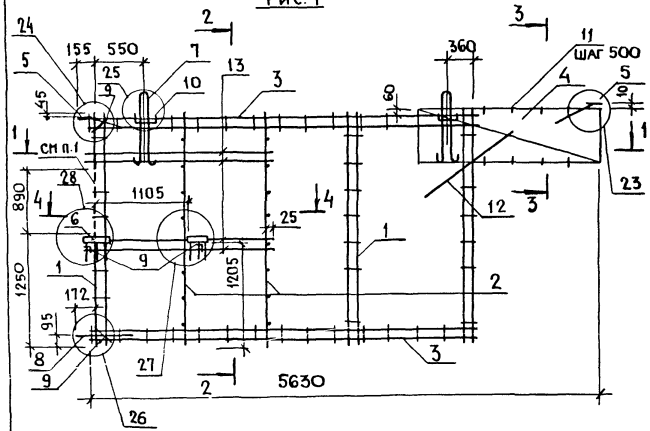

2-2

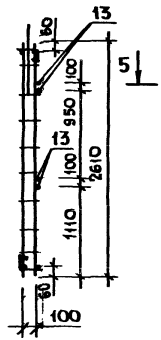

Рис. 2

ЗЕРКАЛЬНОЕ ОТРАЖЕНИЕ-ОСТАЛЬНОЕ СМ. РИС.1

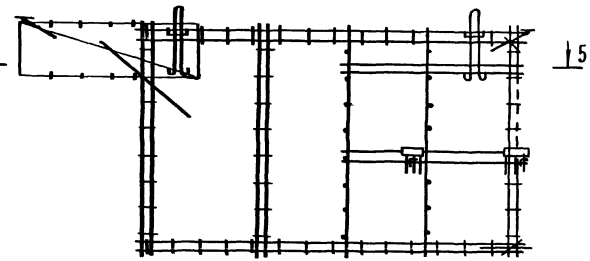

1-1

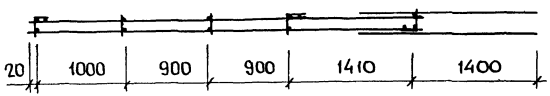

3-3

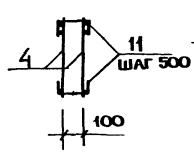

5-5

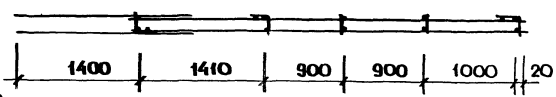

4-4

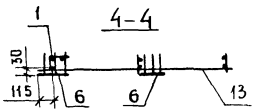

1. Участки стержней каркаса, показанные пунктиром, вырезаются при сборке.

Обозначение	Марка	Рис.	Масса кг
1.131.1-23 050000	КП46	1	32,7
-01	КП47	2	32,7

Н. контр.	Волкова	
Нач. отд.	Росинский	
Гл. конст.	Пальман	
ГИП	Кривакин	
Рук. гр.	Лебедева	
Ст. инж.	Самарин	

1.131.1-23 050000 СБ

Каркас пространственный КП46, КП47. Сборочный чертеж

Стадия	Масса	Масштаб
Р	См. табл.	1:40
Лист	Листов 1	

ЦНИИЭП жилища

Взам. инв. №

Подпись и дата

Инв. № подл.

Формат	Зона	Поз.	Обозначение	Наименование	Кол на исполнение 1.131.1-23 060000-										Примечание
					-	01	02	03	04						
				Документация											
А3			1.131.1-23 060000 СБ	Сборочный чертеж	×	×	×	×	×						
А3			1.131.1-23 000000 Д4	Узлы 19...22	×	×	×	×	×						
А3			1.131.1-23 000000 Д5	Узлы 23...26	×	×	×	×	×						
				Сборочные единицы											
А3		1	1.131.1-23 000100-07	Каркас КР8	7	6	6	4	4						
А3		2	1.131.1-23 000200-03	КР15		2									
			1.131.1-23 000300	КР22			2								
			1.131.1-23 000100-01	КР2					2						
			1.131.1-23 000300-08	КР30	2										
			1.131.1-23 000600-04	КР57				2							
А3		3	1.131.1-23 000100-02	КР3	2	2	2	2	2						
А3		4	1.131.1-23 000500	КР43		2		2	2						
			-02	КР45			2								
			-04	КР47	2										

Н. контр.	Волкова	
Нач. отд.	Росинский	
Гл. конст.	Пальман	
ГИП	Кривакин	
Рук. гр.	Лебедева	
Ст. инж.	Самарина	

1.131.1-23 060000

КАРКАС ПРОСТРАНСТВЕННЫЙ КП48...КП52

Стадия	Лист	Листов
Р	1	2

ЦНИИЭП жилища

Формат А4

Инв. № подл. | Подпись и дата | Взам. инв. №

Формат	Зона	Поз.	Обозначение	Наименование	Кол. на исполнение 1.131.1-23 060000-										Примечание
					-	01	02	03	04						
А3		5	1.131.1-23 000600-03	Каркас КР56	1	1	1	1	1						
А4		6	1.100.3-2-101	Изделие закладное МС3	2	2	2	2	2						
				Детали											
А4		7	1.131.1-23 000002	Петля строповочная ПВ1				2							
			-01	ПВ2					2						
			-02	ПВ3		2									
			-03	ПВ4	2		2								
А4		8	1.131.1-23 000003-01	Стержень гнутый АН4	4	4	4	4	4						
А4		9	-03	АН6	6	6	6	6	6						
Б4		10	1.131.1-23 000060	ф8 АIII ГОСТ 5781-82 ℓ=1200	4	4	4	4	4						0,47 кг

Рис.1

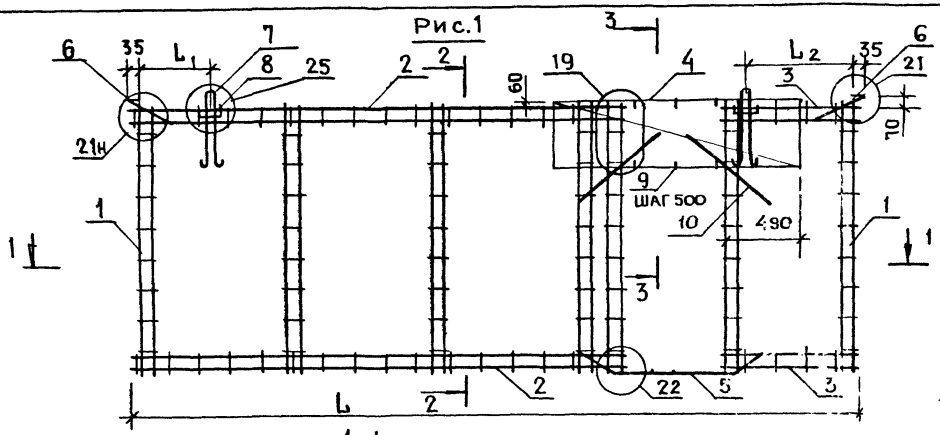

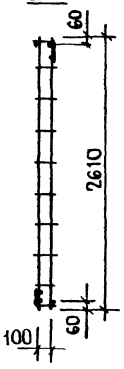

Рис.3

ОСТАЛЬНОЕ СМ. РИС. 1

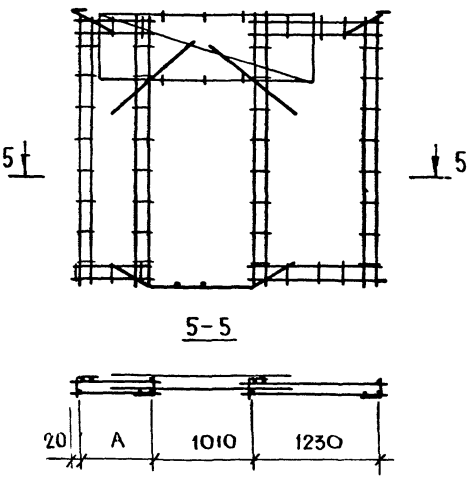

Рис. 2

ОСТАЛЬНОЕ СМ. РИС. 1

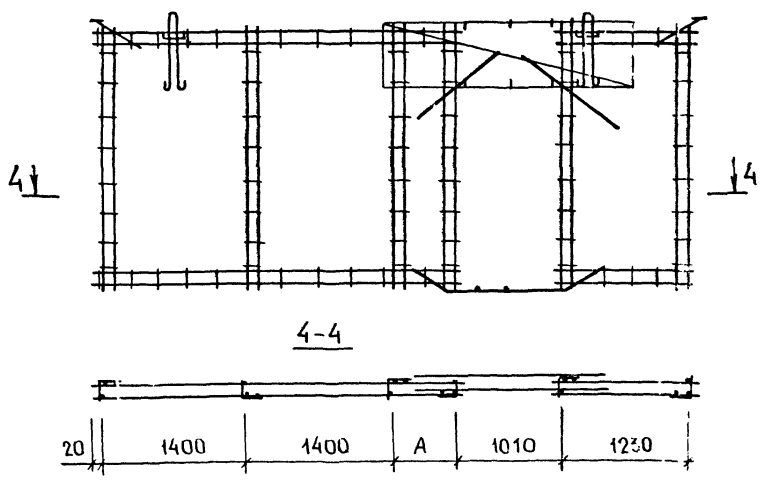

Обозначение	Марка	Рис.	L, мм	L_1, мм	L_2, мм	A, мм	Масса, кг
1.131 1-23 060000	КП 48	1	7040	780	1120	—	35,7
-01	КП 49	2	5840	780	1120	760	26,9
-02	КП 50		6440	780	1120	1360	31,6
-03	КП 51	3	2840	510	290	560	19,4
-04	КП 52		3440	550	550	1160	20,7

Н. контр.	Волкова	
Нач. отд	Росинский	
Гл. констр.	Пальман	
ГИП	Кривакин	
Рук. гр	Лебедева	
Ст. инж	Самарина	

1.131.1-23 060000 СБ

КАРКАС ПРОСТРАНСТВЕННЫЙ КП 48...КП 52. СБОРОЧНЫЙ ЧЕРТЕЖ

Стадия	Масса	Масштаб
Р	см. табл.	1:40
Лист	Листов 1	

ЦНИИЭП жилища

Инв. № подл. | Подпись и дата | Взам. инв. №

22086 Формат А2

Формат	Зона	Поз.	Обозначение	Наименование	Кол. на исполнением 1.131.1-23 070000- —	01	02	03	04	05	06	07	08	09	Примечание
				Документация											
А3			1.131.1-23 070000 СБ	Сборочный чертеж	×	×	×	×	×	×	×	×	×	×	
			1.131.1-23 000000 Д4	Узлы 19... 22	×	×	×	×	×	×	×	×	×	×	
			1.131.1-23 000000 Д5	Узлы 23... 26	×	×	×	×	×	×	×	×	×	×	
				Сборочные единицы											
А3		1	1.131.1-23 000100-07	Каркас КР8	5	5	5	3	2	5	5	5	3	2	
		2	1.131.1-23 000600	КР53	2	2	2	2	2						
			-01	КР54						2	2	2	2	2	
		3	1.131.1-23 000300 -05	КР27	2					2					
			1.131.1-23 000400 -02	КР34		2					2				
			-04	КР36			2					2			
			1.131.1-23 000100 -06	КР7				2					2		
			-04	КР5					2					2	
		4	1.131.1-23 000500	КР43	2	2	2	2	2	2	2	2	2	2	
		5	1.131.1-23 000600 -02	КР55	1	1	1	1	1						
			-03	КР56						1	1	1	1	1	

Н.контр.	Волкова	
Нач.отд.	Росинский	
Гл.констр.	Пальман	
ГИП	Кривакин	
Рук.гр.	Лебедева	
Ст.инж.	Самарина	

1.131.1-23 070000

Каркас пространственный КП 53...КП 62

Стадия	Лист	Листов
Р	1	2

ЦНИИЭП инлища

Формат А4

Инв.№ подл.	Подпись и дата	Взам. инв.№

Формат	Зона	Поз.	Обозначение	Наименование	Кол. на исполнение 1.131.1-23 070000- —	01	02	03	04	05	06	07	08	09	Примечание
А4		6	1.100.3-2-101	Изделие закладное МС3	2	2	2	2	2	2	2	2	2	2	
				Детали											
А4		7	1.131.1-23 000002	Петля строповочная ПВ1				2	2					2	
			-01	ПВ2	2								2		
			-02	ПВ3		2	2			2					
			-03	ПВ4							2	2			
А4		8	1.131.1-23 000003-01	Стержень гнутый АН4	4	4	4	4	4	4	4	4	4	4	
А4		9	-02	АН5	6	6	6	6	6						
			-03	АН6						6	6	6	6	6	
А4		10	-04	АН7	2	2	2	2	2	2	2	2	2	2	
Б4		11	1.131.1-23 000060	ф8 AIII ГОСТ 5781-82 ℓ=1200	2	2	2	2	2	2	2	2	2	2	0,47кг
Б4		12	1.131.1-23 000053	ф5 Bp I ГОСТ 6727-80 ℓ=310	16	16	16	16	16	16	16	16	16	16	0,053кг

1.131.1-23 070000

Лист 2

Формат А4

Рис. 1

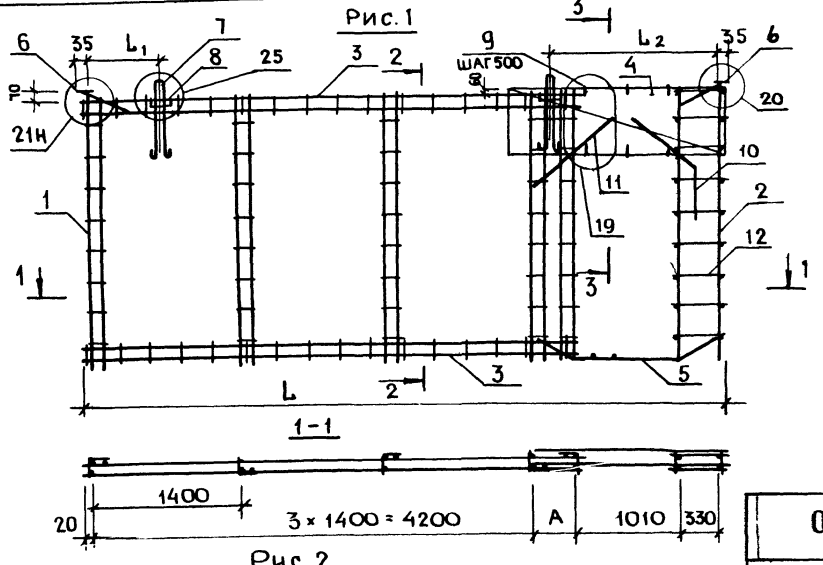

Рис. 2

ОСТАЛЬНОЕ СМ. РИС. 1

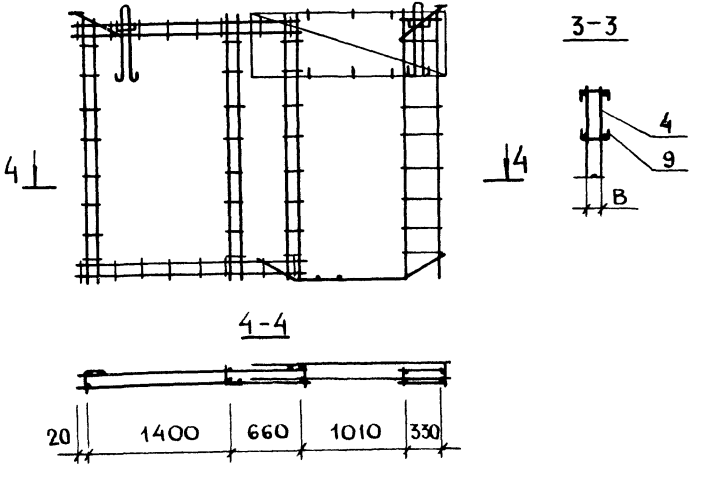

Рис. 3

ОСТАЛЬНОЕ СМ. РИС. 1

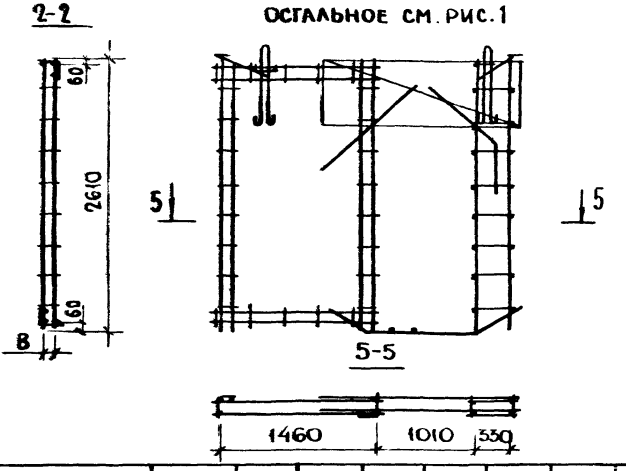

Обозначение	Марка	Рис.	L, мм	L_1, мм	L_2, мм	A, мм	B, мм	Масса, кг
1.131.1-23 070000	КП 53	1	5840	970	1530	260	60	26,6
-01	КП 54		6440	970	1530	860		28,4
-02	КП 55		7040	970	1530	1460		29,0
-03	КП 56	2	3450	210	290	–		20,7
-04	КП 57	3	2840	210	290	–		18,8
-05	КП 58	1	5840	970	1530	260	100	27,9
-06	КП 59		6440	970	1530	860		30,0
-07	КП 60		7040	970	1530	1460		30,6
-08	КП 61	2	3450	210	290	–		21,6
-09	КП 62	3	2840	210	290	–		18,9

Н. контр.	Власова	
Нач. отд.	Росинский	
Гл. констр.	Пальман	
ГИП	Кривакин	
Рук. гр.	Лебедева	
Ст. инж.	Самарина	

1.131.1-23 070000 СБ

КАРКАС ПРОСТРАНСТВЕННЫЙ КП 53... КП 62. Сборочный чертеж

Стадия	Масса	Масштаб
Р	См. табл.	1:40
Лист	Листов 1	

ЦНИИЭП жилища

Инв. № подл. | Подпись и дата | Взам. инв. №

Формат	Зона	Поз.	Обозначение	Наименование	Кол. на исполнение 1.131.1-23 080000-										Приме чание
					–	01	02	03	04	05	06	07	08	09	
				Документация											
А3			1.131.1-23 080000 СБ	Сборочный чертеж	×	×	×	×	×	×	×	×	×	×	
А3			1.131.1-23 000000 Д4	Узлы 19 ... 22	×	×	×	×	×	×	×	×	×	×	
А3			1.131.1-23 000000 Д5	Узлы 23 ... 26	×	×	×	×	×	×	×	×	×	×	
				Сборочные единицы											
А3		1	1.131.1-23 000100-07	Каркас КР8	6	6	6	4	3	6	6	6	4	3	
А3		2	1.131.1-23 000400-10	КР42			2					2			
			-08	КР40		2					2				
			-05	КР37	2					2					
			1.131.1-23 000200-04	КР16				2					2		
			1.131.1-23 000100-09	КР10					2					2	
А4		3	1.100.3- 2-101	Изделие закладное МС3	2	2	2	2	2	2	2	2	2	2	

Нач. отд.	Росинский	
Н. контр.	Волкова	
Гл. констр	Пальман	
ГИП	Кривакин	
Рук гр.	Лебедева	
Ст. инж.	Самарина	

1.131.1-23 080000

Каркас пространственный КП 63 ... КП 72

Стадия	Лист	Листов
Р	1	2

ЦНИИЭП жилища

Формат А4

Инв.№ подл. | Подпись и дата | Взам. инв.№

Формат	Зона	Поз.	Обозначение	Наименование	Кол. на исполнение 1.131.1-23 080000-										Приме чание
					–	01	02	03	04	05	06	07	08	09	
				Детали											
А4		4	1.131.1-23 000002	Петля строповочная ПВ1					2						
			-01	ПВ2				2					2	2	
			-02	ПВ3	2	2	2								
			-03	ПВ4						2	2	2			
А4		5	1.131.1-23 000003-01	Стержень гнутый АН4	4	4	4	4	4	4	4	4	4	4	

22096 47

1.131.1-23 080000

Лист 2

Формат А4

Рис.1

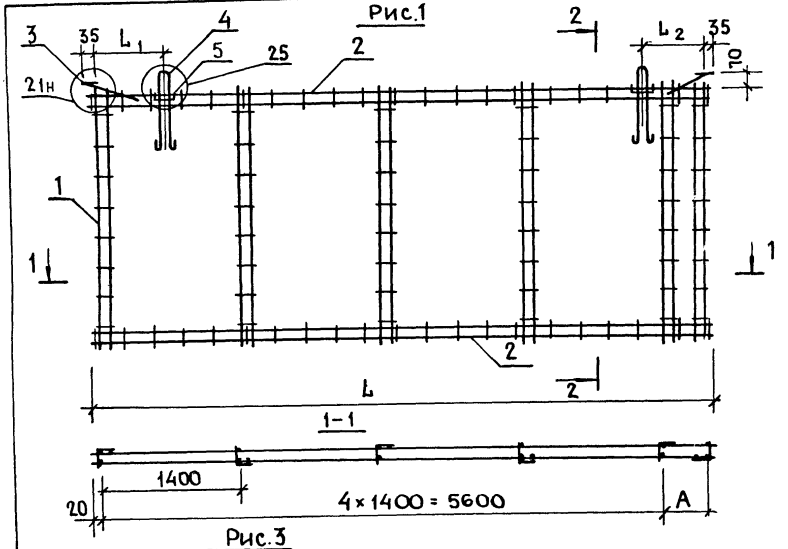

2-2

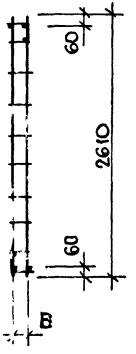

Рис. 2

ОСТАЛЬНОЕ СМ. РИС. 1

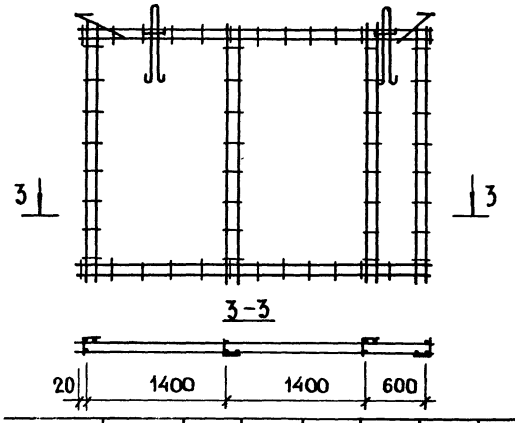

Рис.3

ОСТАЛЬНОЕ СМ. РИС.1

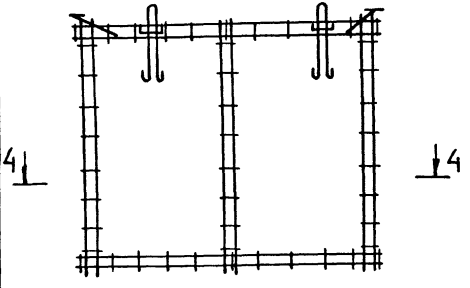

4-4

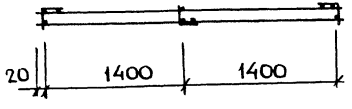

ОБОЗНАЧЕНИЕ	МАРКА	РИС.	L, мм	L_1, мм	L_2, мм	A, мм	B, мм	МАССА, КГ
1.131.1-23 080000	КП 63	1	5840	1250	1250	200	60	18,2
-01	КП 64		6440	1250	1250	800		18,8
-02	КП 65		7040	1250	1250	1400		19,4
-03	КП 66	2	3450	550	550	–		12,0
-04	КП 67	3	2840	550	550	–		9,2
-05	КП 68	1	5840	1250	1250	200	100	19,7
-06	КП 69		6440	1250	1250	800		20,3
-07	КП 70		7040	1250	1250	1400		20,9
-08	КП 71	2	3450	550	550	–		12,0
-09	КП 72	3	2840	550	550	–		10,0

Н. контр.	Волкова	
Нач. отд.	Росинский	
Гл. констр.	Пальман	
ГИП	Кривакин	
Рук. гр.	Лебедева	
Ст. инж.	Самарина	

1.131.1-23 080000 СБ

КАРКАС ПРОСТРАНСТВЕННЫЙ КП63... КП72. Сборочный чертеж

Стадия	Масса	Масштаб
Р	см. табл.	1:40
Лист 1	Листов 1	

ЦНИИЭП жилища

Инв. № подл. | Подпись и дата | Взам. инв. №

Формат А3

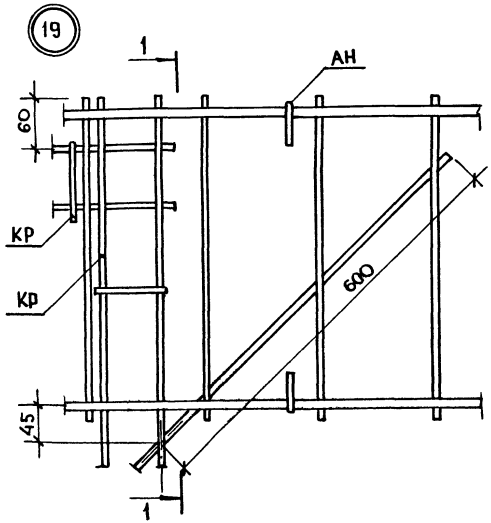

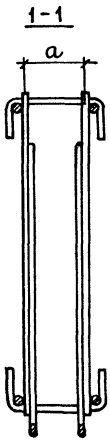

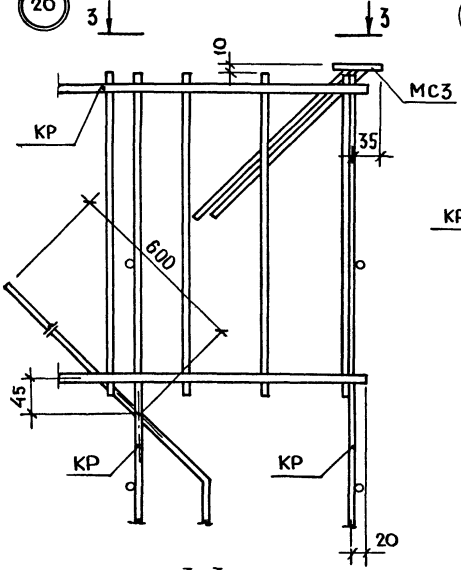

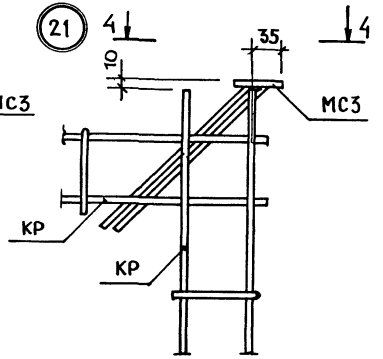

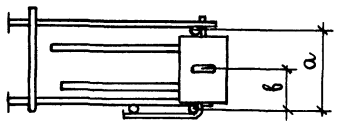

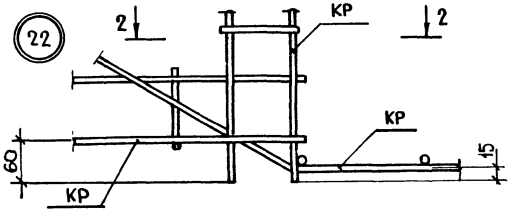

2-2

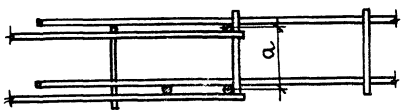

3-3

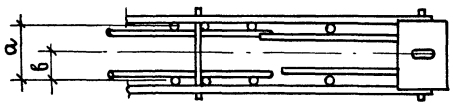

1. Сборка пространственного каркаса производится сваркой по ГОСТ 14098-68-КТ-2.
2. Закладное изделие МС3 привязать.

Толщина панели, мм	Размеры, мм	
	a	б
120	60	30
160	100	50

Н. контр	Волкова	
Нач. отд	Росинский	
Гл. конст.	Пальман	
ГИП	Кривакин	
Рук. гр.	Лебедева	
Ст. инж.	Самарина	

1.131.1-23 000000 Д 4

Узлы 19...22

Стадия	Лист	Листов
Р		1

ЦНИИЭП жилиш

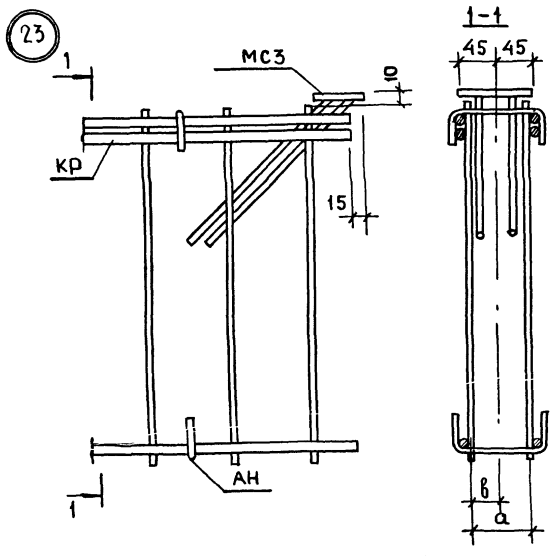

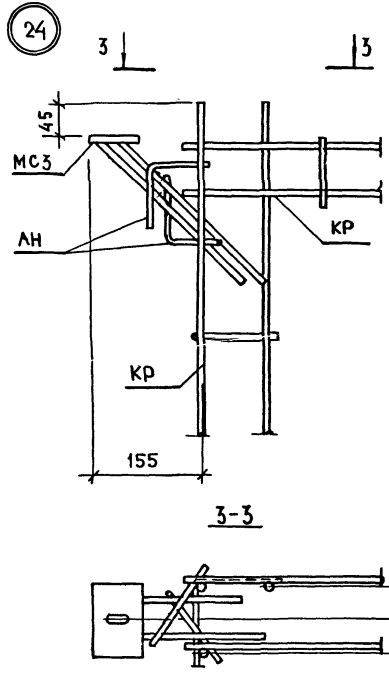

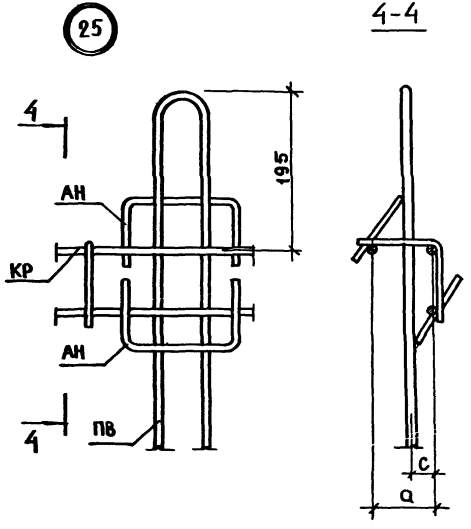

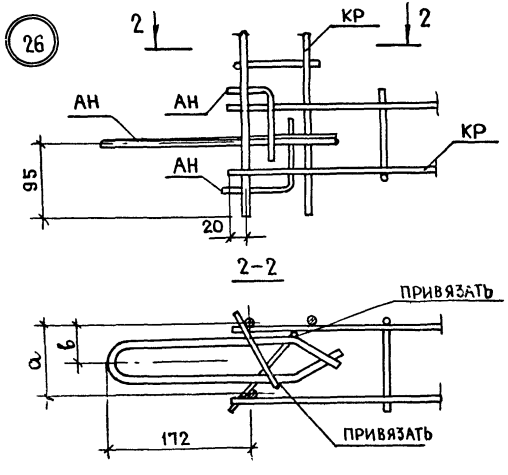

1. Сборка пространственного каркаса производится сваркой по ГОСТ 14098-68-КТ-2.
2. Закладное изделие МС3 по узлу 23 привязать.

Толщина, мм	Размеры, мм		
	а	в	с
120	60	30	25
160	100	50	45

Н. контр.	Волкова	
Рук. отд.	Росинский	
Гл. констр.	Пальман	
ГИП	Кривакин	
Рук. гр.	Лебедева	
Ст. инж.	Смарина	

1.131.1-23 000000 Д5

Узлы 23... 26

Стадия	Лист	Листов
Р		1

ЦНИИЭП жилища

Инв. № подл. | Подпись и дата | Взам. инв. №

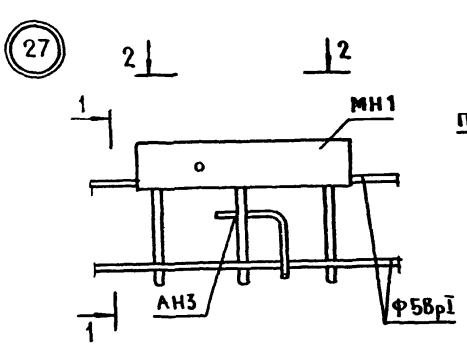

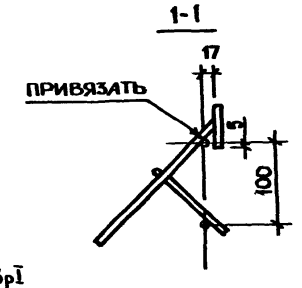

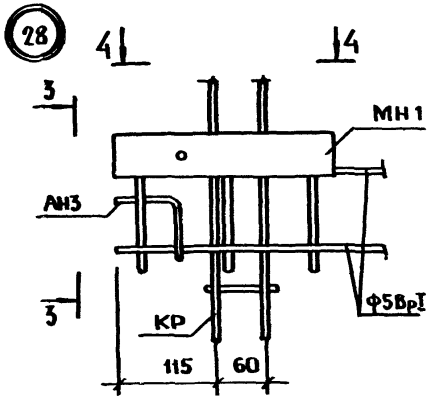

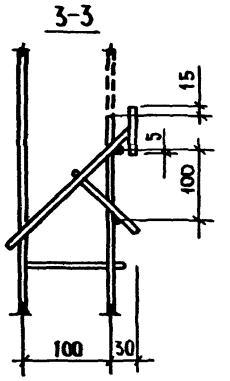

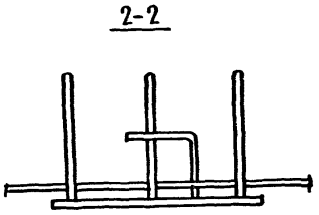

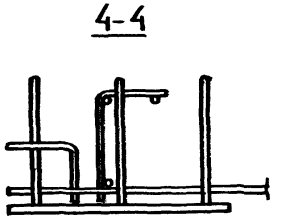

1. СБОРКА ПРОСТРАНСТВЕННОГО КАРКАСА ПРОИЗВОДИТСЯ СВАРКОЙ ПО ГОСТ 14098-68-КТ-2

И. КОНТР	ВОЛКОВА			1.131.1-23 000000 Д6			
НАЧ. ОТД.	РОСИНСКИЙ						
ГЛ. КОНСТР	ПАЛЬМАН			УЗЛЫ 27,28	СТАДИЯ	ЛИСТ	ЛИСТОВ
ГИП	КРИВАКИН				Р		1
РУК. ГР.	ЛЕБЕДЕВА				ЦНИИЭП ЖИЛИЩА		
СТ. ИНЖ	САМАРИНА						

22096 51

Рис. 1

Развертка

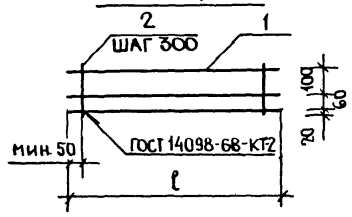

Рис. 2

Остальное- см. рис.1

Развертка

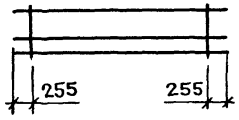

Формат	Зона	Поз.	Обозначение	Наименование	Количество на исполнение 1.131.1-23 000100- —	01	02	03	04	05	06	07	08	09	10	Примечание
				Детали												
				Ф5 Вр I ГОСТ 6727-80												
Б4		1	1.131.1-23 000008	ℓ=1050	3											0,15 кг
			000009	ℓ=1200		3										0,17 кг
			000010	ℓ=1270			3									0,18 кг
			000011	ℓ=1350				3								0,20 кг
			000012	ℓ=1500					3							0,22 кг
			000013	ℓ=1950						3						0,28 кг
			000014	ℓ=2100							3					0,30 кг
			000015	ℓ=2610								3				0,38 кг
			000016	ℓ=2690									3			0,39 кг
			000017	ℓ=2840										3		0,41 кг
			000018	ℓ=2950											3	0,42 кг
Б4		2	1.131.1-23 000059	Ф4 Вр I ГОСТ 6727-80 ℓ=200	4	4	5	5	5	7	7	9	9	10	10	0,02 кг

Обозначение	Марка	Рис.	ℓ, мм	Масса, кг
1.131.1-23 000100	КР1	1	1050	0,53
- 01	КР2		1200	0,59
- 02	КР3		1270	0,64
- 03	КР4		1350	0,70
- 04	КР5		1500	0,76
- 05	КР6		1950	0,98
- 06	КР7		2100	1,04
- 07	КР8	2	2610	1,32
- 08	КР9	1	2690	1,35
- 09	КР10		2840	1,43
- 10	КР11		2950	1,46

Взам. инв. №

Подпись и дата

Инв. № подл.

Н. контр.	Волкова	
Нач. отд.	Росинский	
Гл. конст.	Пальман	
Гип	Кривакин	
Рук. гр.	Лебедева	
Ст. инж.	Самарина	
Т. инж.	Симонов	

1.131.1-23 000100

КАРКАС КР1... КР11

Стадия	Масса	Масштаб
Р	см. табл.	
Лист 1	Листов 1	

ЦНИИЭП жилища

Развертка

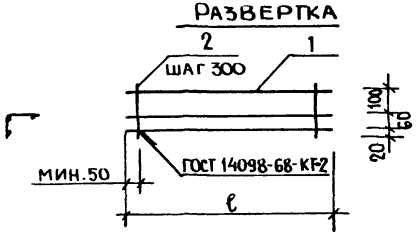

Формат	Зона	Поз.	Обозначение	Наименование	Количество на исполнение 1.131.1-23 000200-										Примечание
					–	01	02	03	04	05	06	07	08	09	
				Детали											
				Ф5 Вр I ГОСТ 6727-80											
Б4		1	1.131.1-23 000019	ℓ=3050	3										0,44 кг
			000020	ℓ=3150		3									0,45 кг
			000021	ℓ=3290			3								0,47 кг
			000022	ℓ=3400				3							0,49 кг
			000023	ℓ=3450					3						0,50 кг
			000024	ℓ=3550						3					0,51 кг
			000025	ℓ=3650							3				0,52 кг
			000026	ℓ=3690								3			0,53 кг
			000027	ℓ=4050									3		0,58 кг
			000028	ℓ=4150										3	0,60 кг
Б4		2	1.131.1-23 000059	Ф4 Вр I ГОСТ 6727-80 ℓ=200	11	11	11	12	12	12	13	13	14	14	0,02 кг

Обозначение	Марка	ℓ, мм	Масса, кг
1.131.1-23 000200	КР12	3050	1,54
-01	КР13	3150	1,57
-02	КР14	3290	1,63
-03	КР15	3400	1,71
-04	КР16	3450	1,74
-05	КР17	3550	1,77
-06	КР18	3650	1,82
-07	КР19	3690	1,85
-08	КР20	4050	2,02
-09	КР21	4150	2,08

Н. конт.	Волкова	
Нач. отд.	Росинский	
Гл. конст.	Пальман	
ГИП	Кривакин	
Рук. гр.	Лебедева	
Ст. инж.	Самарина	
Ст. инж.	Симонова	

1.131.1-23 000200

Каркас КР12... КР21

Стадия	Масса	Масштаб
Р	см. табл.	
Лист	Листов 1	

ЦНИИЭП жилища

Развертка

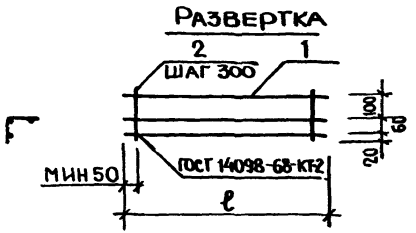

Формат	Зона	Поз.	Обозначение	Наименование	Количество на исполнение 1.131.1-23 000300										Примечание
					–	-01	02	03	04	05	06	07	08	09	
				Детали											
				ф5 Вр I ГОСТ 6727-80											
Б4		1	1.131.1-23 000029	ℓ=4200	3										0,60 кг
			000030	ℓ=4250		3									0,61 кг
			000031	ℓ=4290			3								0,62 кг
			000032	ℓ=4350				3							0,63 кг
			000033	ℓ=4430					3						0,64 кг
			000034	ℓ=4500						3					0,65 кг
			000035	ℓ=4650							3				0,67 кг
			000036	ℓ=4750								3			0,68 кг
			000037	ℓ=4800									3		0,69 кг
			000038	ℓ=4850										3	0,70 кг
Б4		2	1.131.1-23 000059	ф4 Вр I ГОСТ 6727-80 ℓ=200	14	15	15	15	15	15	16	16	16	17	0,02 кг

Обозначение	Марка	ℓ, мм	Масса, кг
1.131.1-23 000300	КР22	4200	2,08
-01	КР23	4250	2,13
-02	КР24	4290	2,16
-03	КР25	4350	2,19
-04	КР26	4430	2,22
-05	КР27	4500	2,25
-06	КР28	4650	2,33
-07	КР29	4750	2,36
-08	КР30	4800	2,39
-09	КР31	4850	2,44

Инв N подл. | Подпись и дата | Взам инв N°

Н. контр.	Вовкова	
Нач. отд.	Росинский	
Гл. конст.	Пальман	
ГИП	Кривошеин	
Рук. гр.	Лебедева	
Ст. инж.	Сагинцева	
Ст. к.	Симонс	

1.131.1-23 000300

КАРКАС КР22 ... КР31

Стадия	Масса	Масштаб
Р	См. табл.	
Лист	Листов 1	

ЦНИИЭП жилища

Развертка

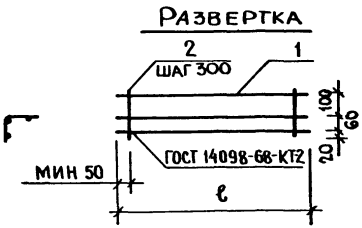

Формат	Зона	Поз.	Обозначение	Наименование	Количество на исполнение 1.131.1-23 000400											Примечание
					–	01	02	03	04	05	06	07	08	09	10	
				Детали												
				Ф5Вр I ГОСТ 6727-80												
БЧ		1	1.131.1-23 000039	ℓ=4950	3											0,71 кг
			000040	ℓ=5030		3										0,72 кг
			000041	ℓ=5100			3									0,73 кг
			000042	ℓ=5650				3								0,81 кг
			000043	ℓ=5700					3							0,82 кг
			000044	ℓ=5840						3						0,84 кг
			000045	ℓ=6230							3					0,90 кг
			000046	ℓ=6290								3				0,91 кг
			000047	ℓ=6440									3			0,93 кг
			000048	ℓ=6890										3		0,99 кг
			000049	ℓ=7040											3	1,01 кг
БЧ		2	1.131.1-23 000059	Ф4Вр I ГОСТ 6727-80 ℓ=200	17	17	17	19	19	20	21	21	22	23	24	0,02 кг

Обозначение	Марка	ℓ, мм	Масса, кг
1.131.1-23 000400	КР32	4950	2,47
-01	КР33	5030	2,50
-02	КР34	5100	2,53
-03	КР35	5650	2,81
-04	КР36	5700	2,84
-05	КР37	5840	2,92
-06	КР38	6230	3,12
-07	КР39	6290	3,15
-08	КР40	6440	3,23
-09	КР41	6890	3,43
-10	КР42	7040	3,51

Н. контр.	Водкова	
Нач. отд	Росинский	
Гл. конс.	Пальман	
ГИП	Кривакин	
Рук. гр.	Лебедева	
Ст. инж	Самарина	
Ст. инж	Симонова	

1.131.1-23 000400

КАРКАС
КР32... КР42

Стадия	Масса	Масштаб
Р	см. табл.	
Лист	Листов 1	

ЦНИИЭП жилища

Рис 1

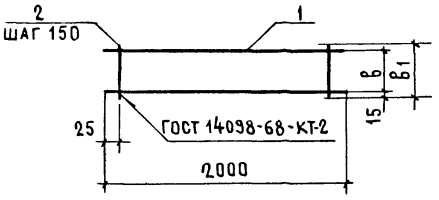

Рис. 2
ОСТАЛЬНОЕ- Рис.1

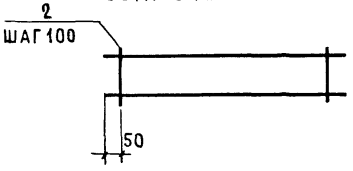

Рис.3
ОСТАЛЬНОЕ - Рис.1

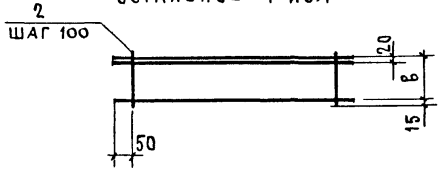

Формат	Зона	Поз.	Обозначение	Наименование	Количество на исполнение 1.131.1-23 000500 –	01	02	03	04	05	06	07	08	09	Примечание
				Детали											
БЧ		1	1.131.1-23 000061	ф8AIII ГОСТ 5781-82 ℓ=2000	2	2									0,79 кг
			000062	ф10AIII ГОСТ 5781-82 ℓ=2000			2	2			3	3			1,23кг
			000064	ф12AIII ГОСТ 5781-82 ℓ=2000					2	2			3	3	1,78 кг
				ф5 BpI ГОСТ 6727-80											
БЧ		2	000054	ℓ=420		14		20		20		20		20	0,06 кг
			000055	ℓ=450	14		20		20		20		20		0,06 кг

Обозначение	Марка	Рис	Размеры, мм в	Размеры, мм в1	Масса, кг
1.131.1-23 000500	КР43	1	420	450	2,42
–01	КР44		390	420	2,42
–02	КР45	2	420	450	3,66
–03	КР46		390	420	3,66
–04	КР47		420	450	4,76
–05	КР48		390	420	4,76
–06	КР49	3	420	450	4,89
–07	КР50		390	420	4,89
–08	КР51		420	450	6,54
–09	КР52		390	420	6,54

Н. контр.	Волкова	
Нач. отд.	Росинский	
Гл. конст.	Пальман	
Гип	Кривакин	
Рук. гр.	Лебедева	
Ст. инж.	Самарина	
Ст. инж.	Симонова	

1.131.1-23 000500

КАРКАС
КР43 ... КР52

Стадия	Масса	Масштаб
Р	см. табл.	
Лист	Листов 1	

ЦНИИЭП жилища

Взам. инв. №
Подпись и дата
Инв. № подл.

Рис.1

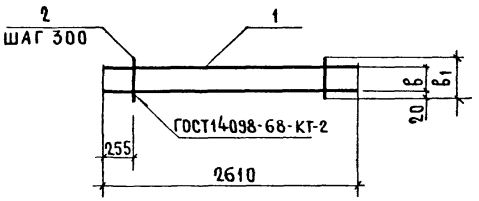

Рис 2

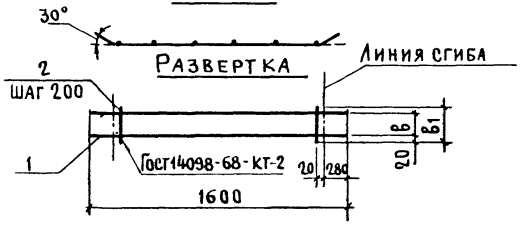

Рис.3

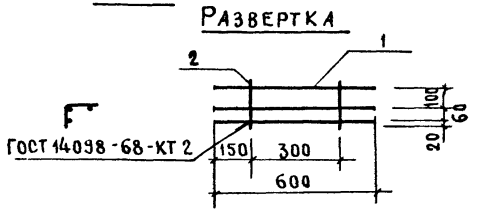

Формат	Зона	Поз.	Обозначение	Наименование	Кол-во на испол. 1.131.1-23 000600-							Примечание
					—	01	02	03	04			
				Детали								
				ф5 ВрI ГОСТ 6727-80								
БЧ		1	1.131.1-23 000007	ℓ=600					3			0,09кг
			000015	ℓ=2610	2	2						0,38кг
			000063	ф12Аш ГОСТ 5781-82 ℓ=1600			2	2				1,42кг
				ф4 ВрI ГОСТ 6727-80								
БЧ		2	000057	ℓ=100	8							0,01кг
			000058	ℓ=140		8						0,01кг
			000059	ℓ=200					2			0,02кг
				ф5 ВрI ГОСТ 6727-80								
			000050	ℓ=100			6					0,01кг
			000051	ℓ=140				6				0,02кг

Обозначение	Марка	Рис	Размеры, мм		Масса, кг
			в	в1	
1.131.1-23 000600	КР53	1	60	100	0,84
—01	КР54		100	140	0,84
—02	КР55	2	60	100	2,90
—03	КР56		100	140	2,96
—04	КР57	3	—	—	0,31

Н.контр.	Волкова	
Нач.отд	Росинский	
Гл.конс.	Пальман	
Гип.	Кривакин	
Рук.гр.	Лебедева	
Ст.инж	Самарина	
Ст.инж	Симонова	

1.131.1-23 000600

Каркас КР53... КР57

Стадия	Масса	Масштаб
Р	см. табл.	
Лист	Листов 1	

ЦНИИЭП жилища

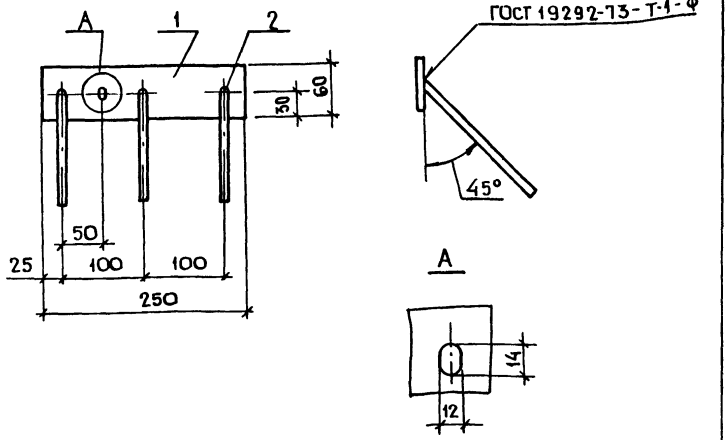

Формат	Зона	Поз.	Обозначение	Наименование	Кол.	Примечание
				Детали		
Б4		1	1.131.1-23 000701	Полоса $\frac{Б-2\ 8\times60\ ГОСТ\ 103-76}{8\ Ст\ 3\ кп\ 2\ ГОСТ\ 380-71^{*}}$ L=250	1	0,94 кг
Б4		2	000702	ф8 AIII ГОСТ 5781-82 L=200	3	0,08 кг

Инв. N подл. | Подпись и дата | Взам. инв. N

Н. конт.	Волкова		
Нач. отд.	Росинский		
Гл. конст.	Пальман		
ГИП	Кривакин		
Рук. гр.	Лебедева		
Ст. инж.	Симонова		

1.131.1-23 000700

Изделие закладное МН1

Стадия	Масса	Масштаб
Р	1,18	
Лист	Листов 1	

ЦНИИЭП жилища

Формат А4

Рис. 1

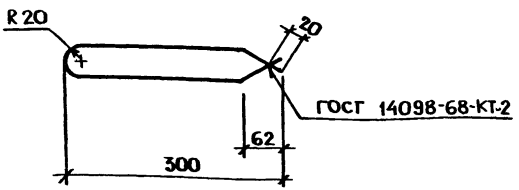

Рис. 2

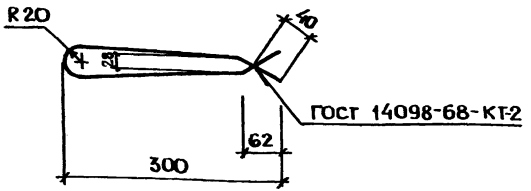

Обозначение	Марка	Рис.	Материал	Длина, мм	Масса, кг
1.131.1-23 000001	АН1	1	ф12 AI ГОСТ 5781-82	650	0,58
-01	АН2	2	ф12 AI ГОСТ 5781-82	650	0,58

Инв. N подл. | Подпись и дата | Взам. инв. N

Н. конт.	Волкова		
Нач. отд.	Росинский		
Гл. конст.	Пальман		
ГИП	Кривакин		
Рук. гр.	Лебедев		
Ст. инж.	Самар		
Ст. инж.	Симонов		

1.131.1-23 00 0001

Стержень гнутый АН1, АН2

Стадия	Масса	Масштаб
Р	См. табл.	
Лист	Листов 1	

ЦНИИЭП жилища

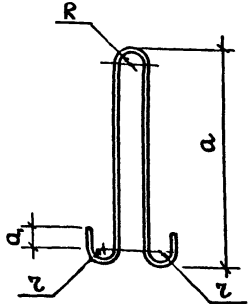

Обозначение	Марка	Сечение	Размеры, мм a	a1	R	r	Длина	Масса, кг
1.131.1-23 000002	ПВ1	Ф10	450	30	30	20	1090	0,68
-01	ПВ2	Ф12	520	30	30	20	1230	1,09
-02	ПВ3	Ф14	590	50	30	30	1410	1,71
-03	ПВ4	Ф16	660	50	30	30	1560	2,47
-04	ПВ5	Ф18	730	50	30	30	1700	3,40

1.131.1-23 000002

Н. конт.	Волкова	
Нач. отд.	Росинский	
Гл. конс.	Пальман	
ГИП	Кривакин	
Рук. гр.	Лебедева	
Ст. инж.	Самарина	
Ст. инж.	Симонова	

Петля подъемная ПВ1 ... ПВ5

Стадия: Р | Масса: см. табл. | Масштаб:

Лист | Листов 1

Арматурные стержни класса AIII ГОСТ 5781-82

ЦНИИЭП жилища

Формат А4

Рис. 1

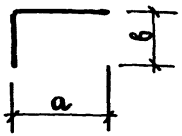

Рис. 2

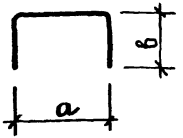

Рис. 3

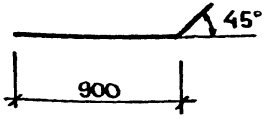

Обозначение	Марка	Рис.	Материал	а, мм	б, мм	Длина, мм	Масса, кг
1.131.1-23 000003	АН3	1	Ф4 Вр I ГОСТ 6727-80	120	80	200	0,02
-01	АН4		Ф4 Вр I ГОСТ 6727-80	140	100	340	0,03
-02	АН5	2	Ф4 Вр I ГОСТ 6727-80	100	50	200	0,02
-03	АН6		Ф4 Вр I ГОСТ 6727-80	140	50	240	0,02
-04	АН7	3	Ф8 A III ГОСТ 5781-82	—	—	1200	0,47

1.131.1-23 000003

Н. конт.	Волкова	
Нач. отд.	Росинский	
Гл. конс.	Пальман	
ГИП	Кривакин	
Рук. гр.	Лебедева	
Ст. инж.	Самарина	
Ст. инж.	Симонова	

Стержень гнутый АН3 ... АН7

Стадия: Р | Масса: см. табл. | Масштаб:

Лист | Листов 1

ЦНИИЭП жилища

Инв. № подл. | Подпись и дата | Взам. инв. №

Марка элемента	Изделия арматурные. Арматура класса A-I Гост 5781-82 ф12		Итого	A-II Гост 5781-82 ф10	ф12	ф14	ф16	ф18	Итого	A-III Гост 5781-82 ф8	ф10	ф12	Итого	Вр-I Гост 6727-80 ф4	ф5	Итого	Всего	Изделия закладные. Арматура класса A-III Гост 5781-82 ф8	Итого	Прокат марки Вст3кп2 Гост 103-76 -8×60	-6×60	Итого	Всего	Общий расход, кг
ПСВ 46.27.12-150Т-1.1	0,58		0,58		2,18				2,18					1,52	8,40	9,92	12,68	0,40	0,40		0,50	0,50	0,90	13,6
ПСВ 52.27.12-150Т-1.1	0,58		0,58		2,18				2,18					1,78	10,02	11,80	14,56	0,40	0,40		0,50	0,50	0,90	15,5
ПСВ 58.27.12-150Т-1.1	0,58		0,58			3,42			3,42					1,86	10,56	12,42	16,42	0,40	0,40		0,50	0,50	0,90	17,3
ПСВ 64.27.12-150Т-1.1	0,58		0,58			3,42			3,42					2,12	12,24	14,36	18,36	0,40	0,40		0,50	0,50	0,90	19,3
ПСВ 29.27.12-150Т-1.1	0,58		0,58	1,36					1,36					1,10	5,76	6,86	8,80	0,40	0,40		0,50	0,50	0,90	9,7
ПСВ 35.27.12-150Т-1.1	0,58		0,58		2,18				2,18					1,36	7,38	8,74	11,50	0,40	0,40		0,50	0,50	0,90	12,4
ПСВ 59.27.12-150Т-1.1	0,58		0,58			3,42			3,42					1,86	10,62	12,48	16,48	0,40	0,40		0,50	0,50	0,90	17,4
ПСВ 65.27.12-150Т-1.1	0,58		0,58			3,42			3,42					2,12	12,30	14,42	18,42	0,40	0,40		0,50	0,50	0,90	19,3
ПСВ 71.27.12-150Т-1.1	0,58		0,58			3,42			3,42					2,20	12,78	14,98	18,98	0,40	0,40		0,50	0,50	0,90	19,9
ПСВ 46.27.16-150Т-1.1	0,58		0,58			3,42			3,42					1,52	8,40	9,92	13,92	0,40	0,40		0,50	0,50	0,90	14,8
ПСВ 52.27.16-150Т-1.1	0,58		0,58			3,42			3,42					1,78	10,02	11,80	15,80	0,40	0,40		0,50	0,50	0,90	16,7
ПСВ 58.27.16-150Т-1.1	0,58		0,58				4,94		4,94					1,86	10,56	12,42	17,94	0,40	0,40		0,50	0,50	0,90	18,8
ПСВ 64.27.16-150Т-1.1	0,58		0,58				4,94		4,94					2,12	12,24	14,36	19,88	0,40	0,40		0,50	0,50	0,90	20,8
ПСВ 29.27.16-150Т-1.1	0,58		0,58		2,18				2,18					1,10	5,76	6,86	9,62	0,40	0,40		0,50	0,50	0,90	10,5
ПСВ 35.27.16-150Т-1.1	0,58		0,58		2,18				2,18					1,36	7,38	8,74	11,50	0,40	0,40		0,50	0,50	0,90	12,4
ПСВ 59.27.16-150Т-1.1	0,58		0,58				4,94		4,94					1,86	10,62	12,48	18,00	0,40	0,40		0,50	0,50	0,90	18,9
ПСВ 65.27.16-150Т-1.1	0,58		0,58				4,94		4,94					2,12	12,30	14,42	19,94	0,40	0,40		0,50	0,50	0,90	20,8
ПСВ 71.27.16-150Т-1.1	0,58		0,58				4,94		4,94					2,20	12,78	14,98	20,50	0,40	0,40		0,50	0,50	0,90	21,4
ПСВ 46.27.12-150Т-1.2.1.1	0,58		0,58		2,18				2,18	5,04		2,84	7,88	1,64	11,24	12,88	23,52	0,40	0,40		0,50	0,50	0,90	24,4
ПСВ 58.27.12-150Т-1.2.1.1	0,58		0,58		2,18				2,18	5,04		2,84	7,88	1,80	12,32	14,12	24,76	0,40	0,40		0,50	0,50	0,90	25,7
ПСВ 64.27.12-150Т-1.2.1.1	0,58		0,58			3,42			3,42	5,04		2,84	7,88	2,06	13,94	16,00	27,88	0,40	0,40		0,50	0,50	0,90	28,8
ПСВ 52.27.12-150Т-1.2.1.2	0,58		0,58		2,18				2,18	5,04		2,84	7,88	1,72	11,85	13,57	24,21	0,40	0,40		0,50	0,50	0,90	25,1
ПСВ 29.27.12-150Т-1.2.1.2	0,58		0,58	1,36					1,36	5,04		2,84	7,88	1,04	7,59	8,63	18,45	0,40	0,40		0,50	0,50	0,90	19,4
ПСВ 35.27.12-150Т-1.2.1.2	0,58		0,58	1,36					1,36	5,04		2,84	7,88	1,30	9,21	10,51	20,33	0,40	0,40		0,50	0,50	0,90	21,2

Н.контр.	Волкова	
Нач.отд.	Росинский	
Гл.конст.	Пальман	
Гип	Кривакин	
Рук.гр.	Лебедева	
Ст.инж.	Симонова	

1.131.1-23 000000РС

Ведомость расхода стали

Стадия	Лист	Листов
Р	1	3

ЦНИИЭПжилища

Инв.№ подл. | Подпись и дата | Взам.инв.№

Марка элемента	Изделия арматурные																Всего	Изделия закладные						Всего	Общий расход, кг
	Арматура класса																	Арматура		Прокат марки					
	А-I			Ас-III						А-III				Вр-I				класса А-III		Вст3кп2					
	Гост 5781-82													Гост 6727-80				Гост 5781-82		Гост 103-76					
	ф12		Итого	ф10	ф12	ф14	ф16	ф18	Итого	ф8	ф10	ф12	Итого	ф4	ф5	Итого		ф8	Итого	-8×60	-6×60	Итого			
ПСВ 59.27.12-150Т-1.2.1.2	0,58		0,58		2,18				2,18	5,04		2,84	7,88	1,80	12,45	14,25	24,89	0,40	0,40		0,50	0,50	0,90	25,8
ПСВ 65.27.12-150Т-1.2.1.2	0,58		0,53			3,42			3,42	5,04		2,84	7,88	2,06	14,07	16,13	28,01	0,40	0,40		0,50	0,50	0,90	28,9
ПСВ 71.27.12-150Т-1.2.1.2	0,58		0,58			3,42			3,42	5,04		2,84	7,88	2,14	14,67	16,81	28,69	0,40	0,40		0,50	0,50	0,90	29,6
ПСВ 40.27.12-150Т-1.2.1.3	0,58		0,58		2,18				2,18	1,88	4,92	2,84	9,64	1,42	11,11	12,53	24,93	0,40	0,40		0,50	0,50	0,90	25,8
ПСВ 52.27.12-150Т-1.2.1.3	0,58		0,58		2,18				2,18	1,88		9,96	11,84	1,68	12,79	14,47	29,07	0,40	0,40		0,50	0,50	0,90	30,0
ПСВ 58.27.12-150Т-1.2.1.3	0,58		0,58		2,18				2,18	5,04		2,84	7,88	1,76	12,61	14,37	25,01	0,40	0,40		0,50	0,50	0,90	25,9
ПСВ 64.27.12-150Т-1.2.1.3	0,58		0,58			3,42			3,42	5,04		2,84	7,88	2,02	14,25	16,27	28,15	0,40	0,40		0,50	0,50	0,90	29,0
ПСВ 29.27.16-150Т-1.2.1.2	0,58		0,58	1,36					1,36	5,04		2,84	7,88	1,04	7,65	8,69	18,51	0,40	0,40		0,50	0,50	0,90	19,4
ПСВ 35.27.16-150Т-1.2.1.2	0,58		0,58		2,18				2,18	5,04		2,84	7,88	1,30	9,27	10,57	21,21	0,40	0,40		0,50	0,50	0,90	22,1
ПСВ 59.27.16-150Т-1.2.1.2	0,58		0,58			3,42			3,42	5,04		2,84	7,88	1,80	12,51	14,31	26,19	0,40	0,40		0,50	0,50	0,90	27,1
ПСВ 65.27.16-150Т-1.2.1.2	0,58		0,58				4,94		4,94	5,04		2,84	7,88	1,06	14,13	15,19	28,59	0,40	0,40		0,50	0,50	0,90	29,5
ПСВ 71.27.16-150Т-1.2.1.2	0,58		0,58				4,94		4,94	5,04		2,84	7,88	2,14	14,73	16,87	30,27	0,40	0,40		0,50	0,50	0,90	31,2
ПСВ 29.27.16-150Т-1.2.1.4	0,58		0,58	1,36					1,36	5,04		2,84	7,88	1,04	7,72	8,76	18,58	0,40	0,40		0,50	0,50	0,90	19,5
ПСВ 35.27.16-150Т-1.2.1.4	0,58		0,58		2,18				2,18	5,04		2,84	7,88	1,40	8,34	9,74	20,38	0,40	0,40		0,50	0,50	0,90	21,3
ПСВ 59.27.16-150Т-1.2.1.4	0,58		0,58			3,42			3,42	5,04		2,84	7,88	2,08	12,72	14,80	26,68	0,40	0,40		0,50	0,50	0,90	27,6
ПСВ 65.27.16-150Т-1.2.1.4	0,58		0,58				4,94		4,94	5,04		2,84	7,88	2,16	13,20	15,36	28,76	0,40	0,40		0,50	0,50	0,90	29,7
ПСВ 71.27.16-150Т-1.2.1.4	0,58		0,58				4,94		4,94	5,04		2,84	7,88	2,42	14,88	17,30	30,70	0,40	0,40		0,50	0,50	0,90	31,6
ПСВ 46.27.16-150Т-1.3.2	0,58		0,58		2,18				2,18	0,94	7,38		8,32	1,16	7,32	8,48	19,56	0,40	0,40		0,50	0,50	0,90	20,5
ПСВ 52.27.16-150Т-1.3.2	0,58		0,58		2,18				2,18	0,94	7,38		8,32	1,60	10,08	11,68	22,76	0,40	0,40		0,50	0,50	0,90	23,7
ПСВ 58.27.16-150Т-1.3.2	0,58		0,58			3,42			3,42	0,94	7,38		8,32	1,68	10,62	12,30	24,62	0,40	0,40		0,50	0,50	0,90	25,5
ПСВ 64.27.16-150Т-1.3.2	0,58		0,58			3,42			3,42	0,94	7,38		8,32	1,94	12,30	14,24	26,56	0,40	0,40		0,50	0,50	0,90	27,5
ПСВ 58.27.16-150Т-1.4.2	0,58		0,58			3,42			3,42	0,94		10,68	11,62	1,66	12,16	13,82	29,44	0,88	0,88	1,88	0,50	2,38	3,26	32,7
ПСВ 58.27.16-150Т-1.4.2л	0,58		0,58			3,42			3,42	0,94		10,68	11,62	1,66	12,16	13,82	29,44	0,88	0,88	1,88	0,50	2,38	3,26	32,7
ПСВ 30.27.12-150Т-2.1				1,36					1,36					1,06	5,88	6,94	8,3	0,40	0,40		0,50	0,50	0,90	9,2

Марка элемента	Изделия арматурные																	Изделия закладные						Общий расход, кг
	Арматура класса																Всего	Арматура класса А-III ГОСТ 5781-82		Прокат марки ВСт3кп2 ГОСТ 103-76			Всего	
	А-I	Ас-II								А-III				Вр-I										
	ГОСТ 5781-82													ГОСТ 6727-80										
	ф12		Итого	ф10	ф12	ф14	ф16	ф18	Итого	ф8	ф10	ф12	Итого	ф4	ф5	Итого		ф8	Итого	-8×60	-6×60	Итого		
ПСВ 36.27.12-150Т-2.1					2,18				2,18					1,32	7,56	8,88	11,06	0,40	0,40		0,50	0,50	0,90	12,0
ПСВ 60.27.12-150Т-2.1						3,42			3,42					2,00	11,88	13,88	17,30	0,40	0,40		0,50	0,50	0,90	18,2
ПСВ 66.27.12-150Т-2.1						3,42			3,42					2,08	12,42	14,50	17,92	0,40	0,40		0,50	0,50	0,90	18,8
ПСВ 72.27.12-150Т-2.1						3,42			3,42					2,16	12,90	15,06	18,48	0,40	0,40		0,50	0,50	0,90	19,4
ПСВ 30.27.12-150Т-2.2.1.2				1,36					1,36	5,04		2,84	7,88	0,96	7,71	8,67	17,91	0,40	0,40		0,50	0,50	0,90	18,8
ПСВ 36.27.12-150Т-2.2.1.2				1,36					1,36	5,04		2,84	7,88	1,22	9,33	10,55	19,79	0,40	0,40		0,50	0,50	0,90	20,7
ПСВ 60.27.12-150Т-2.2.1.2					2,18				2,18	5,04		2,84	7,88	1,90	13,71	15,61	25,67	0,40	0,40		0,50	0,50	0,90	26,6
ПСВ 66.27.12-150Т-2.2.1.2						3,42			3,42	5,04		2,84	7,88	1,98	14,19	16,17	27,47	0,40	0,40		0,50	0,50	0,90	28,4
ПСВ 72.27.12-150Т-2.2.1.2						3,42			3,42	5,04		2,84	7,88	2,06	14,73	16,79	28,09	0,40	0,40		0,50	0,50	0,90	29,0
ПСВ 30.27.16-150Т-2.1					2,18				2,18					1,06	5,88	6,94	9,12	0,40	0,40		0,50	0,50	0,90	10,0
ПСВ 36.27.16-150Т-2.1					2,18				2,18					1,32	7,56	8,88	11,06	0,40	0,40		0,50	0,50	0,90	12,0
ПСВ 60.27.16-150Т-2.1							4,94		4,94					2,00	11,88	13,88	18,82	0,40	0,40		0,50	0,50	0,90	19,7
ПСВ 66.27.16-150Т-2.1							4,94		4,94					2,08	12,42	14,50	19,44	0,40	0,40		0,50	0,50	0,90	20,3
ПСВ 72.27.16-150Т-2.1							4,94		4,94					2,16	12,90	15,06	20,00	0,40	0,40		0,50	0,50	0,90	20,9
ПСВ 30.27.16-150Т-2.2.1.2				1,36					1,36	5,04		2,84	7,88	0,96	7,77	8,73	17,97	0,40	0,40		0,50	0,50	0,90	18,9
ПСВ 36.27.16-150Т-2.2.1.2					2,18				2,18	5,04		2,84	7,88	1,22	9,39	10,61	20,67	0,40	0,40		0,50	0,50	0,90	21,6
ПСВ 60.27.16-150Т-2.2.1.2						3,42			3,42	5,04		2,84	7,88	1,90	13,77	15,67	26,97	0,40	0,40		0,50	0,50	0,90	27,9
ПСВ 66.27.16-150Т-2.2.1.2							4,94		4,94	5,04		2,84	7,88	1,98	14,25	16,23	29,05	0,40	0,40		0,5	0,50	0,90	30,0
ПСВ 72.27.16-150Т-2.2.1.2							4,94		4,94	5,04		2,84	7,88	2,06	14,79	16,85	29,67	0,40	0,40		0,5	0,50	0,90	30,6
ПСВ 30.27.16-150Т-2.2.1.4				1,36					1,36	5,04		2,84	7,88	1,24	7,98	9,22	18,46	0,40	0,40		0,5	0,50	0,90	19,4
ПСВ 36.27.16-150Т-2.2.1.4					2,18				2,18	5,04		2,84	7,88	1,32	8,46	9,78	19,84	0,40	0,40		0,50	0,50	0,90	20,7
ПСВ 60.27.16-150Т-2.2.1.4						3,42			3,42	5,04		2,84	7,88	2,00	12,66	14,66	25,96	0,40	0,40		0,50	0,50	0,90	26,9
ПСВ 66.27.16-150Т-2.2.1.4							4,94		4,94	1,88	4,92	2,84	9,64	2,08	14,04	16,12	30,7	0,40	0,40		0,50	0,50	0,90	31,6
ПСВ 72.27.16-150Т-2.2.1.4							4,94		4,94	1,88		9,96	11,84	2,34	15,72	18,06	34,84	0,40	0,40		0,50	0,50	0,90	35,7

Взам. инв. №

Подпись и дата

Инв. № подл.

1.131.1-23 000000 РС

Лист 3

Номер строки	Наименование материала и единицы измерения	Код материала	Код ед. изм.	Код и марка изделия, количество на марку: ПСВ 46.27.12-15От-1.1	ПСВ 52.27.12-15От-1.1	ПСВ 58.27.12-15От-1.1	ПСВ 64.27.12-15От-1.1	ПСВ 29.27.12-15От-1.1	ПСВ 35.27.12-15От-1.1	ПСВ 59.27.12-15От-1.1	ПСВ 65.27.12-15От-1.1	ПСВ 71.27.12-15От-1.1	ПСВ 46.27.16-15От-1.1	ПСВ 52.27.16-15От-1.1	ПСВ 58.27.16-15От-1.1	ПСВ 64.27.16-15От-1.1	ПСВ 29.27.16-15От-1.1	ПСВ 35.27.16-15От-1.1	ПСВ 59.27.16-15От-1.1	ПСВ 65.27.16-15От-1.1
1	Изделия арматурные																			
2	Арматура стержневая класса А-I ГОСТ 5781-82																			
3	Ø12, кг	0933 0000 1100 1010	166	0,58	0,58	0,58	0,58	0,58	0,58	0,58	0,58	0,58	0,58	0,58	0,58	0,58	0,58	0,58	0,58	0,58
4	Арматура стержневая класса Ас-II ГОСТ 5781-82																			
5	Ø10, кг	0933 2705 1100 1022	166					1,36												
6	Ø12, кг	0933 2705 1100 1022	166	2,18	2,18				2,18								2,18	2,18		
7	Ø14, кг	0933 2705 1100 1022	166			3,42	3,42			3,42	3,42	3,42	3,42	3,42						
8	Ø16, кг	0933 2705 1100 1022	166												4,94	4,94			4,94	4,94
9	Арматура стержневая класса А-III ГОСТ 5781-82																			
10	Ø8, кг	0934 0000 1100 1030																		
11	Ø10, кг	0933 0000 1100 1030																		
12	Ø12, кг	0933 0000 1100 1030																		
13	Арматура проволочная класса Вр-I ГОСТ 6727-80																			
14	Ø4, кг	1213 0000 8183 0110	166	1,52	1,78	1,86	2,12	1,10	1,36	1,86	2,12	2,20	1,52	1,78	1,86	2,12	1,10	1,36	1,86	2,12
15	Ø5, кг	1213 0000 8183 0110	166	8,40	10,02	10,56	12,24	5,76	7,38	10,62	12,30	12,78	8,40	10,02	10,56	12,24	5,76	7,38	10,62	12,30
16	Изделия закладные																			
17	Арматура стержневая класса А-III ГОСТ 5781-82																			
18	Ø8, кг	0934 0000 1100 1030	166	0,40	0,40	0,40	0,40	0,40	0,40	0,40	0,40	0,40	0,40	0,40	0,40	0,40	0,40	0,40	0,40	0,40
19	Прокат марки Вст 3кп2 ГОСТ 380-71*																			
20	полоса 6×60 ГОСТ 103-76, кг	0931 1124 1310 0800	166	0,50	0,50	0,50	0,50	0,50	0,50	0,50	0,50	0,50	0,50	0,50	0,50	0,50	0,50	0,50	0,50	0,50
21	полоса 8×60 ГОСТ 103-76, кг																			

Н. контр	Волкова	
Нач. отд.	Росинский	
Гл. конст.	Пальман	
Гип	Кривакин	
Рук. гр.	Лебедева	
Ст инж.	Симонова	
Ст инж.	Самарина	

1.131.1-23 000000 РМ

Ведомость расхода материалов

Стадия	Лист	Листов
Р	1	10

ЦНИИЭП жилища

Номер строки	Наименование материала и единицы измерения	Код материала	Код ед изм	Код и марка изделия, количество на марку: ПСВ 46.27.12-150Т-1.1	ПСВ 52.27.12-150Т-1.1	ПСВ 58.27.12-150Т-1.1	ПСВ 64.27.12-150Т-1.1	ПСВ 35.27.12-150Т-1.1	ПСВ 59.27.12-150Т-1.1	ПСВ 65.27.12-150Т-1.1	ПСВ 71.27.12-150Т-1.1	ПСВ 46.27.16-150Т-1.1	ПСВ 52.27.16-150Т-1.1	ПСВ 58.27.16-150Т-1.1	ПСВ 64.27.16-150Т-1.1	ПСВ 29.27.16-150Т-1.1	ПСВ 35.27.16-150Т-1.1	ПСВ 59.27.16-150Т-1.1	ПСВ 65.27.16-150Т-1.1
1	Итого стали арматурной, кг		166	13,10	15,00	16,80	18,60	6,20	11,90	16,90	18,60	19,40	14,30	16,20	18,30	20,30	10,00	11,90	18,40	20,80
2	Итого проката, кг		166	0,50	0,50	0,50	0,50	0,50	0,50	0,50	0,50	0,50	0,50	0,50	0,50	0,50	0,50	0,50	0,50	0,50
3	Итого стали в натуральной массе, кг		166	13,60	15,50	17,30	19,30	6,70	12,40	17,40	19,30	19,90	14,80	16,70	18,80	20,80	10,50	12,40	18,90	20,80
4	в том числе по укрупненному сортаменту:																			
5	сталь крупносортная, кг	0931 1124 1310 0800	166	0,50	0,50	0,50	0,50	0,50	0,50	0,50	0,50	0,50	0,50	0,50	0,50	0,50	0,50	0,50	0,50	0,50
6																				
7	сталь мелкосортная, кг	0933 0000 1100 1010	166	2,76	2,76	4,00	4,00	1,24	2,76	4,00	4,00	4,00	4,00	4,00	5,52	5,82	2,76	2,76	5,52	5,82
8		0933 2705 1100 1022																		
9		0933 0000 1100 1030																		
10	катанка, кг	0934 0000 1100 1030	166	0,40	0,40	0,40	0,40	0,40	0,40	0,40	0,40	0,40	0,40	0,40	0,40	0,40	0,40	0,40	0,40	0,40
11	металлоизделия промышленного																			
12	назначения, кг	1213 0000 8183 0110	166	9,92	11,80	12,24	14,36	6,86	8,74	12,48	14,32	14,98	9,92	11,80	12,42	14,36	6,86	8,74	12,48	14,42
13	итого стали, приведенной к классу А-I, кг		166	18,87	21,64	24,05	26,90	13,37	19,14	24,14	26,99	27,81	20,37	23,14	25,89	28,74	14,37	17,14	25,97	28,83
14	то же к стали Ст3, кг		166	0,50	0,50	0,50	0,50	0,50	0,50	0,50	0,50	0,50	0,50	0,50	0,50	0,50	0,50	0,50	0,50	0,50
15	Бетон марки М150, м³	5745121153	113	1,46	1,65	1,84	2,03	0,91	1,10	1,86	2,05	2,24	1,95	2,21	2,46	2,71	1,21	1,46	2,48	2,74
16	Портландцемент марки М400, т	5731120001	168	0,42	0,47	0,52	0,58	0,26	0,32	0,53	0,58	0,64	0,56	0,63	0,70	0,77	0,34	0,42	0,71	0,78

Инв. № подл. | Подпись и дата | Взам. инв. №

Номер строки	Наименование материала и единицы измерения	Код материала	Код материала	Ед. изм.	Код и марка изделия, количество на марку: ПСВ 71.27.16-150Т-1.1	ПСВ 46.27.12-150Т-1.2.1.1	ПСВ 58.27.12-150Т-1.2.1.1	ПСВ 64.27.12-150Т-1.2.1.1	ПСВ 52.27.12-150Т-1.2.1.2	ПСВ 23.27.12-150Т-1.2.1.2	ПСВ 35.27.12-150Т-1.2.1.2	ПСВ 59.27.12-150Т-1.2.1.2	ПСВ 65.27.12-150Т-1.2.1.2	ПСВ 71.27.12-150Т-1.2.1.2	ПСВ 46.27.12-150Т-1.2.1.3	ПСВ 52.27.12-150Т-1.2.1.3	ПСВ 58.27.12-150Т-1.2.1.3	ПСВ 64.27.12-150Т-1.2.1.3	ПСВ 29.27.16-150Т-1.2.1.2	ПСВ 35.27.16-150Т-1.2.1.2	ПСВ 59.27.16-150Т-1.2.1.2
1	Изделия арматурные																				
2	Арматура стержневая класса А-I ГОСТ 5781-82																				
3	Ø12, кг	0933 0000 1100 1010	166	0,58	0,58	0,58	0,58	0,58	0,58	0,58	0,58	0,58	0,58	0,58	0,58	0,58	0,58	0,58	0,58	0,58
4	Арматура стержневая класса Ас-II ГОСТ 5781-82																				
5	Ø10, кг	0933 2705 1100 1022	166						1,36	1,36											
6	Ø12, кг	0933 2705 1100 1022	166		2,18	2,18		2,18			2,18			2,18	2,18	2,18		1,36			
7	Ø14, кг	0933 2705 1100 1022	166				3,42					3,42	3,42						2,18		
8	Ø16, кг	0933 2705 1100 1022	166	4,94													3,42			3,42	
9	Арматура стержневая класса А-III ГОСТ 5781-82																				
10	Ø8, кг	0934 0000 1100 1030	166		5,04	5,04	5,04	5,04	5,04	5,04	5,04	5,04	5,04	1,88	1,88	5,04	5,04	5,04	5,04	5,04	
11	Ø10, кг	0933 0000 1100 1030	166											4,92							
12	Ø12, кг	0933 0000 1100 1030	166		2,84	2,84	2,84	2,84	2,84	2,84	2,84	2,84	2,84	2,84	9,96	2,84	2,84	2,84	2,84	2,84	
13	Арматура проволочная класса Вр-I ГОСТ 6727-80																				
14	Ø4, кг	1213 0000 8183 0110	166	2,20	1,64	1,80	2,06	1,72	1,04	1,30	1,80	2,06	2,14	1,42	1,68	1,76	2,02	1,04	1,30	1,80	
15	Ø5, кг	1213 0000 8183 0110	166	12,78	11,24	12,32	13,94	11,85	7,59	9,21	12,45	14,07	14,67	11,11	12,79	12,61	14,25	7,65	9,27	12,51	
16	Изделия закладные																				
17	Арматура стержневая класса А-III ГОСТ 5781-82																				
18	Ø8, кг	0934 0000 1100 1030	166	0,40	0,40	0,40	0,40	0,40	0,40	0,40	0,40	0,40	0,40	0,40	0,40	0,40	0,40	0,40	0,40	0,40	
19	Прокат марки Вст3 кп2 ГОСТ 380-71*																				
20	Полоса 6х60 ГОСТ 103-76, кг	0934 1424 1310 0800	166	0,50	0,50	0,50	0,50	0,50	0,50	0,50	0,50	0,50	0,50	0,50	0,50	0,50	0,50	0,50	0,50	0,50	
21	Полоса 8х60 ГОСТ 103-76, кг																				

1.131.1-23 000000 РМ

Лист

Номер строки	Наименование материала и единицы измерения	Код материала	Код ед. изм.	Код и марка изделия, количество на марку: ПСВ 71.27.16-150Т-4.1	ПСВ 46.27.12-150Т-4.2.1.1	ПСВ 58.27.12-150Т-4.2.1.1	ПСВ 64.27.12-150Т-4.2.1.1	ПСВ 52.27.12-150Т-4.2.1.2	ПСВ 29.27.12-150Т-4.2.1.2	ПСВ 35.27.12-150Т-4.2.1.2	ПСВ 59.27.12-150Т-4.2.1.2	ПСВ 65.27.12-150Т-4.2.1.2	ПСВ 71.27.12-150Т-4.2.1.2	ПСВ 46.27.12-150Т-4.2.1.3	ПСВ 52.27.12-150Т-4.2.1.3	ПСВ 58.27.12-150Т-4.2.1.3	ПСВ 64.27.12-150Т-4.2.1.3	ПСВ 29.27.16-150Т-4.2.1.2	ПСВ 35.27.16-150Т-4.2.1.2	ПСВ 59.27.16-150Т-4.2.1.2
1	Итого стали арматурной, кг		166	20,90	23,90	25,20	28,30	24,60	18,90	20,70	25,30	28,40	29,10	25,30	29,50	25,40	28,50	18,90	21,60	26,60
2	Итого проката, кг		166	0,50	0,50	0,50	0,50	0,50	0,50	0,50	0,50	0,50	0,50	0,50	0,50	0,50	0,50	0,50	0,50	0,50
3	Итого стали в натуральной массе, кг		166	21,40	24,40	25,70	28,80	25,10	19,40	21,20	25,80	28,90	29,60	25,80	30,00	25,90	29,00	19,40	22,10	27,10
4	в том числе по укрупненному сортаменту:																			
5	сталь крупносортная, кг	0931 1124 1310 0800	166	0,50	0,50	0,50	0,50	0,50	0,50	0,50	0,50	0,50	0,50	0,50	0,50	0,50	0,50	0,50	0,50	0,50
6																				
7	сталь мелкосортная, кг	0933 0000 1100 1010	166	5,52	5,60	5,60	6,84	5,60	4,78	4,78	5,60	6,84	6,84	10,52	12,72	5,60	6,84	4,78	5,60	6,84
8		0933 2705 1100 1022																		
9		0933 0000 1100 1030																		
10	катанка, кг	0934 0000 1100 1030	166	0,40	5,44	5,44	5,44	5,44	5,44	5,44	5,44	5,44	5,44	2,28	2,28	5,44	5,44	5,44	5,44	5,44
11	металлоизделия промышленного																			
12	назначения, кг	1213 0000 8183 0110	166	14,98	12,88	14,12	16,00	13,57	8,63	10,51	14,25	16,13	16,81	12,53	14,47	14,37	16,27	8,69	10,57	14,31
13	Итого стали, приведенной к классу A-I, кг		166	29,65	34,49	36,32	40,58	35,51	27,25	30,01	36,51	40,77	41,77	36,49	42,49	36,68	40,98	27,33	31,10	38,10
14	то же к стали Ст3, кг		166	0,50	0,50	0,50	0,50	0,50	0,50	0,50	0,50	0,50	0,50	0,50	0,50	0,50	0,50	0,50	0,50	0,50
15	Бетон марки М150, м³	5745121153	113	2,99	1,24	1,62	1,81	1,43	0,69	0,88	1,64	1,83	2,02	1,24	1,43	1,62	1,81	0,91	1,16	2,18
16	Портландцемент марки М400, т	5731120001	168	0,85	0,35	0,46	0,52	0,41	0,20	0,25	0,47	0,52	0,58	0,35	0,41	0,46	0,52	0,26	0,33	0,62

Инв. № подл. | Подпись и дата | Взам. инв. №

Номер строки	Наименование материала и единицы измерения	Код материала	Код материала ед. изм.	Код и марка изделия, количество на марку: ПСВ 65.27.16-15ОТ-1.2.1.2	ПСВ 71.27.16-15ОТ-1.2.1.2	ПСВ 29.27.16-15ОТ-1.2.1.4	ПСВ 35.27.16-15ОТ-1.2.1.4	ПСВ 59.27.16-15ОТ-1.2.1.4	ПСВ 65.27.16-15ОТ-1.2.1.4	ПСВ 71.27.16-15ОТ-1.2.1.4	ПСВ 46.27.16-15ОТ-1.3.2	ПСВ 52.27.16-15ОТ-1.3.2	ПСВ 58.27.16-15ОТ-1.3.2	ПСВ 64.27.16-15ОТ-1.3.2	ПСВ 58.27.16-15ОТ-1.4.2	ПСВ 58.27.16-15ОТ-1.4.2А	ПСВ 30.27.12-15ОТ-2.1	ПСВ 36.27.12-15ОТ-2.1	ПСВ 60.27.12-15ОТ-2.1	ПСВ 66.27.12-15ОТ-2.1
1	Изделия арматурные																			
2	Арматура стержневая класса А-I ГОСТ 5781-82																			
3	Ø12, кг	0933 0000 1100 1010	166	0,58	0,58	0,58	0,58	0,58	0,58	0,58	0,58	0,58	0,58	0,58	0,58	0,58				
4	Арматура стержневая класса A_c-II ГОСТ 5781-82																			
5	Ø10, кг	0933 2705 1100 1022	166			1,36											1,36			
6	Ø12, кг	0933 2705 1100 1022	166				2,18				2,18	2,18						2,18		
7	Ø14, кг	0933 2705 1100 1022	166					3,42					3,42	3,42	3,42	3,42			3,42	
8	Ø16, кг	0933 2705 1100 1022	166	4,94	4,94				4,94	4,94										3,42
9	Арматура стержневая класса А-III ГОСТ 5781-82																			
10	Ø8, кг	0934 0000 1100 1030	166	5,04	5,04	5,04	5,04	5,04	5,04	5,04	0,94	0,94	0,94	0,94	0,94	0,94				
11	Ø10, кг	0933 0000 1100 1030	166								7,38	7,38	7,38	7,38						
12	Ø12, кг	0933 0000 1100 1030	166	2,84	2,84	2,84	2,84	2,84	2,84	2,84					10,68	10,68				
13	Арматура проволочная класса B_p-I ГОСТ 6727-80																			
14	Ø4, кг	1213 0000 8183 0110	166	1,06	2,14	1,04	1,40	2,08	2,16	2,42	1,16	1,60	1,68	1,94	1,66	1,66	1,06	1,32	2,00	2,08
15	Ø5, кг	1213 0000 8183 0110	166	14,3	14,73	7,72	8,34	12,72	13,20	14,88	7,32	10,08	10,62	12,30	12,16	12,16	5,88	7,56	11,88	12,42
16	Изделия закладные																			
17	Арматура стержневая класса А-III ГОСТ 5781-82																			
18	Ø8, кг	0934 0000 1100 1030	166	0,40	0,40	0,40	0,40	0,40	0,40	0,40	0,40	0,40	0,40	0,40	0,88	0,88	0,40	0,40	0,40	0,40
19	Прокат марки Вст3кп2 ГОСТ 380-71*																			
20	полоса 6×60 ГОСТ 103-76, кг	0931 1124 1310 0800	166	0,50	0,50	0,50	0,50	0,50	0,50	0,50	0,50	0,50	0,50	0,50			0,50	0,50	0,50	0,50
21	полоса 8×60 ГОСТ 103-76, кг														1,88	1,88				

Номер строки	Наименование материала и единицы измерения	Код материала	Код ед. изм	Код и. марка изделия, количество на марку: ПСВ 65.27.16--150Т-1.2.1.2	ПСВ 71.27.16--150Т-1.2.1.2	ПСВ 29.27.16--150Т-1.2.1.4	ПСВ 35.27.16--150Т-1.2.1.4	ПСВ 59.27.16--150Т-1.2.1.4	ПСВ 65.27.16--150Т-1.2.1.4	ПСВ 71.27.16--150Т-1.2.1.4	ПСВ 46.27.16--150Т-1.3.2	ПСВ 52.27.16--150Т-1.3.2	ПСВ 58.27.16--150Т-1.3.2	ПСВ 64.27.16--150Т-1.3.2	ПСВ 58.27.16--150Т-1.4.2	ПСВ 58 27.16--150Т-1.4.2 А	ПСВ 30.27.12--150Т-2.1	ПСВ 36.27.12--150Т-2.1	ПСВ 60 27 12--150Т-2.1	ПСВ 66 27.12--150Т-2.1
1	Итого стали арматурной, кг		166	29,00	30,70	19,00	20,80	27,10	29,20	31,10	20,00	23,20	25,00	27,00	30,82	30,82	8,70	11,50	17,70	18,30
2	Итого проката, кг		166	0,50	0,50	0,50	0,50	0,50	0,50	0,50	0,50	0,50	0,50	0,50	1,88	1,88	0,50	0,50	0,50	0,50
3	Итого стали в натуральной массе, кг		166	29,50	31,20	19,50	21,30	27,60	29,70	31,60	20,50	23,70	25,50	27,50	32,70	32,70	9,20	12,00	18,20	18,80
4	в том числе по укрупненному сортаменту:																			
5	сталь крупносортная, кг	0931 1124 1310 0800	166	0,50	0,50	0,50	0,50	0,50	0,50	0,50	0,50	0,50	0,50	0,50	1,88	1,88	0,50	0,50	0,50	0,50
6																				
7	сталь мелкосортная, кг	0933 0000 1100 1010	166	8,36	8,36	4,78	5,60	6,84	8,36	8,36	10,14	10,14	11,38	11,38	14,68	14,68	1,36	2,18	3,42	3,42
8		0933 2705 1100 1022																		
9		0933 0000 1100 1030																		
10	катанка, кг	0934 0000 1100 1030	166	5,44	5,44	5,44	5,44	5,44	5,44	5,44	1,34	1,34	1,34	1,34	1,82	1,82	0,40	0,40	0,40	0,40
11	металлоизделия промышленного																			
12	назначения, кг	1213 0000 8183 0110	166	15,36	16,87	8,76	9,74	14,80	15,36	17,30	8,48	11,68	12,30	14,24	13,82	13,82	6,94	8,88	13,88	14,50
13	Итого стали, приведенной к классу А-I, кг		166	41,23	43,70	27,45	29,88	38,82	41,48	44,33	28,66	33,36	35,77	38,62	45,30	45,30	12,89	16,76	25,61	26,53
14	то же к стали Ст3, кг		166	0,50	0,50	0,50	0,50	0,50	0,50	0,50	0,50	0,50	0,50	0,50	1,88	1,88	0,50	0,50	0,50	0,50
15	Бетон марки М150, м³	5745124153	113	2,44	2,69	0,91	1,16	2,18	2,44	2,69	1,48	1,74	1,99	2,24	1,95	1,95	0,92	1,11	1,87	2,06
16	Портландцемент марки М400, т	5731120001	168	0,70	0,77	0,26	0,33	0,62	0,70	0,77	0,42	0,50	0,57	0,64	0,56	0,56	0,26	0,32	0,53	0,59

Инв.№ подл. | Подпись и дата | Взам. инв.№

Номер строки	Наименование материала и единицы измерения	Код материала	Код ед. изм.	Код и марка изделия, количество на марку: ПСВ 72.27.12-15ОТ-2.1	ПСВ 30.27.12-15ОТ-2.2.1.2	ПСВ 36.27.12-15ОТ-2.2.1.2	ПСВ 60.27.12-15ОТ-2.2.1.2	ПСВ 66.27.12-15ОТ-2.2.1.2	ПСВ 72.27.12-15ОТ-2.2.1.2	ПСВ 30.27.16-15ОТ-2.1	ПСВ 36.27.16-15ОТ-2.1	ПСВ 60.27.16-15ОТ-2.1	ПСВ 66.27.16-15ОТ-2.1	ПСВ 72.27.16-15ОТ-2.1	ПСВ 30.27.16-15ОТ-2.2.1.2	ПСВ 36.27.16-15ОТ-2.2.1.2	ПСВ 60.27.16-15ОТ-2.2.1.2	ПСВ 66.27.16-15ОТ-2.2.1.2	ПСВ 72.27.16-15ОТ-2.2.1.2	ПСВ 30.27.16-15ОТ-2.2.1.4
1	Изделия арматурные																			
2	Арматура стержневая класса А-I ГОСТ 5781-82																			
3	Ø12, кг	0933 0000 1100 1010																		
4	Арматура стержневая класса A_c-III ГОСТ 5781-82																			
5	Ø10, кг	0933 2705 1100 1022	166		1,36	1,36									1,36					1,36
6	Ø12, кг	0933 2705 1100 1022	166				2,18			2,18	2,18					2,18				
7	Ø14, кг	0933 2705 1100 1022	166	3,42				3,42	3,42								3,42			
8	Ø16, кг	0933 2705 1100 1022	166									4,94	4,94	4,94				4,94	4,94	
9	Арматура стержневая класса А-III ГОСТ 5781-82																			
10	Ø8, кг	0934 0000 1100 1030	166		5,04	5,04	5,04	5,04	5,04						5,04	5,04	5,04	5,04	5,04	5,04
11	Ø10, кг	0933 0000 1100 1030																		
12	Ø12, кг	0933 0000 1100 1030	166		2,84	2,84	2,84	2,84	2,84						2,84	2,84	2,84	2,84	2,84	2,84
13	Арматура проволочная класса B_p-I ГОСТ 6727-80																			
14	Ø4, кг	1213 0000 8183 0110	166	2,16	0,96	1,22	1,90	1,98	2,06	1,06	1,32	2,00	2,08	2,16	0,96	1,22	1,90	1,98	2,06	1,24
15	Ø5, кг	1213 0000 8183 0110	166	12,90	7,71	9,33	13,71	14,19	14,73	5,88	7,56	11,88	12,42	12,90	7,77	9,39	13,77	14,25	14,79	7,98
16	Изделия закладные																			
17	Арматура стержневая класса А-III ГОСТ 5781-82																			
18	Ø8, кг	0934 0000 1100 1030	166	0,40	0,40	0,40	0,40	0,40	0,40	0,40	0,40	0,40	0,40	0,40	0,40	0,40	0,40	0,40	0,40	0,40
19	Прокат марки Вст3кп2 ГОСТ 380-71*																			
20	Полоса 6х60 ГОСТ 103-76, кг	0931 1124 1310 0800	166	0,50	0,50	0,50	0,50	0,50	0,50	0,50	0,50	0,50	0,50	0,50	0,50	0,50	0,50	0,50	0,50	0,50

Номер строки	Наименование материала и единицы измерения	Код материала	Код ед. изм	Код и марка изделия, количество на марку: ПСВ 72.27.12-15ОТ-2.1	ПСВ 30.27.12-15ОТ-2.2.1.2	ПСВ 36.27.12-15ОТ-2.2.1.2	ПСВ 60.27.12-15ОТ-2.2.1.2	ПСВ 66.27.12-15ОТ-2.2.1.2	ПСВ 72.27.12-15ОТ-2.2.1.2	ПСВ 30.27.16-15ОТ-2.1	ПСВ 36.27.16-15ОТ-2.1	ПСВ 60.27.16-15ОТ-2.1	ПСВ 66.27.16-15ОТ-2.1	ПСВ 72.27.16-15ОТ-2.1	ПСВ 30.27.16-15ОТ-2.2.1.2	ПСВ 36.27.16-15ОТ-2.2.1.2	ПСВ 60.27.16-15ОТ-2.2.1.2	ПСВ 66.27.16-15ОТ-2.2.1.2	ПСВ 72.27.16-15ОТ-2.2.1.2	ПСВ 30.27.16-15ОТ-2.2.1.4
1	Итого стали арматурной, кг		166	18,90	18,30	20,20	26,10	27,90	28,50	9,50	11,50	19,20	19,80	20,40	18,40	21,10	27,40	29,50	30,10	18,90
2	Итого проката, кг		166	0,50	0,50	0,50	0,50	0,50	0,50	0,50	0,50	0,50	0,50	0,50	0,50	0,50	0,50	0,50	0,50	0,50
3	Итого стали в натуральной массе, кг		166	19,40	18,80	20,70	26,60	28,40	29,00	10,00	12,00	19,70	20,30	20,90	18,90	21,60	27,90	30,00	30,60	19,40
4	в том числе по укрупненному сортаменту:																			
5	сталь крупносортная, кг	0931 1124 1310 0800	166	0,50	0,50	0,50	0,50	0,50	0,50	0,50	0,50	0,50	0,50	0,50	0,50	0,50	0,50	0,50	0,50	0,50
6																				
7	сталь мелкосортная, кг	0933 0000 1100 1010	166	3,42	4,20	4,20	5,02	6,26	6,26	2,18	2,18	4,94	4,94	4,94	4,20	5,02	6,26	7,78	7,78	4,20
8		0933 2705 1100 1022																		
9		0933 0000 1100 1030																		
10	катанка, кг	0934 0000 1100 1030	166	0,40	5,44	5,44	5,44	5,44	5,44	0,40	0,40	0,40	0,40	0,40	5,44	5,44	5,44	5,44	5,44	5,44
11	металлоизделия промышленного																			
12	назначения, кг	1213 0000 8183 0110	166	15,06	8,67	10,55	15,61	16,17	16,79	6,94	8,88	13,88	14,50	15,06	8,73	10,61	15,67	16,23	16,85	9,22
13	Итого стали, приведенной к классу A-I, кг		166	27,35	26,73	29,50	37,93	40,25	41,16	13,91	16,76	27,45	28,37	29,19	26,82	30,58	39,52	44,14	43,09	27,54
14	то же к стали Ст3, кг		166	0,50	0,50	0,50	0,50	0,50	0,50	0,50	0,50	0,50	0,50	0,50	0,50	0,50	0,50	0,50	0,50	0,50
15	Бетон марки М150, $м^3$	5745121153	113	2,26	0,70	0,89	1,65	1,84	2,04	1,23	1,49	2,50	2,75	3,01	0,93	1,19	2,20	2,45	2,71	0,93
16	Портландцемент марки М400, т	5731120001	168	0,64	0,20	0,25	0,47	0,52	0,58	0,35	0,42	0,71	0,78	0,86	0,26	0,34	0,63	0,70	0,77	0,26

Инв. № подл. | Подпись и дата | Взам. инв. №

Номер строки	Наименование материала и единицы измерения	Код материала	Ед. изм.	ПСФ 36.27.16-150Т-2.2.1.4	ПСФ 60.27.16-150Т-2.2.1.4	ПСФ 66.27.16-150Т-2.2.1.4	ПСФ 72.27.16-150Т-2.2.1.4
		Код		Код и марка изделия, количество на марку			
1	Изделия арматурные						
2	Арматура стержневая класса А-I ГОСТ 5781-82						
3	Ø12, кг	0933 0000 1400 1010					
4	Арматура стержневая класса A_c-II ГОСТ 5781-82						
5	Ø10, кг	0933 2705 1400 1022	166				
6	Ø12, кг	0933 2705 1400 1022	166	2,18			
7	Ø14, кг	0933 2705 1400 1022	166		3,42		
8	Ø16, кг	0933 2705 1400 1022	166			4,94	4,94
9	Арматура стержневая класса А-III ГОСТ 5781-82						
10	Ø8, кг	0934 0000 1400 1030	166	5,04	5,04	1,88	1,88
11	Ø10, кг	0933 0000 1400 1030	166			4,92	
12	Ø12, кг	0933 0000 1400 1030	166	2,84	2,84	2,84	9,96
13	Арматура проволочная класса B_p-I ГОСТ 6727-80						
14	Ø4, кг	1213 0000 8103 0110	166	1,32	2,00	2,08	2,34
15	Ø5, кг	1213 0000 8103 0110	166	8,46	12,66	14,04	15,72
16	Изделия закладные						
17	Арматура стержневая класса А-III ГОСТ 5781-82						
18	Ø8, кг	0934 0000 1100 1030	166	0,40	0,40	0,40	0,40
19	Прокат марки Вст3 кп2 ГОСТ 380-71*						
20	полоса 6×60 ГОСТ 103-76, кг	0931 1424 1340 0800	166	0,50	0,50	0,50	0,50

Номер строки	Наименование материала и единицы измерения	Код материала	Код ед. изм.	Код и марка изделия, количество на марку: ПСВ 36.27.16-150Т-2.2.1.4	ПСВ 60.27.16-150Т-2.2.1.4	ПСВ 66.27.16-150Т-2.2.1.4	ПСВ 72.27.16-150Т-2.2.1.4
1	Итого стали арматурной, кг		166	20,20	26,40	31,10	35,20
2	Итого проката, кг		166	0,50	0,50	0,50	0,50
3	Итого стали в натуральной массе, кг		166	20,70	26,90	31,60	35,70
4	в том числе по укрупненному сортаменту:						
5	сталь крупносортная, кг	0931 1124 1310 0800	166	0,50	0,50	0,50	0,50
6							
7	сталь мелкосортная, кг	0933 0000 1100 1010	166	5,02	6,26	12,70	14,90
8		0933 2705 1100 1022					
9		0933 0000 1100 1030					
10	катанка, кг	0934 0000 1100 1030	166	5,44	5,44	2,28	2,28
11	металлоизделия промышленного						
12	назначения, кг	1213 0000 8183 0110	166	9,78	14,66	16,12	18,06
13	Итого стали, приведенной к классу A-I, кг		166	29,36	38,03	44,53	50,53
14	то же к стали Ст3, кг		166	0,50	0,50	0,50	0,50
15	Бетон марки М150, $м^3$	5745121153	113	1,19	2,20	2,45	2,71
16	Портландцемент марки М400, т	5731120001	168	0,34	0,62	0,70	0,77

Инв. № подл. | Подпись и дата | Взам. инв. №

gost.e-ecolog.ru