ТИПОВЫЕ КОНСТРУКЦИИ, ИЗДЕЛИЯ И УЗЛЫ ЗДАНИЙ И СООРУЖЕНИЙ

СЕРИЯ 1.131-1/82

ПАНЕЛИ ВНУТРЕННИХ ПРОДОЛЬНЫХ СТЕН

ИЗ ТЯЖЕЛОГО БЕТОНА ДЛЯ ЖИЛЫХ ЗДАНИЙ
С ШАГОМ ПОПЕРЕЧНЫХ СТЕН 2,4-3,6 м И ВЫСОТОЙ ЭТАЖА 2,8 м.

ВЫПУСК 1

ПАНЕЛИ ВНУТРЕННИХ ПРОДОЛЬНЫХ СТЕН ТОЛЩИНОЙ 120 И 160 мм

РАБОЧИЕ ЧЕРТЕЖИ

19715
ЦЕНА 4-82
gost.e-ecolog.ru

ТИПОВЫЕ КОНСТРУКЦИИ ИЗДЕЛИЯ И УЗЛЫ ЗДАНИЙ И СООРУЖЕНИЙ

СЕРИЯ 1.131-1/82

ПАНЕЛИ ВНУТРЕННИХ ПРОДОЛЬНЫХ СТЕН

ИЗ ТЯЖЕЛОГО БЕТОНА ДЛЯ ЖИЛЫХ ЗДАНИЙ С ШАГОМ ПОПЕРЕЧНЫХ СТЕН 2,4-3,6м И ВЫСОТОЙ ЭТАЖА 2,8м

ВЫПУСК 1

ПАНЕЛИ ВНУТРЕННИХ ПРОДОЛЬНЫХ СТЕН ТОЛЩИНОЙ 120 И 160мм

РАБОЧИЕ ЧЕРТЕЖИ

РАЗРАБОТАНЫ ЦНИИЭП ЖИЛИЩА ГОСУДАРСТВЕННОГО КОМИТЕТА ПО ГРАЖДАНСКОМУ СТРОИТЕЛЬСТВУ И АРХИТЕКТУРЕ ПРИ ГОССТРОЕ СССР

ЦНИИЭП ЖИЛИЩА

РУК. ОТДЕЛЕН ПРОЕКТН РАБОТ А КРИППА

ГЛ. ИНЖЕНЕР ОТДЕЛЕНИЯ Н ДЫХОВИЧНАЯ

ГЛ. КОНСТРУКТОР ОТДЕЛЕНИЯ Б СМИРНОВ

НАЧ. ОТДЕЛА КОНСТРУКЦИЙ Л. БАЛАНОВСКИЙ

ГЛ ИНЖ ОТДЕЛА КОНСТРУКЦИЙ Д ПАЛЬМАН

ГЛ. ИНЖЕНЕР ПРОЕКТА А КРИВАКИН

УТВЕРЖДЕНЫ
ПРИКАЗОМ ГОСГРАЖДАНСТРОЯ
ОТ 25 ИЮНЯ 1984 Г. № 172
И ВВЕДЕНЫ В ДЕЙСТВИЕ С
30 ИЮЛЯ 1984 Г.

Обозначение	Наименование	Стр.
1.131-1/82 В.1 0000 ТО	Техническое описание	6
1.131-1/82 В.1 0000 Д1	Номенклатура панелей	14
1.131-1/82 В.1 1000	Панель В1 : В1.3-23.27.12-1	22
-01	В1.3-29.27.12-1	
-02	В1.3-35.27.12-1	
-03	В1.3-47.27.12-1	
-04	В1.3-53.27.12-1	
-05	В1.3-59.27.12-1	
-06	В1.3-65.27.12-1	
-07	В1.3-71.27.12-1	
1.131-1/82 В.1 1000 СБ	Панель В1. Сборочный чертеж	23
1.131-1/82 В.1 0100	Каркас пространственный (КП60 ... КП67)	24
1.131-1/82 В.1 0100 СБ	Каркас пространственный (КП60 ... КП67)	25
	Сборочный чертеж	
1.131-1/82 В.1 1000 Д2	Ведомость расхода материалов	28
1.131-1/82 В.1 2000	Панель В1 В1.3-23.27.12-2.1	29
-01	В1.3-23.27.12-2.2	
-02	В1.3-23.27.12-2.3	
-03	В1.3-29.27.12-2.1	
-04	В1.3-29.27.12-2.2	
-05	В1.3-29.27.12-2.3	
-06	В1.3-29.27.12-2.4	
-07	В1.3-29.27.12-2.5	
-08	В1.3-29.27.12-2.6	
-09	В1.3-35.27.12-2.1	
-10	В1.3-35.27.12-2.2	
-11	В1.3-35.27.12-2.3	
-12	В1.3-35.27.12-2.4	
-13	В1.3-35.27.12-2.5	
-14	В1.3-35.27.12-2.6	
1.131-1/82 В.1 2000 -15	В1.3-35.27.12-2.7	29
-16	В1.3-47.27.12-2.1	
-17	В1.3-47.27.12-2.2	
-18	В1.3-47.27.12-2.3	
-19	В1.3-47.27.12-2.4	
-20	В1.3-47.27.12-2.5	
-21	В1.3-47.27.12-2.6	
-22	В1.3-47.27.12-2.7	
-23	В1.3-53.27.12-2.1	
-24	В1.3-53.27.12-2.2	
-25	В1.3-53.27.12-2.3	
-26	В1.3-53.27.12-2.4	
-27	В1.3-53.27.12-2.5	
-28	В1.3-53.27.12-2.6	
-29	В1.3-53.27.12-2.7	
-30	В1.3-59.27.12-2.1	
-31	В1.3-59.27.12-2.7	
-32	В1.3-59.27.12-2.3	
-33	В1.3-59.27.12-2.4	
-34	В1.3-59.27.12-2.5	
-35	В1.3-59.27.12-2.6	
-36	В1.3-59.27.12-2.7	
-37	В1.3-65.27.12-2.1	
-38	В1.3-65.27.12-2.2	
-39	В1.3-65.27.12-2.3	
-40	В1.3-65.27.12-2.4	

1.131-1/82 В.1 0000

Нач.отд.	Балановский	
Н.контр.	Волкова	
Гип	Кривакин	
Проверил	Гиберман	
Разраб.	Симонова	

Содержание

Стадия	Лист	Листов
Р	1	4

ЦНИИЭП жилища

Обозначение	Наименование	Стр
1.131-1/82 В.1 2000-41	В1.3-65.27.12-2.5	29
-42	В1.3-65.27.12-2.6	
-43	В1.3-65.27.12-2.7	
-44	В1.3-71.27.12-2.1	
-45	В1.3-71.27.12-2.2	
-46	В1.3-71.27.12-2.3	
-47	В1.3-71.27.12-2.4	
-48	В1.3-71.27.12-2.5	
-49	В1.3-71.27.12-2.6	
-50	В1.3-71.27.12-2.7	
1.131-1/82 В.1 2000 СБ	Панель В1. Сборочный чертеж	32
1.131-1/82 В.1 0200	Каркас пространственный (КП68...КП118)	35
1.132-1/82 В.1 0200 СБ	Каркас пространственный (КП68...КП118)	40
	Сборочный чертеж	
1.132-1/82 В.1 2000 Д3	Ведомость расхода материалов	49
1.132-1/82 В.1 3000	Панель В1 В1.5-23.27.16-1	52
-01	В1.5-29.27.16-1	
-02	В1.5-35.27.16-1	
-03	В1.5-47.27.16-1	
-04	В1.5-53.27.16-1	
-05	В1.5-59.27.16-1	
-06	В1.5-65.27.16-1	
-07	В1.5-71.27.16-1	
1.132-1/82 В.1 3000 СБ	Панель В1. Сборочный чертеж.	53
1.132-1/82 В.1 0300	Каркас пространственный (КП119...КП126)	54
1.132-1/82 В.1 0300 СБ	Каркас пространственный (КП119...КП126)	55
	Сборочный чертеж	
1.132-1/82 В.1 3000 Д4	Ведомость расхода материалов	58
1.132-1/82 В.1 4000	Панель В1 В1.5-23.27.16-2.1	59
-01	В1.5-23.27.16-2.1А	
-02	В1.5-23.27.16-2.2	
-03	В1.5-23.27.16-2.2А	

Обозначение	Наименование	Стр
1.131-1/82 В.1 4000-04	В1.5-23.27.16-2.3	59
-05	В1.5-23.27.16-2.3А	
-06	В1.5-29.27.16-2.1	
-07	В1.5-29.27.16-2.1А	
-08	В1.5-29.27.16-2.2	
-09	В1.5-29.27.16-2.2А	
-10	В1.5-29.27.16-2.3	
-11	В1.5-29.27.16-2.3А	
-12	В1.5-29.27.16-2.4	
-13	В1.5-29.27.16-2.4А	
-14	В1.5-29.29.16-2.5	
-15	В1.5-29.29.16-2.5А	
-16	В1.5-29.27.16-2.6	
-17	В1.5-29.27.16-2.6А	
-18	В1.5-35.27.16-2.1	
-19	В1.5-35.27.16-2.1А	
-20	В1.5-35.27.16-2.2	
-21	В1.5-35.27.16-2.2А	
-22	В1.5-35.27.16-2.3	
-23	В1.5-35.27.16-2.3А	
-24	В1.5-35.27.16-2.4	
-25	В1.5-35.27.16-2.4А	
-26	В1.5-35.27.16-2.5	
-27	В1.5-35.27.16-2.5А	
-28	В1.5-35.27.16-2.6	
-29	В1.5-35.27.16-2.6А	
-30	В1.5-35.27.16-2.7	
-31	В1.5-35.27.16-2.7А	
-32	В1.5-47.27.16-2.1	
-33	В1.5-47.27.16-2.1А	

Обозначение	Наименование	Стр.
1.131-1/82 В.1 4000-34	В1.5-47.27.16-2.2	59
-35	В1.5-47.27.16-2.2А	
-36	В1.5-47.27.16-2.3	
-37	В1.5-47.27.16-2.3А	
-38	В1.5-47.27.16-2.4	
-39	В1.5-47.27.16-2.4А	
-40	В1.5-47.27.16-2.5	
-41	В1.5-47.27.16-2.5А	
-42	В1.5-47.27.16-2.6	
-43	В1.5-47.27.16-2.6А	
-44	В1.5-47.27.16-2.7	
-45	В1.5-47.27.16-2.7А	
-46	В1.5-53.27.16-2.1	
-47	В1.5-53.27.16-2.1А	
-48	В1.5-53.27.16-2.2	
-49	В1.5-53.27.16-2.2А	
-50	В1.5-53.27.16-2.3	
-51	В1.5-53.27.16-2.3А	
-52	В1.5-53.27.16-2.4	
-53	В1.5-53.27.16-2.4А	
-54	В1.5-53.27.16-2.5	
-55	В1.5-53.27.16-2.5А	
-56	В1.5-53.27.16-2.6	
-57	В1.5-53.27.16-2.6А	
-58	В1.5-53.27.16-2.7	
-59	В1.5-53.27.16-2.7А	
-60	В1.5-59.27.16-2.1	
-61	В1.5-59.27.16-2.1А	
-62	В1.5-59.27.16-2.2	
-63	В1.5-59.27.16-2.2А	
-64	В1.5-59.27.16-2.3	
-65	В1.5-59.27.16-2.3А	

Обозначение	Наименование	Стр.
1.131-1/82 В.1 4000-66	В1.5-59.27.16-2.4	59
-67	В1.5-59.27.16-2.4А	
-68	В1.5-59.27.16-2.5	
-69	В1.5-59.27.16-2.5А	
-70	В1.5-59.27.16-2.6	
-71	В1.5-59.27.16-2.6А	
-72	В1.5-59.27.16-2.7	
-73	В1.5-59.27.16-2.7А	
-74	В1.5-65.27.16-2.1	
-75	В1.5-65.27.16-2.1А	
-76	В1.5-65.27.16-2.2	
-77	В1.5-65.27.16-2.2А	
-78	В1.5-65.27.16-2.3	
-79	В1.5-65.27.16-2.3А	
-80	В1.5-65.27.16-2.4	
-81	В1.5-65.27.16-2.4А	
-82	В1.5-65.27.16-2.5	
-83	В1.5-65.27.16-2.5А	
-84	В1.5-65.27.16-2.6	
-85	В1.5-65.27.16-2.6А	
-86	В1.5-65.27.16-2.7	
-87	В1.5-65.27.16-2.7А	
-88	В1.5-71.27.16-2.1	
-89	В1.5-71.27.16-2.1А	
-90	В1.5-71.27.16-2.2	
-91	В1.5-71.27.16-2.2А	
-92	В1.5-71.27.16-2.3	
-93	В1.5-71.27.16-2.3А	
-94	В1.5-71.27.16-2.4	
-95	В1.5-71.27.16-2.4А	

Обозначение	Наименование	Стр.
1.131-1/82 В.1 4000-96	В1.5-71.27.16-2.5	59
-97	В1.5-71.27.16-2.5А	
-98	В1.5-71.27.16-2.6	
-99	В1.5-71.27.16-2.6А	
-100	В1.5-71.27.16-2.7	
-101	В1.5-71.27.16-2.7А	
1.131-1/82 В.1 4000 СБ	Панель В1. Сборочный чертеж	65
1.131-1/82 В.1 0400	Каркас пространственный (КП127...КП177)	71
1.131-1/82 В.1 0400 СБ	Каркас пространственный (КП127...КП177)	76
	Сборочный чертеж.	
1.131-1/82 В.1 4000 Д5	Ведомость расхода материалов	85
1.131-1/82 В.1 0000 Д2	Узел 1	91
1.131-1/82 В.1 0000 Д3	Узел 2	92
1.131-1/82 В.1 0000 Д4	Узел 3	93
1.131-1/82 В.1 0000 Д5	Узлы 4...8	94
1.131-1/82 В.1 0000 Д6	Узлы 9...12	95
1.131-1/82 В.1 0000 Д7	Узлы 13;14	96
1.131-1/82 В.1 0000 Д8	Узлы 15;16	97
1.131-1/82 В.1 0000 Д9	Узлы 17;18	98
1.131-1/82 В.1 0000 Д10	Узлы 19;20	99
1.131-1/82 В.1 0000 Д11	Узел 31	100
1.131-1/82 В.1 0000 Д12	Узел 32	101
1.131-1/82 В.1 0000 Д13	Узлы 33;34	102
1.131-1/82 В.1 0000 Д14	Узлы 35...39	103
1.131-1/82 В.1 0000 Д15	Узлы 40...44	104
1.131-1/82 В.1 0000 Д16	Узлы 45;46	105
1.131-1/82 В.1 0000 Д17	Узлы 47;47А;48;48А	106
1.131-1/82 В.1 0000 Д18	Узлы 49;49А;50	107
1.131-1/82 В.1 0000 Д19	Узлы 51;52	108
1.131-1/82 В.1 0000 Д20	Узлы 53;54	109
1.131-1/82 В.1 0000 Д21	Узлы 21;22	110
1.131-1/82 В.1 0000 Д22	Узел 23	111

Обозначение	Наименование	Стр.
1.131-1/82 В.1 0000 Д23	Узлы 55;56	112
1.131-1/82 В.1 0000 Д24	Узлы 13;45. Вариант	113
1.131-1/82 В.1 0010	Каркас плоский (КР1...КР89)	115
	Сетка арматурная (С1...С5)	
1.131-1/82 В.1 0010 СБ	Каркас плоский (КР1...КР89)	120
	Сетка арматурная (С1...С5)	
	Сборочный чертеж	
1.131-1/82 В.1 0020	Изделие закладное (МВА1;МВА2)	122
1.131-1/82 В.1 0030	Изделие закладное МН3	123
1.131-1/82 В.1 0040	Изделие закладное МН4	
1.131-1/82 В.1 0001	Стержень гнутый (АВА1;АВА2)	124
1.131-1/82 В.1 0002	Петля строповочная (ПВ1...ПВ5)	
1.131-1/82 В.1 0003	Стержень гнутый (АВ3...АВ7)	125

I. Общая часть

Серия I.I3I-I/82 входит в состав Общесоюзного каталога индустриальных железобетонных и бетонных изделий, обязательных для применения в крупнопанельных жилых и общественных зданиях для обычных условий строительства. Рабочие чертежи панелей внутренних продольных стен толщиной I20 и I60 мм, изготавливаемых из тяжелого бетона, разработаны для крупнопанельных 5-,9-этажных жилых домов, с шагом поперечных стен 2,4-3,6м и высотой этажа 2,8м, предназначенных для строительства в обычных грунтовых условиях во II и III строительно-климатических зонах.

Настоящий альбом серии I.I3I-I/82 выпуск I содержит техническое описание, номенклатуру изделий, опалубочные чертежи, сборочные чертежи пространственных каркасов, плоские арматурные и закладные изделия /из которых комплектуются пространственные арматурные каркасы/, узлы опалубочные и арматурные, ведомости расхода материалов.

Чертежи опалубочных и арматурных узлов, плоские арматурные и закладные изделия являются общими документами к сериям I.I3I-I/82 и I.I3I-2/82.

Панели, в зависимости от характера их примыкания к смежным конструкциям, разделены на группы /см. лист 4 технического описания/.

Сопряжения панелей между собой и с примыкающими конструкциями осуществляются в соответствии с чертежами серии 2.I30-I "Детали стен и перегородок жилых зданий", выпуск 3 - "Внутренние стены 5- и 9-этажных крупнопанельных зданий" и выпуск 4 - "Наружные несущие стены 5- и 9-этажных крупнопанельных зданий".

Рабочие чертежи внутренних стеновых панелей выполнены для применения в типовых проектах, разрабатываемых с размерами планировочной сетки, кратными 600 мм /6 М/ с включением ряда панелей кратных 300 мм /3 М/, применяемых в действующих типовых сериях жилых зданий.

Панели запроектированы в соответствии с СНиП II-2I-75 "Бетонные и железобетонные конструкции" и "Инструкцией по проектированию конструкций панельных жилых зданий" ВСН 32-77 с учетом требований ГОСТ I2504-80 "Панели стеновые внутренние железобетонные. Общие технические условия". I980г. и опыта работы домостроительных комбинатов. Размеры дверных проемов приняты по ГОСТ 6629-74 "Двери деревянные внутренние для жилых и общественных зданий" и ГОСТ 475-78 "Двери деревянные".

При разработке внутренних стеновых панелей приняты следующие основные положения:

I) Панели изготавливаются в вертикальных кассетных установках в условиях заводов КПД, запроектированных институтом Гипростроммаш /типовой проект шифр 409-I3-6I/.

2) Предельный габарит панелей 7,I2x2,65x0,I6 м, масса 7,5т.

3) Армирование панелей производится сварными арматурными пространственными каркасами, которые устанавливаются в кассеты в собранном виде, включая петлевые выпуски и закладные изделия.

4) Распалубка изделий производится при достижении бетоном не менее 70% прочности от проектной марки.

Расчеты, арматурные и опалубочные сборочные чертежи, ведомости расхода материалов выполнены КиевЗНИИЭП на ТЛП "КОРТ" по разработкам ЦНИИЭП жилища.

2. Конструкция панелей

Внутренние стеновые панели запроектированы из тяжелого бетона марки по прочности на сжатие М150.

На боковых гранях панелей предусмотрены рифления, обеспечивающие совместную работу с примыкающими конструкциями, после заполнения стыков бетоном /раствором/.

Армирование панелей принято сварными пространственными арматурными каркасами.

				1.131-1/82 в.1 0000 ТО		
НАЧ.ОТД.	БАЛАНОВСКИЙ					
Н.КОНТР.	ВОЛКОВА			Техническое описание	СТАДИЯ: Р	ЛИСТ: 1
ГИП	КРИВАКИН					ЛИСТОВ: 8
СТ.ИНЖ.	СИМОНОВА				ЦНИИЭП жилища	
ПРОВЕРИЛ	ГИБЕРМАН					

Проектное положение арматурного блока в кассетном отсеке в процессе бетонирования должно обеспечиваться специальными фиксаторами.

Диаметр каналов скрытой сменяемой электропроводки должен приниматься не более 25 мм.

В межквартирных панелях ниши (для распаячных коробок, розеток и выключателей) и каналы электропроводки, по условиям звукоизоляции, должны быть раздельными. Их расположение в панелях дается при разработке типовых проектов зданий.

В панелях с дверными проемами для крепления коробок предусмотрены деревянные антисептированные пробки (см. узел 7 0000 Д5).

Размеры стеновых панелей не должны иметь отклонения от основных проектных размеров, превышающие установленные - ГОСТ 12504-80 (см. лист 5).

Лицевые поверхности внутренних стеновых панелей должны быть подготовлены под окраску или оклейку обоями.

Приемка панелей ОТК завода-изготовителя и контрольная выборочная проверка потребителем производится в соответствии с ГОСТ 12504-80.

Масса панелей не должна отличаться от проектной массы более чем на $\pm 7\%$.

Панели, включенные в настоящую серию, относятся к несгораемым.

Предел огнестойкости их при влажности в эксплуатационном состоянии 2-3% составляет не менее 2,0 часов.

3. Указания по изготовлению пространственных каркасов

Сборка пространственных каркасов выполняется с помощью контактной сварки в подвижных вертикальных кондукторах.

Качество сварки, выполняемой при сборке, должно соответствовать требованиям ГОСТ 14098-68 "Соединения сварные арматуры железобетонных изделий и конструкций", ГОСТ 10922-75 "Арматурные изделия, закладные детали сварные для железобетонных конструкций".

Закладные изделия МН3 привариваются к арматурному пространственному каркасу при помощи скоб АВ3.

4. Арматурные и закладные изделия

Чертежи каркасов КР1...КР89, сеток С1...С5, закладных изделий МВА1, МВА2, МН3, МН4, строповочных петель ПВ1...ПВ5, гнутых стержней АВ3...АВ7 разработаны для изготовления изделий, из которых комплектуются арматурные пространственные каркасы внутренних стеновых панелей толщиной 120 и 160 мм серии 1.131-1/82.

Арматурные узлы даны на документах 0000Д7...0000Д10 для панелей толщиной 120 мм и 0000Д16...0000Д20 для панелей толщиной 160 мм. Чертежи изделий и узлов общие для серий 1.131-1/82, 1.131-2/82, помещены в данном альбоме.

Идентичность армирования панелей различных групп позволила унифицировать арматурные изделия, входящие в состав пространственных каркасов. Большинство изделий отличается только длинами, что позволяет получить их путем разрезки условно бесконечной ленты определенного поперечного сечения, изготовляемой на автоматической контактно-сварочной машине. Этому способствует и то обстоятельство, что в большинстве случаев в изделиях положение первого поперечного стержня относительно торца продольного стержня не регламентируется и может быть равно от 35 мм до $V-35$ мм, где V - шаг поперечных стержней.

Изделия вертикальных и горизонтальных каркасов имеют одинаковые буквенные обозначения и сквозную цифровую нумерацию.

Арматурные изделия делятся на следующие группы:

1) Вертикальные каркасы КР1 устанавливаются в панелях толщиной 120 и 160 мм у боковых граней и полю панелей с максимальным шагом 1400 мм.

У дверных проемов (с обеих сторон) и в простенках шириной до 500 мм ставятся вертикальные каркасы:

при толщине панели 120 мм - КР2,

при толщине панели 160 мм - КР3.

2) Горизонтальные каркасы КР7...КР83 (аналогичные КР1) устанавливаются в панелях толщиной 120 и 160 мм и объединяют вертикальные каркасы.

3) Каркасы КР84, КР88 устанавливают в перемычках над дверными проемами (по 2 шт); каркасы КР85, КР89 применяются в случае установки в перемычках распаячных коробок.

Каркасы перемычек привариваются с внешних сторон к продольным стержням вертикальных каркасов и объединяются в пространственный скобами.

4) Под дверными проемами ставятся каркасы:
при толщине панели 120 мм – КР5;
при толщине панели 160 мм – КР6.

5) Петли строповочные ПВ1...ПВ5.

6) Стержни гнутые АВ3...АВ7, применяются для фиксации закладных изделий, строповочных петель, арматурных выпусков.

7) Закладные изделия МН3 применяются для соединения панелей с примыкающими конструкциями на монтаже.

8) Отдельные стержни.

5. Изготовление арматурных и закладных изделий

Все изготовленные по данному альбому арматурные изделия должны отвечать требованиям ГОСТ 10922-75 и ГОСТ 14098-68.

Анкера закладного изделия МН3, привариваются рельефно-точечной сваркой по ГОСТ 19292-73 "Соединения сварные элементов закладных деталей сборных железобетонных конструкций".

Арматурная сталь принята в соответствии со СНиП II-21-75 и с учетом изменений и дополнений утвержденных постановлением Госстроя СССР № 99 от 10 июля 1980г.

Петли строповочные следует выполнять из горячекатаной стали класса А-II марки 10ГТ по ГОСТ 5781-82.

Для закладных изделий применяется полосовая сталь марки ВСт3кп2 по ГОСТ 380-71*.

6. Указания по складированию, транспортированию и монтажу

Хранение и транспортирование панелей должны выполняться в соответствии с требованиями ГОСТ 12504-80 со следующими дополнениями:

1/ при подъеме панелей надлежит применять самобалансирующие траверсы, обеспечивающие вертикальное положение строп с отклонением от вертикали не более 15°.

2/ подъем панелей производить за строповочные петли ПВ, расположенные на верхней грани панели.

Каждая панель должна иметь маркировку, выполненную несмываемой краской, где должны быть указаны: марка изделия, индекс предприятия, номер контролера ОТК, дата и масса.

В настоящем выпуске сохранена маркировка изделий, принятая в серии I.131-1, где:

- буква обозначает вид изделия;
- первая цифра – группу изделия;
- второе число – несущую способность в десятках тонн на 1 пог.м /условно/.

- три последующих численных индекса /после тире/ характеризуют геометрические размеры стеновой панели /в дециметрах с округлением/;
- последующая цифра обозначает конкретный индекс данного изделия;
- последняя цифра добавляется в случае наличия проема и зависит от величины простенка /см. таблицу лист 6/

Например, ВI.3-59.27.12-2.2

В – внутренняя стеновая панель;
1 – группа изделия;
3 – несущая способность панели, 35 тс/м /условно/;
59 – длина, 5920 мм;
12 – толщина, 120 мм;
27 – высота, 2650 мм;
2.2 – конкретный индекс панели (см. табл. 2 лист 6)

Внесение изменений в маркировку изделия не допускается.

Группы панелей внутренних стен

Группа В1

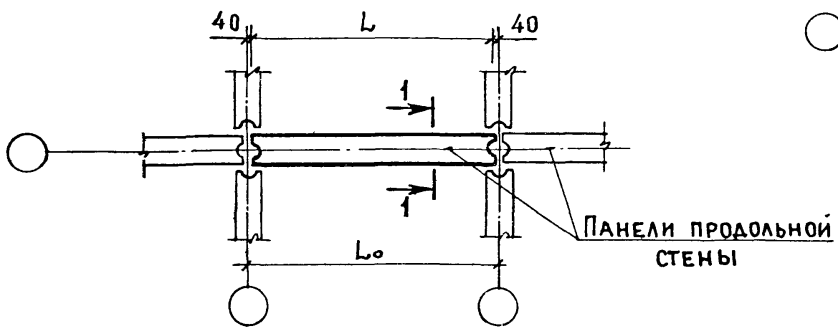

$L = L_o - 80$

1-1

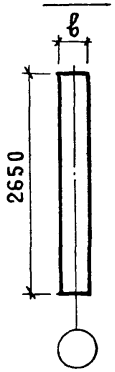

Группа В2

Группа В4

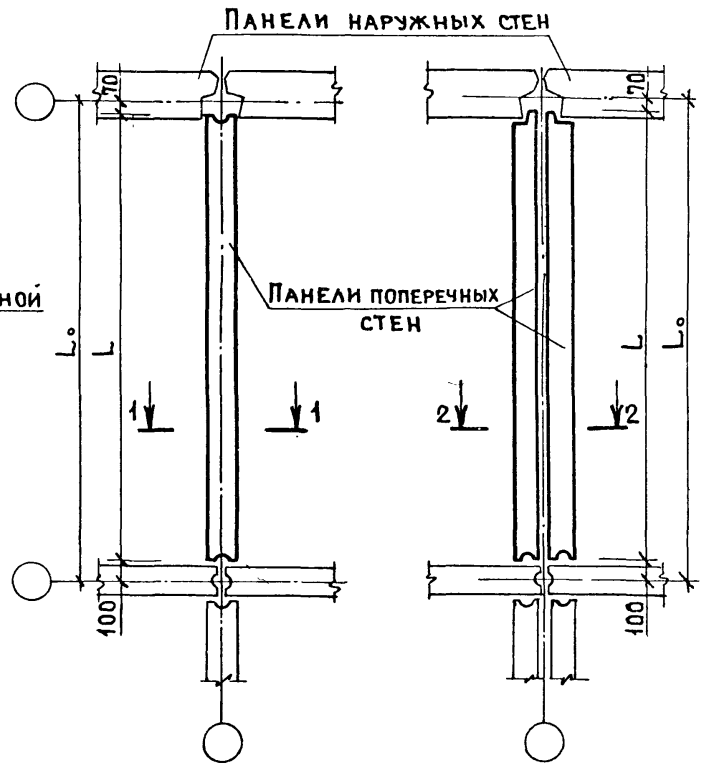

$L = L_o - 170$

2-2

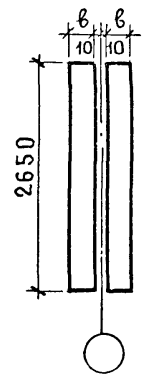

Отклонение фактических размеров панелей от номинальных. по ГОСТ 12504-80

Таблица I

Номинальная длина панели L, мм	Предельные отклонения, мм			Разность длин диагоналей лицевых плоскостей панелей прямоугольной формы не должна превышать величин, мм	Не прямолинейность профиля лицевых поверхностей и опорных граней панелей в любом сечении не должна превышать, мм		Неплоскостность лицевых поверхностей панелей не должна превышать следующих значений для панелей длиной, мм	
	по длине	по высоте	по толщине при номинальной толщ. „в" панели		на всей длине панели	на уч-ке длиной 2,0м		
до 2500	±6	±5	±5	10	3	3	до 4000	8
свыше 2500 до 4000	±8	±5	±5	13	5		свыше 4000	13
свыше 4000 до 8000	±10	±6	±5	16	8			

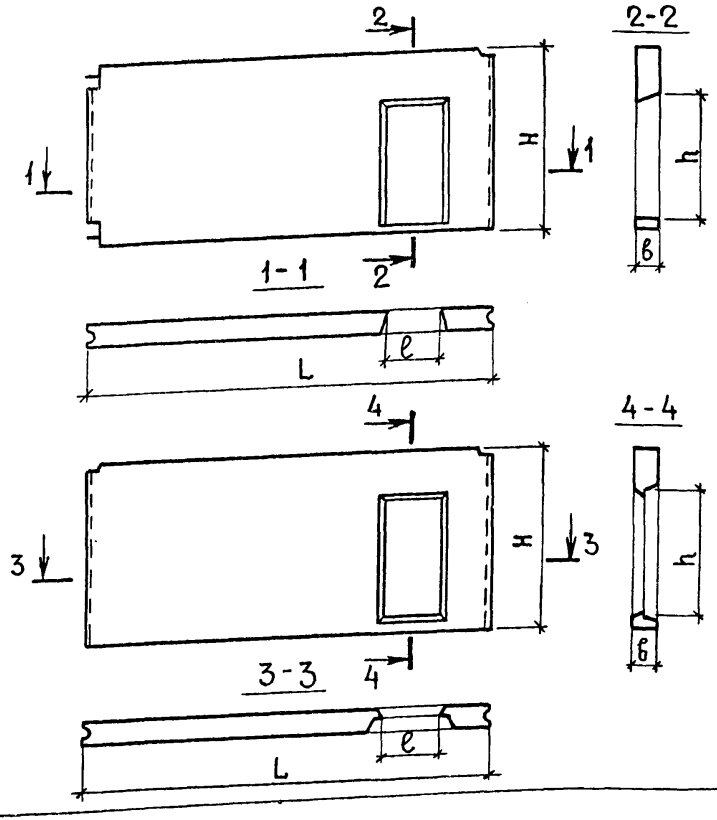

Разность длин диагоналей проемов прямоугольной формы не должна превышать 10 мм.

Отклонения фактических размеров деталей панелей от номинальных, указанных в рабочих чертежах, не должны превышать для:

размеров проемов, вырезов и выступов – ±5мм

размеров гнезд и отверстий для распаячных коробок, выключателей и штепсельных розеток и размеров поперечного сечения каналов и борозд для электропроводки – +2мм

Определение индексов марок панелей толщиной 120 и 160 мм групп В1 и В2 от типа дверного проема и величины простенка

Таблица 2

Цифры, обозн. конкретный индекс панели	Величина простенка „а", мм	Эскиз
1	—	
2.1	350	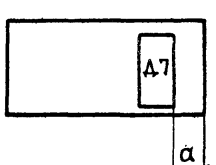
2.2	450	
2.3	600	
2.4	750	
2.5	900	
2.6	1200	
2.7	1650	

Продолжение

Цифры, обозн. конкретный индекс панели	Величина простенка „а", мм	Эскиз
4; 4л	—	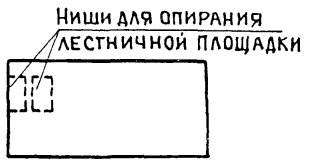
5; 5л	400	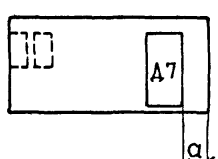
6.1	350	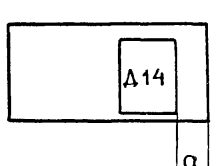
6.2	450	

7. Указания к испытаниям внутренних стеновых панелей загружением

1) Испытания панелей загружением производить в соответствии с ГОСТ 8829-77 с учетом указаний ГОСТ 12504-80.

2) Контрольные нагрузки должны включать массу загрузочных устройств.

3) Контрольные нагрузки и величины допускаемых отклонений разрушающей нагрузки от контрольной приведена в таблице 1.

4) Контрольные нагрузки приведенные в таблице, определены для панелей, прочность бетона в которых достигла проектной марки.

5) Контрольные нагрузки соответствуют величине несущей способности среднего (по высоте панелей) сечения с введением коэффициента С=1,8.

6) Расчетная длина (высота) панели принятая при определении несущей способности среднего сечения $l_o = H_{пан} + \Delta H$, где $H_{пан}$ =2650 мм - номинальная высота панели, $\Delta H = \Delta H_1 + \Delta H_2$ =100 мм - суммарная толщина усиления нижней и верхней опорных зон.

В случае, если фактическая величина ΔH будет отличаться от принятой в расчете более, чем в два раза (ΔH>200 мм), контрольная нагрузка должна быть определена с введением нового значения расчетной длины (l_o).

7) Испытания проводятся на внецентренное сжатие с эксцентриситетом e_o=10 мм, в случаях обусловленных условиями испытаний (например, недостаточная мощность пресса), испытания допускается проводить при больших эксцентриситетах (но не более 0,25 толщины панели) с пересчетом контрольной нагрузки.

8) При испытании панелей с проемом, площадь поперечного (горизонтального) сечения меньшего простенка не должна быть менее 0,1 м2, при площади сечения простенка менее 0,1 м2 контрольная нагрузка, приходящаяся на этот простенок, должна определяться с учетом, что прочность бетона имеет пониженное расчетное сопротивление осевому сжатию ($0,85 R_{пр.б}$).

9) Количество стеновых панелей одной марки, подлежащих испытанию загружением, принимается не менее двух.

Таблица 3

Эксцентриситет, e_o	Толщина стеновой панели (h)	Марка бетона	Оценка прочности при испытаний		
			Вид разрушения		
			Раздробление или раскалывание бетона от сжатия, раскрытия трещин на величину 0,25 мм		
			q - полная суммарная нагрузка, включающая собственную массу панели	$q_{доп}$ - дополнительно прикладываемая контрольная нагрузка за вычетом собственной массы панели	величины допускаемых отклонений разрушающей нагрузки от контрольной
мм	мм	-	кг/м пог.	кг/м пог.	кг/м пог.
10	120	М100	45720	44840	±4200
		М150	68040	67160	±6600
		М200	85140	84260	±8600
	160	М100	69300	68130	±6500
		М150	105480	104310	±10500
		М200	134280	133110	±13700

Схемы загружения

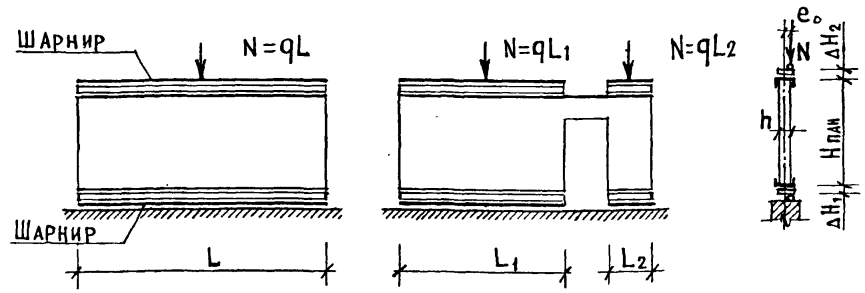

8. Указания к испытаниям внутренних стеновых панелей с применением неразрушающих методов :

I) Контрольные испытания неразрушающими методами производятся в соответствии с ГОСТ 3829-77, ГОСТ I8I05.0-80, ГОСТ I8I05.I-80 с учетом указаний ГОСТ I2504-80.

2) При контроле неразрушающими методами проверяются:

геометрические размеры;

фактическая отпускная прочность бетона.

Другие параметры, перечисленные в ГОСТ I2504-80, контролируются на стадиях операционного или входного контроля.

Значения нормируемой отпускной прочности бетона панелей должны назначаться и согласовываться в соответствии с ГОСТ I30I5.I-8I при этом они должны быть не менее указанных в таблице 4.

Таблица 4.

Толщина панели, мм	Проектная марка бетона	Отпускная нормируемая прочность, кгс/см²
I20 I60	М I00	I00
	М I50	I05
	М 200	I40

3) Допускаемые отклонения от проектных размеров (см. табл. I).

4) Контроль отпускной прочности бетона производить статическим методом (по схеме А, ГОСТ I8I05.0-80).

5) Контроль прочности бетона производить по зонам. Количество участков, на которых производится контроль, и их размещение приведены на схемах I и 2.

СХЕМА I

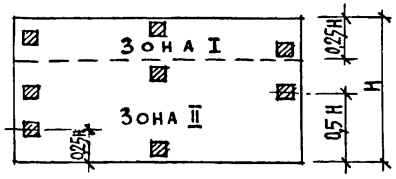

СХЕМА 2

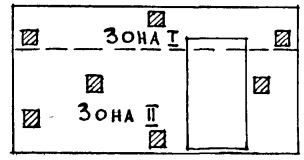

Количество участков для стеновых панелей малой площади принимать не менее 3-х в каждой зоне.

Площадь участка не должна быть более 400 см2. Количество измерений на контролируемом участке регламентируется ГОСТ на применяемый метод.

6) Прочность бетона в проектом возрасте определяется только испытанием контрольных образцов (кубов) ГОСТ I8I05.0-80.

7) Контролю на отпускную прочность бетона подвергаются I0% изделий партии, но не менее 3-х изделий.

№ № п/п	Обозначение	Марка изделия	Эскиз	Размеры, мм L	H	b	c	d	Расход материалов: Бетон, м³	Сталь, кг: Натуральн.	Приведен.	Масса изделия кг
1	1.131-1/82 В.1 1000	В1.3-23.27.12-1	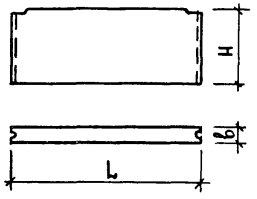	2320	2650	120	—	—	0,72	9,31	12,74	1800
2	- 01	В1.3-29.27.12-1		2920					0,91	9,89	13,58	2280
3	- 02	В1.3-35.27.12-1		3520					1,11	12,61	17,31	2780
4	- 03	В1.3-47.27.12-1		4720					1,48	15,07	21,21	3700
5	- 04	В1.3-53.27.12-1		5320					1,68	15,66	21,86	4200
6	- 05	В1.3-59.27.12-1		5920					1,87	18,79	26,02	4680
7	- 06	В1.3-65.27.12-1		6520					2,06	19,39	26,92	5150
8	- 07	В1.3-71.27.12-1		7120					2,25	19,98	27,82	5620
9	1.131-1/82 В.1 2000	В1.3-23.27.12-2.1	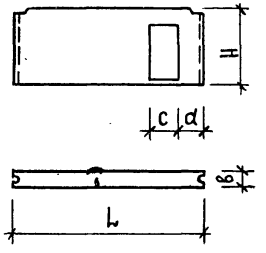	2320	2650	120	890	350	0,5	20,67	29,04	1250
10	- 01	В1.3-23.27.12-2.2						450		20,81	29,25	
11	- 02	В1.3-23.27.12-2.3						600		21,09	29,66	
12	- 03	В1.3-29.27.12-2.1		2920	2650	120	890	350	0,69	21,27	29,92	1720
13	- 04	В1.3-29.27.12-2.2						450		21,41	30,13	
14	- 05	В1.3-29.27.12-2.3						600		21,68	30,53	
15	- 06	В1.3-29.27.12-2.4						750		21,81	30,72	
16	- 07	В1.3-29.27.12-2.5						900		21,85	30,78	
17	- 08	В1.3-29.27.12-2.6						1200		21,03	31,04	
18	- 09	В1.3-35.27.12-2.1		3520	2650	120	890	350	0,88	23,14	32,67	2200
19	- 10	В1.3-35.27.12-2.2						450		23,28	32,88	
20	- 11	В1.3-35.27.12-2.3						600		23,55	33,28	

Марки бетона панелей указаны в ведомости расхода материалов.

Нач. отд.	Л.Балановски	
Н. контр.	Волкова	
Гип	Кривакин	
Провери	Гиберман	
Разраб.	Симонова	

1.131-1/82 В.1 0000 Д1

Номенклатура панелей

Стадия	Лист	Листов
Р	1	8

ЦНИИЭП жилища

19715 15

№ № п/п	Обозначение	Марка изделия	Эскиз	Размеры, мм					Расход материалов			Масса изделия, кг
				L	H	b	c	d	Бетон, м³	Сталь, кг		
										натуральн.	привед. кл.	
21	1.131-1/82 В.1 2000 –12	В1.3-35.27.12-2.4	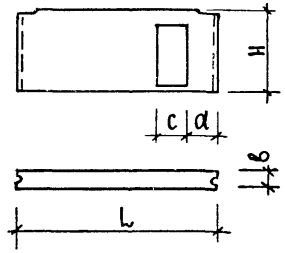	3520	2650	120	890	750	0,88	23,68	33,47	2200
22	– 13	В1.3-35.27.12-2.5						900		23,72	33,53	
23	– 14	В1.3-35.27.12-2.6						1200		22,62	31,91	
24	– 15	В1.3-35.27.12-2.7						1650		22,92	32,35	
25	– 16	В1.3-47.27.12-2.1		4720	2650	120	890	350	1,26	26,44	37,31	3150
26	– 17	В1.3-47.27.12-2.2						450		26,58	37,52	
27	– 18	В1.3-47.27.12-2.3						600		26,85	37,91	
28	– 19	В1.3-47.27.12-2.4						750		25,71	36,24	
29	– 20	В1.3-47.27.12-2.5						900		25,75	36,30	
30	– 21	В1.3-47.27.12-2.6						1200		25,93	36,56	
31	– 22	В1.3-47.27.12-2.7						1650		26,22	36,99	
32	– 23	В1.3-53.27.12-2.1		5320	2650	120	890	350	1,45	27,04	38,19	3620
33	– 24	В1.3-53.27.12-2.2						450		27,19	37,97	
34	– 25	В1.3-53.27.12-2.3						600		27,45	38,79	
35	– 26	В1.3-53.27.12-2.4						750		27,58	38,99	
36	– 27	В1.3-53.27.12-2.5						900		27,62	39,04	
37	– 28	В1.3-53.27.12-2.6						1200		27,80	39,31	
38	– 29	В1.3-53.27.12-2.7						1650		26,81	37,85	
39	– 30	В1.3-59.27.12-2.1		5920	2650	120	890	350	1,64	28,90	40,93	4100
40	– 31	В1.3-59.27.12-2.2						450		29,05	41,15	
41	– 32	В1.3-59.27.12-2.3						600		28,04	39,66	
42	– 33	В1.3-59.27.12-2.4						750		28,17	39,85	

См. примечание на листе I.

№№ п/п	Обозначение	Марка изделия	Эскиз	Размеры, мм					Расход материалов			Масса изделия кг
				L	H	в	c	d	Бетон, м³	Сталь, кг		
										Натуральн.	Привед-ка	
43	1.131-1/82 В.1 2000 – 34	В1.3-59.27.12-2.5	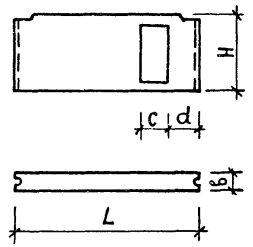	5920	2650	120	890	900	1,64	28,21	39,93	4100
44	– 35	В1.3-59.27.12-2.6						1200		28,38	40,22	
45	– 36	В1.3-59.27.12-2.7						1650		28,68	40,66	
46	– 37	В1.3-65.27.12-2.1		6520	2650	120	890	350	1,83	30,76	43,35	4580
47	– 38	В1.3-65.27.12-2.2						450		30,90	43,52	
48	– 39	В1.3-65.27.12-2.3						600		31,17	43,93	
49	– 40	В1.3-65.27.12-2.4						750		31,30	44,08	
50	– 41	В1.3-65.27.12-2.5						900		31,35	44,23	
51	– 42	В1.3-65.27.12-2.6						1200		30,24	42,61	
52	– 43	В1.3-65.27.12-2.7						1650		30,54	43,05	
53	– 44	В1.3-71.27.12-2.1		7120	2650	120	890	350	2,03	31,35	44,23	5080
54	– 45	В1.3-71.27.12-2.2						450		31,49	44,38	
55	– 46	В1.3-71.27.12-2.3						600		31,76	44,82	
56	– 47	В1.3-71.27.12-2.4						750		31,89	44,99	
57	– 48	В1.3-71.27.12-2.5						900		31,93	45,05	
58	– 49	В1.3-71.27.12-2.6						1200		32,11	45,26	
59	– 50	В1.3-71.27.12-2.7						1650		32,41	45,70	
60	1.131-1/82 В.1 3000	В1.5-23.27.16-1	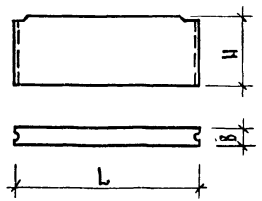	2320	2650	160	—	—	0,96	9,31	12,70	2400
61	– 01	В1.5-29.27.16-1		2920					1,22	10,15	13,72	3050
62	– 02	В1.5-35.27.16-1		3520					1,47	10,75	14,61	3680
63	– 03	В1.5-47.27.16-1		4720					1,98	13,88	18,91	4950
64	– 04	В1.5-53.27.16-1		5320					2,23	16,33	22,44	5580

См. примечание на листе I.

№ № п/п	Обозначение	Марка изделия	Рис.	Эскиз	Размеры, мм L	H	B	c	d	Расход материалов: Бетон, м³	Сталь, кг: Натуральн.	Сталь, кг: Привед. кг	Масса изделия, кг
65	1.131-1/82 В.1 3000-05	В1.5-59.27.16-1	–	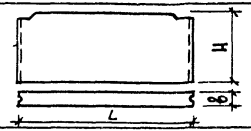	5920	2650	160	–	–	2,49	18,45	25,21	6220
66	-06	В1.5-65.27.16-1			6520					2,72	20,32	28,26	6750
67	-07	В1.5-71.27.16-1			7120					3,00	20,91	28,84	7500
68	1.131-1/82 В.1 4000	В1.5-23.27.16-2.1	1	Рис.1 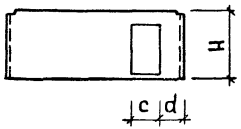	2320	2650	160	824	400	0,70	20,82	29,20	1750
69	-001	В1.5-23.27.16-2.1Л	2										
70	-002	В1.5-23.27.16-2.2	1						500		20,97	29,50	
71	-003	В1.5-23.27.16-2.2Л	2										
72	-004	В1.5-23.27.16-2.3	1						650		27,10	38,23	
73	-005	В1.5-23.27.16-2.3Л	2										
74	-006	В1.5-29.27.16-2.1	1	Рис.2 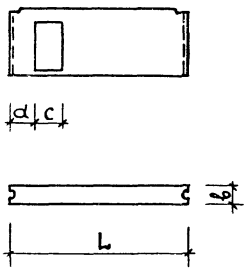	2920	2650	160	824	400	0,96	21,42	30,09	2400
75	-007	В1.5-29.27.16-2.1Л	2										
76	-008	В1.5-29.27.16-2.2	1						500		21,56	30,38	
77	-009	В1.5-29.27.16-2.2Л	2										
78	-010	В1.5-29.27.16-2.3	1						650		27,69	39,11	
79	-011	В1.5-29.27.16-2.3Л	2										
80	-012	В1.5-29.27.16-2.4	1						800		26,54	37,35	
81	-013	В1.5-29.27.16-2.4Л	2										
82	-014	В1.5-29.27.16-2.5	1						950		27,87	39,41	
83	-015	В1.5-29.27.16-2.5Л	2										
84	-016	В1.5-29.27.16-2.6	1						1250		28,04	39,55	
85	-017	В1.5-29.27.16-2.6Л	2										

См. примечание на листе I.

№ № п/п	Обозначение	Марка изделия	Рис.	Эскиз	Размеры, мм L	H	b	c	d	Расход материалов Бетон, м³	Сталь, кг Натуральн.	Привед. к А-I	Масса изделия, кг
86	1.131-1/82 В.1 4000-018	В1.5-35.27.16-2.1	1	Рис.1	3520	2650	160	824	400	1,21	24,13	49,34	3020
87	-019	В1.5-35.27.16-2.1Л	2										
88	-020	В1.5-35.27.16-2.2	1						500		24,28	34,19	
89	-021	В1.5-35.27.16-2.2Л	2										
90	-022	В1.5-35.27.16-2.3	1						650		30,40	42,93	
91	-023	В1.5-35.27.16-2.3Л	2										
92	-024	В1.5-35.27.16-2.4	1						800		30,53	43,07	
93	-025	В1.5-35.27.16-2.4Л	2										
94	-026	В1.5-35.27.16-2.5	1	Рис.2					950		30,57	43,13	
95	-027	В1.5-35.27.16-2.5Л	2										
96	-028	В1.5-35.27.16-2.6	1						1250		29,47	41,46	
97	-029	В1.5-35.27.16-2.6Л	2										
98	-030	В1.5-35.27.16-2.7	1						1700		29,77	41,90	
99	-031	В1.5-35.27.16-2.7Л	2										
100	-032	В1.5-47.27.16-2.1	1		4720	2650	160	824	400	1,72	26,59	37,57	4300
101	-033	В1.5-47.27.16-2.1Л	2										
102	-034	В1.5-47.27.16-2.2	1						500		26,73	37,72	
103	-035	В1.5-47.27.16-2.2Л	2										
104	-036	В1.5-47.27.16-2.3	1						650		32,87	46,45	
105	-037	В1.5-47.27.16-2.3Л	2										

См. примечание на листе I.

1.131-1/82 В.1 0000 Д1

Лист 5

19715 19

Формат А3

№ № п/п	Обозначение	Марка изделия	Рис.	Эскиз	Размеры, мм L	H	в	c	d	Расход материалов: Бетон, м³	Сталь, кг: Натуральн.	Привед. кл.	Масса изделия, кг
106	1.131-1/82 В.1 4000-038	В1.5-47.27.16-2.4	1	Рис.1	4720	2650	160	824	800	1,72	31,71	44,84	4300
107	- 039	В1.5-47.27.16-2.4А	2										
108	- 040	В1.5-47.27.16-2.5	1						950		31,75	44,83	
109	- 041	В1.5-47.27.16-2.5А	2										
110	- 042	В1.5-47.27.16-2.6	1						1250		31,93	45,12	
111	- 043	В1.5-47.27.16-2.6А	2										
112	- 044	В1.5-47.27.16-2.7	1						1700		32,23	45,56	
113	- 045	В1.5-47.27.16-2.7А	2										
114	- 046	В1.5-53.27.16-2.1	1	Рис.2	5320	2650	160	824	400	1,97	28,43	39,97	4920
115	- 047	В1.5-53.27.16-2.1А	2										
116	- 048	В1.5-53.27.16-2.2	1						500		28,58	40,11	
117	- 049	В1.5-53.27.16-2.2А	2										
118	- 050	В1.5-53.27.16-2.3	1						650		34,71	48,85	
119	- 051	В1.5-53.27.16-2.3А	2										
120	- 052	В1.5-53.27.16-2.4	1						800		34,84	48,99	
121	- 053	В1.5-53.27.16-2.4А	2										
122	- 054	В1.5-53.27.16-2.5	1						950		34,89	49,14	
123	- 055	В1.5-53.27.16-2.5А	2										
124	- 056	В1.5-53.27.16-2.6	1						1250		35,06	49,44	
125	- 057	В1.5-53.27.16-2.6А	2										
126	- 058	В1.5-53.27.16-2.7	1						1700		34,08	47,96	
127	- 059	В1.5-53.27.16-2.7А	2										

См. примечание на листе I.

№ п/п	Обозначение	Марка изделия	Рис.	Эскиз	Размеры, мм L	H	B	C	d	Расход материалов: Бетон, м³	Сталь, кг: Натуральн.	Привед. к А-I	Масса изделия, кг
128	1.131-1/82 В.1 4000 - 060	В 1.5- 59.27.16- 2.1	1						400		30,30	42,61	
129	- 061	В 1,5- 59.27.16- 2.1 А	2										
130	- 062	В 1.5- 59.27.16-2.2	1						500		30,45	42,91	
131	- 063	В 1.5- 59.27.16-2.2А	2										
132	- 064	В 1.5- 59.27.16-2.3	1						650		35,31	49,73	
133	- 065	В 1.5- 59.27.16-2.3А	2										
134	- 066	В 1,5- 59.27.16-2.4	1						800		35,44	49,88	
135	- 067	В 1.5- 59.27.16-2.4А	2		5920	2650	160	824		2,21			5520
136	- 068	В 1.5- 59.27.16-2.5	1						950		35,48	50,02	
137	- 069	В 1.5- 59.27.16-2.5А	2										
138	- 070	В 1.5- 59.27.16- 2.6	1						1250		35,66	50,32	
139	- 071	В 1.5 - 59.27.16-2.6А	2										
140	- 072	В 1.5- 59.27.16-2.7	1						1700		35,95	50,76	
141	- 073	В 1.5- 59.27.16-2.7А	2										
142	- 074	В 1.5- 65.27.16- 2.1	1						400		32,42	45,34	
143	- 075	В 1.5- 65.27.16- 2.1А	2										
144	- 076	В 1,5- 65.27.16- 2.2	1						500		32,56	45,64	
145	- 077	В 1.5- 65.27.16- 2.2А	2		6520	2650	160	824		2,48			6200
146	- 078	В 1,5- 65.27.16- 2.3	1						650		39,70	54,37	
147	- 079	В 1.5- 65.27.16- 2.3А	2										
148	- 080	В 1,5- 65.27.16- 2.4	1						800		38,83	54,52	
149	- 081	В 1.5- 65.27.16-2.4А	2										

Рис.1

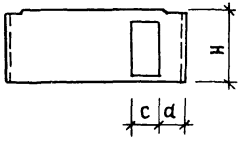

Рис.2

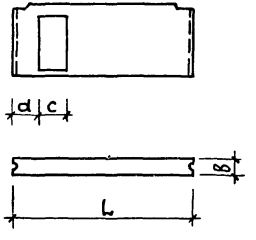

См. примечание на листе I.

1.131-1/82 В.1 0000 Д1

Лист 7

Формат А3

№№ п/п	Обозначение	Марка изделия	Рис.	Эскиз	Размеры, мм L	H	в	с	d	Расход материалов: Бетон, м³	Сталь, кг: натуральн.	Сталь, кг: привед. кат.	Масса изделия, кг
150	1.131-1/82 в.1 4000 - 082	В1.5-65.27.16-2.5	1	Рис.1	6520	2650	160	824	950	2,48	38,87	54,67	6200
151	- 083	В1.5-65.27.16-2.5А	2										
152	- 084	В1.5-65.27.16-2.6	1						1250		37,77	53,07	
153	- 085	В1.5-65.27.16-2.6А	2										
154	- 086	В1.5-65.27.16-2.7	1						1700		38,07	53,57	
155	- 087	В1.5-65.27.16-2.7А	2										
156	- 088	В1.5-71.27.16-2.1	1	Рис.2	7120	2650	160	824	400	2,74	33,01	46,23	6850
167	- 089	В1.5-71.27.16-2.1А	2										
158	- 090	В1.5-71.27.16-2.2	1						500		33,16	46,53	
159	- 091	В1.5-71.27.16-2.2А	2										
160	- 092	В1.5-71.27.16-2.3	1						650		39,29	55,27	
161	- 093	В1.5-71.27.16-2.3А	2										
162	- 094	В1.5-71.27.16-2.4	1						800		39,42	55,37	
163	- 095	В1.5-71.27.16-2.4А	2										
164	- 096	В1.5-71.27.16-2.5	1						950		39,47	55,57	
165	- 097	В1.5-71.27.16-2.5А	2										
166	- 098	В1.5-71.27.16-2.6	1						1250		39,64	55,77	
167	- 099	В1.5-71.27.16-2.6А	2										
168	- 100	В1.5-71.27.16-2.7	1						1700		39,94	56,17	
169	- 101	В1.5-71.27.16-2.7А	2										

См. примечание на листе I.

ФОРМАТ	ЗОНА	ПОЗ.	ОБОЗНАЧЕНИЕ	НАИМЕНОВАНИЕ	КОЛ. НА ИСПОЛН. 1.131-1/82 В.1 1000-										ПРИМЕЧАНИЕ
					-	01	02	03	04	05	06	07			
				ДОКУМЕНТАЦИЯ:											
А3			1.131-1/82 В.1 1000 СБ	СБОРОЧНЫЙ ЧЕРТЕЖ	Х	Х	Х	Х	Х	Х	Х	Х			
А3			1.131-1/82 В.1 0000 Д3	УЗЕЛ 2	Х	Х	Х	Х	Х	Х	Х	Х			
А3			1.131-1/82 В.1 0000 Д5	УЗЛЫ 4...8	Х	Х	Х	Х	Х	Х	Х	Х			
А3			1.131-1/82 В.1 1000 Д2	ВЕДОМОСТЬ РАСХОДА МАТЕРИАЛОВ	Х	Х	Х	Х	Х	Х	Х	Х			
А3			1.131-1/82 В.1 0000 ТО	ТЕХНИЧЕСКОЕ ОПИСАНИЕ	Х	Х	Х	Х	Х	Х	Х	Х			
				СБОРОЧНЫЕ ЕДИНИЦЫ:											
А3		1	1.131-1/82 В.1 0100	КАРКАС ПР. КП60	1										
			1.131-1/82 В.1 0100-01	КАРКАС ПР. КП61	-	1									
			1.131-1/82 В.1 0100-02	КАРКАС ПР. КП62	-	-	1								
			1.131-1/82 В.1 0100-03	КАРКАС ПР. КП63	-	-	-	1							
			1.131-1/82 В.1 0100-04	КАРКАС ПР. КП64	-	-	-	-	1						
			1.131-1/82 В.1 0100-05	КАРКАС ПР. КП65	-	-	-	-	-	1					
			1.131-1/82 В.1 0100-06	КАРКАС ПР. КП66	-	-	-	-	-	-	1				
			1.131-1/82 В.1 0100-07	КАРКАС ПР. КП67	-	-	-	-	-	-	-	1			

НАЧ. ОТД.	БАЛАНОВСКИЙ	
Н КОНТР.	ВОЛКОВА	
ГИП	КРИВАКИН	
СТ. ИНЖ	ИСАР	
ПРОВЕРИЛ	ГИБЕРМАН	
РАЗРАБ.	СИМОНОВА	

1.131-1/82 В.1 1000

ПАНЕЛЬ В1

СТАДИЯ	ЛИСТ	ЛИСТОВ
Р		1

ЦНИИЭПжилища

ФОРМАТ А4

ИНВ. № ПОДЛ	ПОДП. И ДАТА	ВЗАМ ИНВ №

ЭПВЦ КиевЗНИИЭП | ОПЕРАТОР ТЛП КОРТ

ФОРМАТ	ЗОНА	ПОЗ	ОБОЗНАЧЕНИЕ	НАИМЕНОВАНИЕ	КОЛ НА ИСПОЛН										ПРИМЕЧАНИЕ

Лист

19715 23

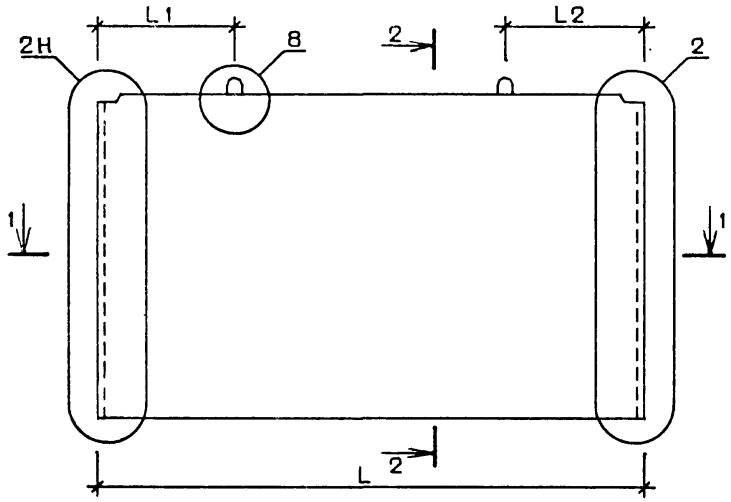

2-2

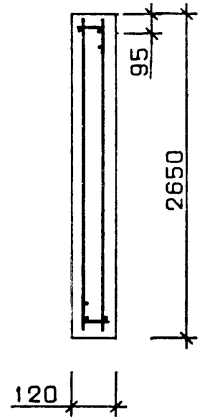

1-1

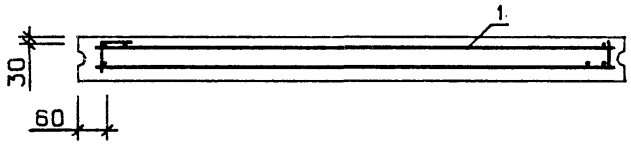

ОБОЗНАЧЕНИЕ	МАРКА	L,мм	L1,мм	L2,мм	МАССА, кг
1.131-1/82 В.1 1000	В1.3-23.27.12-1	2320	410	410	1800
-01	В1.3-29.27.12-1	2920	610	610	2280
-02	В1.3-35.27.12-1	3520	910	910	2780
-03	В1.3-47.27.12-1	4720	1210	1210	3700
-04	В1.3-53.27.12-1	5320	1360	1360	4200
-05	В1.3-59.27.12-1	5920	1460	1460	4680
-06	В1.3-65.27.12-1	6520	1610	1610	5150
-07	В1.3-71.27.12-1	7120	1610	1610	5620

НАЧ.ОТД.	Балановский	
Н.КОНТР	Волкова	
ГИП	Кривакин	
СТ. ИНЖ.	Исар	
ПРОВЕРИЛ	Гиберман	
РАЗРАБ.	Симонова	

1.131-1/82 В.1 1000 СБ

ПАНЕЛЬ В1
СБОРОЧНЫЙ ЧЕРТЕЖ

СТАДИЯ	МАССА	МАСШТАБ
Р	см. табл.	

ЛИСТ | ЛИСТОВ 1

ЦНИИЭПжилища

ФОРМАТ А3

ФОРМАТ	ЗОНА	ПОЗ	ОБОЗНАЧЕНИЕ	НАИМЕНОВАНИЕ	КОЛ. НА ИСПОЛН. 1.131-1/82 В.1 0100-										ПРИМЕЧАНИЕ
					–	01	02	03	04	05	06	07			
				ДОКУМЕНТАЦИЯ:											
А3			1.131-1/82 В.1 0100 СБ	СБОРОЧНЫЙ ЧЕРТЕЖ	Х	Х	Х	Х	Х	Х	Х	Х			
А3			1.131-1/82 В.1 0000 ДВ	УЗЛЫ 15; 16	Х	Х	Х	Х	Х	Х	Х	Х			
А3			1.131-1/82 В.1 0000 ТО	ТЕХНИЧЕСКОЕ ОПИСАНИЕ	Х	Х	Х	Х	Х	Х	Х	Х			
				СБОРОЧНЫЕ ЕДИНИЦЫ:											
А3		1	1.131-1/82 В.1 0010	КАРКАС ПЛОСКИЙ КР1	3	3	4	5	5	6	6	6			
А3		2	1.131-1/82 В.1 0010-28	КАРКАС ПЛОСКИЙ КР29	2										
			1.131-1/82 В.1 0010-34	КАРКАС ПЛОСКИЙ КР35	–	2									
			1.131-1/82 В.1 0010-43	КАРКАС ПЛОСКИЙ КР44	–	–	2								
			1.131-1/82 В.1 0010-61	КАРКАС ПЛОСКИЙ КР62	–	–	–	2							
			1.131-1/82 В.1 0010-70	КАРКАС ПЛОСКИЙ КР71	–	–	–	–	2						
			1.131-1/82 В.1 0010-78	КАРКАС ПЛОСКИЙ КР79	–	–	–	–	–	2					
			1.131-1/82 В.1 0010-80	КАРКАС ПЛОСКИЙ КР81	–	–	–	–	–	–	2				
			1.131-1/82 В.1 0010-82	КАРКАС ПЛОСКИЙ КР83	–	–	–	–	–	–	–	2			
А4		3	1.131-1/82 В.1 0030	ИЗДЕЛИЕ ЗАКЛАДНОЕ МН3	2	2	2	2	2	2	2	2			
				ДЕТАЛИ:											
А4		4	1.131-1/82 В.1 0003	СТЕРЖЕНЬ ГНУТЫЙ АВ3	2	2	2	2	2	2	2	2			
А4		5	1.131-1/82 В.1 0003-01	СТЕРЖЕНЬ ГНУТЫЙ АВ4	4	4	4	4	4	4	4	4			
А4		6	1.131-1/82 В.1 0002	ПЕТЛЯ СТРОПОВОЧНАЯ ПВ1	2	2									
			1.131-1/82 В.1 0002-01	ПЕТЛЯ СТРОПОВОЧНАЯ ПВ2	–	–	2	2	2						
			1.131-1/82 В.1 0002-02	ПЕТЛЯ СТРОПОВОЧНАЯ ПВ3	–	–	–	–	–	2	2	2			

НАЧ. ОТД.	БАЛАНОВСКИЙ	
Н.КОНТР.	ВОЛКОВА	
ГИП	КРИВАКИН	
СТ.ИНЖ.	ИСАР	
ПРОВЕРИЛ	ГИБЕРМАН	
РАЗРАБ.	СИМОНОВА	

1.131-1/82 В.1 0100

КАРКАС ПРОСТРАНСТВЕННЫЙ (КП60 ... КП67)

СТАДИЯ	ЛИСТ	ЛИСТОВ
Р		1

ЦНИИЭПжилища

ФОРМАТ А4

ИНВ. № ПОДЛ.	ПОДП. И ДАТА	ВЗАМ ИНВ.№

ЭПВЦ КиевЗНИИЭП | ОПЕРАТОР ТЛП КОРТ

ФОРМАТ	ЗОНА	ПОЗ.	ОБОЗНАЧЕНИЕ	НАИМЕНОВАНИЕ	КОЛ НА ИСПОЛН	ПРИМЕЧАНИЕ

ЛИСТ

19715 25

РИС. 1

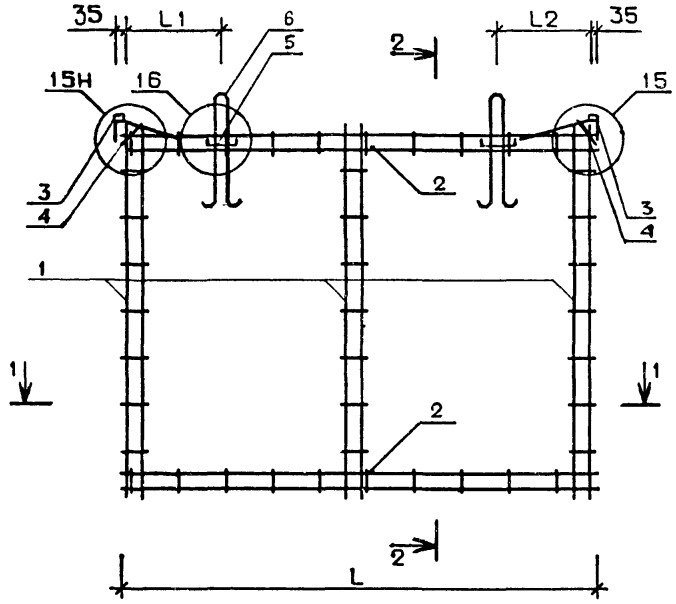

2-2

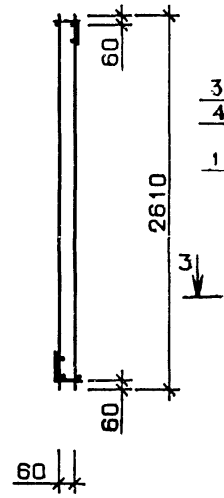

РИС. 2

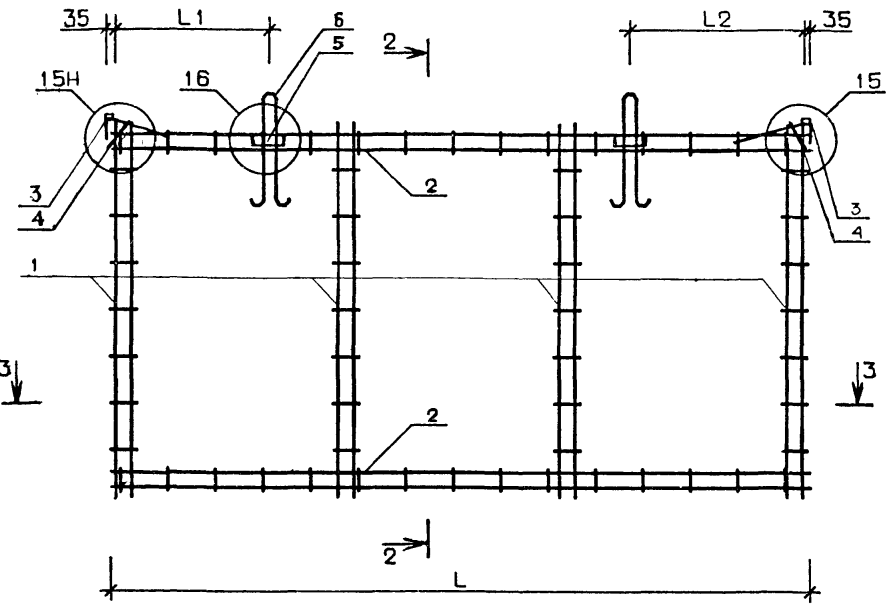

1-1

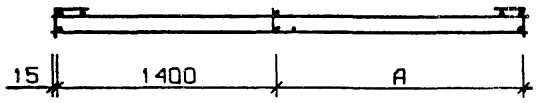

3-3

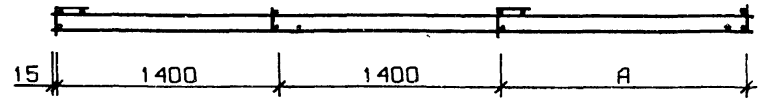

ОБОЗНАЧЕНИЕ	МАРКА	РИС.	A,мм	L,мм	L1,мм	L2,мм	МАССА, кг
1.131-1/82 В.1 0100	КП60	1	800	2230	350	350	9.3
-01	КП61	1	1400	2840	550	550	9.9
-02	КП62	2	600	3440	850	850	12.6
-03	КП63	3	400	4640	1150	1150	15.1
-04	КП64	3	1000	5230	1300	1300	15.7
-05	КП65	4	200	5830	1400	1400	18.8
-06	КП66	4	800	6430	1550	1550	19.4
-07	КП67	4	1400	7030	1550	1550	20.0

НАЧ.ОТД	Балановский	
Н.КОНТР.	Волкова	
ГИП	Кривакин	
СТ. ИНЖ.	Исар	
ПРОВЕРИЛ	Гиберман	
РАЗРАБ.	Симонова	

1.131-1/82 В.1 0100 СБ

КАРКАС ПРОСТРАНСТВЕННЫЙ (КП60...КП67) СБОРОЧНЫЙ ЧЕРТЕЖ

СТАДИЯ	МАССА	МАСШТАБ
Р	см. табл.	
ЛИСТ 1	ЛИСТОВ 3	

ЦНИИЭПжилища

РИС. 3

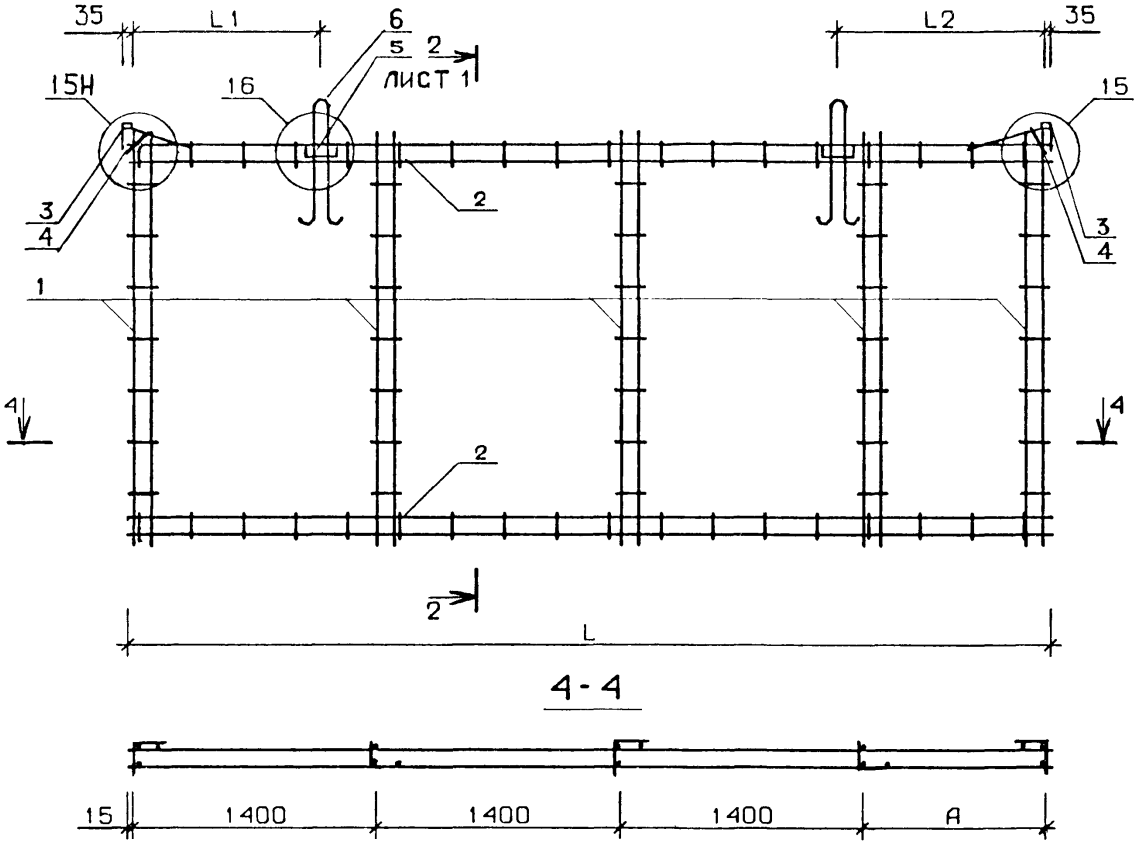

19715 27
ФОРМАТ А3
КиевЗНИИЭП ГПИ КОРТ

РИС. 4

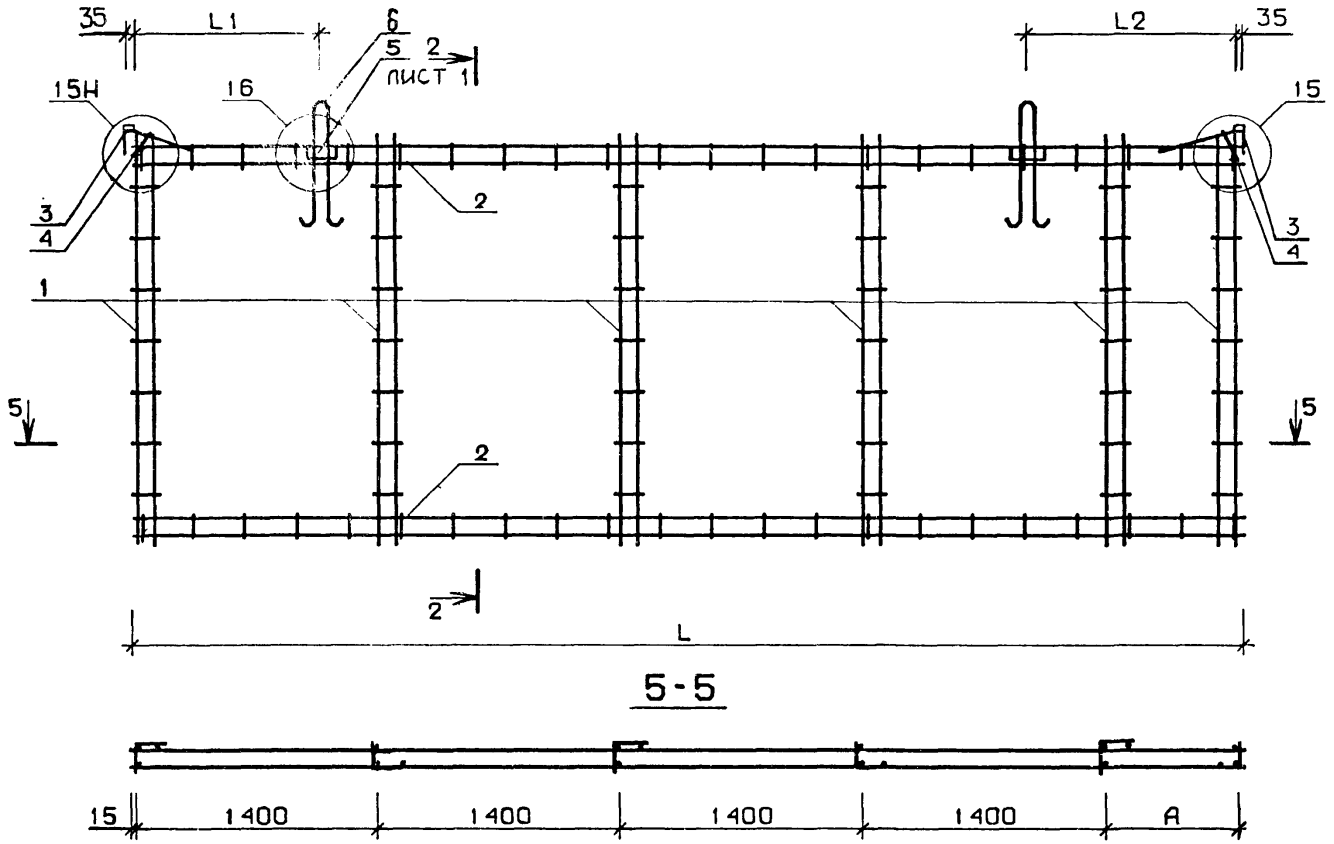
35
L1
6
5
2
ЛИСТ 1
L2
35
15Н
16
15
3
4
2
1
5
5
2
2
L
5-5
15
1400
1400
1400
1400
А

НАИМЕНОВАНИЕ	КОЛ. НА ИСПОЛН. – 1.131-1/82 В.1 1000-											
	–	01	02	03	04	05	06	07				
МАТЕРИАЛЫ:												
БЕТОН ТЯЖ. М150, М.КУБ.	0.72	0.91	1.11	1.48	1.68	1.87	2.06	2.25				
ПОКАЗАТЕЛИ:												
МАССА СТАЛИ, КГ	9.31	9.89	12.61	15.07	15.66	18.79	19.39	19.98				
АРМАТУРНЫЕ ИЗДЕЛИЯ	6.21	6.79	8.67	11.13	11.72	13.59	14.19	14.78				
АРМАТУРНАЯ СТАЛЬ	6.21	6.79	8.67	11.13	11.72	13.59	14.19	14.78				
КЛАСС ВР-I	6.21	6.79	8.67	11.13	11.72	13.59	14.19	14.78				
Ф4ВРI ГОСТ 6727-80	0.73	0.80	1.04	1.34	1.426	1.657	1.734	1.811				
Ф5ВРI ГОСТ 6727-80	5.48	5.99	7.63	9.79	10.30	11.94	12.46	12.97				
ЗАКЛАДНЫЕ ИЗДЕЛИЯ	3.10	3.10	3.94	3.94	3.94	5.20	5.20	5.20				
ПРОФИЛЬНАЯ СТАЛЬ	0.76	0.76	0.76	0.76	0.76	0.76	0.76	0.76				
ПОЛОСОВАЯ -8Х60 ГОСТ 103-76 ВСТ3КП2 ГОСТ 380-71*	0.76	0.76	0.76	0.76	0.76	0.76	0.76	0.76				
АРМАТУРНАЯ СТАЛЬ	2.34	2.34	3.18	3.18	3.18	4.44	4.44	4.44				
КЛАСС АС-П	2.34	2.34	3.18	3.18	3.18	4.44	4.44	4.44				
Ф10АСП ГОСТ 5781-82	2.34	2.34	0.90	0.90	0.90	0.90	0.90	0.90				
Ф12АСП ГОСТ 5781-82	–	–	2.28	2.28	2.28							
Ф14АСП ГОСТ 5781-82	–	–	–	–	–	3.54	3.54	3.54				

МАРКИРОВКА ИЗДЕЛИЙ ПО ИСПОЛНЕНИЯМ ПРИВЕДЕНА В ТАБЛИЦЕ ИСПОЛНЕНИЙ К СБОРОЧНОМУ ЧЕРТЕЖУ

НАЧ.ОТД.	Балановский	
Н.КОНТР.	Волкова	
ГИП	Кривакин	
СТ.ИНЖ.	Исар	
ПРОВЕРИЛ	Гиберман	
РАЗРАБ.	Симонова	

1.131-1/82 В.1 1000 Д2

ВЕДОМОСТЬ РАСХОДА МАТЕРИАЛОВ

СТАДИЯ	ЛИСТ	ЛИСТОВ
Р		1

ЦНИИЭПжилища

ФОРМАТ А4

ИНВ.№ПОДЛ.	ПОДП. И ДАТА	ВЗАМ. ИНВ.№

ЭПВЦ КиевЗНИИЭП | ОПЕРАТОР ТЛП КОРТ

НАИМЕНОВАНИЕ	КОЛ НА ИСПОЛН											

19715 29

ЛИСТ

ФОРМАТ	ПОЗ.	ОБОЗНАЧЕНИЕ	НАИМЕНОВАНИЕ	КОЛ. НА ИСПОЛН. 1.131-1/82 В.1 2000-																			ПРИМЕЧАНИЕ
				–	01	02	03	04	05	06	07	08	09	10	11	12	13	14	15	16	17	18	19	
			ДОКУМЕНТАЦИЯ:																				
А3		1.131-1/82 В.1 2000 СБ	СБОРОЧНЫЙ ЧЕРТЕЖ	Х	Х	Х	Х	Х	Х	Х	Х	Х	Х	Х	Х	Х	Х	Х	Х	Х	Х	Х	
А3		1.131-1/82 В.1 0000 ДЗ	УЗЛЫ 2	Х	Х	Х	Х	Х	Х	Х	Х	Х	Х	Х	Х	Х	Х	Х	Х	Х	Х	Х	
А3		1.131-1/82 В.1 0000 Д5	УЗЛЫ 4...8	Х	Х	Х	Х	Х	Х	Х	Х	Х	Х	Х	Х	Х	Х	Х	Х	Х	Х	Х	
А3		1.131-1/82 В.1 2000 ДЗ	ВЕДОМОСТЬ РАСХОДА МАТЕРИАЛОВ	Х	Х	Х	Х	Х	Х	Х	Х	Х	Х	Х	Х	Х	Х	Х	Х	Х	Х	Х	
А3		1.131-1/82 В.1 0000 ТО	ТЕХНИЧЕСКОЕ ОПИСАНИЕ	Х	Х	Х	Х	Х	Х	Х	Х	Х	Х	Х	Х	Х	Х	Х	Х	Х	Х	Х	
			СБОРОЧНЫЕ ЕДИНИЦЫ:																				
А3	1	1.131-1/82 В.1 0200	КАРКАС ПР. КП68	1																			
		1.131-1/82 В.1 0200-01	КАРКАС ПР. КП69	–	1																		
		1.131-1/82 В.1 0200-02	КАРКАС ПР. КП70	–	–	1																	
		1.131-1/82 В.1 0200-03	КАРКАС ПР. КП71	–	–	–	1																
		1.131-1/82 В.1 0200-04	КАРКАС ПР. КП72	–	–	–	–	1															
		1.131-1/82 В.1 0200-05	КАРКАС ПР. КП73	–	–	–	–	–	1														
		1.131-1/82 В.1 0200-06	КАРКАС ПР. КП74	–	–	–	–	–	–	1													
		1.131-1/82 В.1 0200-07	КАРКАС ПР. КП75	–	–	–	–	–	–	–	1												
		1.131-1/82 В.1 0200-08	КАРКАС ПР. КП76	–	–	–	–	–	–	–	–	1											
		1.131-1/82 В.1 0200-09	КАРКАС ПР. КП77	–	–	–	–	–	–	–	–	–	1										
		1.131-1/82 В.1 0200-10	КАРКАС ПР. КП78	–	–	–	–	–	–	–	–	–	–	1									
		1.131-1/82 В.1 0200-11	КАРКАС ПР. КП79	–	–	–	–	–	–	–	–	–	–	–	1								
		1.131-1/82 В.1 0200-12	КАРКАС ПР. КП80	–	–	–	–	–	–	–	–	–	–	–	–	1							
		1.131-1/82 В.1 0200-13	КАРКАС ПР. КП81	–	–	–	–	–	–	–	–	–	–	–	–	–	1						
		1.131-1/82 В.1 0200-14	КАРКАС ПР. КП82	–	–	–	–	–	–	–	–	–	–	–	–	–	–	1					
		1.131-1/82 В.1 0200-15	КАРКАС ПР. КП83	–	–	–	–	–	–	–	–	–	–	–	–	–	–	–	1				
		1.131-1/82 В.1 0200-16	КАРКАС ПР. КП84	–	–	–	–	–	–	–	–	–	–	–	–	–	–	–	–	1			
		1.131-1/82 В.1 0200-17	КАРКАС ПР. КП85	–	–	–	–	–	–	–	–	–	–	–	–	–	–	–	–	–	1		
		1.131-1/82 В.1 0200-18	КАРКАС ПР. КП86	–	–	–	–	–	–	–	–	–	–	–	–	–	–	–	–	–	–	1	
		1.131-1/82 В.1 0200-19	КАРКАС ПР. КП87	–	–	–	–	–	–	–	–	–	–	–	–	–	–	–	–	–	–	–	1
			ДЕТАЛИ:																				
БЧ	2		ПРОБКА ДЕРЕВ. 100Х100Х50	4	4	4	4	4	4	4	4	4	4	4	4	4	4	4	4	4	4	4	

НАЧ.ОТД.	Балановский	
Н.КОНТР.	Волкова	
ГИП	Кривакин	
СТ.ИНЖ.	Исар	
ПРОВЕРИЛ	Гиберман	
РАЗРАБ.	Симонова	

1.131-1/82 В.1 2000

ПАНЕЛЬ В1

СТАДИЯ	ЛИСТ	ЛИСТОВ
Р	1	3

ЦНИИЭПжилища

ФОРМАТ	ЗОНА	ПОЗ	ОБОЗНАЧЕНИЕ	НАИМЕНОВАНИЕ	КОЛ.НА ИСПОЛН. 1.131-1/82 В.1 2000-																			ПРИМЕЧАНИЕ
					20	21	22	23	24	25	26	27	28	29	30	31	32	33	34	35	36	37	38	39	
				ДОКУМЕНТАЦИЯ:																				
А3			1.131-1/82 В.1 2000 СБ	СБОРОЧНЫЙ ЧЕРТЕЖ	Х	Х	Х	Х	Х	Х	Х	Х	Х	Х	Х	Х	Х	Х	Х	Х	Х	Х	Х	Х	
А3			1.131-1/82 В.1 0000 Д3	УЗЕЛ 2	Х	Х	Х	Х	Х	Х	Х	Х	Х	Х	Х	Х	Х	Х	Х	Х	Х	Х	Х	Х	
А3			1.131-1/82 В.1 0000 Д5	УЗЛЫ 4...8	Х	Х	Х	Х	Х	Х	Х	Х	Х	Х	Х	Х	Х	Х	Х	Х	Х	Х	Х	Х	
А3			1.131-1/82 В.1 2000 Д3	ВЕДОМОСТЬ РАСХОДА МАТЕРИАЛОВ	Х	Х	Х	Х	Х	Х	Х	Х	Х	Х	Х	Х	Х	Х	Х	Х	Х	Х	Х	Х	
А3			1.131-1/82 В.1 0000 ТО	ТЕХНИЧЕСКОЕ ОПИСАНИЕ	Х	Х	Х	Х	Х	Х	Х	Х	Х	Х	Х	Х	Х	Х	Х	Х	Х	Х	Х	Х	
				СБОРОЧНЫЕ ЕДИНИЦЫ:																				
А3		1	1.131-1/82 В.1 0200-20	КАРКАС ПР. КП88	1																			
			1.131-1/82 В.1 0200-21	КАРКАС ПР. КП89	–	1																		
			1.131-1/82 В.1 0200-22	КАРКАС ПР. КП90	–	–	1																	
			1.131-1/82 В.1 0200-23	КАРКАС ПР. КП91	–	–	–	1																
			1.131-1/82 В.1 0200-24	КАРКАС ПР. КП92	–	–	–	–	1															
			1.131-1/82 В.1 0200-25	КАРКАС ПР. КП93	–	–	–	–	–	1														
			1.131-1/82 В.1 0200-26	КАРКАС ПР. КП94	–	–	–	–	–	–	1													
			1.131-1/82 В.1 0200-27	КАРКАС ПР. КП95	–	–	–	–	–	–	–	1												
			1.131-1/82 В.1 0200-28	КАРКАС ПР. КП96	–	–	–	–	–	–	–	–	1											
			1.131-1/82 В.1 0200-29	КАРКАС ПР. КП97	–	–	–	–	–	–	–	–	–	1										
			1.131-1/82 В.1 0200-30	КАРКАС ПР. КП98	–	–	–	–	–	–	–	–	–	–	1									
			1.131-1/82 В.1 0200-31	КАРКАС ПР. КП99	–	–	–	–	–	–	–	–	–	–	–	1								
			1.131-1/82 В.1 0200-32	КАРКАС ПР. КП100	–	–	–	–	–	–	–	–	–	–	–	–	1							
			1.131-1/82 В.1 0200-33	КАРКАС ПР. КП101	–	–	–	–	–	–	–	–	–	–	–	–	–	1						
			1.131-1/82 В.1 0200-34	КАРКАС ПР. КП102	–	–	–	–	–	–	–	–	–	–	–	–	–	–	1					
			1.131-1/82 В.1 0200-35	КАРКАС ПР. КП103	–	–	–	–	–	–	–	–	–	–	–	–	–	–	–	1				
			1.131-1/82 В.1 0200-36	КАРКАС ПР. КП104	–	–	–	–	–	–	–	–	–	–	–	–	–	–	–	–	1			
			1.131-1/82 В.1 0200-37	КАРКАС ПР. КП105	–	–	–	–	–	–	–	–	–	–	–	–	–	–	–	–	–	1		
			1.131-1/82 В.1 0200-38	КАРКАС ПР. КП106	–	–	–	–	–	–	–	–	–	–	–	–	–	–	–	–	–	–	1	
			1.131-1/82 В.1 0200-39	КАРКАС ПР. КП107	–	–	–	–	–	–	–	–	–	–	–	–	–	–	–	–	–	–	–	1
				ДЕТАЛИ:																				
БЧ		2		ПРОБКА ДЕРЕВ.100Х100Х50	4	4	4	4	4	4	4	4	4	4	4	4	4	4	4	4	4	4	4	4	

ФОРМА	ЗОНА	ПОЗ	ОБОЗНАЧЕНИЕ	НАИМЕНОВАНИЕ	КОЛ.НА ИСПОЛН. 1.131-1/82 В.1 2000-																			ПРИМЕЧАНИЕ
					40	41	42	43	44	45	46	47	48	49	50									
				ДОКУМЕНТАЦИЯ:																				
А3			1.131-1/82 В.1 2000 СБ	СБОРОЧНЫЙ ЧЕРТЕЖ	Х	Х	Х	Х	Х	Х	Х	Х	Х	Х	Х									
А3			1.131-1/82 В.1 0000 Д3	УЗЕЛ 2	Х	Х	Х	Х	Х	Х	Х	Х	Х	Х	Х									
А3			1.131-1/82 В.1 0000 Д5	УЗЛЫ 4...8	Х	Х	Х	Х	Х	Х	Х	Х	Х	Х	Х									
А3			1.131-1/82 В.1 2000 Д3	ВЕДОМОСТЬ РАСХОДА МАТЕРИАЛОВ	Х	Х	Х	Х	Х	Х	Х	Х	Х	Х	Х									
А3			1.131-1/82 В.1 0000 ТО	ТЕХНИЧЕСКОЕ ОПИСАНИЕ	Х	Х	Х	Х	Х	Х	Х	Х	Х	Х	Х									
				СБОРОЧНЫЕ ЕДИНИЦЫ:																				
А3		1	1.131-1/82 В.1 0200-40	КАРКАС ПР. КП108	1																			
			1.131-1/82 В.1 0200-41	КАРКАС ПР. КП109	–	1																		
			1.131-1/82 В.1 0200-42	КАРКАС ПР. КП110	–	–	1																	
			1.131-1/82 В.1 0200-43	КАРКАС ПР. КП111	–	–	–	1																
			1.131-1/82 В.1 0200-44	КАРКАС ПР. КП112	–	–	–	–	1															
			1.131-1/82 В.1 0200-45	КАРКАС ПР. КП113	–	–	–	–	–	1														
			1.131-1/82 В.1 0200-46	КАРКАС ПР. КП114	–	–	–	–	–	–	1													
			1.131-1/82 В.1 0200-47	КАРКАС ПР. КП115	–	–	–	–	–	–	–	1												
			1.131-1/82 В.1 0200-48	КАРКАС ПР. КП116	–	–	–	–	–	–	–	–	1											
			1.131-1/82 В.1 0200-49	КАРКАС ПР. КП117	–	–	–	–	–	–	–	–	–	1										
			1.131-1/82 В.1 0200-50	КАРКАС ПР. КП118	–	–	–	–	–	–	–	–	–	–	1									
				ДЕТАЛИ:																				
БЧ		2		ПРОБКА ДЕРЕВ.100Х100Х50	4	4	4	4	4	4	4	4	4	4	4									

РИС. 1

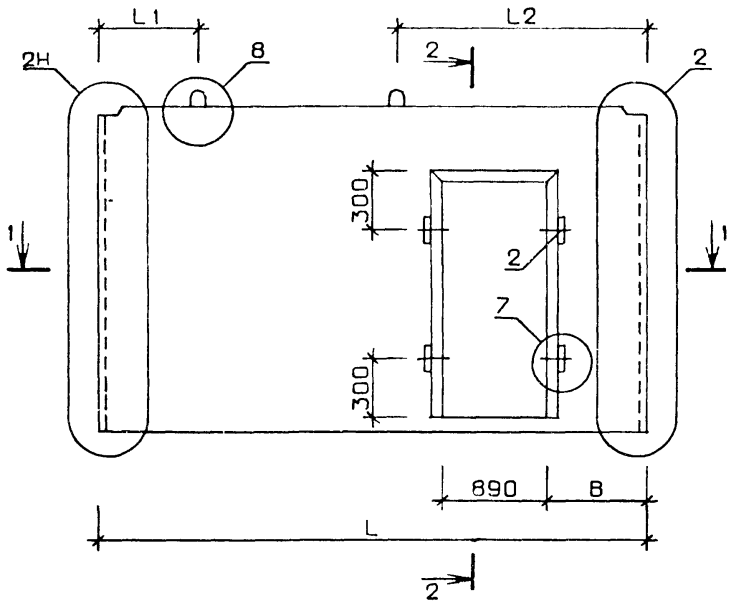

1-1

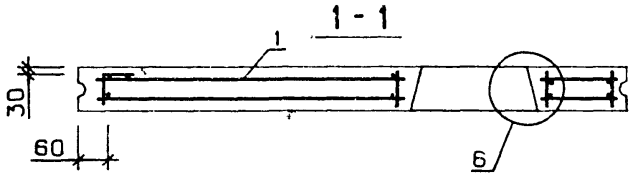

2-2

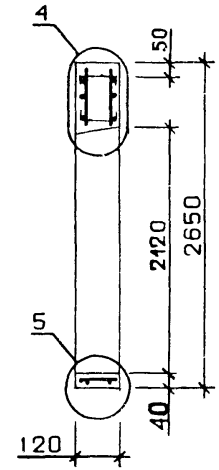

РИС. 2

ОСТАЛЬНОЕ СМ. РИС. 1

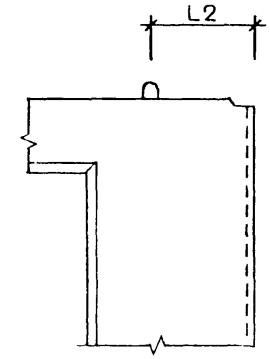

ТАБЛИЦУ ИСПОЛНЕНИЙ СМ. НА ЛИСТАХ 2, 3

НАЧ ОТД	Балановский		
Н КОНТР	Волкова		
ГИП	Кривакин		
СТ. ИНЖ.	Исар		
ПРОВЕРИЛ	Гиберман		
РАЗРАБ.	Симонова		

1.131-1/82 В.1 2000 СБ

ПАНЕЛЬ В1
СБОРОЧНЫЙ ЧЕРТЕЖ

СТАДИЯ	МАССА	МАСШТАБ
Р	см. табл.	

ЛИСТ 1 ЛИСТОВ 3

ЦНИИЭПжилища

ФОРМАТ А3

ОБОЗНАЧЕНИЕ	МАРКА	РИС.	B,мм	L,мм	L1,мм	L2,мм	МАССА, кг
1.131-1/82 В.1 2000	В1.3-23.27.12-2.1	2	350	2320	450	170	1250
-01	В1.3-23.27.12-2.2	2	450	2320	370	250	1250
-02	В1.3-23.27.12-2.3	2	600	2320	260	360	1250
-03	В1 3-29.27.12-2.1	2	350	2920	450	170	1720
-04	В1.3-29.27.12-2.2	2	450	2920	390	230	1720
-05	В1.3-29.27.12-2.3	2	600	2920	220	400	1720
-06	В1.3-29.27.12-2.4	2	750	2920	680	540	1720
-07	В1.3-29.27.12-2.5	2	900	2920	600	620	1720
-08	В1.3-29.27.12-2.6	2	1200	2920	680	540	1720
-09	В1.3-35.27.12-2.1	2	350	3520	350	170	2200
-10	В1.3-35.27.12-2.2	2	450	3520	270	250	2200
-11	В1.3-35.27.12-2.3	2	600	3520	240	280	2200
-12	В1.3-35.27.12-2.4	2	750	3520	210	410	2200
-13	В1.3-35.27.12-2.5	2	900	3520	530	630	2200
-14	В1.3-35.27.12-2.6	2	1200	3520	890	930	2200
-15	В1.3-35.27.12-2.7	2	1650	3520	740	1070	2200
-16	В1.3-47.27.12-2.1	1	350	4720	930	1490	3150
-17	В1.3-47.27.12-2.2	2	450	4720	270	250	3150
-18	В1.3-47.27.12-2.3	2	600	4720	430	390	3150
-19	В1.3-47.27.12-2.4	2	750	4720	250	570	3150
-20	В1.3-47.27.12-2.5	2	900	4720	230	590	3150
-21	В1.3-47.27.12-2.6	2	1200	4720	740	980	3150
-22	В1.3-47.27.12-2.7	2	1650	4720	970	1050	3150
-23	В1.3-53.27.12-2.1	1	350	5320	830	1490	3620
-24	В1.3-53.27.12-2.2	1	450	5320	1020	1600	3620
-25	В1.3-53.27.12-2.3	2	600	5320	320	400	3620
-26	В1.3-53.27.12-2.4	2	750	5320	210	510	3620
-27	В1.3-53.27.12-2.5	2	900	5320	470	550	3620
-28	В1.3-53.27.12-2.6	2	1200	5320	520	900	3620
-29	В1.3-53.27.12-2.7	2	1650	5320	1050	1270	3620
-30	В1.3-59.27.12-2.1	1	350	5920	1030	1590	4100

ОБОЗНАЧЕНИЕ	МАРКА	РИС.	B, мм	L, мм	L1, мм	L2, мм	МАССА, кг
1.131-1/82 В.1 2000-31	В1.3-59.27.12-2.2	1	450	5920	1030	1590	4100
-32	В1.3-59.27.12-2.3	1	600	5920	1200	1720	4100
-33	В1.3-59.27.12-2.4	2	750	5920	470	550	4100
-34	В1.3-59.27.12-2.5	2	900	5920	310	700	4100
-35	В1.3-59.27.12-2.6	2	1200	5920	720	1000	4100
-36	В1.3-59.27.12-2.7	2	1650	5920	1 190	1430	4100
-37	В1.3-65.27.12-2.1	1	350	6520	1010	1610	4580
-38	В1.3-65.27.12-2.2	1	450	6520	1010	1610	4580
-39	В1.3-65.27.12-2.3	1	600	6520	1870	1950	4580
-40	В1.3-65.27.12-2.4	1	750	6520	1870	1950	4580
-41	В1.3-65.27.12-2.5	2	900	6520	310	700	4580
-42	В1.3-65.27.12-2.6	2	1200	6520	620	1000	4580
-43	В1.3-65.27.12-2.7	2	1650	6520	1020	1300	4580
-44	В1.3-71.27.12-2.1	1	350	7120	1300	1920	5080
-45	В1.3-71.27.12-2.2	1	450	7120	1340	1880	5080
-46	В1.3-71.27.12-2.3	1	600	7120	1340	1880	5080
-47	В1.3-71.27.12-2.4	1	750	7120	1340	1880	5080
-48	В1.3-71.27.12-2.5	2	900	7120	240	680	5080
-49	В1.3-71.27.12-2.6	2	1200	7120	680	1000	5080
-50	В1.3-71.27.12-2.7	2	1650	7120	1110	1410	5080

ФОРМАТ	ЗОНА	ПОЗ	НАИМЕНОВАНИЕ		НАИМЕНОВНИЕ	КОП. НА ИСПОЛН. 1.131-1/82 В.1 0200-																		ПРИМЕЧАНИЕ
						–	01	02	03	04	05	06	07	08	09	10	11	12	13	14	15	16	17	18	19	
					ДОКУМЕНТАЦИЯ:																				
А3			1.131-1/82 В.1	0200 СБ	СБОРОЧНЫЙ ЧЕРТЕЖ	Х	Х	Х	Х	Х	Х	Х	Х	Х	Х	Х	Х	Х	Х	Х	Х	Х	Х	Х	Х	
А3			1.131-1/82 В.1	0000 Д8	УЗЛЫ 15;16	Х	Х	Х	Х	Х	Х	Х	Х	Х	Х	Х	Х	Х	Х	Х	Х	Х	Х	Х	Х	
А3			1.131-1/82 В.1	0000 Д9	УЗЛЫ 17;18	Х	Х	Х	Х	Х	Х	Х	Х	Х	Х	Х	Х	Х	Х	Х	Х	–	–	Х	Х	
А3			1.131-1/82 В.1	0000 Д10	УЗЛЫ 19;20	Х	Х	Х	Х	Х	Х	Х	Х	Х	Х	Х	Х	Х	Х	Х	Х	Х	Х	Х	Х	
А3			1.131-1/82 В.1	0000 Д21	УЗЛЫ 21;22	–	–	–	–	–	–	–	–	–	–	–	–	–	–	–	–	Х	Х	Х	Х	
			1.131-1/82 В.1	0000 Д22	УЗЕЛ 23	–	–	–	–	–	–	–	–	–	–	–	–	–	–	–	–	Х	Х			
			1.131-1/82 В.1	0000 ТО	ТЕХНИЧЕСКОЕ ОПИСАНИЕ	Х	Х	Х	Х	Х	Х	Х	Х	Х	Х	Х	Х	Х	Х	Х	Х	Х	Х	Х	Х	
					СБОРОЧНЫЕ ЕДИНИЦЫ:																					
А3		1	1.131-1/82 В.1	0010	КАРКАС ПЛОСКИЙ КР1	1	1	2	1	1	2	2	2	2	2	2	3	3	3	2	2	3	3	4	3	
А3		2	1.131-1/82 В.1	0010- 01	КАРКАС ПЛОСКИЙ КР2	3	3	2	3	3	2	2	2	2	3	3	2	2	2	2	2	3	3	2	2	
А3		3	1.131-1/82 В.1	0010- 06	КАРКАС ПЛОСКИЙ КР7	–	–	2	–	–	2	–	–	–	–	–	2	–	–	–	–	–	–	2		
			1.131-1/82 В.1	0010- 08	КАРКАС ПЛОСКИЙ КР9	–	–	–	–	–	–	2	–	–	–	–	–	2	–	–	–	–	–	–	2	
			1.131-1/82 В.1	0010- 11	КАРКАС ПЛОСКИЙ КР12	–	–	–	–	–	–	–	2	–	–	–	–	–	2							
			1.131-1/82 В.1	0010- 16	КАРКАС ПЛОСКИЙ КР17	–	–	–	–	–	–	–	–	2	–	–	–	–	–	2						
			1.131-1/82 В.1	0010- 21	КАРКАС ПЛОСКИЙ КР22	–	–	–	–	–	–	–	–	–	–	–	–	–	–	–	2					
А3		4	1.131-1/82 В.1	0010- 14	КАРКАС ПЛОСКИЙ КР15	2																				
			1.131-1/82 В.1	0010- 13	КАРКАС ПЛОСКИЙ КР14	–	2	–	–	–	–	–	–	–	–	–	–	–	–	–	2					
			1.131-1/82 В.1	0010- 10	КАРКАС ПЛОСКИЙ КР11	–	–	2	–	–	–	–	–	2												
			1.131-1/82 В.1	0010- 22	КАРКАС ПЛОСКИЙ КР23	–	–	–	2																	
			1.131-1/82 В.1	0010- 20	КАРКАС ПЛОСКИЙ КР21	–	–	–	–	2																
			1.131-1/82 В.1	0010- 19	КАРКАС ПЛОСКИЙ КР20	–	–	–	–	–	2	–	–	–	–	–	–	–	–	2						
			1.131-1/82 В.1	0010- 18	КАРКАС ПЛОСКИЙ КР19	–	–	–	–	–	–	2														
			1.131-1/82 В.1	0010- 15	КАРКАС ПЛОСКИЙ КР16	–	–	–	–	–	–	–	2													
			1.131-1/82 В.1	0010- 27	КАРКАС ПЛОСКИЙ КР28	–	–	–	–	–	–	–	–	–	2											
			1.131-1/82 В.1	0010- 26	КАРКАС ПЛОСКИЙ КР27	–	–	–	–	–	–	–	–	–	–	2										
			1.131-1/82 В.1	0010- 25	КАРКАС ПЛОСКИЙ КР26	–	–	–	–	–	–	–	–	–	–	–	2									
			1.131-1/82 В.1	0010- 24	КАРКАС ПЛОСКИЙ КР25	–	–	–	–	–	–	–	–	–	–	–	–	2								
			1.131-1/82 В.1	0010- 23	КАРКАС ПЛОСКИЙ КР24	–	–	–	–	–	–	–	–	–	–	–	–	–	2							
			1.131-1/82 В.1	0010- 42	КАРКАС ПЛОСКИЙ КР43	–	–	–	–	–	–	–	–	–	–	–	–	–	–	–	2					
			1.131-1/82 В.1	0010- 41	КАРКАС ПЛОСКИЙ КР42	–	–	–	–	–	–	–	–	–	–	–	–	–	–	–	–	2				
			1.131-1/82 В.1	0010- 38	КАРКАС ПЛОСКИЙ КР39	–	–	–	–	–	–	–	–	–	–	–	–	–	–	–	–	–	2			
			1.131-1/82 В.1	0010- 36	КАРКАС ПЛОСКИЙ КР37	–	–	–	–	–	–	–	–	–	–	–	–	–	–	–	–	–	–	2		
А3		5	1.131-1/82 В.1	0010- 83	КАРКАС ПЛОСКИЙ КР84	2	2	2	2	2	2	2	2	2	2	2	2	2	2	2	2	2	2	2	2	
А3		6	1.131-1/82 В.1	0010- 04	КАРКАС ПЛОСКИЙ КР5	1	1	1	1	1	1	1	1	1	1	1	1	1	1	1	1	1	1	1	1	
А4		7	1.131-1/82 В.1	0030	ИЗДЕЛИЕ ЗАКЛАДНОЕ МН3	2	2	2	2	2	2	2	2	2	2	2	2	2	2	2	2	2	2	2	2	
					ДЕТАЛИ:																					
А4		8	1.131-1/82 В.1	0003	СТЕРЖЕНЬ ГНУТЫЙ АВ3	2	2	2	2	2	2	2	2	2	2	2	2	2	2	2	2	2	2	2	2	
А4		9	1.131-1/82 В.1	0003-01	СТЕРЖЕНЬ ГНУТЫЙ АВ4	4	4	4	4	4	4	4	4	4	4	4	4	4	4	4	4	4	4	4	4	
А4		10	1.131-1/82 В.1	0003-02	СТЕРЖЕНЬ ГНУТЫЙ АВ5	10	10	10	10	10	10	10	10	10	10	10	10	10	10	10	10	10	10	10	10	
А4		11	1.131-1/82 В.1	0003-04	СТЕРЖЕНЬ ГНУТЫЙ АВ7 ГОСТ 6727-80	2	2	–	2	2	–	–	–	–	2	2	–	–	–	–	–	2	2			
БЧ		12	1.131-1/82 В.1	0004	СТ. ОТД. Ф5ВРI L=260	16	–	–	16	–	–	–	–	–	16	–	–	–	–	–	–	16	–	–	–	0.037 КГ
				-01	СТ. ОТД. Ф5ВРI L=360	–	16	–	–	16	–	–	–	–	–	16	–	–	–	–	–	–	16	–	–	0.052 КГ
				-02	СТ. ОТД. Ф5ВРI L=510	–	–	4	–	–	4	–	–	–	–	–	4	–	–	–	–	–	–	4	–	0.073 КГ
				-03	СТ. ОТД. Ф5ВРI L=660	–	–	–	–	–	–	4	–	–	–	–	–	4	–	–	–	–	–	–	4	0.095 КГ

НАЧ.ОТД.	БАЛАНОВСКИЙ		
Н.КОНТР.	ВОЛКОВА		
ГИП	КРИВАКИН		
СТ.ИНЖ.	ИСАР		
ПРОВЕРИЛ	ГИБЕРМАН		
РАЗРАБ.	СИМОНОВА		

1.131-1/82 В.1 0200

КАРКАС ПРОСТРАНСТВЕННЫЙ (КП68 ... КП118)

СТАДИЯ	ПИСТ	ЛИСТОВ
Р	1	5

ЦНИИЭПжилища

ФОРМАТ	ЗОНА	ПОЗ	ОБОЗНАЧЕНИЕ	НАИМЕНОВАНИЕ	КОЛ.НА ИСПОЛН. 1.131-1/82 В.1 0200-																		
					–	01	02	03	04	05	06	07	08	09	10	11	12	13	14	15	16	17	18	19	
БЧ		12	1.131-1/82 В.1 0004-04	СТ. ОТД. Ф5ВРI L=810	–	–	–	–	–	–	–	4	–	–	–	–	–	4	–	–	–	–	–	0.117 кг
			-05	СТ. ОТД. Ф5ВРI L=1110	–	–	–	–	–	–	–	–	4	–	–	–	–	–	–	4	–	–	–	–	0.160 кг
			-06	СТ. ОТД. Ф5ВРI L=1560 ГОСТ 5781-82	–	–	–	–	–	–	–	–	–	–	–	–	–	–	–	–	4	–	–	–	0.225 кг
БЧ		13	1.131-1/82 В.1 0005	СТ. ОТД. Ф8АIII L=1200	2	2	4	2	2	4	4	4	4	2	2	4	4	4	4	4	2	2	4	4	0.474 кг
А4		14	1.131-1/82 В.1 0002	ПЕТЛЯ СТРОПОВОЧНАЯ ПВ1	2	2	2	2	2	2	2	2	2	2	2	2	2	2	2	2					
			1.131-1/82 В.1 0002-01	ПЕТЛЯ СТРОПОВОЧНАЯ ПВ2	–	–	–	–	–	–	–	–	–	–	–	–	–	–	–	–	2	2	2	2	

Формат	Поз.	Обозначение		Наименование	Кол. на испол. 1.131-1/82 В.1 0200-																			Примечание
					20	21	22	23	24	25	26	27	28	29	30	31	32	33	34	35	36	37	38	39	
				ДОКУМЕНТАЦИЯ:																				
А3		1.131-1/82 В.1	0200 СБ	СБОРОЧНЫЙ ЧЕРТЕЖ	Х	Х	Х	Х	Х	Х	Х	Х	Х	Х	Х	Х	Х	Х	Х	Х	Х	Х	Х	Х
А3		1.131-1/82 В.1	0000 Д8	УЗЛЫ 15;16	Х	Х	Х	Х	Х	Х	Х	Х	Х	Х	Х	Х	Х	Х	Х	Х	Х	Х	Х	Х
А3		1.131-1/82 В.1	0000 Д9	УЗЛЫ 17;18	Х	Х	Х	–	–	Х	Х	Х	Х	Х	–	–	–	Х	Х	Х	Х			
А3		1.131-1/82 В.1	0000 Д10	УЗЛЫ 19;20	Х	Х	Х	Х	Х	Х	Х	Х	Х	Х	Х	Х	Х	Х	Х	Х	Х	Х	Х	Х
А3		1.131-1/82 В.1	0000 Д21	УЗЛЫ 21;22	–	–	–	Х	Х	–	–	–	–	–	Х	Х	Х	–	–	–	–	Х	Х	Х
		1.131-1/82 В.1	0000 Д22	УЗЕЛ 23	–	–	–	Х	Х	–	–	–	–	–	Х	Х	Х	–	–	–	–	Х	Х	Х
		1.131-1/82 В.1	0000 ТО	ТЕХНИЧЕСКОЕ ОПИСАНИЕ	Х	Х	Х	Х	Х	Х	Х	Х	Х	Х	Х	Х	Х	Х	Х	Х	Х	Х	Х	Х
				СБОРОЧНЫЕ ЕДИНИЦЫ:																				
А3	1	1.131-1/82 В.1	0010	КАРКАС ПЛОСКИЙ КР1	3	3	3	3	3	4	4	4	4	3	4	4	4	4	4	4	4	4	4	5
А3	2	1.131-1/82 В.1	0010-01	КАРКАС ПЛОСКИЙ КР2	2	2	2	3	3	2	2	2	2	2	3	3	2	2	2	2	2	3	3	2
А3	3	1.131-1/82 В.1	0010-11	КАРКАС ПЛОСКИЙ КР12	2	–	–	–	–	–	–	2	–	–	–	–	–	–	2					
		1.131-1/82 В.1	0010-16	КАРКАС ПЛОСКИЙ КР17	–	2	–	–	–	–	–	–	2	–	–	–	–	–	–	2				
		1.131-1/82 В.1	0010-21	КАРКАС ПЛОСКИЙ КР22	–	–	2	–	–	–	–	–	–	2	–	–	–	–	–	–	2			
		1.131-1/82 В.1	0010-06	КАРКАС ПЛОСКИЙ КР7	–	–	–	–	–	2	–	–	–	–	–	–	2	–	–	–	–	–	–	2
		1.131-1/82 В.1	0010-08	КАРКАС ПЛОСКИЙ КР9	–	–	–	–	–	–	2	–	–	–	–	–	–	2						
А3	4	1.131-1/82 В.1	0010-34	КАРКАС ПЛОСКИЙ КР35	2																			
		1.131-1/82 В.1	0010-30	КАРКАС ПЛОСКИЙ КР31	–	2																		
		1.131-1/82 В.1	0010-25	КАРКАС ПЛОСКИЙ КР26	–	–	2																	
		1.131-1/82 В.1	0010-51	КАРКАС ПЛОСКИЙ КР52	–	–	–	2																
		1.131-1/82 В.1	0010-50	КАРКАС ПЛОСКИЙ КР51	–	–	–	–	2															
		1.131-1/82 В.1	0010-47	КАРКАС ПЛОСКИЙ КР48	–	–	–	–	–	2	–	–	–	–	–	–	–	–	–	2				
		1.131-1/82 В.1	0010-45	КАРКАС ПЛОСКИЙ КР46	–	–	–	–	–	–	2													
		1.131-1/82 В.1	0010-43	КАРКАС ПЛОСКИЙ КР44	–	–	–	–	–	–	–	2												
		1.131-1/82 В.1	0010-38	КАРКАС ПЛОСКИЙ КР39	–	–	–	–	–	–	–	–	2											
		1.131-1/82 В.1	0010-32	КАРКАС ПЛОСКИЙ КР33	–	–	–	–	–	–	–	–	–	2										
		1.131-1/82 В.1	0010-60	КАРКАС ПЛОСКИЙ КР61	–	–	–	–	–	–	–	–	–	–	2									
		1.131-1/82 В.1	0010-59	КАРКАС ПЛОСКИЙ КР60	–	–	–	–	–	–	–	–	–	–	–	2								
		1.131-1/82 В.1	0010-56	КАРКАС ПЛОСКИЙ КР57	–	–	–	–	–	–	–	–	–	–	–	–	2							
		1.131-1/82 В.1	0010-54	КАРКАС ПЛОСКИЙ КР55	–	–	–	–	–	–	–	–	–	–	–	–	–	2						
		1.131-1/82 В.1	0010-52	КАРКАС ПЛОСКИЙ КР53	–	–	–	–	–	–	–	–	–	–	–	–	–	–	2					
		1.131-1/82 В.1	0010-41	КАРКАС ПЛОСКИЙ КР42	–	–	–	–	–	–	–	–	–	–	–	–	–	–	–	2				
		1.131-1/82 В.1	0010-69	КАРКАС ПЛОСКИЙ КР70	–	–	–	–	–	–	–	–	–	–	–	–	–	–	–	–	2			
		1.131-1/82 В.1	0010-68	КАРКАС ПЛОСКИЙ КР69	–	–	–	–	–	–	–	–	–	–	–	–	–	–	–	–	–	2		
		1.131-1/82 В.1	0010-65	КАРКАС ПЛОСКИЙ КР66	–	–	–	–	–	–	–	–	–	–	–	–	–	–	–	–	–	–	2	
А3	5	1.131-1/82 В.1	0010-83	КАРКАС ПЛОСКИЙ КР84	2	2	2	2	2	2	2	2	2	2	2	2	2	2	2	2	2	2	2	2
А3	6	1.131-1/82 В.1	0010-04	КАРКАС ПЛОСКИЙ КР5	1	1	1	1	1	1	1	1	1	1	1	1	1	1	1	1	1	1	1	1
А4	7	1.131-1/82 В.1	0030	ИЗДЕЛИЕ ЗАКЛАДНОЕ МН3	2	2	2	2	2	2	2	2	2	2	2	2	2	2	2	2	2	2	2	2
				ДЕТАЛИ:																				
А4	8	1.131-1/82 В.1	0003	СТЕРЖЕНЬ ГНУТЫЙ АВ3	2	2	2	2	2	2	2	2	2	2	2	2	2	2	2	2	2	2	2	2
А4	9	1.131-1/82 В.1	0003-01	СТЕРЖЕНЬ ГНУТЫЙ АВ4	4	4	4	4	4	4	4	4	4	4	4	4	4	4	4	4	4	4	4	4
А4	10	1.131-1/82 В.1	0003-02	СТЕРЖЕНЬ ГНУТЫЙ АВ5	10	10	10	10	10	10	10	10	10	10	10	10	10	10	10	10	10	10	10	10
А4	11	1.131-1/82 В.1	0003-04	СТЕРЖЕНЬ ГНУТЫЙ АВ7 ГОСТ 6727-80	–	–	–	2	2	–	–	–	–	–	2	2	–	–	–	–	–	2	2	
БЧ	12	1.131-1/82 В.1	0004-04	СТ. ОТД. Ф5ВРI L=810	4	–	–	–	–	–	–	4	–	–	–	–	–	–	4	–	–	–	–	–	0.117 кг
			-05	СТ. ОТД. Ф5ВРI L=1110	–	4	–	–	–	–	–	–	4	–	–	–	–	–	–	4	–	–	–	–	0.160 кг

ФОРМА	ЗОНА	ПОЗ	ОБОЗНАЧЕНИЕ	НАИМЕНОВАНИЕ	КОЛ. НА ИСПОЛН. 1.131-1/82 В.1 0200-																			ПРИМЕЧАНИЕ
					20	21	22	23	24	25	26	27	28	29	30	31	32	33	34	35	36	37	38	39	
БЧ		12	1.131-1/82 В.1 0004-06	СТ. ОТД. Ф5ВРI L=1560	–	–	4	–	–	–	–	–	–	4	–	–	–	–	–	–	4	–	–	–	0.225 кг
			0004	СТ. ОТД. Ф5ВРI L=260	–	–	–	16	–	–	–	–	–	–	16	–	–	–	–	–	–	–	16	–	–	0.037 кг
			-01	СТ. ОТД. Ф5ВРI L=360	–	–	–	–	16	–	–	–	–	–	–	16	–	–	–	–	–	–	–	16	–	0.052 кг
			-02	СТ. ОТД. Ф5ВРI L=510	–	–	–	–	–	4	–	–	–	–	–	–	4	–	–	–	–	–	–	–	4	0.073 кг
			-03	СТ. ОТД. Ф5ВРI L=660 ГОСТ 5781-82	–	–	–	–	–	–	4	–	–	–	–	–	–	4	–	–	–	–	–	–	0.095 кг
БЧ		13	1.131-1/82В.1 0005	СТ. ОТД. Ф8АШ L=1200	4	4	4	2	2	4	4	4	4	4	2	2	4	4	4	4	4	2	2	4	0.474кг
А3		14	1.131-1/82В.1 0002-01	ПЕТЛЯ СТРОПОВОЧНАЯ ПВ2	2	2	2	2	2	2	2	2	2	2	2	2	2	2	2	2	2				
			1.131-1/82В.1 0002-02	ПЕТЛЯ СТРОПОВОЧНАЯ ПВ3	–	–	–	–	–	–	–	–	–	–	–	–	–	–	–	–	–	2	2	2	

ФОРМАТ	ЗОНА	ПОЗ.	ОБОЗНАЧЕНИЕ	НАИМЕНОВАНИЕ	КОЛ.НА ИСПОЛН. 1.131-1/82 В.1 0200-											ПРИМЕЧАНИЕ
					40	41	42	43	44	45	46	47	48	49	50	
				ДОКУМЕНТАЦИЯ:												
А3			1.131-1/82 В.1 0200 СБ	СБОРОЧНЫЙ ЧЕРТЕЖ	Х	Х	Х	Х	Х	Х	Х	Х	Х	Х	Х	
А3			1.131-1/82 В.1 0000 Д8	УЗЛЫ 15;16	Х	Х	Х	Х	Х	Х	Х	Х	Х	Х	Х	
А3			1.131-1/82 В.1 0000 Д9	УЗЛЫ 17;18	Х	Х	Х	Х	-	-	-	-	Х	Х	Х	
А3			1.131-1/82 В.1 0000 Д10	УЗЛЫ 19;20	Х	Х	Х	Х	Х	Х	Х	Х	Х	Х	Х	
А3			1.131-1/82 В.1 0000 Д21	УЗЛЫ 21;22	Х	-	-	-	Х	Х	Х	Х				
А3			1.131-1/82 В.1 0000 Д22	УЗЕЛ 23	Х	-	-	-	Х	Х	Х	Х				
А3			1.131-1/82 В.1 0000 ТО	ТЕХНИЧЕСКОЕ ОПИСАНИЕ	Х	Х	Х	Х	Х	Х	Х	Х	Х	Х	Х	
				СБОРОЧНЫЕ ЕДИНИЦЫ:												
А3	1		1.131-1/82 В.1 0010	КАРКАС ПЛОСКИЙ КР1	5	5	4	4	4	4	5	5	5	5	5	
А3	2		1.131-1/82 В.1 0010-01	КАРКАС ПЛОСКИЙ КР2	2	2	2	2	3	3	2	2	2	2	2	
А3	3		1.131-1/82 В.1 0010-08	КАРКАС ПЛОСКИЙ КР9	2	-	-	-	-	-	-	2				
			1.131-1/82 В.1 0010-11	КАРКАС ПЛОСКИЙ КР12	-	2	-	-	-	-	-	-	2			
			1.131-1/82 В.1 0010-16	КАРКАС ПЛОСКИЙ КР17	-	-	2	-	-	-	-	-	-	2		
			1.131-1/82 В.1 0010-21	КАРКАС ПЛОСКИЙ КР22	-	-	-	2	-	-	-	-	-	-	2	
			1.131-1/82 В.1 0010-06	КАРКАС ПЛОСКИЙ КР7	-	-	-	-	-	-	2					
А3	4		1.131-1/82 В.1 0010-63	КАРКАС ПЛОСКИЙ КР64	2											
			1.131-1/82 В.1 0010-61	КАРКАС ПЛОСКИЙ КР62	-	2										
			1.131-1/82 В.1 0010-56	КАРКАС ПЛОСКИЙ КР57	-	-	2									
			1.131-1/82 В.1 0010-50	КАРКАС ПЛОСКИЙ КР51	-	-	-	2								
			1.131-1/82 В.1 0010-77	КАРКАС ПЛОСКИЙ КР78	-	-	-	-	2							
			1.131-1/82 В.1 0010-76	КАРКАС ПЛОСКИЙ КР77	-	-	-	-	-	2						
			1.131-1/82 В.1 0010-74	КАРКАС ПЛОСКИЙ КР75	-	-	-	-	-	-	2					
			1.131-1/82 В.1 0010-72	КАРКАС ПЛОСКИЙ КР73	-	-	-	-	-	-	-	2				
			1.131-1/82 В.1 0010-70	КАРКАС ПЛОСКИЙ КР71	-	-	-	-	-	-	-	-	2			
			1.131-1/82 В.1 0010-65	КАРКАС ПЛОСКИЙ КР66	-	-	-	-	-	-	-	-	-	2		
			1.131-1/82 В.1 0010-59	КАРКАС ПЛОСКИЙ КР60	-	-	-	-	-	-	-	-	-	-	2	
А3	5		1.131-1/82 В.1 0010-83	КАРКАС ПЛОСКИЙ КР84	2	2	2	2	2	2	2	2	2	2	2	
А3	6		1.131-1/82 В.1 0010-04	КАРКАС ПЛОСКИЙ КР5	1	1	1	1	1	1	1	1	1	1	1	
А4	7		1.131-1/82 В.1 0030	ИЗДЕЛИЕ ЗАКЛАДНОЕ МН3	2	2	2	2	2	2	2	2	2	2	2	
				ДЕТАЛИ:												
А4	8		1.131-1/82 В.1 0003	СТЕРЖЕНЬ ГНУТЫЙ АВ3	2	2	2	2	2	2	2	2	2	2	2	
А4	9		1.131-1/82 В.1 0003-01	СТЕРЖЕНЬ ГНУТЫЙ АВ4	4	4	4	4	4	4	4	4	4	4	4	
А4	10		1.131-1/82 В.1 0003-02	СТЕРЖЕНЬ ГНУТЫЙ АВ5	10	10	10	10	10	10	10	10	10	10	10	
А4	11		1.131-1/82 В.1 0003-04	СТЕРЖЕНЬ ГНУТЫЙ АВ7 ГОСТ 6727-80	-	-	-	-	2	2						
БЧ	12		1.131-1/82 В.1 0004-03	СТ. ОТД. Ф5ВРI L=660	4	-	-	-	-	-	-	4	-	-	-	0.095 кг
			-04	СТ. ОТД. Ф5ВРI L=810	-	4	-	-	-	-	-	-	4	-	-	0.117 кг
			-05	СТ. ОТД. Ф5ВРI L=1110	-	-	4	-	-	-	-	-	-	4	-	0.160 кг
			-06	СТ. ОТД. Ф5ВРI L=1560	-	-	-	4	-	-	-	-	-	-	4	0.225 кг
			0004	СТ. ОТД. Ф5ВРI L=260	-	-	-	-	16	-	-	-	-	-	-	0.037 кг
			-01	СТ. ОТД. Ф5ВРI L=360	-	-	-	-	-	16	-	-	-	-	-	0.052 кг
			-02	СТ. ОТД. Ф5ВРI L=510 ГОСТ 5781-82	-	-	-	-	-	-	4	-	-	-	-	0.073 кг
БЧ	13		1.131-1/82 В.1 0005	СТ. ОТД. Ф8АШ L=1200	4	4	4	4	2	2	4	4	4	4	4	0.474 кг
А4	14		1.131-1/82 В.1 0002-02	ПЕТЛЯ СТРОПОВОЧНАЯ ПВ3	2	2	2	2	2	2	2	2	2	2	2	

РИС. 1

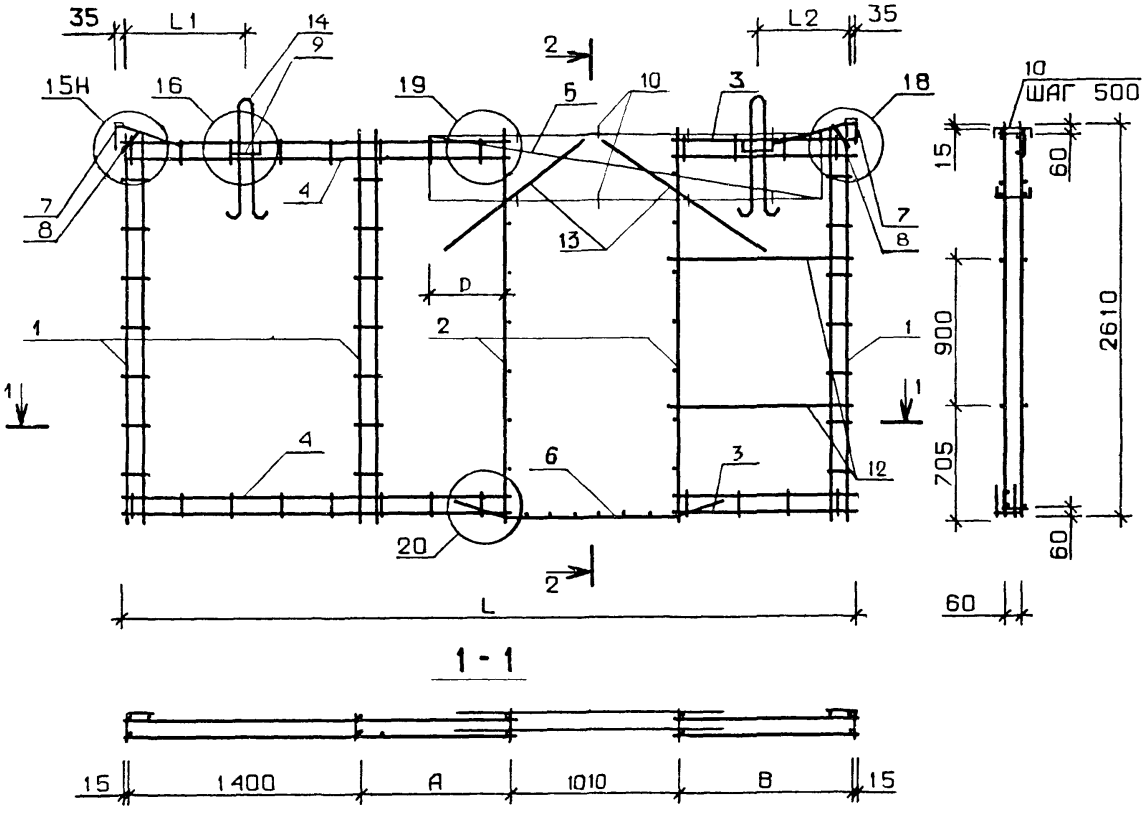

2-2

ТАБЛИЦУ ИСПОЛНЕНИЙ СМ. НА ЛИСТАХ 8 и 9

				1.131-1/82 В.1		0200 СБ
				КАРКАС ПРОСТРАНСТВЕННЫЙ (КП68...КП119) СБОРОЧНЫЙ ЧЕРТЕЖ	СТАДИЯ: Р; МАССА: см. табл.; МАСШТАБ:	
					ЛИСТ 1	ЛИСТОВ 9
НАЧ.ОТД.	БАЛАНОВСКИЙ				ЦНИИЭПжилища	
Н.КОНТР.	ВОЛКОВА					
ГИП	КРИВАКИН					
СТ. ИНЖ.	ИСАР					
ПРОВЕРИЛ	ГИБЕРМАН					
РАЗРАБ.	СИМОНОВА					

ФОРМАТ А3

РИС. 2

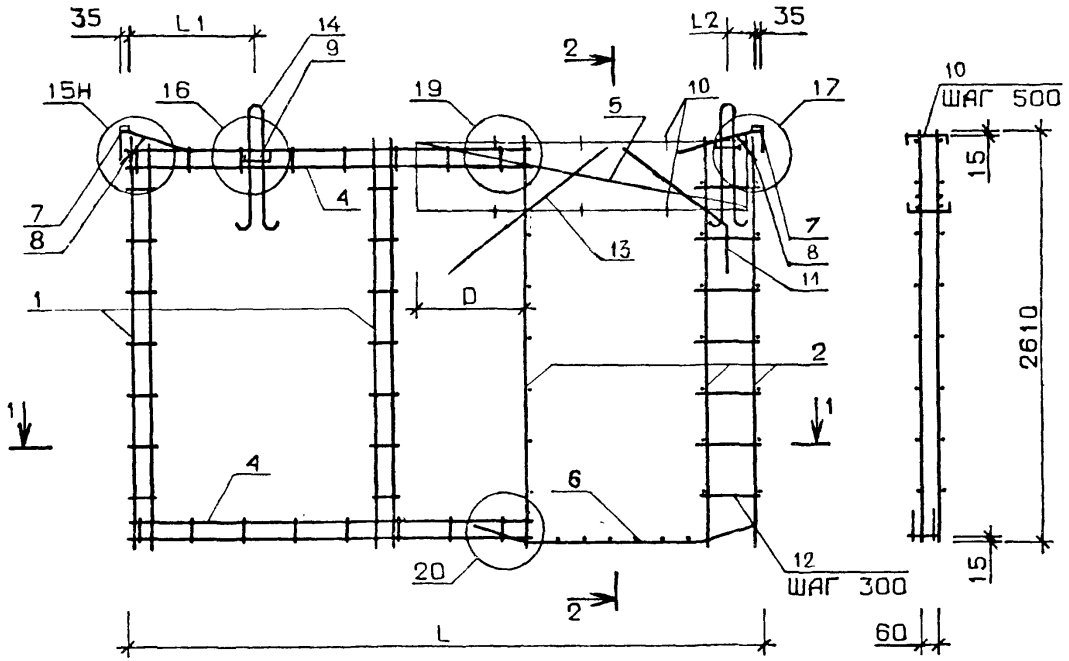
35
L1
14
9
15Н
16
19
2
5
10
L2
35
17
10
ШАГ 500
15
7
8
4
13
7
8
11
1
D
2
2610
1
1
4
6
20
12
ШАГ 300
2
L
60
15

2-2

1-1

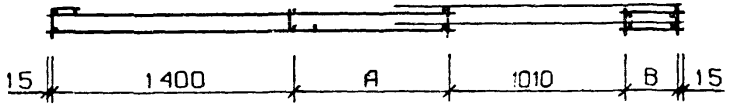
15
1400
A
1010
B
15

РИС. 3

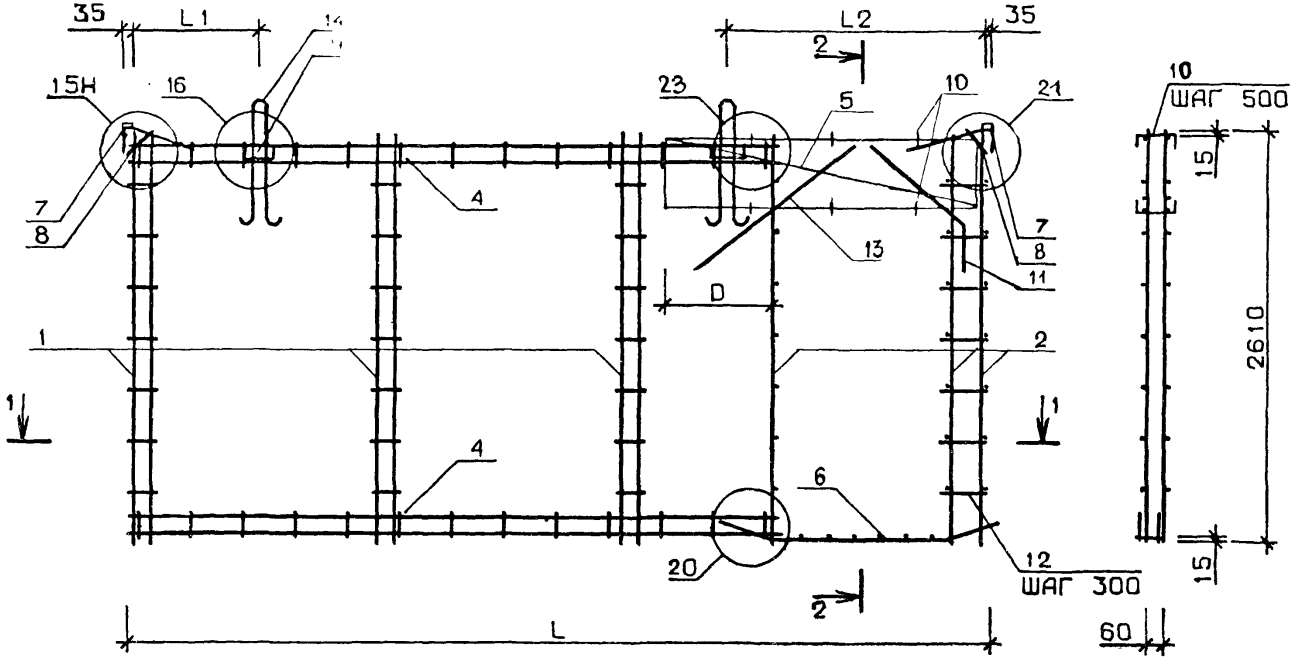

1 - 1

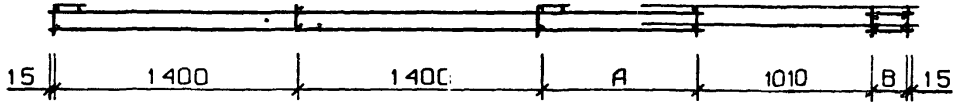

1.131-1/82 В.1	0200 СБ	ЛИСТ 3

19715 43

ФОРМАТ А3

РИС. 4

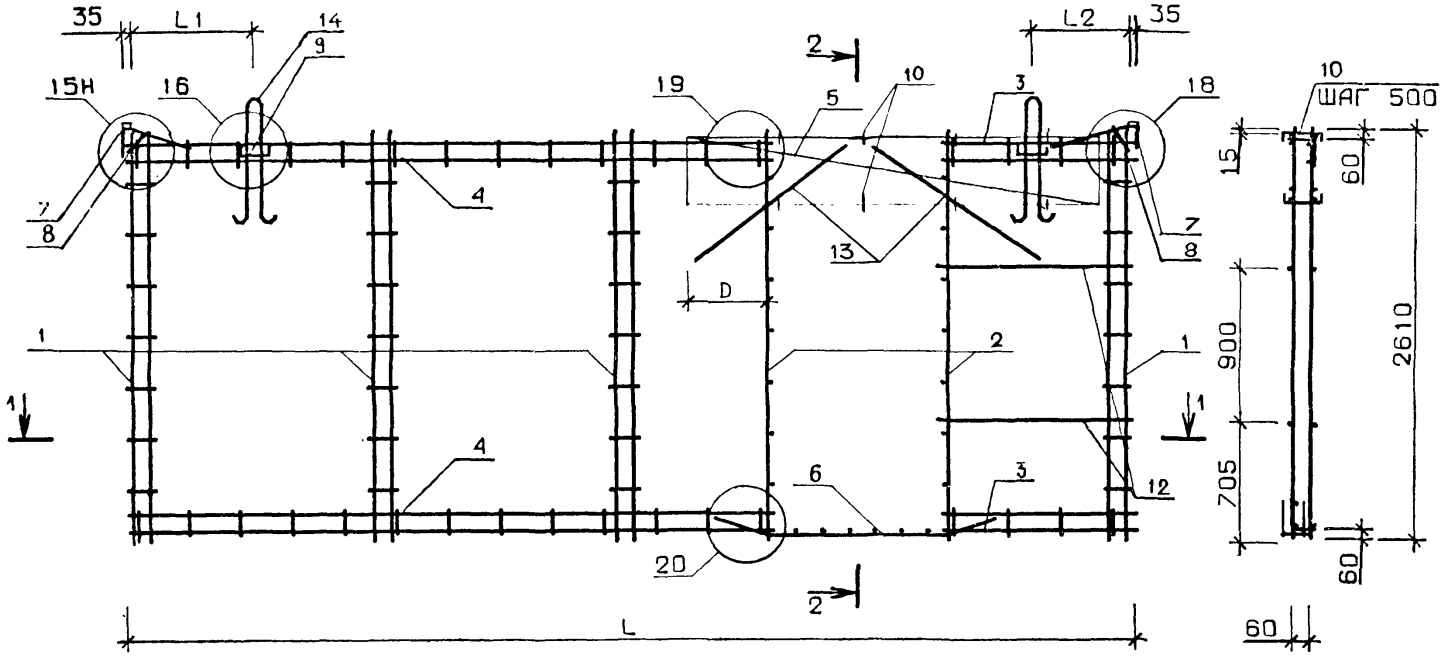

2-2

1-1

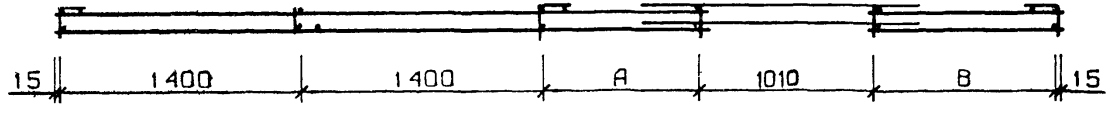

РИС. 4А

ОСТАЛЬНОЕ СМ. РИС. 4

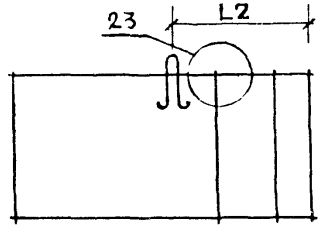

РИС. 5

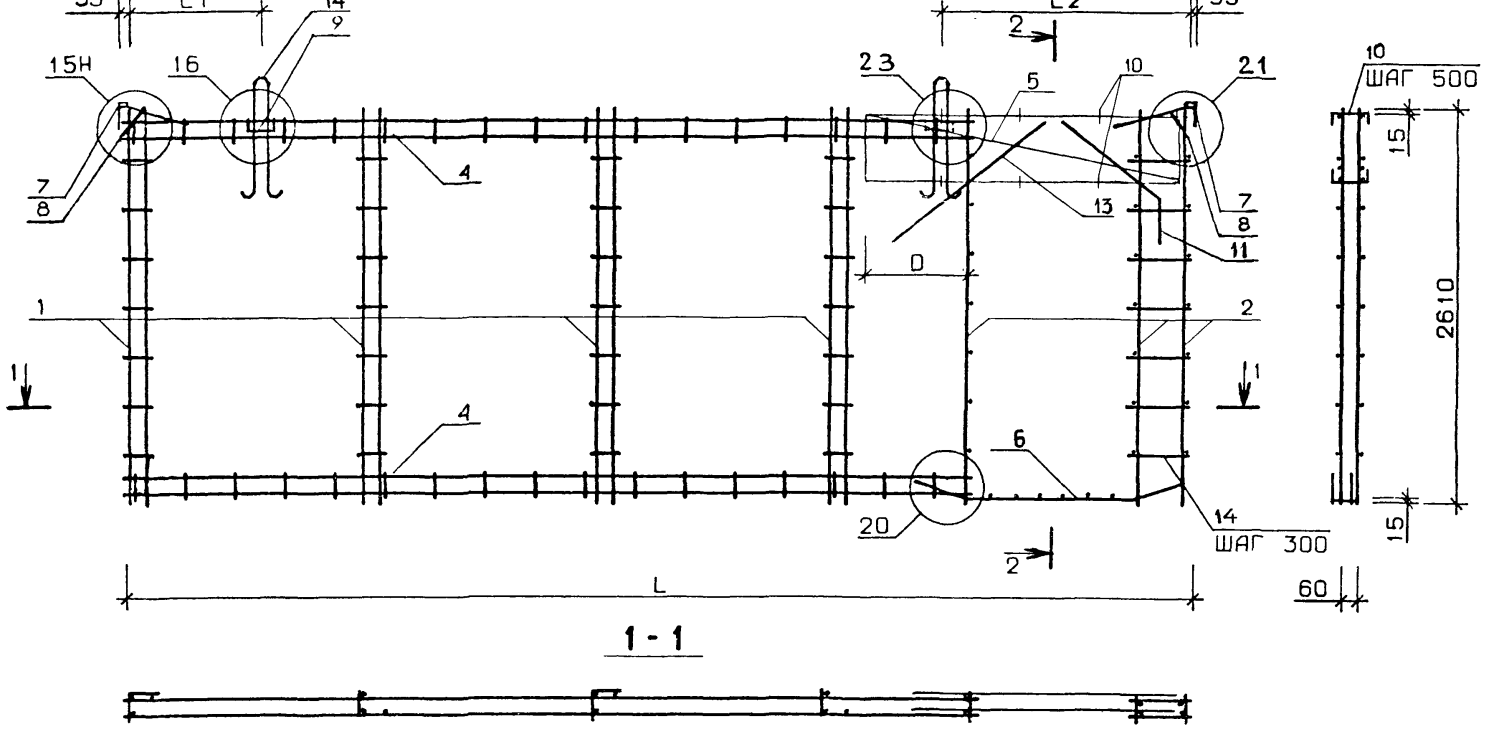
2-2
35
L1
14
9
15Н
16
L2
35
2
23
5
10
21
10
ШАГ 500
15
7
8
4
13
7
8
11
D
1
2
1
1
4
6
20
14
ШАГ 300
2
L
2610
15
60

1-1

15
1400
1400
1400
А
1010
В
15

РИС. 6

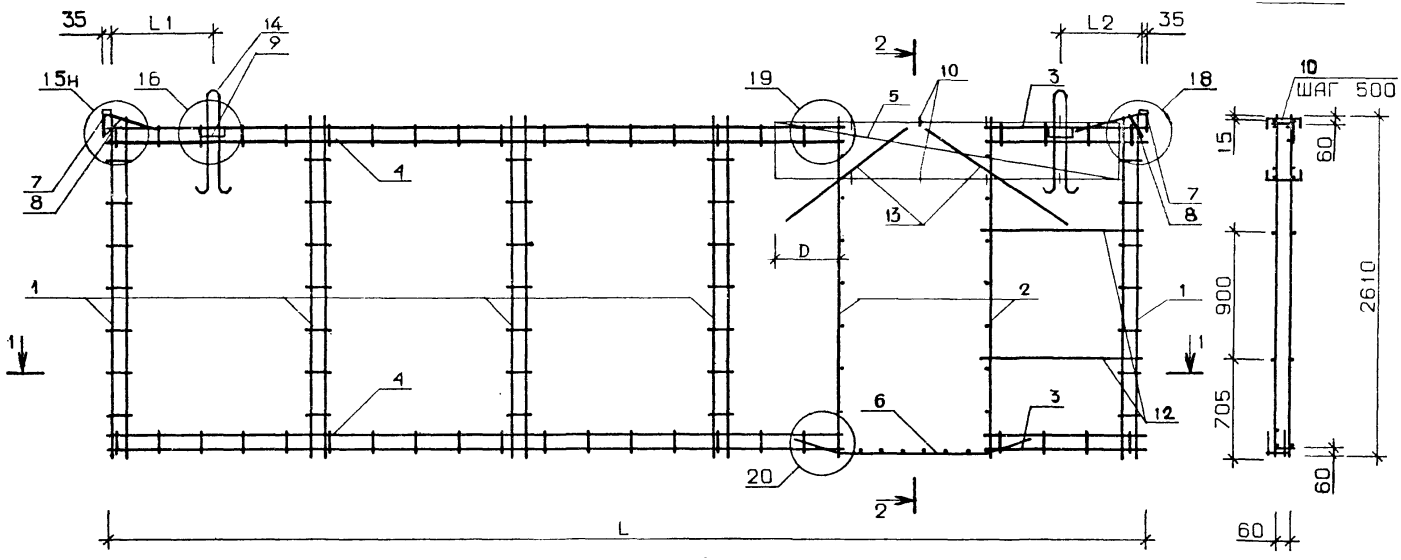

1 - 1

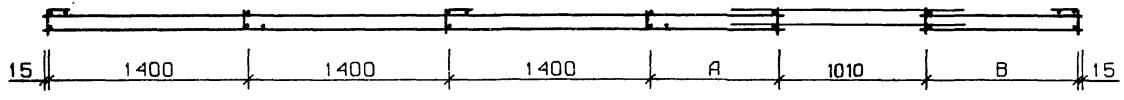

РИС. 6А

ОСТАЛЬНОЕ СМ. РИС.6

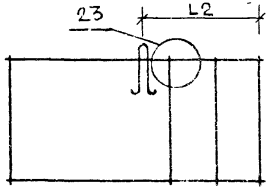

РИС. 7

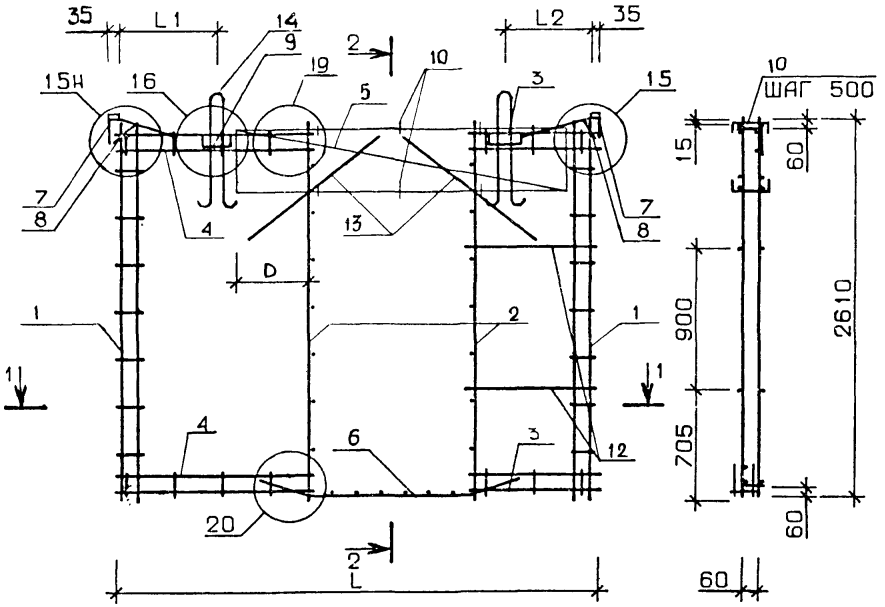

2-2

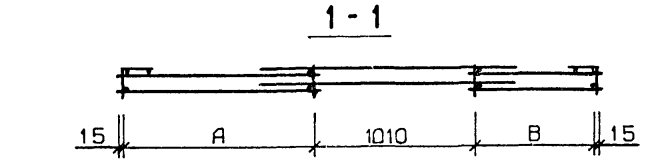

РИС. 8

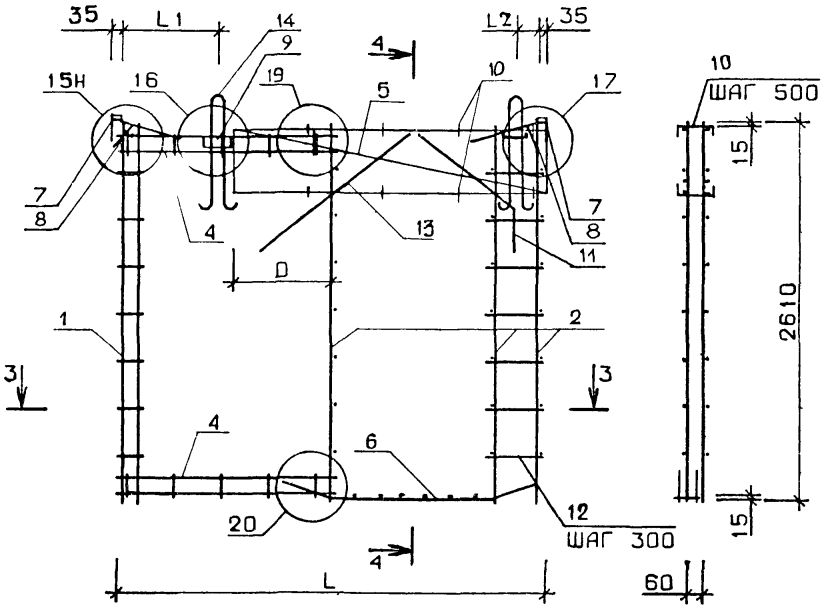

4-4

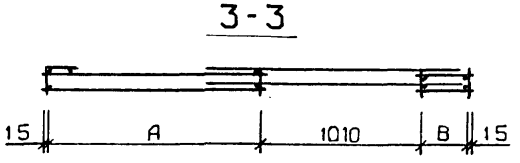

ОБОЗНАЧЕНИЕ	МАРКА	РИС.	A,мм	B,мм	D,мм	L,мм	L1,мм	L2,мм	МАССА, кг
1.131-1/82 В.1 0200	КП68	8	960	230	745	2230	390	110	20.7
-01	КП69	8	860	330	645	2230	310	190	20.8
-02	КП70	7	710	480	490	2230	200	300	21.1
-03	КП71	8	1560	230	745	2830	390	110	21.3
-04	КП72	8	1460	330	645	2830	330	170	21.4
-05	КП73	7	1340	480	490	2830	160	340	21.7
-06	КП74	7	1160	630	490	2830	620	480	21.8
-07	КП75	7	1040	780	490	2830	540	560	21.8
-08	КП76	7	710	1080	490	2830	620	480	21.0
-09	КП77	2	760	230	745	3430	290	110	23.1
-10	КП78	2	660	330	645	3430	210	190	23.3
-11	КП79	1	510	480	490	3430	180	220	23.6
-12	КП80	1	360	630	490	3430	150	350	23.7
-13	КП81	1	210	780	490	3430	470	570	23.7
-14	КП82	7	1310	1080	490	3430	830	870	22.6
-15	КП83	7	860	1530	490	3430	680	1010	22.9
-16	КП84	3	560	230	745	4630	870	1430	26.4
-17	КП85	3	460	330	645	4630	210	190	26.6
-18	КП86	4	310	480	495	4630	370	330	26.8
-19	КП87	1	1560	630	490	4630	190	510	25.7
-20	КП88	1	1410	780	490	4630	170	530	25.8
-21	КП89	1	1110	1080	490	4630	680	920	25.9
-22	КП90	1	660	1530	490	4630	910	990	26.2
-23	КП91	3	1160	230	745	5230	770	1430	27.0
-24	КП92	3	1060	330	645	5230	960	1540	27.2

ОБОЗНАЧЕНИЕ	МАРКА	РИС.	A,мм	B,мм	D,мм	L,мм	L 1,мм	L 2,мм	МАССА, кг
1.131-1/82 В.1 0200-25	КП93	4	910	480	490	5230	260	340	27.4
-26	КП94	4	760	630	490	5230	150	450	27.6
-27	КП95	4	610	780	490	5230	110	490	27.6
-28	КП96	4	310	1080	490	5230	460	840	27.8
-29	КП97	1	1260	1530	490	5230	990	1210	26.8
-30	КП98	5	360	230	745	5830	970	1530	28.9
-31	КП99	5	260	330	645	5830	970	1530	29.1
-32	КП100	4А	1510	480	490	5830	1140	1660	28.0
-33	КП101	4	1360	630	490	5830	410	490	28.2
-34	КП102	4	1210	780	490	5830	250	640	28.2
-35	КП103	4	910	1080	490	5830	660	940	28.4
-36	КП104	4	460	1530	490	5830	1130	1370	28.7
-37	КП105	5	960	230	745	6430	950	1550	30.8
-38	КП106	5	860	330	645	6430	950	1550	30.9
-39	КП107	6А	710	480	490	6430	1810	1890	31.2
-40	КП108	6А	560	630	490	6430	1810	1890	31.3
-41	КП109	6	410	780	490	6430	250	640	31.4
-42	КП110	4	1510	1080	490	6430	560	940	30.2
-43	КП111	4	1060	1530	490	6430	960	1240	30.5
-44	КП112	5	1560	230	745	7030	1240	1860	31.4
-45	КП113	5	1460	330	645	7030	1280	1820	31.5
-46	КП114	6А	1310	480	490	7030	1280	1820	31.8
-47	КП115	6А	1160	630	490	7030	1280	1820	31.9
-48	КП116	6	1010	780	490	7030	180	620	31.9
-49	КП117	6	710	1080	490	7030	620	940	32.1
-50	КП118	6	260	1530	490	7030	1050	1350	32.4

НАИМЕНОВНИЕ	КОЛ. НА ИСПОЛН. 1.131-1/82 В.1 2000-																			
	–	01	02	03	04	05	06	07	08	09	10	11	12	13	14	15	16	17	18	19
МАТЕРИАЛЫ:																				
БЕТОН ТЯЖ. М150, М. КУБ.	0.50	0.50	0.50	0.69	0.69	0.69	0.69	0.69	0.69	0.88	0.88	0.88	0.88	0.88	0.88	0.88	1.26	1.26	1.26	1.26
ПОКАЗАТЕЛИ:																				
МАССА СТАЛИ, КГ	20.67	20.81	21.09	21.27	21.41	21.68	21.81	21.85	21.03	23.14	23.28	23.55	23.68	23.72	22.62	22.92	26.44	26.58	26.85	25.71
АРМАТУРНЫЕ ИЗДЕЛИЯ	17.57	17.71	17.99	18.17	18.31	18.58	18.71	18.75	18.93	20.04	20.18	20.45	20.58	20.62	19.52	19.82	22.50	22.64	22.91	21.77
АРМАТУРНАЯ СТАЛЬ	17.57	17.71	17.99	18.17	18.31	18.58	18.71	18.75	18.93	20.04	20.18	20.45	20.58	20.62	19.52	19.82	22.50	22.64	22.91	21.77
КЛАСС А-Ш	9.48	9.48	9.48	9.48	9.48	9.48	9.48	9.48	9.48	9.48	9.48	9.48	9.48	9.48	9.48	9.48	9.48	9.48	9.48	9.48
Ф8АШ ГОСТ 5781-82	6.64	6.64	6.64	6.64	6.64	6.64	6.64	6.64	6.64	6.64	6.64	6.64	6.64	6.64	6.64	6.64	6.64	6.64	6.64	6.64
Ф12АШ ГОСТ 5781-82	2.84	2.84	2.84	2.84	2.84	2.84	2.84	2.84	2.84	2.84	2.84	2.84	2.84	2.84	2.84	2.84	2.84	2.84	2.84	2.84
КЛАСС ВР-I	8.09	8.23	8.51	8.69	8.83	9.10	9.23	9.27	9.45	10.56	10.70	10.97	11.10	11.14	10.04	10.34	13.02	13.16	13.43	12.29
Ф4ВРI ГОСТ 6727-80	0.53	0.53	0.65	0.61	0.61	0.73	0.77	0.73	0.73	0.84	0.84	0.96	1.00	0.96	0.81	0.85	1.15	1.15	1.27	1.16
Ф5ВРI ГОСТ 6727-80	7.56	7.70	7.86	8.08	8.22	8.37	8.46	8.54	8.72	9.72	9.86	10.01	10.10	10.18	9.23	9.49	11.87	12.01	12.16	11.13
ЗАКЛАДНЫЕ ИЗДЕЛИЯ	3.10	3.10	3.10	3.10	3.10	3.10	3.10	3.10	3.10	3.10	3.10	3.10	3.10	3.10	3.10	3.10	3.94	3.94	3.94	3.94
ПРОФИЛЬНАЯ СТАЛЬ	0.76	0.76	0.76	0.76	0.76	0.76	0.76	0.76	0.76	0.76	0.76	0.76	0.76	0.76	0.76	0.76	0.76	0.76	0.76	0.76
ПОЛОСОВАЯ -8Х60 ГОСТ 103-76	0.76	0.76	0.76	0.76	0.76	0.76	0.76	0.76	0.76	0.76	0.76	0.76	0.76	0.76	0.76	0.76	0.76	0.76	0.76	0.76
ВСТ3КП2 ГОСТ 380-71*	0.76	0.76	0.76	0.76	0.76	0.76	0.76	0.76	0.76	0.76	0.76	0.76	0.76	0.76	0.76	0.76	0.76	0.76	0.76	0.76
АРМАТУРНАЯ СТАЛЬ	2.34	2.34	2.34	2.34	2.34	2.34	2.34	2.34	2.34	2.34	2.34	2.34	2.34	2.34	2.34	2.34	3.18	3.18	3.18	3.18
КЛАСС АС-П	2.34	2.34	2.34	2.34	2.34	2.34	2.34	2.34	2.34	2.34	2.34	2.34	2.34	2.34	2.34	2.34	3.18	3.18	3.18	3.18
Ф10АСП ГОСТ 5781-82	2.34	2.34	2.34	2.34	2.34	2.34	2.34	2.34	2.34	2.34	2.34	2.34	2.34	2.34	2.34	2.34	0.90	0.90	0.90	0.90
Ф12АСП ГОСТ 5781-82	–	–	–	–	–	–	–	–	–	–	–	–	–	–	–	–	2.28	2.28	2.28	2.28

МАРКИРОВКА ИЗДЕЛИЙ ПО ИСПОЛНЕНИЯМ ПРИВЕДЕНА

В ТАБЛИЦЕ ИСПОЛНЕНИЙ К СБОРОЧНОМУ ЧЕРТЕЖУ

НАЧ.ОТД.	БАЛАНОВСКИЙ	
Н.КОНТР.	ВОЛКОВА	
ГИП	КРИВАКИН	
СТ. ИНЖ.	ИСАР	
ПРОВЕРИЛ	ГИБЕРМАН	
РАЗРАБ.	СИМОНОВА	

1.131-1/82 В.1 2000 Д 3

ВЕДОМОСТЬ РАСХОДА МАТЕРИАЛОВ

СТАДИЯ	ЛИСТ	ЛИСТОВ
Р	1	3

ЦНИИЭПжилища

ФОРМАТ А3

НАИМЕНОВАНИЕ	КОЛ НА ИСПОЛН. 1.131-1/82 В.1 2000-																			
	20	21	22	23	24	25	26	27	28	29	30	31	32	33	34	35	36	37	38	39
МАТЕРИАЛЫ:																				
БЕТОН ТЯЖ. М150, М.КУБ.	1.26	1.26	1.26	1.45	1.45	1.45	1.45	1.45	1.45	1.45	1.64	1.64	1.64	1.64	1.64	1.64	1.64	1.83	1.83	1.83
ПОКАЗАТЕЛИ:																				
МАССА СТАЛИ, КГ	25.75	25.93	26.22	27.04	27.19	27.45	27.58	27.62	27.80	26.81	28.90	29.05	28.04	28.17	28.21	28.38	28.68	30.76	30.90	31.17
АРМАТУРНЫЕ ИЗДЕЛИЯ	21.81	21.99	22.28	23.10	23.25	23.51	23.64	23.68	23.86	22.87	24.96	25.11	24.10	24.23	24.27	24.44	24.74	25.56	25.70	25.97
АРМАТУРНАЯ СТАЛЬ	21.81	21.99	22.28	23.10	23.25	23.51	23.64	23.68	23.86	22.87	24.96	25.11	24.10	24.23	24.27	24.44	24.74	25.56	25.70	25.97
КЛАСС А-III	9.48	9.48	9.48	9.48	9.48	9.48	9.48	9.48	9.48	9.48	9.48	9.48	9.48	9.48	9.48	9.48	9.48	9.48	9.48	9.48
Ф8АIII ГОСТ 5781-82	6.64	6.64	6.64	6.64	6.64	6.64	6.64	6.64	6.64	6.64	6.64	6.64	6.64	6.64	6.64	6.64	6.64	6.64	6.64	6.64
Ф12АIII ГОСТ 5781-82	2.84	2.84	2.84	2.84	2.84	2.84	2.84	2.84	2.84	2.84	2.84	2.84	2.84	2.84	2.84	2.84	2.84	2.84	2.84	2.84
КЛАСС ВР-I	12.33	12.51	12.80	13.62	13.77	14.03	14.16	14.20	14.38	13.39	15.48	15.63	14.62	14.75	14.79	14.96	15.26	16.08	16.22	16.49
Ф4ВРI ГОСТ 6727-80	1.12	1.12	1.16	1.23	1.23	1.35	1.39	1.35	1.35	1.23	1.46	1.46	1.42	1.46	1.42	1.42	1.46	1.54	1.54	1.66
Ф5ВРI ГОСТ 6727-80	11.21	11.39	11.64	12.39	12.54	12.68	12.77	12.85	13.03	12.16	14.02	14.17	13.20	13.29	13.37	13.54	13.80	14.54	14.68	14.83
ЗАКЛАДНЫЕ ИЗДЕЛИЯ	3.94	3.94	3.94	3.94	3.94	3.94	3.94	3.94	3.94	3.94	3.94	3.94	3.94	3.94	3.94	3.94	3.94	5.20	5.20	5.20
ПРОФИЛЬНАЯ СТАЛЬ	0.76	0.76	0.76	0.76	0.76	0.76	0.76	0.76	0.76	0.76	0.76	0.76	0.76	0.76	0,76	0.76	0.76	0.76	0.76	0.76
ПОЛОСОВАЯ	0.76	0.76	0.76	0.76	0.76	0.76	0.76	0.76	0.76	0.76	0.76	0.76	0.76	0.76	0.76	0.76	0.76	0.76	0.76	0.76
-8Х60 ГОСТ 103-76 ВСТ3КП2 ГОСТ 380-71*	0.76	0.76	0.76	0.76	0.76	0.76	0.76	0.76	0.76	0.76	0.76	0.76	0.76	0.76	0.76	0.76	0.76	0.76	0.76	0.76
АРМАТУРНАЯ СТАЛЬ	3.18	3.18	3.18	3.18	3.18	3.18	3.18	3.18	3.18	3.18	3.18	3.18	3.18	3.18	3 18	3.18	3.18	4.44	4.44	4.44
КЛАСС АС-II	3.18	3.18	3.18	3.18	3.18	3.18	3.18	3.18	3.18	3.18	3.18	3.18	3.18	3.18	3.18	3.18	3.18	4.44	4.44	4.44
Ф10АСII ГОСТ 5781-82	0.90	0.90	0.90	0.90	0.90	0.90	0.90	0.90	0.90	0.90	0.90	0.90	0.90	0.90	0.90	0.90	0.90	0.90	0.90	0.90
Ф12АСII ГОСТ 5781-82	2.28	2.28	2.28	2.28	2.28	2.28	2.28	2.28	2.28	2.28	2.28	2.28	2.28	2.28	2.28	2.28	2.28			
Ф14АСII ГОСТ 5781-82	–	–	–	–	–	–	–	–	–	–	–	–	–	–	–	–	–	3.54	3.54	3.54

НАИМЕНОВАНИЕ	КОЛ.НА ИСПОЛН. 1.131-1/82 В.1 2000-										
	40	41	42	43	44	45	46	47	48	49	50
МАТЕРИАЛЫ:											
БЕТОН ТЯЖ. М150, М.КУБ.	1.83	1.83	1.83	1.83	2.03	2.03	2.03	2.03	2.03	2.03	2.03
ПОКАЗАТЕЛИ:											
МАССА СТАЛИ, КГ	31.30	31.35	30.24	30.54	31.35	31.49	31.76	31.89	31.93	32.11	32.41
АРМАТУРНЫЕ ИЗДЕЛИЯ	26.10	26.15	25.04	25.34	26.15	26.29	26.56	26.69	26.73	26.91	27.21
АРМАТУРНАЯ СТАЛЬ	26.10	26.15	25.04	25.34	26.15	26.29	26.56	26.69	26.73	26.91	27.21
КЛАСС А-Ш	9.48	9.48	9.48	9.48	9.48	9.48	9.48	9.48	9.48	9.48	9.48
Ф8АШ ГОСТ 5781-82	6.64	6.64	6.64	6.64	6.64	6.64	6.64	6.64	6.64	6.64	6.64
Ф12АШ ГОСТ 5781-82	2.84	2.84	2.84	2.84	2.84	2.84	2.84	2.84	2.84	2.84	2.84
КЛАСС ВР-I	16.62	16.67	15.56	15.86	16.67	16.81	17.08	17.21	17.25	17.43	17.73
Ф4ВРI ГОСТ 6727-80	1.69	1.66	1.50	1.54	1.61	1.61	1.73	1.77	1.73	1.73	1.77
Ф5ВРI ГОСТ 6727-80	14.93	15.01	14.06	14.32	15.06	15.20	15.35	15.44	15.52	15.70	15.96
ЗАКЛАДНЫЕ ИЗДЕЛИЯ	5.20	5.20	5.20	5.20	5.20	5.20	5.20	5.20	5.20	5.20	5.20
ПРОФИЛЬНАЯ СТАЛЬ	0.76	0.76	0.76	0.76	0.76	0.76	0.76	0.76	0.76	0.76	0.76
ПОЛОСОВАЯ -8Х60 ГОСТ 103-76	0.76	0.76	0.76	0.76	0.76	0.76	0.76	0.76	0.76	0.76	0.76
ВСТ3КП2 ГОСТ 380-71*	0.76	0.76	0.76	0.76	0.76	0.76	0.76	0.76	0.76	0.76	0.76
АРМАТУРНАЯ СТАЛЬ	4.44	4.44	4.44	4.44	4.44	4.44	4.44	4.44	4.44	4.44	4.44
КЛАСС АС-П	4.44	4.44	4.44	4.44	4.44	4.44	4.44	4.44	4.44	4.44	4.44
Ф10АСП ГОСТ 5781-82	0.90	0.90	0.90	0.90	0.90	0.90	0.90	0.90	0.90	0.90	0.90
Ф14АСП ГОСТ 5781-82	3.54	3.54	3.54	3.54	3.54	3.54	3.54	3.54	3.54	3.54	3.54

ФОРМ.	ЗОНА	ПОЗ.	ОБОЗНАЧЕНИЕ	НАИМЕНОВАНИЕ	КОЛ. НА ИСПОЛН. 1.131-1/82В.1 3000-										ПРИМЕ-ЧАНИЕ
					–	01	02	03	04	05	06	07			
				ДОКУМЕНТАЦИЯ:											
А3			1.131-1/82 В.1 3000 СБ	СБОРОЧНЫЙ ЧЕРТЕЖ	X	X	X	X	X	X	X	X			
А3			1.131-1/82 В.1 0000 Д12	УЗЕЛ 32	X	X	X	X	X	X	X	X			
А3			1.131-1/82 В.1 0000 Д14	УЗЛЫ 35...39	X	X	X	X	X	X	X	X			
А3			1.131-1/82 В.1 3000 Д4	ВЕДОМОСТЬ РАСХОДА МАТЕРИАЛОВ	X	X	X	X	X	X	X	X			
А3			1.131-1/82 В.1 0000 ТО	ТЕХНИЧЕСКОЕ ОПИСАНИЕ	X	X	X	X	X	X	X	X			
				СБОРОЧНЫЕ ЕДИНИЦЫ:											
А3		1	1.131-1/82 В.1 0300	КАРКАС ПР. КП119	1										
			1.131-1/82 В.1 0300-01	КАРКАС ПР. КП120	–	1									
			1.131-1/82 В.1 0300-02	КАРКАС ПР. КП121	–	–	1								
			1.131-1/82 В.1 0300-03	КАРКАС ПР. КП122	–	–	–	1							
			1.131-1/82 В.1 0300-04	КАРКАС ПР. КП123	–	–	–	–	1						
			1.131-1/82 В.1 0300-05	КАРКАС ПР. КП124	–	–	–	–	–	1					
			1.131-1/82 В.1 0300-06	КАРКАС ПР. КП125	–	–	–	–	–	–	1				
			1.131-1/82 В.1 0300-07	КАРКАС ПР. КП126	–	–	–	–	–	–	–	1			

НАЧ. ОТД.	Балановский	
Н.КОНТР.	Волкова	
ГИП	Кривакин	
СТ. ИНЖ.	Исар	
ПРОВЕРИЛ	Гиберман	
РАЗРАБ.	Симонова	

1.131-1/82В.1 3000

ПАНЕЛЬ В1

СТАДИЯ	ЛИСТ	ЛИСТОВ
Р		1

ЦНИИЭПжилища

ФОРМАТ А4

ИНВ. № ПОДЛ.	ПОДП. И ДАТА	ВЗАМ. ИНВ. №

ЭПВЦ КиевЗНИИЭП | ОПЕРАТОР ТЛП КОРТ

ФОРМАТ	ЗОНА	ПОЗ.	ОБОЗНАЧЕНИЕ	НАИМЕНОВАНИЕ	КОЛ НА ИСПОЛН	ПРИМЕ-ЧАНИЕ

ЛИСТ

19715 53

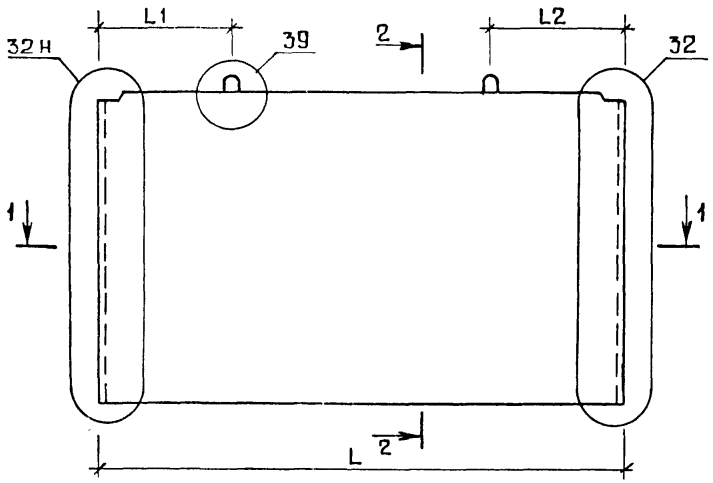

2-2

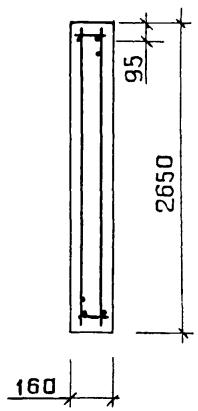

1-1

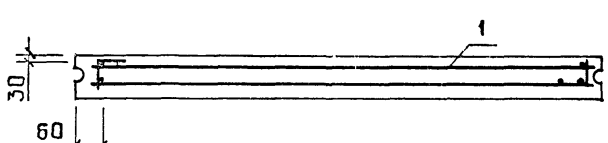

ОБОЗНАЧЕНИЕ	МАРКА	L,мм	L1,мм	L2,мм	МАССА, КГ
1.131-1/82 В.1 3000	В1.5-23.27.16-1	2320	410	410	2400
-01	В1.5-29.27.16-1	2920	710	710	3050
-02	В1.5-35.27.16-1	3520	1010	1010	3680
-03	В1.5-47.27.16-1	4720	1160	1160	4950
-04	В1.5-53.27.16-1	5320	1310	1310	5580
-05	В1.5-59.27.16-1	5920	1460	1460	6220
-06	В1.5-65.27.16-1	6520	1620	1620	6750
-07	В1.5-71.27.16-1	7120	1710	1710	7500

НАЧ.ОТД	Балановский	
Н.КОНТР	Волкова	
ГИП	Кривакин	
СТ.ИНЖ	Исар	
ПРОВЕРИЛ	Гиберман	
РАЗРАБ.	Симонова	

1.131-1/82 В.1 3000 СБ

ПАНЕЛЬ В1
СБОРОЧНЫЙ ЧЕРТЕЖ

СТАДИЯ	МАССА	МАСШТАБ
Р	см. табл.	
ЛИСТ	ЛИСТОВ 1	

ЦНИИЭП жилища

ФОРМАТ	ЗОНА	ПОЗ	ОБОЗНАЧЕНИЕ	НАИМЕНОВАНИЕ	КОЛ. НА ИСПОЛН 1.131-1/82 В.1 0300-										ПРИМЕЧАНИЕ
					–	01	02	03	04	05	06	07			
				ДОКУМЕНТАЦИЯ:											
А3			1.131-1/82 В.1 0300 СБ	СБОРОЧНЫЙ ЧЕРТЕЖ	Х	Х	Х	Х	Х	Х	Х	Х			
А3			1.131-1/82 В.1 0000 Д19	УЗЛЫ 51,52	Х	Х	Х	Х	Х	Х	Х	Х			
А3			1.131-1/82 В.1 0000 ТО	ТЕХНИЧЕСКОЕ ОПИСАНИЕ	Х	Х	Х	Х	Х	Х	Х	Х			
				СБОРОЧНЫЕ ЕДИНИЦЫ:											
А3		1	1.131-1/82 В.1 0010	КАРКАС ПЛОСКИЙ КР1	3	3	4	5	5	6	6	6			
А3		2	1.131-1/82 В.1 0010-28	КАРКАС ПЛОСКИЙ КР29	2										
			1.131-1/82 В.1 0010-34	КАРКАС ПЛОСКИЙ КР35	–	2									
			1.131-1/82 В.1 0010-43	КАРКАС ПЛОСКИЙ КР44	–	–	2								
			1.131-1/82 В.1 0010-61	КАРКАС ПЛОСКИЙ КР62	–	–	–	2							
			1.131-1/82 В.1 0010-70	КАРКАС ПЛОСКИЙ КР71	–	–	–	–	2						
			1.131-1/82 В.1 0010-78	КАРКАС ПЛОСКИЙ КР79	–	–	–	–	–	2					
			1.131-1/82 В.1 0010-80	КАРКАС ПЛОСКИЙ КР81	–	–	–	–	–	–	2				
			1.131-1/82 В.1 0010-82	КАРКАС ПЛОСКИЙ КР83	–	–	–	–	–	–	–	2			
А4		3	1.131-1/82 В.1 0030	ИЗДЕЛИЕ ЗАКЛАДНОЕ МН3	2	2	2	2	2	2	2	2			
				ДЕТАЛИ:											
А4		4	1.131-1/82 В.1 0003	СТЕРЖЕНЬ ГНУТЫЙ АВ3	2	2	2	2	2	2	2	2			
А4		5	1.131-1/82 В.1 0003-01	СТЕРЖЕНЬ ГНУТЫЙ АВ4	4	4	4	4	4	4	4	4			
А4		6	1.131-1/82 В.1 0002	ПЕТЛЯ СТРОПОВОЧНАЯ ПВ1	2										
			1.131-1/82 В.1 0002-01	ПЕТЛЯ СТРОПОВОЧНАЯ ПВ2	–	2	2								
			1.131-1/82 В.1 0002-02	ПЕТЛЯ СТРОПОВОЧНАЯ ПВ3	–	–	–	2	2						
			1.131-1/82 В.1 0002-03	ПЕТЛЯ СТРОПОВОЧНАЯ ПВ4	–	–	–	–	–	2	2	2			

НАЧ. ОТД.	Балановский	
Н.КОНТР.	Волкова	
ГИП	Кривакин	
СТ.ИНЖ.	Исар	
ПРОВЕРИЛ	Гиберман	
РАЗРАБ.	Симонова	

1.131-1/82 В.1 0300

КАРКАС ПРОСТРАНСТВЕННЫЙ (КП119 ... КП126)

СТАДИЯ	ЛИСТ	ЛИСТОВ
Р		1

ЦНИИЭПжилища

ФОРМАТ А4

ИНВ. № ПОДЛ.	ПОДП. И ДАТА	ВЗАМ ИНВ №

ЭПВЦ КиевЗНИИЭП | ОПЕРАТОР ТЛП КОРТ

ФОРМАТ	ЗОНА	ПОЗ.	ОБОЗНАЧЕНИЕ	НАИМЕНОВАНИЕ	КОЛ НА ИСПОЛН	ПРИМЕЧАНИЕ

ЛИСТ

19715 55

РИС. 1

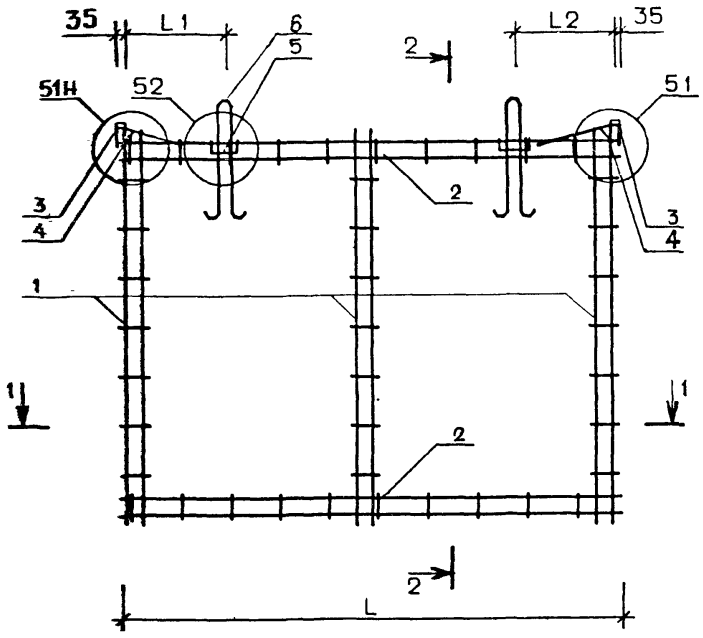

2-2

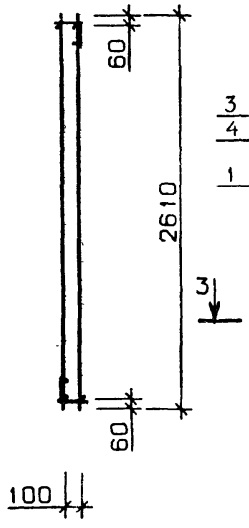

РИС. 2

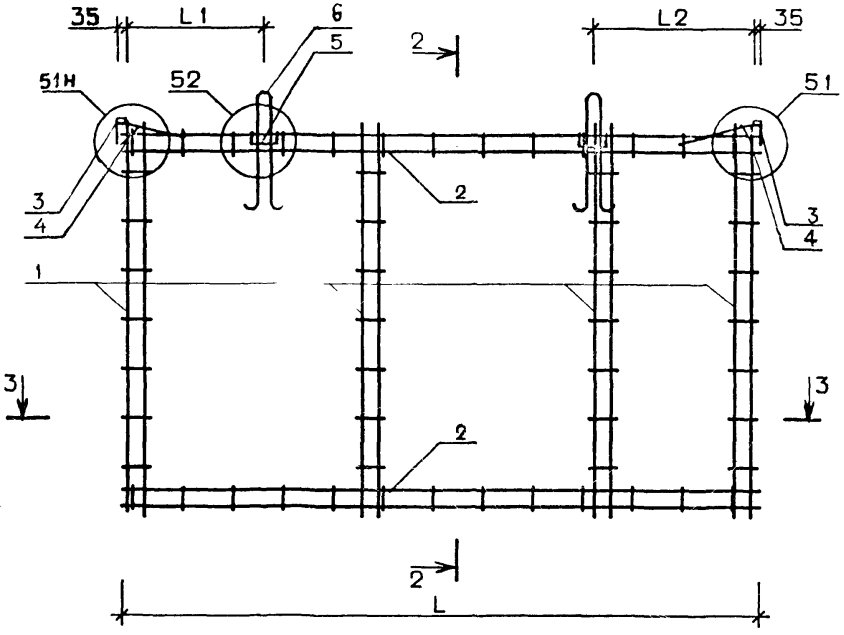

1-1

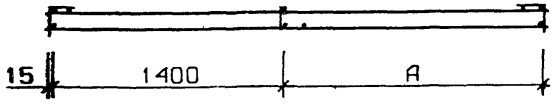

3-3

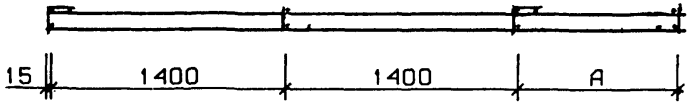

ОБОЗНАЧЕНИЕ	МАРКА	РИС.	A, мм	L, мм	L 1, мм	L 2, мм	МАССА, кг
1.131-1/82 В.1 0300	КП119	1	800	2230	350	350	9.3
-01	КП120	1	1400	2840	550	550	10.2
-02	КП121	2	–	3440	850	850	10.8
-03	КП122	3	400	4640	1150	1150	13.9
-04	КП123	3	1000	5230	1300	1300	16.3
-05	КП124	4	200	5830	1400	1400	18.4
-06	КП125	4	800	6430	1550	1550	20.3
-07	КП126	4	1400	7030	1650	1650	20.9

НАЧ.ОТД.	Балановский	
Н.КОНТР.	Волкова	
ГИП	Кривакин	
СТ. ИНЖ.	Исар	
ПРОВЕРИЛ	Гиверман	
РАЗРАБ.	Симонова	

1.131-1/82 В.1 0300 СБ

КАРКАС ПРОСТРАНСТВЕННЫЙ (КП119...КП126) СБОРОЧНЫЙ ЧЕРТЕЖ

СТАДИЯ	МАССА	МАСШТАБ
Р	см. табл.	
ЛИСТ 1	ЛИСТОВ 3	

ЦНИИЭПжилища

ФОРМАТ А3

РИС. 3

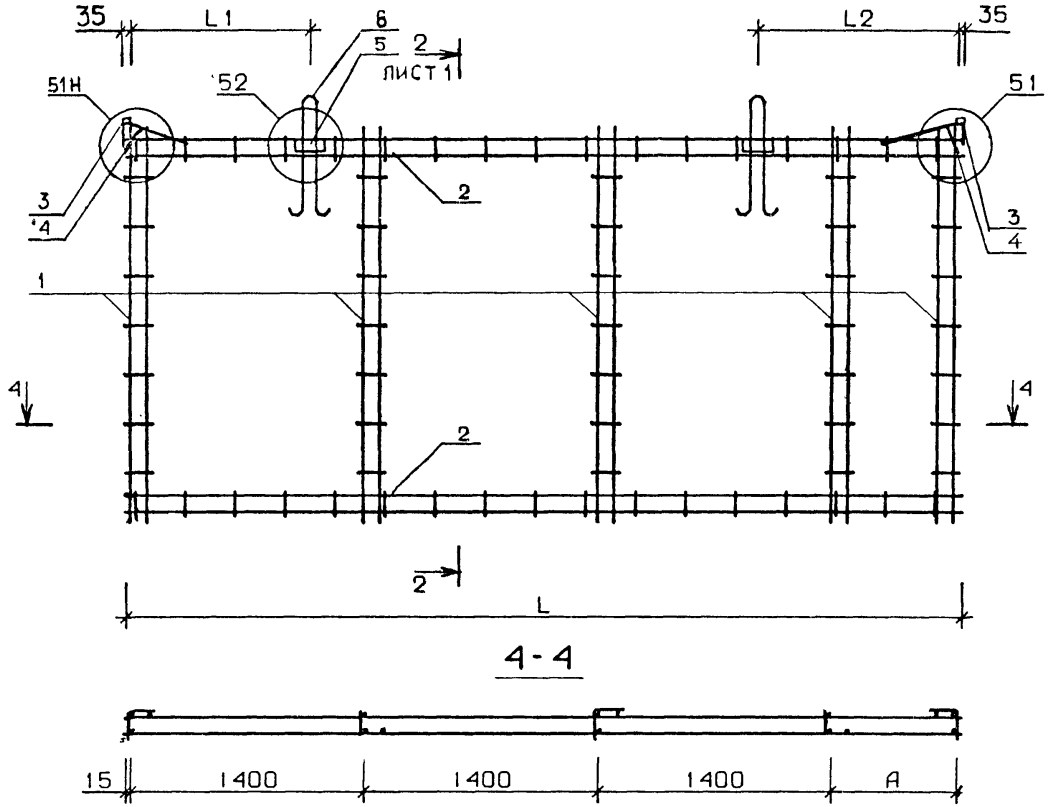
35
L1
6
5
2
ЛИСТ 11
L2
35
51Н
52
51
3
4
2
3
4
1
4
4
2
2
L
4-4
15
1400
1400
1400
А

РИС. 4

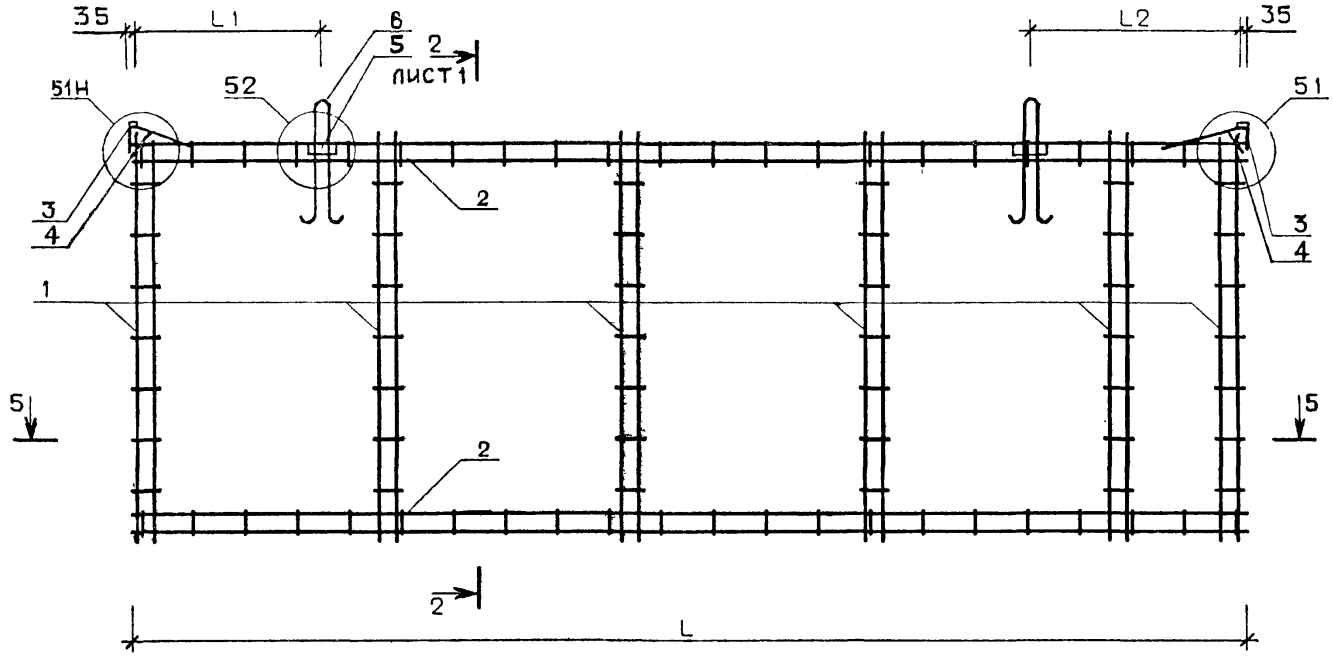
35
L1
6
5
2
ЛИСТ 1
L2
35
51Н
52
51
3
4
2
3
4
1
5
5
2
2
L

5-5

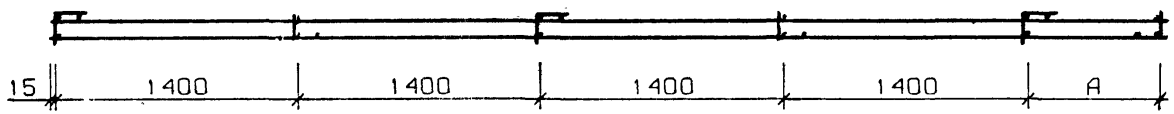
15
1400
1400
1400
1400
А

1.131-1/82 В.1 3000-

НАИМЕНОВАНИЕ	КОЛ НА ИСПОЛН –	01	02	03	04	05	06	07
МАТЕРИАЛЫ:								
БЕТОН ТЯЖ. М150, М КУБ.	0.96	1.22	1.47	1.98	2.23	2.49	2.72	3.00
ПОКАЗАТЕЛИ:								
МАССА СТАЛИ, КГ	9.31	10.15	10.75	13.88	16.33	18.45	20.32	20.91
АРМАТУРНЫЕ ИЗДЕЛИЯ	6.212	6.212	6.806	8.676	11.13	11.73	13.60	14.19
АРМАТУРНАЯ СТАЛЬ	6.212	6.212	6.806	8.676	11.13	11.73	13.60	14.19
КЛАСС ВР-I	6.212	6.212	6.806	8.676	11.13	11.73	13.60	14.19
Ф4ВРI ГОСТ 6727-80	0.732	0.732	0.809	1.040	1.348	1.426	1.657	1.734
Ф5ВРI ГОСТ 6727-80	5.480	5.480	5.997	7.636	9.795	10.30	11.94	12.46
ЗАКЛАДНЫЕ ИЗДЕЛИЯ	3.100	3.940	3.940	5.200	5.20	6.72	6.72	6.72
ПРОФИЛЬНАЯ СТАЛЬ	0.760	0.760	0.760	0.760	0.760	0.760	0.760	0.760
ПОЛОСОВАЯ -8Х60 ГОСТ 103-76	0.760	0.760	0.760	0.760	0.760	0.760	0.760	0.760
ВСТ3КП2 ГОСТ 380-71*	0.760	0.760	0.760	0.760	0.760	0.760	0.760	0.760
АРМАТУРНАЯ СТАЛЬ	2.340	3.180	3.180	4.440	4.440	5.960	5.960	5.960
КЛАСС АС-П	2.34	3.18	3.18	4.44	4.44	5.96	5.96	5.96
Ф10АСП ГОСТ 5781-82	2.34	0.90	0.90	0.90	0.90	0.90	0.90	0.90
Ф12АСП ГОСТ 5781-82	–	2.28	2.28					
Ф14АСП ГОСТ 5781-82	–	–	–	3.54	3.54			
Ф16АСП ГОСТ 5781-82	–	–	–	–	–	5.06	5.06	5.06

МАРКИРОВКА ИЗДЕЛИЙ ПО ИСПОЛНЕНИЯМ ПРИВЕДЕНА В ТАБЛИЦЕ ИСПОЛНЕНИЙ К СБОРОЧНОМУ ЧЕРТЕЖУ

НАЧ.ОТД.	БАЛАНОВСКИЙ	
Н.КОНТР.	ВОЛКОВА	
ГИП	КРИВАКИН	
СТ.ИНЖ.	ИСАР	
ПРОВЕРИЛ	ГИБЕРМАН	
РАЗРАБ.	СИМОНОВА	

1.131-1/82 В.1 3000 Д4

ВЕДОМОСТЬ РАСХОДА МАТЕРИАЛОВ

СТАДИЯ	ЛИСТ.	ЛИСТОВ
Р		1

ЦНИИЭПжилища

ФОРМАТ А4

ИНВ №ПОДЛ	ПОДП. И ДАТА	ВЗАМ. ИНВ №

ЭПВЦ КиевЗНИИЭП | ОПЕРАТОР ТЛП КОРТ

НАИМЕНОВАНИЕ	КОЛ НА ИСПОЛН											

ЛИСТ

ФОРМАТ	ЗОНА	ПОЗ	ОБОЗНАЧЕНИЕ	НАИМЕНОВАНИЕ	КОЛ. НА ИСПОЛН. 1.131-1/82 В.1 4000-																			ПРИМЕЧАНИЕ
					-	001	002	003	004	005	006	007	008	009	010	011	012	013	014	015	016	017	018	019	
				ДОКУМЕНТАЦИЯ:											•									
А3			1.131-1/82 В.1 4000 СБ	СБОРОЧНЫЙ ЧЕРТЕЖ	Х	Х	Х	Х	Х	Х	Х	Х	Х	Х	Х	Х	Х	Х	Х	Х	Х	Х	Х	Х	
А3			1.131-1/82 В.1 0000 Д12	УЗЕЛ 32	Х	Х	Х	Х	Х	Х	Х	Х	Х	Х	Х	Х	Х	Х	Х	Х	Х	Х	Х	Х	
А3			1.131-1/82 В.1 0000 Д14	УЗЛЫ 35...39	Х	Х	Х	Х	Х	Х	Х	Х	Х	Х	Х	Х	Х	Х	Х	Х	Х	Х	Х	Х	
А3			1.131-1/82 В.1 4000 Д5	ВЕДОМОСТЬ РАСХОДА МАТЕРИАЛОВ	Х	Х	Х	Х	Х	Х	Х	Х	Х	Х	Х	Х	Х	Х	Х	Х	Х	Х	Х	Х	
А3			1.131-1/82 В.1 0000 ТО	ТЕХНИЧЕСКОЕ ОПИСАНИЕ	Х	Х	Х	Х	Х	Х	Х	Х	Х	Х	Х	Х	Х	Х	Х	Х	Х	Х	Х	Х	
				СБОРОЧНЫЕ ЕДИНИЦЫ:																				
А3		1	1.131-1/82 В.1 0400	КАРКАС ПР. КП127	1	1																		
			1.131-1/82 В.1 0400-01	КАРКАС ПР. КП128	–	–	1	1																
			1.131-1/82 В.1 0400-02	КАРКАС ПР. КП129	–	–	–	–	1	1														
			1.131-1/82 В.1 0400-03	КАРКАС ПР. КП130	–	–	–	–	–	–	1	1												
			1.131-1/82 В.1 0400-04	КАРКАС ПР. КП131	–	–	–	–	–	–	–	–	1	1										
			1.131-1/82 В.1 0400-05	КАРКАС ПР. КП132	–	–	–	–	–	–	–	–	–	–	1	1								
			1.131-1/82 В.1 0400-06	КАРКАС ПР. КП133	–	–	–	–	–	–	–	–	–	–	–	–	1	1						
			1.131-1/82 В.1 0400-07	КАРКАС ПР. КП134	–	–	–	–	–	–	–	–	–	–	–	–	–	–	1	1				
			1.131-1/82 В.1 0400-08	КАРКАС ПР. КП135	–	–	–	–	–	–	–	–	–	–	–	–	–	–	–	–	1	1		
			1.131-1/82 В.1 0400-09	КАРКАС ПР. КП136	–	–	–	–	–	–	–	–	–	–	–	–	–	–	–	–	–	–	1	1	
				ДЕТАЛИ:																				
БЧ		2		ПРОБКА ДЕРЕВ. 100Х100Х50	4	4	4	4	4	4	4	4	4	4	4	4	4	4	4	4	4	4	4	4	

НАЧ ОТД.	БАЛАНОВСКИЙ	
Н КОНТР.	ВОЛКОВА	
ГИП	КРИВАКИН	
СТ. ИНЖ.	ИСАР	
ПРОВЕРИЛ	ГИБЕРМАН	
РАЗРАБ.	СИМОНОВА	

1.131-1/82 В.1 4000

ПАНЕЛЬ В1

СТАДИЯ	ЛИСТ	ЛИСТОВ
Р	1	6

ЦНИИЭПжилища

ЗОНА	ПОЗ	ОБОЗНАЧЕНИЕ	НАИМЕНОВАНИЕ	КОЛ.НА ИСПОЛН. 1.131-1/82 В.1 4000-																				ПРИМЕЧАНИЕ
				020	021	022	023	024	025	026	027	028	029	030	031	032	033	034	035	036	037	038	039	
			ДОКУМЕНТАЦИЯ:																					
А3		1.131-1/82 В.1 4000 СБ	СБОРОЧНЫЙ ЧЕРТЕЖ	Х	Х	Х	Х	Х	Х	Х	Х	Х	Х	Х	Х	Х	Х	Х	Х	Х	Х	Х	Х	
А3		1.131-1/82 В.1 0000 Д12	УЗЕЛ 32	Х	Х	Х	Х	Х	Х	Х	Х	Х	Х	Х	Х	Х	Х	Х	Х	Х	Х	Х	Х	
А3		1.131-1/82 В.1 0000 Д14	УЗЛЫ 35...39	Х	Х	Х	Х	Х	Х	Х	Х	Х	Х	Х	Х	Х	Х	Х	Х	Х	Х	Х	Х	
А3		1.131-1/82 В.1 4000 Д5	ВЕДОМОСТЬ РАСХОДА МАТЕРИАЛОВ	Х	Х	Х	Х	Х	Х	Х	Х	Х	Х	Х	Х	Х	Х	Х	Х	Х	Х	Х	Х	
А3		1.131-1/82 В.1 0000 ТО	ТЕХНИЧЕСКОЕ ОПИСАНИЕ	Х	Х	Х	Х	Х	Х	Х	Х	Х	Х	Х	Х	Х	Х	Х	Х	Х	Х	Х	Х	
			СБОРОЧНЫЕ ЕДИНИЦЫ:																					
А3	1	1.131-1/82 В.1 0400-10	КАРКАС ПР. КП137	1	1																			
		1.131-1/82 В.1 0400-11	КАРКАС ПР. КП138	–	–	1	1																	
		1.131-1/82 В.1 0400-12	КАРКАС ПР. КП139	–	–	–	–	1	1															
		1.131-1/82 В.1 0400-13	КАРКАС ПР. КП140	–	–	–	–	–	–	1	1													
		1.131-1/82 В.1 0400-14	КАРКАС ПР. КП141	–	–	–	–	–	–	–	–	1	1											
		1.131-1/82 В.1 0400-15	КАРКАС ПР. КП142	–	–	–	–	–	–	–	–	–	–	1	1									
		1.131-1/82 В.1 0400-16	КАРКАС ПР. КП143	–	–	–	–	–	–	–	–	–	–	–	–	1	1							
		1.131-1/82 В.1 0400-17	КАРКАС ПР. КП144	–	–	–	–	–	–	–	–	–	–	–	–	–	–	1	1					
		1.131-1/82 В.1 0400-18	КАРКАС ПР. КП145	–	–	–	–	–	–	–	–	–	–	–	–	–	–	–	–	1	1			
		1.131-1/82 В.1 0400-19	КАРКАС ПР. КП146	–	–	–	–	–	–	–	–	–	–	–	–	–	–	–	–	–	–	1	1	
			ДЕТАЛИ:																					
БЧ	2		ПРОБКА ДЕРЕВ.100Х100Х50	4	4	4	4	4	4	4	4	4	4	4	4	4	4	4	4	4	4	4	4	

ФОРМАТ	ЗОНА	ПОЗ	ОБОЗНАЧЕНИЕ	НАИМЕНОВАНИЕ	КОЛ.НА ИСПОЛН. 1.131-1/82 В.1 4000-																			ПРИМЕЧАНИЕ
					040	041	042	043	044	045	046	047	048	049	050	051	052	053	054	055	056	057	058	059	
				ДОКУМЕНТАЦИЯ:																				
А3			1.131-1/82 В.1 4000 СБ	СБОРОЧНЫЙ ЧЕРТЕЖ	Х	Х	Х	Х	Х	Х	Х	Х	Х	Х	Х	Х	Х	Х	Х	Х	Х	Х	Х	Х	
А3			1.131-1/82 В.1 0000 Д12	УЗЕЛ 32	Х	Х	Х	Х	Х	Х	Х	Х	Х	Х	Х	Х	Х	Х	Х	Х	Х	Х	Х	Х	
А3			1.131-1/82 В.1 0000 Д14	УЗЛЫ 35...39	Х	Х	Х	Х	Х	Х	Х	Х	Х	Х	Х	Х	Х	Х	Х	Х	Х	Х	Х	Х	
А3			1.131-1/82 В.1 4000 Д5	ВЕДОМОСТЬ РАСХОДА МАТЕРИАЛОВ	Х	Х	Х	Х	Х	Х	Х	Х	Х	Х	Х	Х	Х	Х	Х	Х	Х	Х	Х	Х	
А3			1.131-1/82 В.1 0000 ТО	ТЕХНИЧЕСКОЕ ОПИСАНИЕ	Х	Х	Х	Х	Х	Х	Х	Х	Х	Х	Х	Х	Х	Х	Х	Х	Х	Х	Х	Х	
				СБОРОЧНЫЕ ЕДИНИЦЫ:																				
А3	1		1.131-1/82 В.1 0400-20	КАРКАС ПР. КП147	1	1																		
			1.131-1/82 В.1 0400-21	КАРКАС ПР. КП148	–	–	1	1																
			1.131-1/82 В.1 0400-22	КАРКАС ПР. КП149	–	–	–	–	1	1														
			1.131-1/82 В.1 0400-23	КАРКАС ПР. КП150	–	–	–	–	–	–	1	1												
			1.131-1/82 В.1 0400-24	КАРКАС ПР. КП151	–	–	–	–	–	–	–	–	1	1										
			1.131-1/82 В.1 0400-25	КАРКАС ПР. КП152	–	–	–	–	–	–	–	–	–	–	1	1								
			1.131-1/82 В.1 0400-26	КАРКАС ПР. КП153	–	–	–	–	–	–	–	–	–	–	–	–	1	1						
			1.131-1/82 В.1 0400-27	КАРКАС ПР. КП154	–	–	–	–	–	–	–	–	–	–	–	–	–	–	1	1				
			1.131-1/82 В.1 0400-28	КАРКАС ПР. КП155	–	–	–	–	–	–	–	–	–	–	–	–	–	–	–	–	1	1		
			1.131-1/82 В.1 0400-29	КАРКАС ПР. КП156	–	–	–	–	–	–	–	–	–	–	–	–	–	–	–	–	–	–	1	1
				ДЕТАЛИ:																				
БЧ	2			ПРОБКА ДЕРЕВ.100Х100Х50	4	4	4	4	4	4	4	4	4	4	4	4	4	4	4	4	4	4	4	4	

ФОРМАТ	ЗОНА	ПОЗ	ОБОЗНАЧЕНИЕ	НАИМЕНОВАНИЕ	КОЛ.НА ИСПОЛН. 1.131-1/82 В.1 4000-																			ПРИМЕЧАНИЕ
					060	061	062	063	064	065	066	067	068	069	070	071	072	073	074	075	076	077	078	079	
				ДОКУМЕНТАЦИЯ:																					
А3			1.131-1/82 В.1 4000 СБ	СБОРОЧНЫЙ ЧЕРТЕЖ	Х	Х	Х	Х	Х	Х	Х	Х	Х	Х	Х	Х	Х	Х	Х	Х	Х	Х	Х	Х	
А3			1.131-1/82 В.1 0000 Д12	УЗЕЛ 32	Х	Х	Х	Х	Х	Х	Х	Х	Х	Х	Х	Х	Х	Х	Х	Х	Х	Х	Х	Х	
А3			1.131-1/82 В.1 0000 Д14	УЗЛЫ 35...39	Х	Х	Х	Х	Х	Х	Х	Х	Х	Х	Х	Х	Х	Х	Х	Х	Х	Х	Х	Х	
А3			1.131-1/82 В.1 4000 Д5	ВЕДОМОСТЬ РАСХОДА МАТЕРИАЛОВ	Х	Х	Х	Х	Х	Х	Х	Х	Х	Х	Х	Х	Х	Х	Х	Х	Х	Х	Х	Х	
А3			1.131-1/82 В.1 0000 ТО	ТЕХНИЧЕСКОЕ ОПИСАНИЕ	Х	Х	Х	Х	Х	Х	Х	Х	Х	Х	Х	Х	Х	Х	Х	Х	Х	Х	Х	Х	
				СБОРОЧНЫЕ ЕДИНИЦЫ:																					
А3	1		1.131-1/82 В.1 0400-30	КАРКАС ПР. КП157	1	1																			
			1.131-1/82 В.1 0400-31	КАРКАС ПР. КП158	–	–	1	1																	
			1.131-1/82 В.1 0400-32	КАРКАС ПР. КП159	–	–	–	–	1	1															
			1.131-1/82 В.1 0400-33	КАРКАС ПР. КП160	–	–	–	–	–	–	1	1													
			1.131-1/82 В.1 0400-34	КАРКАС ПР. КП161	–	–	–	–	–	–	–	–	1	1											
			1.131-1/82 В.1 0400-35	КАРКАС ПР. КП162	–	–	–	–	–	–	–	–	–	–	1	1									
			1.131-1/82 В.1 0400-36	КАРКАС ПР. КП163	–	–	–	–	–	–	–	–	–	–	–	–	1	1							
			1.131-1/82 В.1 0400-37	КАРКАС ПР. КП164	–	–	–	–	–	–	–	–	–	–	–	–	–	–	1	1					
			1.131-1/82 В.1 0400-38	КАРКАС ПР. КП165	–	–	–	–	–	–	–	–	–	–	–	–	–	–	–	–	1	1			
			1.131-1/82 В.1 0400-39	КАРКАС ПР. КП166	–	–	–	–	–	–	–	–	–	–	–	–	–	–	–	–	–	–	1	1	
				ДЕТАЛИ:																					
А3	2			ПРОБКА ДЕРЕВ. 100Х100Х50	4	4	4	4	4	4	4	4	4	4	4	4	4	4	4	4	4	4	4	4	

ФОРМАТ	ЗОНА	ПОЗ.	ОБОЗНАЧЕНИЕ	НАИМЕНОВАНИЕ	КОЛ.НА ИСПОЛН. 1.131-1/82 В.1 4000-																				ПРИМЕЧАНИЕ
					080	081	082	083	084	085	086	087	088	089	090	091	092	093	094	095	096	097	098	099	
				ДОКУМЕНТАЦИЯ:																					
А3			1.131-1/82 В.1 4000 СБ	СБОРОЧНЫЙ ЧЕРТЕЖ	Х	Х	Х	Х	Х	Х	Х	Х	Х	Х	Х	Х	Х	Х	Х	Х	Х	Х	Х	Х	
А3			1.131-1/82 В.1 0000 Д12	УЗЕЛ 32	Х	Х	Х	Х	Х	Х	Х	Х	Х	Х	Х	Х	Х	Х	Х	Х	Х	Х	Х	Х	
А3			1.131-1/82 В.1 0000 Д14	УЗЛЫ 35...39	Х	Х	Х	Х	Х	Х	Х	Х	Х	Х	Х	Х	Х	Х	Х	Х	Х	Х	Х	Х	
А3			1.131-1/82 В.1 4000 Д5	ВЕДОМОСТЬ РАСХОДА МАТЕРИАЛОВ	Х	Х	Х	Х	Х	Х	Х	Х	Х	Х	Х	Х	Х	Х	Х	Х	Х	Х	Х	Х	
А3			1.131-1/82 В.1 0000 ТО	ТЕХНИЧЕСКОЕ ОПИСАНИЕ	Х	Х	Х	Х	Х	Х	Х	Х	Х	Х	Х	Х	Х	Х	Х	Х	Х	Х	Х	Х	
				СБОРОЧНЫЕ ЕДИНИЦЫ:																					
А3	1		1.131-1/82 В.1 0400-40	КАРКАС ПР. КП167	1	1																			
			1.131-1/82 В.1 0400-41	КАРКАС ПР. КП168	–	–	1	1																	
			1.131-1/82 В.1 0400-42	КАРКАС ПР. КП169	–	–	–	–	1	1															
			1.131-1/82 В.1 0400-43	КАРКАС ПР. КП170	–	–	–	–	–	–	1	1													
			1.131-1/82 В.1 0400-44	КАРКАС ПР. КП171	–	–	–	–	–	–	–	–	1	1											
			1.131-1/82 В.1 0400-45	КАРКАС ПР. КП172	–	–	–	–	–	–	–	–	–	–	1	1									
			1.131-1/82 В.1 0400-46	КАРКАС ПР. КП173	–	–	–	–	–	–	–	–	–	–	–	–	1	1							
			1.131-1/82 В.1 0400-47	КАРКАС ПР. КП174	–	–	–	–	–	–	–	–	–	–	–	–	–	–	1	1					
			1.131-1/82 В.1 0400-48	КАРКАС ПР. КП175	–	–	–	–	–	–	–	–	–	–	–	–	–	–	–	–	1	1			
			1.131-1/82 В.1 0400-49	КАРКАС ПР. КП176	–	–	–	–	–	–	–	–	–	–	–	–	–	–	–	–	–	–	1	1	
				ДЕТАЛИ:																					
БЧ	2			ПРОБКА ДЕРЕВ.100Х100Х50	4	4	4	4	4	4	4	4	4	4	4	4	4	4	4	4	4	4	4	4	

ФОРМАТ	ЗОНА	ПОЗ	ОБОЗНАЧЕНИЕ	НАИМЕНОВАНИЕ	КОЛ.НА ИСПОЛН. 1.131-1/82 В.1 4000-		ПРИМЕЧАНИЕ
					100	101	
				ДОКУМЕНТАЦИЯ:			
А3			1.131-1/82 В.1 4000 СБ	СБОРОЧНЫЙ ЧЕРТЕЖ	X	X	
А3			1.131-1/82 В.1 0000 Д12	УЗЕЛ 32	X	X	
А3			1.131-1/82 В.1 0000 Д14	УЗЛЫ 35...39	X	X	
А3			1.131-1/82 В.1 4000 Д5	ВЕДОМОСТЬ РАСХОДА МАТЕРИАЛОВ	X	X	
А3			1.131-1/82 В.1 0000 ТО	ТЕХНИЧЕСКОЕ ОПИСАНИЕ	X	X	
				СБОРОЧНЫЕ ЕДИНИЦЫ:			
А3		1	1.131-1/82 В.1 0400-50	КАРКАС ПР. КП177	1	1	
				ДЕТАЛИ:			
БЧ		2		ПРОБКА ДЕРЕВ.100Х100Х50	4	4	

РИС. 1

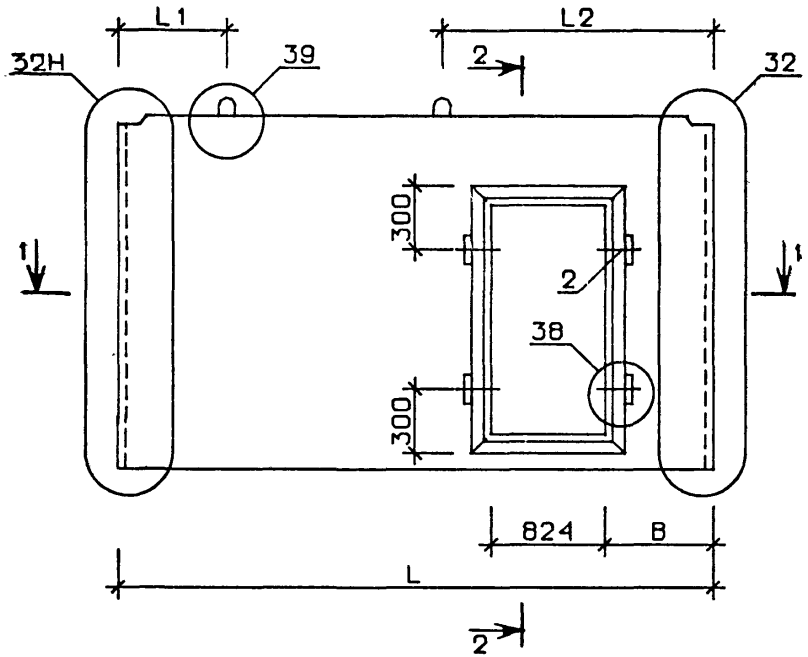

2-2

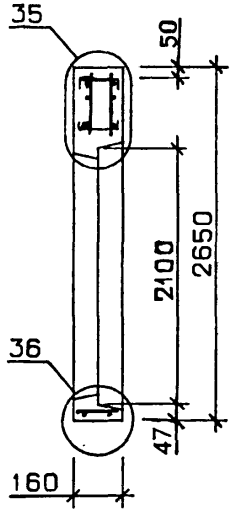

РИС. 2

ОСТАЛЬНОЕ СМ. РИС. 1

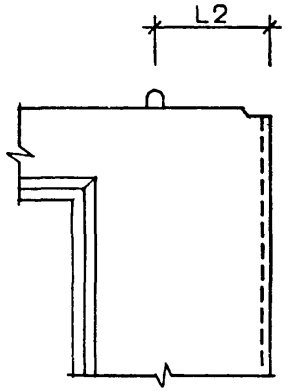

1-1

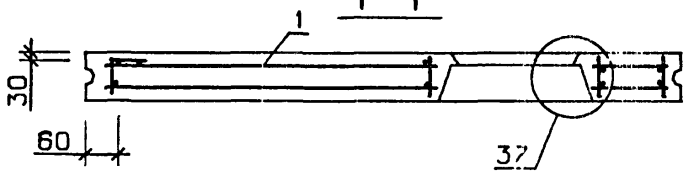

ТАБЛИЦУ ИСПОЛНЕНИЙ СМ. НА ЛИСТАХ 3...6

				1.131-1/82 В.1		4000 СБ	
				ПАНЕЛЬ В1 СБОРОЧНЫЙ ЧЕРТЕЖ	СТАДИЯ	МАССА	МАСШТАБ
					Р	см. табл.	
					ЛИСТ 1	ЛИСТОВ 6	
НАЧ.ОТД	Балановский				ЦНИИЭПжилища		
Н.КОНТР.	Волкова						
ГИП	Кривакин						
СТ. ИНЖ.	Исар						
ПРОВЕРИЛ	Гиберман						
РАЗРАБ.	Симонова						

ФОРМАТ А3

РИС. 3

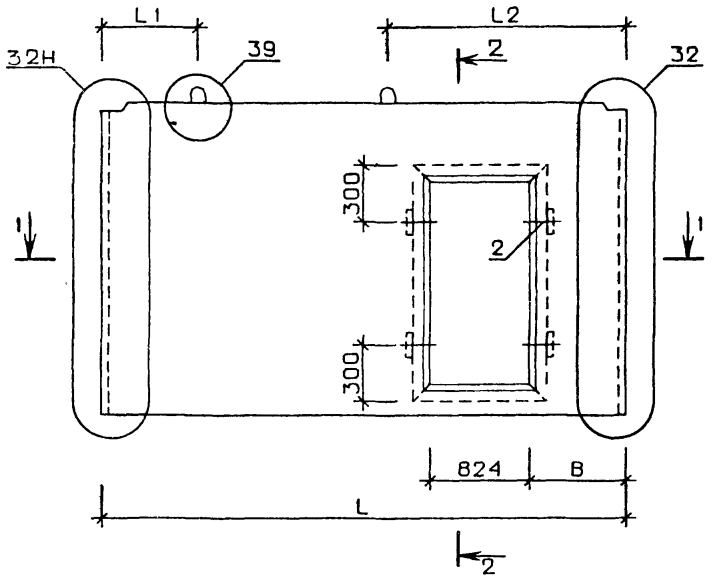

1 - 1

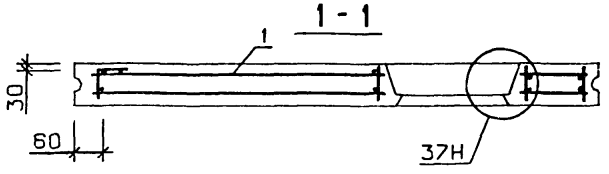

2 - 2

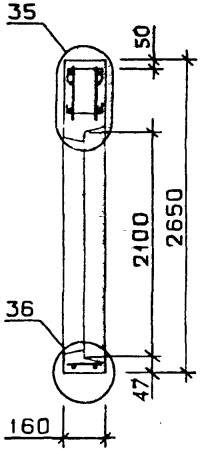

РИС. 4

ОСТАЛЬНОЕ СМ РИС. 3

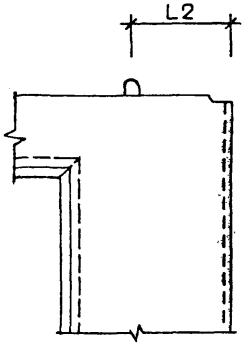

ОБОЗНАЧЕНИЕ	МАРКА	РИС.	B,мм	L,мм	L 1,мм	L 2,мм	МАССА, кг
1.131-1/82 В.1 4000	В1.5-23.27.16-2.1	2	400	2320	250	170	1750
-001	В1.5-23.27.16-2.1П	4	400	2320	250	170	1750
-002	В1.5-23.27.16-2.2	2	500	2320	360	260	1750
-003	В1.5-23.27.16-2.2П	4	500	2320	360	260	1750
-004	В1.5-23.27.16-2.3	2	650	2320	260	360	1750
-005	В1.5-23.27.16-2.3П	4	650	2320	260	360	1750
-006	В1.5-29.27.16-2.1	2	400	2920	450	170	2400
-007	В1.5-29.27.16-2.1П	4	400	2920	450	170	2400
-008	В1.5-29.27.16-2.2	2	500	2920	390	230	2400
-009	В1.5-29.27.16-2.2П	4	500	2920	390	230	2400
-010	В1.5-29.27.16-2.3	2	650	2920	180	440	2400
-011	В1.5-29.27.16-2.3П	4	650	2920	180	440	2400
-012	В1.5-29.27.16-2.4	2	800	2920	680	540	2400
-013	В1.5-29.27.16-2.4П	4	800	2920	680	540	2400
-014	В1.5-29.27.16-2.5	2	950	2920	600	620	2400
-015	В1.5-29.27.16-2.5П	4	950	2920	600	620	2400
-016	В1.5-29.27.16-2.6	2	1250	2920	680	540	2400
-017	В1.5-29.27.16-2.6П	4	1250	2920	680	540	2400
-018	В1.5-35.27.16-2.1	2	400	3520	330	190	3020
-019	В1.5-35.27.16-2.1П	4	400	3520	330	190	3020
-020	В1.5-35.27.16-2.2	2	500	3520	250	270	3020
-021	В1.5-35.27.16-2.2П	4	500	3520	250	270	3020
-022	В1.5-35.27.16-2.3	2	650	3520	240	280	3020
-023	В1.5-35.27.16-2.3П	4	650	3520	240	280	3020
-024	В1.5-35.27.16-2.4	2	800	3520	210	410	3020
-025	В1.5-35.27.16-2.4П	4	800	3520	210	410	3020
-026	В1.5-35.27.16-2.5	2	950	3520	530	630	3020
-027	В1.5-35.27.16-2.5П	4	950	3520	530	630	3020
-028	В1.5-35.27.16-2.6	2	1250	3520	890	930	3020

ОБОЗНАЧЕНИЕ	МАРКА	РИС.	B,мм	L,мм	L1,мм	L2,мм	МАССА, кг
1.131-1/82 В.1 4000-029	В1.5-35.27.16-2.6П	4	1250	3520	890	930	3020
-030	В1.5-35.27.16-2.7	2	1700	3520	740	1070	3020
-031	В1.5-35.27.16-2.7П	4	1700	3520	740	1070	3020
-032	В1.5-47.27.16-2.1	1	400	4720	930	1490	4300
-033	В1.5-47.27.16-2.1П	3	400	4720	930	1490	4300
-034	В1.5-47.27.16-2.2	2	500	4720	250	270	4300
-035	В1.5-47.27.16-2.2П	4	500	4720	250	270	4300
-036	В1.5-47.27.16-2.3	2	650	4720	430	390	4300
-037	В1.5-47.27.16-2.3П	4	650	4720	430	390	4300
-038	В1.5-47.27.16-2.4	2	800	4720	250	570	4300
-039	В1.5-47.27.16-2.4П	4	800	4720	250	570	4300
-040	В1.5-47.27.16-2.5	2	950	4720	230	590	4300
-041	В1.5-47.27.16-2.5П	4	950	4720	230	590	4300
-042	В1.5-47.27.16-2.6	2	1250	4720	740	980	4300
-043	В1.5-47.27.16-2.6П	4	1250	4720	740	980	4300
-044	В1.5-47.27.16-2.7	2	1700	4720	970	1050	4300
-045	В1.5-47.27.16-2.7П	4	1700	4720	970	1050	4300
-046	В1.5-53.27.16-2.1	1	400	5320	830	1490	4920
-047	В1.5-53.27.16-2.1П	3	400	5320	830	1490	4920
-048	В1.5-53.27.16-2.2	1	500	5320	1020	1600	4920
-049	В1.5-53.27.16-2.2П	3	500	5320	1020	1600	4920
-050	В1.5-53.27.16-2.3	2	650	5320	280	440	4920
-051	В1.5-53.27.16-2.3П	4	650	5320	280	440	4920
-052	В1.5-53.27.16-2.4	2	800	5320	210	510	4920
-053	В1.5-53.27.16-2.4П	4	800	5320	210	510	4920
-054	В1.5-53.27.16-2.5	2	950	5320	170	550	4920
-055	В1.5-53.27.16-2.5П	4	950	5320	170	550	4920
-056	В1.5-53.27.16-2.6	2	1250	5320	520	900	4920
-057	В1.5-53.27.16-2.6П	4	1250	5320	520	900	4920

ОБОЗНАЧЕНИЕ	МАРКА	РИС.	B,мм	L,мм	L1,мм	L2,мм	МАССА, кг
1.131-1/82 В.1 4000-058	В1.5-53.27.16-2.7	2	1700	5320	1050	1270	4920
-059	В1.5-53.27.16-2.7П	4	1700	5320	1050	1270	4920
-060	В1.5-59.27.16-2.1	1	400	5920	1030	1590	5520
-061	В1.5-59.27.16-2.1П	3	400	5920	1030	1590	5520
-062	В1.5-59.27.16-2.2	1	500	5920	1030	1590	5520
-063	В1.5-59.27.16-2.2П	3	500	5920	1030	1590	5520
-064	В1.5-59.27.16-2.3	1	650	5920	1200	1720	5520
-065	В1.5-59.27.16-2.3П	3	650	5920	1200	1720	5520
-066	В1.5-59.27.16-2.4	2	800	5920	420	600	5520
-067	В1.5-59.27.16-2.4П	4	800	5920	420	600	5520
-068	В1.5-59.27.16-2.5	2	950	5920	290	720	5520
-069	В1.5-59.27 16-2.5П	4	950	5920	290	720	5520
-070	В1.5-59.27.16-2.6	2	1250	5920	690	1030	5520
-071	В1.5-59.27.16-2.6П	4	1250	5920	690	1030	5520
-072	В1.5-59.27.16-2.7	2	1700	5920	1190	1430	5520
-073	В1.5-59.27.16-2.7П	4	1700	5920	1190	1430	5520
-074	В1.5-65.27.16-2.1	1	400	6520	1010	1610	6200
-075	В1.5-65.27.16-2.1П	3	400	6520	1010	1610	6200
-076	В1.5-65.27.16-2.2	1	500	6520	1010	1610	6200
-077	В1.5-65.27.16-2.2П	3	500	6520	1010	1610	6200
-078	В1.5-65.27.16-2.3	1	650	6520	1870	1950	6200
-079	В1.5-65.27.16-2.3П	3	650	6520	1870	1950	6200
-080	В1.5-65.27.16-2.4	1	800	6520	1870	1950	6200
-081	В1.5-65.27.16-2.4П	3	800	6520	1870	1950	6200
-082	В1.5-65.27.16-2.5	2	950	6520	290	730	6200
-083	В1.5-65.27.16-2.5П	4	950	6520	290	730	6200
-084	В1.5-65.27.16-2.6	2	1250	6520	610	1010	6200
-085	В1.5-65.27.16-2.6П	4	1250	6520	610	1010	6200
-086	В1.5-65.27.16-2.7	2	1700	6520	1020	1300	6200

ОБОЗНАЧЕНИЕ	МАРКА	РИС.	B, мм	L, мм	L 1, мм	L 2, мм	МАССА, кг
1.131-1/82 В.1 4000-087	В1.5-65.27.16-2.7П	4	1700	6520	1020	1300	6200
-088	В1.5-71.27.16-2.1	1	400	7120	1300	1920	6850
-089	В1.5-71.27.16-2.1П	3	400	7120	1300	1920	6850
-090	В1.5-71.27.16-2.2	1	500	7120	1340	1880	6850
-091	В1.5-71.27.16-2.2П	3	500	7120	1340	1880	6850
-092	В1.5-71.27.16-2.3	1	650	7120	1340	1880	6850
-093	В1.5-71.27.16-2.3П	3	650	7120	1340	1880	6850
-094	В1.5-71.27.16-2.4	1	800	7120	1340	1880	6850
-095	В1.5-71.27.16-2.4П	3	800	7120	1340	1880	6850
-096	В1.5-71.27.16-2.5	2	950	7120	240	680	6850
-097	В1.5-71.27.16-2.5П	4	950	7120	240	680	6850
-098	В1.5-71.27.16-2.6	2	1250	7120	680	1000	6850
-099	В1.5-71.27.16-2.6П	4	1250	7120	680	1000	6850
-100	В1.5-71.27.16-2.7	2	1700	7120	1110	1410	6850
-101	В1.5-71.27.16-2.7П	4	1700	7120	1110	1410	6850

ФОРМАТ	ЗОНА	ПОЗ	ОБОЗНАЧЕНИЕ	НАИМЕНОВАНИЕ	КОЛ. НА ИСПОЛН. 1.131-1/82 В.1 0400-																		ПРИМЕЧАНИЕ
					–	01	02	03	04	05	06	07	08	09	10	11	12	13	14	15	16	17	18	19	
				ДОКУМЕНТАЦИЯ:																				
А3			1.131-1/82 В.1 0400 СБ	СБОРОЧНЫЙ ЧЕРТЕЖ	Х	Х	Х	Х	Х	Х	Х	Х	Х	Х	Х	Х	Х	Х	Х	Х	Х	Х	Х	Х
А3			1.131-1/82 В.1 0000 Д17	УЗЛЫ 47;48	Х	Х	Х	Х	Х	Х	Х	Х	Х	Х	Х	Х	Х	Х	Х	Х	Х	Х	Х	Х
А3			1.131-1/82 В.1 0000 Д18	УЗЛЫ 49;50	Х	Х	Х	Х	Х	Х	Х	Х	Х	Х	Х	Х	Х	Х	Х	Х	Х	Х	Х	Х
А3			1.131-1/82 В.1 0000 Д19	УЗЛЫ 51;52	Х	Х	Х	Х	Х	Х	Х	Х	Х	Х	Х	Х	Х	Х	Х	Х	Х	Х	Х	Х
А3			1.131-1/82 В.1 0000 ТО	ТЕХНИЧЕСКОЕ ОПИСАНИЕ	Х	Х	Х	Х	Х	Х	Х	Х	Х	Х	Х	Х	Х	Х	Х	Х	Х	Х	Х	Х
				СБОРОЧНЫЕ ЕДИНИЦЫ:																				
А3		1	1.131-1/82 В.1 0010	КАРКАС ПЛОСКИЙ КР1	1	1	2	1	1	2	2	2	2	2	2	3	3	2	2	2	3	3	4	3
А3		2	1.131-1/82 В.1 0010-02	КАРКАС ПЛОСКИЙ КР3	3	3	2	3	3	2	2	2	2	3	3	2	2	2	2	3	3	2	2
А3		3	1.131-1/82 В.1 0010-07	КАРКАС ПЛОСКИЙ КР8	–	–	2	–	–	2	–	–	–	–	–	2	–	–	–	–	–	2	
			1.131-1/82 В.1 0010-09	КАРКАС ПЛОСКИЙ КР10	–	–	–	–	–	–	2	–	–	–	–	–	2	–	–	–	–	–	2
			1.131-1/82 В.1 0010-12	КАРКАС ПЛОСКИЙ КР13	–	–	–	–	–	–	–	2	–	–	–	–	–	2					
			1.131-1/82 В.1 0010-17	КАРКАС ПЛОСКИЙ КР18	–	–	–	–	–	–	–	–	2	–	–	–	–	–	2				
			1.131-1/82 В.1 0010-21	КАРКАС ПЛОСКИЙ КР22	–	–	–	–	–	–	–	–	–	–	–	–	–	–	–	2			
А3		4	1.131-1/82 В.1 0010-14	КАРКАС ПЛОСКИЙ КР15	2																		
			1.131-1/82 В.1 0010-13	КАРКАС ПЛОСКИЙ КР14	–	2	–	–	–	–	–	–	–	–	–	–	–	–	–	2			
			1.131-1/82 В.1 0010-10	КАРКАС ПЛОСКИЙ КР11	–	–	2	–	–	–	–	–	2										
			1.131-1/82 В.1 0010-22	КАРКАС ПЛОСКИЙ КР23	–	–	–	2															
			1.131-1/82 В.1 0010-20	КАРКАС ПЛОСКИЙ КР21	–	–	–	–	2														
			1.131-1/82 В.1 0010-19	КАРКАС ПЛОСКИЙ КР20	–	–	–	–	–	2	–	–	–	–	–	–	–	–	2				
			1.131-1/82 В.1 0010-18	КАРКАС ПЛОСКИЙ КР19	–	–	–	–	–	–	2												
			1.131-1/82 В.1 0010-15	КАРКАС ПЛОСКИЙ КР16	–	–	–	–	–	–	–	2											
			1.131-1/82 В.1 0010-27	КАРКАС ПЛОСКИЙ КР28	–	–	–	–	–	–	–	–	–	2									
			1.131-1/82 В.1 0010-26	КАРКАС ПЛОСКИЙ КР27	–	–	–	–	–	–	–	–	–	–	2								
			1.131-1/82 В.1 0010-25	КАРКАС ПЛОСКИЙ КР26	–	–	–	–	–	–	–	–	–	–	–	2							
			1.131-1/82 В.1 0010-24	КАРКАС ПЛОСКИЙ КР25	–	–	–	–	–	–	–	–	–	–	–	–	2						
			1.131-1/82 В.1 0010-23	КАРКАС ПЛОСКИЙ КР24	–	–	–	–	–	–	–	–	–	–	–	–	–	2					
			1.131-1/82 В.1 0010-42	КАРКАС ПЛОСКИЙ КР43	–	–	–	–	–	–	–	–	–	–	–	–	–	–	2				
			1.131-1/82 В.1 0010-41	КАРКАС ПЛОСКИЙ КР42	–	–	–	–	–	–	–	–	–	–	–	–	–	–	–	2			
			1.131-1/82 В.1 0010-38	КАРКАС ПЛОСКИЙ КР39	–	–	–	–	–	–	–	–	–	–	–	–	–	–	–	–	2		
			1.131-1/82 В.1 0010-36	КАРКАС ПЛОСКИЙ КР37	–	–	–	–	–	–	–	–	–	–	–	–	–	–	–	–	–	2	
А3		5	1.131-1/82 В.1 0010-83	КАРКАС ПЛОСКИЙ КР84	2	2	–	2	2	–	–	–	–	2	2	–	–	–	–	2	2			
			1.131-1/82 В.1 0010-87	КАРКАС ПЛОСКИЙ КР88	–	–	2	–	–	2	2	2	2	–	–	2	2	2	2	2	–	–	2	2
А3		6	1.131-1/82 В.1 0010-05	КАРКАС ПЛОСКИЙ КР6	1	1	1	1	1	1	1	1	1	1	1	1	1	1	1	1	1	1	1	1
А4		7	1.131-1/82 В.1 0030	ИЗДЕЛИЕ ЗАКЛАДНОЕ МН 3	2	2	2	2	2	2	2	2	2	2	2	2	2	2	2	2	2	2	2	2
				ДЕТАЛИ:																				
А4		8	1.131-1/82 В.1 0003	СТЕРЖЕНЬ ГНУТЫЙ АВ3	2	2	2	2	2	2	2	2	2	2	2	2	2	2	2	2	2	2	2	2
А4		9	1.131-1/82 В.1 0003-01	СТЕРЖЕНЬ ГНУТЫЙ АВ4	4	4	4	4	4	4	4	4	4	4	4	4	4	4	4	4	4	4	4	4
А4		10	1.131-1/82 В.1 0003-03	СТЕРЖЕНЬ ГНУТЫЙ АВ6	10	10	10	10	10	10	10	10	10	10	10	10	10	10	10	10	10	10	10	10
А4		11	1.131-1/82 В.1 0003-04	СТЕРЖЕНЬ ГНУТЫЙ АВ7 ГОСТ 6727-80	2	2	–	2	2	–	–	–	–	2	2	–	–	–	–	–	2	2		
БЧ		12	1.131-1/82 В.1 0004	СТ. ОТД. Ф5ВРI L=280	16	–	–	16	–	–	–	–	–	16	–	–	–	–	–	–	16	–	–	–	0.040 кг
			-01	СТ. ОТД. Ф5ВРI L=380	–	16	–	–	16	–	–	–	–	–	16	–	–	–	–	–	–	16	–	–	0.055 кг
			-02	СТ. ОТД. Ф5ВРI L=530	–	–	4	–	–	4	–	–	–	–	–	4	–	–	–	–	–	–	4	–	0.076 кг
			-03	СТ. ОТД. Ф5ВРI L=680	–	–	–	–	–	–	4	–	–	–	–	–	4	–	–	–	–	–	–	4	0.098 кг

НАЧ.ОТД.	БАЛАНОВСКИЙ	
Н.КОНТР.	ВОЛКОВА	
ГИП	КРИВАКИН	
СТ.ИНЖ.	ИСАР	
ПРОВЕРИЛ	ГИБЕРМАН	
РАЗРАБ.	СИМОНОВА	

1.131-1/82 В.1 0400

КАРКАС ПРОСТРАНСТВЕННЫЙ (КП127 ... КП177)

СТАДИЯ	ЛИСТ	ЛИСТОВ
Р	1	5

ЦНИИЭПжилища

ФОРМАТ	ЗОНА	ПОЗ.	ОБОЗНАЧЕНИЕ	НАИМЕНОВАНИЕ	КОЛ.НА ИСПОЛН. 1.131-1/82 В.1 0400-																			ПРИМЕЧАНИЕ
					–	01	02	03	04	05	06	07	08	09	10	11	12	13	14	15	16	17	18	19	
БЧ		12	1.131-1/82 В.1 0004-04	СТ. ОТД. Ф5ВРI L=830	–	–	–	–	–	–	–	4	–	–	–	–	–	4	–	–	–	–	–	–	0.120 кг
			-05	СТ. ОТД. Ф5ВРI L=1130	–	–	–	–	–	–	–	–	4	–	–	–	–	–	4	–	–	–	–	–	0.163 кг
			-06	СТ. ОТД. Ф5ВРI L=1580 ГОСТ 5781-82	–	–	–	–	–	–	–	–	–	–	–	–	–	–	–	4	–	–	–	–	0.228 кг
БЧ		13	1.131-1/82 В.1 0005	СТ. ОТД. Ф8АШ L=1200	2	2	4	2	2	4	4	4	4	2	2	4	4	4	4	4	2	2	4	4	0.474 кг
А4		14	1.131-1/82 В.1 0002	ПЕТЛЯ СТРОПОВОЧНАЯ ПВ1	2	2	2	2	2	2	2	2	2												
			1.131-1/82 В.1 0002-01	ПЕТЛЯ СТРОПОВОЧНАЯ ПВ2	–	–	–	–	–	–	–	–	–	2	2	2	2	2	2	2	2	2	2	2	

ФОРМАТ	ЗОНА	ПОЗ	ОБОЗНАЧЕНИЕ	НАИМЕНОВАНИЕ	КОЛ.НА ИСПОЛН. 1.131-1/82 В.1 0400-																			ПРИМЕЧАНИЕ
					20	21	22	23	24	25	26	27	28	29	30	31	32	33	34	35	36	37	38	39	
				ДОКУМЕНТАЦИЯ:																					
А3			1.131-1/82 В.1 0400 СБ	СВОРОЧНЫЙ ЧЕРТЕЖ	Х	Х	Х	Х	Х	Х	Х	Х	Х	Х	Х	Х	Х	Х	Х	Х	Х	Х	Х	Х	
А3			1.131-1/82 В.1 0000 Д17	УЗЛЫ 47;47А;48;48А	Х	Х	Х	Х	Х	Х	Х	Х	Х	Х	Х	Х	Х	Х	Х	Х	Х	Х	Х	Х	
А3			1.131-1/82 В.1 0000 Д18	УЗЛЫ 49;49А;50	Х	Х	Х	Х	Х	Х	Х	Х	Х	Х	Х	Х	Х	Х	Х	Х	Х	Х	Х	Х	
А3			1.131-1/82 В.1 0000 Д20	УЗЛЫ 51;52	Х	Х	Х	Х	Х	Х	Х	Х	Х	Х	Х	Х	Х	Х	Х	Х	Х	Х	Х	Х	
А3			1.131-1/82 В.1 0000 ТО	ТЕХНИЧЕСКОЕ ОПИСАНИЕ	Х	Х	Х	Х	Х	Х	Х	Х	Х	Х	Х	Х	Х	Х	Х	Х	Х	Х	Х	Х	
				СБОРОЧНЫЕ ЕДИНИЦЫ:																					
А3	1		1.131-1/82 В.1 0010	КАРКАС ПЛОСКИЙ КР1	3	3	3	3	3	4	4	4	4	3	4	4	4	4	4	4	4	4	4	5	
А3	2		1.131-1/82 В.1 0010- 02	КАРКАС ПЛОСКИЙ КР3	2	2	2	3	3	2	2	2	2	2	3	3	2	2	2	2	2	3	3	2	
А3	3		1.131-1/82 В.1 0010- 12	КАРКАС ПЛОСКИЙ КР13	2	–	–	–	–	–	–	2	–	–	–	–	–	–	2						
			1.131-1/82 В.1 0010- 17	КАРКАС ПЛОСКИЙ КР18	–	2	–	–	–	–	–	–	2	–	–	–	–	–	–	2					
			1.131-1/82 В.1 0010- 21	КАРКАС ПЛОСКИЙ КР22	–	–	2	–	–	–	–	–	–	2	–	–	–	–	–	–	2				
			1.131-1/82 В.1 0010- 07	КАРКАС ПЛОСКИЙ КР8	–	–	–	–	–	2	–	–	–	–	–	–	2	–	–	–	–	–	–	2	
			1.131-1/82 В.1 0010- 09	КАРКАС ПЛОСКИЙ КР10	–	–	–	–	–	–	2	–	–	–	–	–	–	2							
А3	4		1.131-1/82 В.1 0010- 34	КАРКАС ПЛОСКИЙ КР35	2																			
			1.131-1/82 В.1 0010- 30	КАРКАС ПЛОСКИЙ КР31	–	2																		
			1.131-1/82 В.1 0010- 26	КАРКАС ПЛОСКИЙ КР27	–	–	2																	
			1.131-1/82 В.1 0010- 51	КАРКАС ПЛОСКИЙ КР52	–	–	–	2																
			1.131-1/82 В.1 0010- 50	КАРКАС ПЛОСКИЙ КР51	–	–	–	–	2															
			1.131-1/82 В.1 0010- 47	КАРКАС ПЛОСКИЙ КР48	–	–	–	–	–	2	–	–	–	–	–	–	–	–	–	2				
			1.131-1/82 В.1 0010- 45	КАРКАС ПЛОСКИЙ КР46	–	–	–	–	–	–	2													
			1.131-1/82 В.1 0010- 43	КАРКАС ПЛОСКИЙ КР44	–	–	–	–	–	–	–	2												
			1.131-1/82 В.1 0010- 38	КАРКАС ПЛОСКИЙ КР39	–	–	–	–	–	–	–	–	2											
			1.131-1/82 В.1 0010- 32	КАРКАС ПЛОСКИЙ КР33	–	–	–	–	–	–	–	–	–	2										
			1.131-1/82 В.1 0010- 60	КАРКАС ПЛОСКИЙ КР61	–	–	–	–	–	–	–	–	–	–	2									
			1.131-1/82 В.1 0010- 59	КАРКАС ПЛОСКИЙ КР60	–	–	–	–	–	–	–	–	–	–	–	2								
			1.131-1/82 В.1 0010- 56	КАРКАС ПЛОСКИЙ КР57	–	–	–	–	–	–	–	–	–	–	–	–	2							
			1.131-1/82 В.1 0010- 54	КАРКАС ПЛОСКИЙ КР55	–	–	–	–	–	–	–	–	–	–	–	–	–	2						
			1.131-1/82 В.1 0010- 52	КАРКАС ПЛОСКИЙ КР53	–	–	–	–	–	–	–	–	–	–	–	–	–	–	2					
			1.131-1/82 В.1 0010- 41	КАРКАС ПЛОСКИЙ КР42	–	–	–	–	–	–	–	–	–	–	–	–	–	–	–	2				
			1.131-1/82 В.1 0010- 69	КАРКАС ПЛОСКИЙ КР 70	–	–	–	–	–	–	–	–	–	–	–	–	–	–	–	–	2			
			1.131-1/82 В.1 0010- 68	КАРКАС ПЛОСКИЙ КР 69	–	–	–	–	–	–	–	–	–	–	–	–	–	–	–	–	–	2		
			1.131-1/82 В.1 0010- 65	КАРКАС ПЛОСКИЙ КР 66	–	–	–	–	–	–	–	–	–	–	–	–	–	–	–	–	–	–	2	
А3	5		1.131-1/82 В.1 0010- 83	КАРКАС ПЛОСКИЙ КР 84	–	–	–	2	2	–	–	–	–	–	2	2	–	–	–	–	2	2	2	
			1.131-1/82 В.1 0010- 87	КАРКАС ПЛОСКИЙ КР88	2	2	2	–	–	2	2	2	2	2	–	–	2	2	2	2	2	–	–	2	
А3	6		1.131-1/82 В.1 0010- 05	КАРКАС ПЛОСКИЙ КР6	1	1	1	1	1	1	1	1	1	1	1	1	1	1	1	1	1	1	1	1	
А4	7		1.131-1/82 В.1 0030	ИЗДЕЛИЕ ЗАКЛАДНОЕ МН3	2	2	2	2	2	2	2	2	2	2	2	2	2	2	2	2	2	2	2	2	
				ДЕТАЛИ:																					
А4	8		1.131-1/82 В.1 0003	СТЕРЖЕНЬ ГНУТЫЙ АВ3	2	2	2	2	2	2	2	2	2	2	2	2	2	2	2	2	2	2	2	2	
А4	9		1.131-1/82 В.1 0003-01	СТЕРЖЕНЬ ГНУТЫЙ АВ4	4	4	4	4	4	4	4	4	4	4	4	4	4	4	4	4	4	4	4	4	
А4	10		1.131-1/82 В.1 0003-03	СТЕРЖЕНЬ ГНУТЫЙ АВ6	10	10	10	10	10	10	10	10	10	10	10	10	10	10	10	10	10	10	10	10	
А4	11		1.131-1/82 В.1 0003-04	СТЕРЖЕНЬ ГНУТЫЙ АВ7 ГОСТ 6727-80	–	–	–	2	2	–	–	–	–	–	2	2	–	–	–	–	–	2	2		
БЧ	12		1.131-1/82 В.1 0004-04	СТ. ОТД. Ф5ВРI L=830	4	–	–	–	–	–	–	4	–	–	–	–	–	–	4	–	–	–	–	–	0.120кг
			-05	СТ. ОТД. Ф5ВРI L=1130	–	4	–	–	–	–	–	–	4	–	–	–	–	–	–	4	–	–	–	–	0.163кг

ФОРМАТ	ЗОНА	ПОЗ	ОБОЗНАЧЕНИЕ	НАИМЕНОВАНИЕ	КОЛ.НА ИСПОЛН. 1.131-1/82 В.1 0400-																			ПРИМЕЧАНИЕ
					20	21	22	23	24	25	26	27	28	29	30	31	32	33	34	35	36	37	38	39	
БЧ		12	1.131-1/82 В.1 0004-06	СТ. ОТД. Ф5ВРI L=1580	–	–	4	–	–	–	–	–	–	4	–	–	–	–	–	–	4	–	–	–	0.228 кг
			0004 -01	СТ. ОТД. Ф5ВРI L=280	–	–	–	16	–	–	–	–	–	–	16	–	–	–	–	–	–	16	–	–	0.040 кг
			-02	СТ. ОТД. Ф5ВРI L=380	–	–	–	–	16	–	–	–	–	–	–	16	–	–	–	–	–	–	16	–	0.055 кг
			-03	СТ. ОТД. Ф5ВРI L=530	–	–	–	–	–	4	–	–	–	–	–	–	4	–	–	–	–	–	–	4	0.076 кг
				СТ. ОТД. Ф5ВРI L=680 ГОСТ 5781-82	–	–	–	–	–	–	4	–	–	–	–	–	–	4	–	–	–	–	–	–	0.098 кг
БЧ 4		13	1.131-1/82В.1 0005	СТ. ОТД. Ф8АIII L=1200	4	4	4	2	2	4	4	4	4	4	2	2	4	4	4	4	4	2	2	4	0.474 кг
		14	1.131-1/82 В.1 0002-01	ПЕТЛЯ СТРОПОВОЧНАЯ ПВ2	2	2	2																		
			1.131-1/82 В.1 0002-02	ПЕТЛЯ СТРОПОВОЧНАЯ ПВ3	–	–	–	2	2	2	2	2	2	2	2	2	2	2	2	2	2				
			1.131-1/82В.1 0002-03	ПЕТЛЯ СТРОПОВОЧНАЯ ПВ4	–	–	–	–	–	–	–	–	–	–	–	–	–	–	–	–	–	2	2	2	

ФОРМАТ	ЗОНА	ПОЗ	ОБОЗНАЧЕНИЕ		НАИМЕНОВАНИЕ	КОЛ.НА ИСПОЛН. 1.131-1/82 В.1 0400-																			ПРИМЕЧАНИЕ
						40	41	42	43	44	45	46	47	48	49	50										
					ДОКУМЕНТАЦИЯ:																					
А3			1.131-1/82 В.1	0400 СБ	СБОРОЧНЫЙ ЧЕРТЕЖ	Х	Х	Х	Х	Х	Х	Х	Х	Х	Х	Х										
А3			1.131-1/82 В.1	0000 Д17	УЗЛЫ 47;47А;48;48А	Х	Х	Х	Х	Х	Х	Х	Х	Х	Х	Х										
А3			1.131-1/82 В.1	0000 Д18	УЗЛЫ 49;49А;50	Х	Х	Х	Х	Х	Х	Х	Х	Х	Х	Х										
А3			1.131-1/82 В.1	0000 Д20	УЗЛЫ 51;52	Х	Х	Х	Х	Х	Х	Х	Х	Х	Х	Х										
А3			1.131-1/82 В.1	0000 ТО	ТЕХНИЧЕСКОЕ ОПИСАНИЕ	Х	Х	Х	Х	Х	Х	Х	Х	Х	Х	Х										
					СБОРОЧНЫЕ ЕДИНИЦЫ:																					
А3		1	1.131-1/82 В.1	0010	КАРКАС ПЛОСКИЙ КР1	5	5	4	4	4	4	5	5	5	5	5										
А3		2	1.131-1/82 В.1	0010-02	КАРКАС ПЛОСКИЙ КР3	2	2	2	2	3	3	2	2	2	2	2										
А3		3	1.131-1/82 В.1	0010-09	КАРКАС ПЛОСКИЙ КР10	2	–	–	–	–	–	–	2													
			1.131-1/82 В.1	0010-12	КАРКАС ПЛОСКИЙ КР13	–	2	–	–	–	–	–	–	2												
			1.131-1/82 В.1	0010-17	КАРКАС ПЛОСКИЙ КР18	–	–	2	–	–	–	–	–	–	2											
			1.131-1/82 В.1	0010-21	КАРКАС ПЛОСКИЙ КР22	–	–	–	2	–	–	–	–	–	–	2										
			1.131-1/82 В.1	0010-07	КАРКАС ПЛОСКИЙ КР8	–	–	–	–	–	–	2														
А3		4	1.131-1/82 В.1	0010-63	КАРКАС ПЛОСКИЙ КР 64	2																				
			1.131-1/82 В.1	0010-61	КАРКАС ПЛОСКИЙ КР 62	–	2																			
			1.131-1/82 В.1	0010-56	КАРКАС ПЛОСКИЙ КР 57	–	–	2																		
			1.131-1/82 В.1	0010-50	КАРКАС ПЛОСКИЙ КР 51	–	–	–	2																	
			1.131-1/82 В.1	0010-77	КАРКАС ПЛОСКИЙ КР 78	–	–	–	–	2																
			1.131-1/82 В.1	0010-76	КАРКАС ПЛОСКИЙ КР 77	–	–	–	–	–	2															
			1.131-1/82 В.1	0010-74	КАРКАС ПЛОСКИЙ КР 75	–	–	–	–	–	–	2														
			1.131-1/82 В.1	0010-72	КАРКАС ПЛОСКИЙ КР 73	–	–	–	–	–	–	–	2													
			1.131-1/82 В.1	0010-70	КАРКАС ПЛОСКИЙ КР 71	–	–	–	–	–	–	–	–	2												
			1.131-1/82 В.1	0010-65	КАРКАС ПЛОСКИЙ КР 66	–	–	–	–	–	–	–	–	–	2											
			1.131-1/82 В.1	0010-59	КАРКАС ПЛОСКИЙ КР 60	–	–	–	–	–	–	–	–	–	–	2										
А3		5	1.131-1/82 В.1	0010-83	КАРКАС ПЛОСКИЙ КР 84	–	–	–	–	2	2															
			1.131-1/82 В.1	0010-87	КАРКАС ПЛОСКИЙ КР88	2	2	2	2	–	–	2	2	2	2	2										
А3		6	1.131-1/82 В.1	0010-05	КАРКАС ПЛОСКИЙ КР6	1	1	1	1	1	1	1	1	1	1	1										
А4		7	1.131-1/82 В.1	0030	ИЗДЕЛИЕ ЗАКЛАДНОЕ МН3	2	2	2	2	2	2	2	2	2	2	2										
					ДЕТАЛИ:																					
А4		8	1.131-1/82 В.1	0003	СТЕРЖЕНЬ ГНУТЫЙ АВ3	2	2	2	2	2	2	2	2	2	2	2										
А4		9	1.131-1/82 В.1	0003-01	СТЕРЖЕНЬ ГНУТЫЙ АВ4	4	4	4	4	4	4	4	4	4	4	4										
А4		10	1.131-1/82 В.1	0003-03	СТЕРЖЕНЬ ГНУТЫЙ АВ6	10	10	10	10	10	10	10	10	10	10	10										
А4		11	1.131-1/82 В.1	0003-04	СТЕРЖЕНЬ ГНУТЫЙ АВ7	–	–	–	–	2	2															
					ГОСТ 6727-80																					
БЧ		12	1.131-1/82 В.1	0004-03	СТ. ОТД. Ф5ВРI L=680	4	–	–	–	–	–	–	4	–	–	–	–	–	–	–	–	–	–	–	–	0.098 кг
				-04	СТ. ОТД. Ф5ВРI L=830	–	4	–	–	–	–	–	–	4	–	–	–	–	–	–	–	–	–	–	–	0.120 кг
				-05	СТ. ОТД. Ф5ВРI L=1130	–	–	4	–	–	–	–	–	–	4	–	–	–	–	–	–	–	–	–	–	0.163 кг
				-06	СТ. ОТД. Ф5ВРI L=1580	–	–	–	4	–	–	–	–	–	–	4	–	–	–	–	–	–	–	–	–	0.228 кг
				0004	СТ. ОТД. Ф5ВРI L=280	–	–	–	–	16	–	–	–	–	–	–	–	–	–	–	–	–	–	–	–	0.040 кг
				-01	СТ. ОТД. Ф5ВРI L=380	–	–	–	–	–	16	–	–	–	–	–	–	–	–	–	–	–	–	–	–	0.055 кг
				-02	СТ. ОТД. Ф5ВРI L=530	–	–	–	–	–	–	4	–	–	–	–	–	–	–	–	–	–	–	–	–	0.076 кг
					ГОСТ 5781-82																					
БЧ		13	1.131-1/82 В.1	0005	СТ. ОТД. Ф8АШ L=1200	4	4	4	4	2	2	4	4	4	4	4	–	–	–	–	–	–	–	–	–	0.474 кг
А3		14	1.131-1/82 В.1	0002-03	ПЕТЛЯ СТРОПОВОЧНАЯ ПВ4	2	2	2	2	2	2	2	2	2	2	2										

РИС. 1

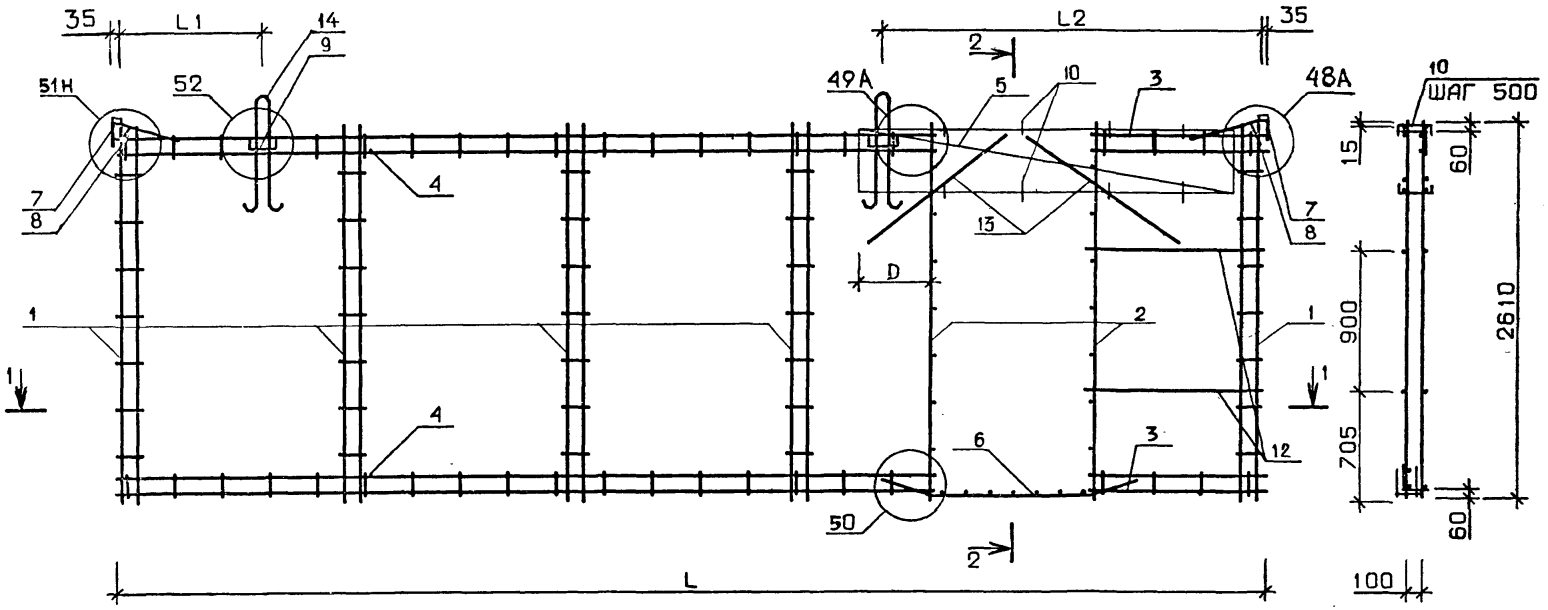

1 - 1

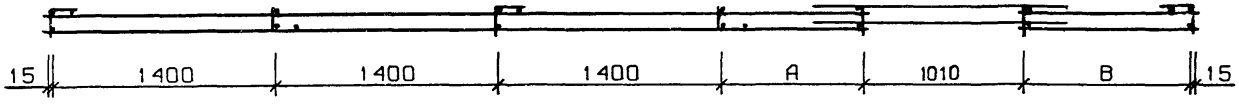

РИС. 1А

ОСТАЛЬНОЕ СМ. РИС. 1

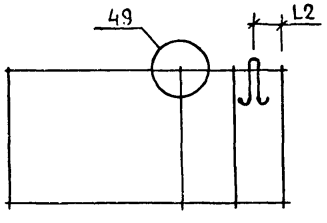

ТАБЛИЦУ ИСПОЛНЕНИЙ СМ. НА ЛИСТАХ 8 И 9

		1.131-1/82 В.1	0400 СБ
		КАРКАС ПРОСТРАНСТВЕННЫЙ (КП127...КП177) СБОРОЧНЫЙ ЧЕРТЕЖ	СТАДИЯ: Р; МАССА: см. табл.; МАСШТАБ:
НАЧ.ОТД.	Балановский		ЛИСТ 1; ЛИСТОВ 2
Н.КОНТР.	Волкова		ЦНИИЭП жилища
ГИП	Кривакин		
СТ. ИНЖ.	Исар		
ПРОВЕРИЛ	Гиберман		
РАЗРАБ.	Симонова		

ФОРМАТ А3

РИС. 2

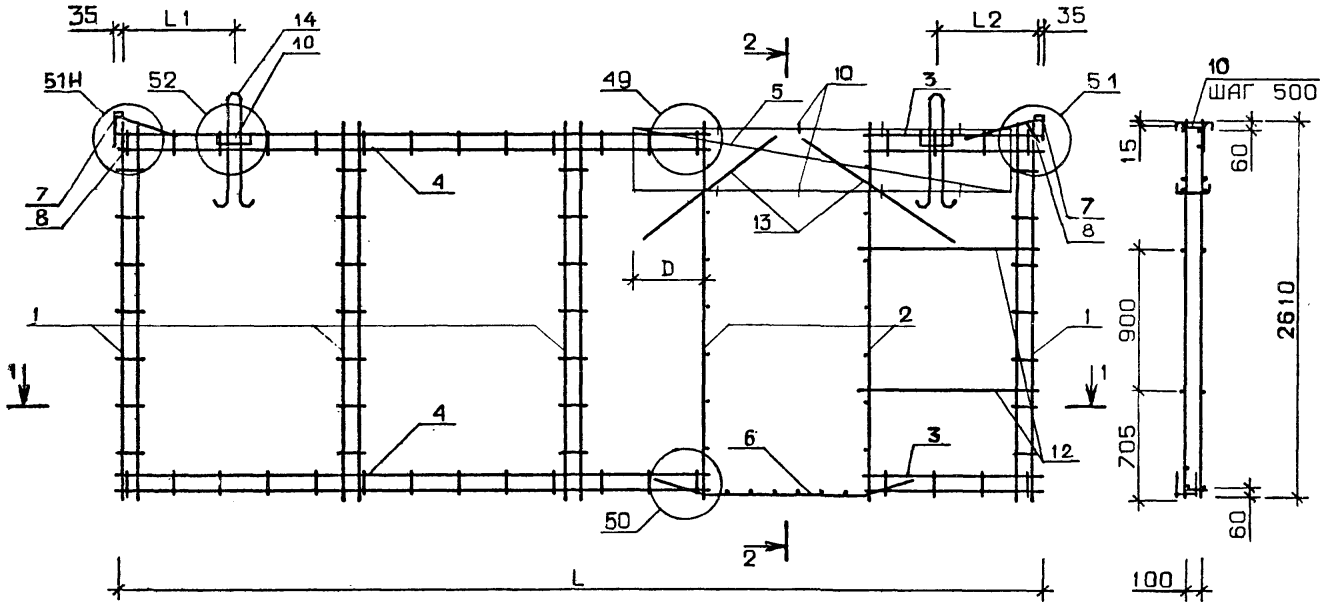

РИС. 2А

ОСТАЛЬНОЕ СМ. РИС.2

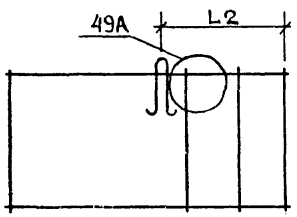

РИС. 3

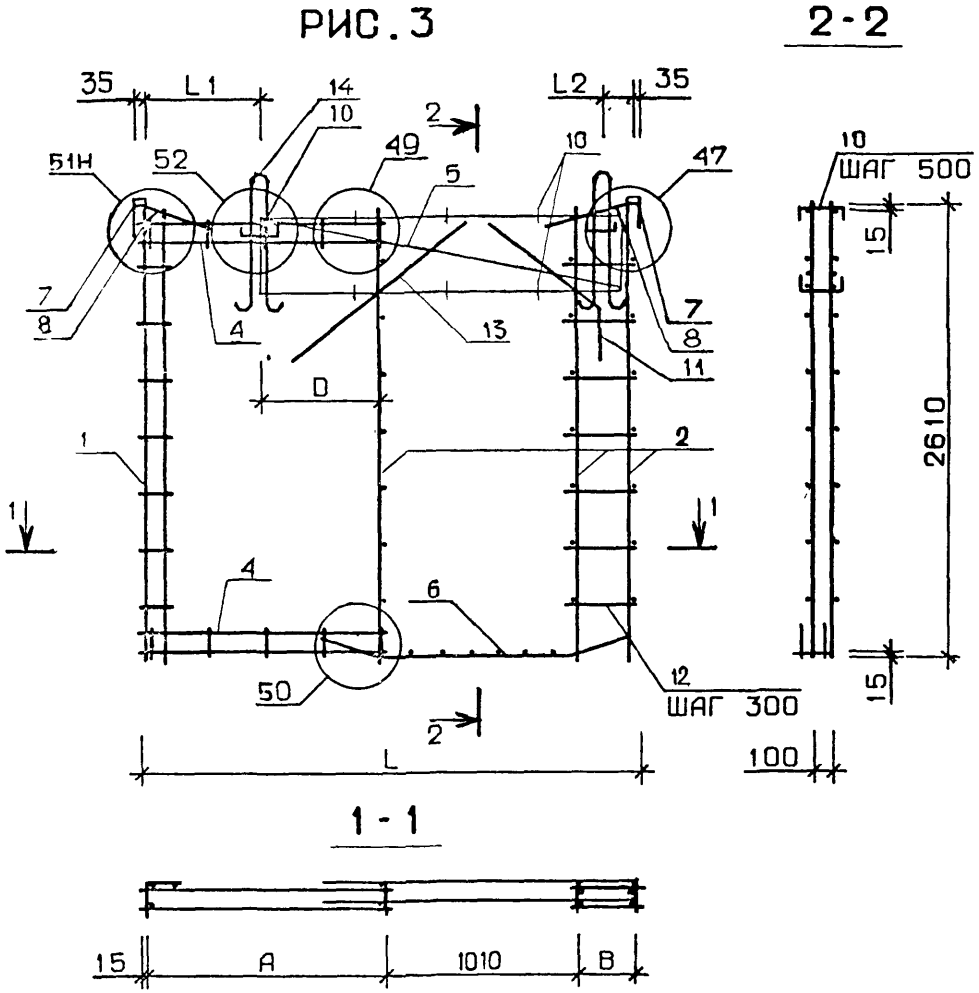

РИС. 4

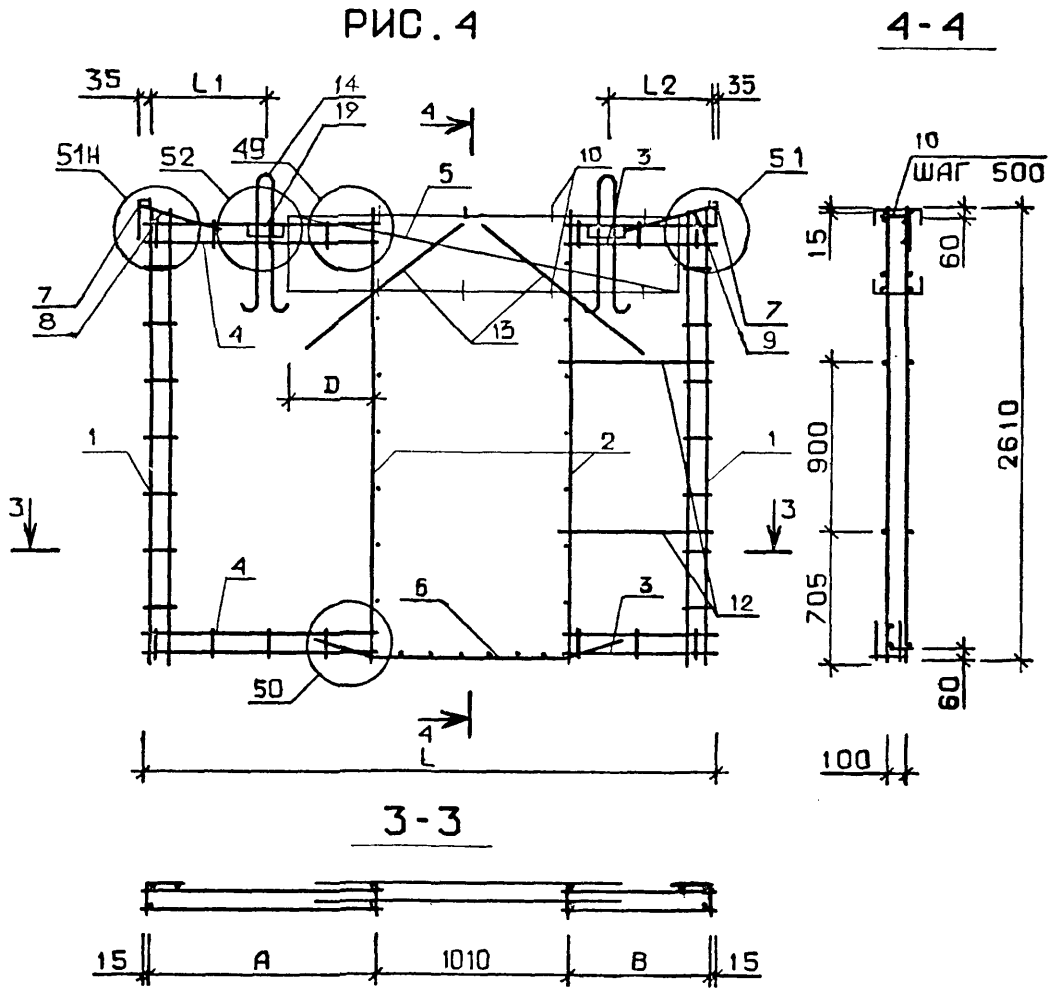

1.131-1/82 В.1	0400 СБ	Лист 3

19715 79

ФОРМАТ А3

РИС.5

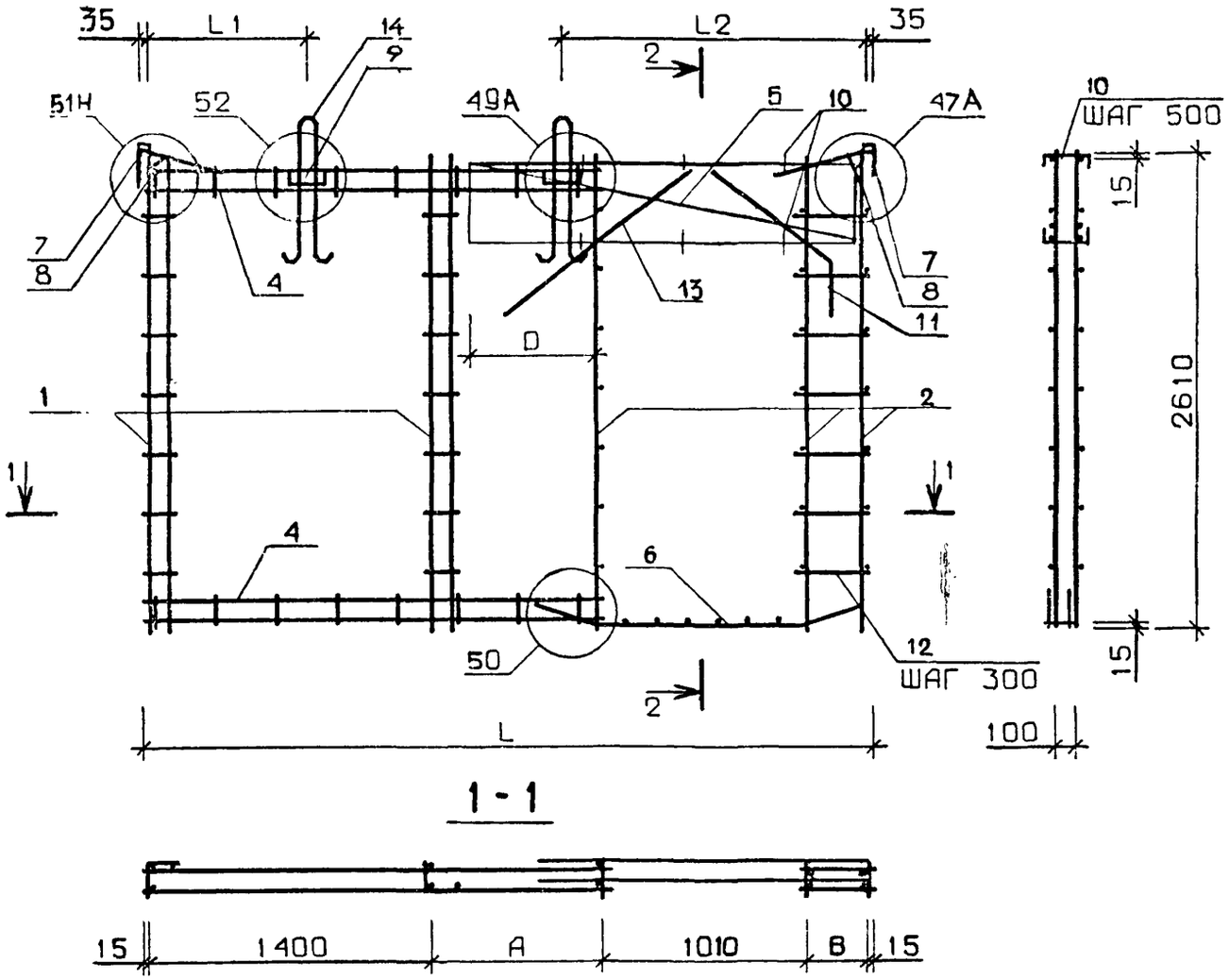
35
L1
14
9
L2
35
2
51Н
52
49А
5
10
47А
7
8
4
13
7
8
11
D
1
2
1
1
4
6
50
12
ШАГ 300
2
L
100
10
ШАГ 500
15
2610
15

2-2

1-1

15
1400
A
1010
B
15

РИС. 6

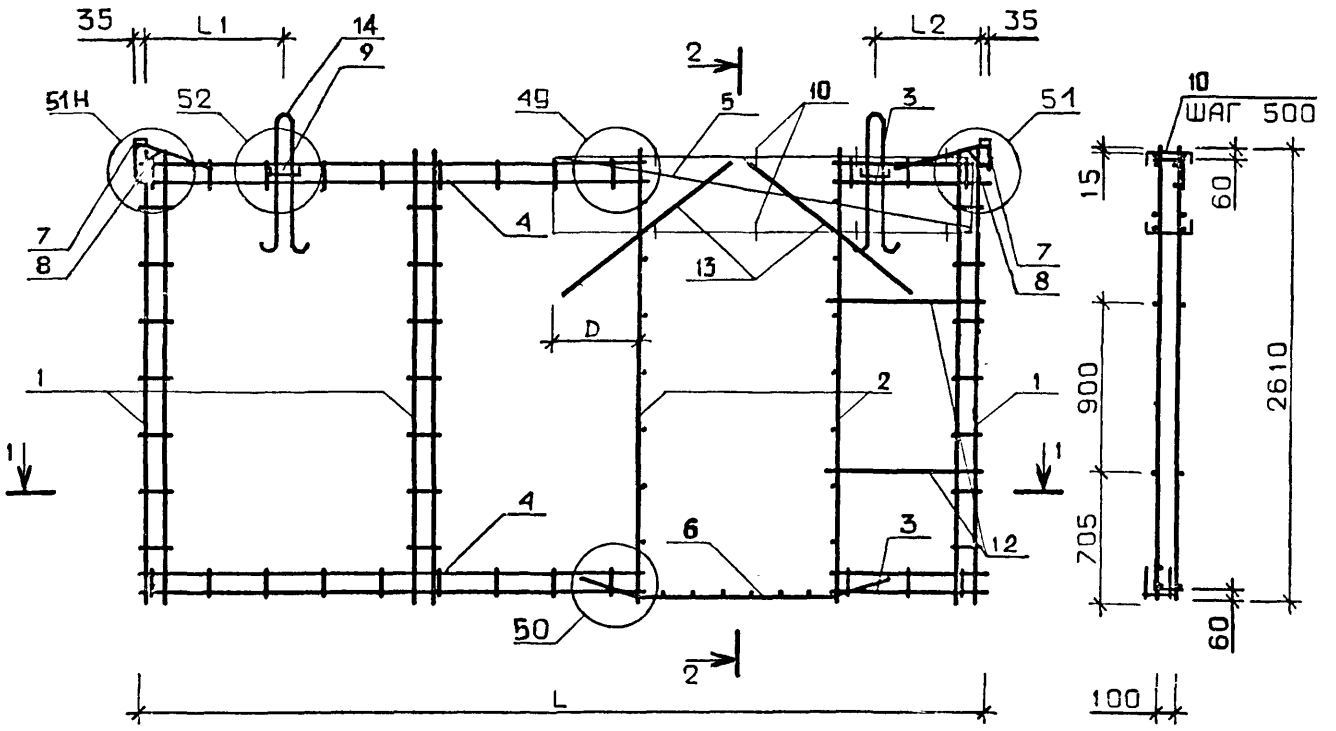
35
L1
14
9
51Н
52
49
5
10
3
51
L2
35
2
7
8
4
13
D
1
2
1
4
6
3
12
50
2
L
2-2
10
ШАГ 500
15
60
900
2610
705
60
100
1-1
15
1400
A
1010
B
15

РИС. 7

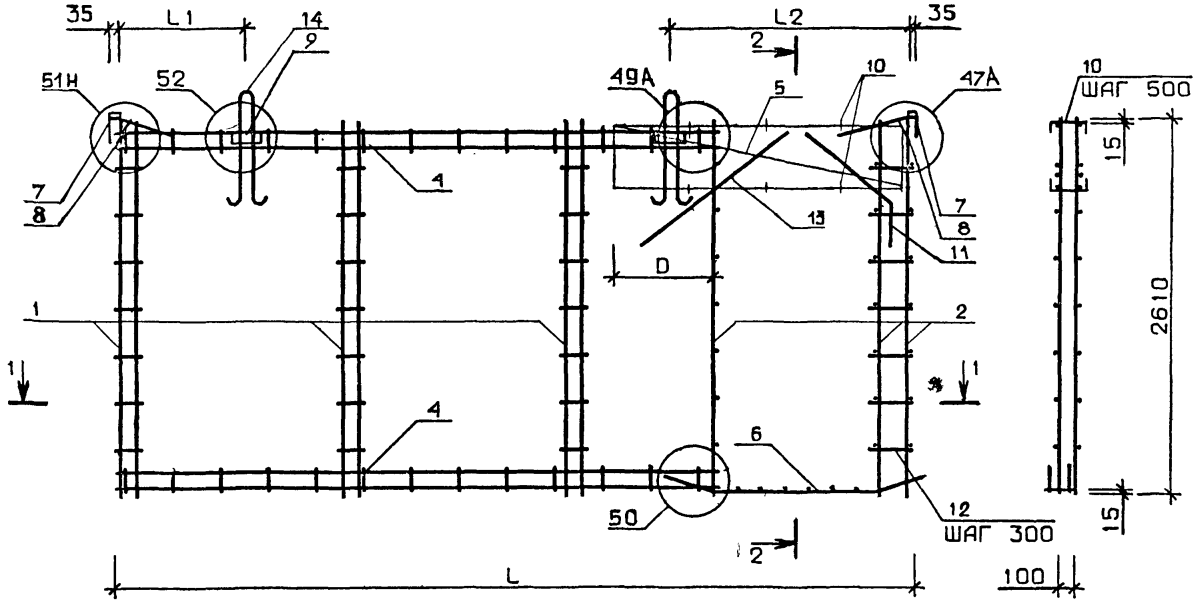

РИС. 7А

ОСТАЛЬНОЕ СМ. РИС.7

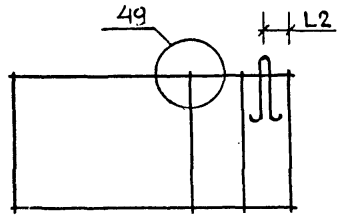

19715 82

РИС. 8

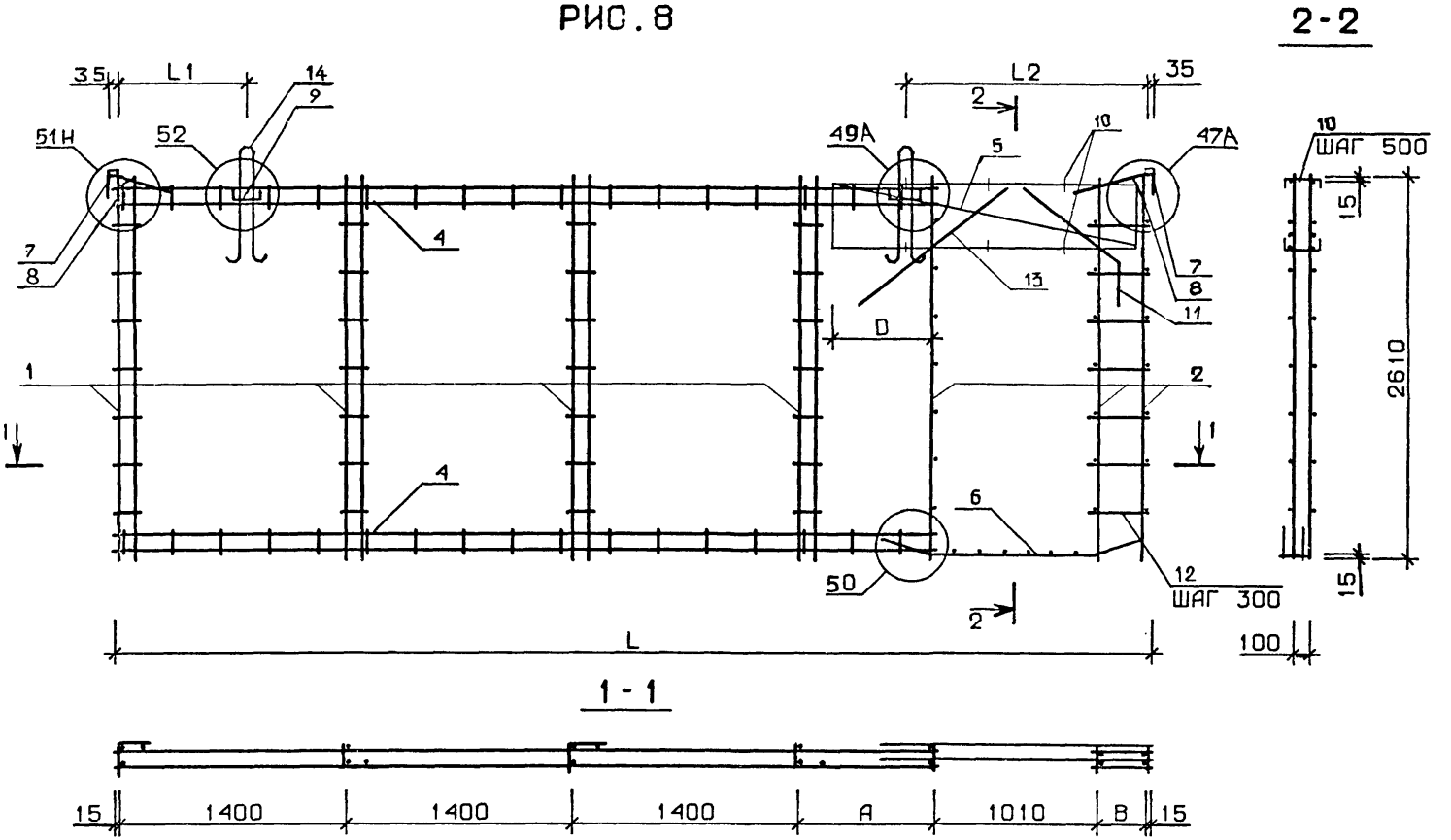

1.131-1/82 В.1 0400 СБ

19715 83 ФОРМАТ А3

ОБОЗНАЧЕНИЕ	МАРКА	РИС.	A,мм	B,мм	D,мм	L,мм	L 1,мм	L 2,мм	МАССА, кг
1.131-1/82 В.1 0400	КП127	3	820	250	740	2110	190	110	20.8
-01	КП128	3	720	350	640	2110	300	200	21.0
-02	КП129	4	570	500	490	2110	200	300	27.1
-03	КП130	3	1420	250	740	2710	390	110	21.4
-04	КП131	3	1320	350	640	2710	330	170	21.6
-05	КП132	4	1170	500	490	2710	120	380	27.7
-06	КП133	4	1020	650	490	2710	620	480	27.8
-07	КП134	4	870	800	490	2710	540	560	27.9
-08	КП135	4	570	1100	490	2710	620	480	28.0
-09	КП136	5	620	250	740	3310	270	130	24.1
-10	КП137	5	520	350	640	3310	190	210	24.3
-11	КП138	6	370	500	490	3310	180	220	30.4
-12	КП139	6	220	650	490	3310	150	350	30.5
-13	КП140	4	1470	800	490	3310	470	570	30.6
-14	КП141	4	1170	1100	490	3310	830	870	29.5
-15	КП142	4	720	1550	490	3310	680	1010	29.8
-16	КП143	7	420	250	740	4510	870	1430	26.6
-17	КП144	7А	320	350	640	4510	190	210	26.7
-18	КП145	2	170	500	490	4510	370	330	32.9
-19	КП146	6	1420	650	490	4510	190	510	31.7
-20	КП147	6	1270	800	490	4510	170	530	31.8
-21	КП148	6	970	1100	490	4510	680	950	31.9
-22	КП149	6	520	1550	490	4510	910	1020	32.2
-23	КП150	7	1020	250	740	5110	770	1430	28.4
-24	КП151	7	920	350	640	5110	960	1540	28.6

ОБОЗНАЧЕНИЕ	МАРКА	РИС.	A,мм	B,мм	D,мм	L,мм	L1,мм	L2,мм	МАССА, кг
1.131-1/82 В.1 0400-25	КП152	2	770	500	490	5110	220	380	34.7
-26	КП153	2	620	650	490	5110	150	450	34.8
-27	КП154	2	470	800	490	5110	110	490	34.9
-28	КП155	2	170	1100	490	5110	420	840	35.1
-29	КП156	6	1120	1550	490	5110	990	1210	34.1
-30	КП157	8	220	250	740	5710	970	1530	30.3
-31	КП158	8	120	350	640	5710	970	1530	30.4
-32	КП159	2А	1370	500	490	5710	1140	1660	35.3
-33	КП160	2	1220	650	490	5710	360	540	35.4
-34	КП161	2	1070	800	490	5710	230	660	35.5
-35	КП162	2	770	1100	490	5710	630	970	35.7
-36	КП163	2	320	1550	490	5710	1130	1370	36.0
-37	КП164	8	820	250	740	6310	950	1550	32.4
-38	КП165	8	720	350	640	6310	950	1550	32.6
-39	КП166	1	570	500	490	6310	1810	1890	39.7
-40	КП167	1	420	650	490	6310	1810	1890	38.8
-41	КП168	1А	270	800	490	6310	230	670	38.9
-42	КП169	2	1370	1100	490	6310	550	950	37.8
-43	КП170	2	920	1550	490	6310	960	1240	38.1
-44	КП171	8	1420	250	740	6910	1240	1860	33.0
-45	КП172	8	1320	350	640	6910	1280	1820	33.2
-46	КП173	1	1170	500	490	6910	1280	1820	39.3
-47	КП174	1	1020	650	490	6910	1280	1820	39.4
-48	КП175	1А	870	800	490	6910	180	620	39.5
-49	КП176	1А	570	1100	490	6910	620	940	39.6
-50	КП177	1А	120	1550	490	6910	1050	1350	39.9

НАИМЕНОВНИЕ	КОЛ. НА ИСПОЛН.	1.131-1/82 В.1 4000-																		
	–	001	002	003	004	005	006	007	008	009	010	011	012	013	014	015	016	017	018	019
МАТЕРИАЛЫ:																				
БЕТОН ТЯЖ. М150, М. КУБ.	0.70	0.70	0.70	0.70	0.70	0.70	0.96	0.96	0.96	0.96	0.96	0.96	0.96	0.96	0.96	0.96	0.96	0.96	1.21	1.21
ПОКАЗАТЕЛИ:																				
МАССА СТАЛИ, КГ	20.82	20.82	20.97	20.97	27.10	27.10	21.42	21.42	21.56	21.56	27.69	27.69	26.54	26.54	27.87	27.87	28.04	28.04	24.13	24.13
АРМАТУРНЫЕ ИЗДЕЛИЯ	17.72	17.72	17.87	17.87	24.00	24.00	18.32	18.32	18.46	18.46	24.59	24.59	23.44	23.44	24.77	24.77	24.94	24.94	20.19	20.19
АРМАТУРНАЯ СТАЛЬ	17.72	17.72	17.87	17.87	24.00	24.00	18.32	18.32	18.46	18.46	24.59	24.59	23.44	23.44	24.77	24.77	24.94	24.94	20.19	20.19
КЛАСС А-Ш	9.48	9.48	9.48	9.48	15.39	15.39	9.48	9.48	9.48	9.48	15.39	15.39	15.39	15.39	15.39	15.39	15.39	15.39	9.48	9.48
Ф8АШ ГОСТ 5781-82	6.64	6.64	6.64	6.64	1.90	1.90	6.64	6.64	6.64	6.64	1.90	1.90	1.90	1.90	1.90	1.90	1.90	1.90	6.64	6.64
Ф12АШ ГОСТ 5781-82	2.84	2.84	2.84	2.84	13.49	13.49	2.84	2.84	2.84	2.84	13.49	13.49	13.49	13.49	13.49	13.49	13.49	13.49	2.84	2.84
КЛАСС ВР-I	8.244	8.244	8.387	8.387	8.610	8.610	8.837	8.837	8.980	8.989	9.203	9.203	8.045	8.045	9.376	9.376	9.548	9.548	10.71	10.71
Ф4ВРI ГОСТ 6727-80	0.649	0.649	0.649	0.649	0.739	0.739	0.726	0.726	0.726	0.726	0.816	0.816	0.699	0.699	0.816	0.816	0.816	0.816	0.958	0.958
Ф5ВРI ГОСТ 6727-80	7.595	7.595	7.738	7.738	7.871	7.871	8.111	8.111	8.254	8.254	8.387	8.387	7.346	7.346	8.560	8.560	8.732	8.732	9.748	9.748
ЗАКЛАДНЫЕ ИЗДЕЛИЯ	3.10	3.10	3.10	3.10	3.10	3.10	3.10	3.10	3.10	3.10	3.10	3.10	3.10	3.10	3.10	3.10	3.10	3.10	3.94	3.94
ПРОФИЛЬНАЯ СТАЛЬ	0.760	0.760	0.760	0.760	0.760	0.760	0.760	0.760	0.760	0.760	0.760	0.760	0.760	0.760	0.760	0.760	0.760	0.760	0.760	0.760
ПОЛОСОВАЯ -8×60 ГОСТ 103-76 ВСТ3КП2 ГОСТ 380-71*	0.760	0.760	0.760	0.760	0.760	0.760	0.760	0.760	0.760	0.760	0.760	0.760	0.760	0.760	0.760	0.760	0.760	0.760	0.760	0.760
АРМАТУРНАЯ СТАЛЬ	2.34	2.34	2.34	2.34	2.34	2.34	2.34	2.34	2.34	2.34	2.34	2.34	2.34	2.34	2.34	2.34	2.34	2.34	3.18	3.18
КЛАСС АС-П	2.34	2.34	2.34	2.34	2.34	2.34	2.34	2.34	2.34	2.34	2.34	2.34	2.34	2.34	2.34	2.34	2.34	2.34	3.18	3.18
Ф10АСП ГОСТ 5781-82	2.34	2.34	2.34	2.34	2.34	2.34	2.34	2.34	2.34	2.34	2.34	2.34	2.34	2.34	2.34	2.34	2.34	2.34	0.90	0.90
Ф12АСП ГОСТ 5781-82	–	–	–	–	–	–	–	–	–	–	–	–	–	–	–	–	–	–	2.28	2.28

МАРКИРОВКА ИЗДЕЛИЙ ПО ИСПОЛНЕНИЯМ ПРИВЕДЕНА

В ТАБЛИЦЕ ИСПОЛНЕНИЙ К СБОРОЧНОМУ ЧЕРТЕЖУ

НАЧ.ОТД.	БАЛАНОВСКИЙ	
Н.КОНТР.	ВОЛКОВА	
ГИП	КРИВАКИН	
СТ. ИНЖ.	ИСАР	
ПРОВЕРИЛ	ГИБЕРМАН	
РАЗРАБ.	СИМОНОВА	

1.131-1/82 В.1 4000 Д5

ВЕДОМОСТЬ РАСХОДА МАТЕРИАЛОВ

СТАДИЯ	ЛИСТ	ЛИСТОВ
Р	1	6

ЦНИИЭПжилища

НАИМЕНОВАНИЕ	КОЛ.НА ИСПОЛН.																			
	020	021	022	023	024	025	026	027	028	029	030	031	032	033	034	035	036	037	038	039
МАТЕРИАЛЫ:																				
БЕТОН ТЯЖ. М150, М.КУВ.	1.21	1.21	1.21	1.21	1.21	1.21	1.21	1.21	1.21	1.21	1.21	1.21	1.72	1.72	1.72	1.72	1.72	1.72	1.72	1.72
ПОКАЗАТЕЛИ:																				
МАССА СТАЛИ, КГ	24.28	24.28	30.40	30.40	30.53	30.53	30.57	30.57	29.47	29.47	29.77	29.77	26.59	26.59	26.73	26.73	32.87	32.87	31.71	31.71
АРМАТУРНЫЕ ИЗДЕЛИЯ	20.34	20.34	26.46	26.46	26.59	26.59	26.63	26.63	25.53	25.53	25.83	25.83	22.65	22.65	22.79	22.79	28.93	28.93	27.77	27.77
АРМАТУРНАЯ СТАЛЬ	20.34	20.34	26.46	26.46	26.59	26.59	26.63	26.63	25.53	25.53	25.83	25.83	22.65	22.65	22.79	22.79	28.93	28.93	27.77	27.77
КЛАСС А-III	9.48	9.48	15.39	15.39	15.39	15.39	15.39	15.39	15.39	15.39	15.39	15.39	9.48	9.48	9.48	9.48	15.39	15.39	15.39	15.39
Ф8АШ ГОСТ 5781-82	6.64	6.64	1.90	1.90	1.90	1.90	1.90	1.90	1.90	1.90	1.90	1.90	6.64	6.64	6.64	6.64	1.90	1.90	1.90	1.90
Ф12АШ ГОСТ 5781-82	2.84	2.84	13.49	13.49	13.49	13.49	13.49	13.49	13.49	13.49	13.49	13.49	2.84	2.84	2.84	2.84	13.49	13.49	13.49	13.49
КЛАСС ВР-I	10.86	10.86	11.07	11.07	11.20	11.20	11.24	11.24	10.14	10.14	10.44	10.44	13.17	13.17	13.31	13.31	13.54	13.54	12.38	12.38
Ф4ВРI ГОСТ 6727-80	0.958	0.958	1.048	1.048	1.086	1.086	1.048	1.048	0.894	0.894	0.932	0.932	1.266	1.266	1.266	1.266	1.356	1.356	1.240	1.240
Ф5ВРI ГОСТ 6727-80	9.897	9.897	10.02	10.02	10.11	10.11	10.19	10.19	9.248	9.248	9.507	9.507	11.90	11.90	12.04	12.04	12.18	12.18	11.14	11.14
ЗАКЛАДНЫЕ ИЗДЕЛИЯ	3.94	3.94	3.94	3.94	3.94	3.94	3.94	3.94	3.94	3.94	3.94	3.94	3.94	3.94	3.94	3.94	3.94	3.94	3.94	3.94
ПРОФИЛЬНАЯ СТАЛЬ	0.760	0.760	0.760	0.760	0.760	0.760	0.760	0.760	0.760	0.760	0.760	0.760	0.760	0.760	0.760	0.760	0.76	0.760	0.760	0.760
ПОЛОСОВАЯ -8х60 ГОСТ 103-76 ВСТ3КП2 ГОСТ 380-71*	0.760	0.760	0.760	0.760	0.760	0.760	0.760	0.760	0.760	0.760	0.760	0.760	0.760	0.760	0.760	0.760	0.760	0.760	0.760	0.760
АРМАТУРНАЯ СТАЛЬ	3.18	3.18	3.18	3.18	3.18	3.18	3.18	3.18	3.18	3.18	3.18	3.18	3.18	3.18	3.18	3.18	3.18	3.18	3.18	3.18
КЛАСС АС-II	3.18	3.18	3.18	3.18	3.18	3.18	3.18	3.18	3.18	3.18	3.18	3.18	3.18	3.18	3.18	3.18	3.18	3.18	3.18	3.18
Ф10АСП ГОСТ 5781-82	0.90	0.90	0.90	0.90	0.90	0.90	0.90	0.90	0.90	0.90	0.90	0.90	0.90	0.90	0.90	0.90	0.90	0.90	0.90	0.90
Ф12АСП ГОСТ 5781-82	2.28	2.28	2.28	2.28	2.28	2.28	2.28	2.28	2.28	2.28	2.28	2.28	2.28	2.28	2.28	2.28	2.28	2.28	2.28	2.28

НАИМЕНОВАНИЕ	040	041	042	043	044	045	046	047	048	049	050	051	052	053	054	055	056	057	058	059
МАТЕРИАЛЫ:																				
БЕТОН ТЯЖ. М150, М. КУБ.	1.72	1.72	1.72	1.72	1.72	1.72	1.97	1.97	1.97	1.97	1.97	1.97	1.97	1.97	1.97	1.97	1.97	1.97	1.97	1.97
ПОКАЗАТЕЛИ:																				
МАССА СТАЛИ, КГ	31.75	31.75	31.93	31.93	32.23	32.23	28.43	28.43	28.58	28.58	34.71	34.71	34.84	34.84	34.89	34.89	35.06	35.06	34.08	34.08
АРМАТУРНЫЕ ИЗДЕЛИЯ	27.81	27.81	27.99	27.99	28.29	28.29	23.23	23.23	23.38	23.38	21.51	21.51	29.64	29.64	29.69	29.69	29.86	29.86	28.88	28.88
АРМАТУРНАЯ СТАЛЬ	27.81	27.81	27.99	27.99	28.29	28.29	23.23	23.23	23.38	23.38	21.54	29.54	29.64	29.64	29.69	29.69	29.86	29.86	28.88	28.88
КЛАСС А-Ш	15.39	15.39	15.39	15.39	15.39	15.39	9.48	9.48	9.48	9.48	15.39	15 39	15.39	15.39	15.39	15.39	15.39	15.39	15.39	15.39
Ф8АШ ГОСТ 5781-82	1.90	1.90	1.90	1.90	1.90	1.90	6.64	6.64	6.64	6.64	1.90	1.90	1.90	1;90	1.90	1.90	1.90	1.90	1.90	1.90
Ф12АШ ГОСТ 5781-82	13.49	13.49	13.49	13.49	13.49	13.49	2.84	2.84	2.84	2.84	13.49	13.49	13.49	13.49	13.49	13.49	13.49	13.49	13.49	13.49
КЛАСС ВР-I	12.42	12.42	12.60	12.60	12.90	12.90	13.75	13.75	13.90	13.90	14.12	14.12	14.25	14.25	14.30	14.30	14.47	14.47	13.49	13.49
Ф4ВРI ГОСТ 6727-80	1.201	1.201	1.201	1.201	1.240	1.240	1.343	1.343	1.343	1.343	1.433	1.433	1.471	1.471	1.433	1.433	1.433	1.433	1.318	1.318
Ф5ВРI ГОСТ 6727-80	11.22	11.22	11.40	11.40	11.66	11.66	12.41	12.41	12.56	12.56	12.69	12.69	12.78	12.78	12.87	12.87	13.04	13.04	12.17	12.17
ЗАКЛАДНЫЕ ИЗДЕЛИЯ	3.94	3.94	3.94	3.94	3.94	3.94	5.20	5.20	5.20	5.20	5.20	5.20	5.20	5.20	5.20	5.20	5.20	5.207	5.20	5.20
ПРОФИЛЬНАЯ СТАЛЬ	0.760	0.760	0.760	0.760	0.760	0.760	0.760	0.760	0.760	0.760	0.760	0.760	0.760	0.760	0.760	0.760	0.760	0.760	0.760	0.760
ПОЛОСОВАЯ	0.760	0.760	0.760	0.760	0.760	0.760	0.760	0.760	0.760	0.760	0.760	0.760	0.760	0.760	0.760	0.760	0.760	0.760	0.760	0.760
-8×60 ГОСТ 103-76																				
ВСТ3КП2 ГОСТ 380-71*	0.760	0.760	0.760	0.760	0.760	0.760	0.760	0.760	0.760	0.760	0.760	0.760	0.760	0.760	0.760	0.760	0.760	0.760	0.760	0.760
АРМАТУРНАЯ СТАЛЬ	3.18	3.18	3.18	3.18	3.18	3.18	4.44	4.44	4.44	4.44	4.44	4.44	4.44	4.44	4.44	4.44	4.44	4.44	4.44	4.44
КЛАСС АС-П	3.18	3.18	3.18	3.18	3.18	3.18	4.44	4.44	4.44	4.44	4.44	4.44	4.44	4.44	4.44	4.44	4.44	4.44	4.44	4.44
Ф10АСП ГОСТ 5781-82	0.90	0.90	0.90	0.90	0.90	0.90	0.90	0.90	0.90	0.90	0.90	0.90	0.90	0.90	0.90	0.90	0.90	0.90	0.90	0.90
Ф12АСП ГОСТ 5781-82	2.28	2.28	2.28	2.28	2.28	2.28														
Ф14АСП ГОСТ 5781-82	-	-	-	-	-	-	3.54	3.54	3.54	3.54	3.54	3.54	3.54	3.54	3.54	3.54	3.54	3.54	3.54	3.54

НАИМЕНОВАНИЕ	КОЛ.НА ИСПОЛН. 1.131-1/82 В.1 4000-																			
	060	061	062	063	064	065	066	067	068	069	070	071	072	073	074	075	076	077	078	079
МАТЕРИАЛЫ:																				
БЕТОН ТЯЖ. М150, М.КУБ.	2.21	2.21	2.21	2.21	2.21	2.21	2.21	2.21	2.21	2.21	2.21	2.21	2.21	2.21	2.48	2.48	2.48	2.48	2.48	2.48
ПОКАЗАТЕЛИ:																				
МАССА СТАЛИ, КГ	30.30	30.30	30.45	30.45	35.31	35.31	35.44	35.44	35.48	35.48	35.66	35.66	35.95	35.95	32.42	32.42	32.56	32.56	39.70	39.70
АРМАТУРНЫЕ ИЗДЕЛИЯ	25.10	25.10	25.25	25.25	30.11	30.11	30.24	30.24	30.28	30.28	30.46	30.46	30.75	30.75	25.70	25.70	25.84	25.84	32.98	32.98
АРМАТУРНАЯ СТАЛЬ	25.10	25.10	25.25	25.25	30.11	30.11	30.24	30.24	30.28	30.28	30.46	30.46	30.75	30.75	25.70	25.70	25.84	25.84	32.98	32.98
КЛАСС А-III	9.48	9.48	9.48	9.48	15.39	15.39	15.39	15.39	15.39	15.39	15.39	15.39	15.39	15.39	9.48	9.48	9.48	9.84	15.39	15.39
Ф8АШ ГОСТ 5781-82	6.64	6.64	6.64	6.64	1.90	1.90	1.90	1.90	1.90	1.90	1.90	1.90	1.90	1.90	6.64	6.64	6.64	6.64	1.90	1.90
Ф12АШ ГОСТ 5781-82	2.84	2.84	2.84	2.84	13.49	13.49	13.49	13.49	13.49	13.49	13.49	13.49	13.49	13.49	2.84	2.84	2.84	2.84	13.49	13.49
КЛАСС ВР-I	15.62	15.62	15.77	15.77	14.72	14.72	14.85	14.85	14.89	14.89	15.07	15.07	15.36	15.36	16.22	16.22	16.36	16.36	16.59	16.59
Ф4ВРI ГОСТ 6727-80	1.574	1.574	1.574	1.574	1.510	1.510	1.548	1.548	1.510	1.510	1.510	1.510	1.548	1.548	1.652	1.652	1.652	1.652	1.741	1.741
Ф5ВРI ГОСТ 6727-80	14.05	14.05	14.20	14.20	13.21	13.21	13.30	13.30	13.38	13.38	13.56	13.56	13.81	13.81	14.57	14.57	14.71	14.71	14.85	14.85
ЗАКЛАДНЫЕ ИЗДЕЛИЯ	5.20	5.20	5.20	5.20	5.20	5.20	5.20	5.20	5.20	5.20	5.20	5.20	5.20	5.20	6.72	6.72	6.72	6.72	6.72	6.72
ПРОФИЛЬНАЯ СТАЛЬ	0.760	0.760	0.760	0.76	0.76	0.760	0.760	0.760	0.760	0.760	0.760	0.760	0.760	0.760	0.760	0.760	0.720	0.760	0.760	0.760
ПОЛОСОВАЯ	0.760	0.760	0.760	0.76	0.76	0.760	0.760	0.760	0.760	0.760	0.760	0.760	0.760	0.760	0.760	0.760	0.720	0.760	0.760	0.760
-8х60 ГОСТ 103-76																				
ВСТ3КП2 ГОСТ 380-71*	0.760	0.760	0.760	0.760	0.760	0.760	0.760	0.760	0.760	0.760	0.760	0.760	0.760	0.760	0.760	0.760	0.760	0.760	0.760	0.760
АРМАТУРНАЯ СТАЛЬ	4.44	4.44	4.44	4.44	4.44	4.44	4.44	4.14	4.44	4.44	4.44	4.44	4.44	4.44	5.96	5.96	5.96	5.96	5.96	5.96
КЛАСС АС-II	4.44	4.44	4.44	4.44	4.44	4.44	4.44	4.44	4.44	4.44	4.44	4.44	4.44	4.44	5.96	5.96	5.96	5.96	5.96	5.96
Ф10АСП ГОСТ 5781-82	0.90	0.90	0.90	0.90	0.90	0.90	0.90	0.90	0.90	0.90	0.90	0.90	0.90	0.90	0.90	0.90	0.90	0.90	0.90	0.90
Ф14АСП ГОСТ 5781-82	3.54	3.54	3.54	3.54	3.54	3.54	3.54	3.54	3.54	3.54	3.54	3.54	3.54	3.54	—	—	—	—	—	—
Ф16АСП ГОСТ 5781-82	—	—	—	—	—	—	—	—	—	—	—	—	—	—	5.06	5.06	5.06	5.06	5.06	5.06

НАИМЕНОВАНИЕ	КОП.НА ИСПОЛН. 1.131-1/82 В.1 4000-																			
	080	081	082	083	084	085	086	087	088	089	090	091	092	093	094	095	096	097	098	099
МАТЕРИАЛЫ:																				
БЕТОН ТЯЖ. М150 М. КУБ.	2.48	2.48	2.48	2.48	2.48	2.48	2.48	2.48	2.74	2.74	2.74	2.74	2.74	2.74	2.74	2.74	2.74	2.74	2.74	2.74
ПОКАЗАТЕЛИ:																				
МАССА СТАЛИ, КГ	38.83	38.83	38.87	38.87	37.77	37.77	38.07	38.07	33.01	33.01	33.16	33.16	39.29	39.29	39.42	39.42	39.47	39.47	39.64	39.64
АРМАТУРНЫЕ ИЗДЕЛИЯ	32.11	32.11	32.15	32.15	31.05	31.05	31.35	31.35	26.29	26.29	26.44	26.44	32.23	32.57	32.70	32.70	32.75	32.75	32.92	32.92
АРМАТУРНАЯ СТАЛЬ	32.11	32.11	32.15	32.15	31.05	31.05	31.35	31.35	26.29	26.29	26.44	26.44	32.23	32.57	32.70	32.70	32.75	32.75	32.92	32.92
КЛАСС А-III	15.39	15.39	15.39	15.39	15.39	15.39	15.39	15.39	9.48	9.48	9.48	9.48	15.39	15.39	15.39	15.39	15.39	15.39	15.39	15.39
Ф8АШ ГОСТ 5781-82	1.90	1.90	1.90	1.90	1.90	1.90	1.90	1.90	6.64	6.644	6.64	6.64	1.90	1.90	1.90	1.90	1.90	1.90	1.90	1.90
Ф12АШ ГОСТ 5781-82	13.49	13.49	13.49	13.49	13.49	13.49	13.49	13.49	2.84	2.84	2.84	2.84	13.49	13.49	13.49	13.49	13.49	13.49	13.49	13.49
КЛАСС ВР-I	16.72	16.72	16.76	16.76	15.66	15.66	15.96	15.96	16.81	16.81	16.96	16.96	17.18	17.18	17.34	17.34	17.36	17.36	17.53	17.53
Ф4ВРI ГОСТ 6727-80	1.780	1.780	1.741	1.741	1.587	1.587	1.626	1.626	1.728	1.728	1.728	1.728	1.818	1.818	1.857	1.857	1.818	1.818	1.818	1.818
Ф5ВРI ГОСТ 6727-80	14.94	14.94	15.02	15.02	14.07	14.07	14.33	14.33	15.08	15.08	15.23	15.23	15.36	15.36	15.45	15.45	15.55	15.55	15.71	15.71
ЗАКЛАДНЫЕ ИЗДЕЛИЯ	6.72	6.72	6.72	6.72	6.72	6.72	6.72	6.72	6.72	6.72	6.72	6.72	6.72	6.72	6.72	6.72	6.72	6.72	6.72	6.72
ПРОФИЛЬНАЯ СТАЛЬ	0.76	0.760	0.760	0.760	0.760	0.760	0.760	0.760	0.760	0.760	0.760	0.760	0.760	0.760	0.760	0.760	0.760	0.76	0.760	0.760
ПОЛОСОВАЯ -8х60 ГОСТ 103-76	0.76	0.760	0.760	0.760	0.760	0.760	0.760	0.760	0.760	0.760	0.760	0.760	0.760	0.760	0.760	0.760	0.760	0.76	0.760	0.760
ВСТ3КП2 ГОСТ 380-71*	0.760	0.760	0.760	0.760	0.760	0.760	0.760	0.760	0.760	0.760	0.760	0.760	0.760	0.760	0.760	0.760	0.760	0.760	0.760	0.760
АРМАТУРНАЯ СТАЛЬ	5.96	5.96	5.96	5.96	5.96	5.96	5.96	5.96	5.96	5.96	5.96	5.96	5.96	5.96	5.96	5.96	5.96	5.96	5.96	5.96
КЛАСС АС-II	5.96	5.96	5.96	5.96	5.96	5.96	5.96	5.96	5.96	5.96	5.96	5.96	5.96	5.96	5.96	5.96	5.96	5.96	5.96	5.96
Ф10АСП ГОСТ 5781-82	0.90	0.90	0.90	0.90	0.90	0.90	0.90	0.90	0.90	0.90	0.90	0.90	0.90	0.90	0.90	0.90	0.90	0.90	0.90	0.90
Ф16АСП ГОСТ 5781-82	5.06	5.06	5.06	5.06	5.06	5.06	5.06	5.06	5.06	5.06	5.06	5.06	5.06	5.06	5.06	5.06	5.06	5.06	5.06	5.06

НАИМЕНОВАНИЕ	КОЛ.НА ИСПОЛН. 1.131-1/82 В.1 4000-	
	100	101
МАТЕРИАЛЫ:		
БЕТОН ТЯЖ. М150 М. КУБ.	2.74	2.74
ПОКАЗАТЕЛИ:		
МАССА СТАЛИ, КГ	39.94	39.94
АРМАТУРНЫЕ ИЗДЕЛИЯ	33.22	33.22
АРМАТУРНАЯ СТАЛЬ	33.22	33.22
КЛАСС А-Ш	15.39	15.39
Ф8АШ ГОСТ 5781-82	1.90	1.90
Ф12АШ ГОСТ 5781-82	13.49	13.49
КЛАСС ВР-I	17.83	17.83
Ф4ВРI ГОСТ 6727-80	1.857	1.857
Ф5ВРI ГОСТ 6727-80	15.97	15.97
ЗАКЛАДНЫЕ ИЗДЕЛИЯ	6.72	6.72
ПРОФИЛЬНАЯ СТАЛЬ	0.760	0.760
ПОЛОСОВАЯ	0.760	0.760
-8Х60 ГОСТ 103-76		
ВСТ3КП2 ГОСТ 380-71*	0.760	0.760
АРМАТУРНАЯ СТАЛЬ	5.96	5.96
КЛАСС АС-П	5.96	5.96
Ф10АСП ГОСТ 5781-82	0.90	0.90
Ф16АСП ГОСТ 5781-82	5.06	5.06

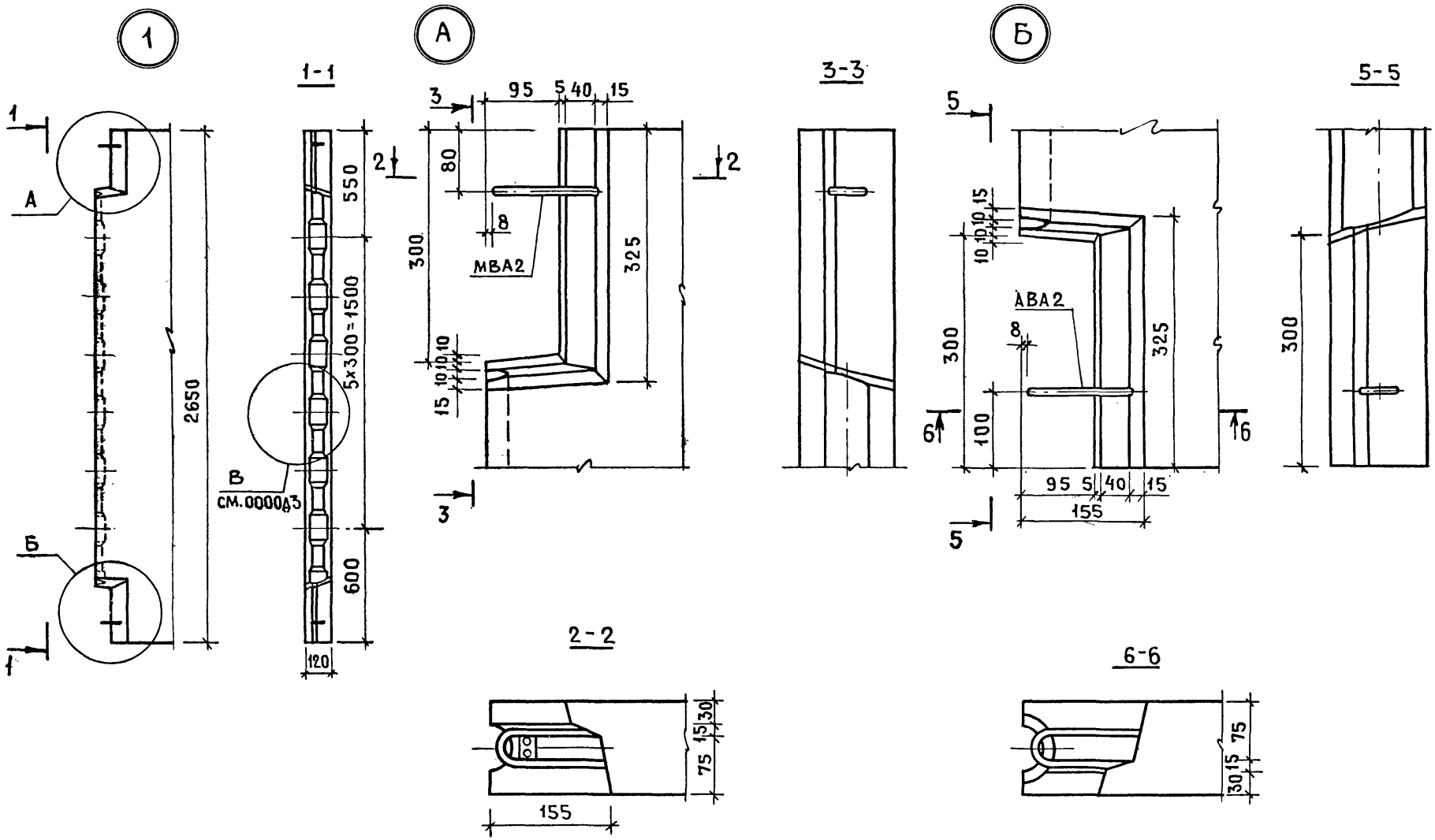

Нач. отд.	Балановский		
Н. контр.	Волкова		
ГИП	Кривакин		
Ст. инж.	Исар		
Проверил	Гиберман		
Разраб.	Самарина		

1.131-1/82 В.1 0000Д2

Узел 1

Стадия	Лист	Листов
Р		1

ЦНИИЭП жилища

19715 92

Формат А3

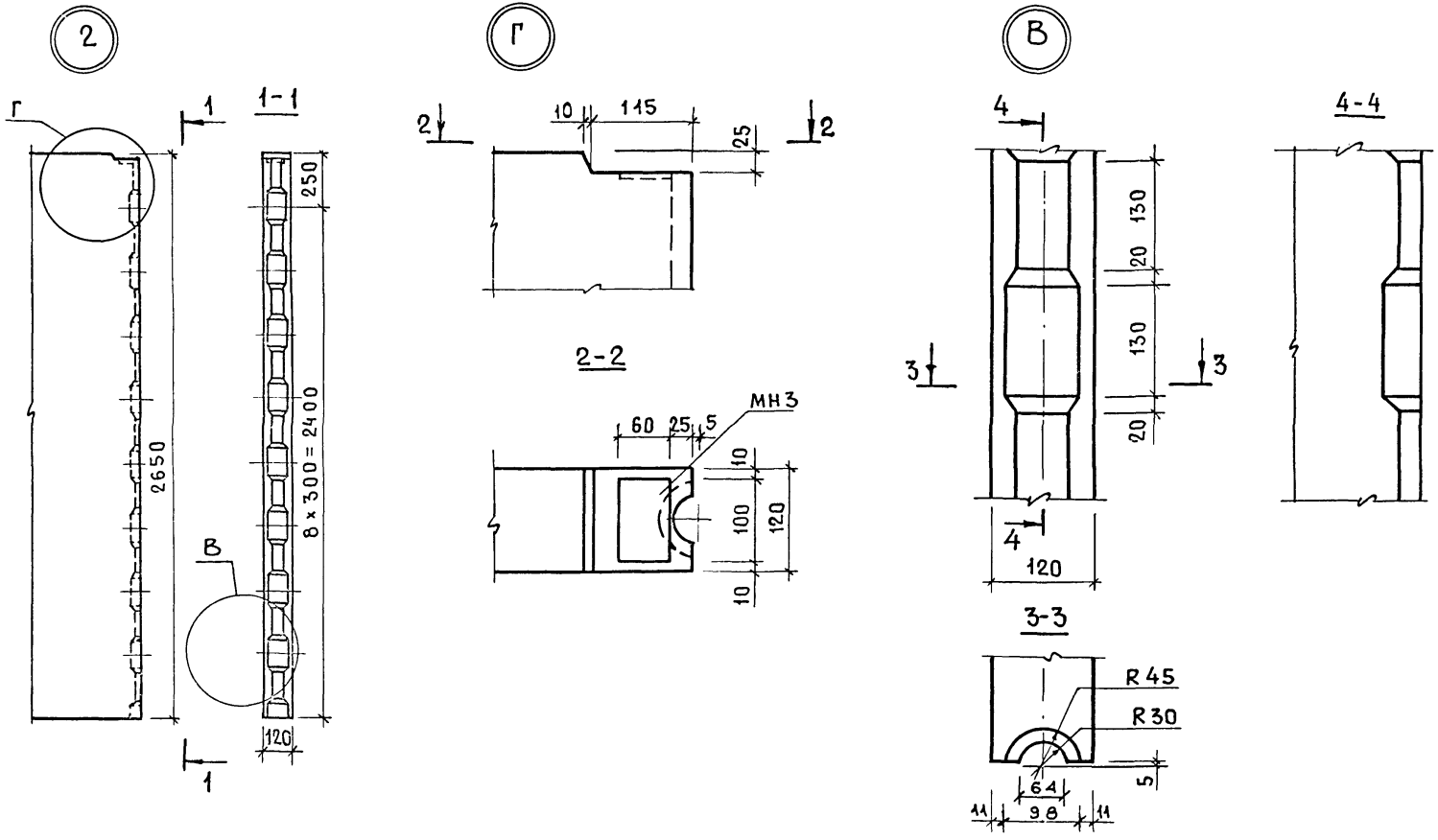

			1.131-1/82 В.1 0000Д3
НАЧ.ОТД.	БАЛАНОВСКИЙ		
Н. КОНТР.	ВОЛКОВА		Узел 2
ГИП	КРИВАКИН		
СТ. ИНЖ.	ИСАР		
ПРОВЕРИЛ	ГИБЕРМАН		
РАЗРАБ.	СИМОНОВА		

СТАДИЯ	ЛИСТ	ЛИСТОВ
Р		1

ЦНИИЭПжилища

19715 93

Формат А3

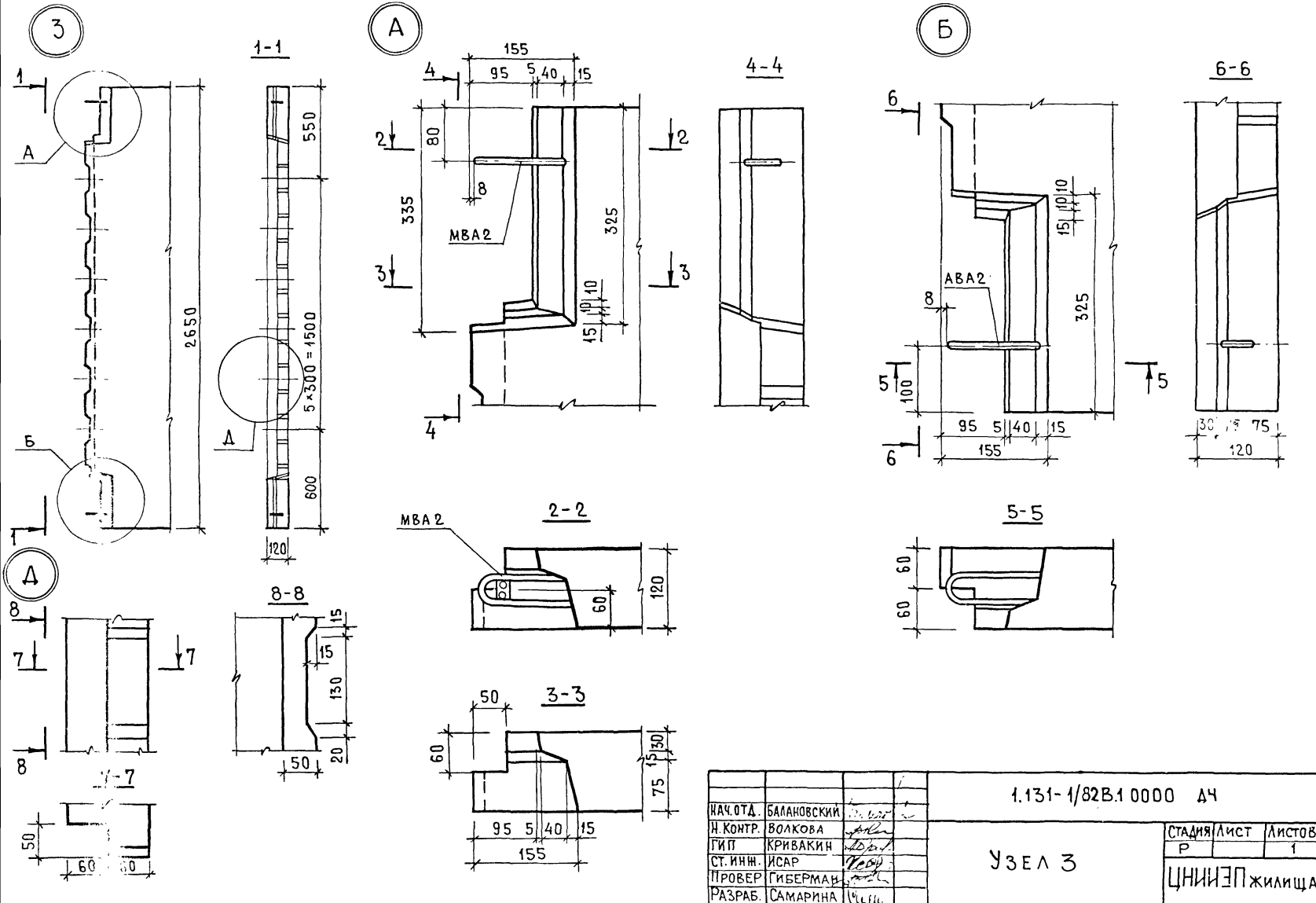

Нач.отд.	Балановский		
Н.Контр.	Волкова		
ГИП	Кривакин		
Ст.инж.	Исар		
Провер	Гиберман		
Разраб.	Самарина		

1.131-1/82В.1 0000 ДЧ

Узел 3

Стадия	Лист	Листов
Р		1

ЦНИИЭП жилища

19715 94

Формат А3

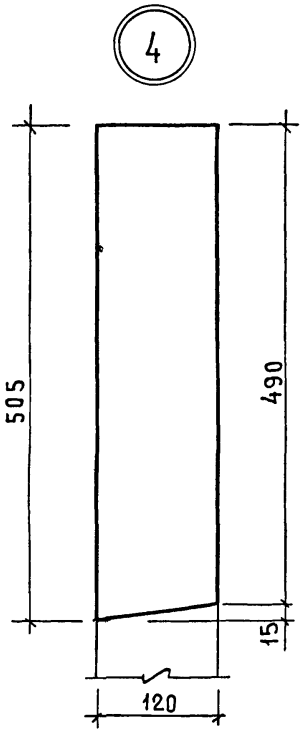

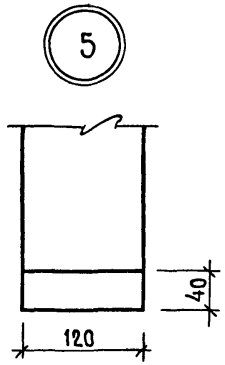

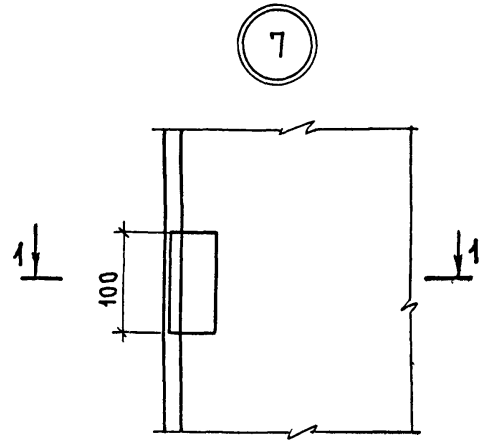

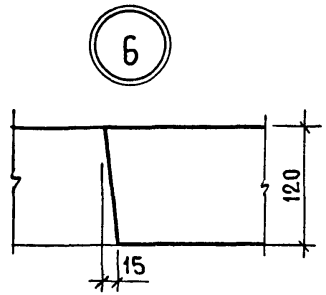

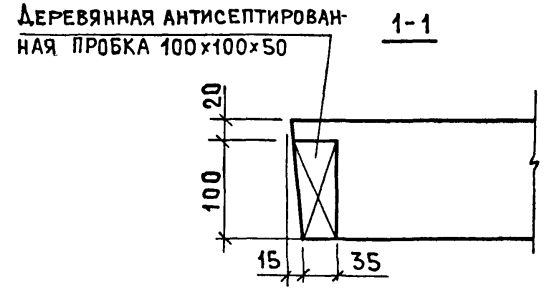

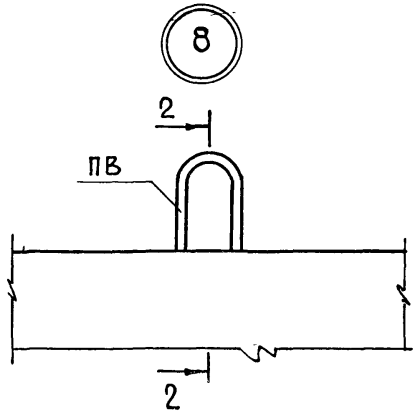

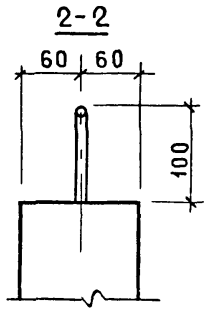

Нач.отд.	Балановский		1.131-1/82 в.1 0000 Д5
Н.контр.	Волкова		
ГИП	Кривакин		Узлы 4...8
Ст.инж.	Исар		Стадия: Р; Лист; Листов
Проверил	Гиберман		ЦНИИЭПжилища
Разраб.	Симонова		

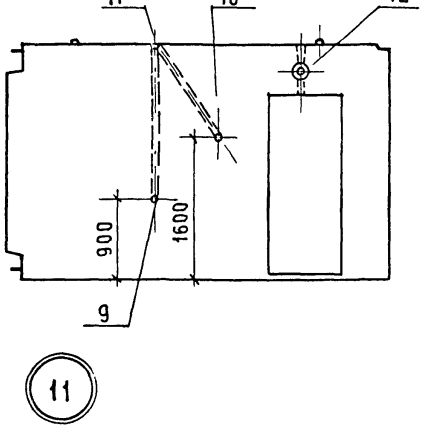

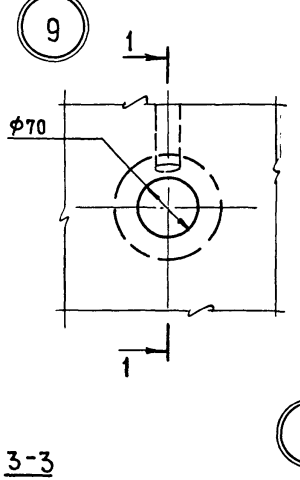

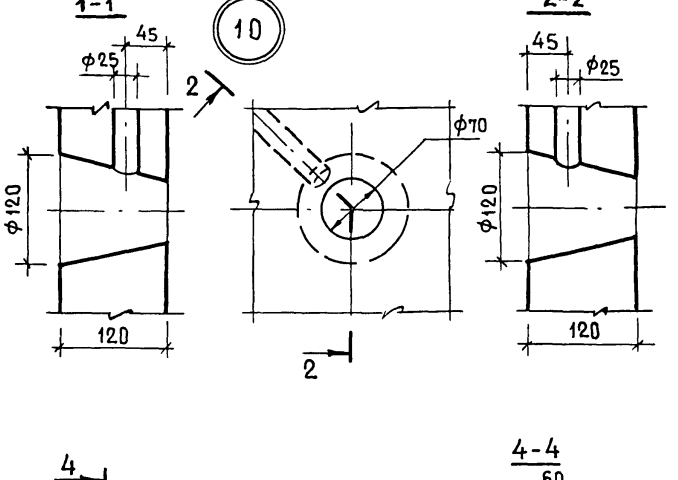

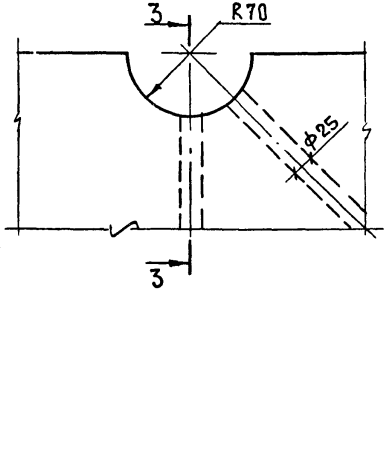

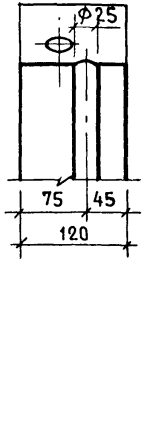

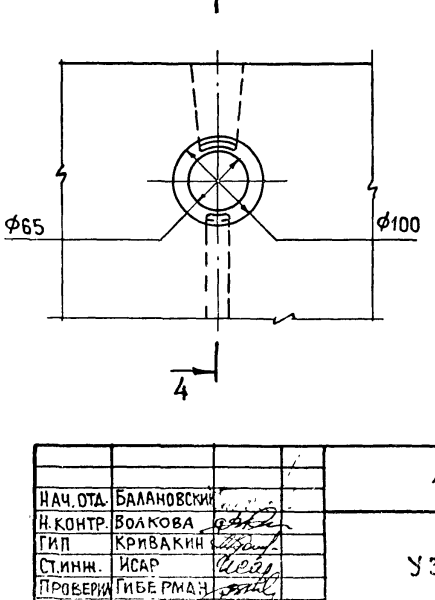

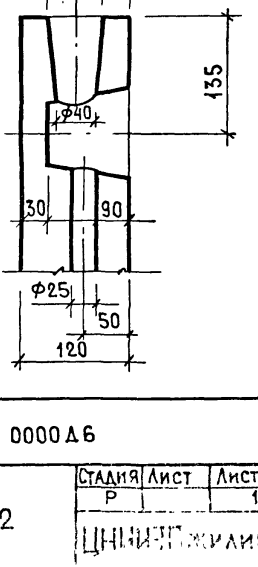

Нач. отд.	Балановский		
Н. контр.	Волкова		
ГИП	Кривакин		
Ст. инж.	Исар		
Проверил	Гиберман		
Разраб	Симонова		

1.131-1/82 В.1 0000 Д6

Узлы 9...12

Стадия	Лист	Листов
Р		1

ЦНИИЭП жилища

1375 95 Формат А3

(13)

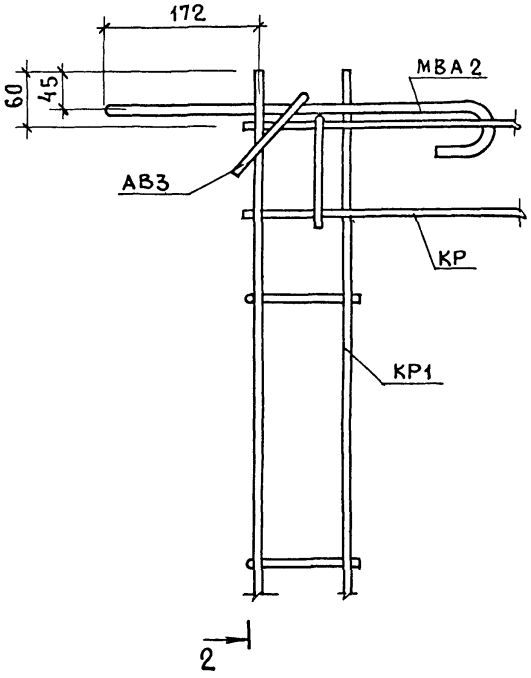

2-2

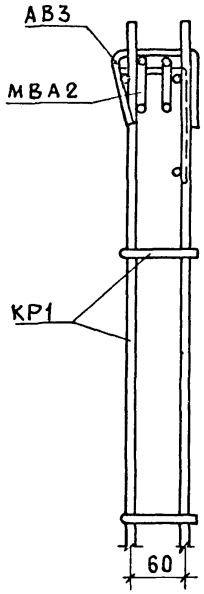

1-1

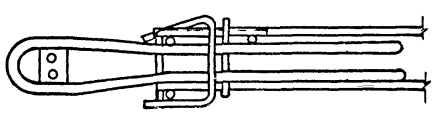

(14)

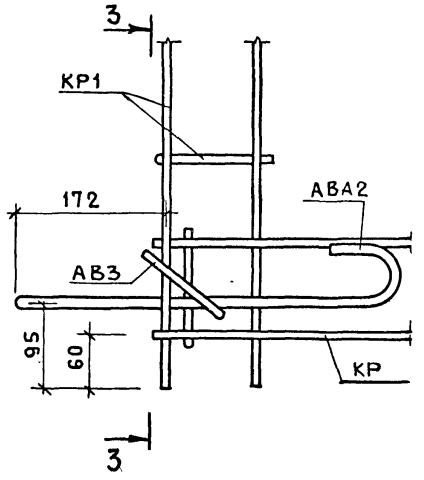

3-3

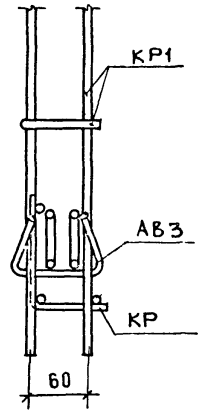

4-4

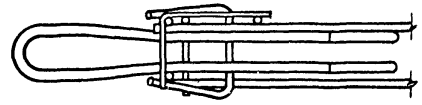

				1.131-1/82 В.1 0000 Д7	
Нач.отд.	Балановский				
Н.Контр.	Волкова			Узлы 13;14	Стадия: Р; Лист: ; Листов: 1
ГИП	Кривакин				ЦНИИЭП жилищ
Проверил	Гиберман				
Разраб.	Симонова				

15

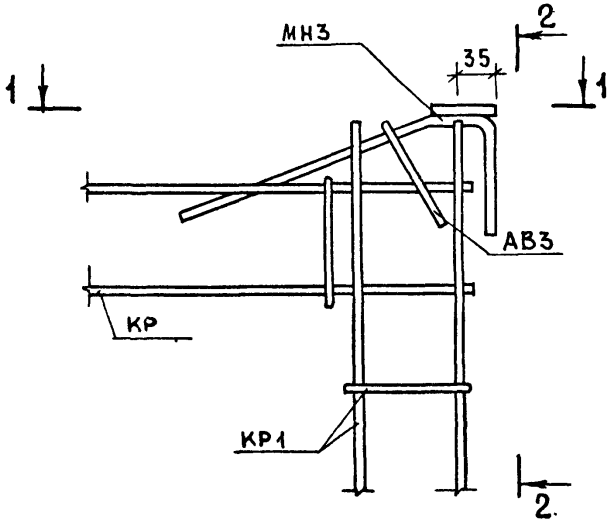

2-2

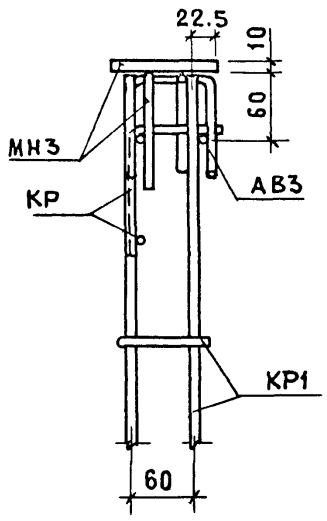

1-1

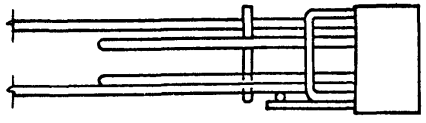

16

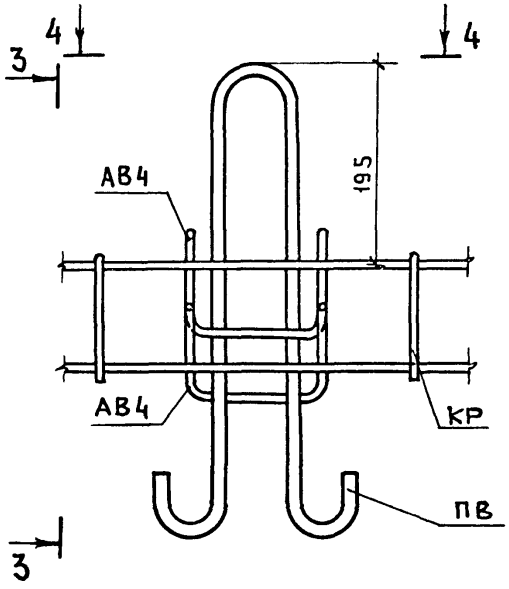

4-4

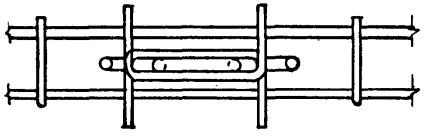

3-3

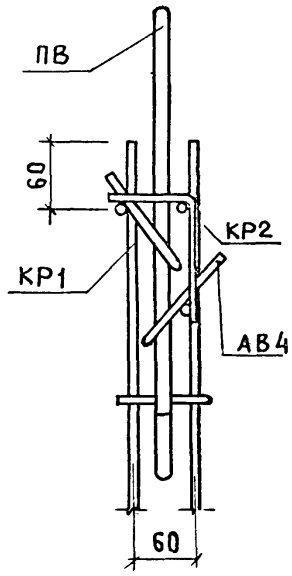

Нач.стд.	Балановский		
Н.контр.	Волкова		
Гл.инж.пр.	Кривакин		
Провер.	Гиберман		
Разраб.	Симонова		

1.131-1/82 В.1 0000А8

Узлы 15; 16

Стадия	Лист	Листов
Р		1

ЦНИИЭП жилища

19715 98

17

18

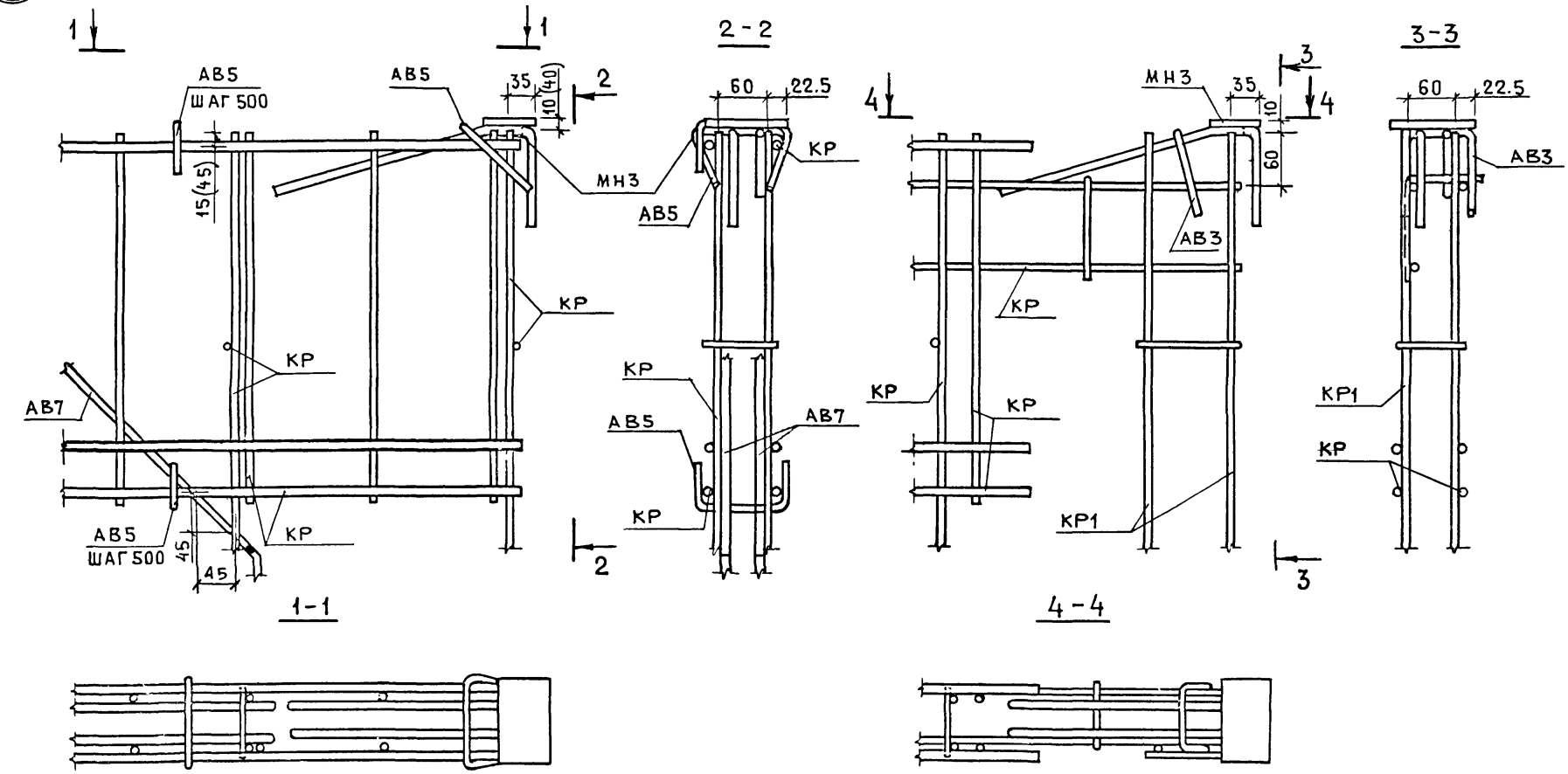

Размеры в скобках даны для случая установки распаячной коробки.

Нач отд.	Балановский	1.131-1/82 В.1 0000 Д9	
Н.контр.	Волкова	Узлы 17; 18	Стадия Р
ГИП	Кривакин		ЦНИИЭПжил...
Пров.	Гиберман		
Разраб	Симонова		

19715 99

Формат А3

19

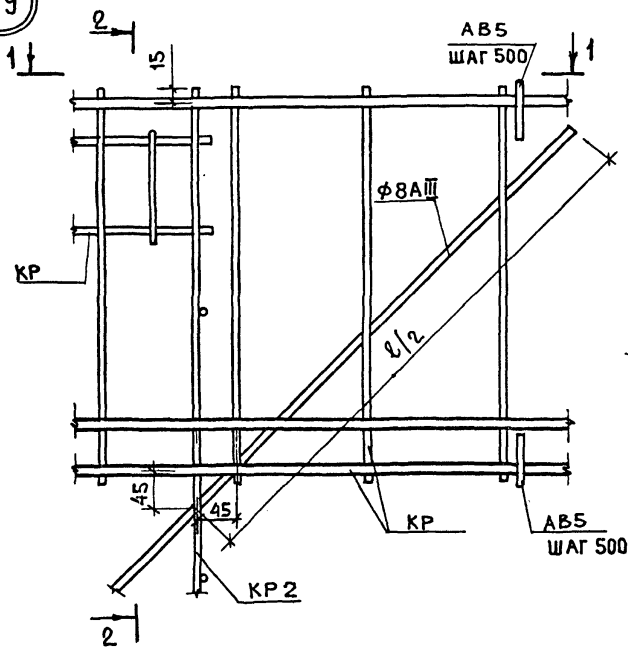

1-1

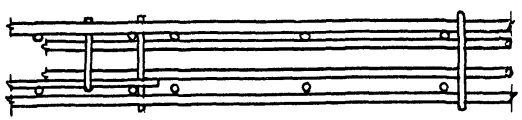

2-2

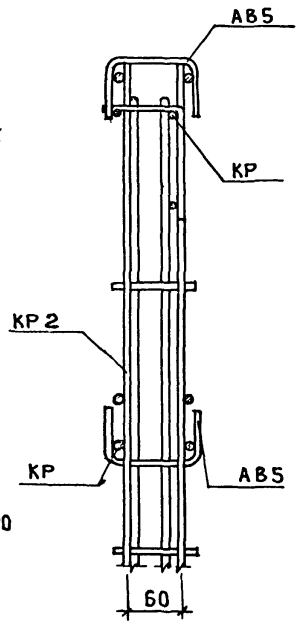

20

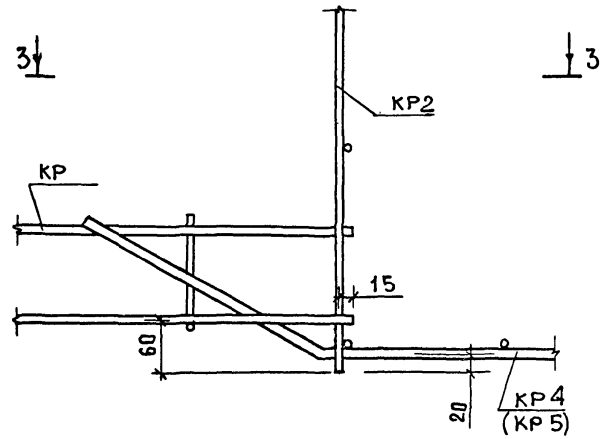

3-3

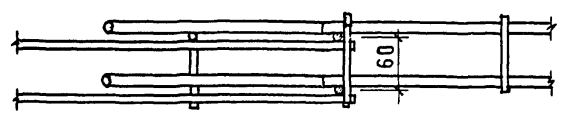

			1.131-1/82 В.1 0000Д10
Нач.отд.	Балановский		
Н.контр.	Волкова		Узлы 19;20
ГИП	Кривакин		
Провер.	Гиберман		
Разраб.	Симонова		

Стадия	Лист	Листов
Р		1

ЦНИИЭП жилища

19715 100

Формат А3

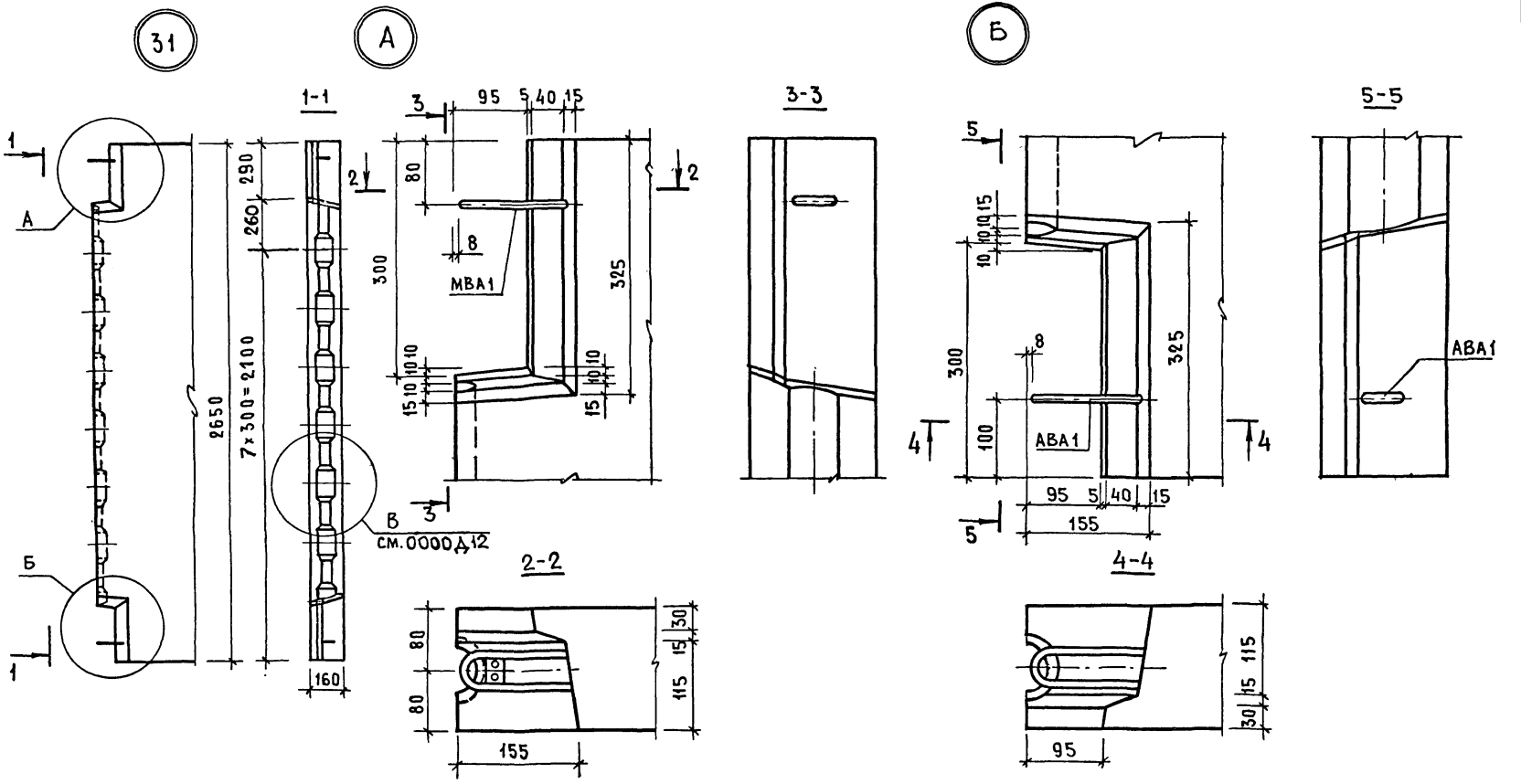

Нач.отд.	Балановский		
Н.контр	Волкова		
ГИП	Кривакин		
Ст.инж.	Исар		
Провери	Гиберман		
Разраб.	Самарина		

1.131-1/82 В.1 0000Д11

УЗЕЛ 31

Стадия	Лист	Листов
Р		1

ЦНИИЭП жилища

19715 101

Формат А3

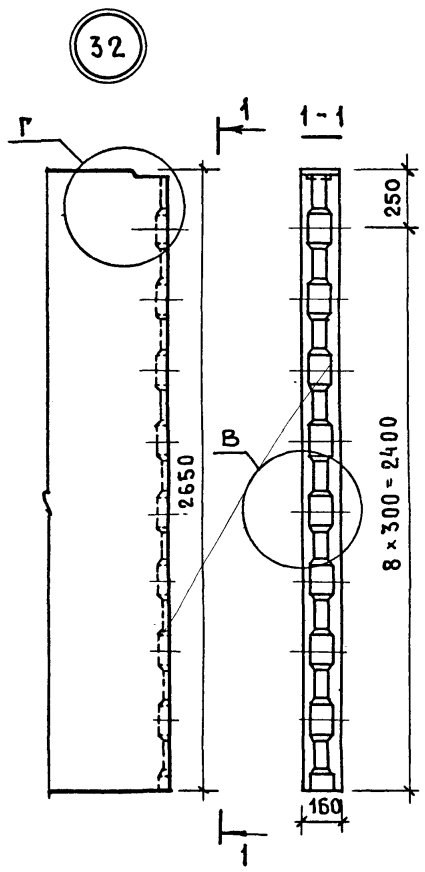

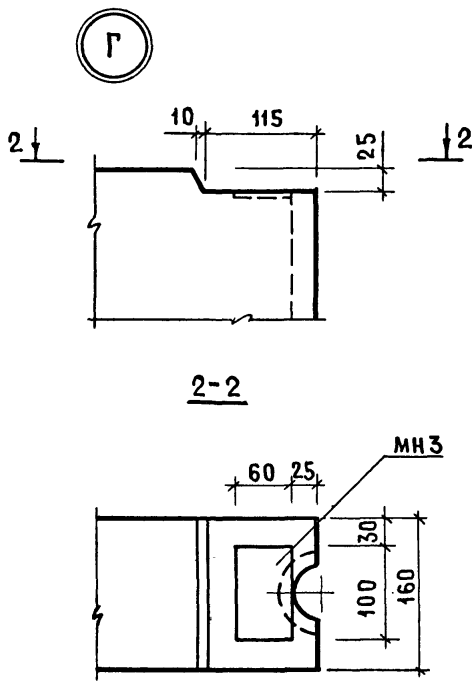

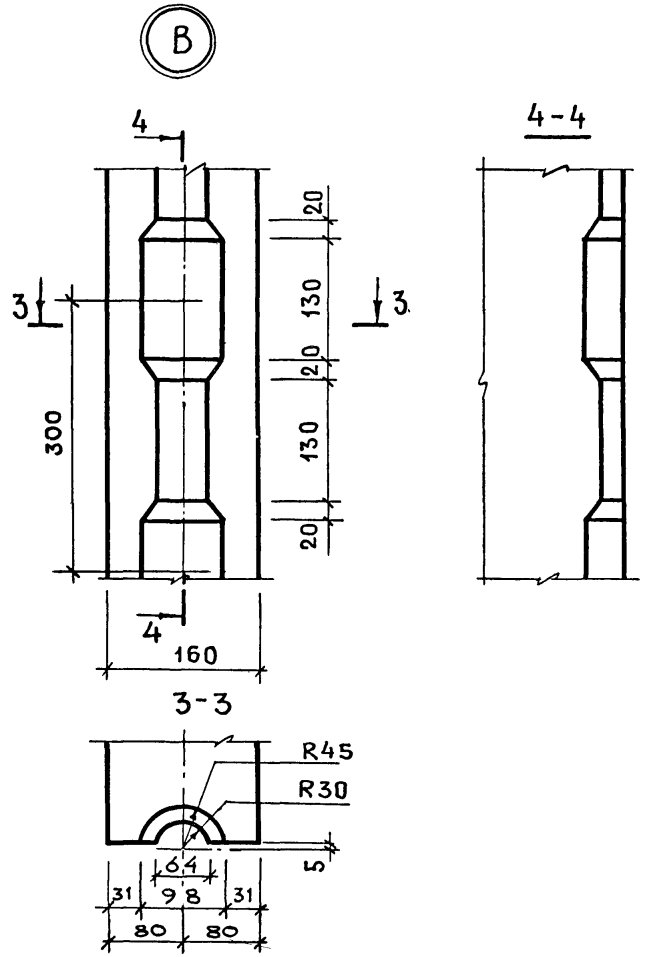

Нач. отд.	Балановский	1.131-1/82 В.1 0000 Д12	
Н. контр.	Волкова		
ГИП	Кривакин	Узел 32	Стадия: Р; Лист: 1; Листов:
Ст. инж.	Исар		
Проверил	Гиберман		ЦНИИЭП жилища
Разраб.	Симонова		

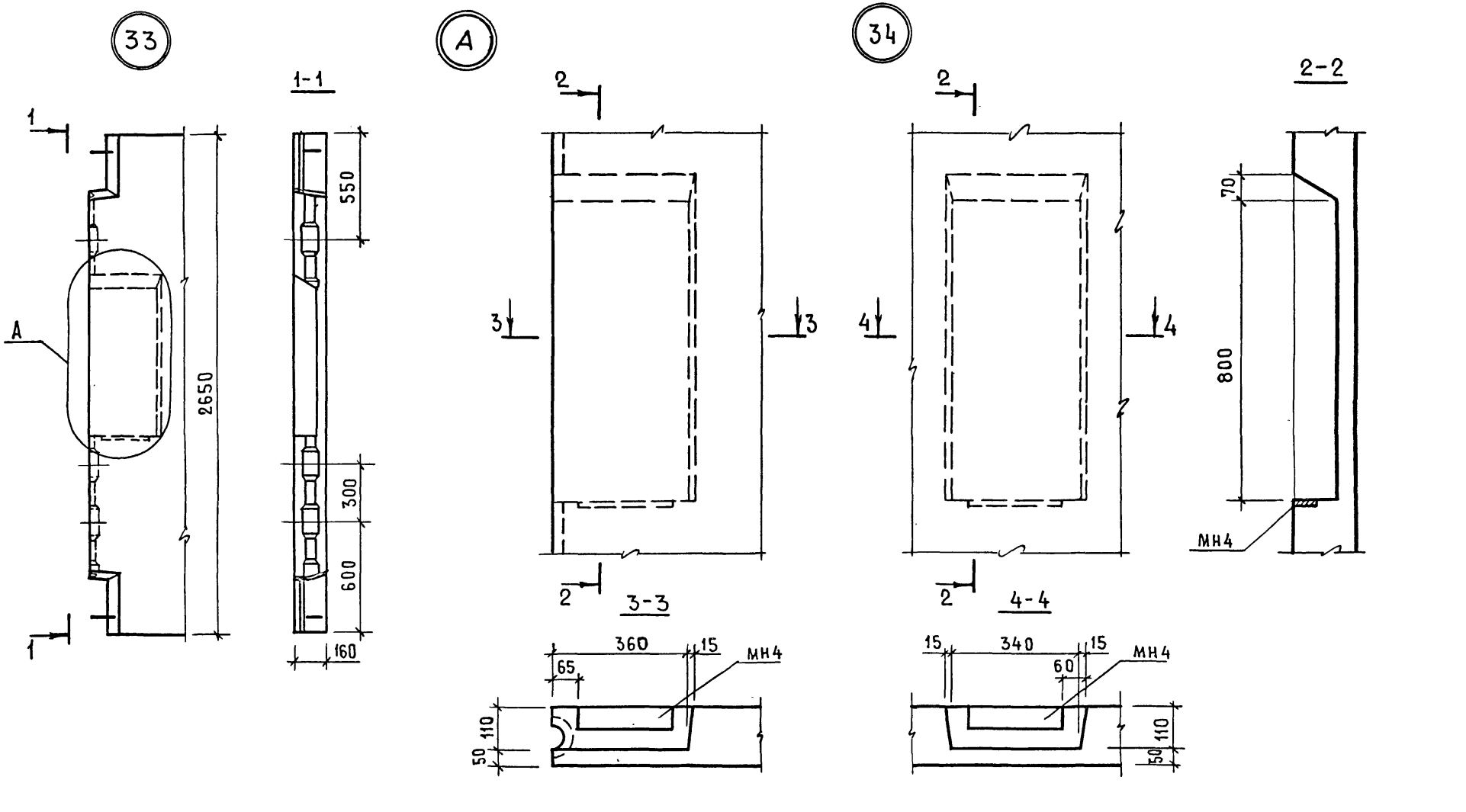

Нач. отд.	Балановский		
Н.контр.	Волкова		
ГИП	Кривакин		
Ст. инж.	Исар		
Провер.	Гиберман		
Разраб.	Самарина		

1.131-1/82 в.1 0000 д13

Узлы 33; 34

Стадия	Лист	Листов
Р		1

ЦНИИЭП жилища

19715 103

35

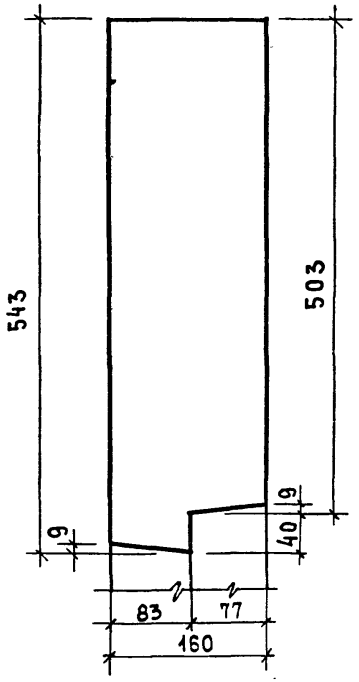

36

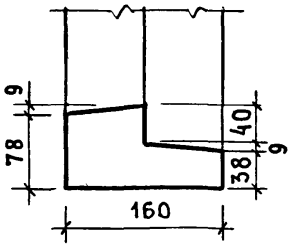

38

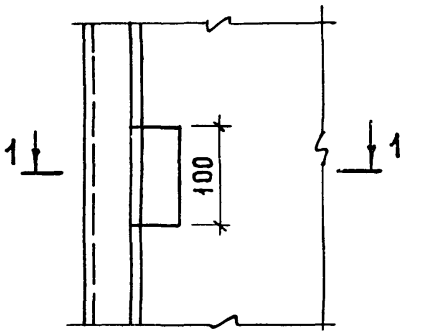

37

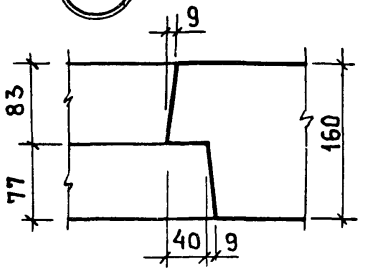

1-1

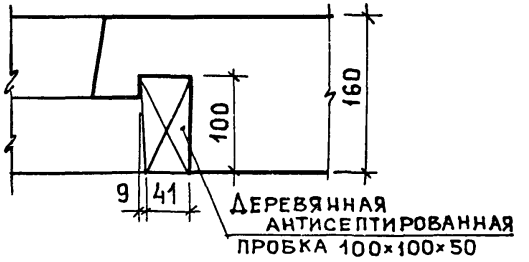

39

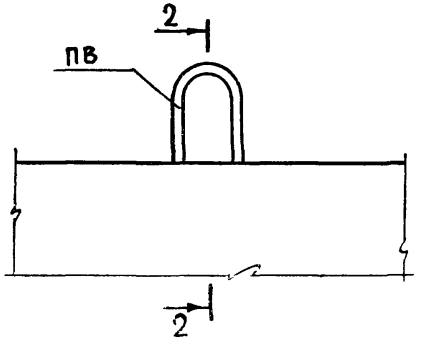

2-2

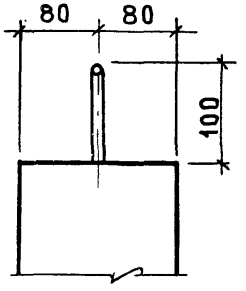

Нач.отд.	Балановский		
Н.контр.	Волкова		
ГИП	Кривакин		
Ст.инж.	Исар		
Проверил	Гиберман		
Разраб	Самарина		

1.131-1/82 в.1 0000Д 14

Узлы 35...39

Стадия	Лист	Листов
Р		1

ЦНИИЭП жилища

19715 104

Формат А3

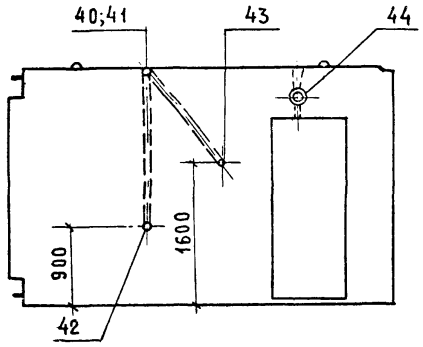

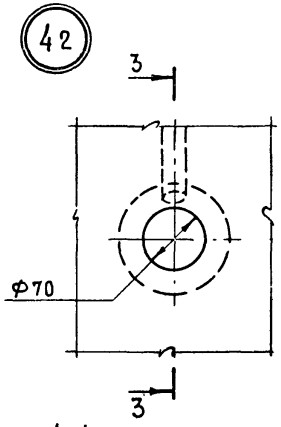

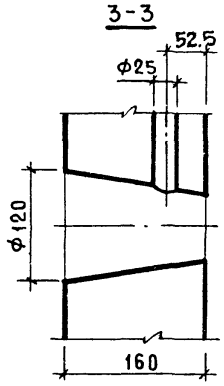

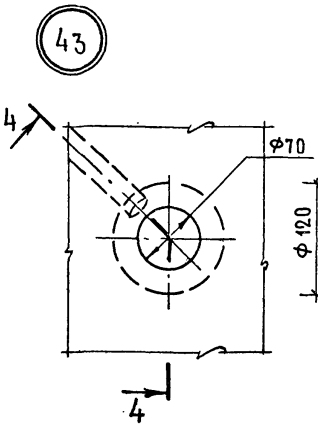

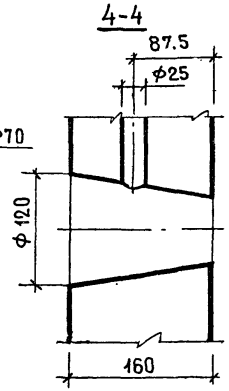

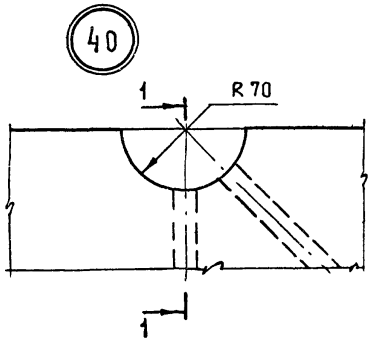

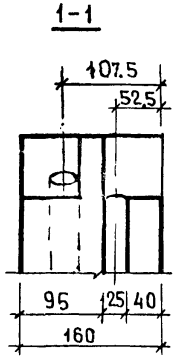

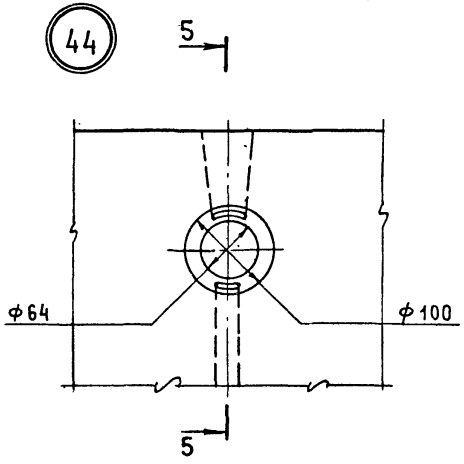

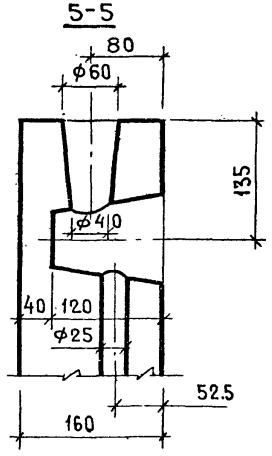

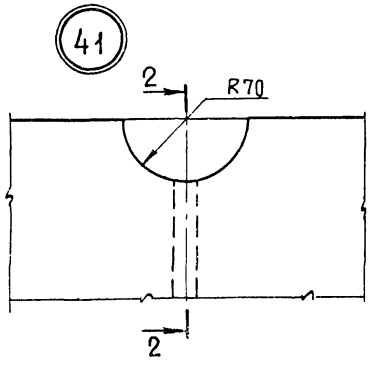

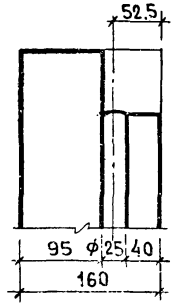

Нач.отд.	Балановский		1.131-1/82 В.1 0000.А15
Н.контр.	Волкова		
Гип	Кривакин		Узлы 40...44
Ст.инж.	Исар		Стадия: — Лист: — Листов: 1
Провери	Гиберман		ЦНИИЭПжилища
Разраб.	Самарина		

45

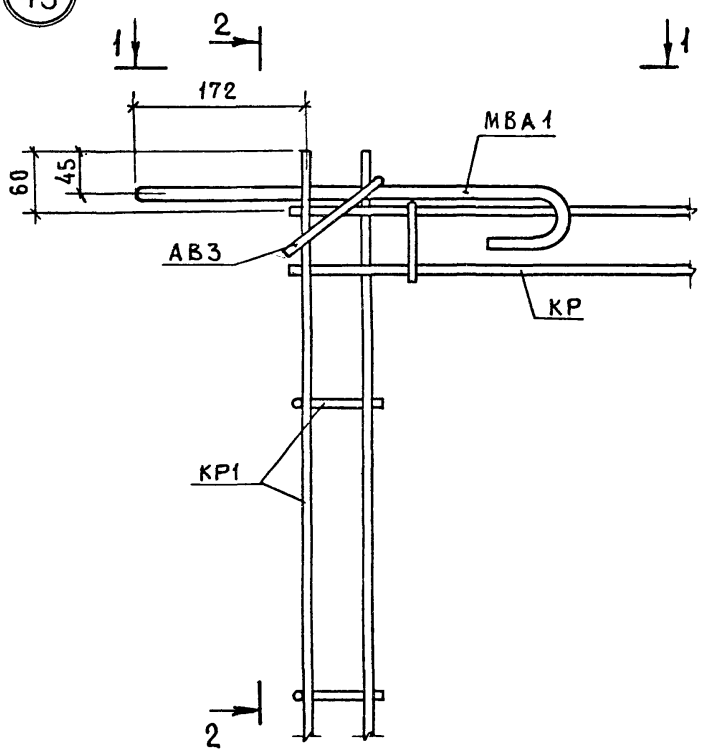

2 - 2

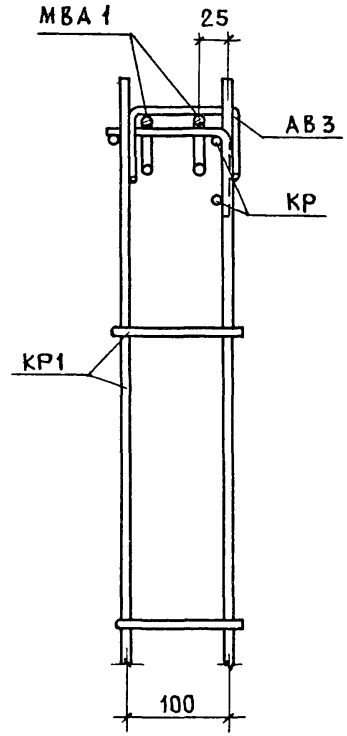

1 - 1

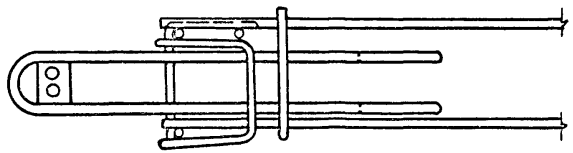

46

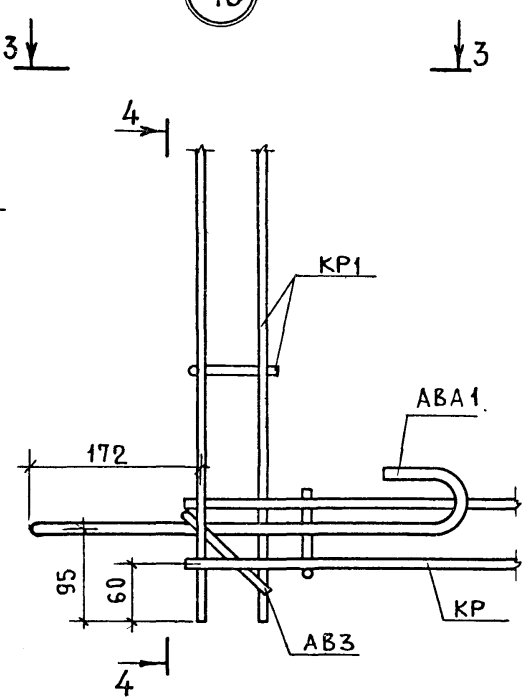

4 - 4

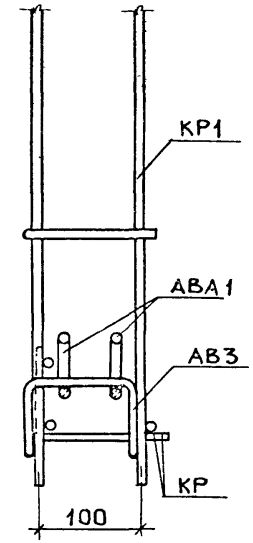

3 - 3

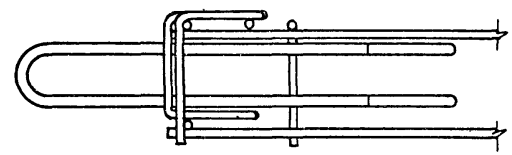

Нач отд	Балановский		
Н.контр	Волкова		
ГИП	Кривакин		
Провер.	Гиберман		
Разраб	Симонова		

1.131-1/82 В.1 0000 д.16

Узлы 45; 46

Стадия	Лист	Листов
		1

ЦНИИЭПжилища

Формат А3

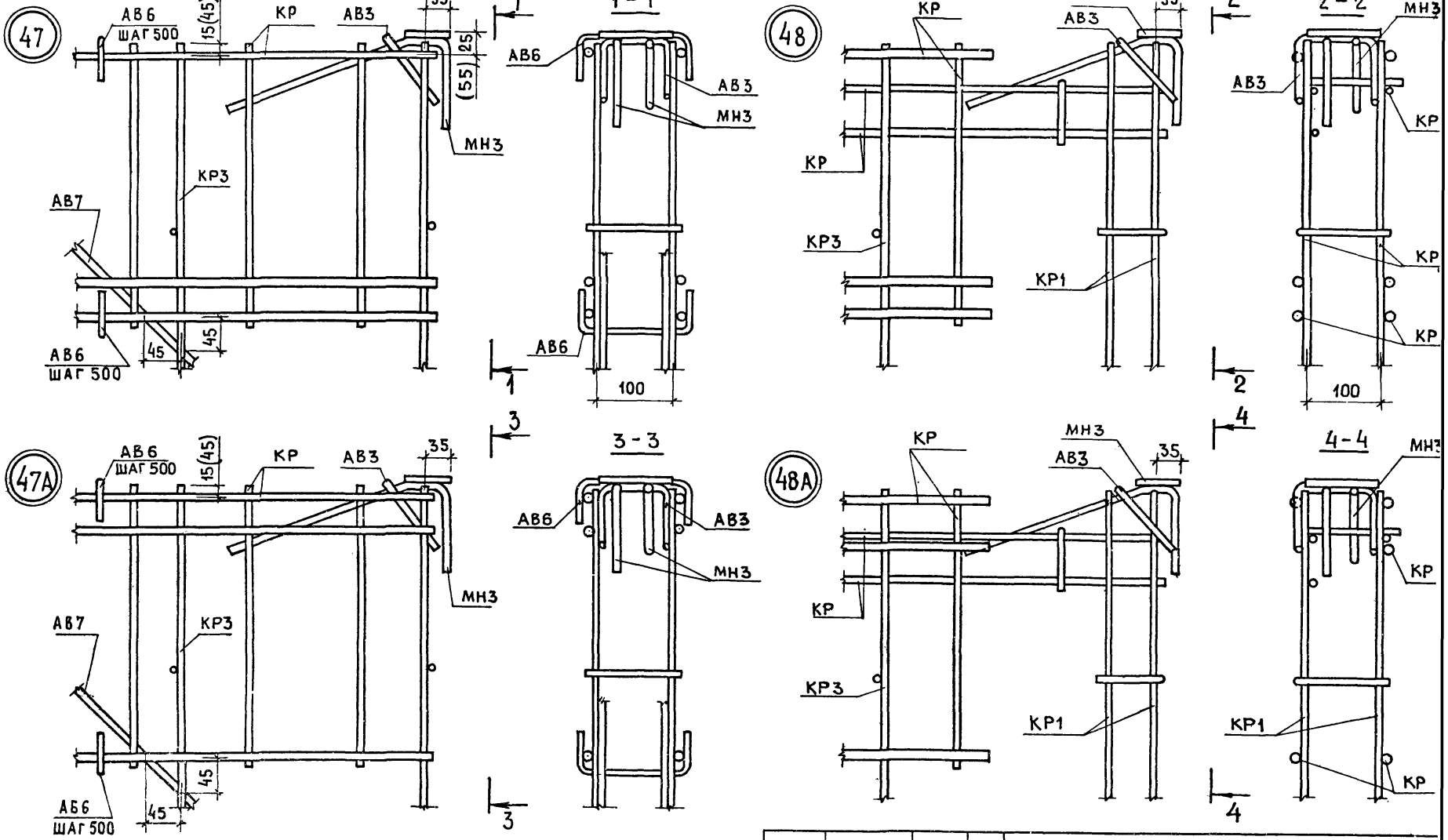

Размеры в скобках даны для случая установки распаячной коробки.

Нач. отд	Балановский		
Н. Контр.	Волкова		
ГИП	Кривакин		
Провер.	Гиберман		
Разраб.	Симонова		

1.131-1/82 В.1 0000 Д17

Узлы 47; 47А; 48; 48А

Стадия	Лист	Листов
Р		1

ЦНИИЭП жилища

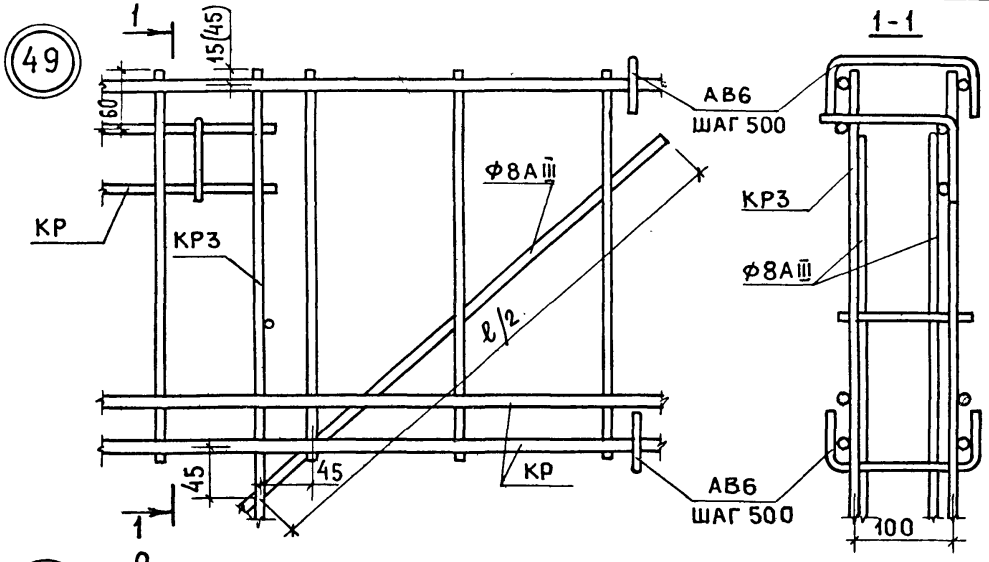

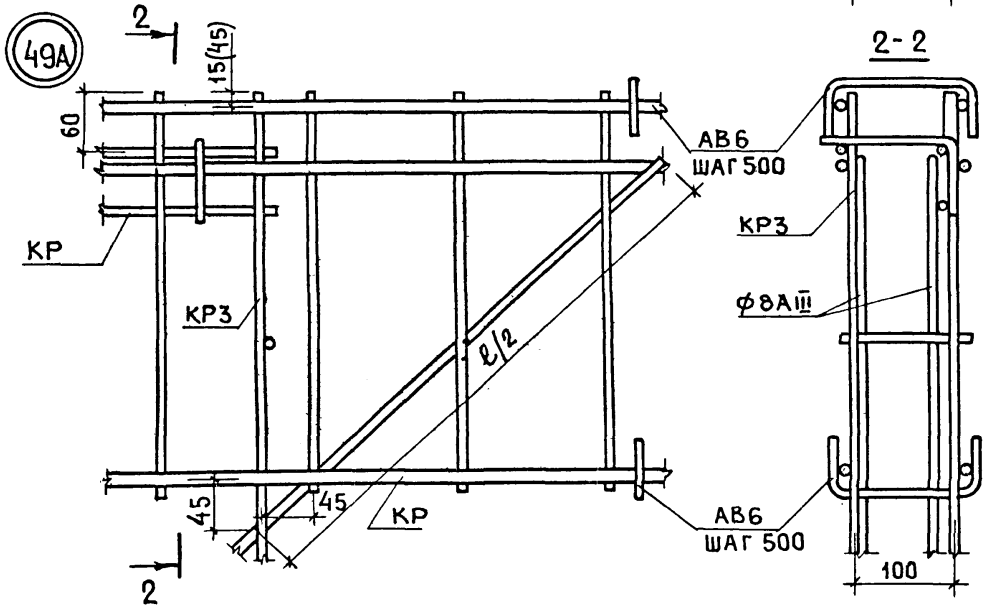

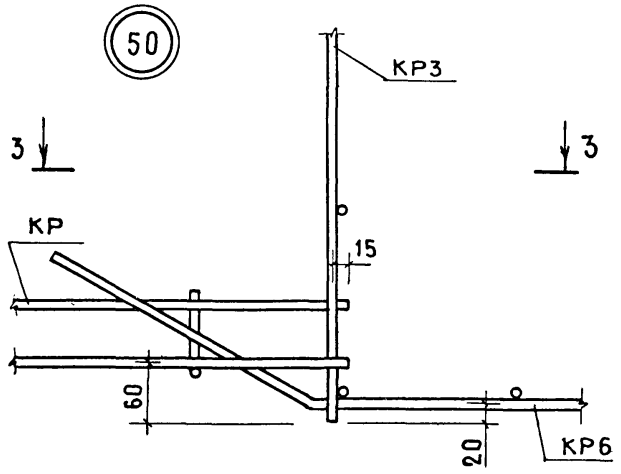

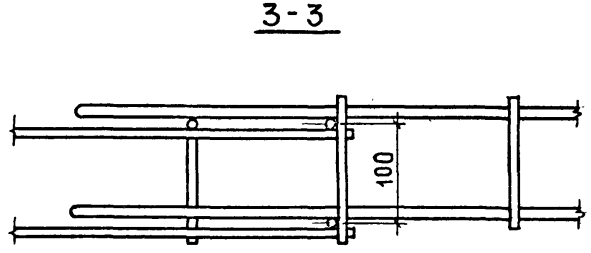

Нач.отд.	Балановский		
Н.контр.	Волкова		
ГИП	Кривакин		
Пров.	Гиберман		
Разраб.	Симонова		

1.131-1/82 В1 0000 Д18

Узлы 49; 49А; 50

Стадия	Лист	Листов
Р		1

ЦНИИЭП жилища

19715 108

Формат А3

51

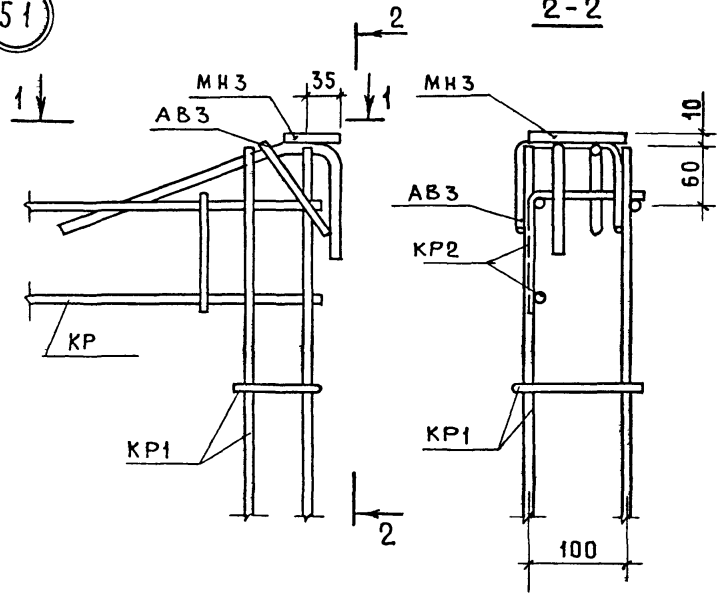

1-1

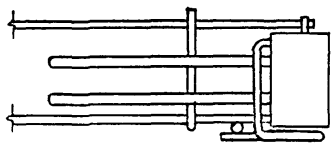

52

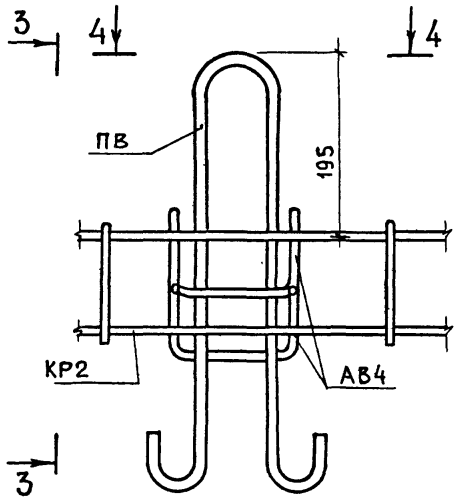

3-3

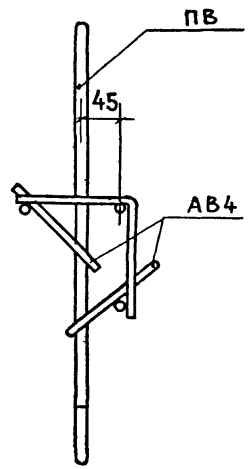

4-4

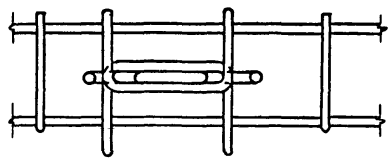

Нач.отд	Балановский		
Н.контр.	Волкова		
ГИП	Кривакин		
Проверил	Гиберман		
Разраб.	Симонова		

1.131-1/82 В.1 0000 Д19

Узлы 51; 52

Стадия	Лист	Листов
Р		1

ЦНИИЭПжилища

19715 109

Формат А3

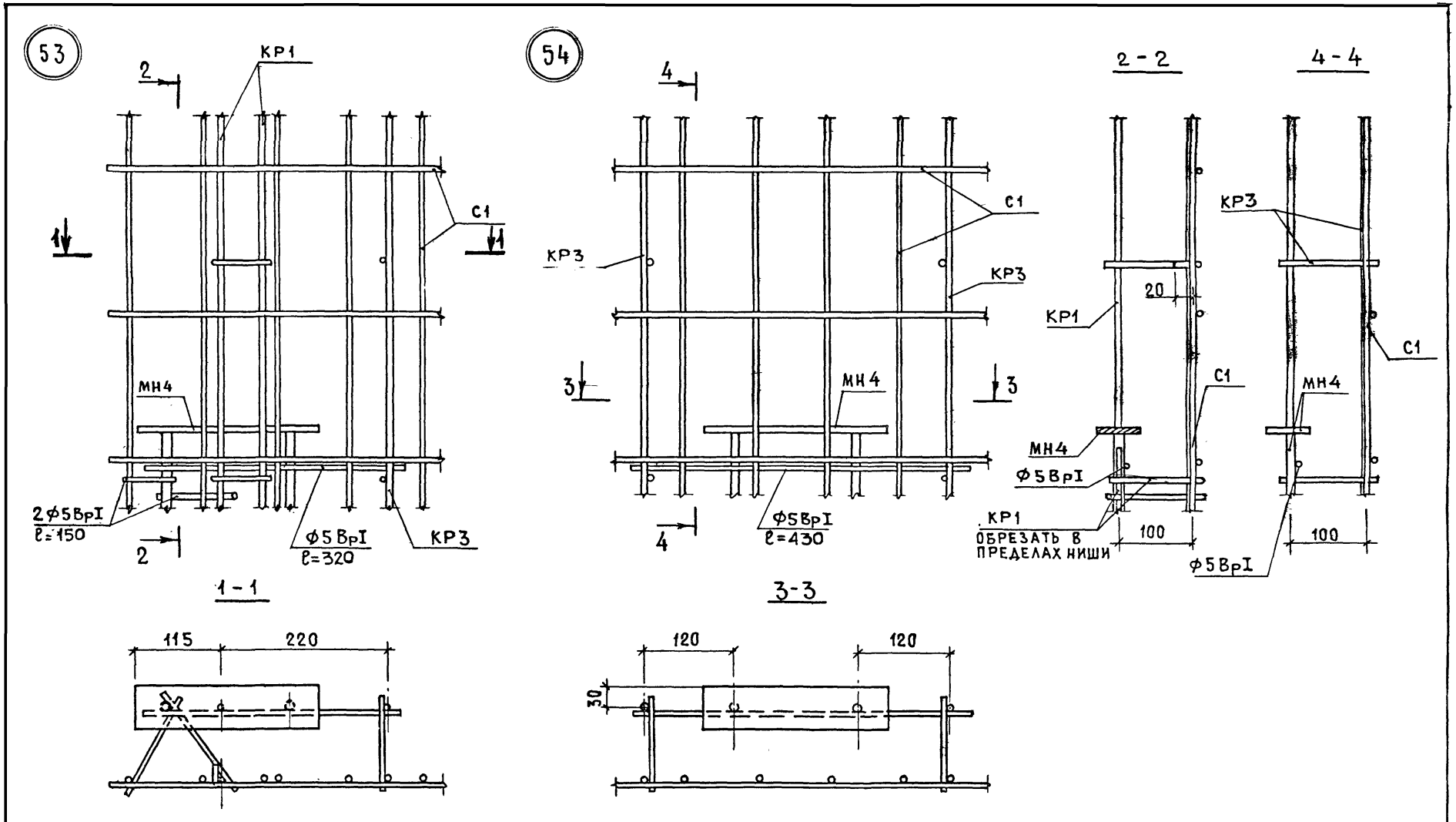

				1.131-1/82 В.1 0000Д20		
НАЧ.ОТД.	БАЛАНОВСКИЙ			УЗЛЫ 53;54	СТАДИЯ	ЛИСТ	ЛИСТОВ
Н.КОНТР.	ВОЛКОВА				Р		1
ГИП	КРИВАКИН				ЦНИИЭП жилища		
ПРОВЕР.	ГИБЕРМАН						
РАЗРАБ.	СИМОНОВА						

19715 110

Формат А3

21

22

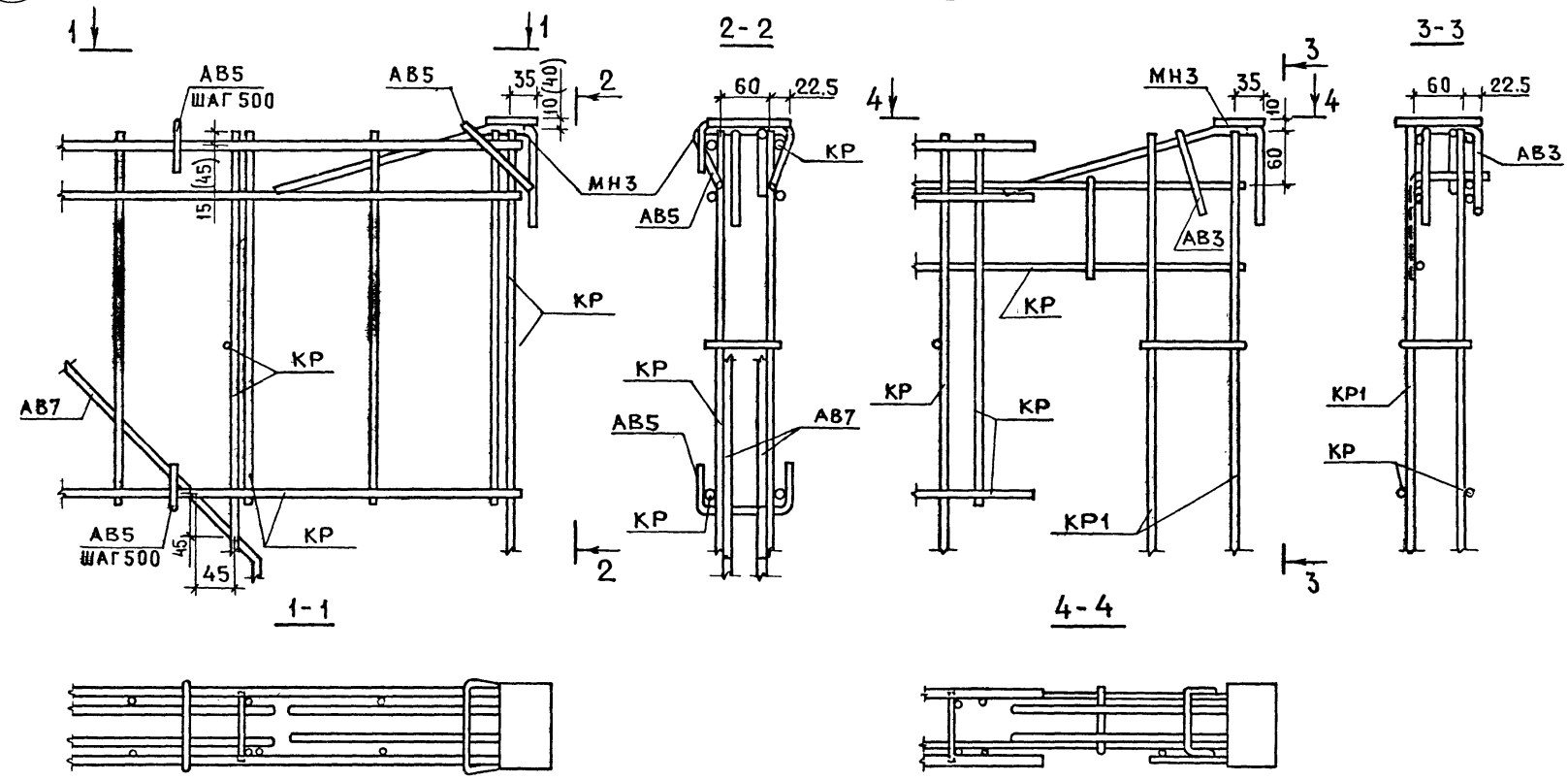

Размеры в скобках даны для случая установки распаячной коробки.

			1.131-1/82 В.1 0000 Д21
Нач.отд	Балановский		Узлы 21;22
Н.контр	Волкова		
ГИП	Кривакин		
Пров.	Гиберман		
Разраб	Симонова		

Стадия	Лист	Листов
Р		1

ЦНИИЭПжилища

19715 111

Формат А3

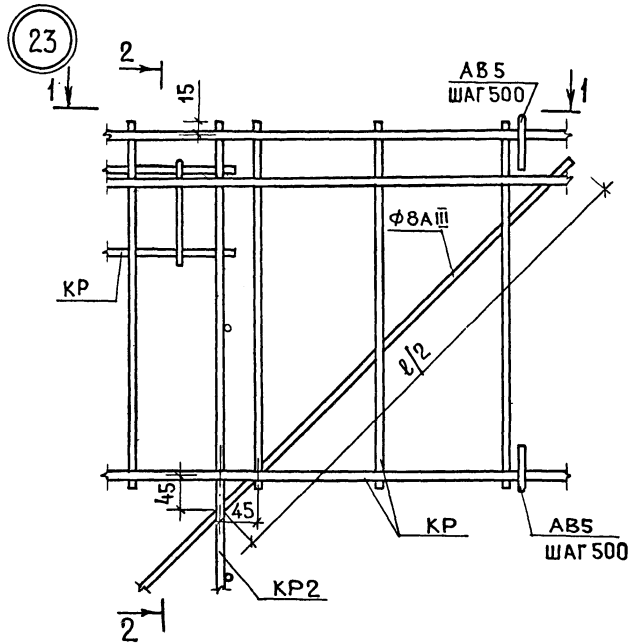

1-1

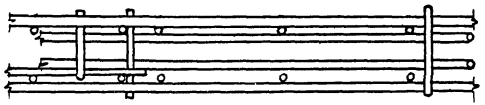

2-2

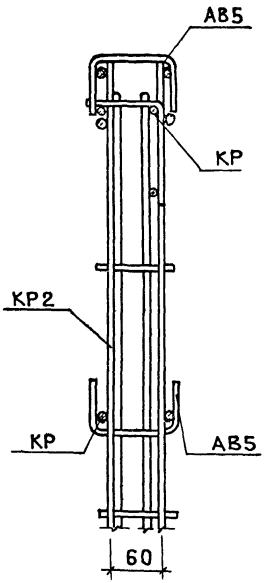

				1.131-1/82 В.1 0000 Д 22	
Нач. отд.	Балановский				
Н. контр.	Волкова			Узел 23	Стадия: Р; Лист: ; Листов: 1
ГИП	Кривакин				ЦНИИЭП жилища
Провер.	Гиберман				
Разраб.	Симонова				

Формат А3

55

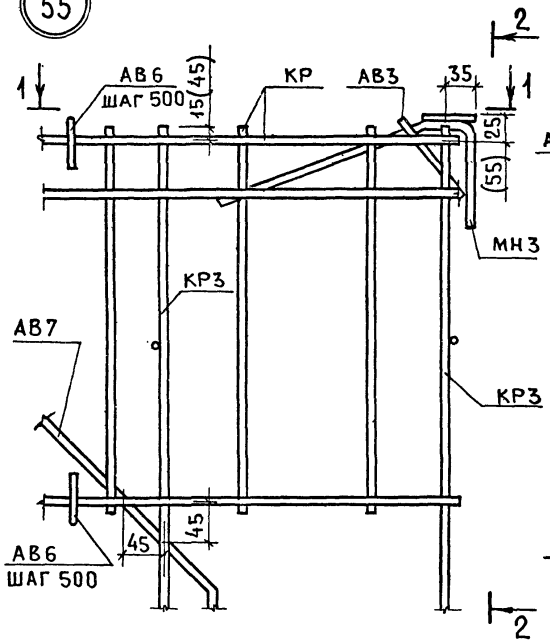

2-2

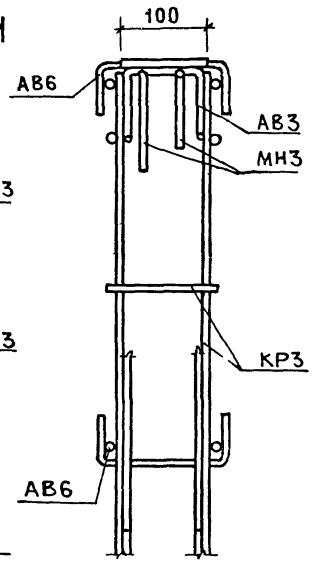

1-1

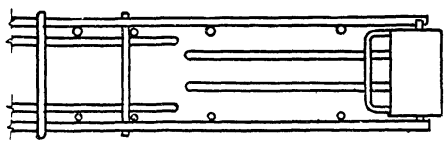

56

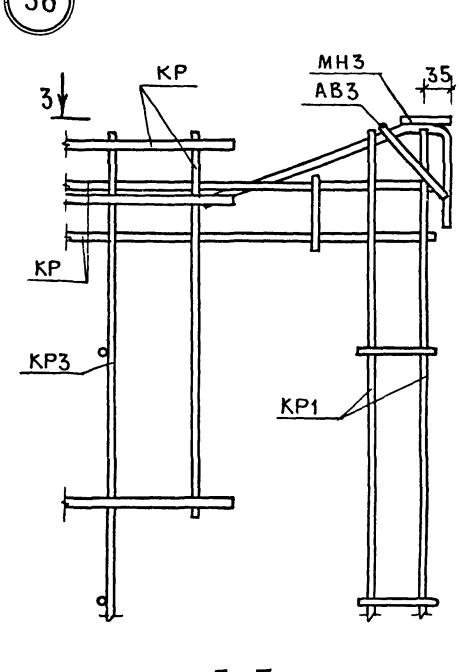

4-4

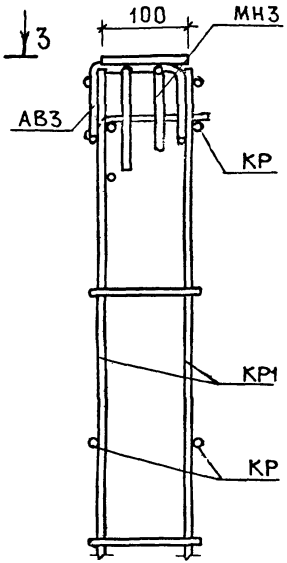

3-3

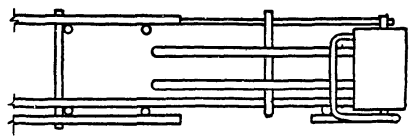

Размеры в скобках даны для случая установки распаячной коробки.

Нач.отд.	Балановский		
Н.контр.	Волкова		
ГИП	Кривакин		
Проверил	Гиберман		
Разраб.	Симонова		

1.131-1/82 В1 0000 Д 23

Узлы 55; 56

Стадия	Лист	Листов
Р		1

ЦНИИЭП жилища

Формат А3

(13)

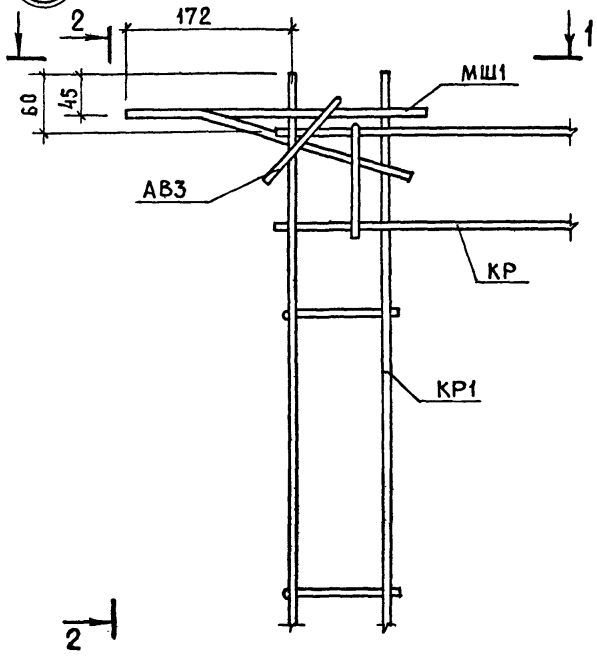

2 - 2

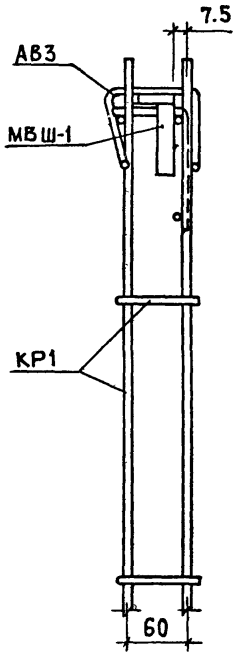

(45)

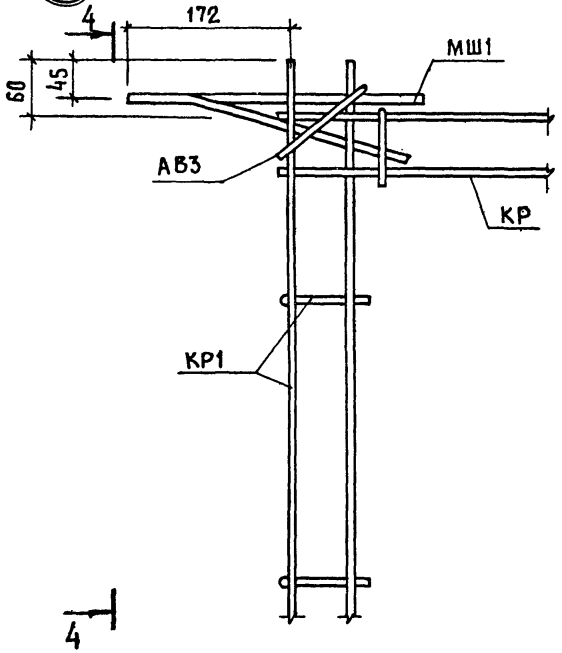

4 — 4

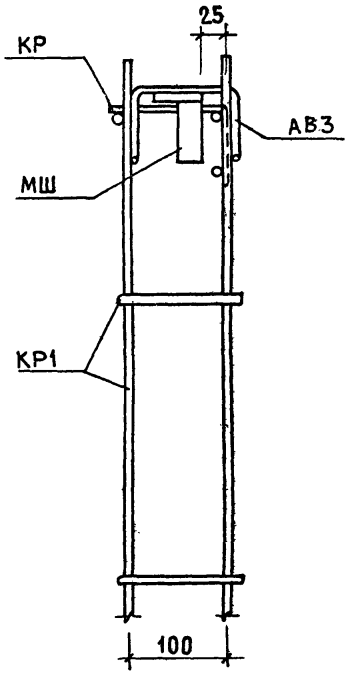

1 - 1

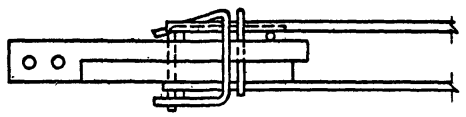

3 - 3

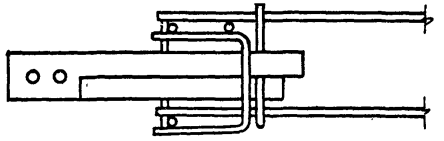

Нач. отд.	Балановский		
Гл. Контр.	Волкова		
ГИП	Кривакин		
Провер.	Гиберман		
Разраб.	Симонова		

1.131-1/82 В.1 0000 Д 24

Узлы 13; 45.
Вариант

Стадия	Лист	Листов
Р		1

ЦНИИЭП жилища

19715 114

Формат А3

ФОРМАТ	ЗОНА	ПОЗ	ОБОЗНАЧЕНИЕ	НАИМЕНОВАНИЕ	КОЛ НА ИСПОЛН 1.131-1/82 В.1 0010- —	01	02	03	04	05	06	07	08	09	10	11	12	13	14	15	16	17	18	19	ПРИМЕЧАНИЕ
А3			1.131-1/82 В.1 0010 СБ	ДОКУМЕНТАЦИЯ: СБОРОЧНЫЙ ЧЕРТЕЖ	X	X	X	X	X	X	X	X	X	X	X	X	X	X	X	X	X	X	X	X	
				ДЕТАЛИ: ГОСТ 6727-80																					
БЧ	1		1.131-1/82 В.1 0011	СТ. ОТД. Ф5ВРI L=2610	3	2	2																		0.376 кг
			- 01	СТ. ОТД. Ф5ВРI L=510	-	-	-	-	-	-	3														0.074 кг
			- 02	СТ. ОТД. Ф5ВРI L=530	-	-	-	-	-	-	-	3													0.076 кг
			- 03	СТ. ОТД. Ф5ВРI L=660	-	-	-	-	-	-	-	-	3												0.095 кг
			- 04	СТ. ОТД. Ф5ВРI L=680	-	-	-	-	-	-	-	-	-	3											0.098 кг
			- 05	СТ. ОТД. Ф5ВРI L=740	-	-	-	-	-	-	-	-	-	-	3										0.106 кг
			- 06	СТ. ОТД. Ф5ВРI L=810	-	-	-	-	-	-	-	-	-	-	-	3									0.116 кг
			- 07	СТ. ОТД. Ф5ВРI L=830	-	-	-	-	-	-	-	-	-	-	-	-	3								0.119 кг
			- 08	СТ. ОТД. Ф5ВРI L=890	-	-	-	-	-	-	-	-	-	-	-	-	-	3							0.128 кг
			- 09	СТ. ОТД. Ф5ВРI L=990	-	-	-	-	-	-	-	-	-	-	-	-	-	-	3						0.142 кг
			- 10	СТ. ОТД. Ф5ВРI L=1040	-	-	-	-	-	-	-	-	-	-	-	-	-	-	-	3					0.150 кг
			- 12	СТ. ОТД. Ф5ВРI L=1110	-	-	-	-	-	-	-	-	-	-	-	-	-	-	-	-	3				0.160 кг
			- 13	СТ. ОТД. Ф5ВРI L=1130	-	-	-	-	-	-	-	-	-	-	-	-	-	-	-	-	-	3			0.163 кг
			- 14	СТ. ОТД. Ф5ВРI L=1190	-	-	-	-	-	-	-	-	-	-	-	-	-	-	-	-	-	-	3		0.171 кг
			- 15	СТ. ОТД. Ф5ВРI L=1340	-	-	-	-	-	-	-	-	-	-	-	-	-	-	-	-	-	-	-	3	0.193 кг
БЧ	2		- 16	СТ. ОТД. Ф4ВРI L=210	8	-	-	-	-	-	2	2	3	3	3	3	3	3	3	3	3	3	3	5	0.019 кг
			- 17	СТ. ОТД. Ф4ВРI L=100	-	8																			0.009 кг
			- 18	СТ. ОТД. Ф4ВРI L=140	-	-	8																		0.013 кг
			- 19	СТ. ОТД. Ф5ВРI L=90	-	-	-	8	6																0.013 кг
			- 20	СТ. ОТД. Ф5ВРI L=130	-	-	-	-	-	6															0.019 кг
				ГОСТ 5781-82																					
БЧ	1		- 21	СТ. ОТД. Ф12АIII L=2000	-	-	-	2																	1.776 кг
			- 22	СТ. ОТД. Ф12АIII L=1600	-	-	-	-	2	2															1.421 кг

НАЧ ОТД.	БАЛАНОВСКИЙ	
Н КОНТР.	ВОЛКОВА	
ГИП	КРИВАКИН	
СТ. ИНЖ	ИСАР	
ПРОВЕРИЛ	ГИБЕРМАН	
РАЗРАБ.	СИМОНОВА	

1.131-1/82 В.1 0010

КАРКАС ПЛОСКИЙ (КР1...КР89)

СЕТКА АРМАТУРНАЯ (С1...С5)

СТАДИЯ	ЛИСТ	ЛИСТОВ
Р	1	5

ЦНИИЭП жилища

ФОРМАТ А3

ФОРМАТ	ЗОНА	ПОЗ	ОБОЗНАЧЕНИЕ	НАИМЕНОВАНИЕ	КОЛ.НА ИСПОЛН. 1.131-1/82 В.1 0010-																			ПРИМЕЧАНИЕ
					20	21	22	23	24	25	26	27	28	29	30	31	32	33	34	35	36	37	38	39	
А3			1.131-1/82 В.1 0010 СБ	ДОКУМЕНТАЦИЯ: СБОРОЧНЫЙ ЧЕРТЕЖ	Х	Х	Х	Х	Х	Х	Х	Х	Х	Х	Х	Х	Х	Х	Х	Х	Х	Х	Х	Х	
				ДЕТАЛИ: ГОСТ 6727-80																				
ВЧ	1		1.131-1/82 В.1 0011-22	СТ. ОТД. Ф5ВРI L=1490	3																			0.214 кг
			-23	СТ. ОТД. Ф5ВРI L=1560		3																		0.224 кг
			-24	СТ. ОТД. Ф5ВРI L=1590			3																	0.229 кг
			-25	СТ. ОТД. Ф5ВРI L=1640				3																0.236 кг
			-26	СТ. ОТД. Ф5ВРI L=1790					3															0.258 кг
			-27	СТ. ОТД. Ф5ВРI L=1940						3														0.279 кг
			-28	СТ. ОТД. Ф5ВРI L=2090							3													0.301 кг
			-29	СТ. ОТД. Ф5ВРI L=2190								3												0.316 кг
			-30	СТ. ОТД. Ф5ВРI L=2230									3											0.321 кг
			-31	СТ. ОТД. Ф5ВРI L=2330										3										0.336 кг
			-32	СТ. ОТД. Ф5ВРI L=2540											3									0.366 кг
			-33	СТ. ОТД. Ф5ВРI L=2630												3								0.379 кг
			-34	СТ. ОТД. Ф5ВРI L=2690													3							0.388 кг
			-35	СТ. ОТД. Ф5ВРI L=2780														3						0.400 кг
			-36	СТ. ОТД. Ф5ВРI L=2840															3					0.409 кг
			-37	СТ. ОТД. Ф5ВРI L=2930																3				0.422 кг
			-38	СТ. ОТД. Ф5ВРI L=2990																	3			0.430 кг
			-39	СТ. ОТД. Ф5ВРI L=3080																		3		0.444 кг
			-40	СТ. ОТД. Ф5ВРI L=3140																			3	0.453 кг
			-41	СТ. ОТД. Ф5ВРI L=3180																				0.458 кг
ВЧ	2		-15	СТ. ОТД. Ф4ВРI L=210	5	5	6	6	6	7	7	8	8	8	9	9	9	10	10	10	10	11	11	11	0.019 кг

ФОРМАТ	ЗОНА	ПОЗ	ОБОЗНАЧЕНИЕ	НАИМЕНОВАНИЕ	КОЛ.НА ИСПОЛН. 1.131-1/82 В.1 0010-																			ПРИМЕЧАНИЕ
					40	41	42	43	44	45	46	47	48	49	50	51	52	53	54	55	56	57	58	59	
А3			1.131-1/82 В.1 0010 СБ	ДОКУМЕНТАЦИЯ: СБОРОЧНЫЙ ЧЕРТЕЖ	Х	Х	Х	Х	Х	Х	Х	Х	Х	Х	Х	Х	Х	Х	Х	Х	Х	Х	Х	Х	
				ДЕТАЛИ: ГОСТ 6727-80																				
ВЧ	1		1.131-1/82 В.1 0011-42	СТ. ОТД. Ф5ВРI L=3230	3																			0.465 кг
			-43	СТ. ОТД. Ф5ВРI L=3290	–	3																		0.474 кг
			-44	СТ. ОТД. Ф5ВРI L=3390	–	–	3																	0.489 кг
			-45	СТ. ОТД. Ф5ВРI L=3440	–	–	–	3																0.495 кг
			-46	СТ. ОТД. Ф5ВРI L=3530	–	–	–	–	3															0.509 кг
			-47	СТ. ОТД. Ф5ВРI L=3590	–	–	–	–	–	3														0.516 кг
			-48	СТ. ОТД. Ф5ВРI L=3680	–	–	–	–	–	–	3													0.530 кг
			-49	СТ. ОТД. Ф5ВРI L=3740	–	–	–	–	–	–	–	3												0.539 кг
			-50	СТ. ОТД. Ф5ВРI L=3780	–	–	–	–	–	–	–	–	3											0.544 кг
			-51	СТ. ОТД. Ф5ВРI L=3830	–	–	–	–	–	–	–	–	–	3										0.551 кг
			-52	СТ. ОТД. Ф5ВРI L=3890	–	–	–	–	–	–	–	–	–	–	3									0.560 кг
			-53	СТ. ОТД. Ф5ВРI L=3990	–	–	–	–	–	–	–	–	–	–	–	3								0.575 кг
			-54	СТ. ОТД. Ф5ВРI L=4040	–	–	–	–	–	–	–	–	–	–	–	–	3							0.581 кг
			-55	СТ. ОТД. Ф5ВРI L=4130	–	–	–	–	–	–	–	–	–	–	–	–	–	3						0.595 кг
			-56	СТ. ОТД. Ф5ВРI L=4190	–	–	–	–	–	–	–	–	–	–	–	–	–	–	3					0.604 кг
			-57	СТ. ОТД. Ф5ВРI L=4280	–	–	–	–	–	–	–	–	–	–	–	–	–	–	–	3				0.616 кг
			-58	СТ. ОТД. Ф5ВРI L=4340	–	–	–	–	–	–	–	–	–	–	–	–	–	–	–	–	3			0.625 кг
			-59	СТ. ОТД. Ф5ВРI L=4380	–	–	–	–	–	–	–	–	–	–	–	–	–	–	–	–	–	3		0.630 кг
			-60	СТ. ОТД. Ф5ВРI L=4430	–	–	–	–	–	–	–	–	–	–	–	–	–	–	–	–	–	–	3	0.637 кг
			-61	СТ. ОТД. Ф5ВРI L=4490	–	–	–	–	–	–	–	–	–	–	–	–	–	–	–	–	–	–	–	0.645 кг
ВЧ	2		-15	СТ. ОТД. Ф4ВРI L=210	11	11	12	12	12	12	13	13	13	13	13	14	14	14	14	15	15	15	15	15	0.019 кг

ФОРМАТ	ЗОНА	ПОЗ	ОБОЗНАЧЕНИЕ	НАИМЕНОВАНИЕ	КОЛ.НА ИСПОЛН. 1.131-1/82 В.1 0010-																			ПРИМЕЧАНИЕ
					60	61	62	63	64	65	66	67	68	69	70	71	72	73	74	75	76	77	78	79	
З			1.131-1/82 В.1 0010 СБ	ДОКУМЕНТАЦИЯ: СБОРОЧНЫЙ ЧЕРТЕЖ	Х	Х	Х	Х	Х	Х	Х	Х	Х	Х	Х	Х	Х	Х	Х	Х	Х	Х	Х	Х	
				ДЕТАЛИ: ГОСТ 6727-80																				
Ч	1		1.131-1/82 В.1 0011-62	СТ. ОТД. Ф5ВРI L=4590	3																			0.660 кг
			-63	СТ. ОТД. Ф5ВРI L=4640	–	3																		0.666 кг
			-64	СТ. ОТД. Ф5ВРI L=4730	–	–	3																	0.880 кг
			-65	СТ. ОТД. Ф5ВРI L=4790	–	–	–	3																0.689 кг
			-66	СТ. ОТД. Ф5ВРI L=4880	–	–	–	–	3															0.702 кг
			-67	СТ. ОТД. Ф5ВРI L=4940	–	–	–	–	–	3														0.710 кг
			-68	СТ. ОТД. Ф5ВРI L=4980	–	–	–	–	–	–	3													0.716 кг
			-69	СТ. ОТД. Ф5ВРI L=5020	–	–	–	–	–	–	–	3												0.722 кг
			-70	СТ. ОТД. Ф5ВРI L=5090	–	–	–	–	–	–	–	–	3											0.731 кг
			-71	СТ. ОТД. Ф5ВРI L=5190	–	–	–	–	–	–	–	–	–	3										0.746 кг
			-72	СТ. ОТД. Ф5ВРI L=5240	–	–	–	–	–	–	–	–	–	–	3									0.754 кг
			-73	СТ. ОТД. Ф5ВРI L=5320	–	–	–	–	–	–	–	–	–	–	–	3								0.765 кг
			-74	СТ. ОТД. Ф5ВРI L=5390	–	–	–	–	–	–	–	–	–	–	–	–	3							0.775 кг
			-75	СТ. ОТД. Ф5ВРI L=5500	–	–	–	–	–	–	–	–	–	–	–	–	–	3						0.791 кг
			-76	СТ. ОТД. Ф5ВРI L=5540	–	–	–	–	–	–	–	–	–	–	–	–	–	–	3					0.796 кг
			-77	СТ. ОТД. Ф5ВРI L=5620	–	–	–	–	–	–	–	–	–	–	–	–	–	–	–	3				0.810 кг
			-78	СТ. ОТД. Ф5ВРI L=5690	–	–	–	–	–	–	–	–	–	–	–	–	–	–	–	–	3			0.819 кг
			-79	СТ. ОТД. Ф5ВРI L=5790	–	–	–	–	–	–	–	–	–	–	–	–	–	–	–	–	–	3		0.834 кг
			-80	СТ. ОТД. Ф5ВРI L=5830	–	–	–	–	–	–	–	–	–	–	–	–	–	–	–	–	–	–	3	0.840 кг
			-81	СТ. ОТД. Ф5ВРI L=6220	–	–	–	–	–	–	–	–	–	–	–	–	–	–	–	–	–	–	–	0.895 кг
Ч	2		-15	СТ. ОТД. Ф4ВРI L=210	16	18	16	16	17	17	17	17	17	18	18	18	18	19	19	19	19	20	20	21	0.019 кг

ФОРМАТ	ЗОНА	ПОЗ	ОБОЗНАЧЕНИЕ	НАИМЕНОВАНИЕ	КОЛ.НА ИСПОЛН. 1.131-1/82 В.1 0010-																		ПРИМЕЧАНИЕ
					80	81	82	83	84	85	86	87	88	89	90	91	92	93						
А3			1.131-1/82 В.1 0010 СБ	ДОКУМЕНТАЦИЯ: СБОРОЧНЫЙ ЧЕРТЕЖ	Х	Х	Х	Х	Х	Х	Х	Х	Х	Х	Х	Х	Х	Х						
				ДЕТАЛИ:																				
				ГОСТ 5781-82																				
БЧ	1		1.131-1/82 В.1 0011-82	СТ. ОТД. Ф8АШ L=2400	–	–	–	–	–	3	3													0.948 кг
			-83	СТ. ОТД. Ф8АШ L=2000	–	–	–	3	3															0.790 кг
			-20	СТ. ОТД. Ф12АШ L=2000	–	–	–	–	–	–	–	3	3											1.776 кг
				ГОСТ 6727-80																				
			-84	СТ. ОТД. Ф4ВРІ L=2600	–	–	–	–	–	–	–	–	–	7										0.239 кг
			-85	СТ. ОТД. Ф4ВРІ L=2300	–	–	–	–	–	–	–	–	–	–	7									0.212 кг
			-86	СТ. ОТД. Ф4ВРІ L=2000	–	–	–	–	–	–	–	–	–	–	–	7								0.184 кг
			-87	СТ. ОТД. Ф4ВРІ L=1700	–	–	–	–	–	–	–	–	–	–	–	–	7							0.156 кг
			-88	СТ. ОТД. Ф4ВРІ L=1400	–	–	–	–	–	–	–	–	–	–	–	–	–	7						0.129 кг
			-89	СТ. ОТД. Ф5ВРІ L=6430	3																			0.925 кг
			-90	СТ. ОТД. Ф5ВРІ L=6820	–	3																		0.983 кг
			-91	СТ. ОТД. Ф5ВРІ L=7030	–	–	3																	1.011 кг
БЧ	2		-15	СТ. ОТД. Ф4ВРІ L=210	22	23	24																	0.019 кг
			-92	СТ. ОТД. Ф4ВРІ L=1300	–	–	–	–	–	–	–	–	–	26	23	20	17	14						0.120 кг
			-93	СТ. ОТД. Ф5ВРІ L=450	–	–	–	14	–	16	–	14												0.065 кг
			-94	СТ. ОТД. Ф5ВРІ L=420	–	–	–	–	14	–	16	–	14											0.060 кг

РИС. 1 РАЗВЕРТКА

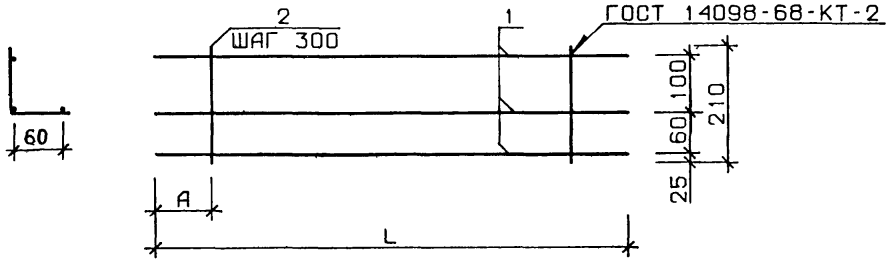

РИС. 2

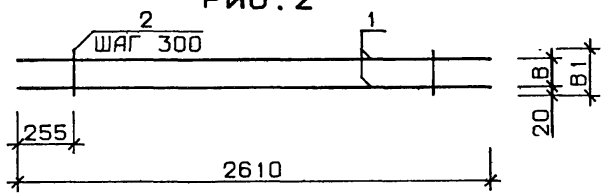

РИС. 3

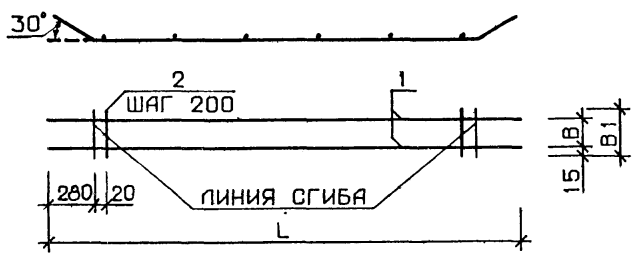

РИС. 4

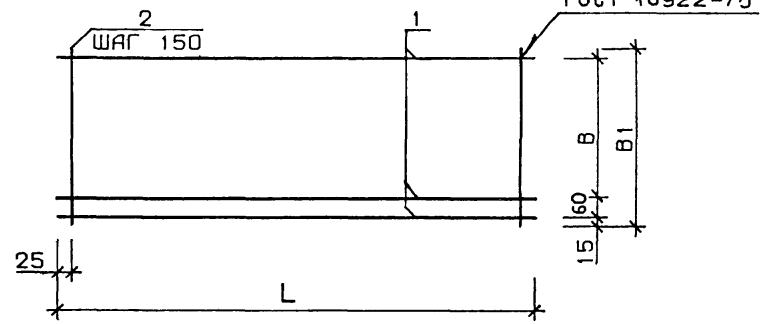

РИС. 5

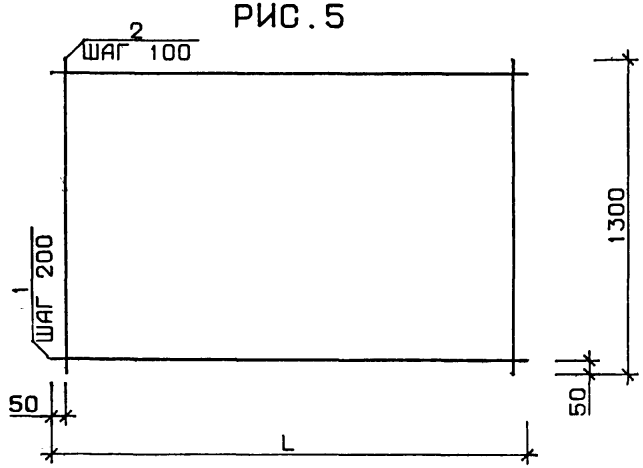

ТАБЛИЦУ ИСПОЛНЕНИЯ СМ. НА ЛИСТЕ 2

		1.131-1/82 В.1 0010 СБ	
НАЧ ОТД.	БЛАНОВСКИЙ	КАРКАС ПЛОСКИЙ (КР1...КР89) СЕТКА АРМАТУРНАЯ (С1...С5) СБОРОЧНЫЙ ЧЕРТЕЖ	СТАДИЯ: Р; МАССА: СМ. ТАБЛ.; МАСШТАБ:
Н КОНТР	ВОЛКОВА		ЛИСТ 1; ЛИСТОВ 3
ГИП	КРИВАКИН		
СТ ИНЖ	ИСАР		ЦНИИЭПжилища
ПРОВЕРИЛ	ГИБЕРМАН		
РАЗРАБ.	СИМОНОВА		

ФОРМАТ А3

ОБОЗНАЧЕНИЕ	МАРКА	РИС.	L,мм	A,мм	B,мм	B1,мм	МАССА, кг
1.131-1/82 В.1 0010	КР1	1	2610	255	-	-	1.29
- 01	КР2	2	2610	-	60	100	0.83
- 02	КР3	2	2610	-	100	140	0.85
- 03	КР4	3	2000	-	60	90	3.66
- 04	КР5	3	1600	-	60	90	2.92
- 05	КР6	3	1600	-	100	130	2.96
- 06	КР7	1	510	30	-	-	0.26
- 07	КР8	1	530	30	-	-	0.27
- 08	КР9	1	660	30	-	-	0.34
- 09	КР10	1	680	30	-	-	0.35
- 10	КР11	1	740	30	-	-	0.38
- 11	КР12	1	810	30	-	-	0.41
- 12	КР13	1	830	30	-	-	0.42
- 13	КР14	1	890	30	-	-	0.44
- 14	КР15	1	990	30	-	-	0.51
- 15	КР16	1	1040	30	-	-	0.52
- 16	КР17	1	1110	30	-	-	0.56
- 17	КР18	1	1130	30	-	-	0.57
- 18	КР19	1	1190	30	-	-	0.59
- 19	КР20	1	1340	30	-	-	0.67
- 20	КР21	1	1490	30	-	-	0.74
- 21	КР22	1	1560	30	-	-	0.79
- 22	КР23	1	1590	30	-	-	0.80
- 23	КР24	1	1640	30	-	-	0.82
- 24	КР25	1	1790	30	-	-	0.89
- 25	КР26	1	1940	30	-	-	0.97
- 26	КР27	1	2090	30	-	-	1.04
- 27	КР28	1	2190	30	-	-	1.10
- 28	КР29	1	2230	30	-	-	1.11
- 29	КР30	1	2330	30	-	-	1.16
- 30	КР31	1	2540	30	-	-	1.29

ОБОЗНАЧЕНИЕ	МАРКА	РИС.	L,мм	A,мм	B,мм	B1,мм	МАССА, кг
1.131-1/82 В.1 0010- 31	КР32	1	2630	30	-	-	1.31
- 32	КР33	1	2690	30	-	-	1.35
- 33	КР34	1	2780	30	-	-	1.39
- 34	КР35	1	2840	30	-	-	1.42
- 35	КР36	1	2930	30	-	-	1.46
- 36	КР37	1	2990	30	-	-	1.48
- 37	КР38	1	3080	30	-	-	1.54
- 38	КР39	1	3140	30	-	-	1.56
- 39	КР40	1	3180	30	-	-	1.59
- 40	КР41	1	3230	30	-	-	1.60
- 41	КР42	1	3290	30	-	-	1.63
- 42	КР43	1	3390	30	-	-	1.69
- 43	КР44	1	3440	30	-	-	1.71
- 44	КР45	1	3530	30	-	-	1.75
- 45	КР46	1	3590	30	-	-	1.78
- 46	КР47	1	3680	30	-	-	1.84
- 47	КР48	1	3740	30	-	-	1.86
- 48	КР49	1	3780	30	-	-	1.88
- 49	КР50	1	3830	30	-	-	1.90
- 50	КР51	1	3890	30	-	-	1.92
- 51	КР52	1	3990	30	-	-	1.99
- 52	КР53	1	4040	30	-	-	2.01
- 53	КР54	1	4130	30	-	-	2.05
- 54	КР55	1	4190	30	-	-	2.08
- 55	КР56	1	4280	30	-	-	2.13
- 56	КР57	1	4340	30	-	-	2.16
- 57	КР58	1	4380	30	-	-	2.18
- 58	КР59	1	4430	30	-		2.22
- 59	КР60	1	4490	30	-	-	2.24
- 60	КР61	1	4590	30	-	-	2.28
- 61	КР62	1	4640	30	-	-	2.31

ОБОЗНАЧЕНИЕ	МАРКА	РИС.	L, мм	A, мм	B, мм	B1, мм	МАССА, кг
1.131-1/82 В.1 0010- 62	КР63	1	4730	30	-	-	2.34
- 63	КР64	1	4790	30	-	-	2.37
- 64	КР65	1	4880	30	-	-	2.43
- 65	КР66	1	4940	30	-	-	2.45
- 66	КР67	1	4980	30	-	-	2.47
- 67	КР68	1	5020	30	-	-	2.49
- 68	КР69	1	5090	30	-	-	2.52
- 69	КР70	1	5190	30	-	-	2.58
- 70	КР71	1	5240	30	-	-	2.60
- 71	КР72	1	5320	30	-	-	2.64
- 72	КР73	1	5390	30	-	-	2.67
- 73	КР74	1	5500	30	-	-	2.74
- 74	КР75	1	5540	30	-	-	2.75
- 75	КР76	1	5620	30	-	-	2.79
- 76	КР77	1	5690	30	-	-	2.82
- 77	КР78	1	5790	30	-	-	2.88
- 78	КР79	1	5830	30	-	-	2.90
- 79	КР80	1	6220	30	-	-	3.09
- 80	КР81	1	6430	30	-	-	3.20
- 81	КР82	1	6820	30	-	-	3.38
- 82	КР83	1	7030	30	-	-	3.52
- 83	КР84	4	2000	—	360	450	2.49
- 84	КР85	4	2000	—	330	420	2.43
- 85	КР86	4	2400	—	360	450	2.92
- 86	КР87	4	2400	—	330	420	2.86
- 87	КР88	4	2000	—	360	450	6.24
- 88	КР89	4	2000	—	330	420	6.17
- 89	С1	5	2600	-	-	-	4.82
- 90	С2	5	2300	-	-	-	4.23
- 91	С3	5	2000	-	-	-	3.66
- 92	С4	5	1700	-	-	-	3.13
- 93	С5	5	1400	-	-	-	2.57

ЭПВЦ КиевЗНИИЭП
ОПЕРАТОР ТПП КОРТ

ВЗАМ.ИНВ.№
ПОДПИСЬ И ДАТА
ИНВ.№ПОДЛ.

1.131-1/82 В.1 0010 ОБ

ЛИСТ 3

Формат А4

Копировал 19715 122 Формат

ЛИСТ

Рис.1

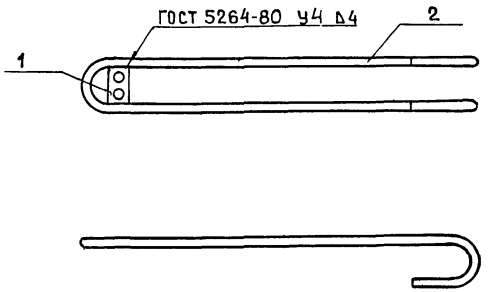

Рис.2

остальное см. рис.1

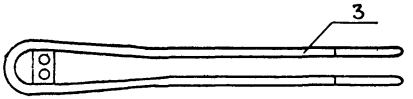

Поз.1

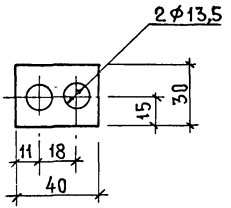

Обозначение	Марка	Рис.
1.131-1/82 В.1 0020	МВА1	1
-01	МВА2	2

Формат	Зона	Поз.	Обозначение	Наименование	Кол.	Примеча
				Детали		
Бч		1	1.131-1/82 В.1 0021	Полоса $\frac{6\times30\ \text{ГОСТ}\ 103\text{-}76}{\text{Вст3кп2 ГОСТ}\ 380\text{-}71^{*}\ \ell=40}$	1	0,06к
				Переменные данные		
				1.131-1/82 В.1 0020		
				Детали		
А4		2	1.131-1/82 В.1 0001	Стержень гнутый АВА1	1	0,98кг
				1.131-1/82 В.1 0020-01		
				Детали		
А4		3	1.131-1/82 В.1 0001-01	Стержень гнутый АВА2	1	0,98кг

Нач. отд.	Балановский	
Н. контр.	Волкова	
ГИП	Кривакин	
Ст. инж.	Исар	
Провер	Гиберман	
Разраб.	Симонова	

1.131-1/82 В.1 0020

Изделие закладное (МВА1; МВА2)

Стадия	Масса	Масштаб
Р	1,04	
Лист	Листов 1	

ЦНИИЭП жилища

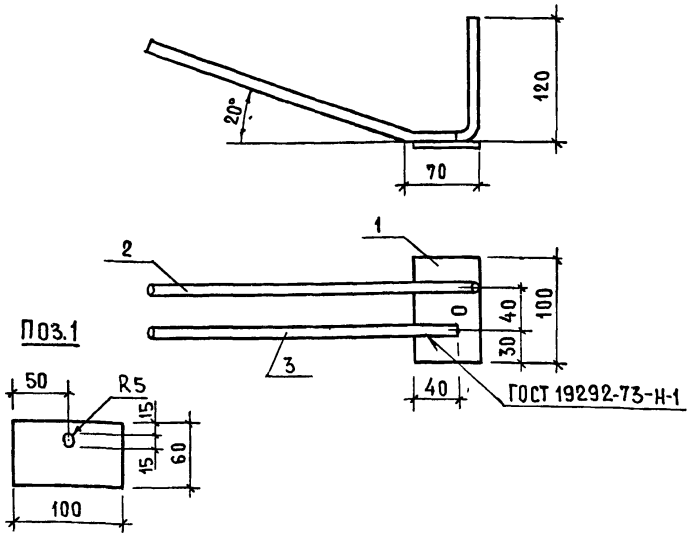

Формат	Зона	Поз.	Обозначение	Наименование	Кол.	Примечание
				ДЕТАЛИ		
БЧ		1	1.131-1/82 В.1 0031	Полоса 8×60 ГОСТ 103-76 / Вст3кп2 ГОСТ 380-71 ℓ=100	1	0,38кг
БЧ		2	1.131-1/82 В.1 0032	ф10 Ас II ГОСТ 5781-82, ℓ=425	1	0,26кг
БЧ		3	1.131-1/82 В.1 0033	ф10 Ас II ГОСТ 5781-82, ℓ=300	1	0,19кг

1.131-1/82 В.1 0030

Изделие закладное МН3

Стадия	Масса	Масштаб
Р	0,83	
Лист	Листов 1	

ЦНИИЭП жилища

Нач.отд.	Балановский	
Н.Контр.	Волкова	
ГИП	Кривакин	
Провери	Гиберман	
Разраб	Исар	

Формат А4

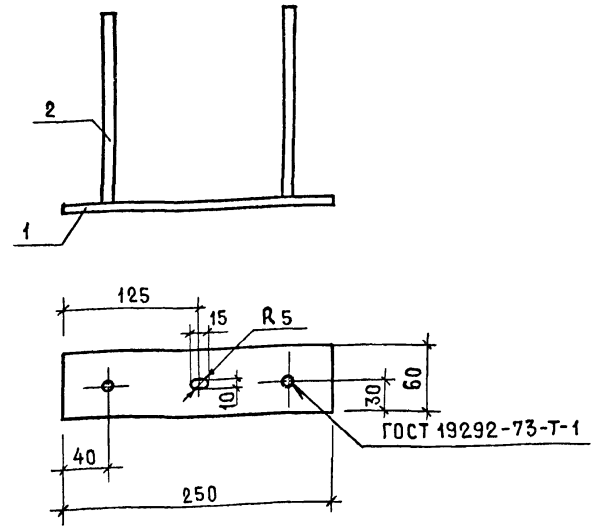

Формат	Зона	Поз.	Обозначение	Наименование	Кол.	Примечание
				ДЕТАЛИ		
БЧ		1	1.131-1/82 В.1 0041	Полоса 8×60 ГОСТ 103-76 / Вст3кп2 ГОСТ 380-71 ℓ=250	1	0,94кг
БЧ		2	1.131-1/82 В.1 0042	ф10 А II ГОСТ 5781-82, ℓ=180	2	0,11кг

Инв.№подл. | Подпись и дата | Взам.инв.№

1.131-1/82 В.1 0040

Изделие закладное МН4

Стадия	Масса	Масштаб
Р	1,16	
Лист	Листов 1	

ЦНИИЭП жилища

Нач.отд.	Балановский	
Н.Контр.	Волкова	
ГИП	Кривакин	
Провер.	Гибермач	
Разраб	Исар	

Формат А4

Рис.1

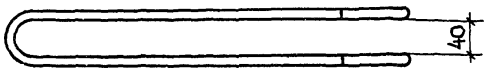

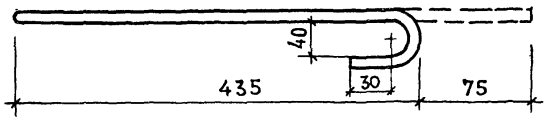

Рис.2

ОСТАЛЬНОЕ СМ. РИС. 1

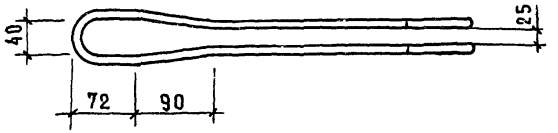

Обозначение	Марка	Рис.	Длина, мм
1.131-1/82 В.1 0001	АВА1	1	1100
-01	АВА2	2	1100

Нач. отд.	Балановский		
Н. контр.	Волкова		
ГИП	Кривакин		
Ст. инж.	Исар		
Провер.	Гиберман		
Разраб.	Симонова		

1.131-1/82 В.1 0001

Стержень гнутый (АВА1; АВА2)

Стадия	Масса	Масштаб
Р	0,98	
Лист	Листов 1	

Арматурные стержни ф12 АI ГОСТ 5781-82

ЦНИИЭП жилища

Формат А4

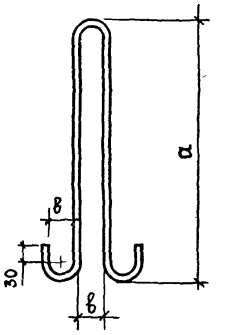

Обозначение	Марка	Сечение	Длина, мм	а, мм	в, мм	Масса, кг
1.131-1/82 В.1 0002	ПВ1	ф10	1170	450	60	0,72
-01	ПВ2	ф12	1280	520	60	1,14
-02	ПВ3	ф14	1460	590	60	1,77
-03	ПВ4	ф16	1600	660	60	2,53
-04	ПВ5	ф18	1800	730	80	3,60

Взамен инв. №

Подпись и дата

Инв. № подл.

Нач. отд	Балановский		
Н. контр.	Волкова		
ГИП	Кривакин		
Ст. инж.	Исар		
Провер.	Гиберман		
Разраб.	Симонова		

1.131-1/82 В.1 0002

Петля строповочная (ПВ1 ... ПВ5)

Стадия	Масса	Масштаб
Р	см. табл.	
Лист	Листов 1	

Арматурные стержни класса AcII ГОСТ 5781-82

ЦНИИЭП жилища

19715 25

Формат А4

Рис.1

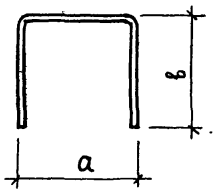

Рис.2

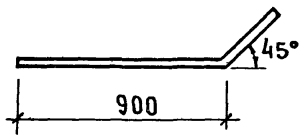

Обозначение	Марка	Рис.	Сечение, класс стали	а, мм	в, мм	Длина, мм	Масса, кг
1.131-1/82 В.1 0003	АВ3	1	ф5 ВрI ГОСТ 6727-80	100	120	320	0,04
– 01	АВ4			130	120	350	0,05
– 02	АВ5			100	50	200	0,03
– 03	АВ6			140	50	240	0,03
– 04	АВ7	2	ф8 AIII ГОСТ 5781-82	–	–	1200	0,47

Нач. отд.	Балановский	
Н. контр.	Волкова	
Рук. гр.	Кривакин	
Гл. инж.	Исар	
Проверил	Гиберман	
Азраб.	Симонова	

1.131-1/82 В.1 0003

Стержень гнутый (АВ3...АВ7)

Стадия	Масса	Масштаб
Р	см табл.	
Лист	Листов 1	

ЦНИИЭП жилища

ЦЕНТРАЛЬНЫЙ ИНСТИТУТ ТИПОВОГО ПРОЕКТИРОВАНИЯ
ГОССТРОЯ СССР
КИЕВСКИЙ ФИЛИАЛ
г. Киев-57 ул. Эжена Потье № 12

15/4
Заказ № 2267 Инв. № 19715 Тираж 3200

Сдано в печать 8.V 1985 Цена У-83

gost.e-ecolog.ru