ТИПОВЫЕ КОНСТРУКЦИИ, ИЗДЕЛИЯ И УЗЛЫ ЗДАНИЙ И СООРУЖЕНИЙ

СЕРИЯ 1.238.1-2

ПЛИТЫ ПАРАПЕТНЫЕ ЖЕЛЕЗОБЕТОННЫЕ РЯДОВЫЕ И УГЛОВЫЕ ДЛЯ ОБЩЕСТВЕННЫХ ЗДАНИЙ

РАБОЧИЕ ЧЕРТЕЖИ

18819

НАСТОЯЩАЯ ДОКУМЕНТАЦИЯ НЕ ПОДЛЕЖИТ ПРЯМОЙ ПЕРЕДАЧЕ НА ЗАВОД-ИЗГОТОВИТЕЛЬ И МОЖЕТ БЫТЬ ИСПОЛЬЗОВАНА В КАЧЕСТВЕ СПРАВОЧНОГО МАТЕРИАЛА ПРИ РАЗРАБОТКЕ КОНКРЕТНОГО ПРОЕКТА (ПИСЬМО ГОССТРОЯ РОССИИ ОТ 17.03.99 № 5-11/30)

gost.e-ecolog.ru

ТИПОВЫЕ КОНСТРУКЦИИ, ИЗДЕЛИЯ И УЗЛЫ ЗДАНИЙ И СООРУЖЕНИЙ

СЕРИЯ 1.238.1-2

ПЛИТЫ ПАРАПЕТНЫЕ ЖЕЛЕЗОБЕТОННЫЕ РЯДОВЫЕ И УГЛОВЫЕ ДЛЯ ОБЩЕСТВЕННЫХ ЗДАНИЙ

РАБОЧИЕ ЧЕРТЕЖИ

РАЗРАБОТАНЫ:

ЦНИИЭП учебных зданий

Гл. инженер ин-та — А.К. Ляхович

Начальник АМ-2 — В.В. Орлов

Гл. инженер АМ-2 — В.А. Маргулец

Гл. инженер пр-та — М.Л. Ротерштейн

совместно с

НИИЖБ ГОССТРОЯ СССР

Зам. директора — Н.Н. Коровин

Рук. лаборатории напряженных конструкций — Г.И. Бердичевский

Рук. сектора — В.Г. Крамарь

УТВЕРЖДЕНЫ
И ВВЕДЕНЫ В ДЕЙСТВИЕ
С 01.08.83
ГОСГРАЖДАНСТРОЕМ
ПРИКАЗ № 162 ОТ 26.05.83

18819 2

ОБОЗНАЧЕНИЕ	НАИМЕНОВАНИЕ	СТР.
1.238.1-2 - 000ТО	ТЕХНИЧЕСКОЕ ОПИСАНИЕ	3
1.238.1-2 - 100	ПЛИТА ПАРАПЕТНАЯ ЖЕЛЕЗОБЕТОННАЯ	
	(ПП15,4; ПП15,5; ПП15,7; ПП15,8;	
	ПП18,4; ПП18,5; ПП18,7; ПП18,8)	5
1.238.1-2-100 СБ	ПЛИТА ПАРАПЕТНАЯ ЖЕЛЕЗОБЕТОННАЯ	
	(ПП15.4; ПП15,5; ПП15,7; ПП15,8;	
	ПП18,4; ПП18,5; ПП18,7; ПП18,8)	
	СБОРОЧНЫЙ ЧЕРТЕЖ	8
1.238.1-2-200	ПЛИТА ПАРАПЕТНАЯ УГЛОВАЯ	
	(ППУ 4,4; ППУ 5,5)	9
1.238.1-2-200 СБ	ПЛИТА ПАРАПЕТНАЯ УГЛОВАЯ	
	(ППУ4,4; ППУ5,5) СБОРОЧНЫЙ ЧЕРТЕЖ	10
1.238.1-2-010	СЕТКА С1... С10	11
1.238.1-2-010 СБ	СЕТКА С1... С10 СБОРОЧНЫЙ ЧЕРТЕЖ	13
1.238.1-2-017	ПЕТЛЯ П1; П2	14
1.238.1-2-018	УЗЕЛ I... III	15
1.238.1-2 000 ВМС	ВЕДОМОСТЬ РАСХОДА СТАЛИ НА	
	МАРКУ, КГ	16

Инв. № подл. | Подпись и дата | Взам. инв. №

Рук. маст.	ОРЛОВ		23.12.82
Гл. инж. М.	МАРГУЛЕЦ		23.12.82
ГИП	РОТЕРШТЕЙН		23.12.82
Ст. инж.	ПОПОВА		23.12.82
Провер.	РОТЕРШТЕЙН		23.12.82

1.238.1-2-000

СОДЕРЖАНИЕ

Стадия	Лист	Листов
Р		1

ЦНИИЭП учебных зданий

18819 3

Индустриальные изделия, данной серии, предназначены для применения при проектировании и строительстве общественных зданий.

В состав выпуска вошли сборные плиты парапетные железобетонные: рядовые и угловые.

Указанные элементы разработаны для устройства парапетов.

Плиты армируются сварными сетками из стальной обыкновенной проволоки периодического профиля Вр-I по ГОСТ 6727-80 в соответствии с требованиями ГОСТ 10922-75.

Для подъема и монтажа плит предусмотрены строповочные петли, которые выполнены из стержневой горячекатанной гладкой стали класса А-I марок ВСт3СП2 и ВСт3пс2 ГОСТ 5781-82.

При расчетной зимней температуре ниже -40°С для строповочных петель не допускается применение стали марки ВСт3пс2.

Плиты парапетные должны изготовляться из тяжелого бетона марки 200.

Морозостойкость бетона не ниже Мрз 50.

Прочность бетона к моменту отпуска изделий с завода-изготовителя должна быть следующей: в зимнее время - 100%. В остальных случаях - не менее 70% проектной прочности при условии, что завод-изготовитель гарантирует достижение 100% проектной прочности бетона в двадцативосьмидневном возрасте.

Марки плит состоят из буквенных и цифровых обозначений имеющих следующие значения:

ПП - индекс плит парапетных

ППУ - индекс плит парапетных угловых

Цифры 15, 18, 4, 5 длина плит парапетных округленно в см.

Цифры 4, 5, 7, 8 ширина округленно в см.

Например: ППУ4,4 - плита парапетная угловая длиной 410мм, шириной 410 мм.

Номенклатура плит парапетных железобетонных дана в таблице №1.

Инв. № подл. | Подпись и дата | Взам. инв. №

Нач.маст.	Орлов		23.12.82
Гл.инж. М.	Маргулец		23.12.82
ГИП	Ротерштейн		23.12.82
Ст. инж.	Попова		23.12.82
Провер.	Ротерштейн		23.12.82

1.238.1-2-000.ТО

Техническое описание

Стадия	Лист	Листов
Р	1	2

ЦНИИЭП учебных зданий

18819 4

ТАБЛИЦА №1

МАРКА	ЭСКИЗ	РАЗМЕРЫ, мм				ОБЪЕМ БЕТОНА м³	РАСХОД СТАЛИ, КГ		МАССА КГ
		A	B	h	h_1		НАТУР.	ПРИВЕД. К КЛАССУ А-I	
ПП 15.4	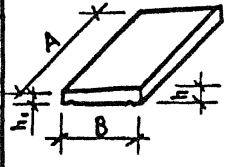	1490	420	80	60	0,043	0,71	0,90	100,0
ПП 15.5		1490	520	80	60	0,054	0,97	1,17	135.0
ПП 15.7		1490	700	80	60	0.073	1.12	1,39	175.0
ПП 15.8		1490	800	80	60	0.083	1.35	1,73	200.0
ПП 18.4		1790	420	80	60	0.052	1.01	1.23	130.0
ПП 18.5		1790	520	80	60	0.065	1.07	1.32	157.0
ПП 18.7		1790	700	80	60	0.087	1.25	1.58	225.0
ПП 18.8		1790	800	80	60	0.101	1,48	1,92	250.0
ППУ 4.4	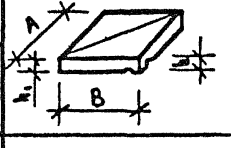	420	420	80	60	0.012	0.28	0,34	30,0
ППУ 5,5		520	520	80	60	0.020	0.31	0,39	50,0

Инв. № подл. | Подпись и дата | Взам.инв. №

1.238.1-2-000ТО

Лист 2

18819 5

Формат	Зона	Поз.	Обозначение	Наименование	Кол.	Примечание
				Документация		
А4			1.238.1-2-100 СБ	Сборочный чертеж		
А4			1.238.1-2-000 ТО	Техническое описание		
А4			1.238.1-2-000 ВМС	Ведомость расхода		
				стали на марку, кг		
			Переменные данные	для исполнений		
				1.238.1-2-100		пп 15.4
				Сборочные единицы		
А4		1	1.238.1-2-010-06	Сетка С7	1	
А4		2	1.238.1-2-017	Петля П1	2	
				Материал		
				Бетон марки 200	0,043	м³
				1.238.1-2-100-01		пп 15.5
				Сборочные единицы		
А4		1	1.238.1-2-010-04	Сетка С5	1	
А4		2	1.238.1-2-017-01	Петля П2	2	
				Материал		
				Бетон марки 200	0,054	м³
				1.238.1-2-100-02		пп 15.7
				Сборочные единицы		
А4		1	1.238.1-2-010-05	Сетка С6	1	
А4		2	1.238.1-2-017-01	Петля П2	2	
				Материал		
				Бетон марки 200	0,073	м³

Инв. № подл. | Подпись и дата | Взам. инв. №

Нач. маст.	Орлов		23.12.82
Гл. инж. м.	Мяргулец		23.12.82
ГИП	Ротерштейн		23.12.82
Ст. инж.	Попова		23.12.82
Провер.	Ротерштейн		23.12.82

1.238.1-2-100

Плита парапетная железобетонная (пп 15.4; пп 15.5; пп 15.7; пп 15.8; пп 18.4; пп 18.5; пп 18.7; пп 18.8)

Стадия	Лист	Листов
Р	1	3

ЦНИИЭП учебных зданий

18819 6

Формат	Зона	Поз.	Обозначение	Наименование	Кол.	Примечан.
				1.238.1-2-100-03		ПП 15.8
				Сборочные единицы		
А4		1	1.238.1-2-010-07	Сетка С 8	1	
А4		2	1.238.1-2-017-01	Петля П 2	2	
				Материал		
				Бетон марки 200	0,083	м³
				1.238-1-2-100-04		ПП 18.4
				Сборочные единицы		
А4		1	1.238.1-2-010	Сетка С1	1	
А4		2	1.238.1-2-017-01	Петля П2	2	
				Материал		
				Бетон марки 200	0,052	м³
				1.238.1-2-100-05		ПП 18.5
				Сборочные единицы		
А4		1	1.238.1-2-010-01	Сетка С2	1	
А4		2	1.238.1-2-017-01	Петля П2	2	
				Материал		
				Бетон марки 200	0,065	м³
				1.238.1-2-100-06		ПП 18.7
				Сборочные единицы		
А4		1	1.238.1-2-010-02	Сетка С3	1	
А4		2	1.238.1-2-017-01	Петля П 2	2	
				Материал		
				Бетон марки 200	0,087	м³

Инв. № подл. | Подпись и дата | Взам. инв. №

Формат	Зона	Поз.	Обозначение	Наименование	Кол.	Примечан
				1.238.1-2-100-07		ПП18.8
				Сборочные единицы		
А4		1	1.238.1-2-010-03	Сетка С4	1	
А4		2	1.238.1-2-017-01	Петля П2	2	
				Материал		
				Бетон марки М200	0.101	м³

Инв. № подл. | Подпись и дата | Взам. инв. №

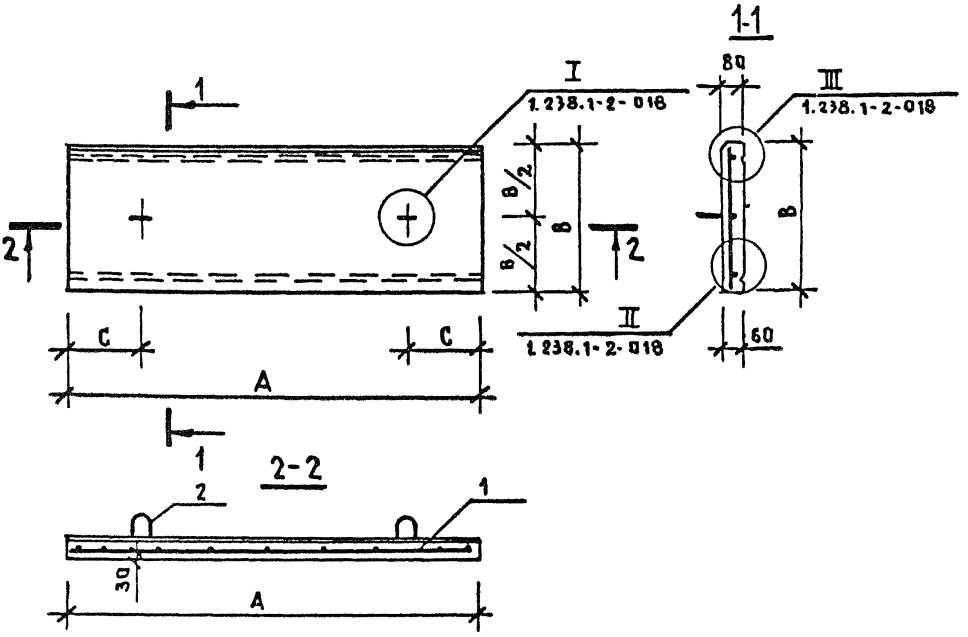

ОБОЗНАЧЕНИЕ	МАРКА	РАЗМЕРЫ, ММ			МАССА КГ
		A	B	C	
1.238.1-2-100	ПП 15.4	1490	420	370	100.0
– 01	ПП 15.5	1490	520	370	135.0
– 02	ПП 15.7	1490	700	370	175.0
– 03	ПП 15.8	1490	800	370	200.0
– 04	ПП 18.4	1790	420	450	130.0
– 05	ПП 18.5	1790	520	450	157.0
– 06	ПП 18.7	1790	700	450	225.0
– 07	ПП 18.8	1790	800	450	250.0

Взам. инв. № | Подпись и дата | Инв. № подл.

Нач. маст.	Орлов		23.12.82
Гл. инж. м.	Маргулец		23.12.82
ГИП	Ротерштейн		23.12.82
Ст. инж.	Попова		23.12.82
Провер.	Ротерштейн		23.12.82

1.238.1-2-100 СБ

Плита парапетная железобетонная (пп 15.4; пп 15.5; пп 15.7; пп 15.8; пп 18.4; пп 18.5; 18.7; пп 18.8)
Сборочный чертеж

Стадия	Масса	Масшт.
Р	см. табл.	—
Лист	Листов 1	

ЦНИИЭП учебных зданий

18819 9

Формат	Зона	Поз.	Обозначение	Наименование	Кол.	Примечан
				Документация		
А4			1.238.1-2-200 СБ	Сборочный чертеж		
А4			1.238.1-2-000 ТО	Техническое описание		
А4			1.238.1-2-000 ВМС	Ведомость расхода		
				стали на марку, кг		
			Переменные данные	для исполнений		
				1.238.1-2-200		ППУ 4,4
				Сборочные единицы		
А4		1	1.238.1-2-010-09	Сетка С9	1	
А4		2	1.238.1-2-017	Петля П1	1	
				Материал		
				Бетон марки М200	0.012	м³
				1.238.1-2-200-01		ППУ 5,5
				Сборочные единицы		
А4		1	1.238.1-2-010-09	Сетка С10	1	
А4		2	1.238.1-2-017	Петля П1	1	
				Материал		
				Бетон марки М200	1,020	м³

Взам. инв. №

Подпись и дата

Инв. № подл.

Нач. маст.	Орлов		23.12.82
Гл. инж. м.	Маргулец		23.12.82
ГИП	Ротерштейн		23.12.82
Ст. инж.	Попова		23.12.82
Провер.	Ротерштейн		23.12.82

1.238.1-2-200

Плита парапетная угловая (ППУ 4,4 ; ППУ 5,5)

Стадия	Лист	Листов
Р		1

ЦНИИЭП учебных зданий

18819 10

1-1

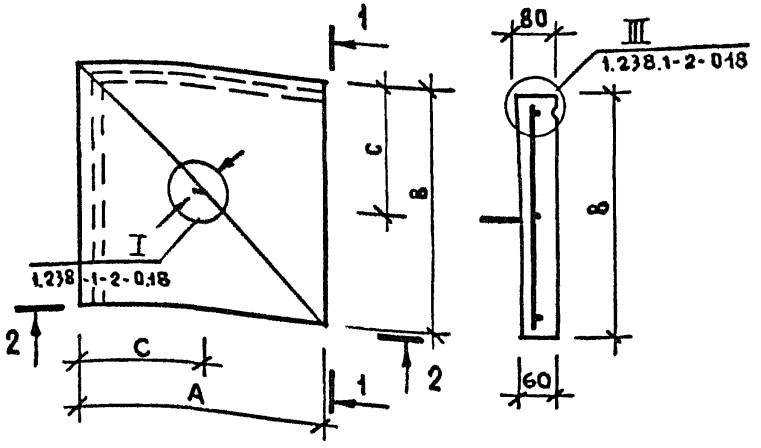

2-2

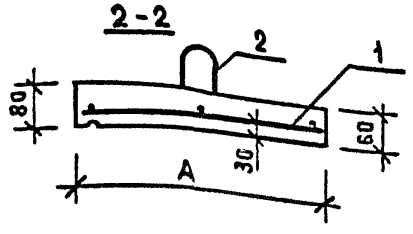

ОБОЗНАЧЕНИЕ	МАРКА	РАЗМЕРЫ, мм			МАССА кг
		A	B	C	
1.238.1-2-200	ППУ 4.4	420	420	200	30.0
-01	ППУ 5.5	520	520	250	50.0

Нач. маст.	Орлов		23.12.82
Гл. инж. м.	Маргулец		23.12.82
ГИП	Ротерштейн		23.12.82
Ст. инж.	Попова		23.12.82
Провер.	Ротерштейн		23.12.82

1.238.1-2-200 СБ

Плита парапетная угловая (ППУ 4.4; ППУ 5.5) сборочный чертеж

Стадия	Масса	Масштаб
Р	см. табл.	—
Лист	Листов 1	

ЦНИИЭП учебных зданий

Инв. № подл. | Подпись и дата | Взам. инв. №

18819 11

Формат	Зона	Поз.	Обозначение	Наименование	Кол.	Примечан.
				Документация.		
А4			1.238.1-2-010 СБ	Сборочный чертеж		
А4			1.238.1-2-000 ТО	Техническое описание		
А4			1.238.1-2-000 ВМС	Ведомость расхода стали на марку, кг		
			Переменные данные	для исполнений		
				Детали		
				1.238.1-2-010		С1
А4		1	1.238.1-2-011	ф3Вр-I ГОСТ 6727-80 ℓ=1770	3	0,27 кг
А4		2	-012	ф3Вр-I ГОСТ 6727-80 ℓ=400	10	0,20 кг
				1.238.1-2-010-01		С2
А4		1	1.238.1-2-011	ф3Вр-I ГОСТ 6727-80 ℓ=1770	3	0,27 кг
А4		2	-013	ф3Вр-I ГОСТ 6727-80 ℓ=500	10	0,26 кг
				1.238.1-2-010-02		С3
А4		1	1.238.1-2-011	ф3Вр-I ГОСТ 6727-80 ℓ=1770	4	0,36 кг
А4		2	-014	ф3Вр-I ГОСТ 6727-80 ℓ=680	10	0,35 кг
				1.238.1-2-010-03		С4
А4		1	1.238.1-2-011	ф3Вр-I ГОСТ 6727-80 ℓ=1770	6	0,54 кг
А4		2	-015	ф3Вр-I ГОСТ 6727-80 ℓ=780	10	0,40 кг
				1.238.1-2-010-04		С-5
А4		1	1.238.1-2-016	ф3Вр-I ГОСТ 6727-80 ℓ=1470	3	0,23 кг
А4		2	-013	ф3Вр-I ГОСТ 6727-80 ℓ=500	8	0,20 кг

Инв. № подл. | Подпись и дата | Взам. инв. №

Нач. маст.	Орлов		23.12.82
Гл. инж. м.	Мдрулец		23.12.82
ГИП	Ротерштейн		23.12.82
Ст. инж.	Попова		23.12.82
Провер.	Ротерштейн		23.12.82

1.238.1-2-010

Сетка С1,... С10

Стадия	Лист	Листов
Р	1	2

ЦНИИЭП учебных зданий

18819 12

Формат	Зона	Поз.	Обозначение	Наименование	Кол.	Примечан
				1.238.1-2-010-05		С6
А4		1	1.238.1-2-016	ф38р-I ГОСТ 6727-80 ℓ=1470	4	0,30 кг
А4		2	-014	ф38р-I ГОСТ 6727-80 ℓ=680	8	0,28 кг
				1.238.1-2-010-06		С7
А4		1	1.238.1-2-016	ф38р-I ГОСТ 6727-80 ℓ=1470	3	0,23 кг
А4		2	-012	ф38р-I ГОСТ 6727-80 ℓ=400	9	0,18 кг
				1.238.1-2-010-07		С8
А4		1	1.238.1-2-016	ф38р-I ГОСТ 6727-80 ℓ=1470	6	0,45 кг
А4		2	-015	ф38р-I ГОСТ 6727-80 ℓ=780	9	0,36 кг
				1.238.1-2-010-08		С9
А4		1,2	1.238.1-2-012	ф38р-I ГОСТ 6727-80 ℓ=400	6	0,13 кг
				1.238.1-2-010-09		С10
А4		1,2	1.238.1-2-013	ф38р-I ГОСТ 6727-80 ℓ=500	6	0,16 кг

Инв. № подл. | Подпись и дата | Взам. инв. №

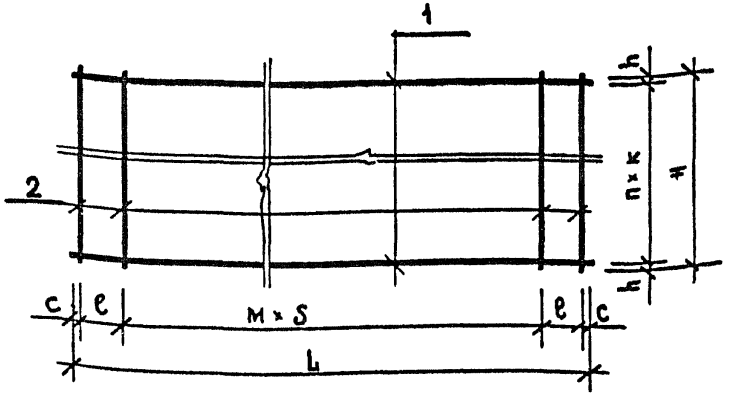

Обозначение	Марка	Размеры, мм							Кол.		Масса
		L	H	e	c	S	h	K	m	n	кг
1.238.1-2-010	С1	1770	400	150	35	200	50	150	7	2	0,47
-01	С2	1770	500	150	35	200	50	200	7	2	0,53
-02	С3	1770	680	150	35	200	40	200	7	3	0,71
-03	С4	1770	780	150	35	200	15	150	7	5	0,94
-04	С5	1470	500	-	35	200	50	200	7	2	0,43
-05	С6	1470	680	-	35	200	40	200	7	3	0,58
-06	С7	1470	400	100	35	200	50	150	6	2	0,41
-07	С8	1470	780	100	35	200	15	150	6	5	0,81
-08	С9	400	400	-	50	150	50	150	2	2	0,13
-09	С10	500	500	-	50	200	50	200	2	2	0,16

Взам. инв. №

Подпись и дата

Инв. № подл.

Нач. маст.	Орлов		23.12.82
Гл. инж. м	Маррулец		23.12.82
ГИП	Ротерштейн		23.12.82
Ст. инж.	Попова		23.12.82
Провер.	Ротерштейн		23.12.82

1.238.1-2-010 СБ

Сетка С1... С10
Сборочный чертеж

Стадия	Масса	Масшт.
Р	см. табл.	—
Лист	Листов 1	

ЦНИИЭП учебных зданий

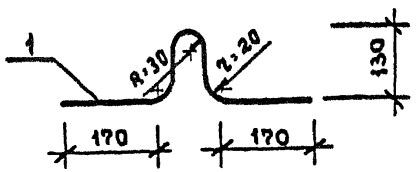

Формат	Зона	Поз.	Обозначение	Наименование	Кол.	Примеч.
				Детали		
						П1
А4		1	1.238.1-2-017	ф6А-I ГОСТ 5781-82 ℓ=670	1	0,15 кг
						П2
А4		1	1.238.1-2-017-01	ф8А-I ГОСТ 5781-82 ℓ=670	1	0,27 кг

Взамин. №

Подпись и дата

Инв. № подл.

Нач. маст.	Орлов		23.12.82
Гл. инж. м.	Маргулец		23.12.82
ГИП	Ротерштейн		23.12.82
Разработ.	Попова		23.12.82
Провер.	Ротерштейн		23.12.82

1.238.1-2-017

Петля П1, П2.

Стадия	Масса	Масштаб
Р	см. табл.	
Лист	Листов 1	

ЦНИИЭП учебных зданий

18819 15

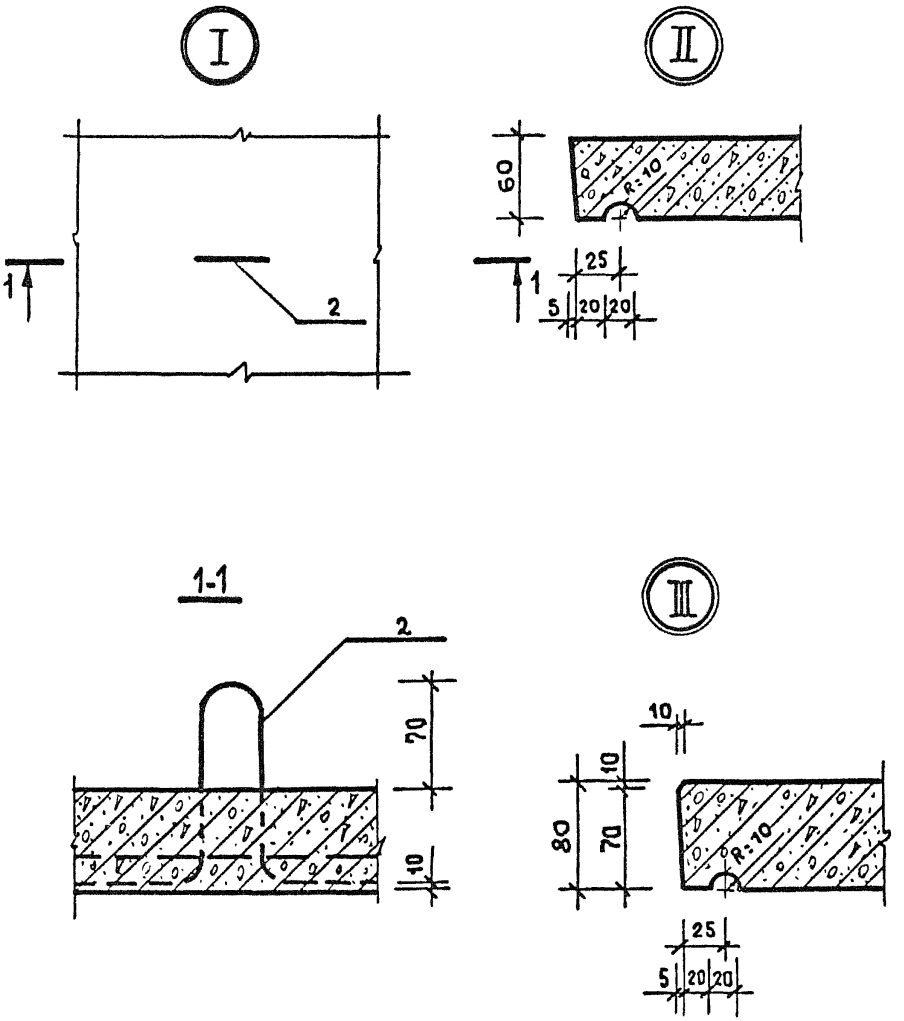

			1.238.1-2-018
НАЧ МАСТ	ОРЛОВ		23.12.82
ГЛ ИНЖ М.	МАРГУЛЕЦ		23.12.82
ГИП	РОТЕРШТЕЙН		23.12.82
СТ. ИНЖ.	ПОПОВА		23.12.82
ПРОВЕР.	РОТЕРШТЕЙН		23.12.82

Узел I...III

СТАДИЯ	ЛИСТ	ЛИСТОВ
Р		1

ЦНИИЭП учебных зданий

Инв № подл. | Подпись и дата | Взам. инв. №

Марка элемента	Изделия арматурные монтажные петли. Арматура класса Вр-I ГОСТ 6727-80 ф3		итого	Арматура класса А-I ГОСТ 5781-82 ф6	ф8		итого	Общий расход
ПП 15.4	0,41		0,41	0,30			0,30	0,71
ПП 15,5	0,43		0,43		0,54		0,54	0,97
ПП 15,7	0,58		0,58		0,54		0,54	1.12
ПП 15,8	0,81		0,81		0,54		0,54	1.35
ПП 18.4	0,47		0,47		0,54		0,54	1.01
ПП 18.5	0,53		0,53		0,54		0,54	1.07
ПП 18,7	0,71		0,71		0,54		0,54	1.25
ПП 18.8	0,94		0,94		0,54		0,54	1.48
ППУ 4,4	0,13		0,13	0,15			0,15	0.28
ППУ 5,5	0,16		0,16	0,15			0,15	0,31

Взам. инв. №

Подпись и дата

Инв. № подл.

1.238.1-2-000 ВМС

Нач. маст.	Орлов		23.12.82
Гл. инж. м	Маргулец		23.12.82
	Ейн		23.12.82
Ст. инж.	Попова		23.12.82
Провер.	Ротерштейн		23.12.82

Ведомость расхода стали на марку, кг

Стадия	Лист	Листов
1		1

ЦНИИЭП учебных зданий

gost.e-ecolog.ru