ТИПОВЫЕ КОНСТРУКЦИИ, ИЗДЕЛИЯ И УЗЛЫ ЗДАНИЙ И СООРУЖЕНИЙ

СЕРИЯ 1.138-11с

ПАНЕЛИ ПАРАПЕТА

ЧЕРДАЧНЫХ КРЫШ ЛЕГКОБЕТОННЫЕ ОДНОСЛОЙНЫЕ ДЛЯ КРУПНОПАНЕЛЬНЫХ ЖИЛЫХ ЗДАНИЙ С ШАГОМ ПОПЕРЕЧНЫХ СТЕН 2.4-3.6 м ДЛЯ СТРОИТЕЛЬСТВА В СЕЙСМИЧЕСКИХ РАЙОНАХ

ВЫПУСК 1-4

РАБОЧИЕ ЧЕРТЕЖИ

ПАНЕЛИ ГРУПП С-НПТ1, С-НПТ4, ТОЛЩИНОЙ 350 мм

16785

ЦЕНА 1-56

gost.e-ecolog.ru

ТИПОВЫЕ КОНСТРУКЦИИ, ИЗДЕЛИЯ И УЗЛЫ ЗДАНИЙ И СООРУЖЕНИЙ

СЕРИЯ 1.138-11с

ПАНЕЛИ ПАРАПЕТА

ЧЕРДАЧНЫХ КРЫШ ЛЕГКОБЕТОННЫЕ ОДНОСЛОЙНЫЕ ДЛЯ КРУПНОПАНЕЛЬНЫХ ЖИЛЫХ ЗДАНИЙ С ШАГОМ ПОПЕРЕЧНЫХ СТЕН 2.4-3.6 м ДЛЯ СТРОИТЕЛЬСТВА В СЕЙСМИЧЕСКИХ РАЙОНАХ

ВЫПУСК 1-4
РАБОЧИЕ ЧЕРТЕЖИ

ПАНЕЛИ ГРУПП С-НПТ1 и С-НПТ4 ТОЛЩИНОЙ 350мм

РАЗРАБОТАНЫ ЦНИИЭП ЖИЛИЩА ГОСУДАРСТВЕННОГО КОМИТЕТА ПО ГРАЖДАНСКОМУ СТРОИТЕЛЬСТВУ И АРХИТЕКТУРЕ ПРИ ГОССТРОЕ СССР ПРИ УЧАСТИИ ЦНИИСК ИМ. В. А. КУЧЕРЕНКО

ЦНИИЭП ЖИЛИЩА

РУК. ОТДЕЛЕНИЯ ПРОЕКТН. РАБОТ А. Криппа
ГЛ. ИНЖЕНЕР ОТДЕЛЕНИЯ Н. Дыховичная
ГЛ. КОНСТРУКТОР ОТДЕЛЕНИЯ Б. Смирнов
НАЧ. ОТДЕЛА КОНСТРУКЦИЙ Л. Балановский
ГЛ. ИНЖЕНЕР КАТАЛОГА Н. Росинский
ГЛ. ИНЖЕНЕР ПРОЕКТА Ю. Герман

ЦНИИСК им. В. А. Кучеренко

ЗАМ. ДИРЕКТОРА С. Поляков
ЗАВ. ЛАБОРАТОРИЕЙ А. Черкашин
СТ. ИНЖЕНЕР В. Подгорный

Утверждены и введены в действие с 01.07.80 Госгражданстроем. Приказ от 06.06.80 № 149

СОГЛАСОВАНО: Гипростроммаш
ГЛ. ИНЖЕНЕР ИНСТИТУТА Н. Гузенко

Наименование чертежей	№№ листов	№№ стр.
ржание	Iс	2
нительная записка	Iп,2п	3,4
нклатура панелей	3п,4п	5,6
ли С-НПТI-38.28.35 С-НПТIл-38.28.35	I	7
турный блок АНПТI-38.28.35; АНПТ$I_{Д}$38.28.35	2	8
ли С-НПТI-44.28.35 С-НПТ$I_{Д}$44.28.35	3	9
турный блок АНПТI-44.28.35; АНПТ$I_{Д}$-44.28.35	4	I0
ли С-НПТI-50.28.35 С-НПТIл-50.28.35	5	II
турный блок АНПТI-50.28.35; АНПТIл-50.28.35	6	I2
ли С-НПТI-56.28.35 С-НПТIл-56.28.35	7	I3
турный блок АНПТI-56.28.35; АНПТIл-56.28.35	8	I4
ли С-НПТI-62.28.35 С-НПТ$I_{Д}$-62.28.35	9	I5
турный блок АНПТI-62.28.35; АНПТIл-62.28.35	I0	I6
ли С-НПТI-38.28.35-0-2 С-НПТIл-38.28.35-0-2	II	I7
атурный блок АНПТI-38.28.35-0-2; АНПТIл-38.28.35-0-2	I2	I8
ли С-НПТI-44.28.35-0-2 С-НПТ$I_{Д}$-44.28.35-0-2	I3	I9
турный блок АНПТI-44.28.35-0-2; АНПТIл-44.28.35-0-2	I4	20
ли С-НПТI-50.28.35-0-2 С-НПТIл-50.28.35-0-2	I5	2I
турный блок АНПТI -50.28.35-0-2; АНПТIл-50.28.35-0-2	I6	22
ли С-НПТI-56.28.35-0-2 С-НПТIл-56.28.35-0-2	I7	23
турный блок АНПТI-56.28.35-0-2; АНПТIл-56.28.35-0-2	I8	24

Наименование чертежей	№№ листов	№№ стр.
Панели С-НПТI-62.28.35-0-2 С-НПТIл-62.28.35-0-2	I9	25
Арматурный блок АНПТI-62.28.35-0-2; АНПТIл-62.28.35-0-2	20	26
Панели С-НПТ4-I2.28.35 С-НПТ4л-I2.28.35	2I	27
Арматурный блок АНПТ4-I2.28.35; АНПТ4л-12.28.35	22	28
Панели С-НПТ4-I8.28.35 С-НПТ4л-I8.28.35	23	29
Арматурный блок АНПТ4-I8.28.35; АНПТ4л-18.28.35	24	30
Панели С-НПТ4-24.28.35 С-НПТ4л-24.28.35	25	3I
Арматурный блок АНПТ4-24.28.35; АНПТ4л-24.28.35	26	32
Панели С-НПТ4-I2.28.35-0-2 С-НПТ4л-I2.28.35-0-2	27	33
Арматурный блок АНПТ4-I2.28.35-0-2; АНПТ4л-12.28.35-0-2	28	34
Панели С-НПТ4-I8.28.35-0-2 С-НПТ4л-I8.28.35-0-2	29	35
Арматурный блок АНПТ4-I8.28.35-0-2; АНПТ4л-18.28.35-0-2	30	36
Панели С-НПТ4-24.28.35-0-2 С-НПТ4л-24.28.35-0-2	3I	37
Арматурный блок АНПТ4-24.28.35-0-2; АНПТ4л-24.28.35-0-2	32	38
Расход стали на панели	33	39

С О Д Е Р Ж А Н И Е

Серия I.I38-IIс входит в состав Общесоюзного каталога нифицированных индустриальных изделий.

Настоящим выпуском следует пользоваться совместно с выпусками -2 и 2-2 настоящей серии.

В выпуске 0-2 приведены опалубочные и арматурные детали, заркированные на чертежах панелей настоящего выпуска, основные ожения, принятые при разработке панелей, сведения по конструкции анелей, применяемым материалам, допускам, указания по испытаниям, кладированию, транспортированию и монтажу панелей, а также по сисеме маркировки панелей и области их применения.

В выпуске 2-2 приведены арматурные изделия, из которых собиаются арматурные блоки (сетки, каркасы и закладные детали), указания по их изготовлению и маркировке.

Указания по применению при проектировании

При использовании чертежей панелей в конкретном проекте привязчик на основании принятых решений по наружным стеновым панелям схеме крыши назначает:

I) вид легкого бетона и марку бетона по прочности на катие;

2) вид и материал отделки фасадной поверхности;

3) марку и расположение вертикальных и горизонтальных арматурных выпусков.

При назначении марок горизонтальных выпусков следует иметь виду, что одинарные выпуски применяются в панелях 4-5 эт. зданий, строящихся в районах с сейсмичностью 7 и 8 баллов;

4) привязку закладных деталей для связи парапетов и опирания панелей покрытия;

5) марку строповочных петель, исходя из фактической массы панели.

При изменении ширины и количества опорных пальцев в панелях перекрытия, вносятся необходимые коррективы в опорные зоны панелей.

Одновременно привязчик назначает марку панели, эта же марка должна быть указана на монтажных чертежах здания, исходная каталожная марка указывается в скобках.

Доработка чертежей панели для применения в конкретном проекте производится по примеру приложенных в выпуске I-I чертежей (см.листы 83, 84). Привязчик на опалубочном чертеже примененной панели из настоящего альбома (вид с внутренней стороны):

I) наносит вертикальные выпуски по нижней грани панели, маркирует их и дает ссылки на соответствующие детали альбома 0-2 ;

2) указывает конкретный вид боковых граней панели в соответствии с рекомендациями пояснительной записки и чертежами разбивки шпонок на торцах панелей (лист 29 альбома 0-2);

3) проставляет размер установки закладных деталей МНП1;

4) ставит марку строповочных петель.

В таблице показателей привязчик указывает вид легкого бетона и марку по прочности на сжатие; указывает массу панели в соответствии с объемной массой принятого бетона и общий расход стали на панель на основании принятого по расчету армирования.

На чертеже арматурного блока примененной панели привязчик:

I) указывает марки строповочных петель и горизонтальных выпусков;

2) вычерчивает и маркирует вертикальные выпуски по опорной грани панели (с ссылками на соответствующие детали альбома 0-2 ; примеры размещения вертикальных выпусков приведены в этом же альбоме на листе 3I);

3) указывает привязку закладных деталей МНПI по вертикали:

4) вносит в спецификацию марки строповочных петель и горизонтальных выпусков;

5) вносит в спецификацию марки добавленных при привязке арматурных изделий и закладных деталей (для чего в спецификации оставлены незаполненные строчки).

Допускается при обосновании расчетом армировать панели со стороны фасадной поверхности (сетки типа СНПI ÷ СНП20 и ПСНП I22 ÷ ПСНП I24 и с внутренней стороны от низа до горизонтальной штрабы (сетки типа ПСНП I35 ÷ ПСНП I39 и ПСНП I26 ÷ ПСНП I29) облегченными сетками из проволоки Ø4ВI (при сохранении всех остальных параметров).

На основании принятого армирования привязчик доделывает выборку стали (на панель), используя выборки стали на базисные арматурные блоки и арматурные изделия и закладные детали, приведенные в альбоме 2-2 ,а также определяет общий расход стали на панель.

При разработке проектов допускается выполнять в панелях парапета продухи других размеров, менять их количество и местоположение (с учетом требований пояснительной записки к альбому 0-2 настоящей серии). При этом должно быть скорректировано армирование и панели должны быть проверены по прочности и трещиностойкости на воздействие монтажных и эксплуатационных нагрузок.

При использовании чертежей настоящего альбома следует иметь в виду, что на общих видах арматурных блоков условно не изображены сетки, расположенные у наружной грани панелей.

Марка панели	Эскиз панели	Геометрические характеристики					Показатели расхода материалов				Масса панели при легком бетоне с объемной массой 900-1.00 кг/м³, кг	5 N листа
		Толщина панели, мм	Длина панели (ℓ), мм	Площадь м² панели брутто	Площадь м² проемов	Площадь м² панели нетто	На панель: объем легк. бет., м³	На панель: объем декорат. бетона, м³	На 1 м² нетто: объем легк. бет., м³	На 1 м² нетто: объем декорат. бетона, м³		
2	3	4	5	6	7	8	9	10	11	12	13	14
С-НПТ1-38.28.35 С-НПТ1л-38.28.35	С-НПТ1.... С-НПТ1л.... 2.74 ℓ ℓ	350	3815	10.45	—	10.45	2.62	0.455	0.25	0.04	3600 — 5350	1
С-НПТ1-44.28.35 С-НПТ1л-44.28.35			4415	11.55	—	11.55	3.092	0.495	0.27	0.04	4150 — 6200	3
С-НПТ1-50.28.35 С-НПТ1л-50.28.35			5015	13.19	—	13.19	3.528	0.545	0.27	0.04	4650 — 7050	5
С-НПТ1-56.28.35 С-НПТ1л-56.28.35			5615	14.84	—	14.84	3.988	0.585	0.27	0.04	5200 — 7450	7
С-НПТ1-62.28.35 С-НПТ1л-62.28.35			6215	16.48	—	16.48	4.449	0.625	0.27	0.04	5750 — 7250*	9
С-НПТ1-38.28.35-0-2 С-НПТ1л-38.28.35-0-2	С-НПТ1-....-0-2 С-НПТ1л-....-0-2 2.74 ℓ ℓ	350	3815	10.22	—	10.22	2.62	0.419	0.26	0.04	3500 — 5250	11
С-НПТ1-44.28.35-0-2 С-НПТ1л-44.28.35-0-2			4415	11.30	—	11.30	3.08	0.459	0.27	0.04	4050 — 6100	13
С-НПТ1-50.28.35-0-2 С-НПТ1л-50.28.35-0-2			5015	12.90	—	12.90	3.528	0.499	0.27	0.04	4550 — 6950	15
С-НПТ1-56.28.35-0-2 С-НПТ1л-56.28.35-0-2			5615	14.51	—	14.51	3.977	0.539	0.27	0.04	5100 — 7350*	17
С-НПТ1-62.28.35-0-2 С-НПТ1л-62.28.35-0-2			6215	16.12	—	16.12	4.437	0.579	0.27	0.04	5650 — 7150*	19

Номенклатура панелей

ШАГ (L_0) м	МАРКА ПАНЕЛИ	ЭСКИЗ ПАНЕЛИ	ГЕОМЕТРИЧЕСКИЕ ХАРАКТЕРИСТИКИ: ТОЛЩИНА ПАНЕЛИ мм	ДЛИНА ПАНЕЛИ (ℓ) мм	ПЛОЩАДЬ м²: ПАНЕЛИ БРУТТО	ПЛОЩАДЬ м²: ПРОЕМОВ	ПЛОЩАДЬ м²: ПАНЕЛИ НЕТТО	ПОКАЗАТЕЛИ РАСХОДА МАТЕРИАЛОВ НА ПАНЕЛЬ: ОБЪЕМ ЛЕГК. БЕТ. м³	ОБЪЕМ ДЕКОРАТ. БЕТОНА, м³	НА 1 м² НЕТТО: ОБЪЕМ ЛЕГК. БЕТ. м³	ОБЪЕМ ДЕКОРАТ. БЕТОНА, м³	МАССА ПАНЕЛИ ПРИ ЛЕГКОМ БЕТОНЕ С ОБЪЕМНОЙ МАССОЙ - 900-1 00 кг/м³ кг	N ЛИСТА
1	2	3	4	5	6	7	8	9	10	11	12	13	14
1.2	С-НПТ4-12.28.35 С-НПТ4л-12.28.35	С-НПТ4-.... С-НПТ4л.... 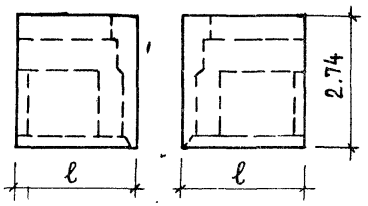	350	1180	3.23	—	3.23	0.60	0.335	0.19	0.10	1300-1700	21
1.8	С-НПТ4-18.28.35 С-НПТ4л-18.28.35			1780	4.88	—	4.88	1.062	0.375	0.22	0.08	1850-2550	23
2.4	С-НПТ4-24.28.35 С-НПТ4л-24.28.35			2380	6.52	—	6.52	1.51	0.425	0.23	0.07	2400-3400	25
1.2	С-НПТ4-12.28.35-0-2 С-НПТ4л-12.28.35-0-2	С-НПТ4....-0-2 С-НПТ4л...-0-2 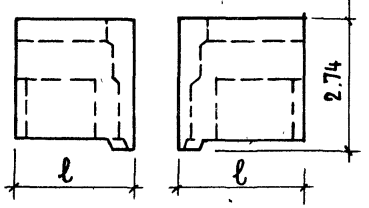	350	1180	3.16	—	3.16	0.614	0.309	0.19	0.10	1250-1650	27
1.7	С-НПТ4-18.28.35-0-2 С-НПТ4л-18.28.35-0-2			1780	4.77	—	4.77	1.062	0.349	0.22	0.07	1800-2500	29
2.4	С-НПТ4-24.28.35-0-2 С-НПТ4л-24.28.35-0-2			2380	6.38	—	6.38	1.522	0.389	0.24	0.06	2350-3350	31

ИНВЕНТ. № | ВЗАМЕН

ПРОВЕРИЛ

ВЕД. ИНЖ. М. ШАТИНСКАЯ

Н. РОСИНСКИЙ | Ю. ГЕРМАН | Д. РАФАЙЛОВИЧ

ГЛ. ИНЖ. ОТД. | ГЛ. ИНЖ. ПР. | РУК. ГРУППЫ | СТ. ИНЖЕН

ЦНИИЭП ЖИЛИЩА

ТК 1978

НОМЕНКЛАТУРА ПАНЕЛЕЙ

СЕРИЯ 1.138-11с

ВЫПУСК 1-4 | ЛИСТ 4п

6

С-НПТ1-38.28.35. Фасад

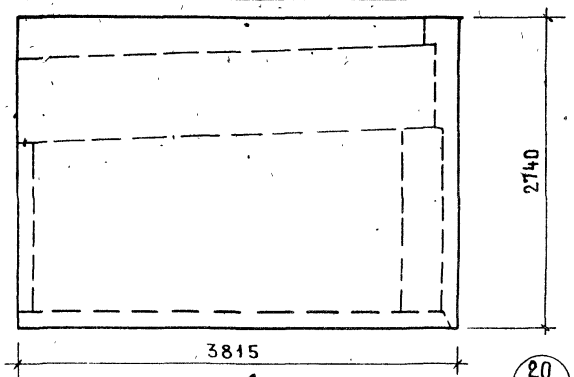

С-НПТ1л-38.28.35. Схема фасада

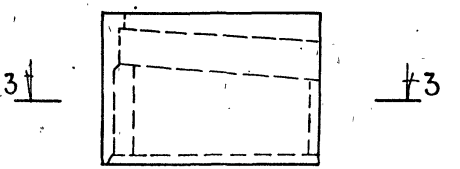

3-3

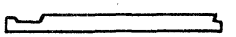

Вид с внутренней стороны

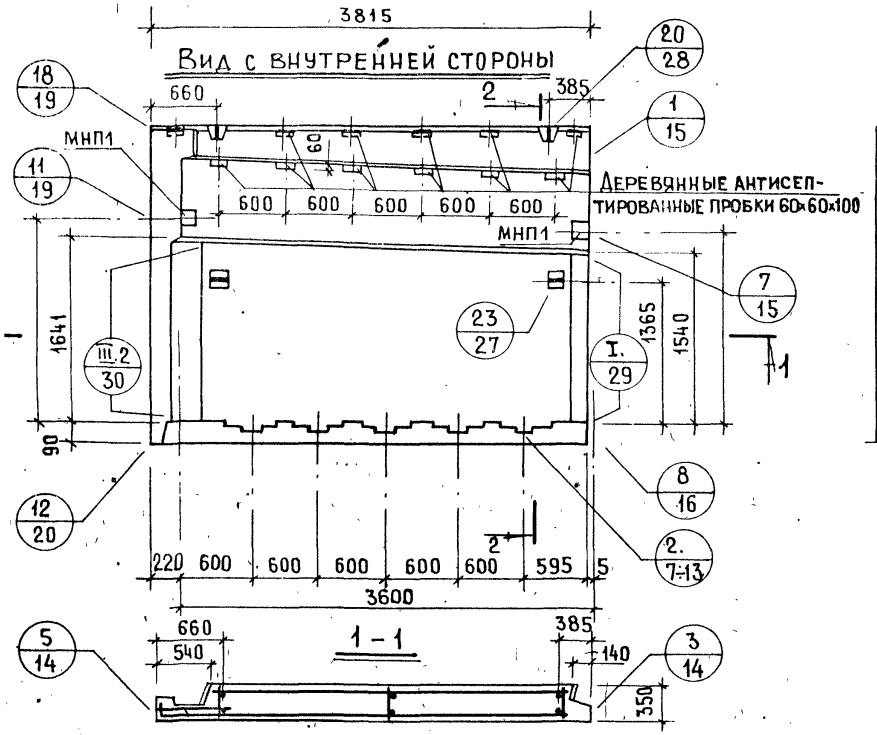

2-2

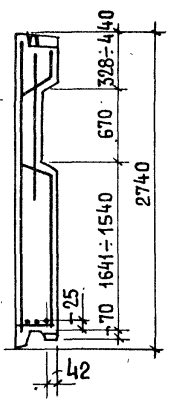

Показатели на изделие		
Толщина панели, мм		350
Объем легкого бетона, м³		2.620
Объем декоративного бет., м³		0.455
Масса панели при легком бет. объемной массой кг/м³ в кг	900	3600
	1500	5350

Панели С-НПТ1-38.28.35; С-НПТ1л-38.28.35

АНПТ1-38.28.35

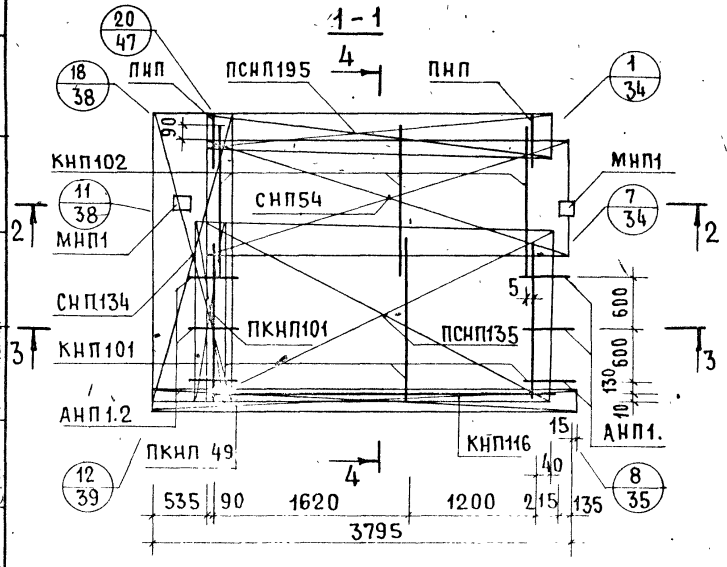

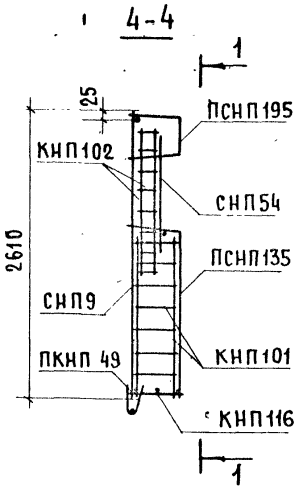

АНПТ1л-38.28.35. СХЕМА

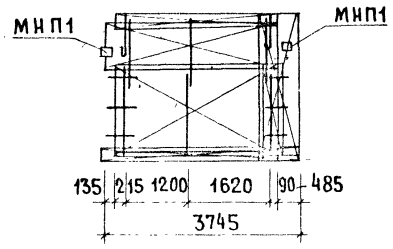

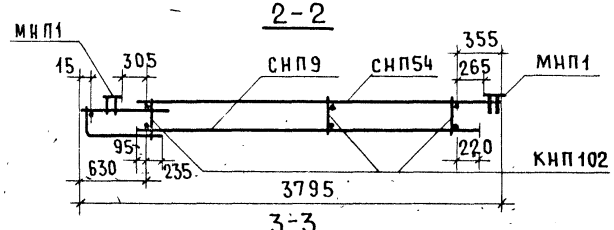

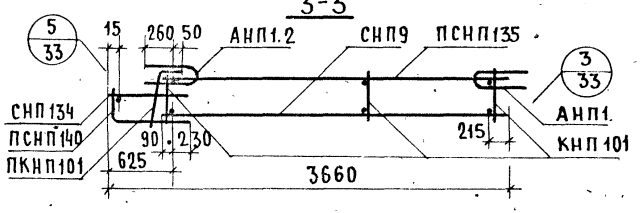

Арматурн. изделие	К-во	Лист выпуска 2-2	Арматурн. изделие	К-во	Лист выпуска 2-2	Арматурн. изделие	К-во	Лист выпуска 2-2
КНП101	3	1	СНП9	1	4	ПСНП140	1	7
КНП102	3	1	СНП54	1	7	АНП1,2	3	10
КНП116	1	2	ПСНП135	1	6	АНП1.	3	10
ПКНП101	1	1	ПСНП195	1	9	ПНП	2	10
ПКНП 49	1	3	СНП134	1	5	МНП1	2	10

ИНВЕНТ. № | ВЗАМЕН

ПРОВЕРИЛ

ВЕД. ИНЖ. М. ШАТИНСКАЯ

ГЛ. ИНЖ. ОТД. Н. РОСИНСКИЙ

ГЛ. ИНЖ. ПР. Ю. ГЕРМАН

СТ. ИНЖ. А. РАФАЙЛОВИЧ

СТ. ИНЖ. А. ГОЛУБЕВА

ЖИЛИЩА

ТК 1978

АРМАТУРНЫЕ БЛОКИ АНПТ1-38.28.35; АНТ1л-38.28.35

СЕРИЯ 1.138-11с

ВЫПУСК 1-4 | ЛИСТ 2

С-НПТ1-44.28.35. ФАСАД.

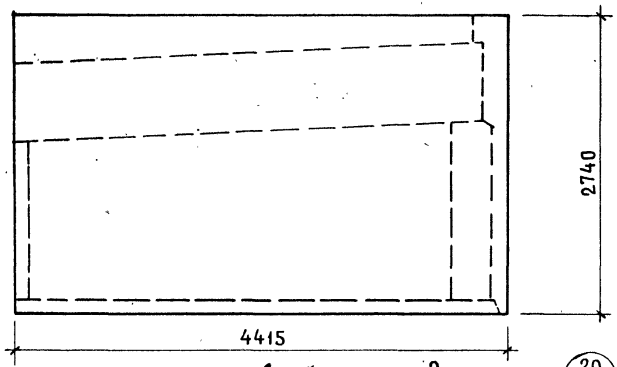

ВИД С ВНУТРЕННЕЙ СТОРОНЫ

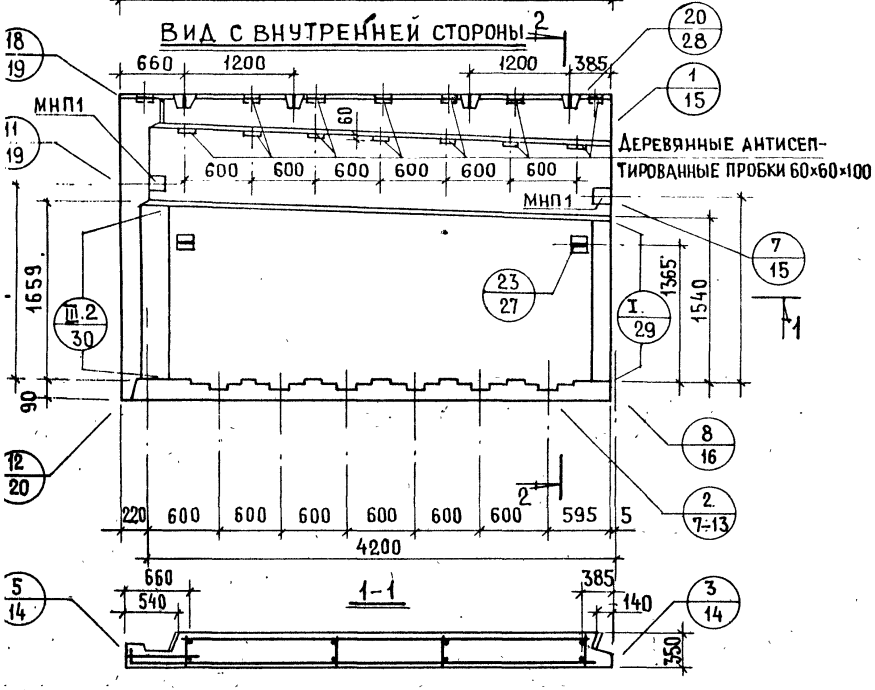

2-2

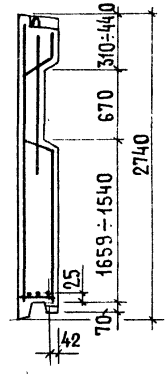

С-НПТ1л-44.28.35. СХЕМА ФАСАДА

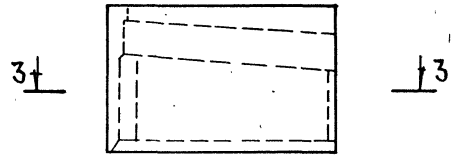

3-3

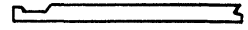

Показатели на изделие		
Толщина панели, мм		350
Объем легкого бетона, м³		3.092
Объем декоративного бет, м³		0.495
Масса панели при легком бет. объемной массой кг/м³ в кг	900	4150
	1500	6200

Панели С-НПТ1-44.28.35; С-НПТ1л-44.28.35

АНПТ1-44.28.35

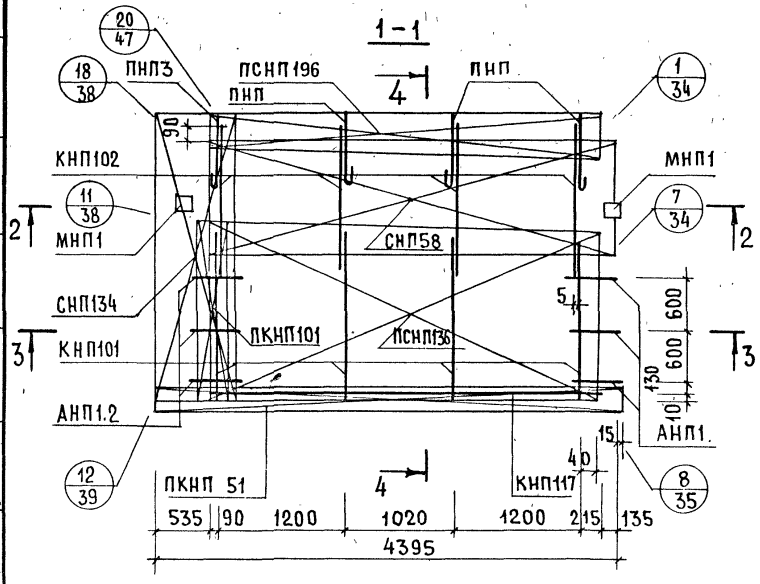

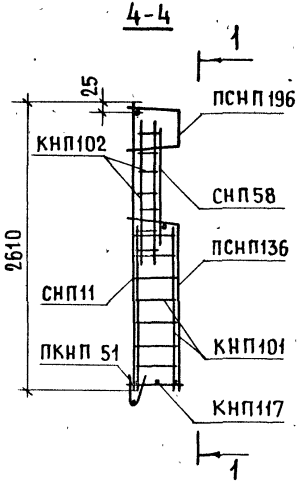

АНПТ1л-44.28.35. Схема

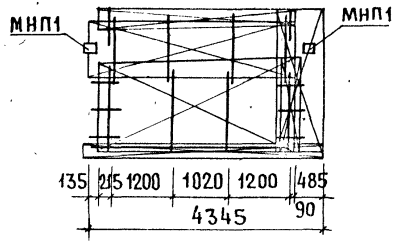

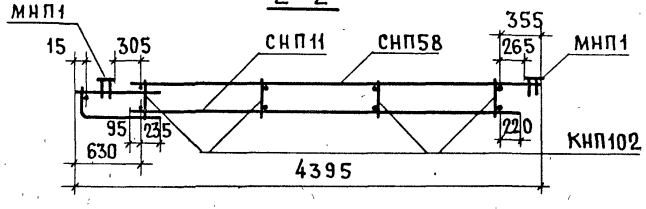

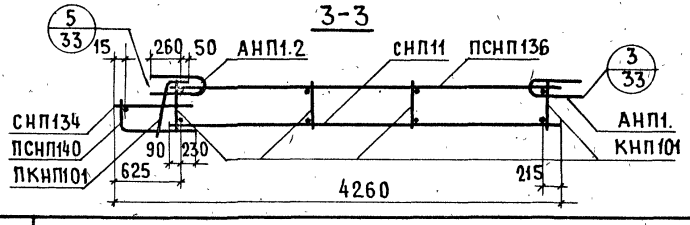

Арматурн. изделие	К-во	Лист выпуска 2-2	Арматурн. изделие	К-во	Лист выпуска 2-2	Арматурн. изделие	К-во	Лист выпуска 2-2
КНП101	4	1	СНП11	1	4	ПСНП140	1	5
КНП102	4	1	СНП58	1	7	АНП1.2	3	10
КНП117	1	2	ПСНП136	1	6	АНП1.	3	10
ПКНП101	1	1	ПСНП196	1	9	ПНП	2	10
ПКНП 51	1	3	СНП134	1	5	МНП1	2	12

ГИП Н.Рогинский
ГА.ИНЖ.ОТД. Ю.Герман
ГА.ИНЖ.ПР. А.Рафаилович
СТ.ИНЖЕН. А.Голубева
СТ.ИНЖ. М.Шатинская
ПРОВЕРИЛ

ЖИЛИЩА

ТК 1978

АРМАТУРНЫЕ БЛОКИ АНПТ1-44.28.35; АНПТ1л-44.28.35

СЕРИЯ 1.138-11с
ВЫПУСК 1-4
ЛИСТ 4

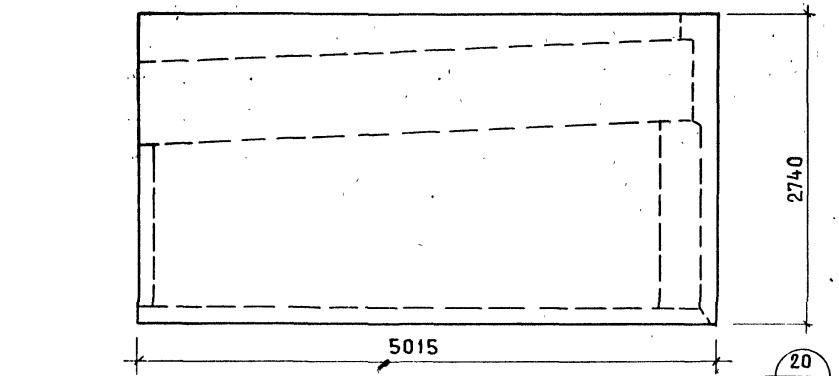

Вид с внутренней стороны

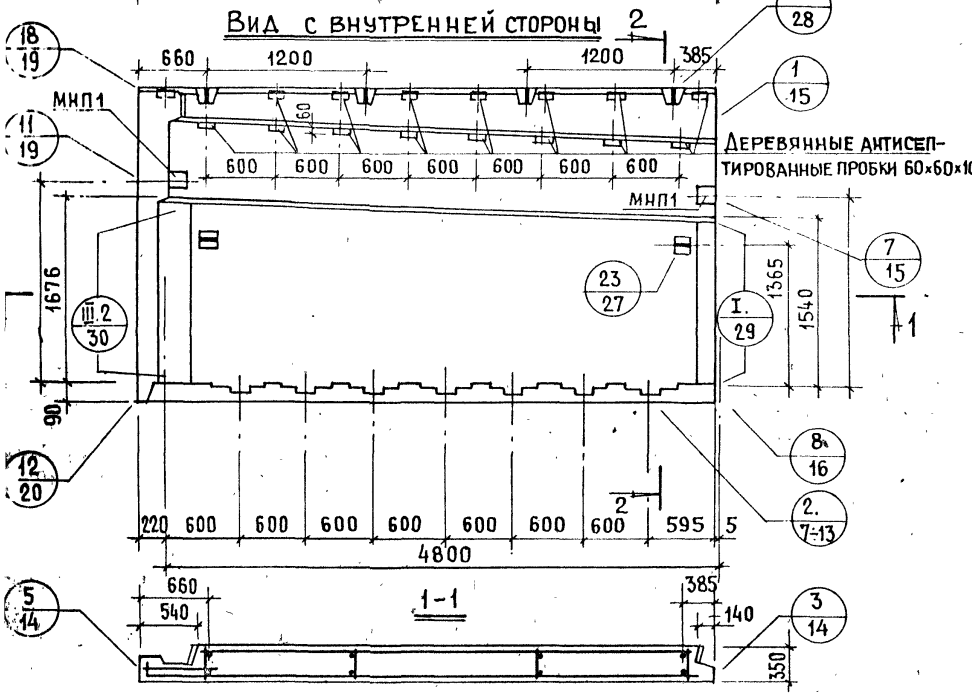

2-2

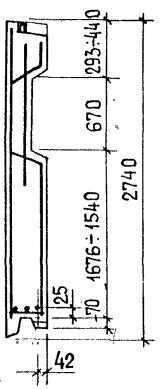

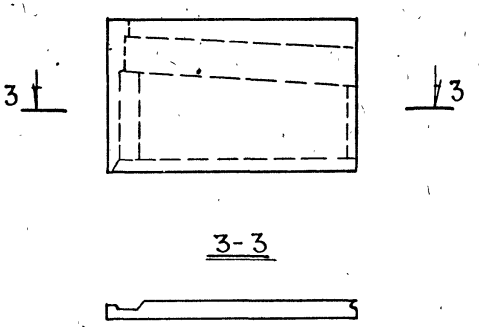

Показатели на изделие		
Толщина панели, мм		350
Объем легкого бетона, м³		3.528
Объем декоративного бет., м³		0.545
Масса панели при легком бет. объемной массой кг/м³ в кг	900	4650
	1500	7050

АНПТ1-50.28.35

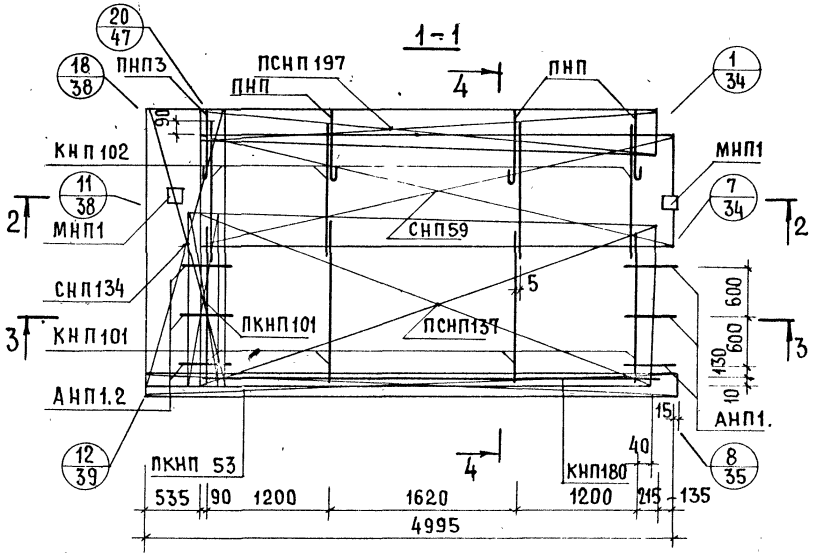

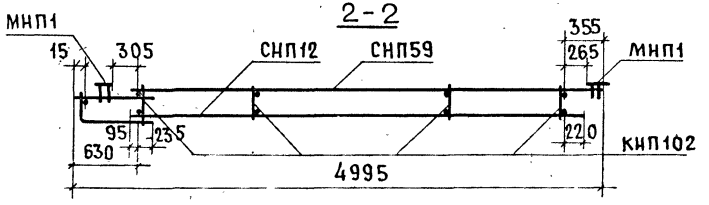

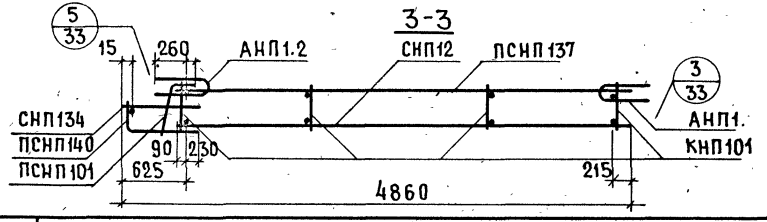

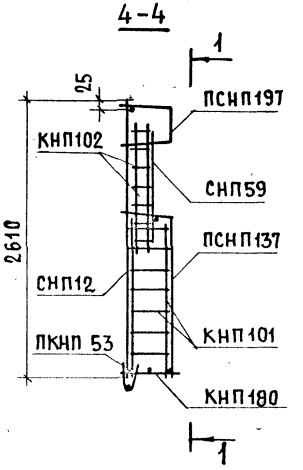

АНПТ1л-50.28.35. СХЕМА

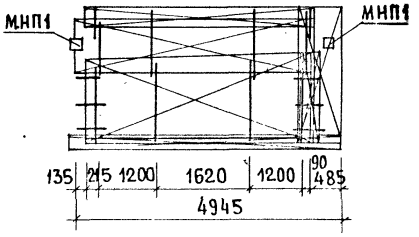

АРМАТУРН. ИЗДЕЛИЕ	К-ВО	ЛИСТ ВЫПУСКА 2-2	АРМАТУРН. ИЗДЕЛИЕ	К-ВО	ЛИСТ ВЫПУСКА 2-2	АРМАТУРН. ИЗДЕЛИЕ	К-ВО	ЛИСТ ВЫПУСКА 2-2
КНП101	4	1	СНП12	1	4	ПСНП140	1	7
КНП102	4	1	СНП59	1	7	АНП1.2	3	10
КНП118	1	2	ПСНП137	1	6	АНП1.	3	10
ПКНП101	1	1	ПСНП197	1	9	ПНП	4	10
ПКНП 53	1	3	СНП134	1	5	МНП1	2	12

ЦНИИЭП ЖИЛИЩА

ГЛ. ИНЖ. ОТД. Н. РОСИНСКИЙ
ГЛ. ИНЖ. ПР. Ю. ГЕРМАН
СТ. ИНЖЕН. А. РАФАЙЛОВИЧ
СТ. ИНЖЕН. А. ГОЛУБЕВА
ВЕД. ИНЖ. М. ШАТИНСКАЯ
ПРОВЕРИЛ

ИНВЕНТ. № | ВЗАМЕН

ТК 1978

АРМАТУРНЫЕ БЛОКИ АНПТ1-50.28.35; АНПТ1л-50.28.35

СЕРИЯ 1.138-11с
ВЫПУСК 1-4 | ЛИСТ 6

С-НПТ1-56.28.35. ФАСАД.

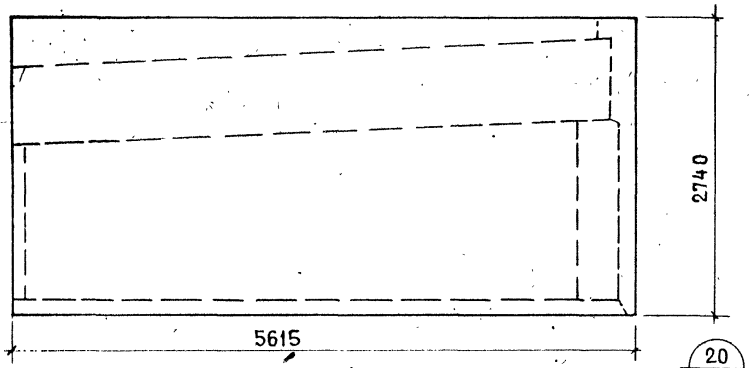

Вид с внутренней стороны

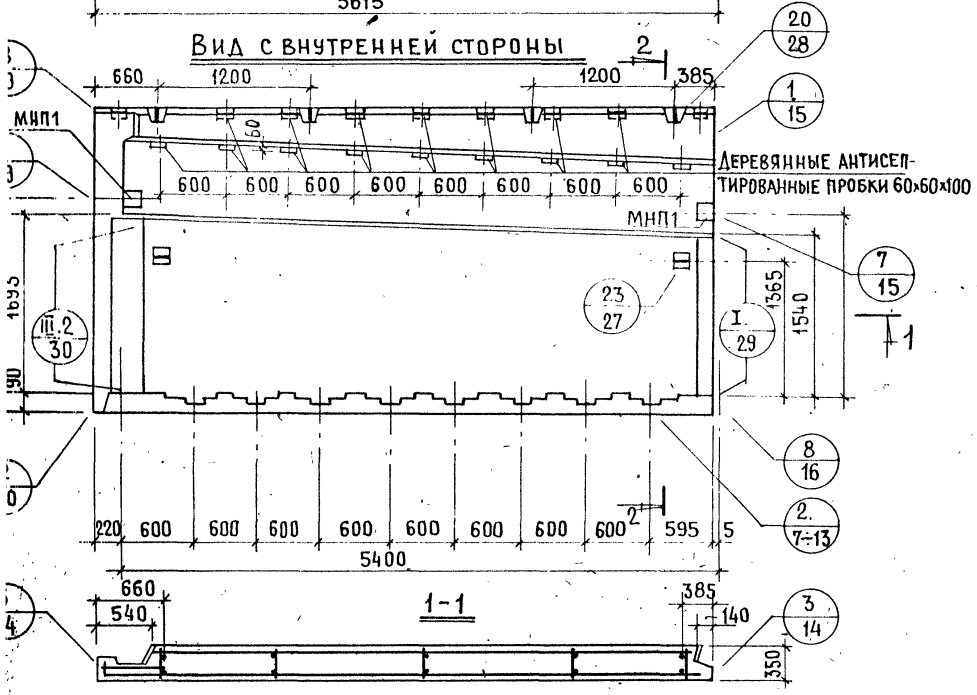

С-НПТ1л-56.28.35. СХЕМА.

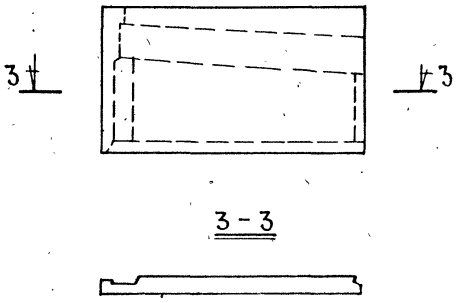

2-2

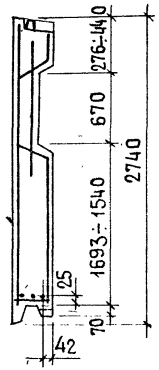

Показатели на изделие		
Толщина панели, мм		350
Объем легкого бетона, м³		3.988
Объем декоративного бет., м³		0 585
Масса панели при легком бет. объемной массой кг/м³	900	5200
	1400	7450

Панели С-НПТ1-56.28.35; С-НПТ1л-56.28.35

АНПТ1-56.28.35

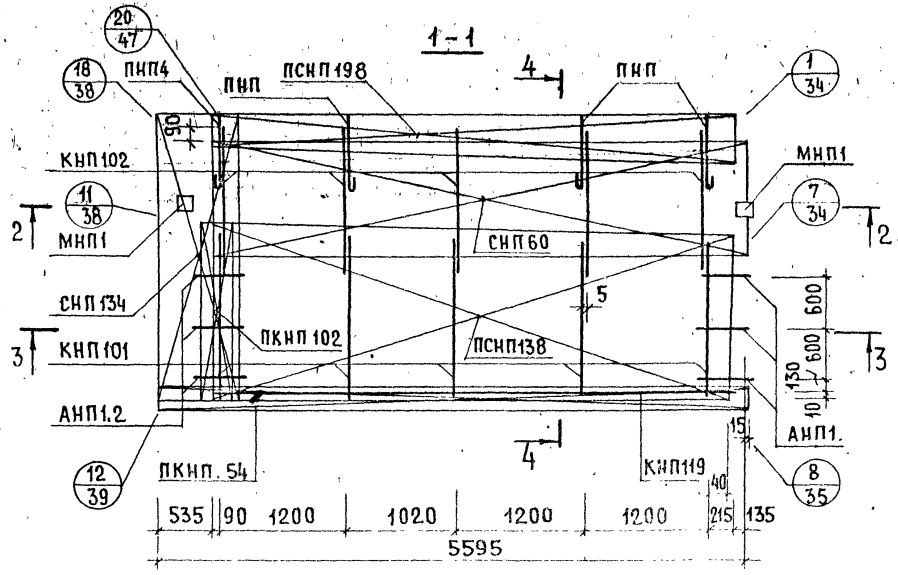

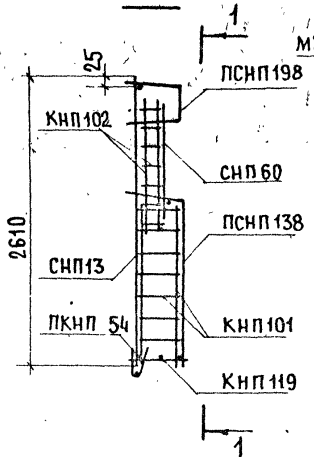

АНПТ1л-56.28.35. СХЕМА

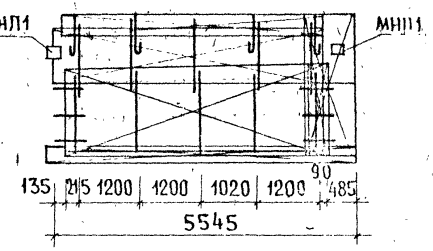

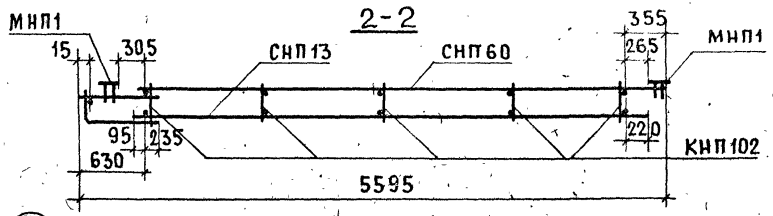

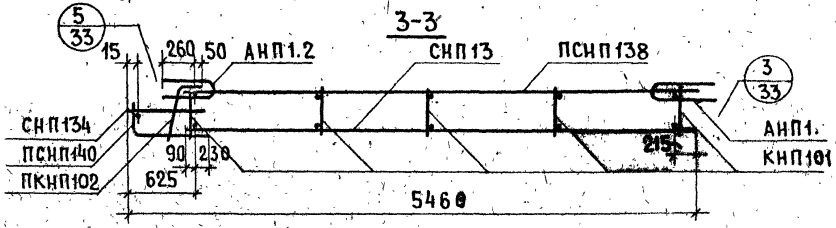

Арматурн. изделие	К-во	Лист выпуска 2-2	Арматурн. изделие	К-во	Лист выпуска 2-2	Арматурн. изделие	К-во	Лист выпуска 2-2
КНП101	5	1	СНП13	1	4	ПСНП140	1	5
КНП102	5	1	СНП60	1	7	АНП1.2	3	10
КНП119	1	2	ПСНП138	1	6	АНП1.	3	10
ПКНП102	1	1	ПСНП198	1	9	ПНП	4	10
ПКНП 54	1	3	СНП134	1	5	МНП1	2	12

ЖИЛИЩА

ГЛ. ИНЖ. ОТД. Н. РОСИНСКИЙ
ГЛ. ИНЖ. ПР. Ю. ГЕРМАН
СТ. ИНЖЕН. А. РАФАЙЛОВИЧ
СТ. ИНЖЕН. А. ГОЛУБЕВА
ПРОВЕРИЛ
ВЕД. ИНЖ. М. ШАТИНСКАЯ

ИНВЕНТ. №
ВЗАМЕН

ТК 1978

АРМАТУРНЫЕ БЛОКИ АНПТ1-56.28.35; АНПТ1л-56.28.35

СЕРИЯ 1.138-11с
ВЫПУСК 1-4
ЛИСТ 8

С-НПТ1-62.28.35. ФАСАД.

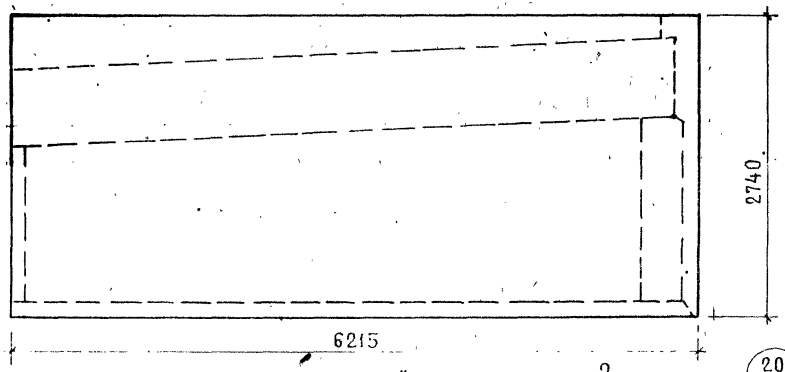

Вид с внутренней стороны

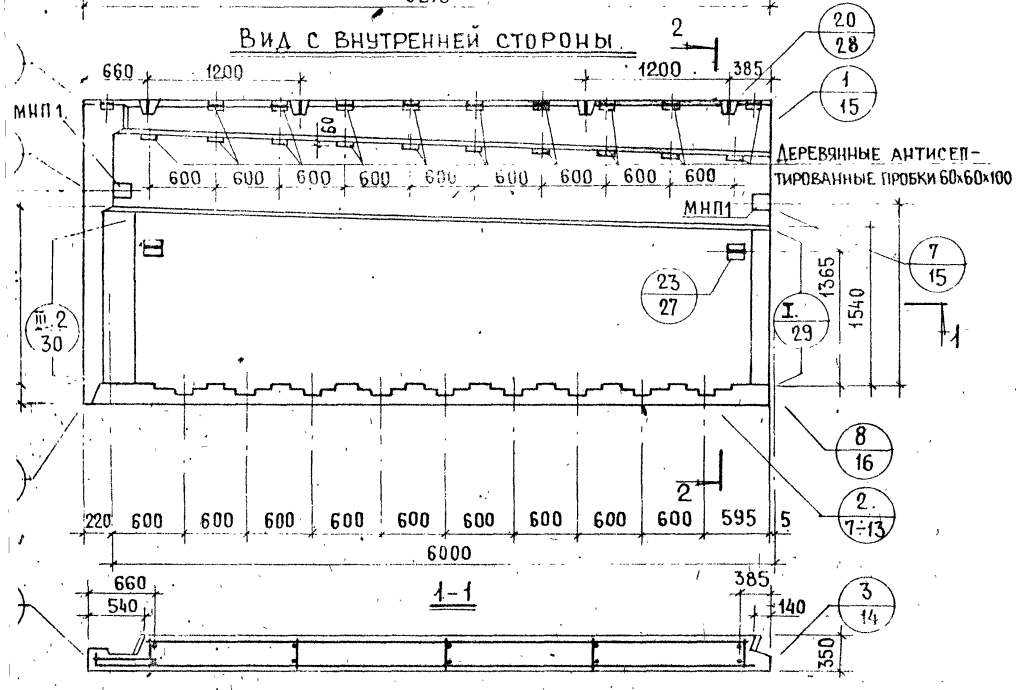

С-НПТ1л-62.28.35. СХЕМА ФАСАДА

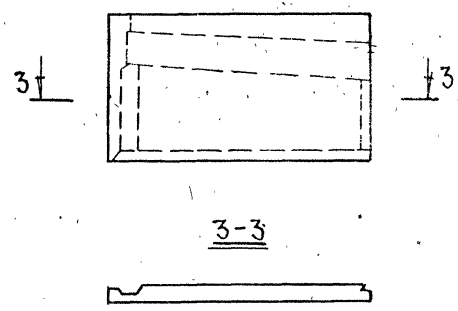

2-2

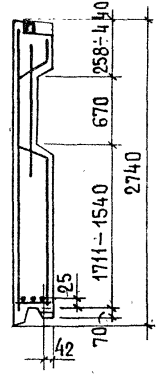

Показатели на изделие		
Толщина панели, мм		350
Объем легкого бетона, м³		4,449
Объем декоративного бет., м		0,625
Масса панели при легком бет. объемной массой кг/м³ в кг	900	5750
	1200	7250

Панели С-НПТ1-62.28.35; С-НПТ1л-62.28.35

АНПТ1-62.28.35

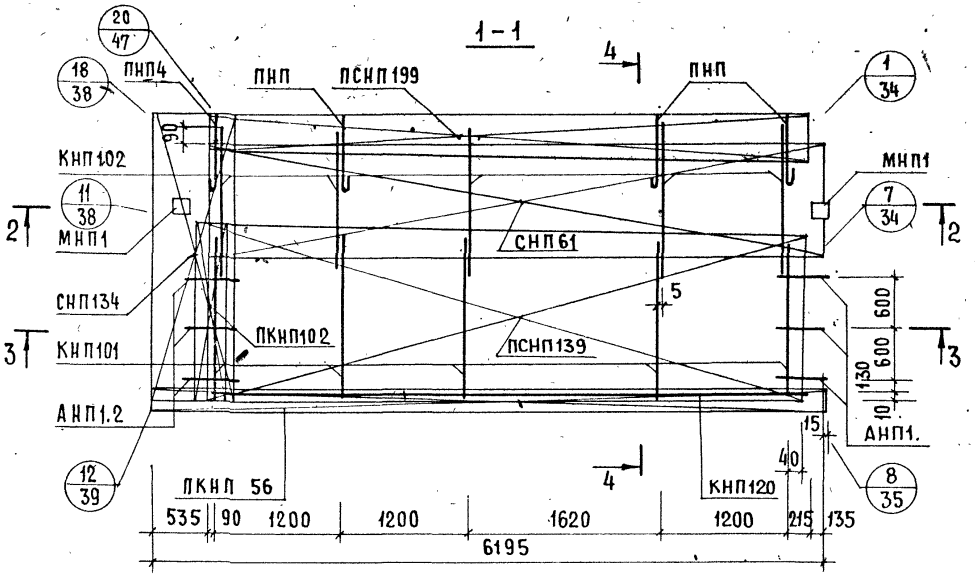

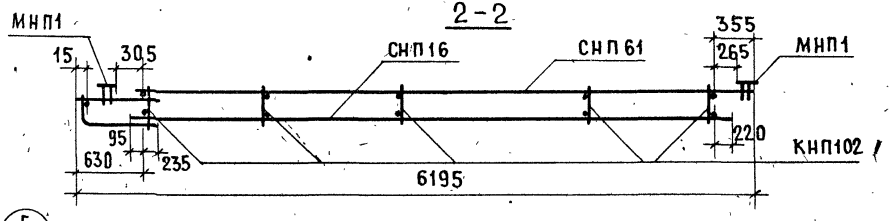

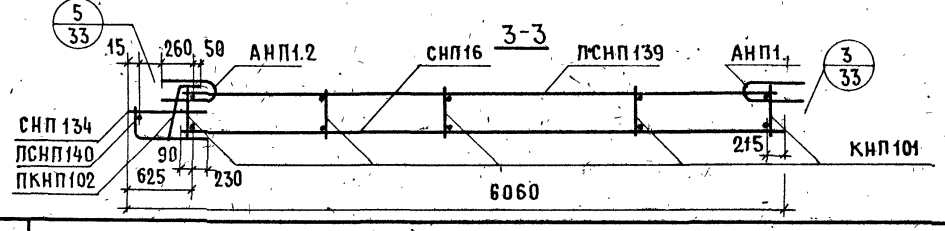

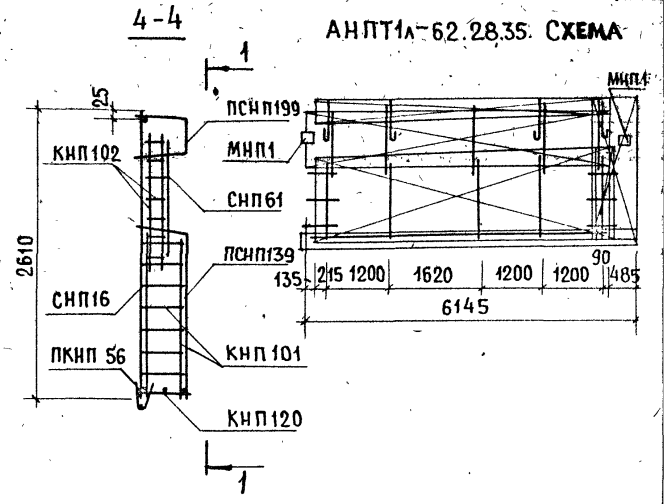

АРМАТУРН. ИЗДЕЛИЕ	К-ВО	ЛИСТ ВЫПУСКА 2-2	АРМАТУРН. ИЗДЕЛИЕ	К-ВО	ЛИСТ ВЫПУСКА 2-2	АРМАТУРН. ИЗДЕЛИЕ	К-ВО	ЛИСТ ВЫПУСКА 2-2
КНП101	5	1	СНП16	1	4	ПСНП140	1	5
КНП102	5	1	СНП61	1	7	АНП1.2	3	10
КНП120	1	2	ПСНП139	1	6	АНП1.	3	10
ПКНП102	1	1	ПСНП199	1	9	ПНП	4	10
ПКНП 56	1	3	СНП134	1	5	МНП1	2	12

ГЛ. ИНЖ. ОТД. Н. РОСИНСКИЙ
ГЛ. ИНЖ. ПР. Ю. ГЕРМАН
СТ. ИНЖЕН. А. РАФАЙЛОВИЧ
СТ. ИНЖЕН. А. ГОЛУБЕВА
ПРОВЕРИЛ
ВЕД. ИНЖ. М. ШАТИНСКАЯ
ИНВЕНТ. №
ВЗАМЕН
ЖИЛИЩА

ТК 1978

АРМАТУРНЫЕ БЛОКИ АНПТ1-62.28.35; АНПТ1л-62.28.35

СЕРИЯ 1.138-11с
ВЫПУСК 1-4
ЛИСТ 10

С-НПТ1-38.28.35-0-2. ФАСАД

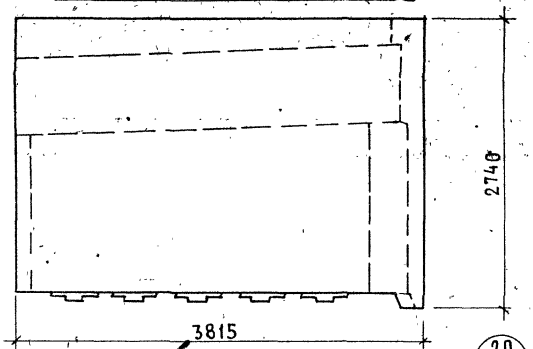

С-НПТ1л-38.28.35-0-2. СХЕМА ФАСАДА

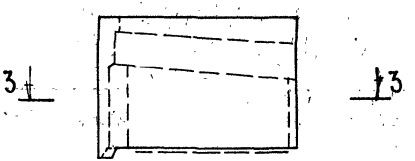

3-3

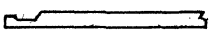

ВИД С ВНУТРЕННЕЙ СТОРОНЫ

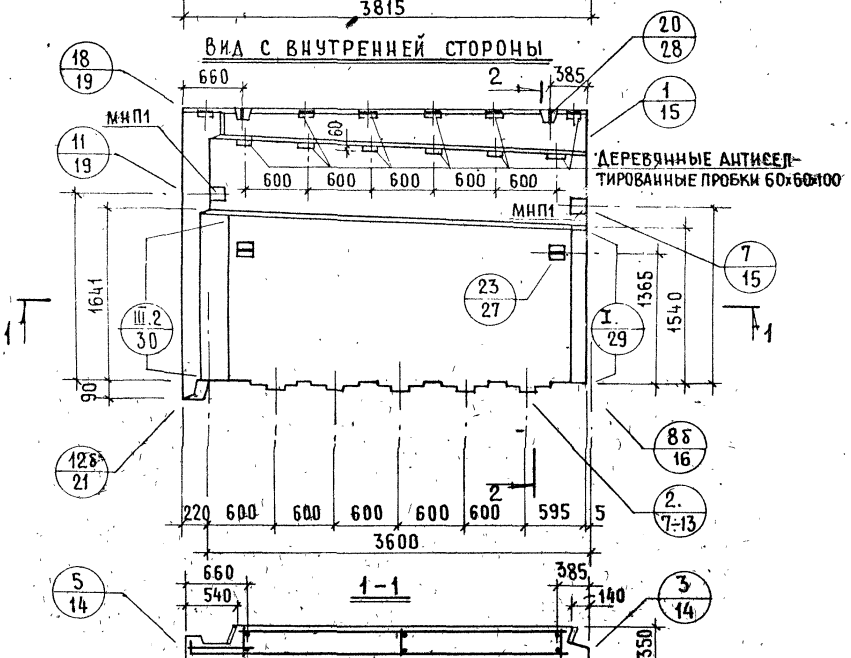

2-2

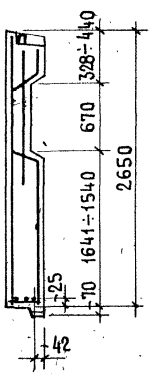

Показатели на изделие		
Толщина панели, мм		350
Объем легкого бетона, м³		2.620
Объем декоративного бет., м³		0.419
Масса панели при легком бет. объемной массой кг/м³ вкг	900	3500
	1500	5250

АНПТ1-38.28.35-0-2

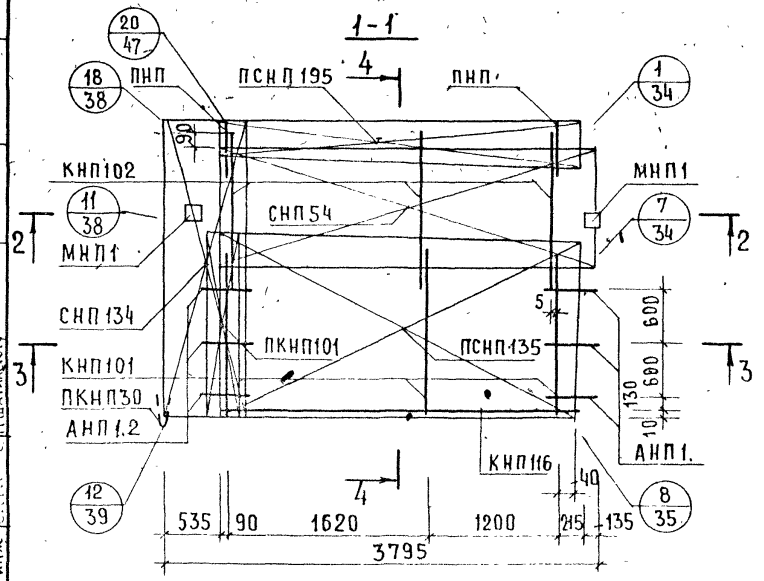

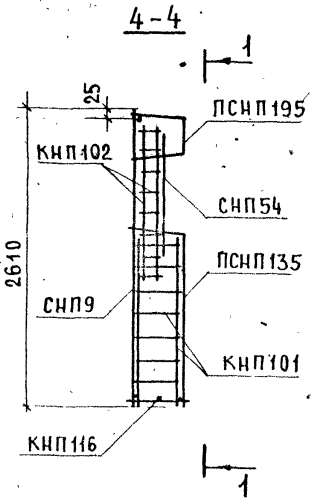

АНПТ1-38.28.35-0-2. СХЕМА

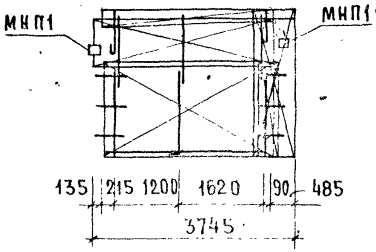

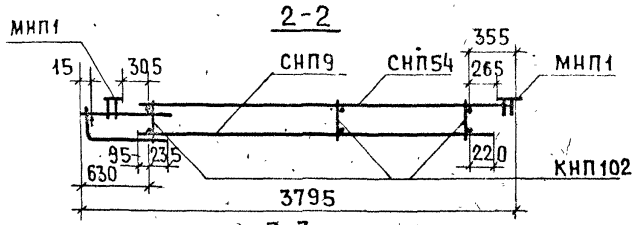

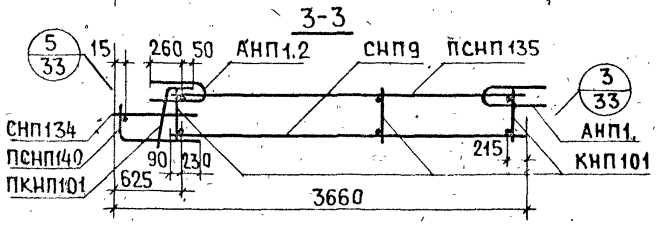

АРМАТУРН. ИЗДЕЛИЕ	К-ВО	ЛИСТ ВЫПУСКА 2-2	АРМАТУРН. ИЗДЕЛИЕ	К-ВО	ЛИСТ ВЫПУСКА 2-2	АРМАТУРН. ИЗДЕЛИЕ	К-ВО	ЛИСТ ВЫПУСКА 2-2
КНП101	3	1	СНП54	1	7	ПКНП30	1	3
КНП102	3	1	ПСНП135	1	6	АНП1.	3	10
КНП116	1	2	ПСНП195	1	9	АНП1.2	3	10
ПКНП101	1	1	СНП134	1	5	ПНП	2	10
СНП9	1	4	ПСНП140	1	5	МНП1	2	12

ИНВЕНТ. № | ВЗАМЕН

ГЛ. ИНЖ. ОТД. Н. РОСИНСКИЙ | ГЛ. ИНЖ. ПР. Ю. ГЕРМАН | СТ. ИНЖЕН. А. РАФАЙЛОВИЧ | СТ. ИНЖЕН. А. ГОЛУБЕВА | ПРОВЕРИЛ | ВЕД. ИНЖ. М. ШАТИНСКАЯ

ЦНИИЭП ЖИЛИЩА

ТК 1978

АРМАТУРНЫЕ БЛОКИ АНТ1-38.28.35-0-2; АНТ1л-38.28.35-0-2

СЕРИЯ 1.138-11с | ВЫПУСК 1-4 | ЛИСТ 12

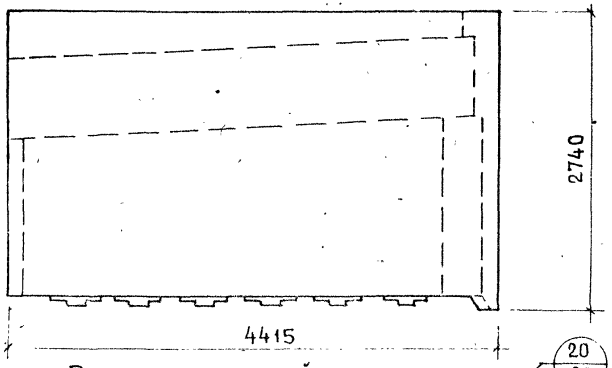

Вид с внутренней стороны.

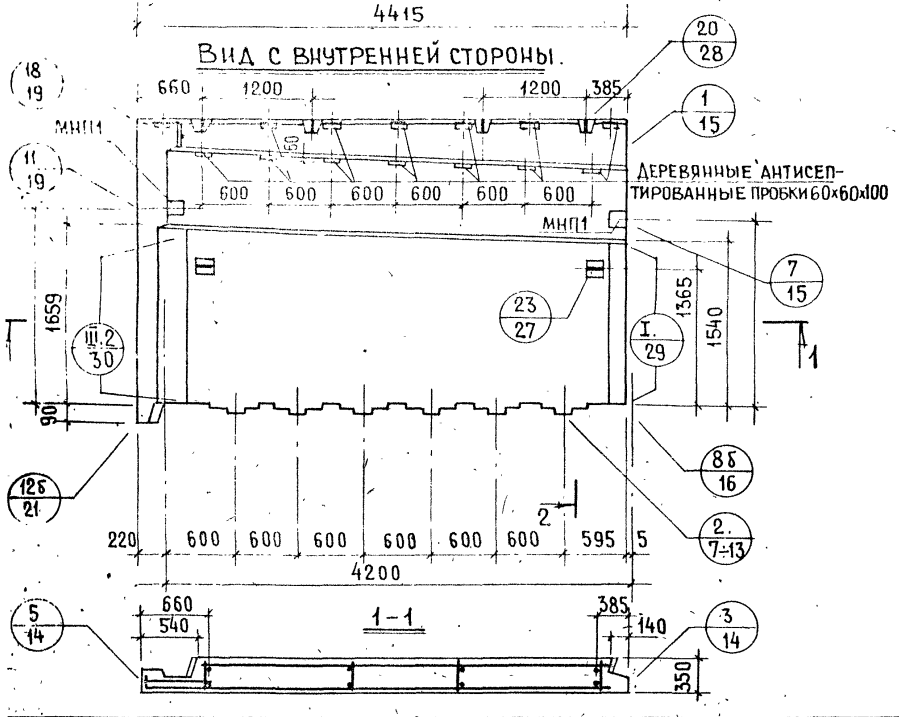

2-2

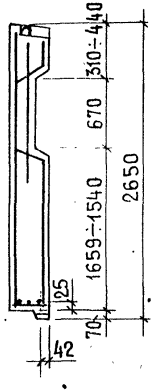

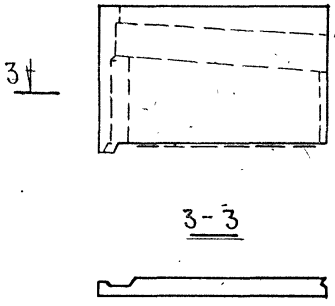

3-3

Показатели на изделие		
Толщина панели, мм		350
Объем легкого бетона, м³		3,080
Объем декоративного бет., м³		0,459
Масса панели при легком бет. объемной массой кг/м³ в кг	900	4050
	1500	6100

АНПТ1-44.28.35-0-2

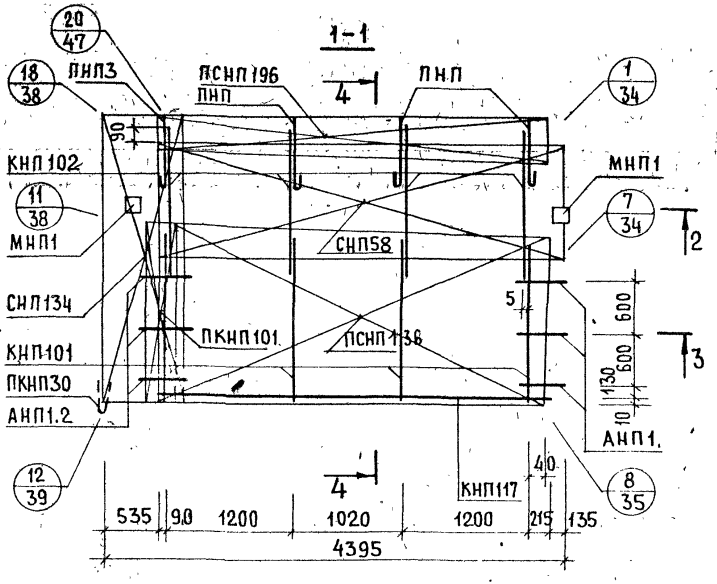

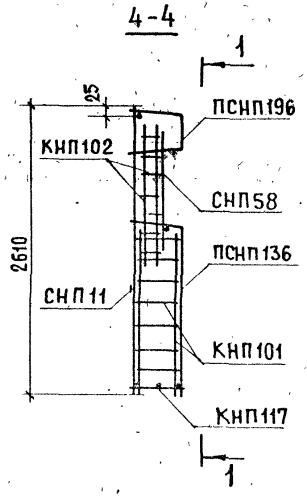

АНПТ1л-44.28.35-0-2. СХЕМА

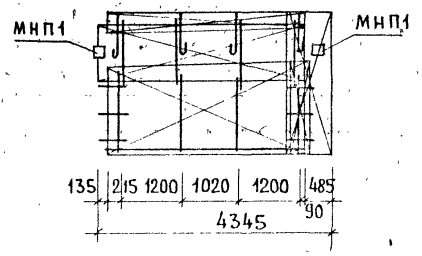

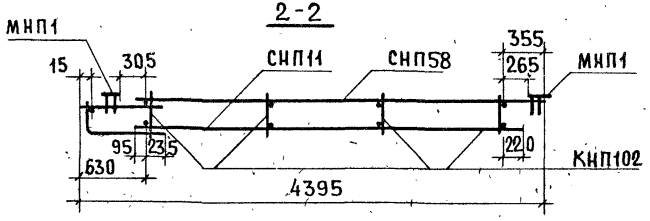

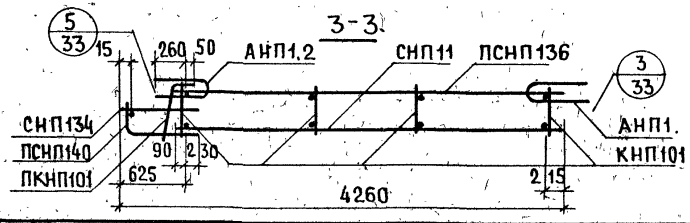

АРМАТУРН. ИЗДЕЛИЕ	К-ВО	ЛИСТ ВЫПУСКА 2-2	АРМАТУРН. ИЗДЕЛИЕ	К-ВО	ЛИСТ ВЫПУСКА 2-2	АРМАТУРН. ИЗДЕЛИЕ	К-ВО	ЛИСТ ВЫПУСКА 2-2
КНП101	4	1	СНП58	1	7	ПКНП30	1	3
КНП102	4	1	ПСНП136	1	6	АНП1.	3	10
КНП117	1	2	ПСНП196	1	9	АНП1.2	3	10
ПКНП101	1	1	СНП134	1	5	ПНП	4	10
СНП11	1	4	ПСНП140	1	5	МНП1	2	12

ТК 1978	АРМАТУРНЫЕ БЛОКИ АНПТ1-44.28.35-0-2; АНПТ1л-44.28.35-0-2	СЕРИЯ 1.138-11с	
		ВЫПУСК 1-4	ЛИСТ 14

ЖИЛИЩА

ПРОВЕРИЛ

Ю. ГЕРМАН, А. РАФАЙЛОВИЧ, А. ГОЛУБЕВА, ВЕД. ИНЖ., М. ШАТИНСКАЯ

ГЛ. ИНЖ. ПР., СТ. ИНЖЕН., СТ. ИНЖЕН.

№ ВЗАМЕН

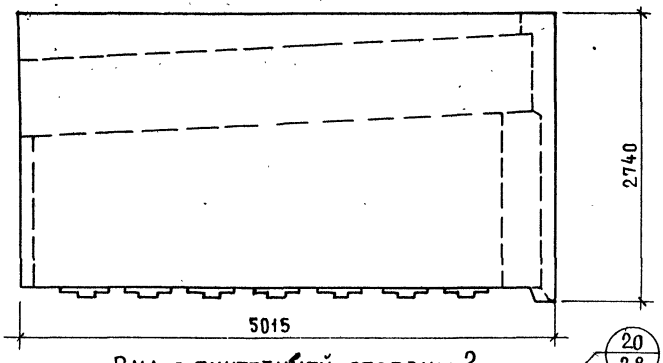

Вид с внутренней стороны 2

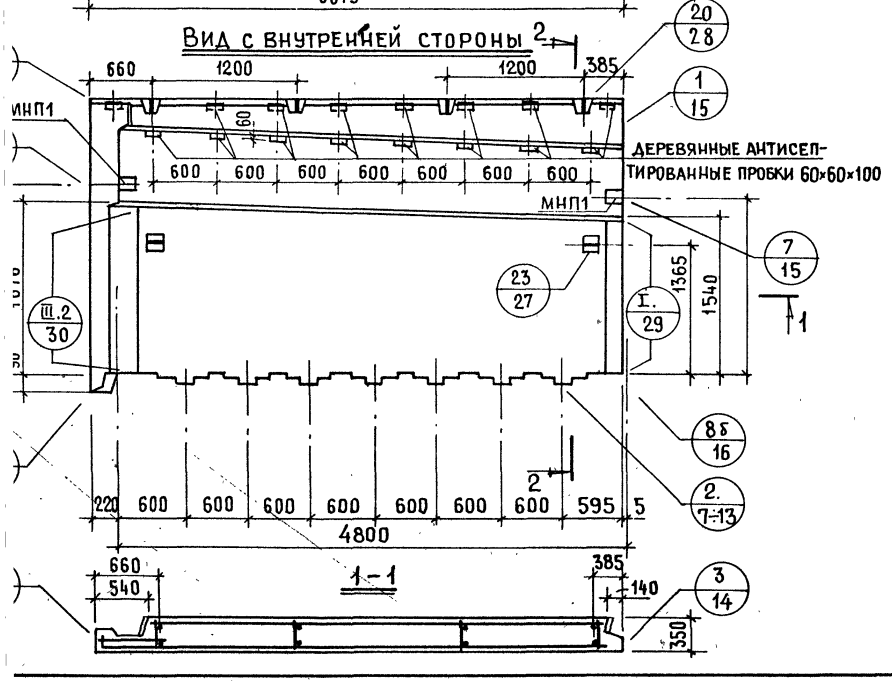

1-1

2-2

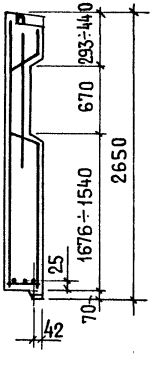

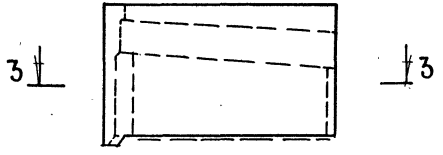

3-3

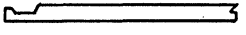

Показатели на изделие		
Толщина панели, мм		350
Объем легкого бетона, $м^3$		3.528
Объем декоративного бет, $м^3$		0.499
Масса панели при легком бет. об'емной массой кг/$м^3$ в кг	900	4550
	1500	6950

АНПТ1-50.28.35-0-2

АНПТ1л-50.28.35-0-2. Схема

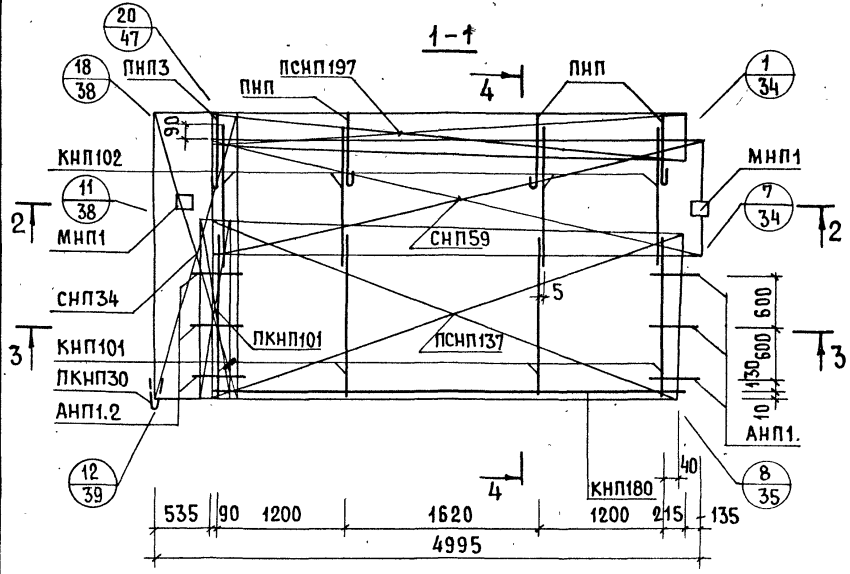

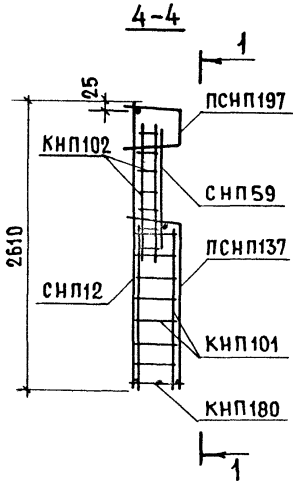

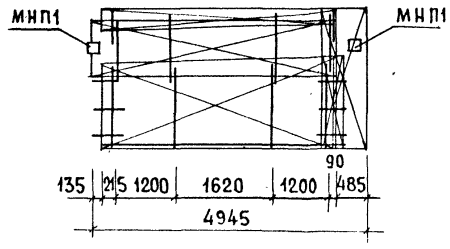

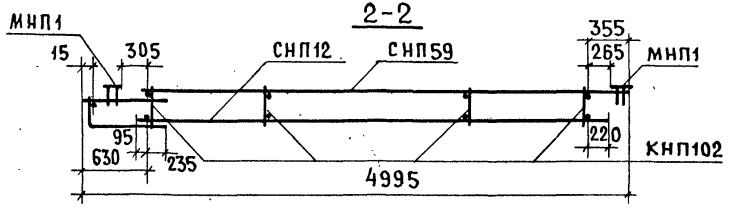

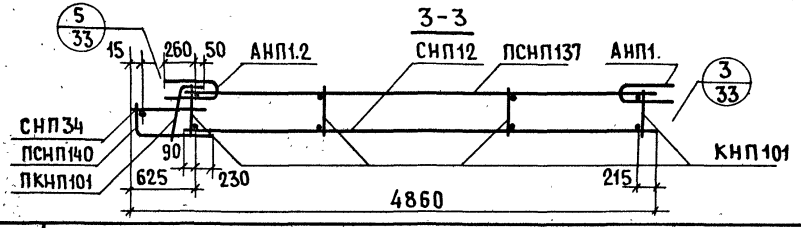

Арматурн. изделие	К-во	Лист выпуска 2-2	Арматурн. изделие	К-во	Лист выпуска 2-2	Арматурн. изделие	К-во	Лист выпуска 2-2
КНП101	4	1	СНП59	1	7	ПКНП30	1	3
КНП 102	4	1	ПСНП137	1	6	АНП1.	3	10
КНП118	1	2	ПСНП197	1	9	АНП1.2	3	10
ПКНП101	1	1	СНП134	1	5	ПНП	4	10
СНП12	1	4	ПСНП140	1	5	МНП	2	12

Нач. отд. 17	Л. Балановский		
Гл. инж. отд.	Н. Росинский		
Гл. инж. пр.	Ю. Герман		
Ст. инжен.	А. Рафайлович	Проверил	
Ст. инжен.	А. Голубева	Вед. инж.	М. Шатинская

Согласовано

Инвент. №

Взамен

Дата

Жилища

ТК 1978

АРМАТУРНЫЕ БЛОКИ АНПТ1-50.28.35-0-2; АНПТ1л-50.28.35-0-2

Серия 1.138-11с

Выпуск 1-4

Лист 16

С-НПТ1-56.28.35-0-2. ФАСАД.

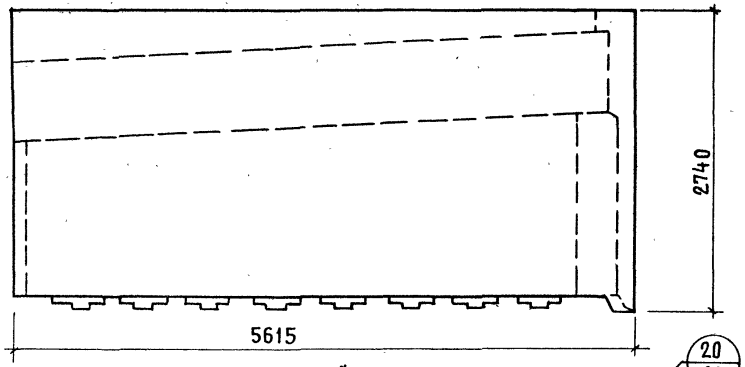

С-НПТ1л-56.28.35-0-2. СХЕМА.

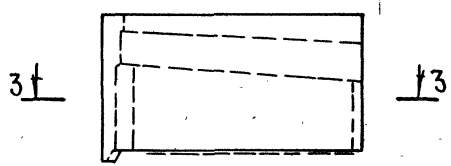

3-3

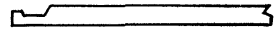

Вид с внутренней стороны 2

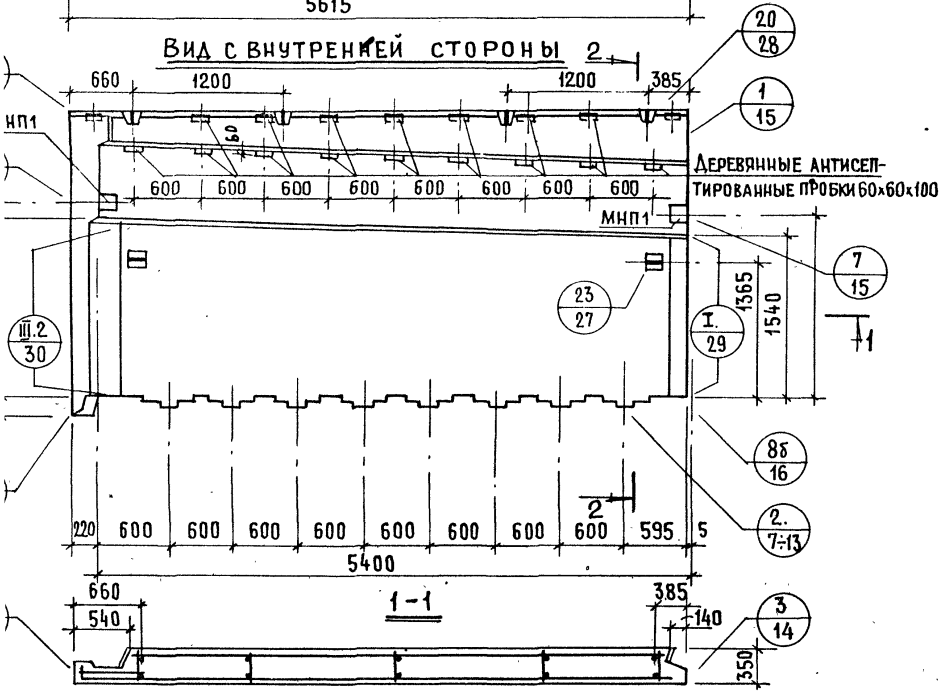

2-2

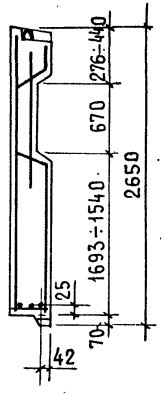

Показатели на изделие		
Толщина панели, мм		350
Объем легкого бетона, $м^3$		3.977
Объем декоративного бет., $м^3$		0.539
Масса панели при легком бет. объемной массой $кг/м^3$ в кг	900	5100
	1400	7350

АНПТ1-56.28.35-0-2

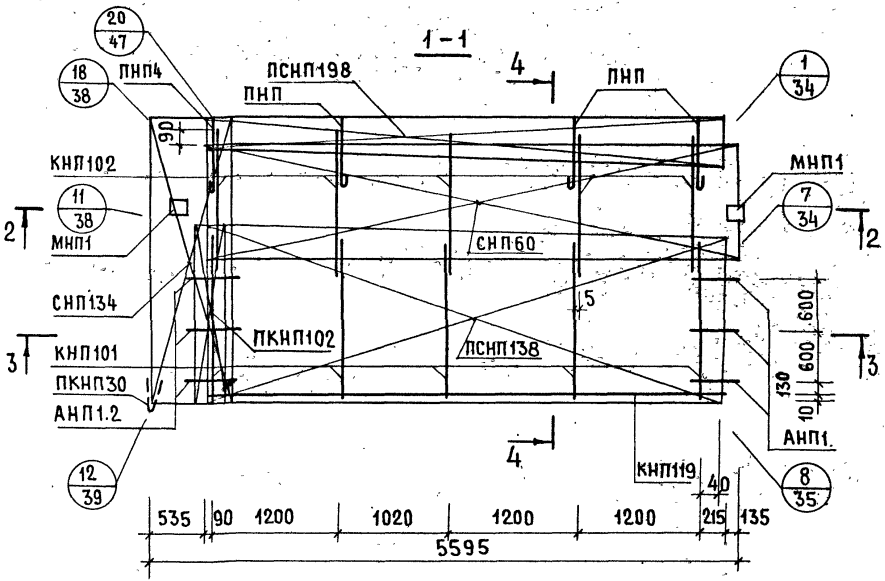

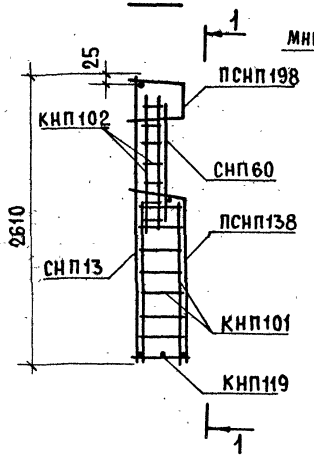

АНПТ1л-56.28.35-0-2. СХЕМА

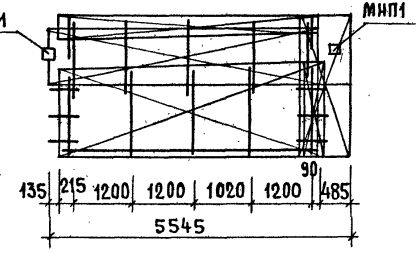

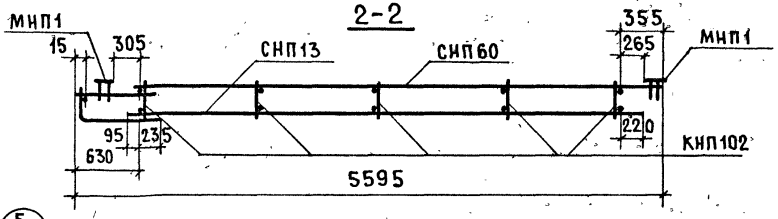

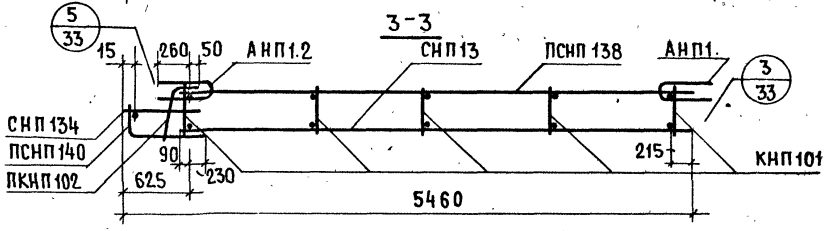

Арматурн. изделие	К-во	Лист выпуска 2-2	Арматурн. изделие	К-во	Лист выпуска 2-2	Арматурн. изделие	К-во	Лист выпуска 2-2
КНП101	5	1	СНП60	1	7	ПКНП30	1	3
КНП102	5	1	ПСНП138	1	6	АНП1.	3	10
КНП119	1	2	ПСНП198	1	9	АНП1.2	3	10
ПКНП102	1	1	СНП134	1	5	ПНП	4	10
СНП13	1	4	ПСНП140	1	5	МНП1	2	12

НАЧ. ОТД. 17	Д. БАЛАНОВСКИЙ		
ГЛ. ИНЖ. ОТД.	Н. РОСИНСКИЙ		
ГЛ. ИНЖ. ПР.	Ю. ГЕРМАН		
СТ. ИНЖЕН.	А. РАФАЙЛОВИЧ	ПРОВЕРИЛ	
СТ. ИНЖЕН.	А. ГОЛУБЕВА	ВЕД. ИНЖ.	М. ШАТИНСКАЯ

СОГЛАСОВАНО

ДАТА | ИНВЕНТ. | № | ВЗАМЕН

ЖИЛИЩА

ТК 1978

АРМАТУРНЫЕ БЛОКИ АНПТ1-56.28.35-0-2; АНПТ1л-56.28.35-0-2

СЕРИЯ 1.138-11с | ВЫПУСК 1-4 | ЛИСТ 18

С-НПТ1-62.28.35-0-2. ФАСАД

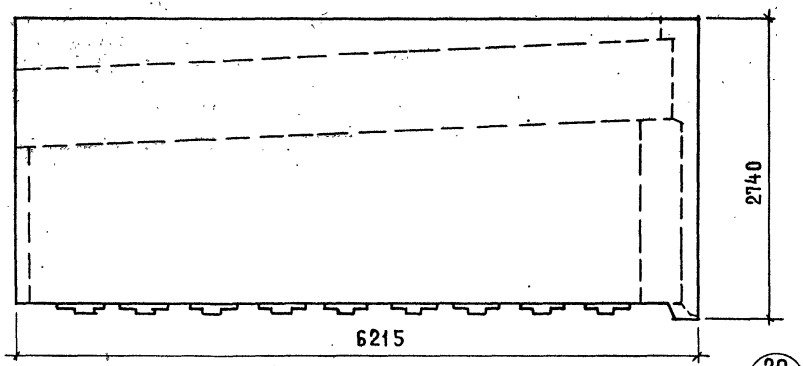

С-НПТ1л-62.28.35-0-2. СХЕМА ФАСАДА

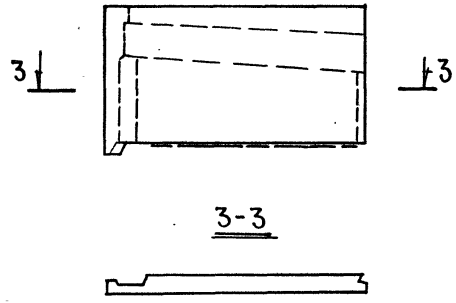

Вид с внутренней стороны

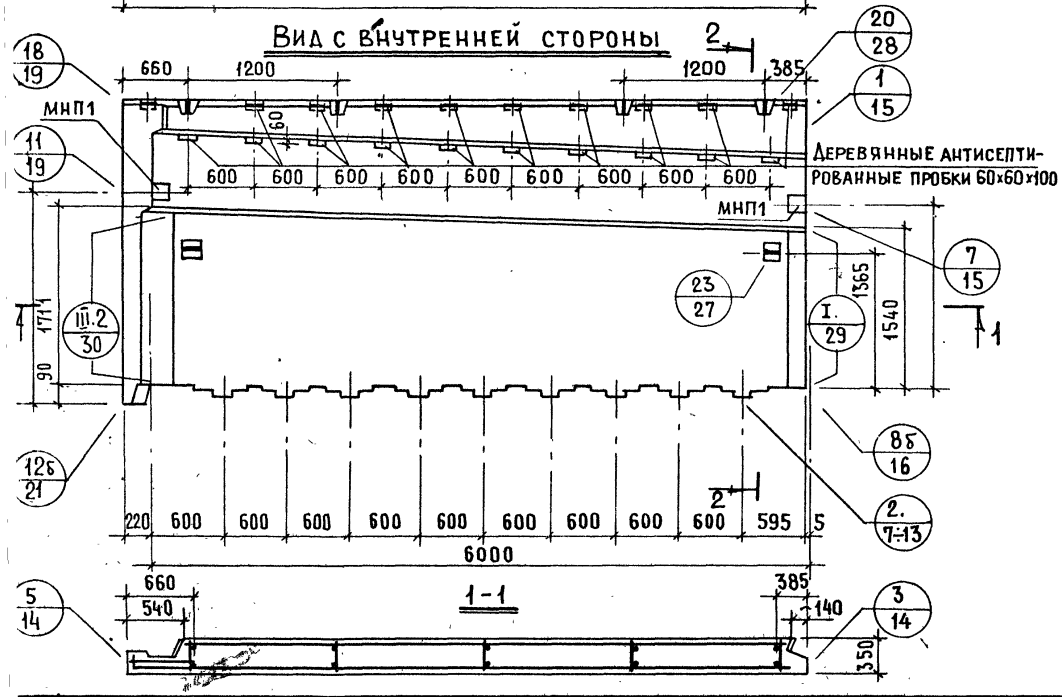

2-2

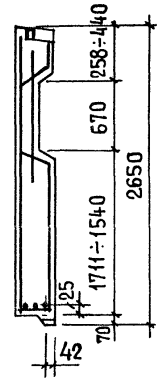

Показатели на изделие		
Толщина панели, мм		350
Объем легкого бетона, м³		4.437
Объем декоративного бет., м³		0.579
Масса панели при легком бет. объемной массой кг/м³ в кг	900	5650
	1200	7150

АНПТ1-62.28.35-0-2

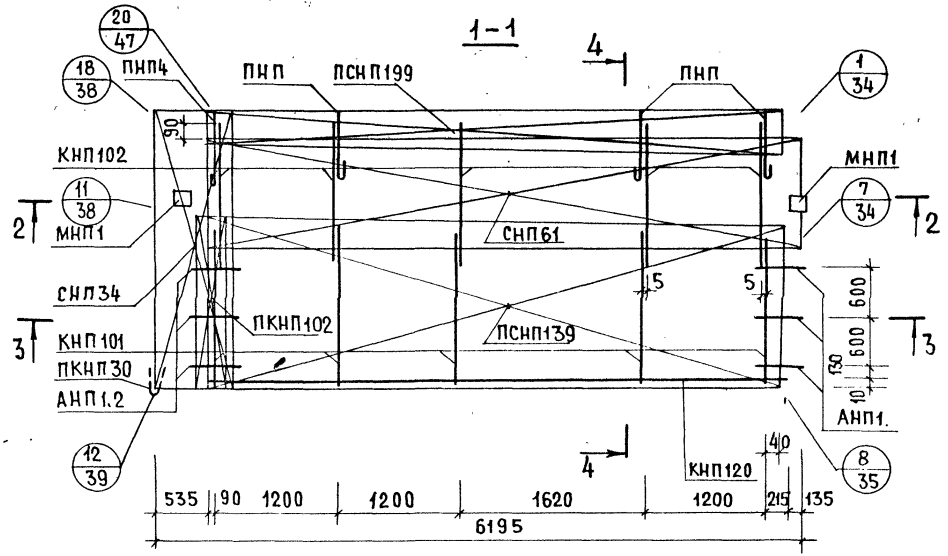

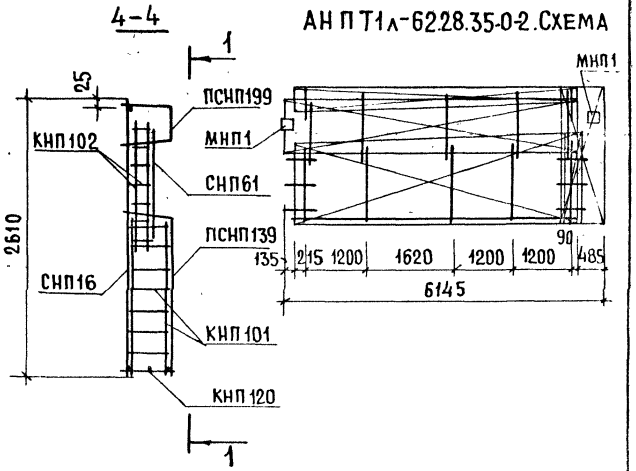

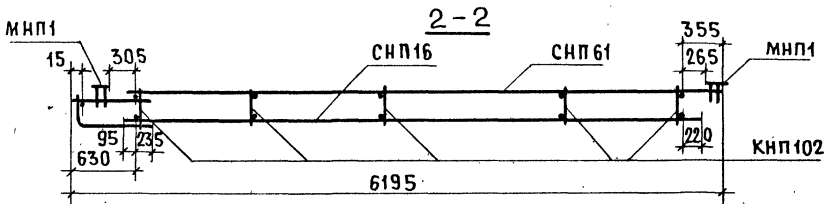

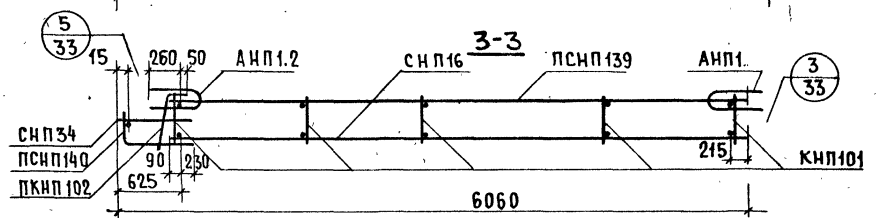

АРМАТУРН. ИЗДЕЛИЕ	К-ВО	ЛИСТ ВЫПУСКА 2-2	АРМАТУРН. ИЗДЕЛИЕ	К-ВО	ЛИСТ ВЫПУСКА 2-2	АРМАТУРН. ИЗДЕЛИЕ	К-ВО	ЛИСТ ВЫПУСКА 2-2
КНП101	5	1	СНП61	1	7	ПКНП30	1	3
КНП102	5	1	ПСНП139	1	6	АНП1.	3	10
КНП120	1	2	ПСНП199	1	9	АНП1.2	3	10
ПКНП102	1	1	СНП34	1	5	ПНП	4	10
СНП16	1	4	ПСНП140	1	5	МНП1	2	12

ГЛ. ИНЖ. ПР.	Ю. ГЕРМАН		
СТ. ИНЖ.	А. РАФАЙЛОВИЧ	ПРОВЕРИЛ	
СТ. ИНЖЕН	А. ГОЛУБЕВА	ВЕД. ИНЖ.	М. ШАТИНСКАЯ

ЖИЛИЩА

№ ВЗАМЕН

ТК 1978

АРМАТУРНЫЕ БЛОКИ АНПТ1-62.28.35-0-2; АНПТ1л-62.28.35-0-2

СЕРИЯ 1.138-11с

ВЫПУСК 1-4 | ЛИСТ 20

С-НПТ4-12.28.35. ФАСАД.

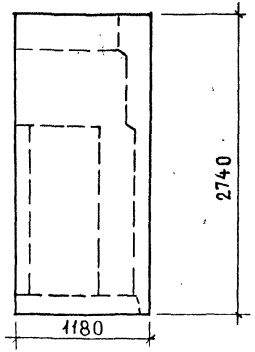

Вид с внутренней стороны

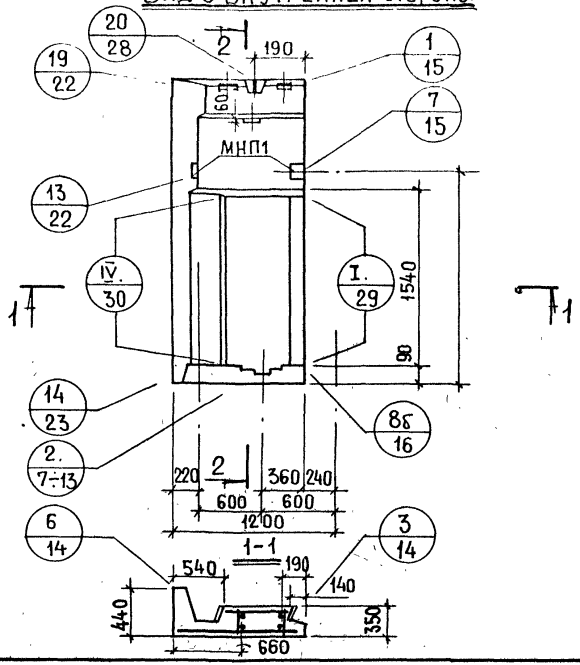

2-2

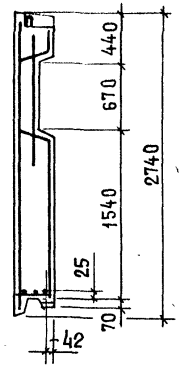

С-НПТ4л-12.28.35. СХЕМА ФАСАДА.

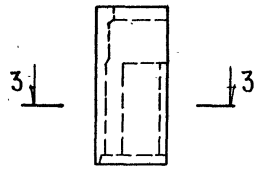

3-3



Показатели на изделие		
Толщина панели, мм		350
Объем легкого бетона, м³		0.600
Объем декоративного бет., м³		0.335
Масса панели при легком бет. объемной массой кг/м³ в кг	900	1300
	1500	1700

АНПТ4-12.28.35

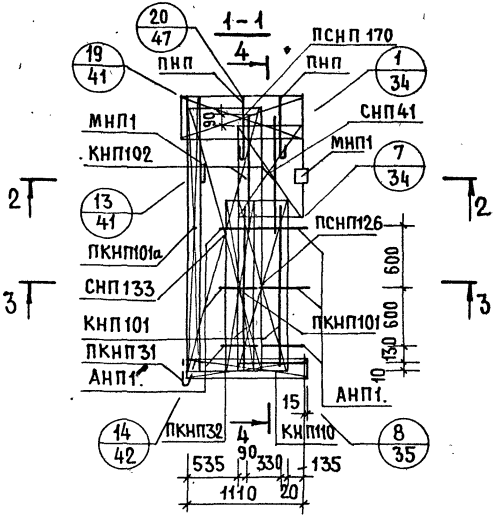

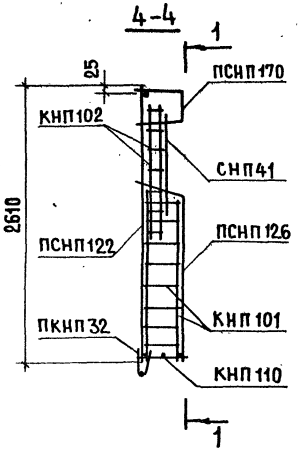

АНПТ4л-12.28.35. СХЕМА

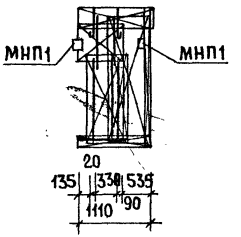

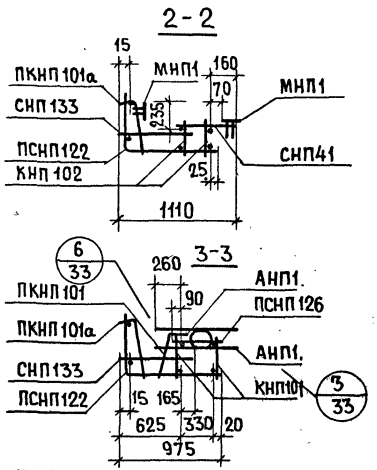

АРМАТУРН. ИЗДЕЛИЕ	К-ВО	ЛИСТ ВЫПУСКА 2-2	АРМАТУРН. ИЗДЕЛИЕ	К-ВО	ЛИСТ ВЫПУСКА 2-2	АРМАТУРН. ИЗДЕЛИЕ	К-ВО	ЛИСТ ВЫПУСКА 2-2
КНП101	2	1	ПКНП31	1	3	ПСНП170	1	8
КНП102	2	1	ПКНП32	1	3	ПСНП122	1	5
КНП110	1	2	СНП133	1	5	АНП1.	6	10
ПКНП101	1	1	СНП41	1	7	ПНП	2	10
ПКНП101а	1	1	ПСНП126	1	6	МНП1	2	12

ГЛ. ИНЖ. ПР.	Ю. ГЕРМАН	ПРОВЕРИЛ	
СТ. ИНЖ.	А. РАФАЙЛОВИЧ		
СТ. ИНЖ.	А. ТОЛУБЕВА	ВЕД. ИНЖ.	М. ШАТИНСКАЯ

ЦНИИЭП ЖИЛИЩА

№ | ВЗАМЕН

ТК 1978

АРМАТУРНЫЙ БЛОК АНПТ4-12.28.35; АНПТ4л-12.28.35

СЕРИЯ 1.138-11с

ВЫПУСК 1-4 | ЛИСТ 22

С-НПТ4-18.28.35. ФАСАД

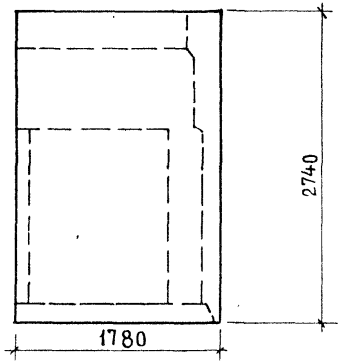

С-НПТ4л-18.28.35. СХЕМА ФАСАДА.

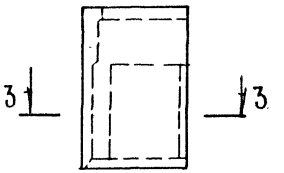

3-3

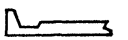

Вид с внутренней стороны

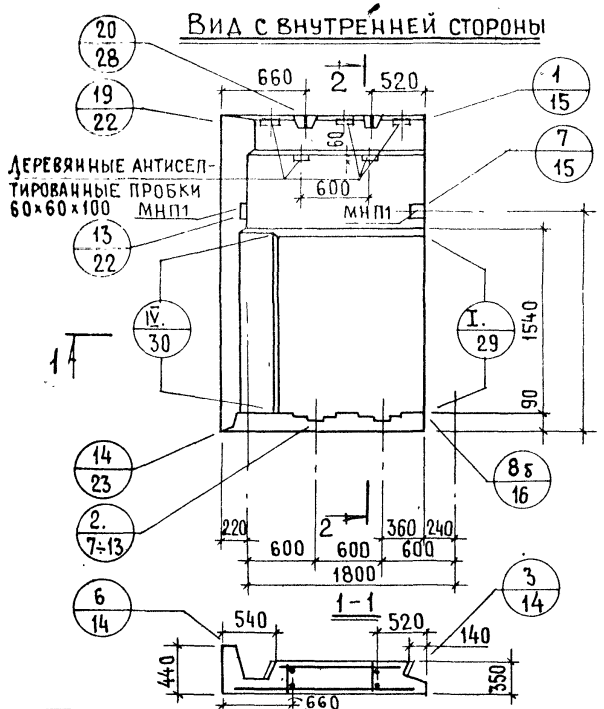

2-2

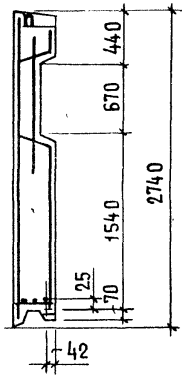

Показатели на изделие		
Толщина панели, мм		350
Объем легкого бетона, м³		1.062
Объем декоративного бет., м³		0.375
Масса панели при легком бет. объемной массой кг/м³ в кг	900	1850
	1500	2550

ИНВЕНТ. №
ВЗАМЕН
ПРОВЕРИЛ
Н.РОСИНСКИЙ
Ю.ГЕРМАН
А.РАФАИЛОВИЧ
А.ГОЛУБЕВА
М.ШАТИНСКАЯ
ГИП
ГИП
ГИП

С-НПТ4-24.28.35. ФАСАД.

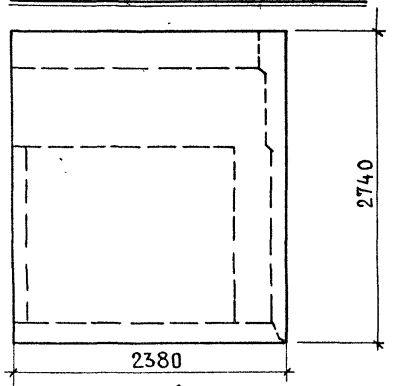

С-НПТ4л-24.28.35. СХЕМА ФАСАДА

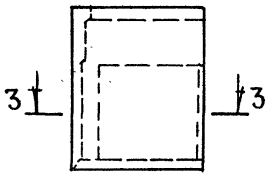

3-3

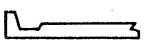

Вид с внутренней стороны

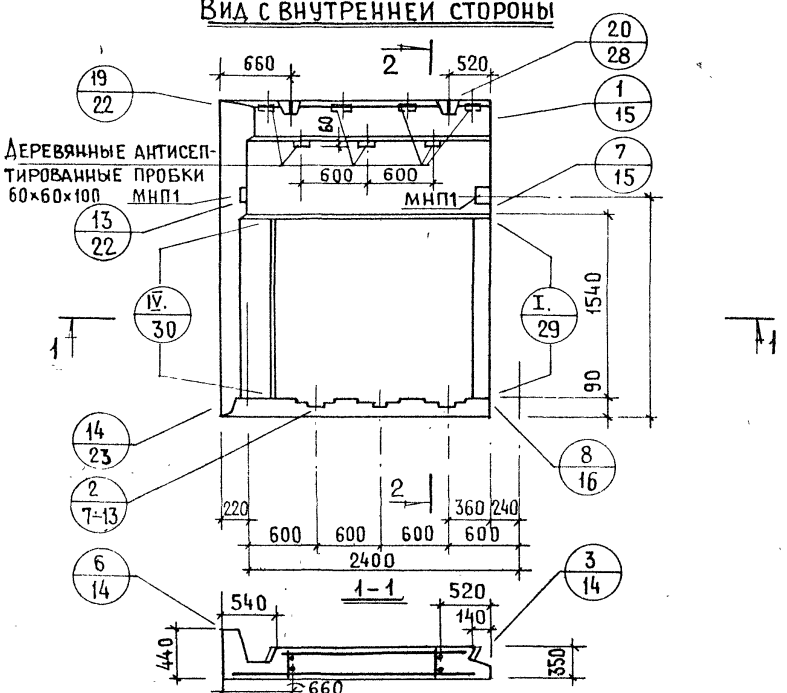

2-2

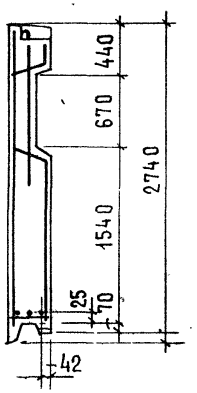

Показатели на изделие		
Толщина панели, мм		350
Объем легкого бетона, м³		1.510
Объем декоративного бет., м³		0.425
Масса панели при легком бет. объемной массой кг/м³ в кг	900	2400
	1500	3400

ИНВЕНТ. № | ВЗАМЕН
ГИПРОНИИЖИЛИЩА
ГЛ. ИНЖ. ОТД. Н. РОСИНСКИЙ
ГЛ. ИНЖ. ПР. Ю. ГЕРМАН
СТ. ИНЖ. А. РАФАЙЛОВИЧ
СТ. ИНЖ. А. ГОЛУБЕВА
ПРОВЕРИЛ
ВЕД. ИНЖ. М. ШАПИНСКАЯ

АНПТ4-24.28.35

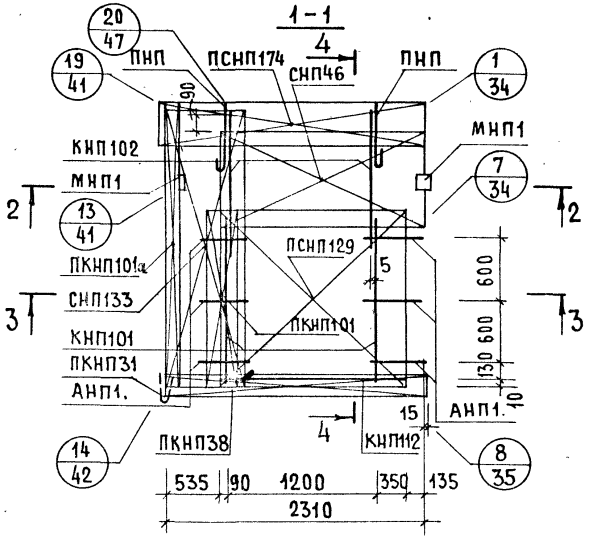

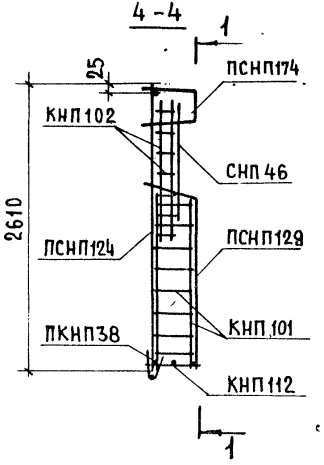

АНПТ4л-24.28.35. Схема

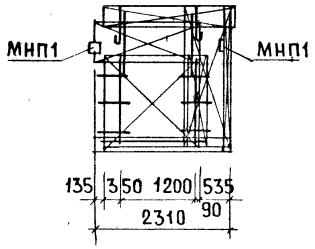

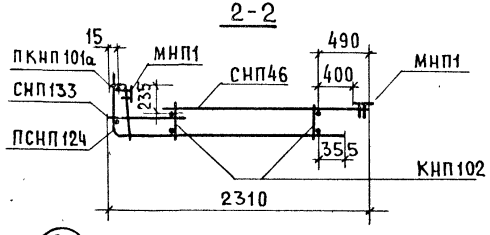

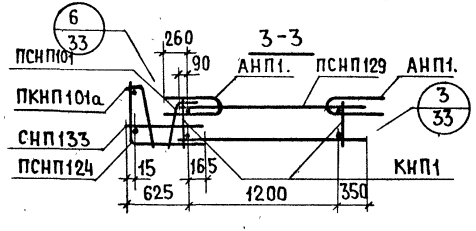

Арматурн. изделие	К-во	Лист выпуска 2-2	Арматурн. изделие	К-во	Лист выпуска 2-2	Арматурн. изделие	К-во	Лист выпуска 2-2
КНП101	2	1	ПКНП31	1	3	ПСНП174	1	8
КНП102	2	1	ПКНП38	1	3	ПСНП124	1	5
КНП112	1	2	СНП133	1	5	АНП1.	6	10
ПКНП101	1	1	СНП46	1	7	ПНП	2	10
ПКНП101а	1	1	ПСНП129	1	6	МНП1	2	12

ТК 1978

Арматурный блок АНПТ4-24.28.35; АНПТ4л-24.28.35

Серия 1.138-11с
Выпуск 1-4 | Лист 26

С-НПТ4-12.28.35-0-2. ФАСАД

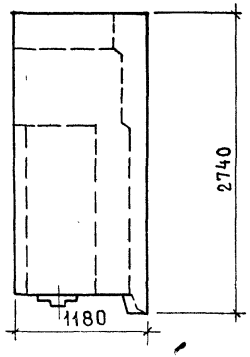

С-НПТ4л-12.28.35-0-2. СХЕМА ФАСАДА.

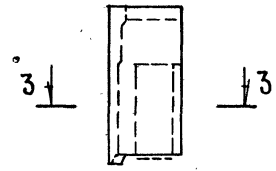

3-3



Вид с внутренней стороны

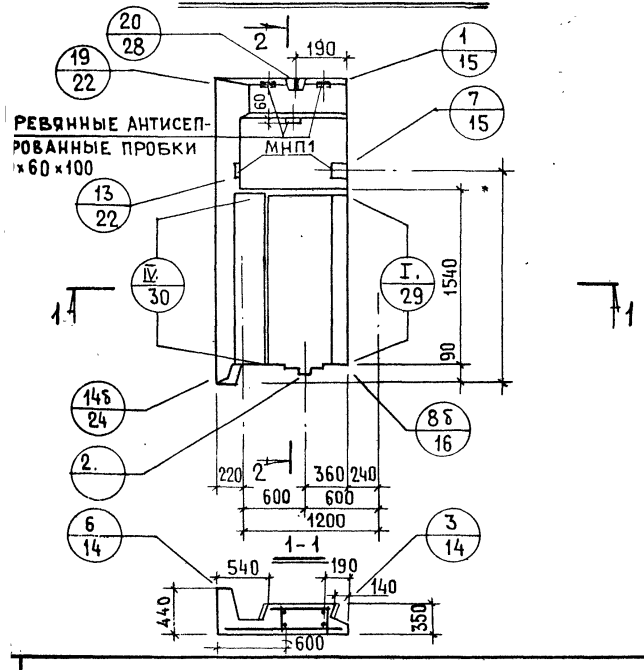

2-2

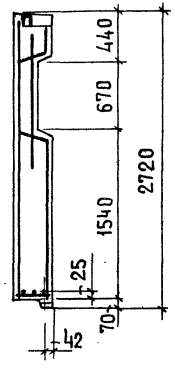

Показатели на изделие		
Толщина панели, мм		350
Объем легкого бетона, м³		0.614
Объем декоративного бет., м³		0.309
Масса панели при легком бет. объемной массой кг/м³ в кг	900	1250
	1500	1650

АНПТ4-12.28.35-0-2

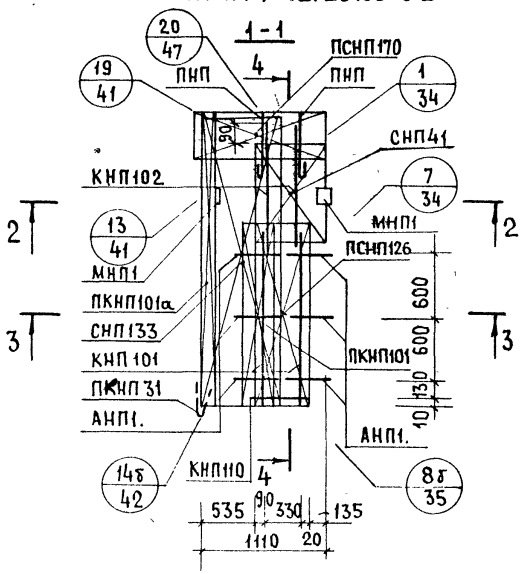

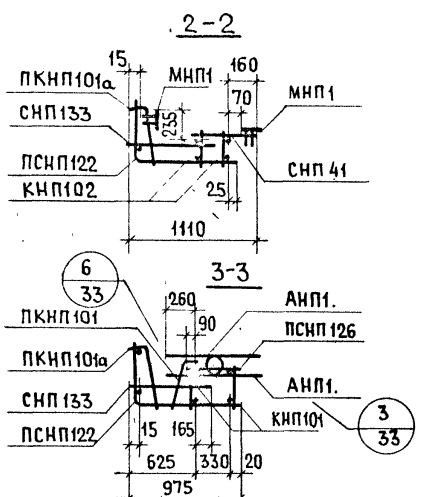

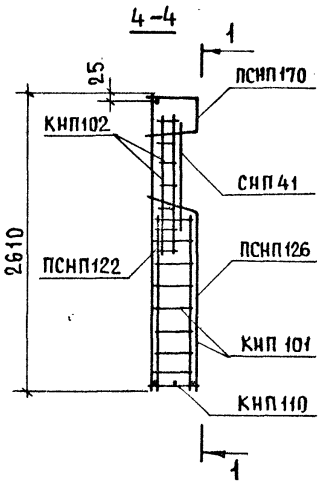

АНПТ4л-12.28.35-0-2 СХЕМА

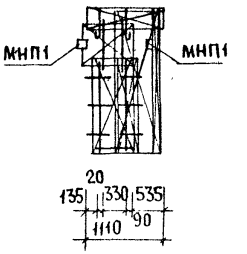

Арматурн. изделие	К-во	Лист выпуска 2-2	Арматурн. изделие	К-во	Лист выпуска 2-2	Арматурн. изделие	К-во	Лист выпуска 2-2
КНП101	2	1	ПКНП31	1	3	ПСНП122	1	5
КНП102	2	1	СНП133	1	5	АНП1.	6	10
КНП110	1	2	СНП41	1	7	ПНП	2	10
ПКНП101	1	1	ПСНП126	1	6	МНП1	2	12
ПКНП101а	1	1	ПСНП170	1	8			

С-НПТ4-18.28.35-0-2. ФАСАД

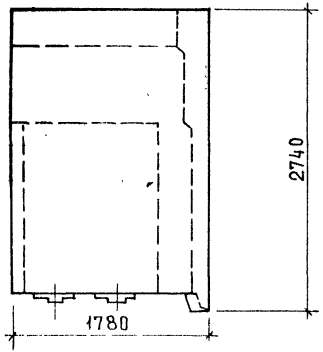

С-НПТ4л-18.28.35-0-2. СХЕМА ФАСАДА

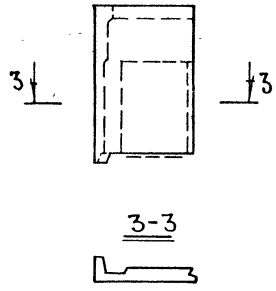

Вид с внутренней стороны

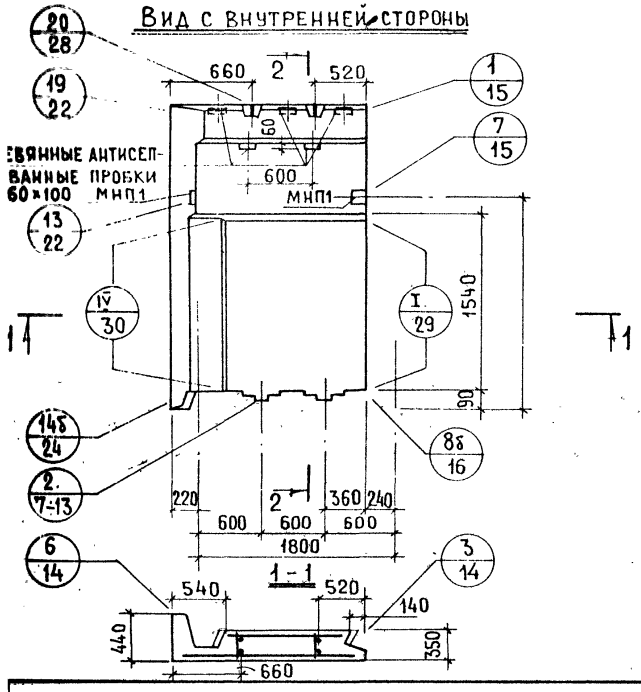

2-2

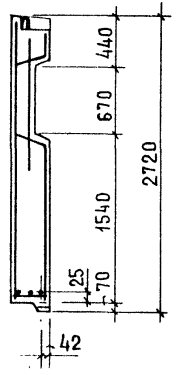

Показатели на изделие		
Толщина панели, мм		350
Объем легкого бетона, м³		1.062
Объем декоративного бет., м³		0.349
Масса панели при легком бет. объемной массой кг/м³ в кг	900	1800
	1500	2500

Панели С-НПТ4-18.28.35-0-2; С-НПТ4л-18.28.35-0-2

АНПТ4-18.28.35-0-2

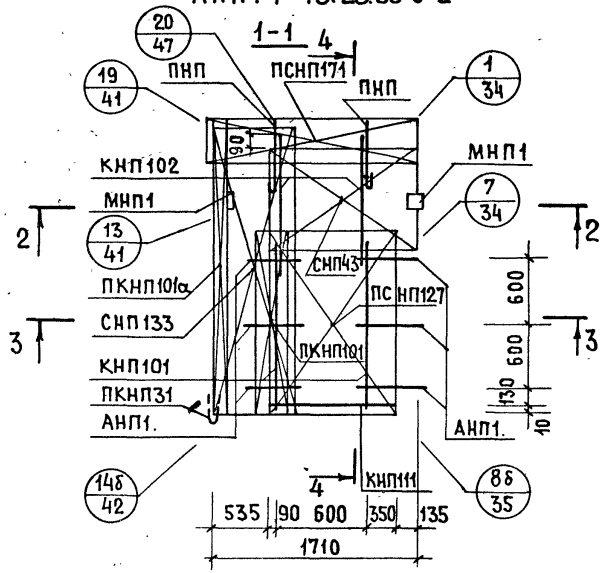

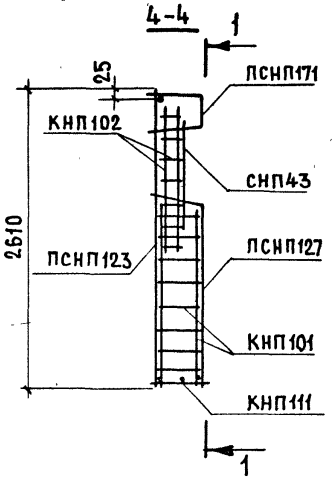

АНПТ4л-18.28.35-0-2. СХЕМА

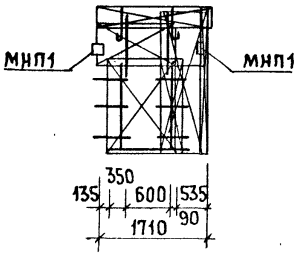

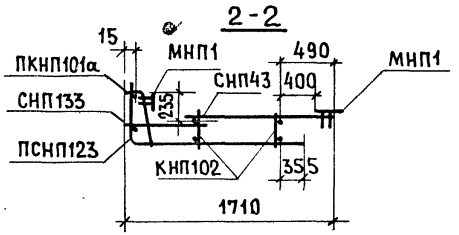

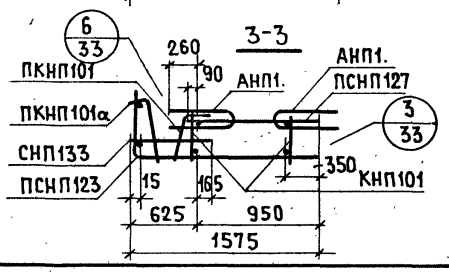

АРМАТУРН ИЗДЕЛИЕ	К-ВО	ЛИСТ ВЫПУСКА 2-2	АРМАТУРН ИЗДЕЛИЕ	К-ВО	ЛИСТ ВЫПУСКА 2-2	АРМАТУРН ИЗДЕЛИЕ	К-ВО	ЛИСТ ВЫПУСКА 2-2
КНП101	2	1	ПКНП31	1	3	ПСНП123	1	5
КНП102	2	1	СНП133	1	5	АНП1.	6	10
КНП111	1	2	СНП43	1	7	ПНП	2	10
ПКНП101	1	1	ПСНП127	1	6	МНП1	2	12
ПКНП101а	1	1	ПСНП171	1	8			

ЦНИИЭП ЖИЛИЩА

НАЧ. ОТД. 17 Н. БАЛАНОВСКИЙ
ГЛ. ИНЖ. ОТД. Н. РОСИНСКИЙ
ГЛ. ИНЖ. ПР. Ю. ГЕРМАН
СТ. ИНЖ. А. РАФАЙЛОВИЧ
СТ. ИНЖ. А. ГОЛУБЕВА
ПРОВЕРИЛ
ВЕД. ИНЖ. М. ШАТИНСКАЯ

СОГЛАСОВАНО

ДАТА
ИНВЕНТ. №
ВЗАМЕН

ТК 1978

АРМАТУРНЫЙ БЛОК АНПТ4-18.28.35-0-2; АНПТ4л-18.28.35-0-2

СЕРИЯ 1.138-11с
ВЫПУСК 1-4
ЛИСТ 30

С-НПТ4-24.28.35-0-2. ФАСАД

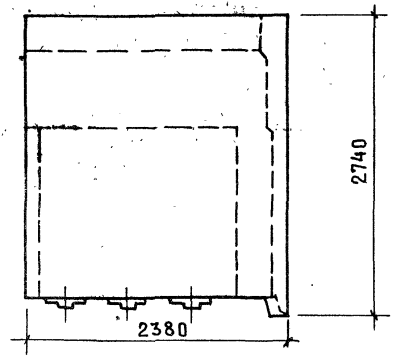

С-НПТ4л-24.28.35-0-2. СХЕМА ФАСАДА

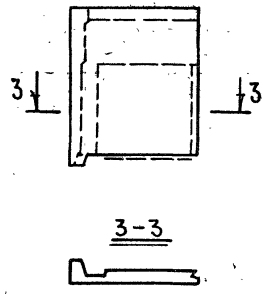

Вид с внутренней стороны

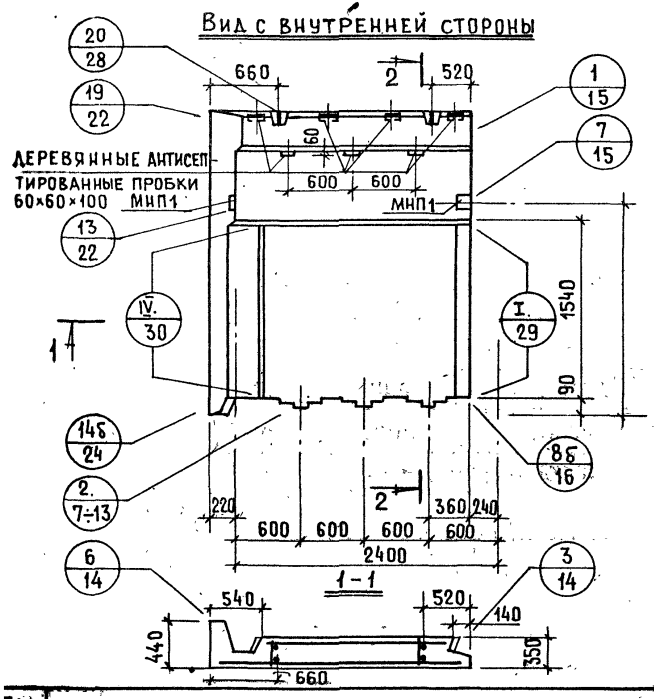

2-2

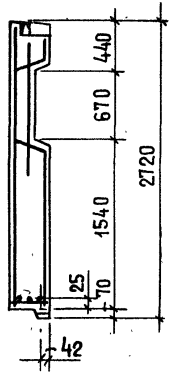

Показатели на изделие		
Толщина панели, мм		350
Объем легкого бетона, м³		1.522
Объем декоративного бет., м³		0.389
Масса панели при легком бет. объемной массой кг/м³ в кг	900	2350
	1500	3350

АНПТ4-24.28.35-0-2

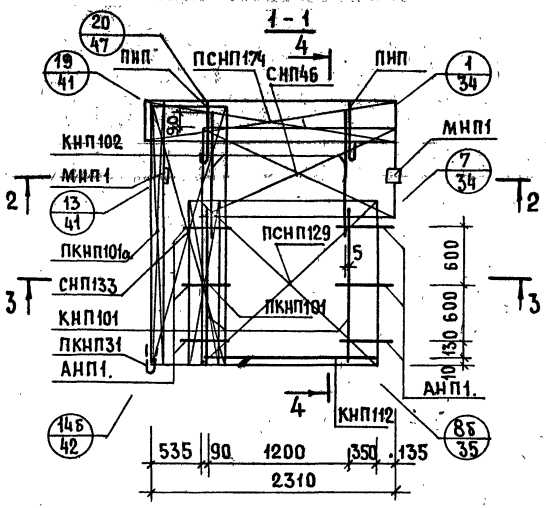

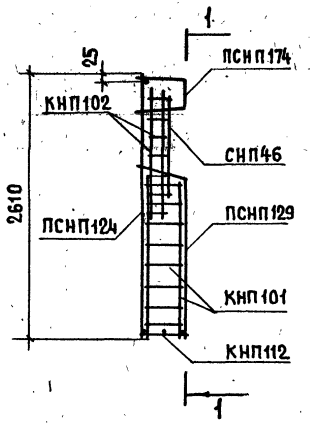

АНПТ4л-24.28.35-0-2. СХЕМА

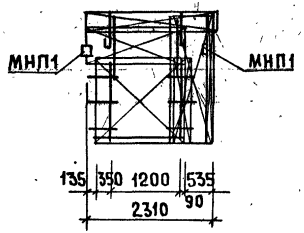

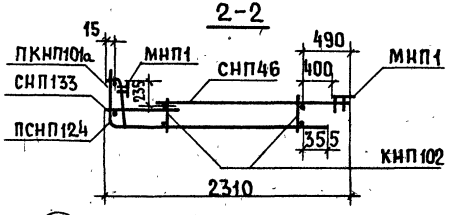

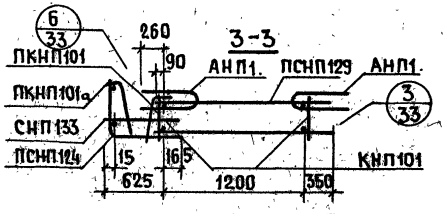

АРМАТУРН. ИЗДЕЛИЕ	К-ВО	ЛИСТ ВЫПУСКА 2-2	АРМАТУРН. ИЗДЕЛИЕ	К-ВО	ЛИСТ ВЫПУСКА 2-2	АРМАТУРН. ИЗДЕЛИЕ	К-ВО	ЛИСТ ВЫПУСКА 2-2
КНП101	2	1	ПКНП31	1	3	ПСНП124	1	5
КНП102	2	1	СНП133	1	5	АНП1.	6	10
КНП112	1	2	СНП46	1	7	ПНП	2	10
ПКНП101	1	1	ПСНП129	1	6	МНП1	2	12
ПКНП101а	1	1	ПСНП174	1	8			

ЦНИИЭП ЖИЛИЩА

ПН. ИНЖ. ПР.	Ю. ГЕРМАН	ПРОВЕРИЛ	
СТ. ИНЖ.	А. РАФАЙЛОВИЧ		
СТ. ИНЖ.	А. ГОЛУБЕВА	ВЕД. ИНЖ.	М. ШАТИНСКАЯ

№ ВЗАМЕН

ТК 1978

АРМАТУРНЫЙ БЛОК АНПТ4-24.28.35-0-2; АНПТ4л-24.28.35-0-2

СЕРИЯ 1.138-11с

ВЫПУСК 1-4 | ЛИСТ 32

Марка панели	Общий расход стали, кг: при минимальном армировании	Общий расход стали, кг: при "тяжелом" армировании	Расход стали на 1м² панели, нетто, кг
С-НПТ1 -38.28.35 С-НПТ1л-38.28.35	66.7 (86.0)	73.9 (95.3)	6.4 ÷ 7.1 (8.26 ÷ 9.2)
С-НПТ1 -44.28.35 С-НПТ1л-44.28.35	76.7 (98.9)	83.8 (108.0)	6.6 ÷ 7.3 (8.5 ÷ 9.4)
С-НПТ1 -50.28.35 С-НПТ1л-50.28.35	83.2 (107.3)	90.3 (116.5)	6.3 ÷ 6.9 (8.1 ÷ 8.9)
С-НПТ1 -56.28.35 С-НПТ1л-56.28.35	96.7 (124.1)	103.9 (134.0)	6.5 ÷ 7.0 (8.4 ÷ 9.0)
С-НПТ1 -62.28.35 С-НПТ1л-62.28.35	103.2 (133.1)	110.3 (142.3)	6.3 ÷ 6.7 (8.1 ÷ 8.6)
С-НПТ1 -38.28.35-0-2 С-НПТ1л-38.28.35-0-2	65.7 (84.8)	71.9 (92.8)	6.4 ÷ 7.0 (8.3 ÷ 9.0)
С-НПТ1 -44.28.35-0-2 С-НПТ1л-44.28.35-0-2	78.8 (102.0)	85.0 (110.0)	7.0 ÷ 7.5 (9.0 ÷ 9.7)
С-НПТ1 -50.28.35-0-2 С-НПТ1л-50.28.35-0-2	81.5 (105.1)	87.7 (113.1)	6.3 ÷ 6.8 (8.1 ÷ 8.8)
С-НПТ1 -56.28.35-0-2 С-НПТ1л-56.28.35-0-2	95.7 (123.5)	101.9 (131.5)	6.6 ÷ 7.0 (8.5 ÷ 9.0)
С-НПТ1 -62.28.35-0-2 С-НПТ1л-62.28.35-0-2	101.8 (131.3)	108.0 (139.3)	6.3 ÷ 6.7 (8.1 ÷ 8.6)
С-НПТ4 -12.28.35 С-НПТ4л-12.28.35	29.8 (38.4)	38.2 (49.3)	9.2 ÷ 11.8 (11.9 ÷ 15.2)
С-НПТ4 -18.28.35 С-НПТ4л-18.28.35	35.7 (46.1)	44.1 (57.0)	7.3 ÷ 9.0 (9.4 ÷ 11.6)
С-НПТ4 -24.28.35 С-НПТ4л-24.28.35	41.4 (53.4)	49.8 (64.2)	6.4 ÷ 7.6 (8.3 ÷ 9.8)
С-НПТ4 -12.28.35-0-2 С-НПТ4л-12.28.35-0-2	31.5 (40.6)	39.0 (50.3)	10.0 ÷ 12.5 (13.0 ÷ 15.9)
С-НПТ4 -18.28.35-0-2 С-НПТ4л-18.28.35-0-2	37.1 (48.0)	44.5 (57.4)	7.8 ÷ 9.3 (10.1 ÷ 12.0)
С-НПТ4 -24.28.35-0-2 С-НПТ4л-24.28.35-0-2	42.4 (54.7)	49.8 (64.2)	6.7 ÷ 7.8 (8.6 ÷ 10.1)

В таблице даны ориентировочные расходы натуральной и приведенной (в скобках) стали для предварительной экономической оценки панелей.

Меньшие значения определены из условия применения в панелях одиночных горизонтальных выпусков и минимального количества вертикальных выпусков (см. лист 31, вып. 0-2) минимального диаметра, принимаемых по вып. 2-2 настоящей серии (Арматурные изделия и закладные детали панелей толщиной 350 мм).

Большие значения определены из условия применения в панелях двойных горизонтальных выпусков и максимального количества вертикальных выпусков (см. лист 31, вып. 0-2) диаметром 14 мм, принимаемых по тому же вып. 2-1.

gost.e-ecolog.ru