ТИПОВЫЕ КОНСТРУКЦИИ, ИЗДЕЛИЯ И УЗЛЫ ЗДАНИЙ И СООРУЖЕНИЙ

СЕРИЯ 1.138-11с

ПАНЕЛИ ПАРАПЕТА

ЧЕРДАЧНЫХ КРЫШ ЛЕГКОБЕТОННЫЕ ОДНОСЛОЙНЫЕ ДЛЯ КРУПНОПАНЕЛЬНЫХ ЖИЛЫХ ЗДАНИЙ С ШАГОМ ПОПЕРЕЧНЫХ СТЕН 2.4-3.6 м ДЛЯ СТРОИТЕЛЬСТВА В СЕЙСМИЧЕСКИХ РАЙОНАХ

ВЫПУСК 1-2

РАБОЧИЕ ЧЕРТЕЖИ

ПАНЕЛИ ГРУПП С-НПР1, С-НПР4, С-НПР5 ДВУХШАГОВЫЕ ТОЛЩИНОЙ 300 и 350 мм

16783
ЦЕНА 3-65

gost.e-ecolog.ru

ТИПОВЫЕ КОНСТРУКЦИИ, ИЗДЕЛИЯ И УЗЛЫ ЗДАНИЙ И СООРУЖЕНИЙ

СЕРИЯ 1.138-11с

ПАНЕЛИ ПАРАПЕТА

ЧЕРДАЧНЫХ КРЫШ ЛЕГКОБЕТОННЫЕ ОДНОСЛОЙНЫЕ ДЛЯ КРУПНОПАНЕЛЬНЫХ ЖИЛЫХ ЗДАНИЙ С ШАГОМ ПОПЕРЕЧНЫХ СТЕН 2.4-3.6 м ДЛЯ СТРОИТЕЛЬСТВА В СЕЙСМИЧЕСКИХ РАЙОНАХ

ВЫПУСК 1-2

РАБОЧИЕ ЧЕРТЕЖИ

ПАНЕЛИ ГРУПП С-НПР1, С-НПР4, С-НПР5 ДВУХШАГОВЫЕ ТОЛЩИНОЙ 300 и 350 мм.

РАЗРАБОТАНЫ ЦНИИЭП ЖИЛИЩА Государственного комитета по гражданскому строительству и архитектуре при Госстрое СССР при участии ЦНИИСК им. В.А. КУЧЕРЕНКО

ЦНИИЭП ЖИЛИЩА

РУК. ОТДЕЛЕНИЯ ПРОЕКТН. РАБОТ А. Криппа
ГЛ. ИНЖЕНЕР ОТДЕЛЕНИЯ Н. Дыховичная
ГЛ. КОНСТРУКТОР ОТДЕЛЕНИЯ В. Смирнов
НАЧ. ОТДЕЛА КОНСТРУКЦИЙ Л. Балановский
ГЛ. ИНЖЕНЕР КАТАЛОГА Н. Росинский
ГЛ. ИНЖЕНЕР ПРОЕКТА Ю. Герман

ЦНИИСК им. В.А. Кучеренко

ЗАМ. ДИРЕКТОРА С. Поляков
ЗАВ. ЛАБОРАТОРИЕЙ А. Черкашин
СТ. ИНЖЕНЕР В. Подгорный

Утверждены и введены в действие с 01.07.80 Госграждастроем. Приказ от 06.06.80 №149

СОГЛАСОВАНО: Гипростроммаш
ГЛ. ИНЖЕНЕР ИНСТИТУТА Н. Гузенко

Наименование чертежей	№№ листов	№№ стр.
Содержание	Ic–3c	2–4
Пояснительная записка	Iп,2п	5,6
Номенклатура панелей	3п+8п	7+I2
Панели С-НПРI-60.28.3-2+2 С-НПРI-60.28.35-2+2	I	I3
Арматурный блок АНПРI-60.28.3-2+2	2	I4
Арматурный блок АНПРI-60.28.35-2+2	3	I5
Панели С-НПРI-60.27.3-2+2 С-НПРI-60.27.35-2+2	4	I6
Арматурный блок АНПРI-60.27.3-2+2	5	I7
Арматурный блок АНПРI-60.27.35-2+2	6	I8
Панели С-НПРI-60.28.3-2+2б; С-НПРI-60.28.35-2+2б С-НПРI-60.28.3-2б+2; С-НПРI-60.28.35-2б+2	7	I9
Арматурные блоки АНПРI-60.28.3-2+2б АНПРI-60.28.3-2б+2	8	20
Арматурные блоки АНПРI-60.28.35-2+2б АНПРI-60.28.35-2б+2	9	2I
Панели С-НПРI-66.28.3-3+2; С-НПРI-66.28.35-3+2 С-НПРI-66.28.3-2+3; С-НПРI-66.28.35-2+3	I0	22
Арматурные блоки АНПРI-66.28.3-3+2 АНПРI-66.28.3-2+3	II	23
Арматурные блоки АНПРI-66.28.35-3+2 АНПРI-66.28.35-2+3	I2	24
Панели С-НПРI-66.27.3-3+2; С-НПРI-66.27.35-3+2 С-НПРI-66.27.3-2+3; С-НПРI-66.27.35-2+3	I3	25
Арматурные блоки АНПРI-66.27.3-3+2 АНПРI-66.27.3-2+3	I4	26
Арматурные блоки АНПРI-66.27.35-3+2 АНПРI-66.27.35-2+3	I5	27
Панели С-НПРI-66.28.3-3+2б; С-НПРI-66.28.35-3+2б С-НПРI-66.28.3-2б+3; С-НПРI-66.28.35-2б+3	I6	28
Арматурные блоки АНПРI-66.28.3-3+2б АНПРI-66.28.3-2б+3	I7	29
Арматурные блоки АНПРI-66.28.35-3+2б АНПРI-66.28.35-2б+3	I8	30
Панели С-НПРI-66.28.3-3б+2; С-НПРI-66.28.35-3б+2 С-НПРI-66.28.3-2+3б; С-НПРI-66.28.35-2+3б	I9	3I
Арматурные блоки АНПРI-66.28.3-3б+2 АНПРI-66.28.3-2+3б	20	32
Арматурные блоки АНПРI-66.28.35-3б+2 АНПРI-66.28.35-2+3б	2I	33
Панели С-НПР4-59.28.3-2+2; С-НПР4-59.28.35-2+2 С-НПР4л-59.28.3-2+2;С-НПР4л-59.28.35-2+2	22	34
Арматурные блоки АНПР4-59.28.3-2+2 АНПР4л-59.28.3-2+2	23	35
Арматурные блоки АНПР4-59.28.35-2+2 АНПР4л-59.28.35-2+2	24	36
Панели С-НПР4-59.27.3-2+2; С-НПР4-59.27.35-2+2 С-НПР4л-59.27.3-2+2; С-НПР4л-59.27.35-2+2	25	37
Арматурные блоки АНПР4-59.27.3-2+2 АНПР4л-59.27.3-2+2	26	38
Арматурные блоки АНПР4-59.27.35-2+2 АНПР4л-59.27.35-2+2	27	39
Панели С-НПР4-59.28.3-2+2б; С-НПР4-59.28.35-2+2б С-НПР4л-59.28.3-2б+2; С-НПР4л-59.28.35-2б+2	28	40
Арматурные блоки АНПР4-59.28.3-2+2б АНПР4л-59.28.3-2б+2	29	4I

Наименование чертежей	№№ листов	№№ стр.
Арматурные блоки АНПР4-59.28.35-2+2б АНПР4л-59.28.35-2б+2	30	42
Панели С-НПР4-59.28.3-2б+2; С-НПР4-59.28.35-2б+2 С-НПР4л-59.28.3-2+2б; С-НПР4л-59.28.35-2+2б	3I	43
Арматурные блоки АНПР4-59.28.3-2б+2 АНПР4л-59.28.3-2+2б	32	44
Арматурные блоки АНПР4-59.28.35-2б+2 АНПР4л-59.28.35-2+2б	33	45
Панели С-НПР4-65.28.3-2+3; С-НПР4-65.28.35-2+3 С-НПР4л-65.28.3-3+2; С-НПР4л-65.28.35-3+2	34	46
Арматурные блоки АНПР4-65.28.3-2+3 АНПР4л-65.28.3-3+2	35	47
Арматурные блоки АНПР4-65.28.35-2+3 АНПР4л-65.28.35-3-2	36	48
Панели С-НПР4-65.27.3-2+3; С-НПР4-65.27.35-2+3 С-НПР4л-65.27.3-3+2; С-НПР4л-65.27.35-3+2	37	49
Арматурные блоки АНПР4-65.27.3-2+3 АНПР4л-65.27.3-3+2	38	50
Арматурные блоки АНПР4-65.27.35-2+3 АНПР4л-65.27.35-3+2	39	5I
Панели С-НПР4-65.28.3-2+3б; С-НПР4-65.28.35-2+3б С-НПР4л-65.28.3-3б+2; С-НПР4л-65.28.35-3б+2	40	52
Арматурные блоки АНПР4-65.28.3-2+3б АНПР4л-65.28.3-3б+2	4I	53
Арматурные блоки АНПР4-65.28.35-2+3б АНПР4л-65.28.35-3б+2	42	54
Панели С-НПР4-65.28.3-2б+3; С-НПР4-65.28.35-2б+3 С-НПР4л-65.28.3-3+2б; С-НПР4л-65.28.35-3+2б	43	55
Арматурные блоки АНПР4-65.28.3-2б+3 АНПР4л-65.28.3-3+2б	44	56
Арматурные блоки АНПР4-65.28.35-2б+3 АНПР4л-65.28.35-3+2б	45	57
Панели С-НПР4-65.28.3-3+2; С-НПР4-65.28.35-3+2 С-НПР4л-65.28.3-2+3; С-НПР4л-65.28.35-2+3	46	58
Арматурные блоки АНПР4-65.28.3-3+2 АНПР4л-65.28.3-2+3	47	59
Арматурные блоки АНПР4-65.28.35-3+2 АНПР4л-65.28.35-2+3	48	60
Панели С-НПР4-65.27.3-3+2; С-НПР4-65.27.35-3+2 С-НПР4л-65.27.3-2+3; С-НПР4л-65.27.35-2+3	49	6I
Арматурные блоки АНПР4-65.27.3-3+2 АНПР4л-65.27.3-2+3	50	62
Арматурные блоки АНПР4-65.27.35-3+2 АНПР4л-65.27.35-2+3	5I	63
Панели С-НПР4-65.28.3-3+2б; С-НПР4-65.28.35-3+2б С-НПР4л-65.28.3-2б+3; С-НПР4л-65.28.35-2б+3	52	64
Арматурные блоки АНПР4-65.28.3-3+2б АНПР4л-65.28.3-2б+3	53	65
Арматурные блоки АНПР4-65.28.35-3+2б АНПР4л-65.28.35-2б+3	54	66
Панели С-НПР4-65.28.3-3б+2; С-НПР4-65.28.35-3б+2 С-НПР4л-65.28.3-2+3б; С-НПР4л-65.28.35-2+3б	55	67
Арматурные блоки АНПР4-65.28.3-3б+2 АНПР4л-65.28.3-2+3б	56	68

ИНВЕНТ. № | ВЗАМЕН

ПРОВЕРИЛ: Ю. Герман; ГА. ИНЖ. ПР.

Нач. отд. 17 А. Балановский
Гл. инж. отд. Я. Росинский
Гл. инж. пр. Ю. Герман

ЖИЛГРАЖДАНПРОЕКТ

ТК 1978

С О Д Е Р Ж А Н И Е

Серия 1.138-11с
Выпуск 1-2 | Лист 2с

Наименование чертежей	№№ листов	№№ стр.
атурные блоки АНПР4-65.28.35-3б+2 АНПР4л-65.28.35-2+3б	57	69
ели С-НПР5-58.28.3-2+2 С-НПР5-58.28.35-2+2	58	70
атурный блок АНПР5-58.28.3-2+2	59	7I
атурный блок АНПР5-58.28.35-2+2	60	72
ели С-НПР5-58.27.3-2+2 С-НПР5-58.27.35-2+2	6I	73
атурный блок АНПР5-58.27.3-2+2	62	74
атурный блок АНПР5-58.27.35-2+2	63	75
ели С-НПР5-58.28.3-2+2Б; С-НПР5-58.28.35-2+2б С-НПР5-58.28.3-2б+2; С-НПР5-58.28.35-2б+2	64	76
атурные блоки АНПР5-58.28.3-2+2б АНПР5-58.28.3-2б+2	65	77
атурные блоки АНПР5-58.28.35-2+2б АНПР5-58.28.35-2б+2	66	78
ели С-НПР5-64.28.3-3+2; С-НПР5-64.28.35-3+2 С-НПР5-64.28.3-2+3; С-НПР5-64.28.35-2+3	67	79
атурные блоки АНПР5-64.28.3-3+2 АНПР5-64.28.3-2+3	68	80
атурные блоки АНПР5-64.28.35-3+2 АНПР5-64.27.35-2+3	69	8I
Панели С-НПР5-64.27.3-3+2; С-НПР5-64.27.35-3+2 С-НПР5-64.27.3-2+3; С-НПР5-64.27.35-2+3	70	82
Арматурные блоки АНПР5-64.27.3-3+2 АНПР5-64.27.3-2+3	7I	83
Арматурные блоки АНПР5-64.27.35-3+2 АНПР5-64.27.35-2+3	72	84
Панели С-НПР5-64.28.3-3+2б; С-НПР5-64.28.35-3+2б С-НПР5-64.28.3-2б+3; С-НПР5-64.28.35-2б+3	73	85
Арматурные блоки АНПР5-64.28.3-3+2б АНПР5-64.28.3-2б+3	74	86
Арматурные блоки АНПР5-64.28.35-3+2б АНПР5-64.28.35-2б+3	75	87
Панели С-НПР5-64.28.3-3б+2; С-НПР5-64.28.35-3б+2 С-НПР5-64.28.3-2+3б; С-НПР5-64.28.35-2+3б	76	88
Арматурные блоки АНПР5-64.28.3-3б+2 АНПР5-64.28.3-2+3б	77	89
Арматурные блоки АНПР5-64.28.35-3б+2 АНПР5-64.28.35-2+3б	78	90
Расход стали на панели толщиной 300 мм	79,80	9I,92
Расход стали на панели толщиной 350мм	8I,82	93,94

С О Д Е Р Ж А Н И Е

Серия I.I38-IIc входит в состав Общесоюзного каталога унифицированных индустриальных изделий.

Настоящим выпуском следует пользоваться совместно с выпусками 0-I, 0-2, 2-I, 2-2 настоящей серии.

В выпусках 0-I и 0-2 соответственно для панелей толщиной 300 мм и 350 мм, приведены опалубочные и арматурные детали, замаркированные на чертежах панелей настоящего выпуска, основные положения, принятые при разработке панелей, сведения по конструкции панелей, применяемым материалам, допускам, указания по испытаниям, складированию, транспортированию и монтажу панелей, а также по системе маркировки панелей и область их применения.

В выпусках 2-I и 2-2 соответственно для панелей толщиной 300 и 350 мм приведены арматурные изделия, из которых собираются арматурные блоки (сетки, каркасы и закладные детали), указания по их изготовлению и маркировке.

Указания по применению при проектировании

При использовании чертежей панелей в конкретном проекте привязчик на основании принятых решений по наружным стеновым панелям и схеме крыши назначает:

I) толщину панели, вид легкого бетона и марку бетона по прочности на сжатие;

2) Вид и материал отделки фасадной поверхности;

3) Марку и расположение вертикальных и горизонтальных арматурных выпусков.

При назначении марок горизонтальных выпусков следует иметь в виду, что одинарные выпуски применяются в панелях 4-5 этажных зданий, строящихся в районах с сейсмичностью 7 и 8 баллов;

4) Привязку закладных деталей для связи парапетов и опирания панелей покрытия;

5) Марку строповочных петель, исходя из фактической массы панели.

При изменении ширины и количества опорных пальцев в панелях перекрытия, вносятся необходимые коррективы в опорные зоны панелей.

Одновременно привязчик назначает марку панели, эта же марка должна быть указана на монтажных чертежах здания, исходная каталожная марка указывается в скобках.

Доработка чертежей панели для применения в конкретном проекте производится по примеру приложенных в выпуске I-I чертежей (см. листы 83, 84). Привязчик на опалубочном чертеже примененной панели из настоящего альбома (вид с внутренней стороны):

I) наносит вертикальные выпуски по нижней грани панели, маркирует их и дает ссылки на соответствующие детали альбома 0-I или 0-2;

2) указывает конкретный вид боковых граней панели в соответствии с рекомендациями пояснительной записки и чертежами разбивки шпонок на торцах панелей (лист 29 альбома 0-I или 0-2);

3) проставляет размер установки закладных деталей МНП1 и МНП2;

4) ставит марку строповочных петель;

5) вычеркивает ненужный размер толщины панели.

В таблице показателей привязчик зачеркивает данные, соответствующие другой толщине панели, указывает вид легкого бетона и марку по прочности на сжатие; указывает массу панели в соответствии с объемной массой принятого бетона и общий расход стали на панель на основании принятого по расчету армирования.

На чертеже арматурного блока примененной панели привязчик:

I) указывает марки строповочных петель и горизонтальных выпусков;

2) вычеркивает и маркирует вертикальные выпуски по опорной грани панели (с ссылками на соответствующие детали альбома 0-I или 0-2; примеры размещения вертикальных выпусков приведены в этих же альбомах на листе 3I);

3) указывает привязку закладных деталей МНПI и МНП2 по вертикали;

4) вносит в спецификацию марки строповочных петель и горизонтальных выпусков;

5) вносит в спецификацию марки добавленных при привязке арматурных изделий и закладных деталей (для чего в спецификации оставлены незаполненные строчки).

Допускается при обосновании расчетом армировать панели со стороны фасадной поверхности (сетки типа СНПI÷СНП20) и с внутренней стороны от низа до горизонтальной штрабы (ПСНП26÷ПСНП32 и ПСНПI26÷ПСНПI32) облегченными сетками из проволоки Ø4ВI (при сохранении всех остальных параметров).

На основании принятого армирования привязчик доделывает выборку стали (на панель), используя выборки стали на базисные арматурные блоки и арматурные изделия и закладные детали, приведенные в альбоме 2-I или 2-2, а также определяет общий расход стали на панель.

При разработке проектов допускается выполнять в панелях парапета продухи других размеров, менять их количество и местоположение (с учетом требований пояснительной записки к альбомам 0-I или 0-2 настоящей серии). При этом должно быть скорректировано армирование и панели должны быть проверены по прочности и трещиностойкости на воздействие монтажных и эксплуатационных нагрузок.

При использовании чертежей настоящего альбома следует иметь в виду что на общих видах арматурных блоков условно не изображены сетки, расположенные у наружной грани панелей.

Марка панели	Эскиз панели	Геометрические характеристики					Показатели расхода материалов				Масса панели при легком бетоне с объемной массой 900-1500 кг/м³	N листа
		Толщина панели мм	Длина панели (ℓ) мм	Площадь м²			На панель		На 1 м² нетто			
				Панели брутто	Проемов	Панели нетто	Объем легк. бет. м³	Объем дек. бет. м³	Объем легк. бет. м³	Объем дек. бет. м³	кг	
2	3	4	5	6	7	8	9	10	11	12	13	14
С-НПР1-60.28.3-2+2	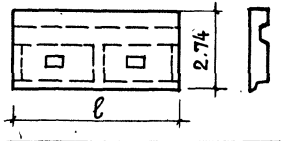	300	5990	16.41	0.202	16.21	3.538	0.520	0.22	0.03	4600 - 7000	1
С-НПР1-60.28.35-2+2		350					4.175		0.26		5250 - 7100*	
С-НПР1-60.27.3-2+2	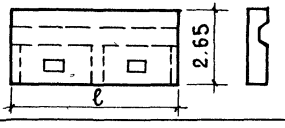	300		16.05	0.202	15.85	3.538	0.486	0.22	0.03	4550 - 6900	4
С-НПР1-60.27.35-2+2		350					4.175		0.26		5200 - 7050*	
С-НПР1-60.28.3-2+2δ С-НПР1-60.28.3-2δ+2 С-НПР1-60.28.35-2+2δ С-НПР1-60.28.35-2δ+2	С-НПР1-....-2+2δ С-НПР1-....-2δ+2 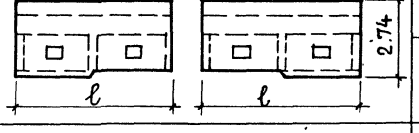	300		16.26	0.202	16.06	3.538	0.503	0.22	0.03	4550 - 6950	7
		350					4.175		0.26		5200 - 7100*	
С-НПР1-66.28.3-3+2 С-НПР1-66.28.3-2+3 С-НПР1-66.28.35-3+2 С-НПР1-66.28.35-2+3	С-НПР1-....-3+2 С-НПР1-....-2+3 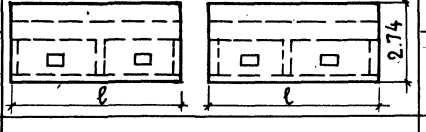	300	6590	18.06	0.202	17.86	3.918	0.565	0.22	0.03	5100 - 7300*	10
		350					4.623		0.26		5800 - 7350*	
С-НПР1-66.27.3-3+2 С-НПР1-66.27.3-2+3 С-НПР1-66.27.35-3+2 С-НПР1-66.27.35-2+3	С-НПР1-....-3+2 С-НПР1-....-2+3 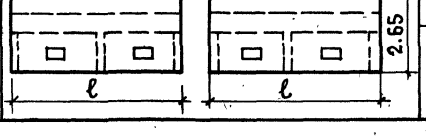	300		17.46	0.202	17.26	3.908	0.526	0.22	0.03	5000 - 7200*	13
		350					4.611		0.26		5700 - 7250*	

Номенклатура панелей

Серия 1.138-11с
Выпуск | Лист

ШАГ (l₀) м	МАРКА ПАНЕЛИ	ЭСКИЗ ПАНЕЛИ	ГЕОМЕТРИЧЕСКИЕ ХАРАКТЕРИСТИКИ: Толщина панели мм	Длина панели (ℓ) мм	Площадь м²: панели брутто	Площадь м²: проемов	Площадь м²: панели нетто	Показатели расхода материалов на панель: объем легк. бет. м³	на панель: объем декорат. бетона м³	на 1м² нетто: объем легк. бет. м³	на 1м² нетто: объем декорат. бетона м³	Масса панели при легком бетоне с объемной массой 900-1500 кг/м³ кг	N листа
1	2	3	4	5	6	7	8	9	10	11	12	13	14
6.6	С-НПР1-66.28.3-3+2б С-НПР1-66.28.3-2б+3 С-НПР1-66.28.35-3+2б С-НПР1-66.28.35-2б+3	С-НПР1-...-3+2б С-НПР1-...-2б+3	300 350	6590	17.90	0.202	17.70	3.918 4.623	0.548	0.22 0.26	0.03	5050 – 7250* 5750 – 7300*	16
	С-НПР1-66.28.3-3б+2 С-НПР1-66.28.3-2+3б С-НПР1-66.28.35-3б+2 С-НПР1-66.28.35-2+3б	С-НПР1-...-3б+2 С-НПР1-...-2+3б	300 350		17.87	0.202	17.67	3.908 4.611	0.543	0.22 0.26	0.03	5050 – 7200* 5750 – 7300*	19
6.0	С-НПР4-59.28.3-2+2 С-НПР4к-59.28.3-2+2 С-НПР4-59.28.35-2+2 С-НПР4к-59.28.35-2+2	С-НПР4-...-2+2 С-НПР4к-...-2+2	300 350	5895	16.41	0.202	16.21	3.508 4.139	0.477	0.22 0.26	0.03	4500 – 6850 5150 – 7450*	22
	С-НПР4-59.27.3-2+2 С-НПР4к-59.27.3-2+2 С-НПР4-59.27.35-2+2 С-НПР4к-59.27.35-2+2	С-НПР4-...-2+2 С-НПР4к-...-2+2	300 350		16.05	0.202	15.85	3.508 4.139	0.445	0.22 0.26	0.03	4450 – 6800 5100 – 7400*	25
	С-НПР4-59.28.3-2+2б С-НПР4к-59.28.3-2б+2 С-НПР4-59.28.35-2+2б С-НПР4к-59.28.35-2б+2	С-НПР4-...-2+2б С-НПР4к-...-2б+2	300 350		16.26	0.202	16.06	3.508 4.139	0.460	0.22 0.26	0.03	4450 – 6800 5100 – 7400*	28

СОГЛАСОВАНО

ДАТА | ИНВЕНТ. № | ВЗАМЕН

ЦНИИЭП ЖИЛИЩА

НАЧ. ОТД. Балановский | СТ. ТЕХН. Ларина | ГЛ. ИНЖ. ПР. Н. Росинский | РУК. ГРУППЫ Ю. Герман | СТ. ИНЖЕН. Рафаилович

ПРОВЕРИЛ: Разыграева | Ю.Шатинская | Вед. инж.

ТК 1978

НОМЕНКЛАТУРА ПАНЕЛЕЙ

8

СЕРИЯ 1.138-11с

ВЫПУСК 1-2 | ЛИСТ 4п

Марка панели	Эскиз панели	Геометрические характеристики					Показатели расхода материалов				Масса панели при легком бетоне с объемной массой -900-1100 кг/м³ кг	9 N листа
		Толщина панели мм	Длина панели (ℓ) мм	Площадь м²			На панель		На 1 м² нетто			
				Панели брутто	Проемов	Панели нетто	Объем легк. бет. м³	Объем декорат. бетона м³	Объем легк. бет. м³	Объем декорат. бетона м³		
2	3	4	5	6	7	8	9	10	11	12	13	14
НПР4-65.28.3-3+2δ НПР4к-65.28.3-2δ+3	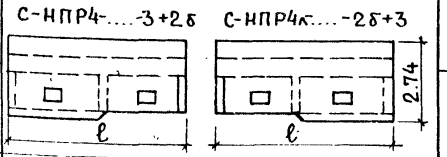	300	6495	17.65	0.202	17.45	3.903	0.497	0.23	0.03	4950 - 7100*	52
НПР4-65.28.35-3+2δ НПР4к-65.28.35-2δ+3		350					4.606		0.27		5650 - 7200*	
НПР4-65.28.3-2δ+3 НПР4к-65.28.3-3+2δ	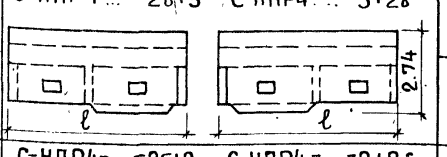	300		17.63	0.202	17.43	3.888	0.507	0.22	0.03	4950 - 7100*	43
НПР4-65.28.35-2δ+3 НПР4к-65.28.35-3+2δ		350					4.588		0.26		5650 - 7200*	
НПР4-59.28.3-2δ+2 НПР4к-59.28.3-2+2δ	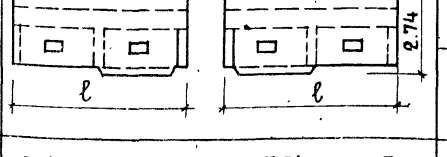	300	5895	16.00	0.202	15.80	3.508	0.46	0.22	0.03	4450 - 6800	31
НПР4-59.28.35-2δ+2 НПР4к-59.28.35-2+2δ		350					4.139		0.26		5100 - 7400*	
НПР4-65.28.3-3+2 НПР4к-65.28.3-2+3	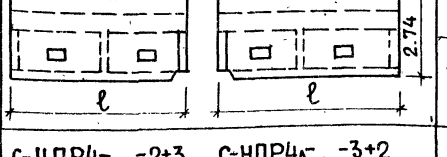	300	6495	17.80	0.202	17.60	3.903	0.514	0.22	0.03	5000 - 7200*	46
НПР4-65.28.35-3+2 НПР4к-65.28.35-2+3		350					4.606		0.26		5650 - 7200*	
НПР4-65.28.3-2+3 НПР4к-65.28.3-3+2	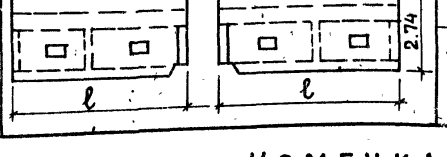	300		17.80	0.202	17.60	3.903	0.514	0.22	0.03	5000 - 7200*	34
НПР4-65.28.35-2+3 НПР4к-65.28.35-3+2		350					4.606		0.26		5650 - 7200*	

Номенклатура панелей

Шаг (l₀) м	Марка панелей	Эскиз панели	Толщина панели мм	Длина панели (ℓ) мм	Площадь м²: панели брутто	Площадь м²: проемов	Площадь м²: панели нетто	Показатели расхода материалов на панель: объем легк. бет. м³	Показатели расхода материалов на панель: объем декорат. бетона м³	Показатели расхода материалов на 1 м² нетто: объем легк. бет. м³	Показатели расхода материалов на 1 м² нетто: объем декорат. бетона м³	Масса панели при легком бетоне с объемной массой 900-1500 кг/м³, кг	N листа
1	2	3	4	5	6	7	8	9	10	11	12	13	14
6.6	С-НПР4-65.27.3-3+2 С-НПР4к-65.27.3-2+3	С-НПР4-....-3-2 С-НПР4-....-2+3	300	6495	17.43	0.202	17.23	3.888	0.485	0.23	0.03	4900-7050	49
	С-НПР4-65.27.35-3+2 С-НПР4к-65.27.35-2+3		350					4.588		0.27		5600-7150*	
	С-НПР4-65.27.3-2+3 С-НПР4к-65.27.3-3+2	С-НПР4-....-2+3 С-НПР4-....-3+2	300		17.43	0.202	17.23	3.878	0.485	0.23	0.03	4900-7500	37
	С-НПР4-65.27.35-2+3 С-НПР4к-65.27.35-3+2		350					4.576		0.27		5600-7100*	
	С-НПР4-65.28.3-2+3б С-НПР4к-65.28.3-3б+2	С-НПР4-....-2+3б С-НПР4-....-3б+2	300		17.62	0.202	17.42	3.878	0.500	0.22	0.03	4900-7100*	40
	С-НПР4-65.28.35-2+3б С-НПР4к-65.28.35-3б+2		350					4.576		0.29		5600-7150*	
	С-НПР4-65.28.3-3б+2 С-НПР4к-65.28.3+2+3б	С-НПР4-...-3б+2 С-НПР4-....-2+3б	300		17.60	0.202	17.40	3.888	0.502	0.22	0.03	4900-7100*	55
	С-НПР4-65.28.35-3б-2 С-НПР4к-65.28.35-2-3б		350					4.588		0.26		5650-7150*	
6.0	С-НПР5-58.28.3-2+2	С-НПР5....-2+2	300	5800	15.89	0.202	15.69	3.478	0.434	0.22	0.03	4400-6700*	58
	С-НПР5-58.28.35-2+2		350					4.104		0.26		5000-7300*	

Геометрические характеристики

Показатели расхода материалов

Масса панели при легком бетоне с объемной массой 900-1500 кг/м³, кг

N листа

Согласовано

Инв. № подл. | Подпись и дата | Взам. инв. №

Разработали: Н. Рославский, Ю. Терман, Р. Файловер

Проверил: Ведущий инженер М. Платинская

Гл. инж. отд. Гл. инж. пр. Рук. группы Ст. инженер

ЦНИИЭП жилища

ТК 1978

Номенклатура панелей

Серия 1.138-11с

Выпуск 1-2 | Лист 6п

Марка панели	Эскиз панели	Геометрические характеристики: Толщина панели мм	Длина панели (ℓ) мм	Площадь м²: панели брутто	Площадь м²: проемов	Площадь м²: панели нетто	Показатели расхода материалов на панель: объем легк. бет. м³	Показатели расхода материалов на панель: объем декорат. бетона, м³	Показатели расхода материалов на 1 м² нетто: объем легк. бет. м³	Показатели расхода материалов на 1 м² нетто: объем декорат. бетона, м³	Масса панели при легком бетоне с объемной массой 900-1000 кг/м³ кг	N листа
2	3	4	5	6	7	8	9	10	11	12	13	14
1.5НПР5-58.27.3-2+2	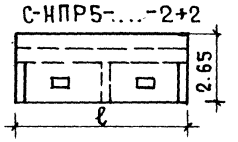	300	5800	15.54	0.202	15.34	3.478	0.404	0.23	0.03	4300 - 6650*	61
1.5НПР5-58.27.35-2+2		350					4.104		0.27		4950 - 7250*	
1.5НПР5-58.28.3-2+2δ	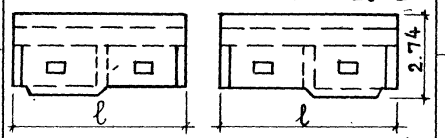	300		16.26	0.202	16.06	3.478	0.419	0.22	0.03	4350 - 6700*	64
1.5НПР5-58.28.3-2δ+2												
1.5НПР5-58.28.35-2+2δ		350					4.104		0.26		5000 - 7300*	
1.5НПР5-58.28.35-2δ+2												
1.5НПР5-64.28.3-3+2	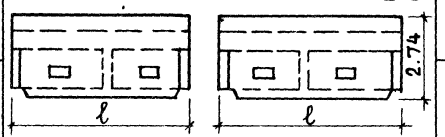	300	6400	17.54	0.202	17.34	3.888	0.471	0.23	0.03	4850 - 7050*	67
1.5НПР5-64.28.3-2+3												
1.5НПР5-64.28.35-3+2		350					4.588		0.27		5550 - 7100*	
1.5НПР5-64.28.35-2+3												
1.5НПР5-64.27.3-3+2	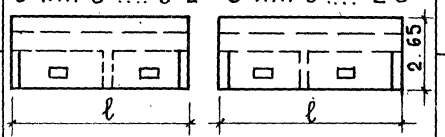	300		17.15	0.202	16.95	3.858	0.444	0.23	0.03	4800 - 7350*	70
1.5НПР5-64.27.3-2+3												
1.5НПР5-64.27.35-3+2		350					4.552		0.27		5500 - 7000*	
1.5НПР5-64.27.35-2+3												
1.5НПР5-64.28.3-3+2δ	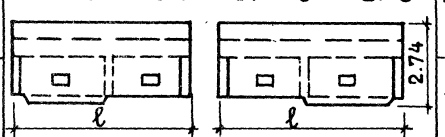	300		17.36	0.202	17.16	3.873	0.456	0.23	0.03	4800 - 7400*	73
1.5НПР5-64.28.3-2δ+3												
1.5НПР5-64.28.35-3+2δ		350					4.570		0.27		5500 - 7050*	
1.5НПР5-64.28.35-2δ+3												

НОМЕНКЛАТУРА ПАНЕЛЕЙ

ШАГ (L_0) м	МАРКА ПАНЕЛИ	ЭСКИЗ ПАНЕЛИ	ГЕОМЕТРИЧЕСКИЕ ХАРАКТЕРИСТИКИ: ТОЛЩИНА ПАНЕЛИ мм	ДЛИНА ПАНЕЛИ (ℓ) мм	ПЛОЩАДЬ м²: ПАНЕЛИ БРУТТО	ПРОЕМОВ	ПАНЕЛИ НЕТТО	ПОКАЗАТЕЛИ РАСХОДА МАТЕРИАЛОВ: НА ПАНЕЛЬ: ОБЪЕМ ЛЕГК. БЕТ. м³	ОБЪЕМ ДЕКОРАТ. БЕТОНА м³	НА 1 м² НЕТТО: ОБЪЕМ ЛЕГК. БЕТ. м³	ОБЪЕМ ДЕКОРАТ. БЕТОНА м³	МАССА ПАНЕЛИ ПРИ ЛЕГКОМ БЕТОНЕ С ОБЪЕМНОЙ МАССОЙ -900-1 00 кг/м³ кг	12 N листа
1	2	3	4	5	6	7	8	9	10	11	12	13	14
6.6	С-НПР5-64.28.3-3δ+2 С-НПР5-64.28.3-2+3δ	С-НПР5-....-3δ+2 С-НПР5-... -2+3δ 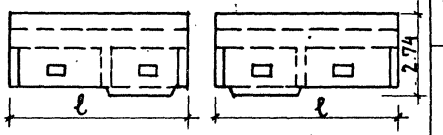	300	6400	17.5	0.202	17.3	3.858	0.459	0.22	0.03	4800-7400*	76
	С-НПР5-64.28.35-3δ+2 С-НПР5-64.28.35-2+3δ		350					4.552		0.26		5500-7050*	

* МАССА ОПРЕДЕЛЕНА ПРИ γ кг/м³, УКАЗАННОЙ В ТАБЛИЦЕ НА ЧЕРТЕЖЕ ПАНЕЛИ

ИНВЕНТ. № | ВЗАМЕН

НАЧ. ОТД. | ГЛ. ИНЖ. ОТД. | Н. РОСИНСКИЙ | ГЛ. ИНЖ. ПР. | Ю. ГЕРМАН | РУК. ГРУППЫ | ПРОВЕРИЛ | СТ. ИНЖЕН. | РАФАЙЛОВИЧ | ВЕД. ИНЖ. | ШАТИНСКАЯ

ЖИЛИЩА

ТК

НОМЕНКЛАТУРА ПАНЕЛЕЙ

СЕРИЯ 1.138-11с | ВЫПУСК 1-2 | ЛИСТ 8п

С-НПР1-60.28.3-2+2; С-НПР1-60.28.35-2+2. ФАСАД

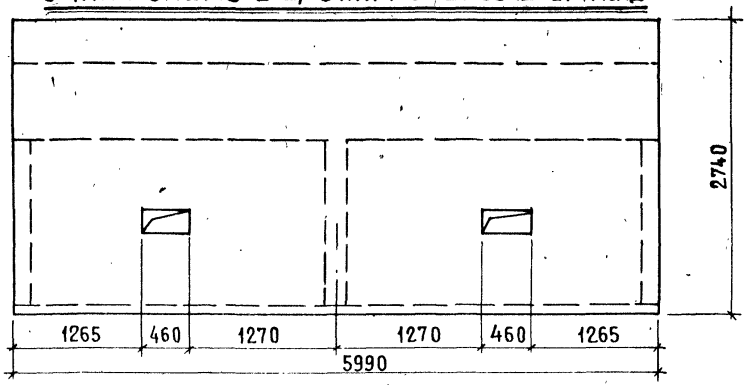

Вид с внутренней стороны

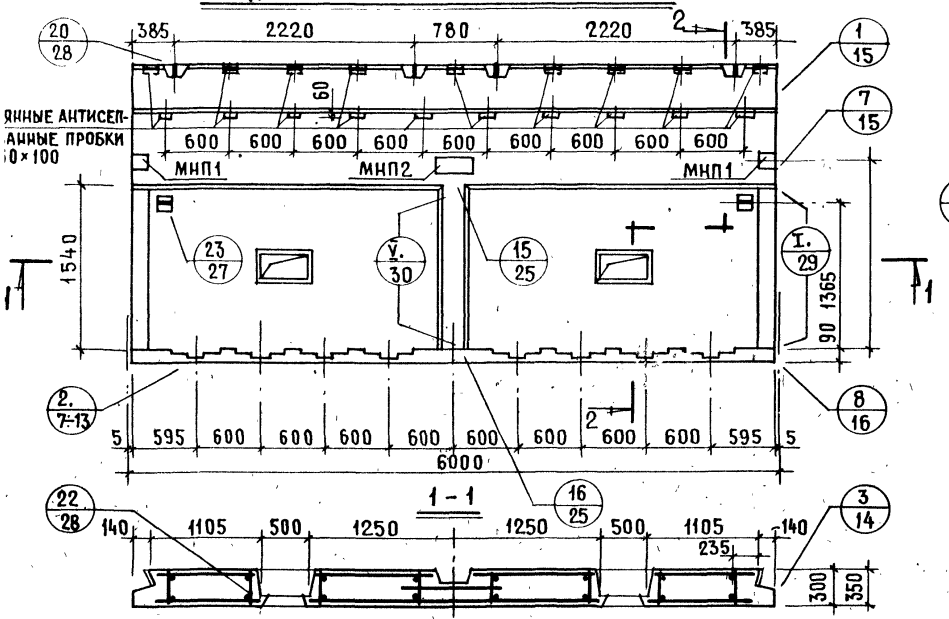

2-2

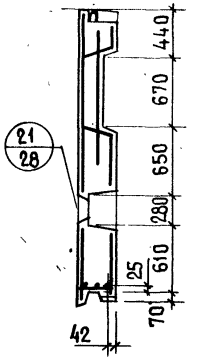

Показатели на изделие			
Толщина панели, мм		300	350
Объем легкого бетона, м³		3.538	4.175
Объем декоративного дет., м³		0.520	0.520
Масса панели при легком бет. объемной массой кг/м³ в кг	900	4600	5250
	1500	7000	7100*

* Масса определена при γ = 1300 кг/м³

Панели С-НПР1-60.28.3-2+2; С-НПР1-60.28.35-2+2

АНПР1-60.28.3-2+2

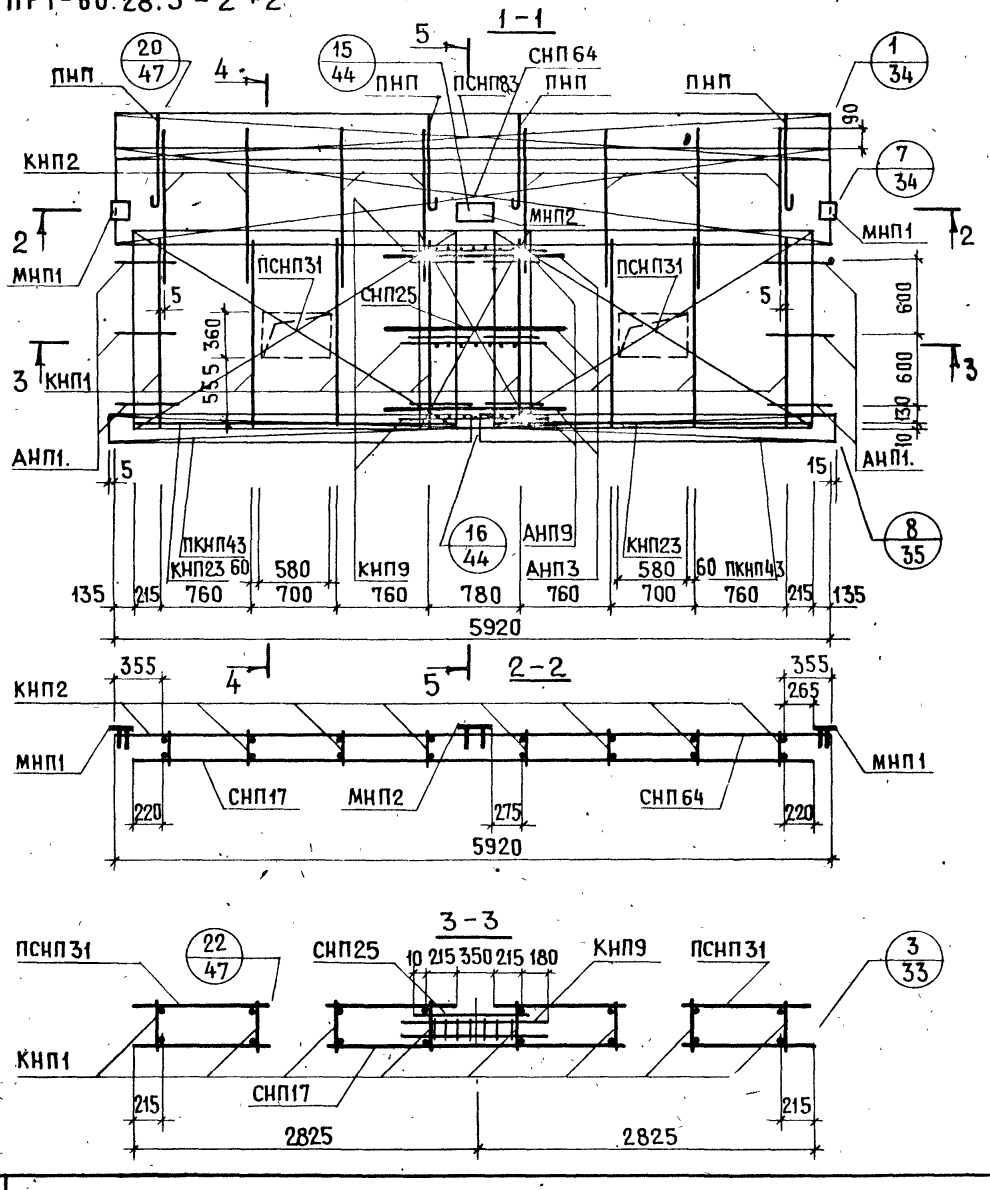

АРМАТУРНЫЕ ИЗДЕЛИЕ	К-ВО	ЛИСТ ВЫПУСКА 2-1	АРМАТУРНЫЕ ИЗДЕЛИЕ	К-ВО	ЛИСТ ВЫПУСКА 2-1	АРМАТУРНЫЕ ИЗДЕЛИЕ	К-ВО	ЛИСТ ВЫПУСКА 2-1
КНП1	8	1	МНП1	2.	13			
КНП2	8	1	МНП2	1	13			
КНП23	2	2	КНП9	3	1			
ПКНП43	2	3	СНП25	1	5			
СНП17	1	4	АНП3	3	10			
ПСНП31	2	6	АНП9	6	11			
СНП64	1	7						
ПСНП83	1	8						
АНП1.	6	10						
ПНП	4	10						

СОГЛАСОВАНО

НАЧ. ОТД. 17	М.БАЛАНОВСКИЙ	
ГЛ. ИНЖ. ОТД.	Н.РОСИНСКИЙ	
ГЛ. ИНЖ. ПР.	Ю.ГЕРМАН	
РУК. ГРУППЫ		
СТ. ИНЖЕНЕР	А.РАФАИЛОВИЧ	
ПРОВЕРИЛ		
ВЕД. ИНЖ.	М.ШАТИНСКАЯ	
ИНЖЕНЕР	М.КОНДРАТЬЕВА	

ДАТА | ИНВЕНТ. № | ВЗАМЕН

ГПИ ЖИЛИЩА

ТК 1078

АРМАТУРНЫЙ БЛОК АНПР1-60.28.3-2+2

СЕРИЯ 1.138-11с
ВЫПУСК 1-2 | ЛИСТ 2

АНПР1-60.28.35-2+2

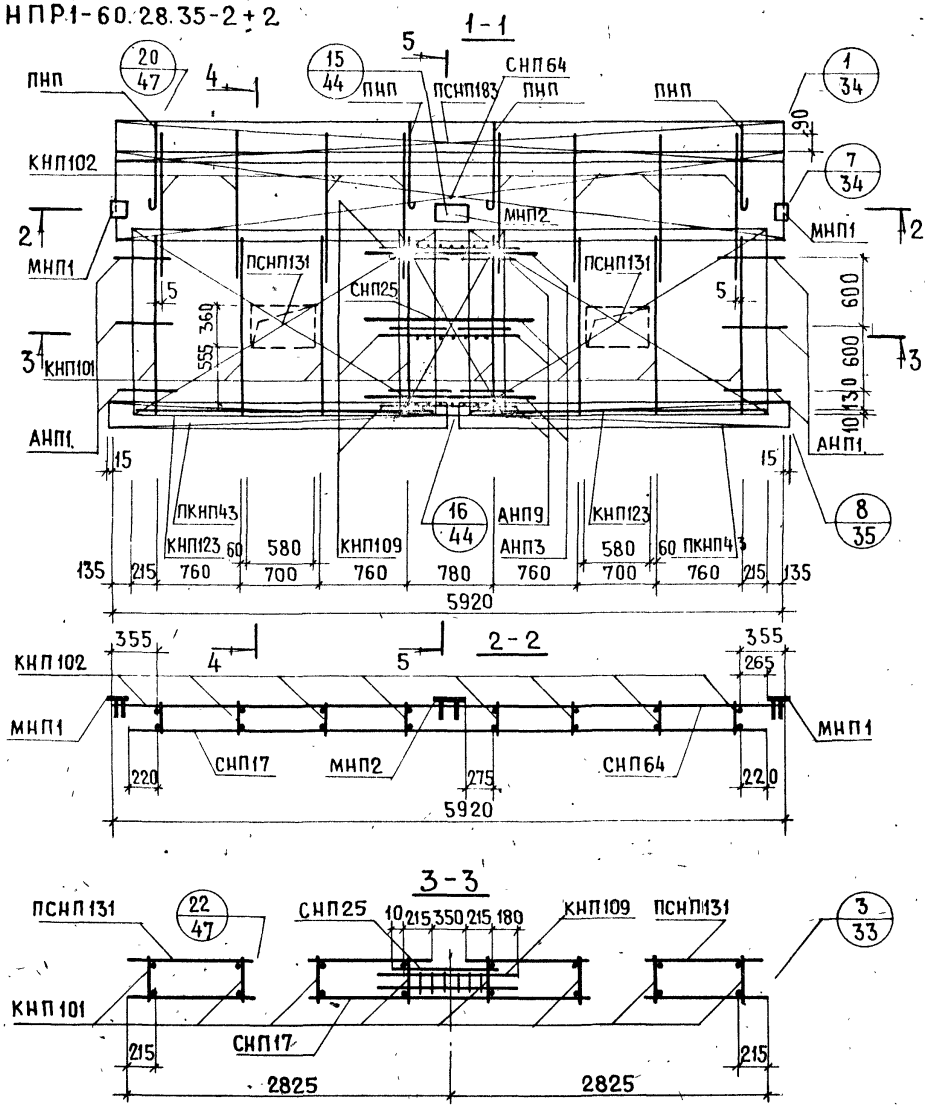

АРМАТУРН. ИЗДЕЛИЕ	К-ВО	ЛИСТ ВЫПУСКА 2-2	АРМАТУРН. ИЗДЕЛИЕ	К-ВО	ЛИСТ ВЫПУСКА 2-2	АРМАТУРН. ИЗДЕЛИЕ	К-ВО	ЛИСТ ВЫПУСКА 2-2
КНП101	8	1	МНП1	2	13			
КНП102	8	1	МНП2	1	13			
КНП123	2	2	КНП109	3	1			
ПКНП43	2	3	СНП25	1	5			
СНП17	1	4	АНП3	3	10			
ПСНП131	2	6	АНП9	6	11			
СНП64	1	7						
ПСНП183	1	8						
АНП1	6	10						
ПНП	4	10						

С-НПР1-60.27.3-2+2; С-НПР1-60.27.35-2+2 ФАСАД

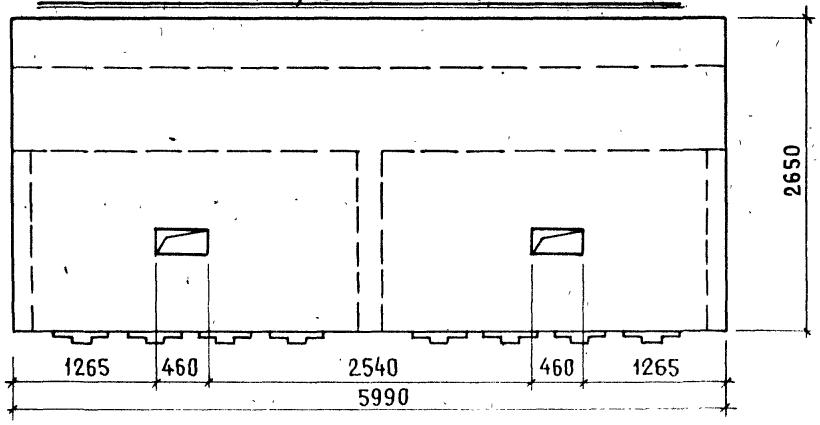

Вид с внутренней стороны

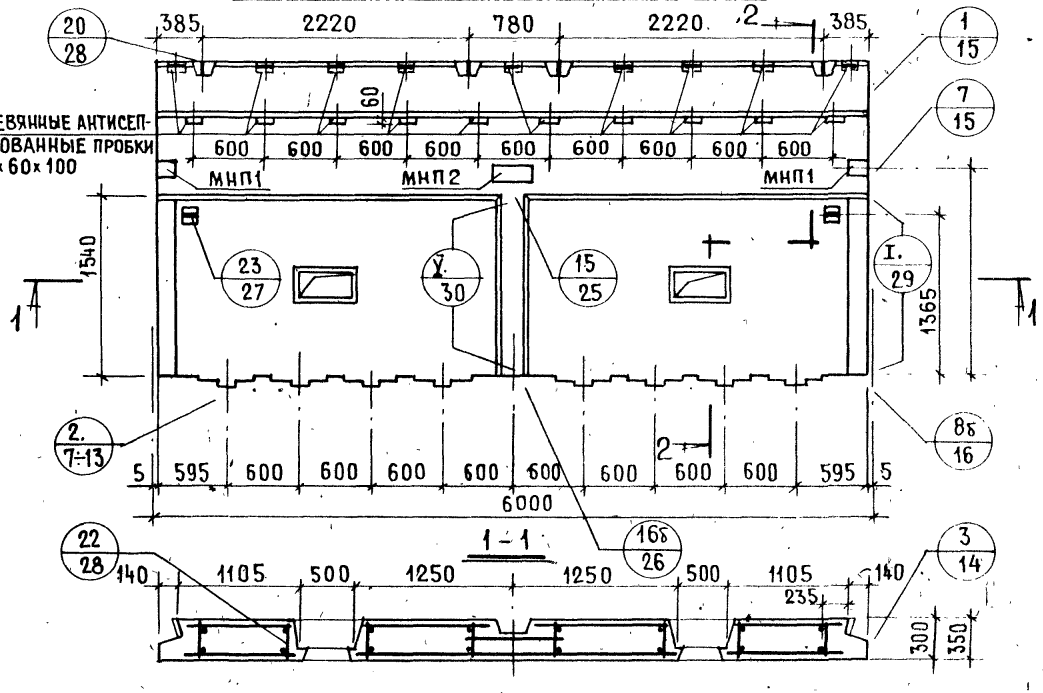

2-2

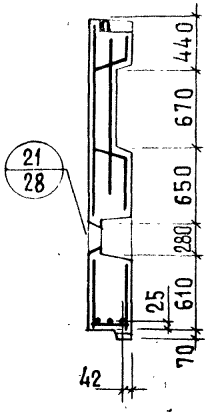

Показатели на изделие			
Толщина панели, мм		300	350
Объем легкого бетона, м³		3.538	4.175
Объем декоративного бет., м³		0.486	0.486
Масса панели при легком бет. объемной массой кг/м³ в кг	900	4550	5200
	1500	6900	7050*

* Масса определена при $\gamma = 1300$ кг/м³

Нач. отд.	Н. Валановский	Ст. техн.	М. Лесникова
Гл. инж. отд.	Н. Росинский		
Гл. инж. пр.	Ю. Герман		
Рук. группы		Проверил	
Ст. инжен.	А. Рафайлович	Вед. инж.	М. Шатинская

ЦНИИЭП ЖИЛИЩА

ТК 1978	Панели С-НПР1-60.27.3-2+2; С-НПР1-60.27.35-2+2	Серия 1.138-11с. Выпуск	Лист

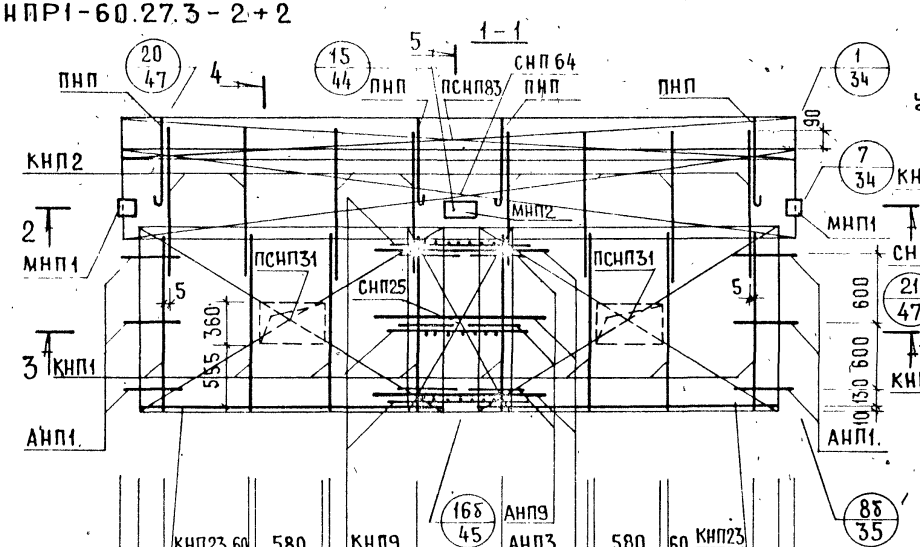

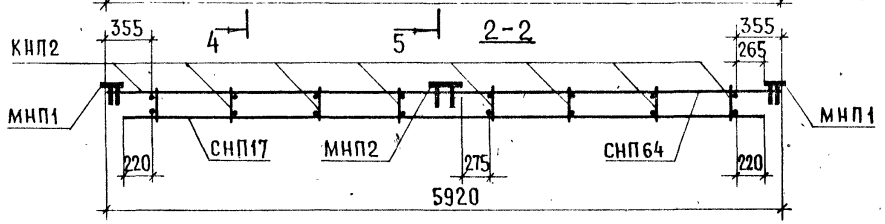

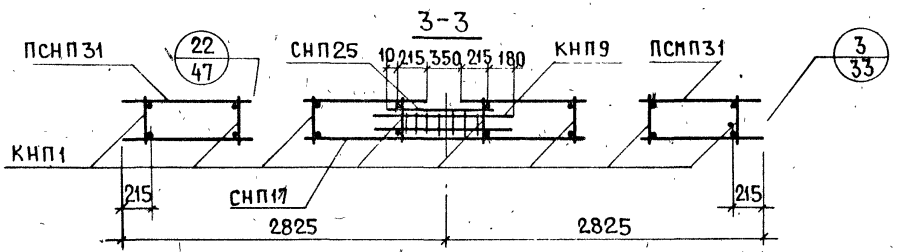

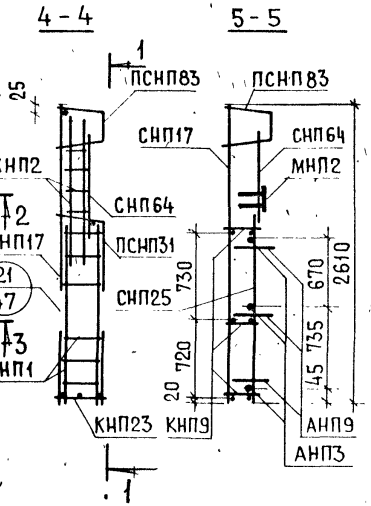

АРМАТУРНЫЕ ИЗДЕЛИЕ	К-ВО	ЛИСТ ВЫПУСКА 2-1	АРМАТУРНЫЕ ИЗДЕЛИЕ	К-ВО	ЛИСТ ВЫПУСКА 2-1	АРМАТУРНЫЕ ИЗДЕЛИЕ	К-ВО	ЛИСТ ВЫПУСКА 2-1
КНП1	8	1	МНП2	1	13			
КНП2	8	1	КНП9	3	1			
КНП23	2	2	СНП25	1	5			
СНП17	1	4	АНП3	3	10			
ПСНП31	2	6	АНП9	6	11			
СНП64	1	7						
ПСНП83	1	8						
АНП1.	6	10						
ПНП	4	10						
МНП1	2	13						

АРМАТУРНЫЙ БЛОК АНПР1-60.27.3-2+2

АНПР1-60.27.35-2+2

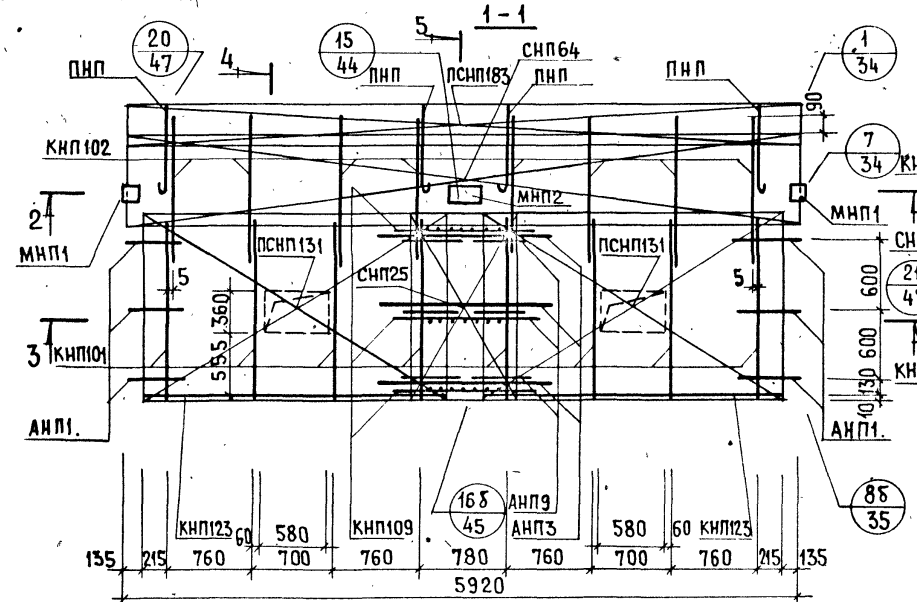

АРМАТУРН. ИЗДЕЛИЕ	К-ВО	ЛИСТ ВЫПУСКА 2-2	АРМАТУРН. ИЗДЕЛИЕ	К-ВО	ЛИСТ ВЫПУСКА 2-2	АРМАТУРН. ИЗДЕЛИЕ	К-ВО	ЛИСТ ВЫПУСКА 2-2
КНП101	8	1	МНП2	1	13			
КНП102	8	1	КНП109	3	1			
КНП123	2	2	СНП25	1	5			
СНП17	1	4	АНП3	3	10			
ПСНП131	2	6	АНП9	6	11			
СНП64	1	7						
ПСНП183	1	8						
АНП1.	6	10						
ПНП	4	10						
МНП1	2	13						

ТК

АРМАТУРНЫЙ БЛОК АНПР1-60.27.35-2+2

СЕРИЯ 1.138-11с

ВЫПУСК 1-2 | ЛИСТ 6

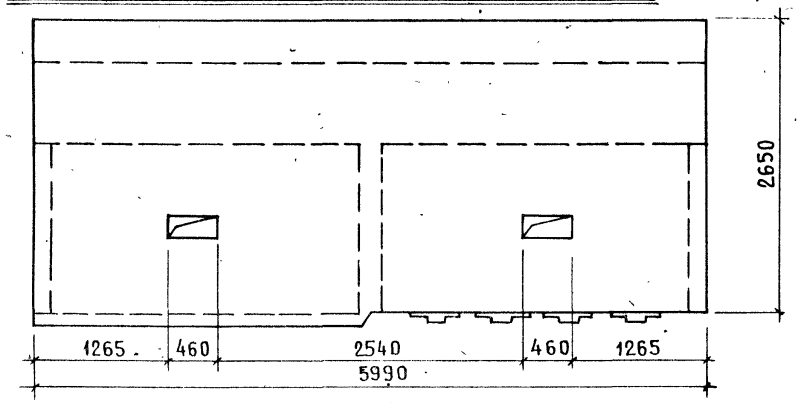

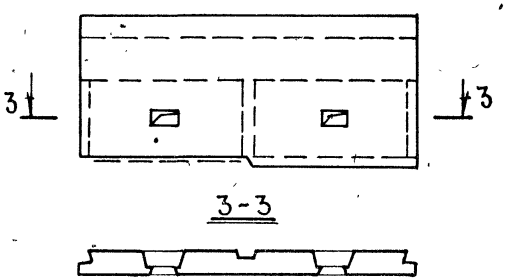

Вид с внутренней стороны

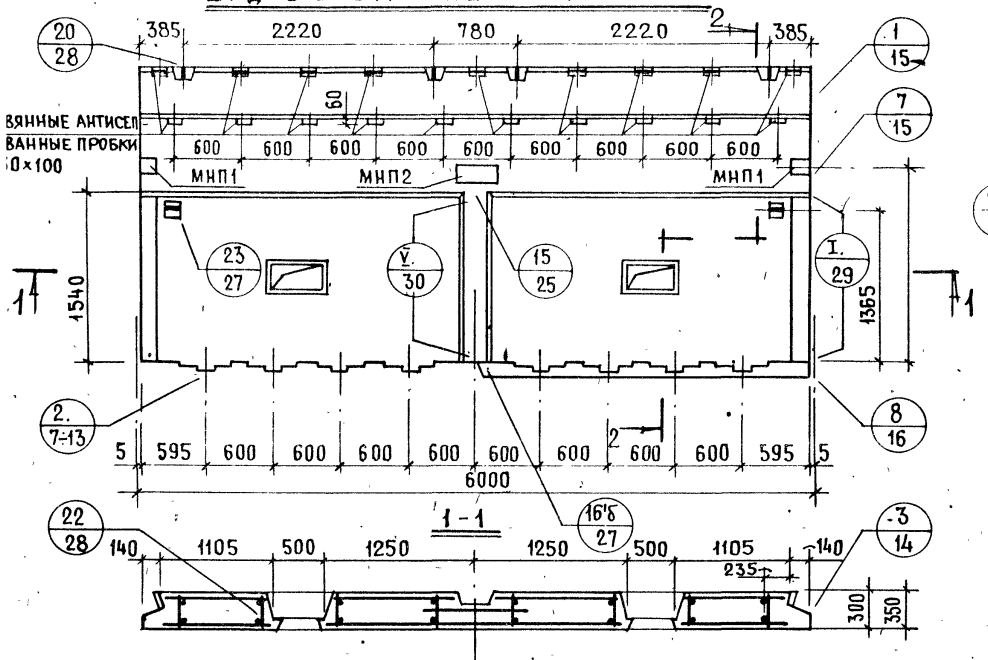

2-2

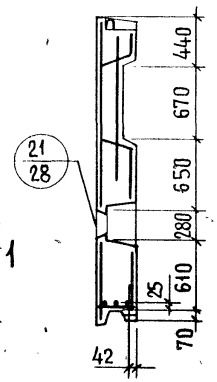

Показатели на изделие			
Толщина панели, мм		300	350
Объем легкого бетона, м³		3.538	4.175
Объем декоративного бет., м³		0.503	0.503
Масса панели при легком бет. объемной массой кг/м³ в кг	900	4550	5200
	1500	6950	7100*

*Масса определена при γ=1300 кг/м³

АНПР1-60.28.3-2+2δ

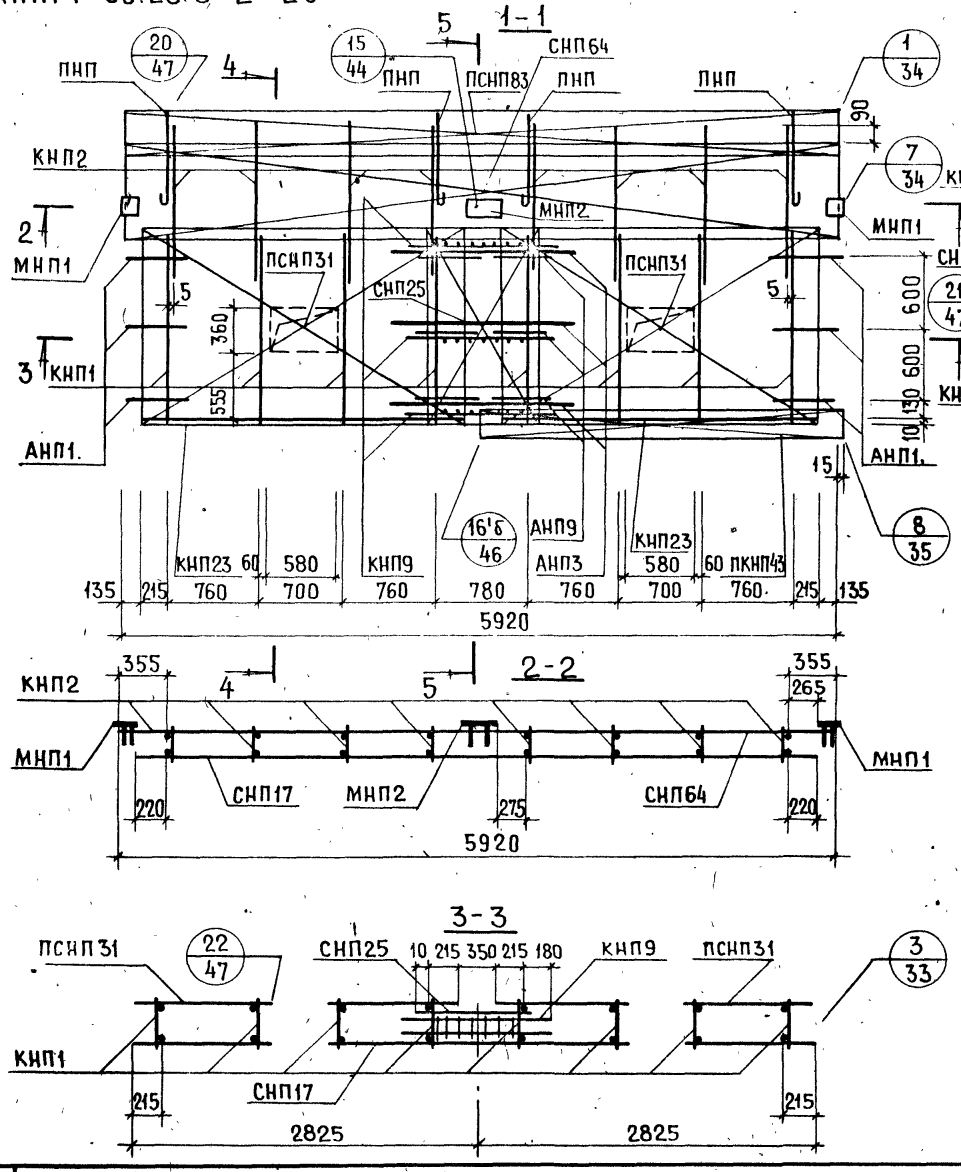

АНПР1-60.28.3-2δ+2. СХЕМА

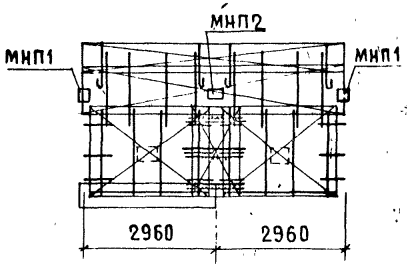

АРМАТУРН. ИЗДЕЛИЕ	К-ВО	ЛИСТ ВЫПУСКА 2-1	АРМАТУРН. ИЗДЕЛИЕ	К-ВО	ЛИСТ ВЫПУСКА 2-1	АРМАТУРН. ИЗДЕЛИЕ	К-ВО	ЛИСТ ВЫПУСКА 2-1
КНП1	8	1	МНП1	2	13			
КНП2	8	1	МНП2	1	13			
КНП23	2	2	КНП9	3	1			
ПКНП43	1	3	СНП25	1	5			
СНП17	1	4	АНП3	3	10			
ПСНП31	2	6	АНП9	6	11			
СНП64	1	7						
ПСНП83	1	8						
АНП1.	6	10						
ПНП	4	10						

НАЧ. ОТД. 17 Д.Балановский
ГЛ. ИНЖ. ОТД. Н.Росинский
ГЛ. ИНЖ. ПР. Ю.Герман
РУК. ГРУППЫ
СТ. ИНЖЕН. А.Рафаилович
ПРОВЕРИЛ
ВЕД. ИНЖ. М.Шапинская
СОГЛАСОВАНО М.Кондратьева
ДАТА
ИНВЕНТ. №
ВЗАМЕН

ЦНИИЭП ЖИЛИЩА

ТК 1978

АРМАТУРНЫЕ БЛОКИ АНПР1-60.28.3-2+2δ; АНПР1-60.28.3-2δ+2

СЕРИЯ 1.138-11с
ВЫПУСК 1-2
ЛИСТ 8

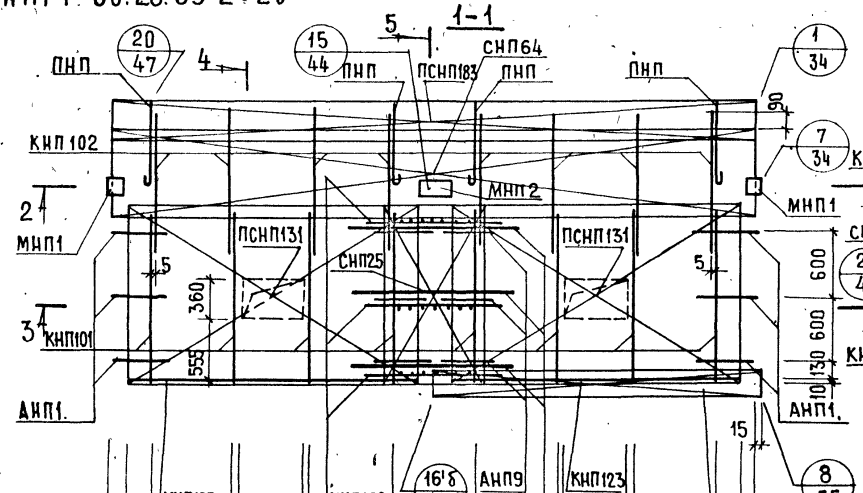

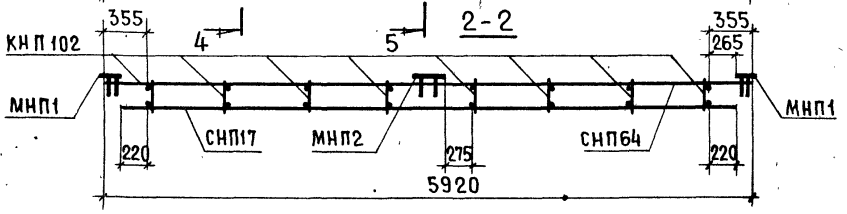

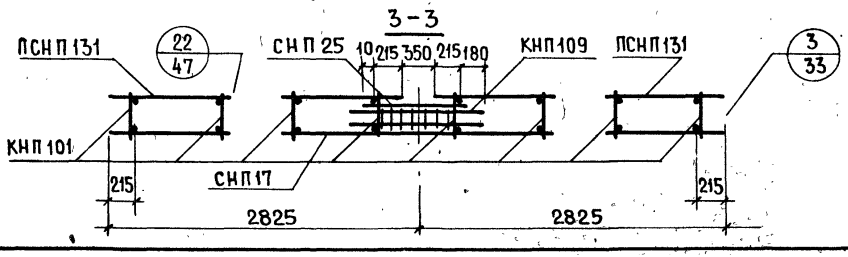

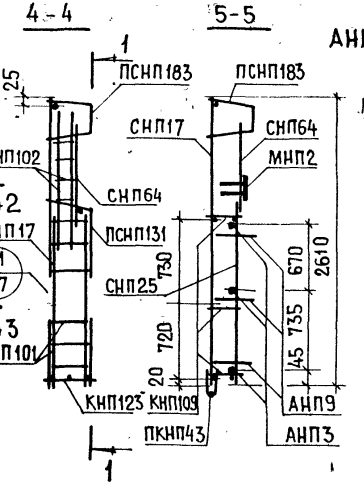

АНПР1-60.28.35-2δ+2. СХЕМА

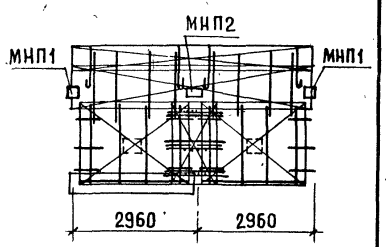

АРМАТУРН. ИЗДЕЛИЕ	К-ВО	ЛИСТ ВЫПУСКА 2-2	АРМАТУРН. ИЗДЕЛИЕ	К-ВО	ЛИСТ ВЫПУСКА 2-2	АРМАТУРН. ИЗДЕЛИЕ	К-ВО	ЛИСТ ВЫПУСКА 2-2
КНП101	8	1	МНП1	2	13			
КНП102	8	1	МНП2	1	13			
КНП123	2	2	КНП109	3	1			
ПКНП43	1	3	СНП25	1	5			
СНП17	1	4	АНП3	3	10			
ПСНП131	2	6	АНП9	6	11			
СНП64	1	7						
ПСНП183	1	8						
АНП1.	6	10						
ПНП	4	10						

С-НПР1-66.28.3-3+2; С-НПР1-66.28.35-3+2. ФАСАД

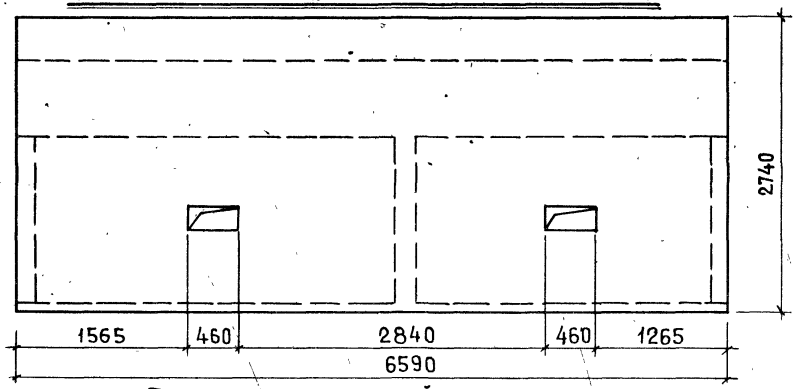

С-НПР1-66.28.3-2+3; С-НПР1-66.28.35-2+3. СХЕМА ФАСАДА

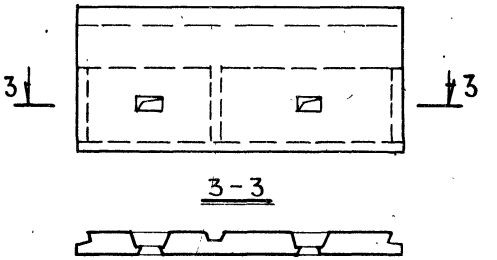

ВИД С ВНУТРЕННЕЙ СТОРОНЫ

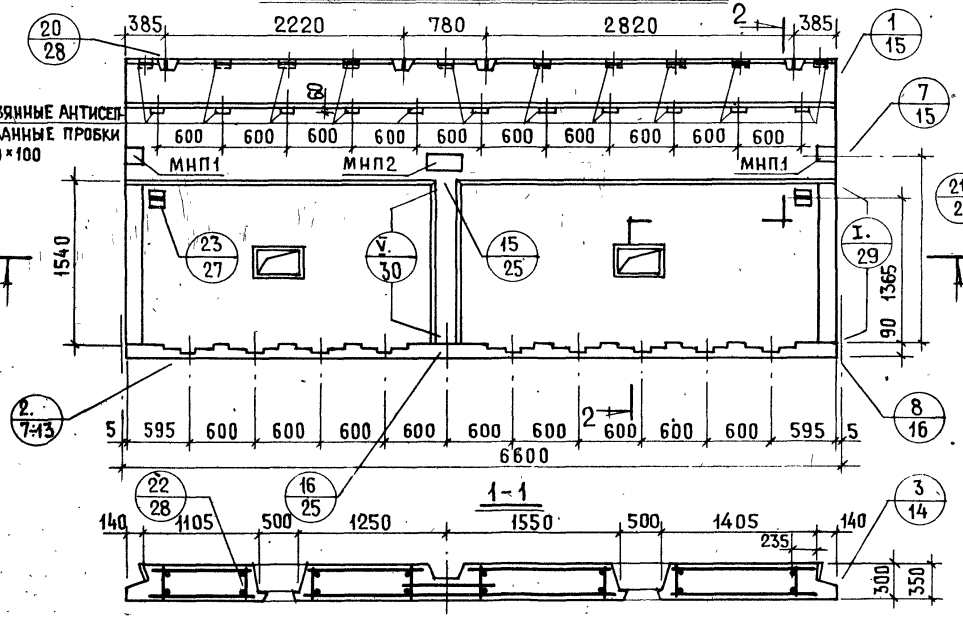

2-2

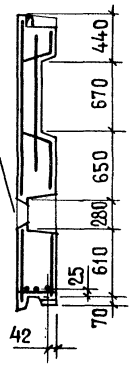

Показатели на изделие			
Толщина панели, мм		300	350
Объем легкого бетона, м³		3.918	4.623
Объем декоративного бет., м³		0.565	0.565
Масса панели при легком бет. объемной массой кг/м³ в кг	900	5100	5800
	1400	7300	7350*

* Масса определена при $\gamma = 1200$ кг/м³

ТК 1978	Панели С-НПР1-66.28.3-3+2; С-НПР1-66.28.35-3+2; С-НПР1-66.28.3-2+3; С-НПР1-66.28.35-2+3	Серия 1.138-11с	Выпуск 1-2 / Лист 10

ЦНИИЭП жилища

Гл. инж. пр. — Ю. Герман

Рук. группы — А. Рафаилович

Ст. инженер — Ч. вед. инж. — М. Шатинская

Проверил

Взамен №

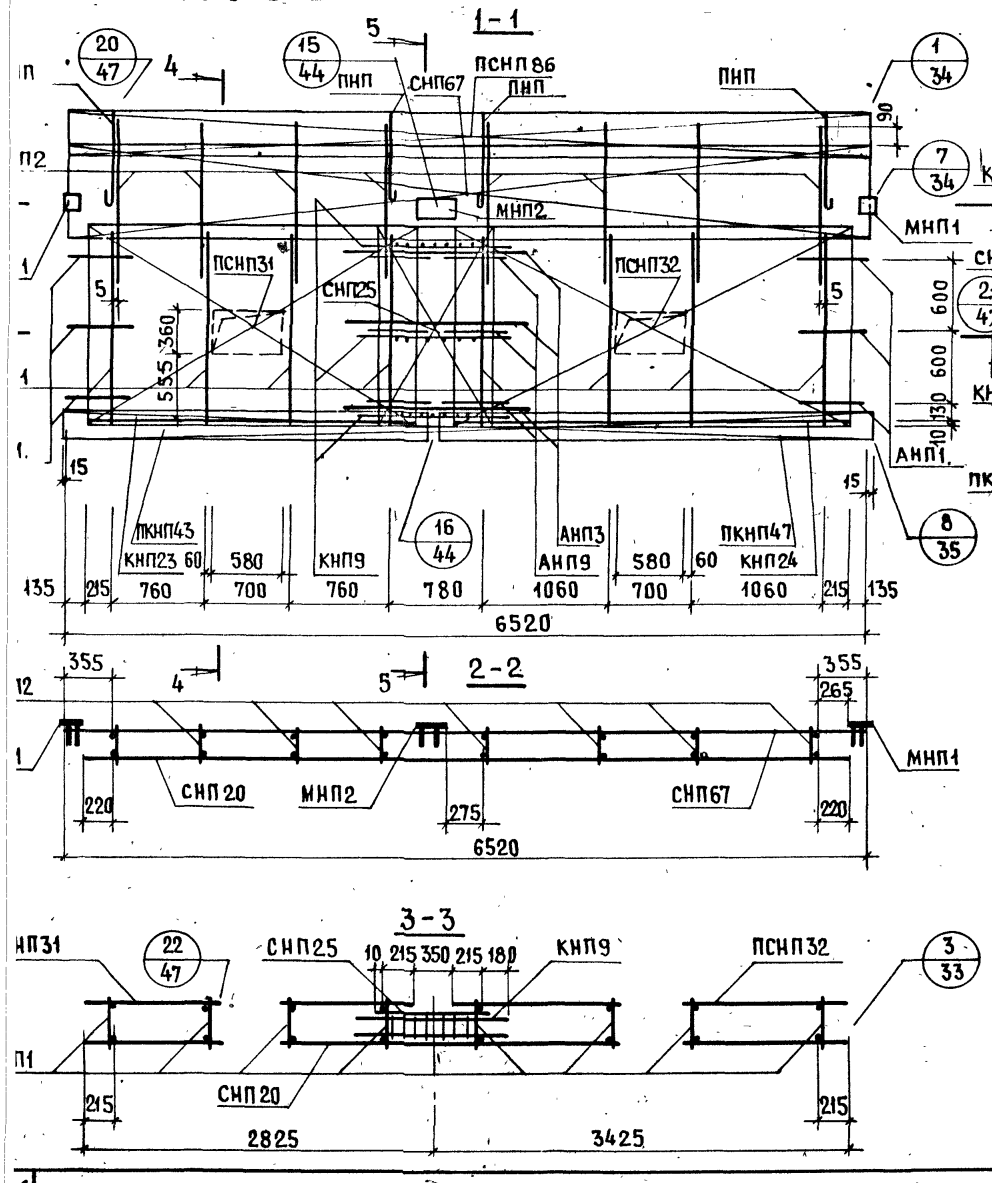

АНПР1-66.28.3-2+3. СХЕМА

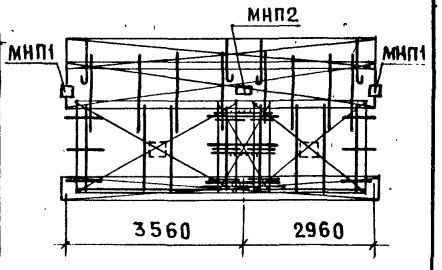

Арматурн. изделие	К-во	Лист выпуска 2-1	Арматурн. изделие	К-во	Лист выпуска 2-1	Арматурн. изделие	К-во	Лист выпуска 2-1
КНП1	8	1	ПСНП86	1	8			
КНП2	8	1	АНП1.	6	10			
КНП23	1	2	ПНП	4	10			
КНП24	1	2	МНП1	2	13			
ПКНП43	1	3	МНП2	1	13			
ПКНП47	1	3	КНП9	3	1			
СНП20	1	4	СНП25	1	5			
ПСНП31	1	6	АНП3	3	10			
ПСНП32	1	6	АНП9	6	11			
СНП67	1	7						

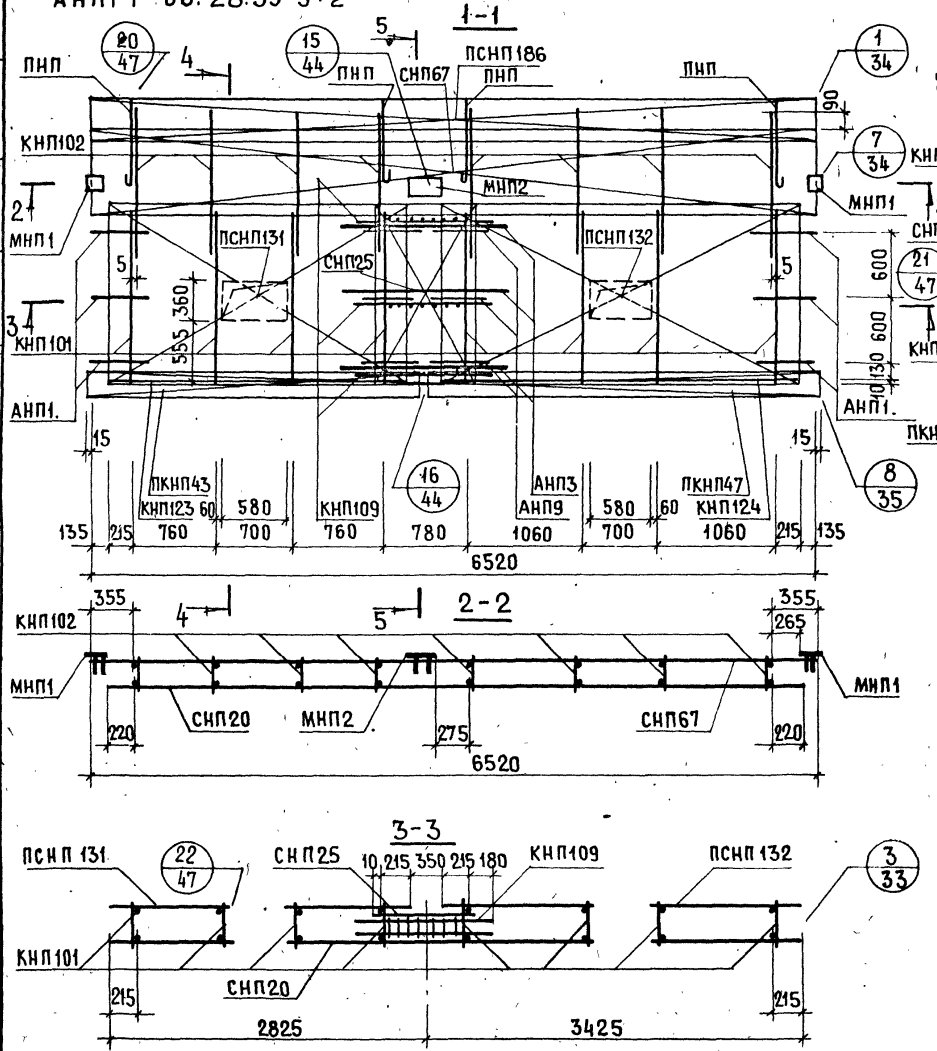

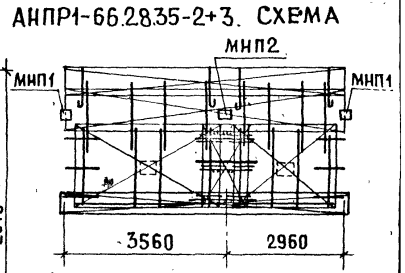

АРМАТУРН. ИЗДЕЛИЕ	К-ВО	ЛИСТ ВЫПУСКА 2-2	АРМАТУРН. ИЗДЕЛИЕ	К-ВО	ЛИСТ ВЫПУСКА 2-2	АРМАТУРН. ИЗДЕЛИЕ	К-ВО	ЛИСТ ВЫПУСКА 2-2
КНП101	8	1	ПСНП186	1	8			
КНП102	8	1	АНП1.	6	10			
КНП123	1	2	ПНП	4	10			
КНП124	1	2	МНП1	2	13			
ПКНП43	1	3	МНП2	1	13			
ПКНП47	1	3	КНП109	3	1			
СНП20	1	4	СНП25	1	5			
ПСНП131	1	6	АНП3	3	10			
ПСНП132	1	6	АНП9	6	11			
СНП67	1	7						

ИНВЕНТ. №
ВЗАМЕН
ПРОВЕРИЛ
М. ШАТИНСКАЯ
ВЕД. ИНЖ.
А. РАФАЙЛОВИЧ
Н. РОСИНСКИЙ
Ю. ГЕРМАН
ГЛ. ИНЖ. ОТД.
ГЛ. ИНЖ. ПР.
РУК. ГРУППЫ
СТ. ИНЖЕН.
ЖИЛИЩА

ТК 1978

АРМАТУРНЫЕ БЛОКИ АНПР1-66.28.35-3+2 И АНПР1-66.28.35-2+3

СЕРИЯ 1.138-11с
ВЫПУСК | ЛИСТ

С-НПР1-66.27.3-3+2; С-НПР1-66.27.35-3+2. ФАСАД

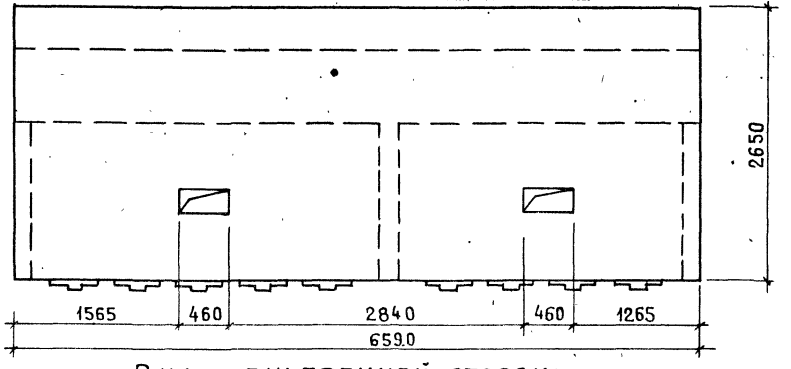

С-НПР1-66.27.3-2+3; С-НПР1-66.27.35-2+3. СХЕМА ФАСАДА

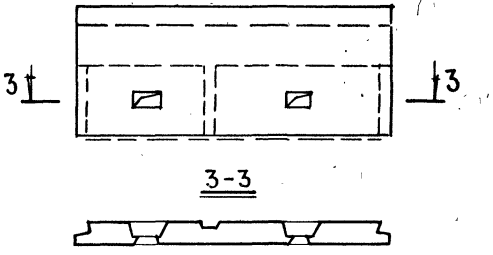

ВИД С ВНУТРЕННЕЙ СТОРОНЫ

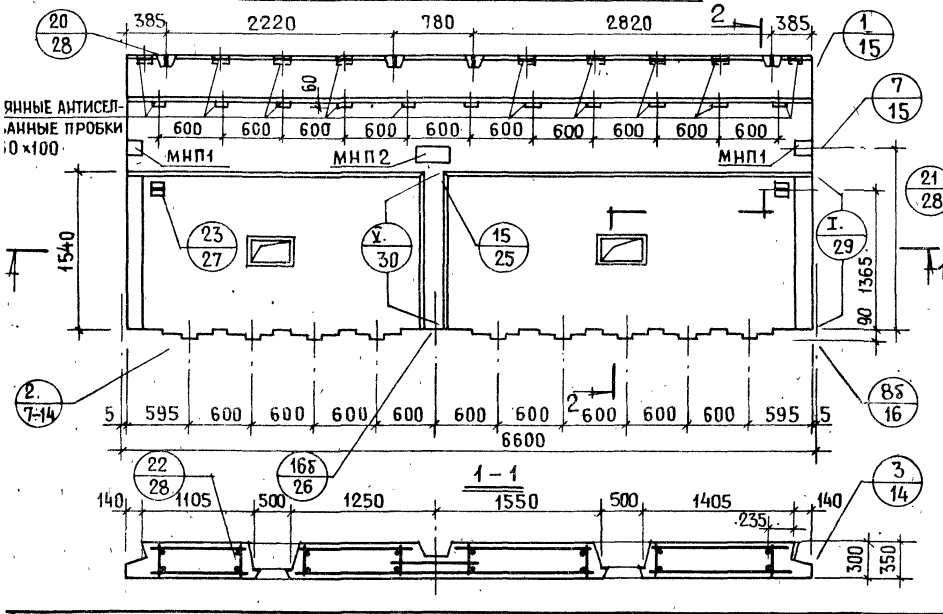

2-2

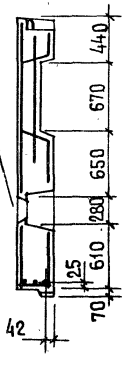

Показатели на изделие			
Толщина панели, мм		300	350
Объем легкого бетона, $м^3$		3.908	4.611
Объем декоративного бет., $м^3$		0.526	0.526
Масса панели при легком бет. объемной массой кг/$м^3$ в кг	900	5000	5700
	1400	7200	7250*

* Масса определена при γ=1200 кг/$м^3$

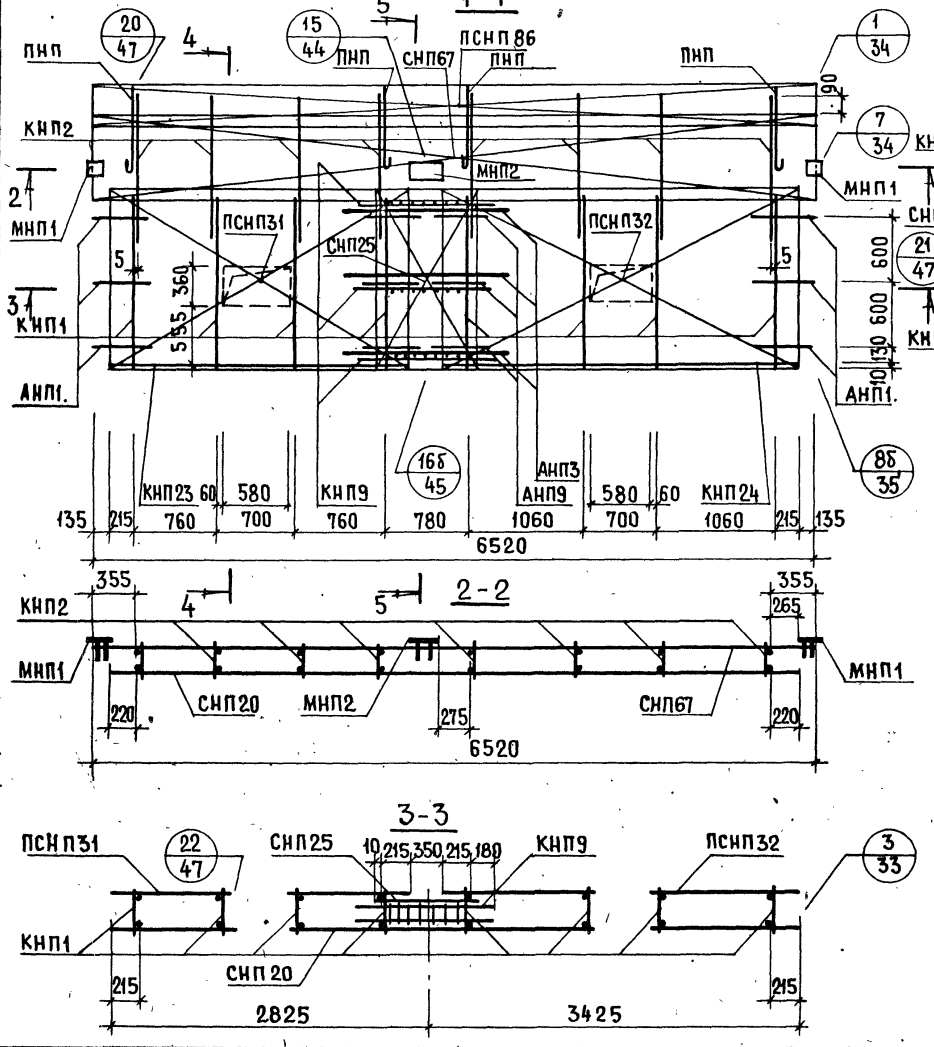

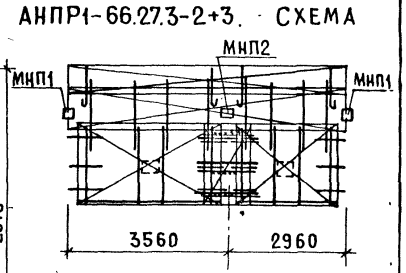

АРМАТУРН ИЗДЕЛИЕ	К-ВО	ЛИСТ ВЫПУСКА 2-1	АРМАТУРН ИЗДЕЛИЕ	К-ВО	ЛИСТ ВЫПУСКА 2-1	АРМАТУРН ИЗДЕЛИЕ	К-ВО	ЛИСТ ВЫПУСКА 2-1
КНП1	8	1	ПНП	4	10			
КНП2	8	1	МНП1	2	13			
КНП23	1	2	МНП2	1	13			
КНП24	1	2	КНП9	3	1			
СНП20	1	4	СНП25	1	5			
ПСНП31	1	6	АНП3	3	10			
ПСНП32	1	6	АНП9	6	11			
СНП67	1	7						
ПСНП86	1	8						
АНП1.	6	10						

ГЛ. ИНЖ. ОТД. — Ц. РОСИНСКИЙ
ГЛ. ИНЖ. ПР. — Ю. ГЕРМАН
РУК. ГРУППЫ — А. РАФАЙЛОВИЧ
СТ. ИНЖЕН. — М. ШАТИНСКАЯ
ПРОВЕРИЛ
ВЕД. ИНЖ.
ЖИЛИЩА
ИНВЕНТ. №
ВЗАМЕН
ДАТА

ТК 1078

АРМАТУРНЫЕ БЛОКИ АНПР1-66.27.3-3+2 И АНПР1-66.27.3-2+3

СЕРИЯ 1.138-11с
ВЫПУСК ЛИСТ

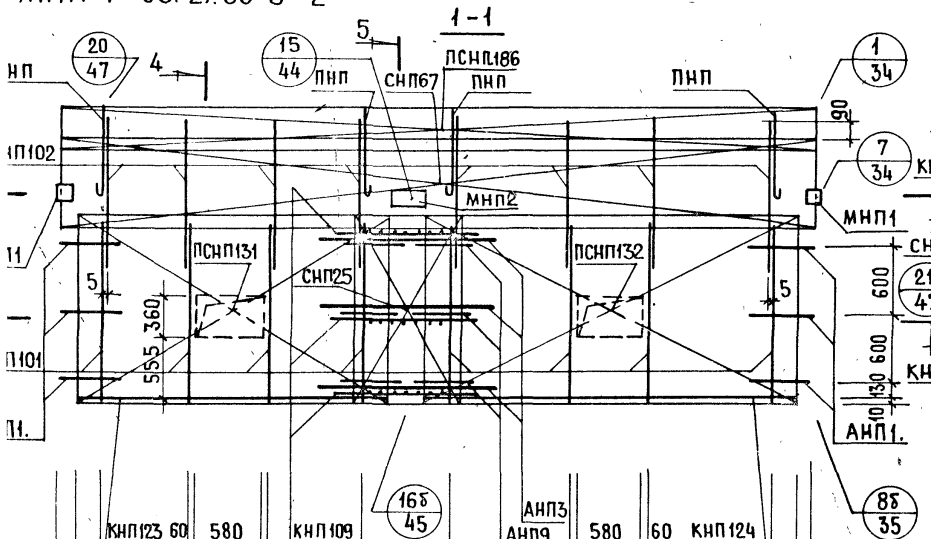

АНПР1-66.27.35-2+3. СХЕМА

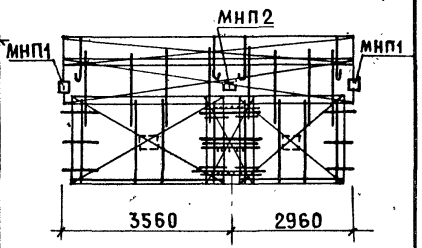

АРМАТУРН ИЗДЕЛИЕ	К-ВО	ЛИСТ ВЫПУСКА 2-2	АРМАТУРН ИЗДЕЛИЕ	К-ВО	ЛИСТ ВЫПУСКА 2-2	АРМАТУРН ИЗДЕЛИЕ	К-ВО	ЛИСТ ВЫПУСКА 2-2
КНП101	8	1	ПНП	4	10			
КНП102	8	1	МНП1	2	13			
КНП123	1	2	МНП2	1	13			
КНП124	1	2	КНП109	3	1			
СНП20	1	4	СНП25	1	5			
ПСНП131	1	6	АНП3	3	10			
ПСНП132	1	6	АНП9	6	11			
СНП67	1	7						
ПСНП186	1	8						
АНП1	6	10						

АРМАТУРНЫЕ БЛОКИ АНПР1-66.27.35-3+2 И АНПР1-66.27.35-2+3

С-НПР1-66.28.3-3+2δ; С-НПР1-66.28.35-3+2δ. ФАСАД

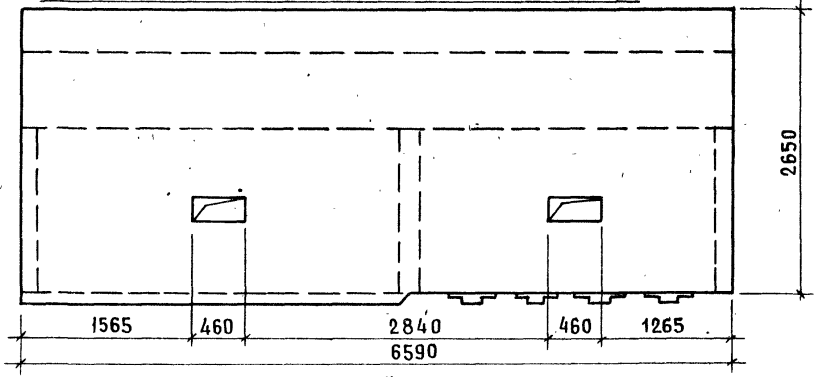

С-НПР1-66.28.3-2δ+3; С-НПР1-66.28.35-2δ+3. СХЕМА ФАСАДА

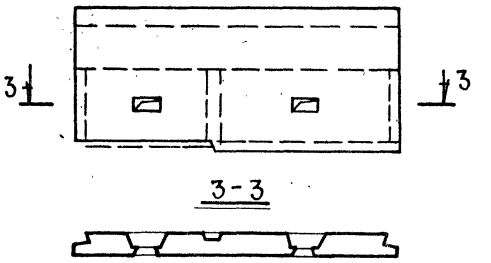

Вид с внутренней стороны

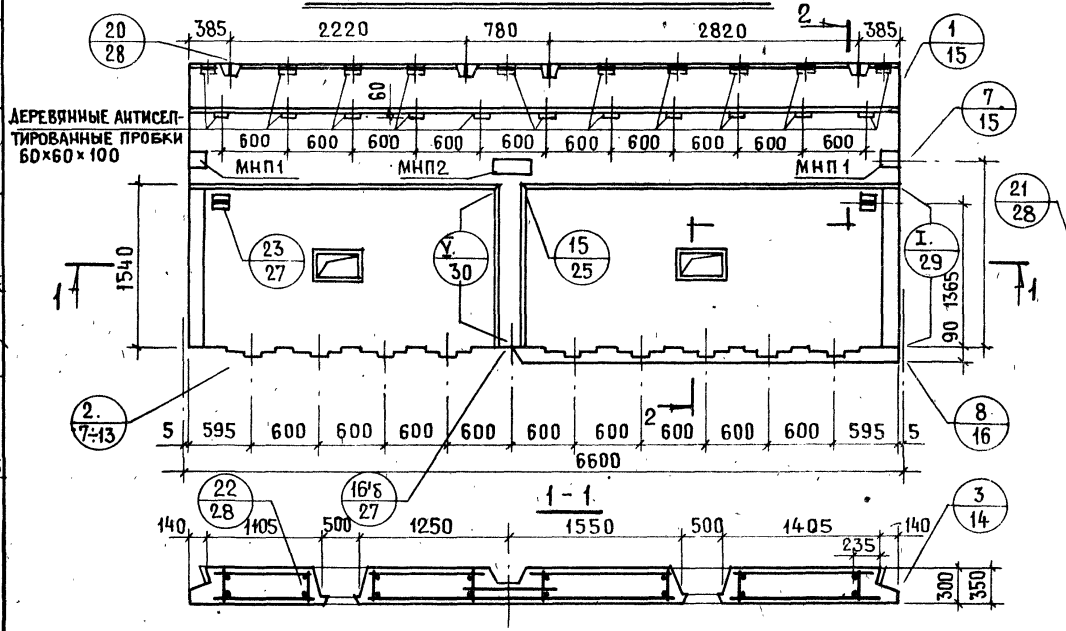

2-2

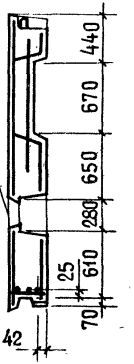

Показатели на изделие			
Толщина панели, мм		300	350
Объем легкого бетона, $м^3$		3.918	4.623
Объем декоративного бет., $м^3$		0.548	0.548
Масса панели при легком бет. объемной массой $кг/м^3$ в кг	900	5050	5750
	1400	7250	7300*

* Масса определена при $\gamma = 1200$ $кг/м^3$

ГЛ. ИНЖ. ОТД.	Н. РОСИНСКИЙ		
ГЛ. ИНЖ. ПР.	Ю. ГЕРМАН		
РУК. ГРУППЫ			
СТ. ИНЖЕНЕР	А. РАФАЙЛОВИЧ	ВЕД. ИНЖ.	М. ШАТИНСКАЯ

ПРОВЕРИЛ

ИНВЕНТ. № | ВЗАМЕН

ЖИЛИЩА

ТК 1978

Панели С-НПР1-66.28.3-3+2δ; С-НПР1-66.28.35-3+2δ; С-НПР1-66.28.3-2δ+3; С-НПР1-66.28.35-2δ+3

СЕРИЯ 1.138-11с | ВЫПУСК 1-2 | ЛИСТ 16

АНПР1-66.28.3-3+2δ

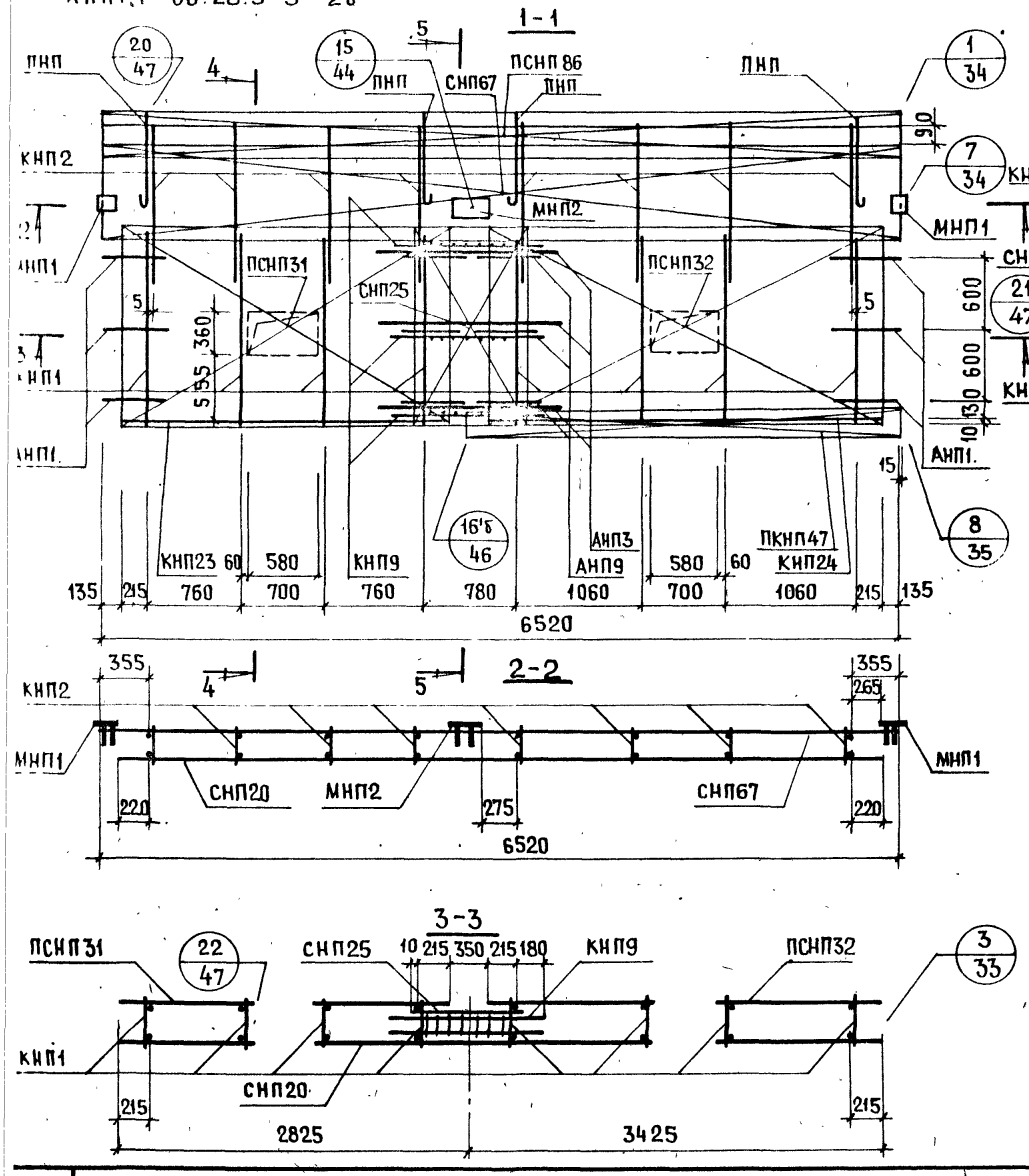

АНПР1-66.28.3-2δ+3. СХЕМА

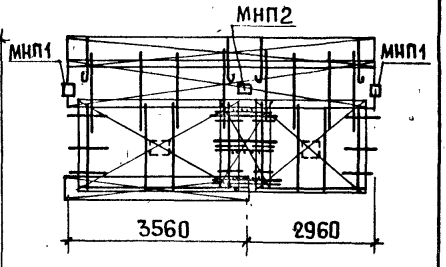

АРМАТУРН. ИЗДЕЛИЕ	К-ВО	ЛИСТ ВЫПУСКА 2-1	АРМАТУРН. ИЗДЕЛИЕ	К-ВО	ЛИСТ ВЫПУСКА 2-1	АРМАТУРН. ИЗДЕЛИЕ	К-ВО	ЛИСТ ВЫПУСКА 2-1
КНП1	8	1	АНП1.	6	10			
КНП2	8	1	ПНП	4	10			
КНП23	1	2	МНП1	2	13			
КНП24	1	2	МНП2	1	13			
ПКНП47	1	3	КНП9	3	1			
СНП20	1	4	СНП25	1	5			
ПСНП31	1	6	АНП3	3	10			
ПСНП32	1	6	АНП9	6	11			
СНП67	1	7						
ПСНП86	1	8						

АНПР1-66.28.35-3+2δ

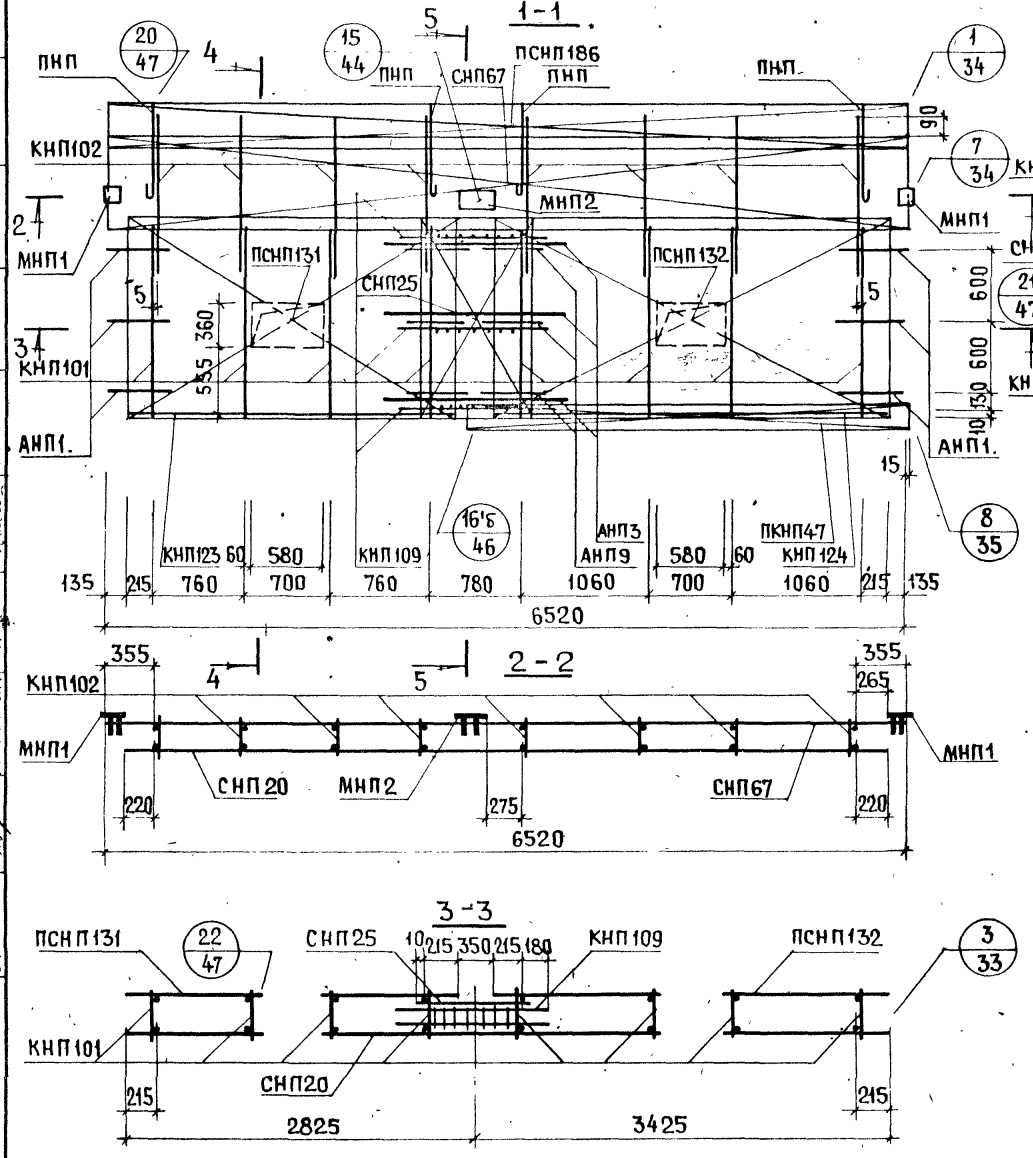

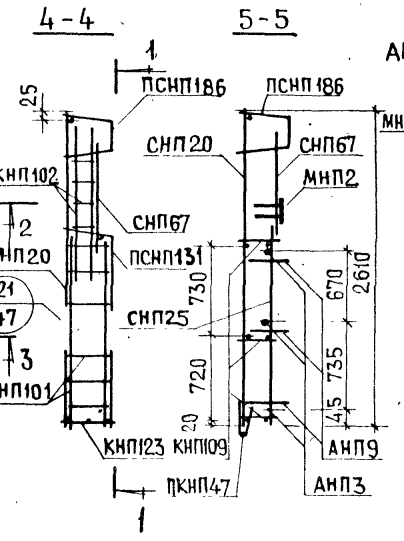

АНПР1-66.28.35-2δ+3. СХЕМА

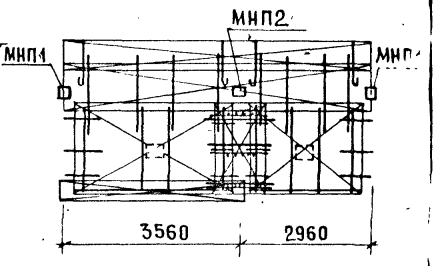

АРМАТУРН ИЗДЕЛИЕ	К-ВО	ЛИСТ ВЫПУСКА 2-2	АРМАТУРН ИЗДЕЛИЕ	К-ВО	ЛИСТ. ВЫПУСКА 2-2	АРМАТУРН ИЗДЕЛИЕ	К-ВО	ЛИСТ ВЫПУСКА 2-2
КНП101	8	1	АНП1.	6	10			
КНП102	8	1	ПНП	4	10			
КНП123	1	2	МНП1	2	13			
КНП124	1	2	МНП2	1	13			
ПКНП47	1	3	КНП109	3	1			
СНП20	1	4	СНП25	1	5			
ПСНП131	1	6	АНП3	3	10			
ПСНП132	1	6	АНП9	6	11			
СНП67	1	7						
ПСНП186	1	8						

ИНВЕНТ. № | ВЗАМЕН

ГЛ. ИНЖ. ОТД. — Н. РОСИНСКИЙ
ГЛ. ИНЖ. ПР. — Ю. ГЕРМАН
РУК. ГРУППЫ
СТ. ИНЖЕНЕР — А. РАФАЙЛОВИЧ
ПРОВЕРИЛ
ВЕД. ИНЖ. — М. ШАТИНСКАЯ

ЦНИИЭП ЖИЛИЩА

ТК 1978

АРМАТУРНЫЕ БЛОКИ АНПР1-66.28.35-3+2δ И АНПР1-66.28.35-2δ+3

СЕРИЯ 1.138-11с
ВЫПУСК 1-2 | ЛИСТ 18

С-НПР1-66.28.3-3δ+2; С-НПР1-66.28.35-3δ+2. ФАСАД.

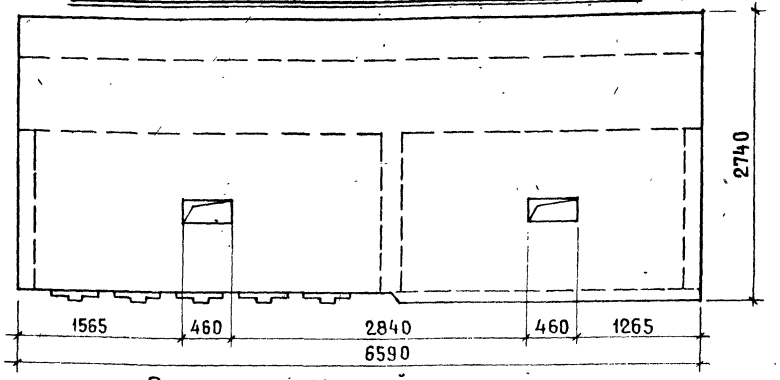

С-НПР1-66.28.3-2+3δ; С-НПР1-66.28.35-2+3δ. СХЕМА ФАСАДА.

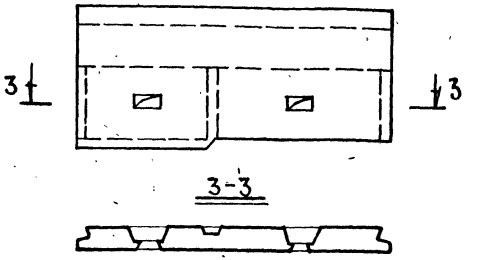

ВИД С ВНУТРЕННЕЙ СТОРОНЫ.

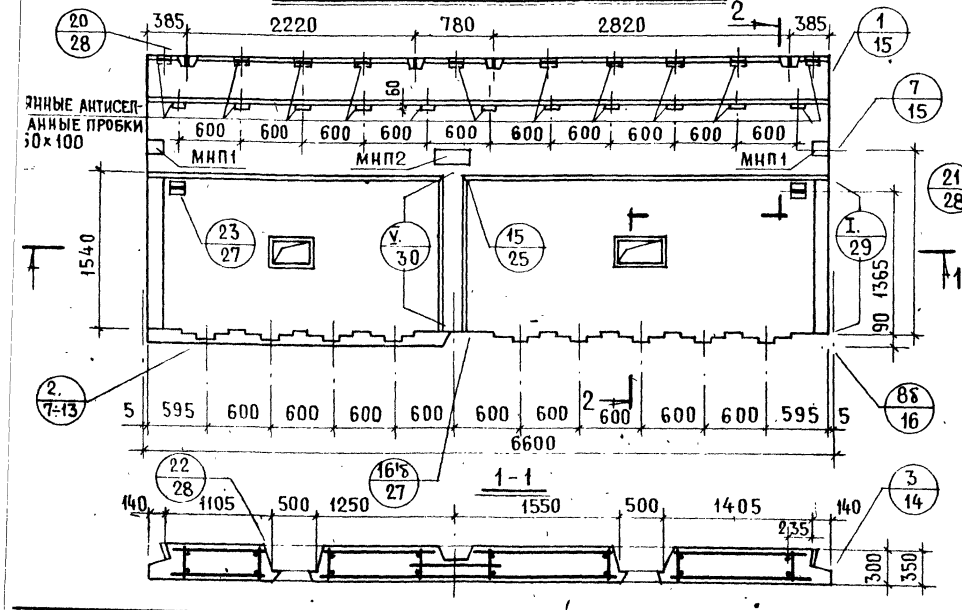

2-2

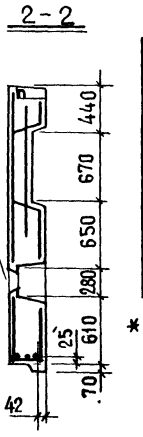

Показатели на изделие			
Толщина панели, мм		300	350
Объем легкого бетона, м³		3.908	4.610
Объем декоративного бет., м³		0.543	0.543
Масса панели при легком бет. объемной массой кг/м³ в кг	900	5050	5750
	1400	7200	7300*

* Масса определена при γ = 1200 кг/м³

АНПР1-66 28.3-3δ+2

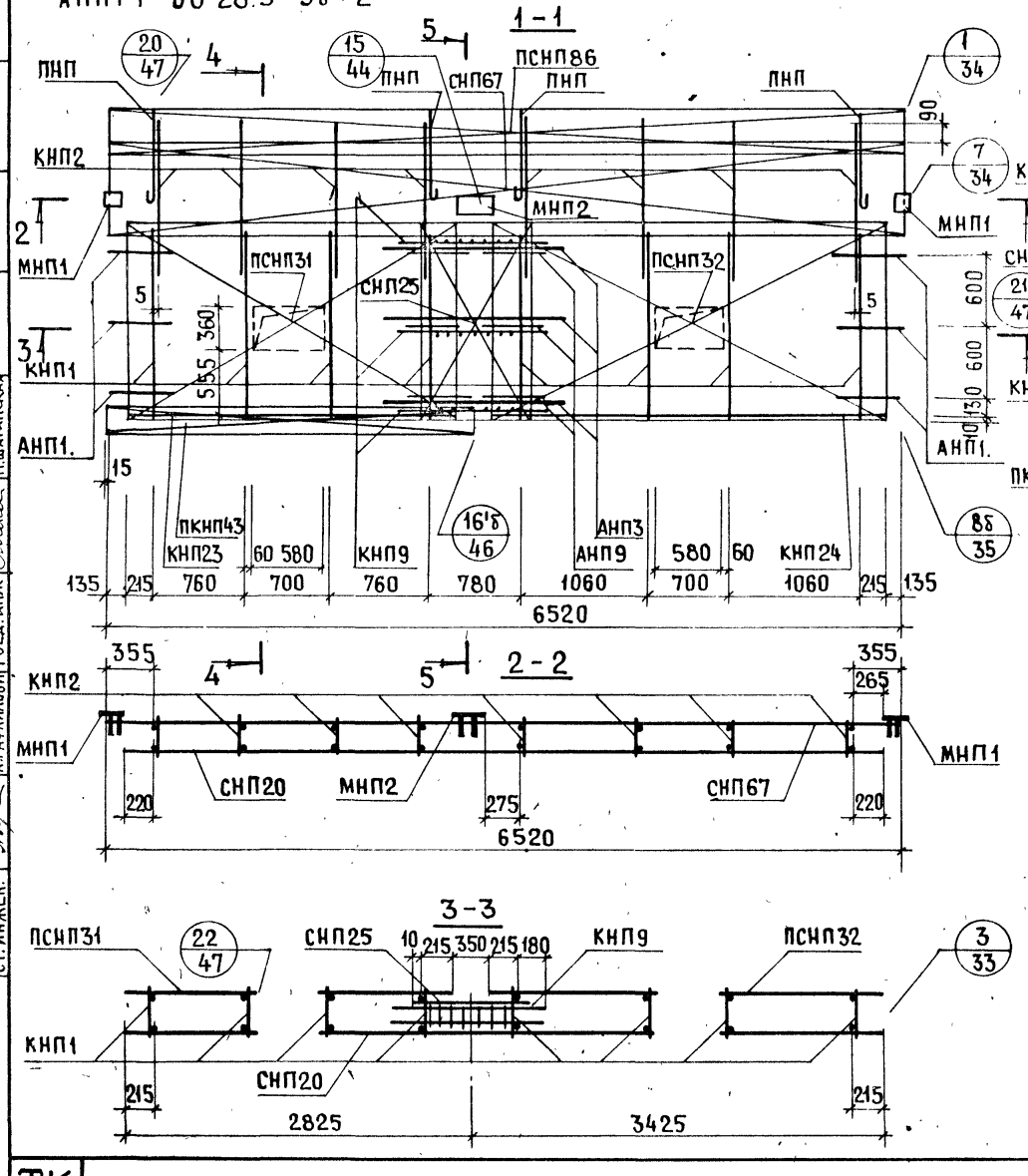

АНПР1-66.28.3-2+3δ. СХЕМА

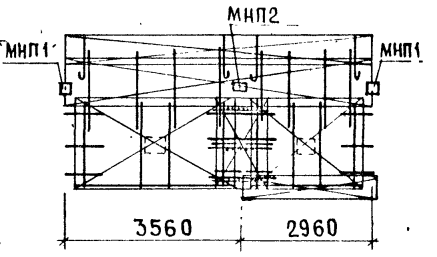

АРМАТУРН ИЗДЕЛИЕ	К-ВО	ЛИСТ ВЫПУСКА 2-1	АРМАТУРН ИЗДЕЛИЕ	К-ВО	ЛИСТ ВЫПУСКА 2-1	АРМАТУРН ИЗДЕЛИЕ	К-ВО	ЛИСТ ВЫПУСКА 2-1
КНП1	8	1	АНП1.	6	10			
КНП2	8	1	ПНП	4	10			
КНП23	1	2	МНП1	2	13			
КНП24	1	2	МНП2	1	13			
ПКНП43	1	3	КНП9	3	1			
СНП20	1	4	СНП25	1	5			
ПСНП31	1	6	АНП3	3	10			
ПСНП32	1	6	АНП9	6	11			
СНП67	1	7						
ПСНП86	1	8						

ЦНИИЭП ЖИЛИЩА

НАЧ. ОТД. 17	Б. БАЛАНОВСКИЙ	ИНЖЕН.	М. КОНДРАТЬЕВА
ГЛ. ИНЖ. ОТД.	Н. РОСИНСКИЙ		
ГЛ. ИНЖ. ПР.	Ю. ГЕРМАН		
РУК. ГРУППЫ		ПРОВЕРИЛ	
СТ. ИНЖЕН.	А. РАФАЙЛОВИЧ	ВЕД. ИНЖ.	М. ШАТИНСКАЯ

СОГЛАСОВАНО

ДАТА | ИНВЕНТ. № | ВЗАМЕН

ТК 1978

АРМАТУРНЫЕ БЛОКИ АНПР1-66.28.3-3δ+2 И АНПР1-66.28.3 2+3δ

СЕРИЯ 1.138-11с | ВЫПУСК 1-2 | ЛИСТ 20

НПР1-66.28.35-3δ+2

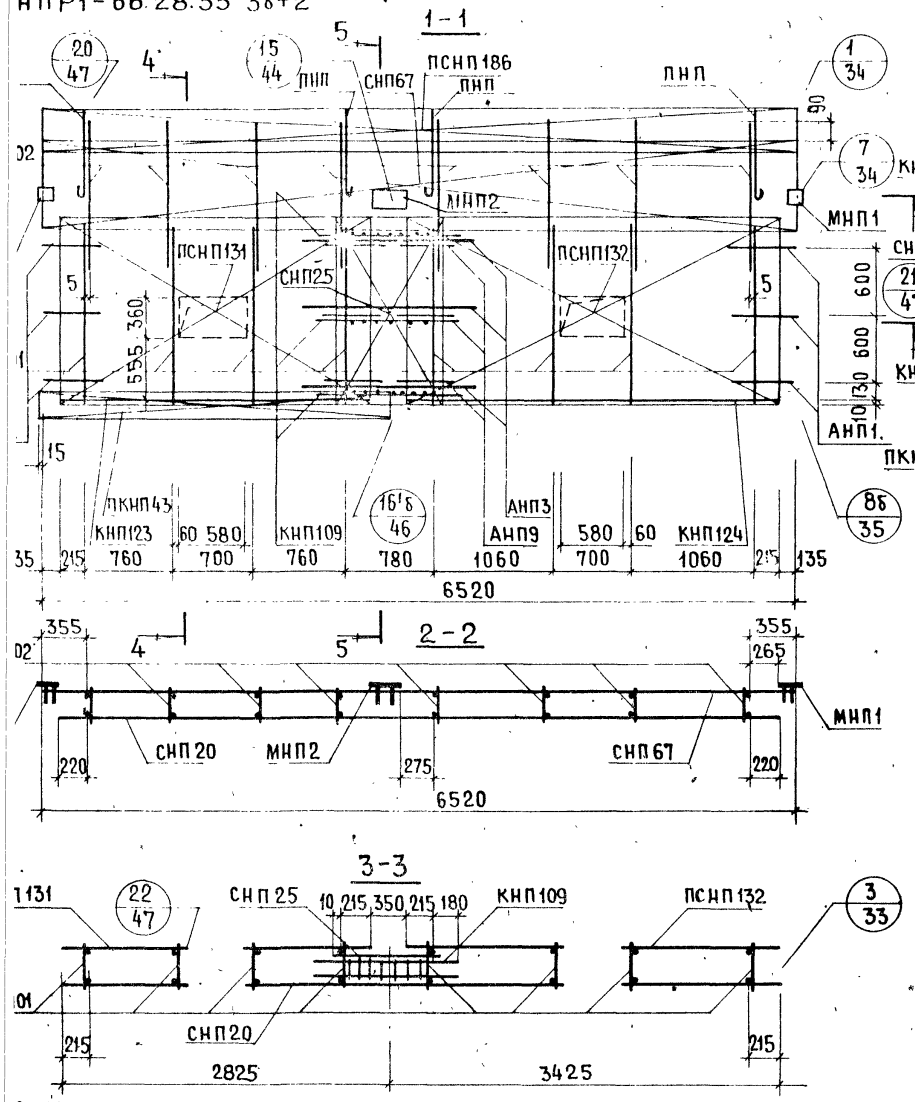

АНПР1-66.28.35-2+3δ. СХЕМА

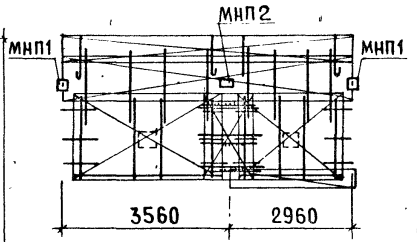

Арматурн. изделие	К-во	Лист выпуска 2-2	Арматурн. изделие	К-во	Лист выпуска 2-2	Арматурн. изделие	К-во	Лист выпуска 2-2
КНП101	8	1	АНП1.	6	10			
КНП102	8	1	ПНП	4	10			
КНП123	1	2	МНП1	2	13			
КНП124	1	2	МНП2	1	13			
ПКНП43	1	3	КНП109	3	1			
СНП20	1	4	СНП25	1	5			
ПСНП131	1	6	АНП3	3	10			
ПСНП132	1	6	АНП9	6	11			
СНП67	1	7						
ПСНП186	1	8						

Арматурные блоки АНПР1-66.28.35-3δ+2 и АНПР1-66.28.35-2+3δ

С-НПР4-59.28.3-2+2; С-НПР4-59.28.35-2+2. ФАСАД

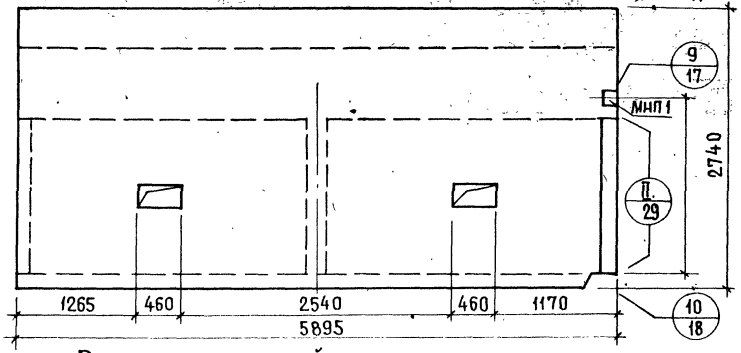

С-НПР4л-59.28.3-2+2; С-НПР4л-59.28.35-2+2 СХЕМА ФАСАДА

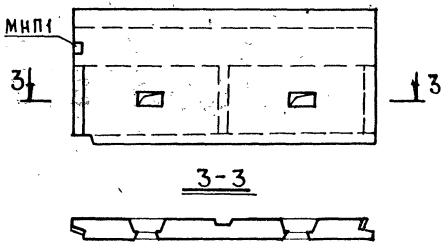

Вид с внутренней стороны.

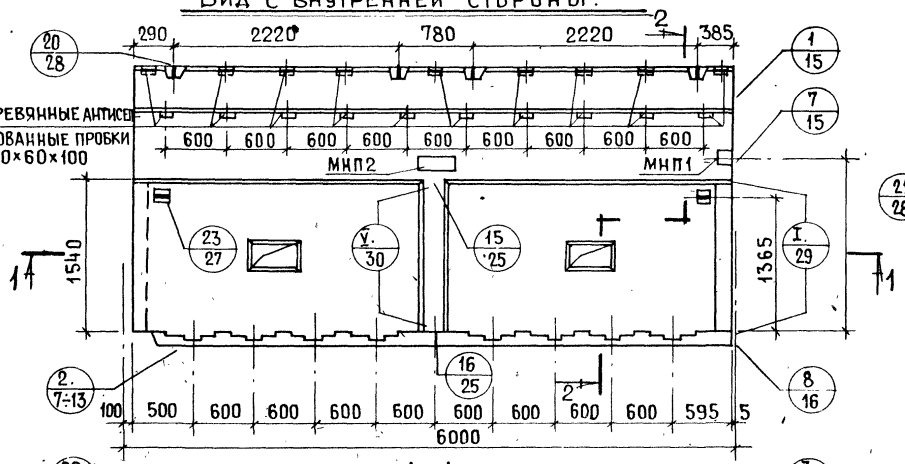

2-2

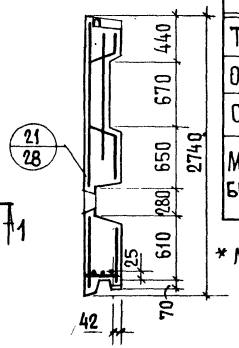

Показатели на изделие			
Толщина панели, мм		300	350
Объем легкого бетона, м³		3.508	4.139
Объем декоративного бет., м³		0.477	0.477
Масса панели при легком бет. объемной массой кг/м³ в кг	900	4500	5150
	1500	6850	7450*

* Масса определена при $\gamma = 1400$ кг/м³

1-1

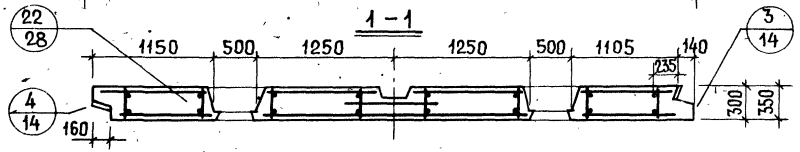

ТК

Панели С-НПР4-59.28.3-2+2; С-НПР4-59.28.35-2+2; С-НПР4л-59.28.3-2+2; С-НПР4л-59.28.35-2+2

СЕРИЯ 1.138-11с

ВЫПУСК | ЛИСТ

ЖИЛИЩА

НАЧ.ОТД. 17	Д.БАЛАНОВСКИЙ	ИНЖЕН.	В.БИНЧУК
ГЛ.ИНЖ.ОТД.	Н.РОСИНСКИЙ		
ГЛ.ИНЖ.ПР.	Ю.ГЕРМАН	ПРОВЕРИЛ	
РУК.ГРУП.			
СТ.ИНЖЕН.	А.РАФАИЛОВИЧ	ВЕД.ИНЖ.	М.ШАТИНСКАЯ

СОГЛАСОВАНО

ДАТА | ИНВЕНТ. № | ВЗАМЕН

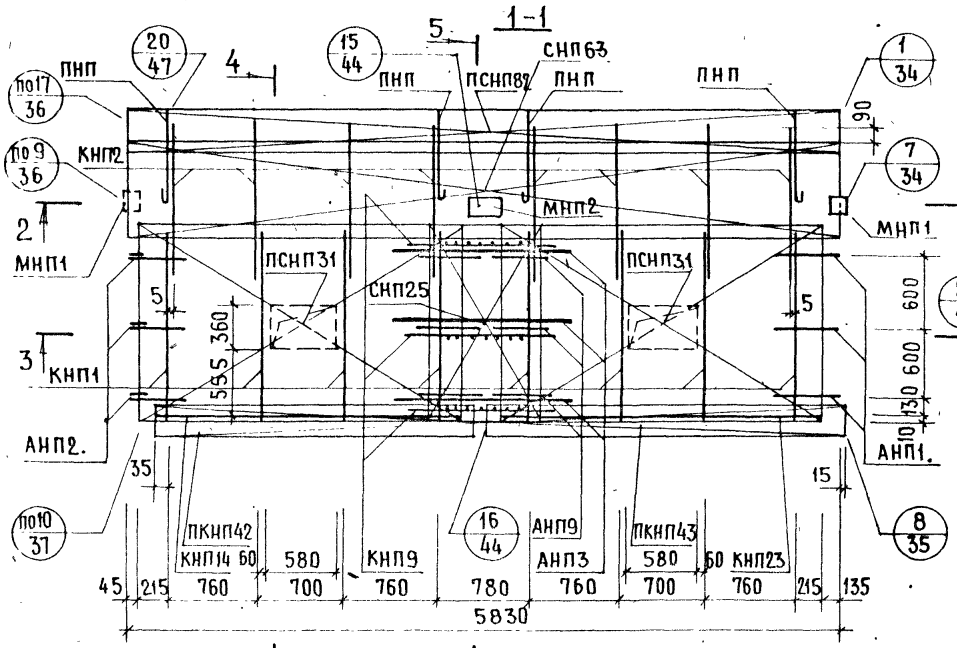

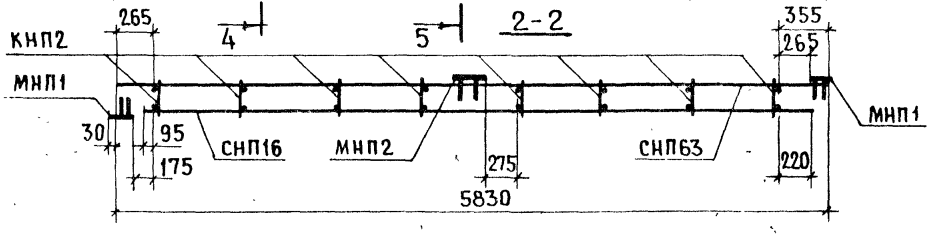

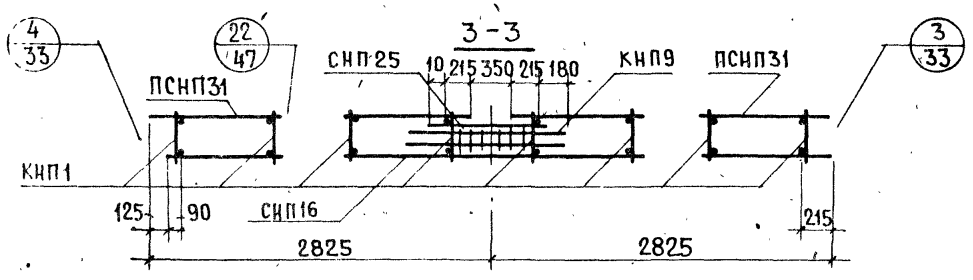

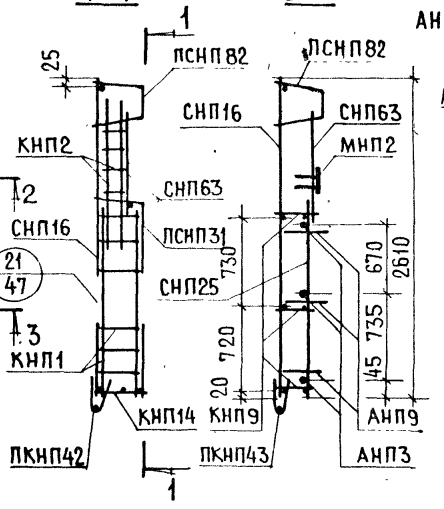

АНПР4л-59.28.3-2+2. СХЕМА

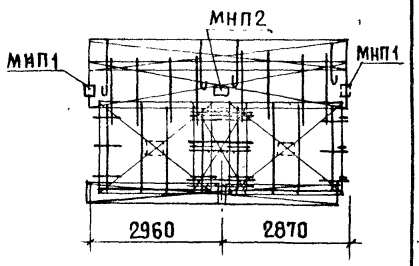

Арматурн. изделие	К-во	Лист выпуска 2-1	Арматурн. изделие	К-во	Лист выпуска 2-1	Арматурн. изделие	К-во	Лист выпуска 2-1
КНП1	8	1	АНП1	3	10			
КНП2	8	1	АНП2	3	10			
КНП14	1	2	ПНП	4	10			
КНП23	1	2	МНП1	2	13			
ПКНП42	1	3	МНП2	1	13			
ПКНП43	1	3	КНП9	3	1			
СНП16	1	4	СНП25	1	5			
ПСНП31	2	6	АНП3	3	10			
СНП63	1	7	АНП9	6	11			
ПСНП82	1	8						

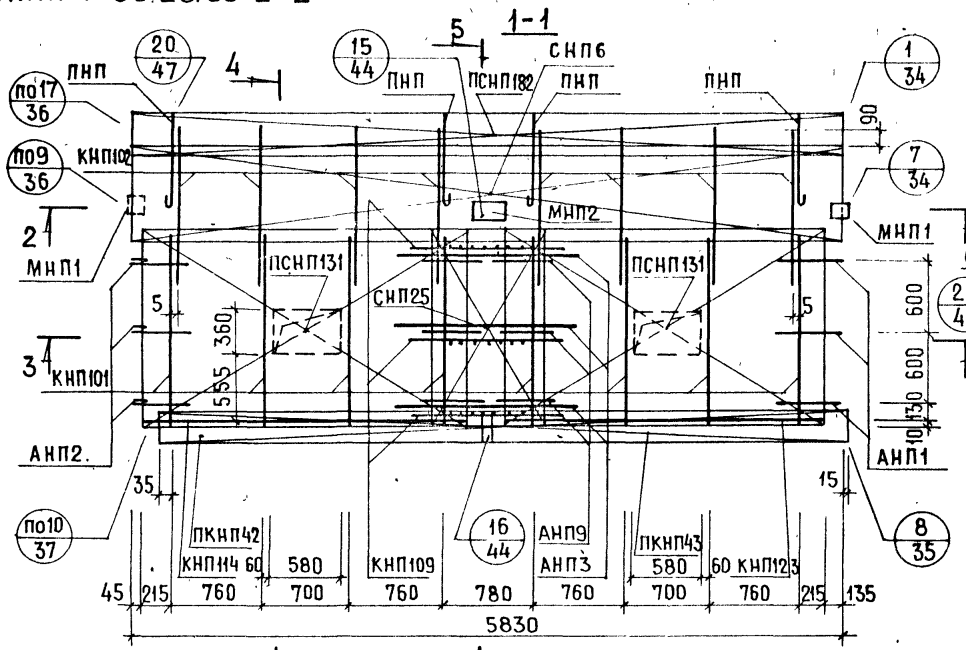

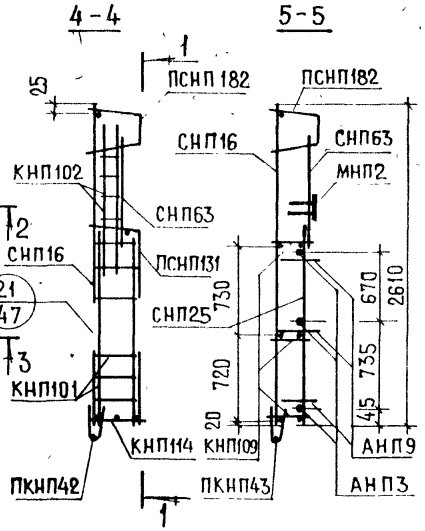

АНПР4л-59.28.35-2+2. СХЕМА

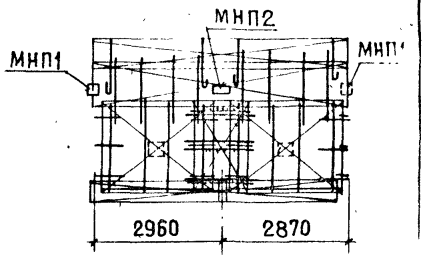

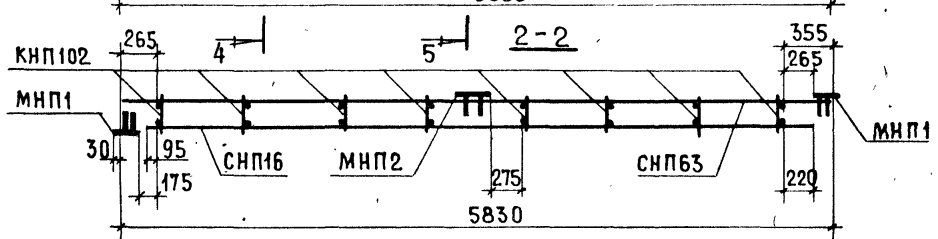

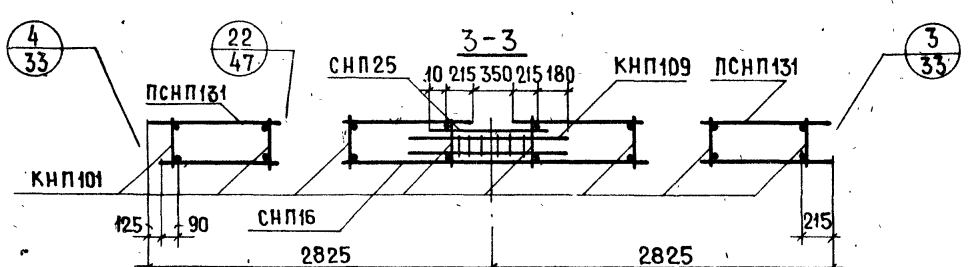

Арматурн изделие	К-во	Лист выпуска 2-2	Арматурн изделие	К-во	Лист выпуска 2-2	Арматурн изделие	К-во	Лист выпуска 2-2
КНП101	8	1	АНП1.	3	10			
КНП102	8	1	АНП2	3	10			
КНП114	1	2	ПНП	4	10			
КНП123	1	2	МНП1	2	13			
ПКНП42	1	3	МНП2	1	13			
ПКНП43	1	3	КНП109	3	1			
СНП16	1	4	СНП25	1	5			
ПСНП131	2	6	АНП3	3	10			
СНП63	1	7	АНП9	6	11			
ПСНП182	1	8						

С-НПР4-59.27.3-2+2; С-НПР4-59.27.35-2+2. ФАСАД

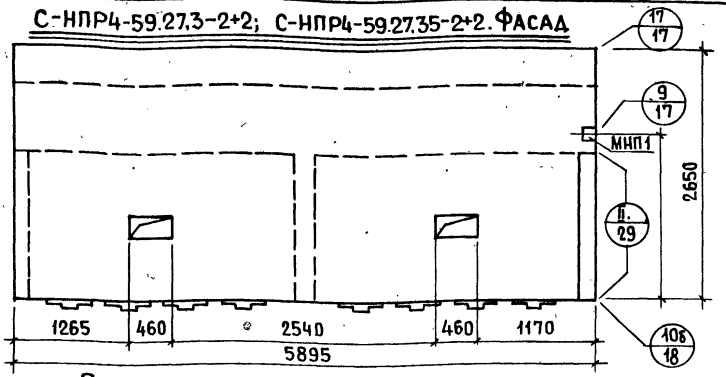

С-НПР4л-59.27.3-2+2; С-НПР4л-59.27.35-2+2. СХЕМА ФАСАДА

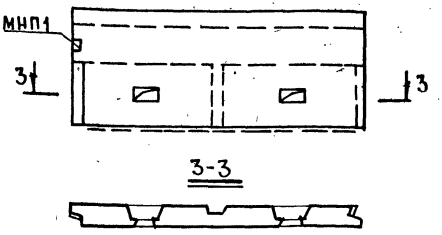

Вид с внутренней стороны

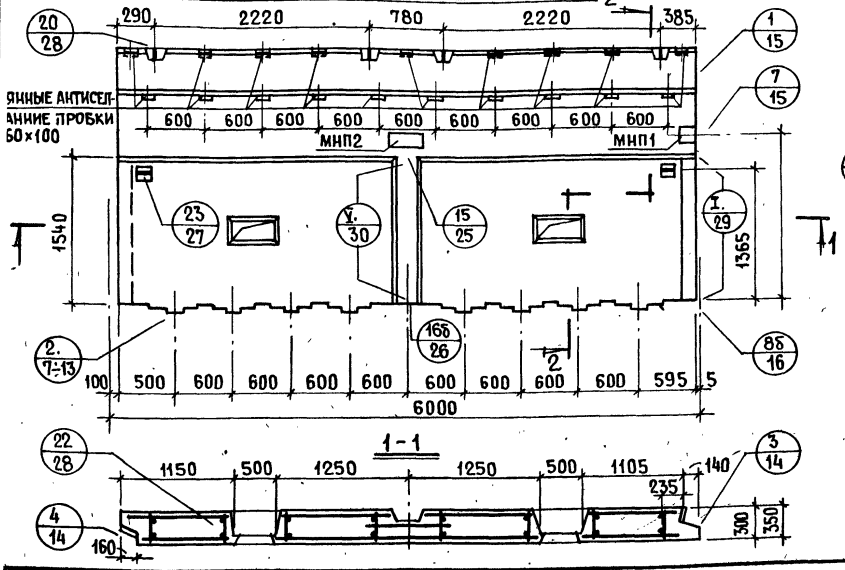

2-2

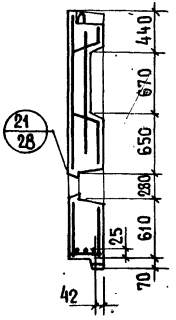

Показатели на изделие			
Толщина панели, мм		300	350
Объем легкого бетона, м³		3.508	4.139
Объем декоративного бет., м³		0.445	0.445
Масса панели при легком бет. объемной массой кг/м³ в кг	900	4450	5100
	1500	6800	7400*

* Масса определена при γ = 1400 кг/м³

Панели С-НПР4-59.27.3-2+2; С-НПР4-59.27.35-2+2; С-НПР4л-59.27.3-2+2; С-НПР4л-59.27.35-2+2

Серия 1.138-11с
Выпуск 1-2
Лист 25

АНПР4-59.27.3-2+2

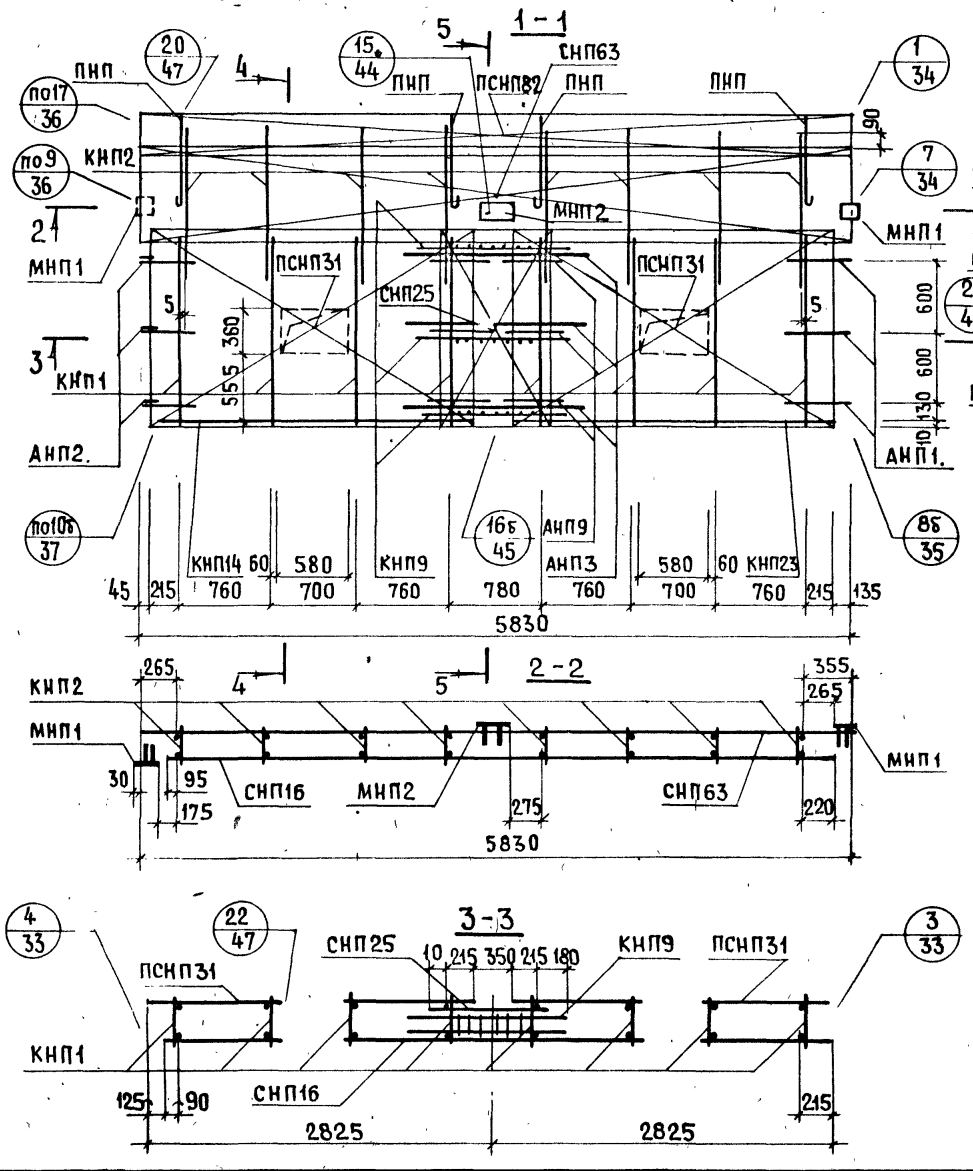

АНПР4л-59.27.3-2+2. СХЕМА

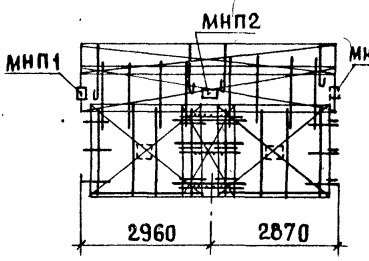

Арматурн. изделие	К-во	Лист выпуска 2-1	Арматурн. изделие	К-во	Лист выпуска 2-1	Арматурн. изделие	К-во	Лист выпуска 2-1
КНП1	8	1	ПНП	4	10			
КНП2	8	1	МНП1	2	13			
КНП14	1	2	МНП2	1	13			
КНП23	1	2	КНП9	3	1			
СНП16	1	4	СНП25	1	5			
ПСНП31	2	6	АНП3	3	10			
СНП63	1	7	АНП9	6	11			
ПСНП82	1	8						
АНП1.	3	10						
АНП2.	3	10						

ЦНИИЭП жилища

НАЧ. ОТД. 17		
ГЛ. ИНЖ. ОТД.	Н.РОСИНСКИЙ	
ГЛ. ИНЖ. ПР.	Ю.ГЕРМАН	
РУК. ГРУППЫ		
СТ. ИНЖЕНЕР	А.РАФАЙЛОВИЧ	
ПРОВЕРИЛ		
В.ЕД. ИНЖ.	М.ШАТИНСКАЯ	
СОГЛАСОВАНО		
ДАТА		
ИНВЕНТ. №		
ВЗАМЕН		

ТК 1978

АРМАТУРНЫЕ БАОКИ АНПР4-59.27.3-2+2 И АНПР4л-59.27.3-2+2

СЕРИЯ 1.138-11с
ВЫПУСК 1-2 | ЛИСТ 26

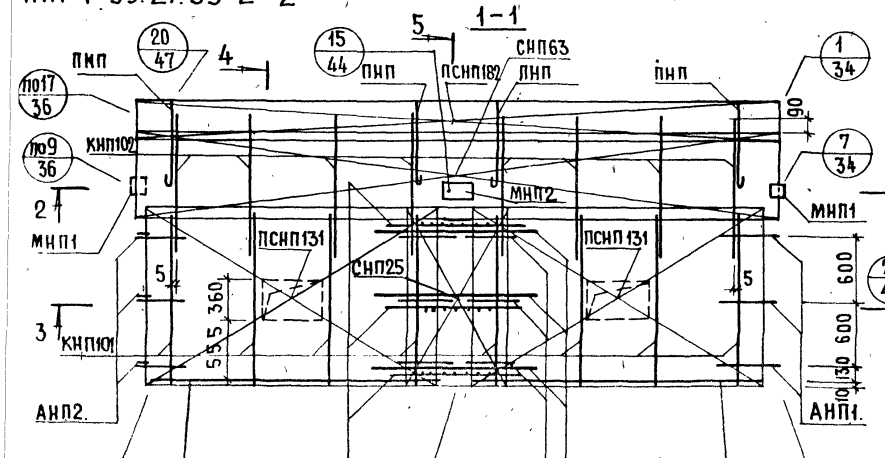

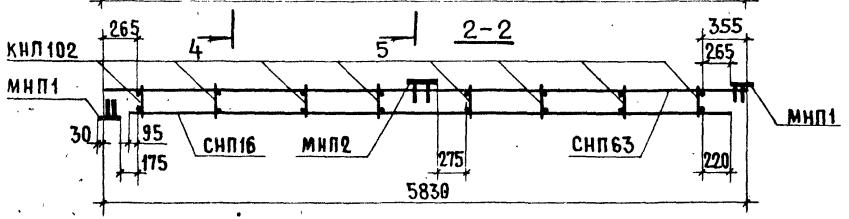

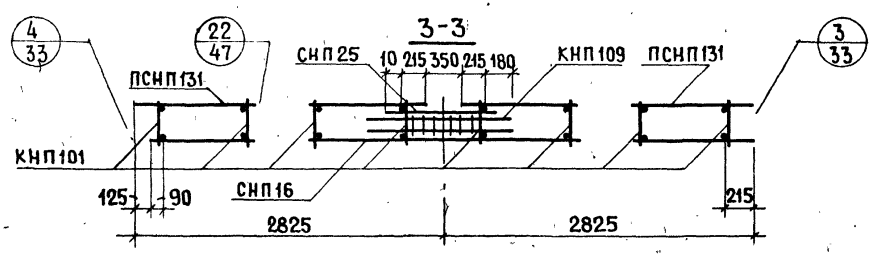

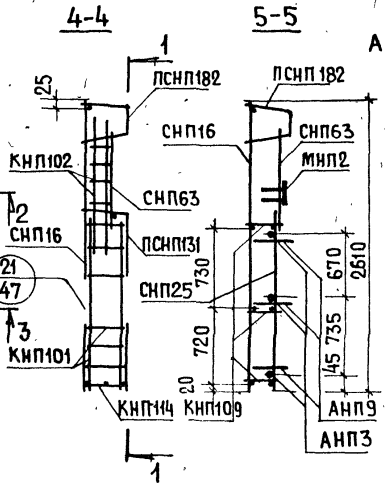

АНПР4к-59.27.35-2+2. Схема

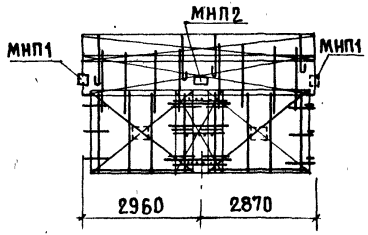

Арматурн. изделие	К-во	Лист выпуска 2-2	Арматурн. изделие	К-во	Лист выпуска 2-2	Арматурн. изделие	К-во	Лист выпуска 2-2
КНП101	8	1	ПНП	4	10			
КНП102	8	1	МНП1	2	13			
КНП114	1	2	МНП2	1	13			
КНП123	1	2	КНП109	3	1			
СНП16	1	4	СНП25	1	5			
ПСНП131	2	6	АНП3	3	10			
СНП63	1	7	АНП9	6	11			
ПСНП182	1	8						
АНП1.	3	10						
АНП2.	3	10						

Арматурные блоки АНПР4-59.27.35-2+2 и АНПР4л-59.27.35-2+2

16783-20

С-НПР4-59.28.3-2+2δ; С-НПР4-59.28.35-2+2δ. ФАСАД.

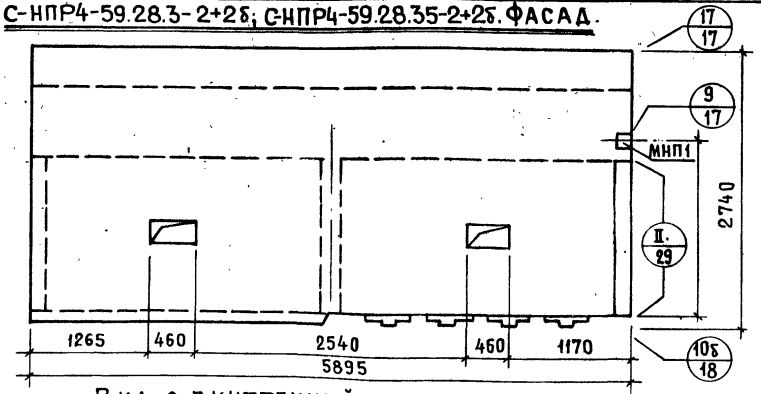

ВИД С ВНУТРЕННЕЙ СТОРОНЫ

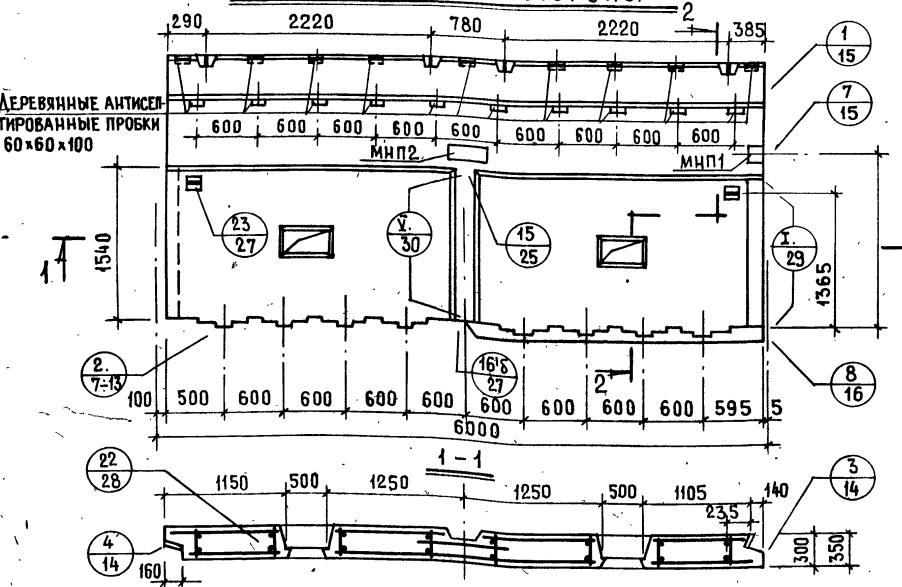

1-1

С-НПР4л-59.28.3-2δ+2; С-НПР4л-59.28.35-2δ+2. СХЕМА ФАСАДА

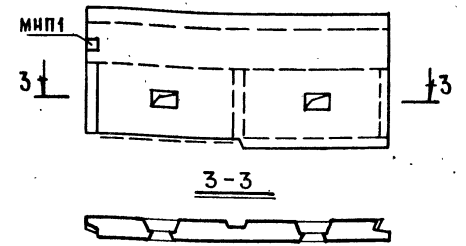

2-2

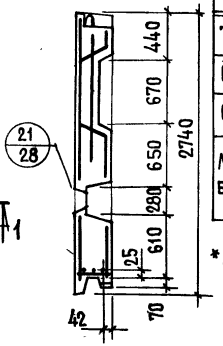

Показатели на изделие			
Толщина панели, мм		300	350
Объем легкого бетона, м³		3.508	4.139
Объем декоративного бет., м³		0.460	0.460
Масса панели при легком бет. объемной массой кг/м³ в кг	900	4450	5100
	1500	6800	7400*

*Масса определена при γ = 1400 кг/м³

Гл. инж. отд. Н. Росинский
Гл. инж. пр. Ю. Герман
Рук. группы
Ст. инженер Д. Рафайлович
Вед. инж. М. Шатинская
Проверил

ЦНИИЭП жилища

ТК 1978

Панели С-НПР4-59.28.3-2+2δ; С-НПР4-59.28.35-2+2δ; С-НПР4л-59.28.3-2δ+2; С-НПР4л-59.28.35-2δ+2

Серия 1.138-11с
Выпуск 1-2
Лист 28

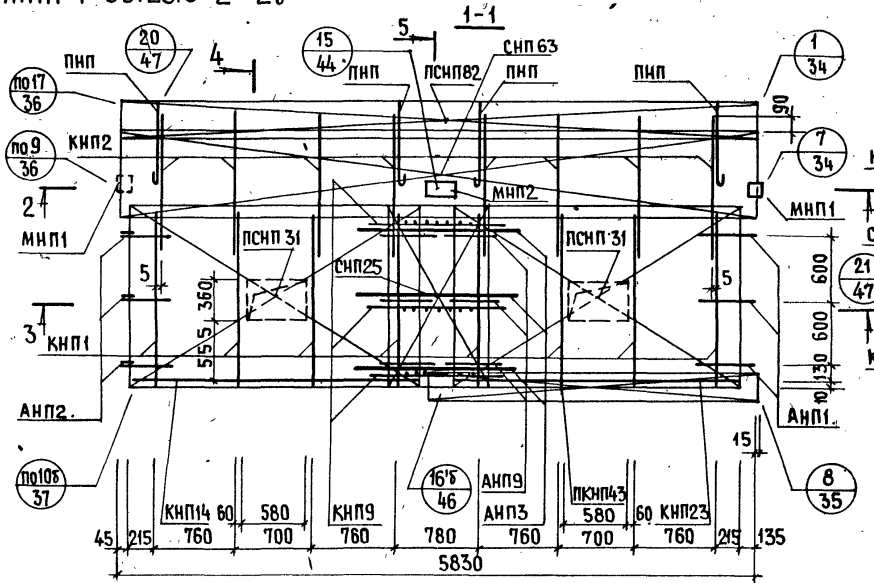

АНПР4л-59.28.3-2δ+2. Схема

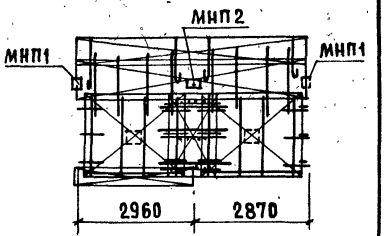

Арматурн. изделие	К-во	Лист выпуска 2-1	Арматурн. изделие	К-во	Лист выпуска 2-1	Арматурн. изделие	К-во	Лист выпуска 2-1
КНП1	8	1	АНП2.	3	10			
КНП2	8	1	ПНП	4	10			
КНП14	1	2	МНП1	2	13			
КНП23	1	2	МНП2	1	13			
ПКНП43	1	3	КНП9	3	1			
СНП16	1	4	СНП25	1	5			
ПСНП31	2	6	АНП3	3	10			
СНП63	1	7	АНП9	6	11			
ПСНП82	1	8						
АНП1.	3	10						

АНПР4-59.28.35-2+2б

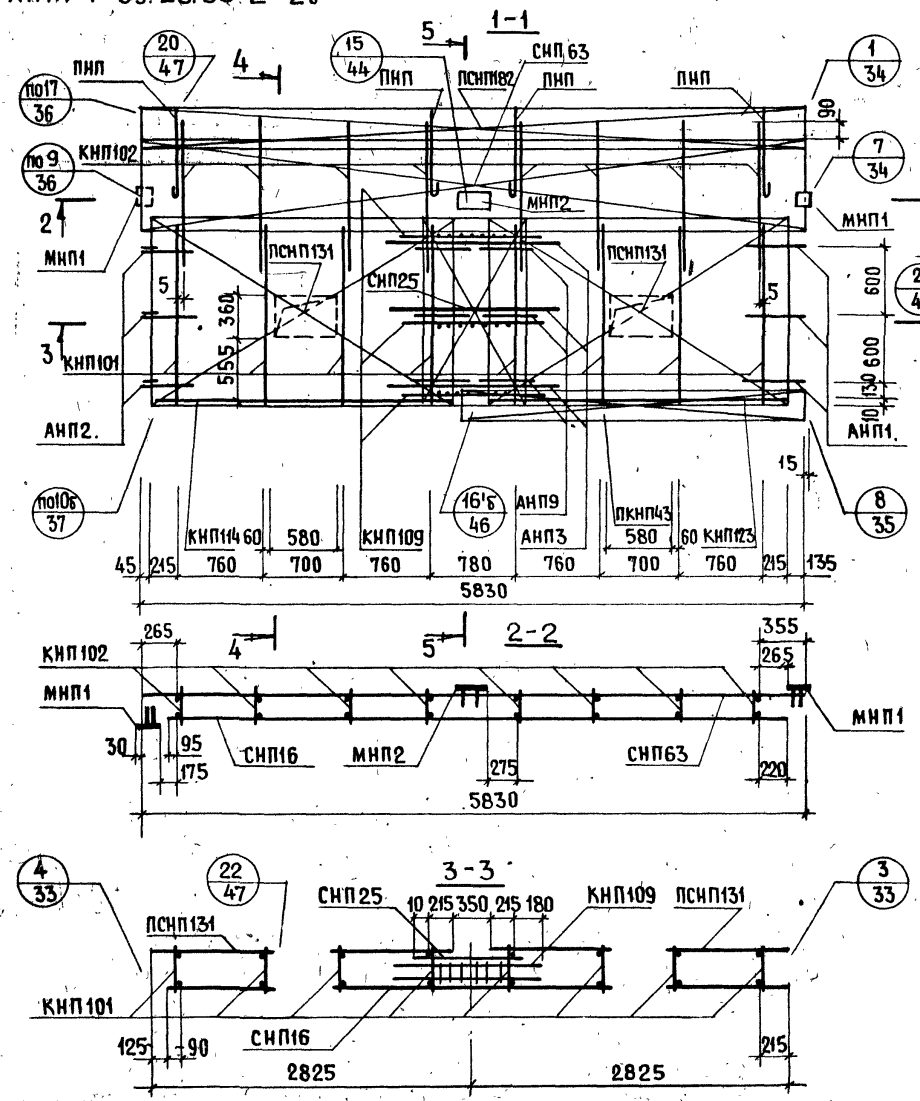

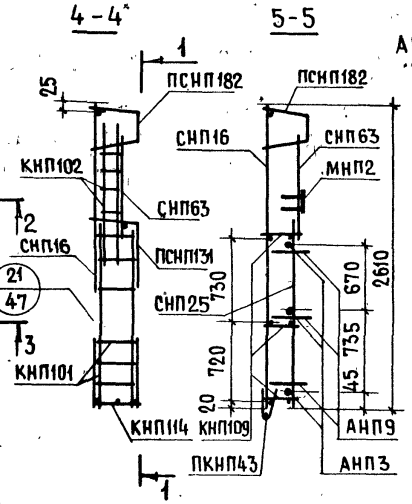

АНПР4л-59.28.35-2б+2. СХЕМА

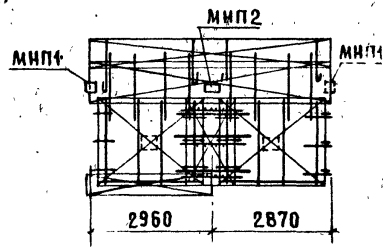

АРМАТУРН. ИЗДЕЛИЕ	К-ВО	ЛИСТ ВЫПУСКА 2-2	АРМАТУРН. ИЗДЕЛИЕ	К-ВО	ЛИСТ ВЫПУСКА 2-2	АРМАТУРН. ИЗДЕЛИЕ	К-ВО	ЛИСТ ВЫПУСКА 2-2
КНП101	8	1	АНП2.	3	10			
КНП102	8	1	ПНП	4	10			
КНП114	1	2	МНП1	2	13			
КНП123	1	2	МНП2	1	13			
ПКНП43	1	3	КНП109	3	1			
СНП16	1	4	СНП25	1	5			
ПСНП131	2	6	АНП3	3	10			
СНП63	1	7	АНП9	6	11			
ПСНП182	1	8						
АНП1.	3	10						

ТК 1979

АРМАТУРНЫЕ БЛОКИ АНПР4-59.28.35-2+2б; АНПР4л-59.28.35-2б+2

СЕРИЯ 1.138-11с

ВЫПУСК 1-2 | ЛИСТ 30

ЖИЛИЩА

НАЧ. ОТД. 17 | ГЛ. ИНЖ. ОТД. | ГЛ. ИНЖ. ПР. | РУК. ГРУППЫ | СТ. ИНЖЕНЕР | Д. БАЛАНОВСКИЙ | Н. РОСИНСКИЙ | Ю. ГЕРМАН | А. РАФАЙЛОВИЧ | ИНЖЕН. | ВЕД. ИНЖ. | М. КОНДРАТЬЕВА | М. ШАТИНСКАЯ | ПРОВЕРИЛ

СОГЛАСОВАНО

ДАТА | ИНВЕНТ. № | ВЗАМЕН

С-НПР4-59.28.3-2δ+2; С-НПР4-59.28.35-2δ+2. ФАСАД

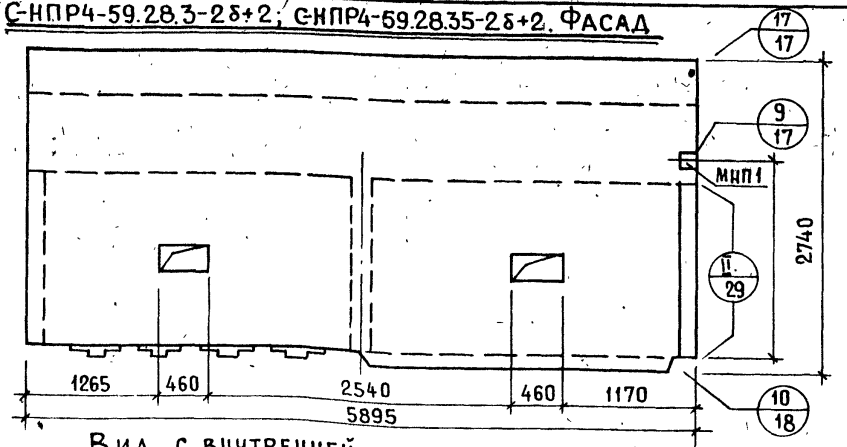

С-НПР4л-59.28.3-2+2δ; С-НПР4л-59.28.35-2+2δ. СХЕМА ФАСАДА

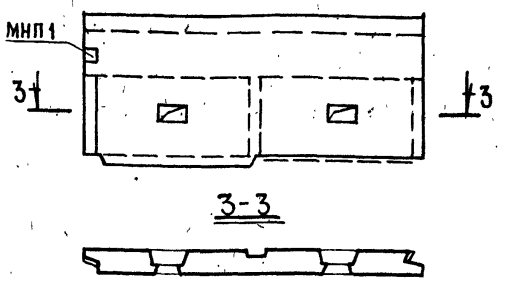

Вид с внутренней стороны.

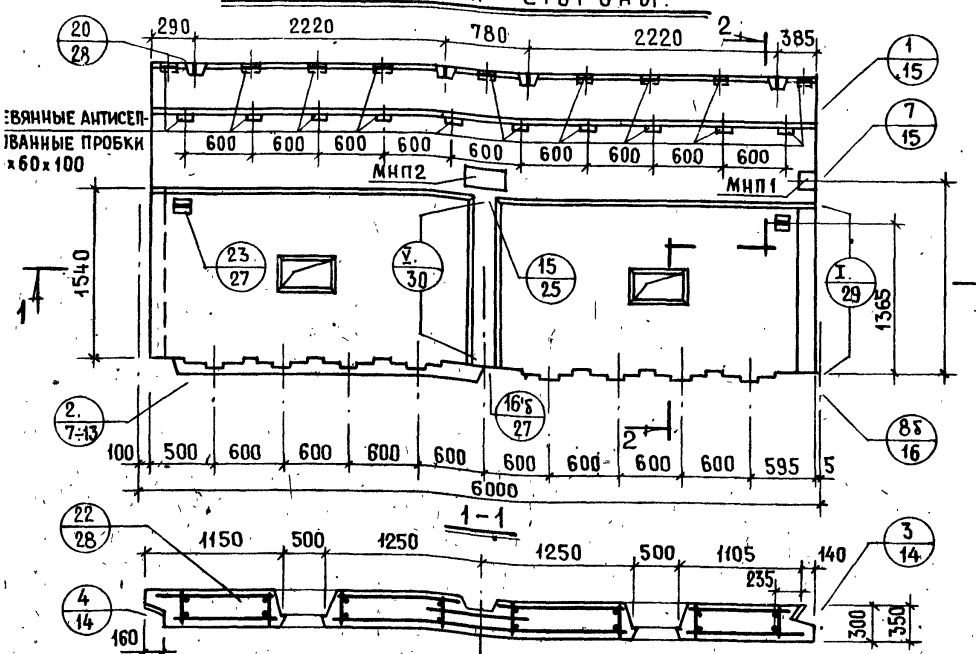

2-2

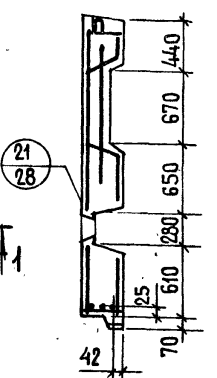

Показатели на изделие			
Толщина панели, мм		300	350
Объем легкого бетона, м³		3.508	4.139
Объем декоративного бет., м³		0.460	0.460
Масса панели при легком бет. объемной массой кг/м³ в кг	900	4450	5100
	1500	6800	7400*

* Масса определена при γ=1400 кг/м³

АНПР4-59.28.3-2б+2

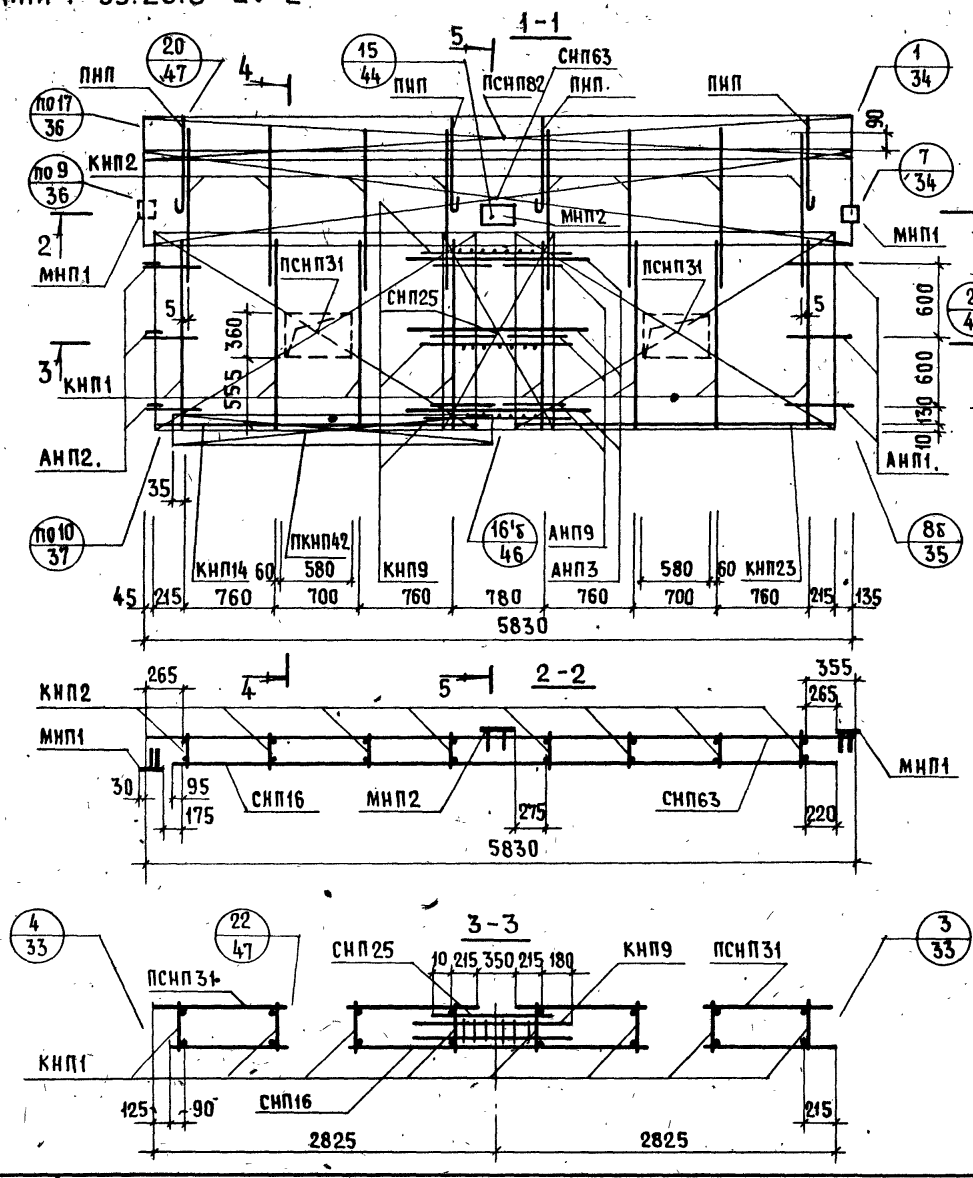

АНПР4л-59.28.3-2+2б. СХЕМА

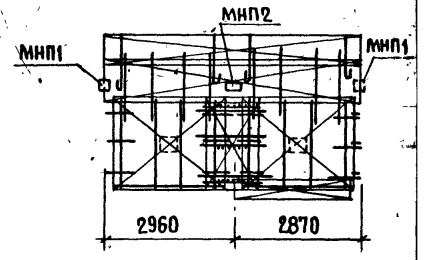

Арматурн. изделие	К-во	Лист выпуска 2-1	Арматурн. изделие	К-во	Лист выпуска 2-1	Арматурн. изделие	К-во	Лист выпуска 2-1
КНП1	8	1	АНП2.	3	10			
КНП2	8	1	ПНП	4	10			
КНП14	1	2	МНП1	2	13			
КНП23	1	2	МНП2	1	13			
ПКНП42	1	3	КНП9	3	1			
СНП16	1	4	СНП25	1	5			
ПСНП31	2	6	АНП3	3	10			
СНП63	1	7	АНП9	6	11			
ПСНП82	1	8						
АНП1.	3	10						

НАЧ. ОТД. 17	А.БАЛАНОВСКИЙ	ИНЖЕНЕР	М.КОНДРАТЬЕВА
ГЛ. ИНЖ. ОТД.	Н.РОСИНСКИЙ		
ГЛ. ИНЖ. ПР.	Ю.ГЕРМАН		
РУК. ГРУП.			
СТ. ИНЖЕН.	А.РАФАИЛОВИЧ	ВЕД. ИНЖ.	М.ШАТИНСКАЯ

ПРОВЕРИЛ

СОГЛАСОВАНО

ИНВЕНТ. №

ВЗАМЕН

ДАТА

ЦНИИЭП ЖИЛИЩА

ТК 1978

АРМАТУРНЫЕ БЛОКИ АНПР4-59.28.3-2б+2; АНПР4л-59.28.3-2+2б

СЕРИЯ 1.138-11с

ВЫПУСК 1-2 | ЛИСТ 32

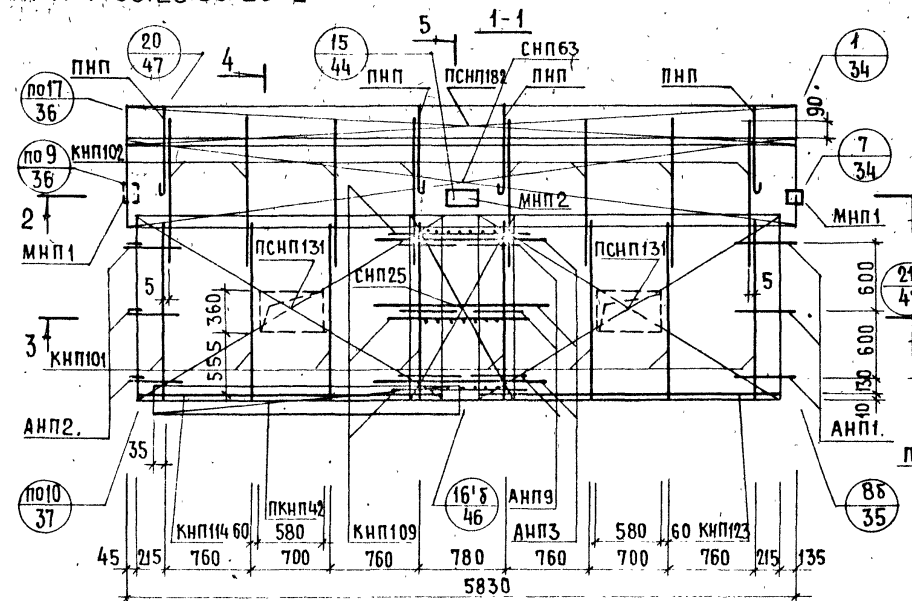

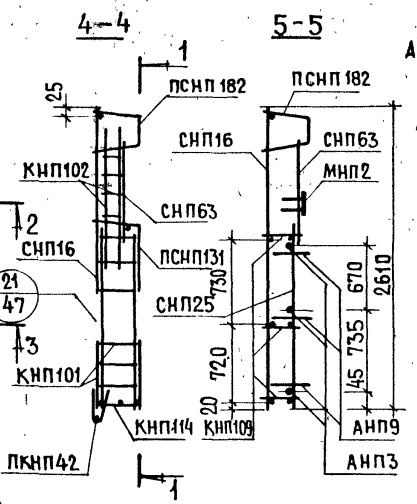

АНПР4л-59.28.35-2+2δ. СХЕМА

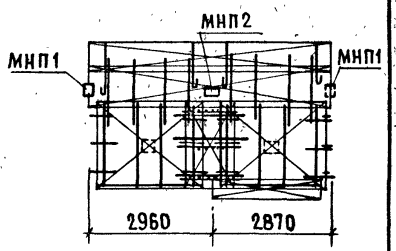

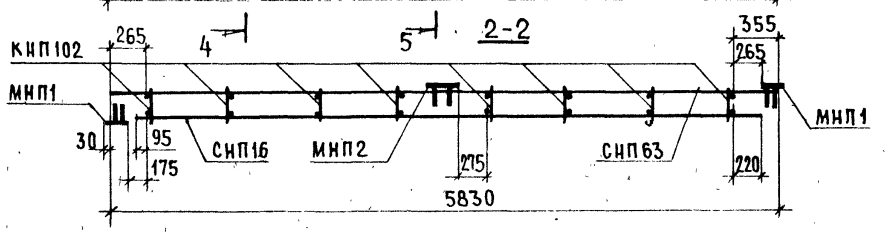

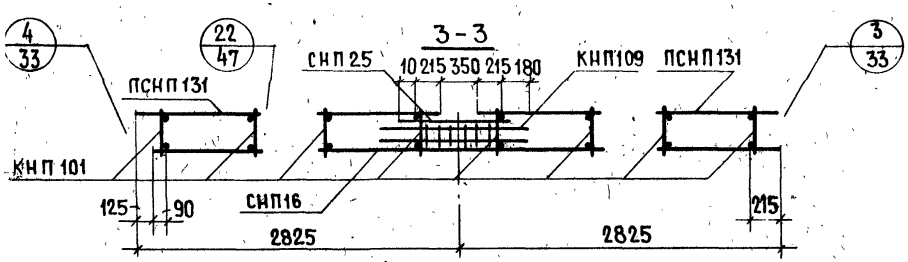

Арматурн. изделие	К-во	Лист выпуска 2-2	Арматурн. изделие	К-во	Лист выпуска 2-2	Арматурн. изделие	К-во	Лист выпуска 2-2
КНП101	8	1	АНП2.	3	10			
КНП102	8	1	ПНП	4	10			
КНП114	1	2	МНП1	2	13			
КНП123	1	2	МНП2	1	13			
ПКНП42	1	3	КНП109	3	1			
СНП16	1	4	СНП25	1	5			
ПСНП131	2	6	АНП3	3	10			
СНП63	1	7	АНП9	6	11			
ПСНП182	1	8						
АНП1.	3	10						

ГК
ГТВ

Арматурные блоки АНПР4-59.28.35-2δ+2; АНПР4л-59.28.35-2+2δ

С-НПР4-65.28.3-2+3; С-НПР4-65.28.35-2+3. ФАСАД

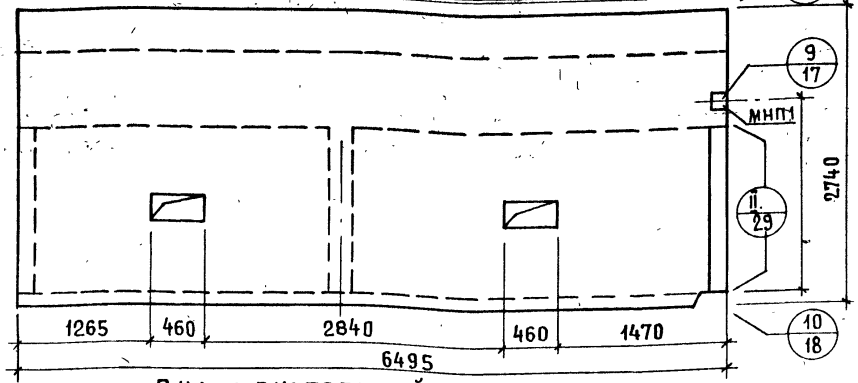

С-НПР4л-65.28.3-3+2; С-НПР4л-65.28.35-3+2. СХЕМА ФАСАДА.

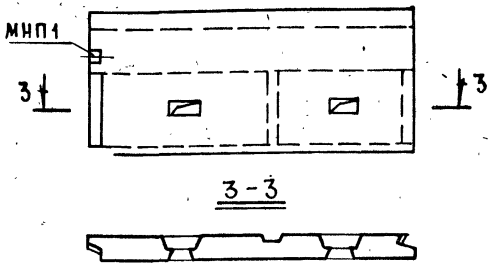

ВИД С ВНУТРЕННЕЙ СТОРОНЫ

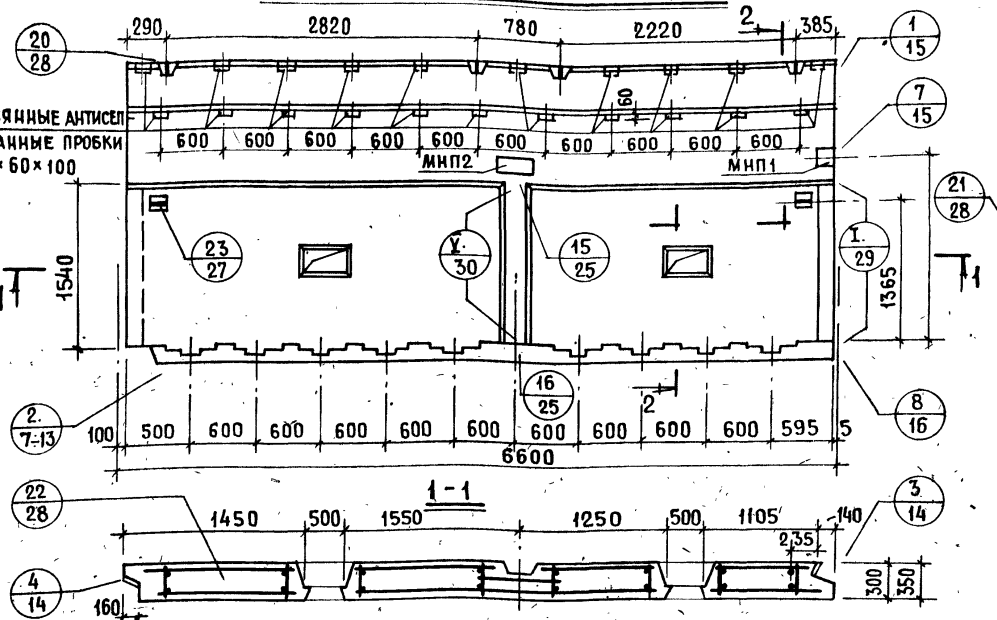

2-2

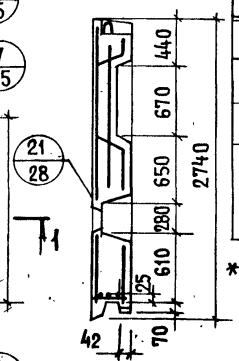

ПОКАЗАТЕЛИ НА ИЗДЕЛИЕ			
Толщина панели, мм		300	350
Объем легкого бетона, м³		3 903	4 601
Объем декоративного бет. м³		0.514	0 514
Масса панели при легком бет. объемной массой кг/м³ в кг	900	5000	5650
	1400	7200	7200*

* Масса определена при $\gamma = 1200$ кг/м³

ГЛ. ИНЖ. ОТД.	И. РОСИНСКИЙ		
ГЛ. ИНЖ. ПР.	Ю. ГЕРМАН		
РУК. ГРУППЫ		ПРОВЕРИЛ	
СТ. ИНЖЕН.	А. РАФАЙЛОВИЧ	ВЕД. ИНЖ.	М. ШАТИНСКАЯ

ИНВЕНТ. № | ВЗАМЕН

ЖИЛИЩА

ТК 1978

Панели С-НПР4-65.28.3-2+3; С-НПР4-65.28.35-2+3; С-НПР4л-65.28.3-3+2; С-НПР4л-65.28.35-3+2

СЕРИЯ 1.138-11с | ВЫПУСК 1-2 | ЛИСТ 34

АНПР4-65.28.3-2+3

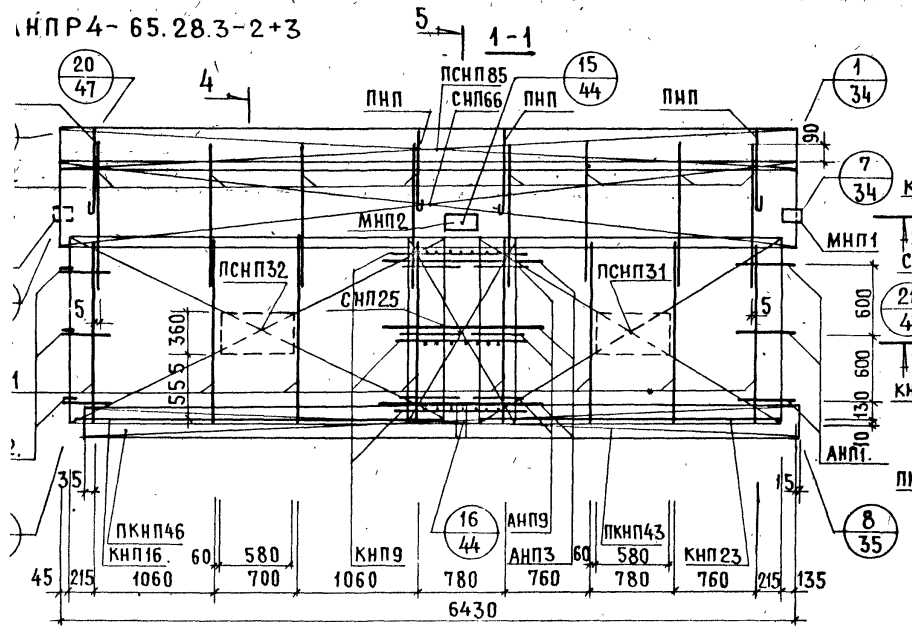

АНПР4л-65.28.3-3+2. Схема

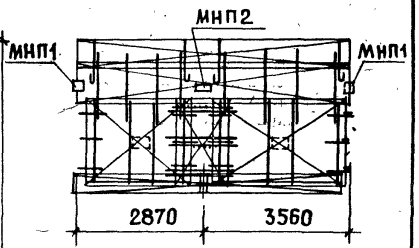

Арматурн. изделие	К-во	Лист выпуска 2-1	Арматурн. изделие	К-во	Лист выпуска 2-1	Арматурн. изделие	К-во	Лист выпуска 2-1
КНП1	8	1	ПСНП85	1	8			
КНП2	8	1	АНП1.	3	10			
КНП16	1	2	АНП2.	3	10			
КНП23	1	2	ПНП	4	10			
ПКНП43	1	3	МНП1	2	13			
ПКНП46	1	3	МНП2	1	13			
СНП19	1	4	КНП9	3	1			
ПСНП31	1	6	СНП25	1	5			
ПСНП32	1	6	АНП3	3	10			
СНП66	1	7	АНП9	6	11			

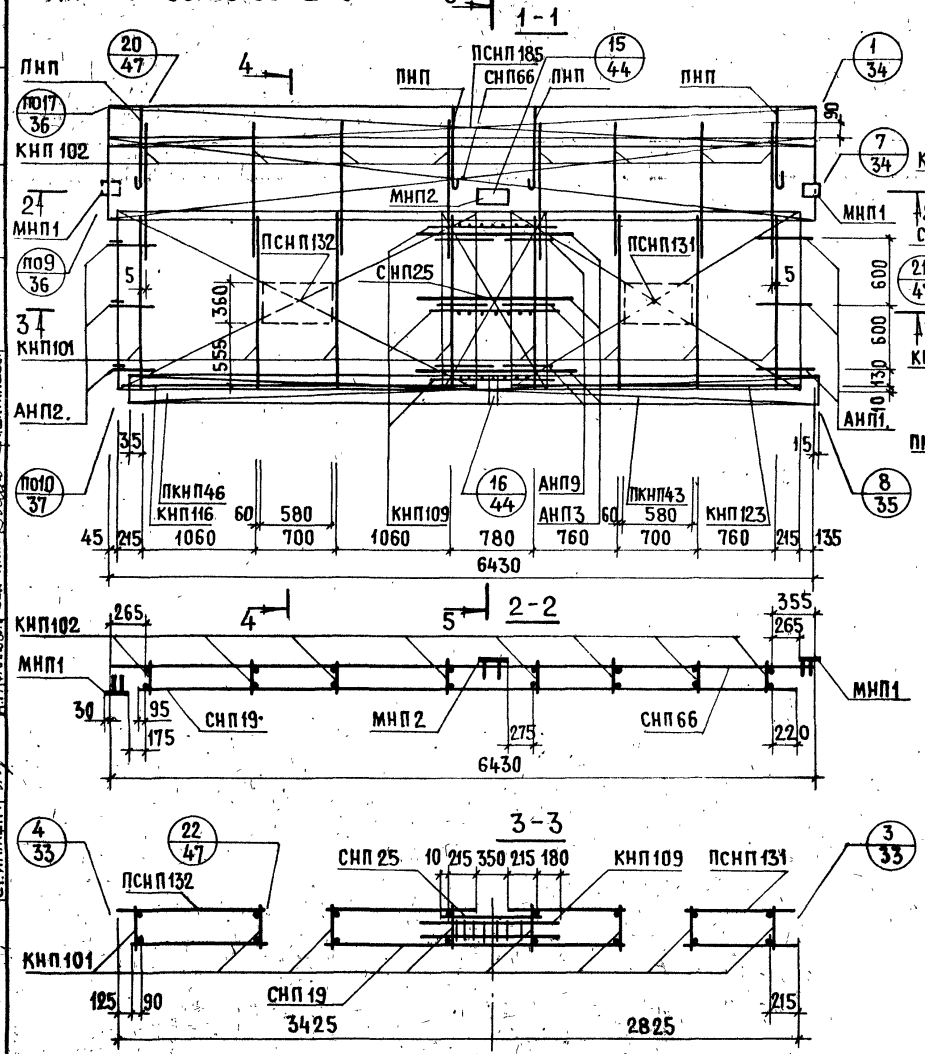

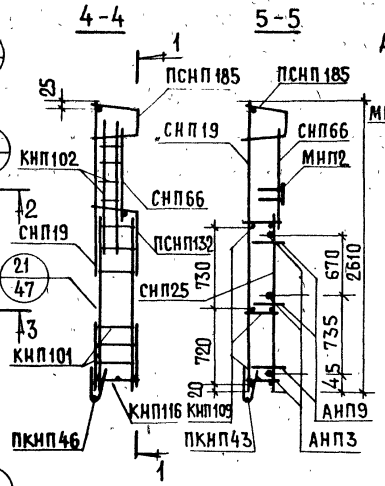

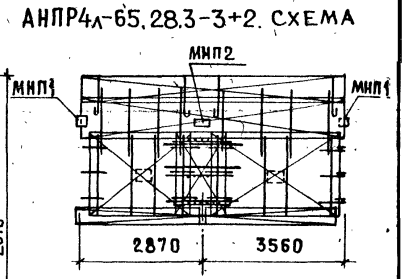

Арматурн. изделие	К-во	Лист выпуска 2-2	Арматурн. изделие	К-во	Лист выпуска 2-2	Арматурн. изделие	К-во	Лист выпуска 2-2
КНП101	8	1	ПСНП185	1	8			
КНП102	8	1	АНП1.	3	10			
КНП116	1	2	АНП2.	3	10			
КНП123	1	2	ПНП	4	10			
ПКНП43	1	3	МНП1	2	13			
ПКНП46	1	3	МНП2	1	13			
СНП19	1	4	КНП109	3	1			
ПСНП131	1	6	СНП25	1	5			
ПСНП132	1	6	АНП3	3	10			
СНП66	1	7	АНП9	6	11			

ЦНИИЭП ЖИЛИЩА

ДАТА	СОГЛАСОВАНО		
ИНВЕНТ. №			
ВЗАМЕН			
ИНЖЕНЕР	М.Кондратьева		
ПРОВЕРИЛ			
ВЕД. ИНЖ.	М.Шатинская		
НАЧ. ОТД. 17	Л.Балановский		
ГЛ. ИНЖ. ОТД.	Н.Росинский		
ГЛ. ИНЖ. ПР.	Ю.Герман		
РУК. ГРУППЫ			
СТ. ИНЖЕН.	А.Рафайлович		

ТК 1978

АРМАТУРНЫЕ БЛОКИ АНПР4-65.28.35-2+3 ; АНПР4л-65.28.35-3+2

СЕРИЯ 1.138-11с

ВЫПУСК 1-2 | ЛИСТ 36

С-НПР4-65.27.3-2+3; С-НПР4-65.27.35-2+3. ФАСАД

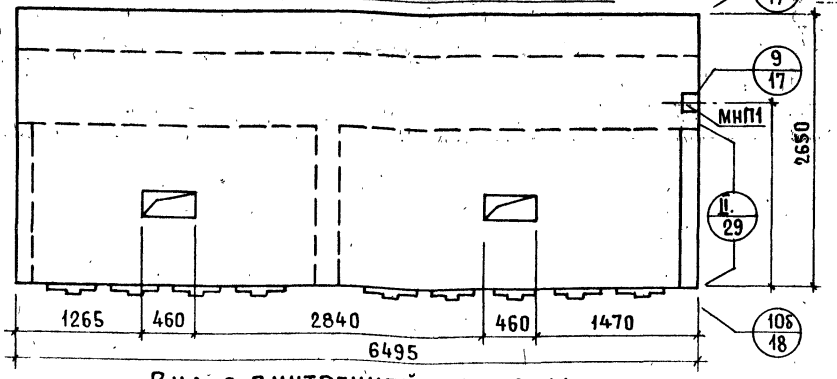

С-НПР4л-65.27.3-3+2; С-НПР4л-65.27.35-3+2. СХЕМА ФАСАДА

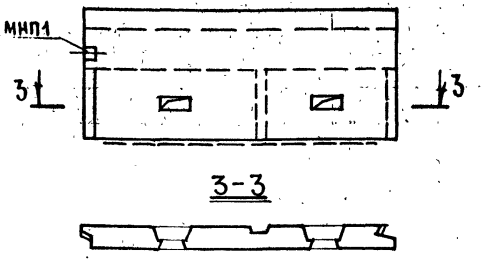

Вид с внутренней стороны

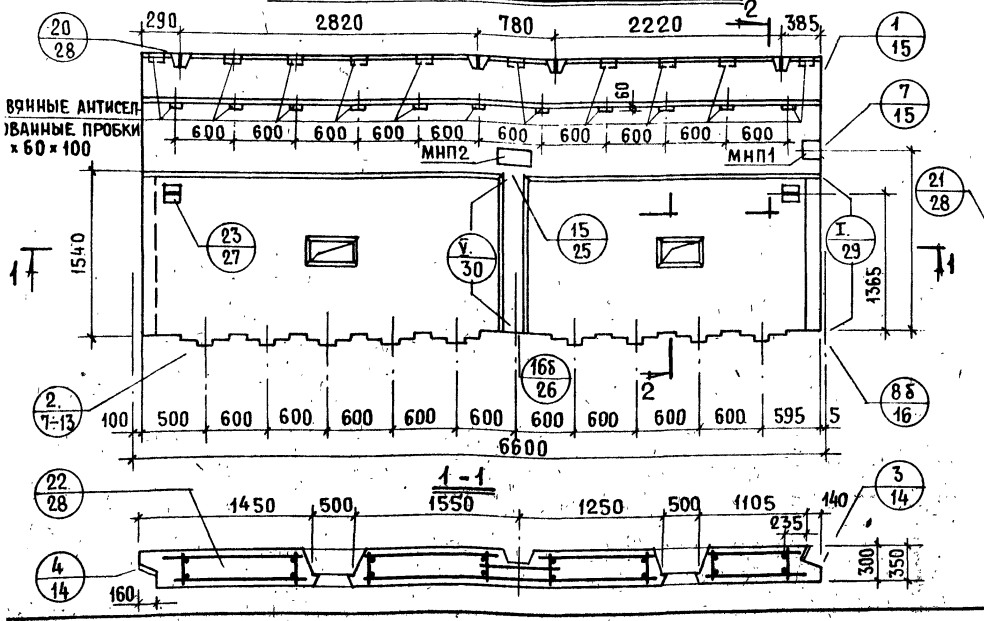

2-2

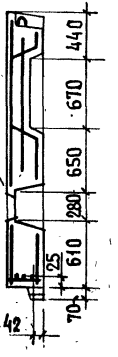

Показатели на изделие			
Толщина панели, мм		300	350
Объем легкого бетона, м³		3.878	4.576
Объем декоративного бет. м³		0.485	0.485
Масса панели при легком бет. объемной массой кг/м³ в кг	900	4900	5600
	1500	7500	7100*

* Масса определена при γ = 1200 кг/м³

Панели С-НПР4-65.27.3-2+3; С-НПР4-65.27.35-2+3; С-НПР4л-65.27.3-3+2; С-НПР4л-65.27.35-3+2

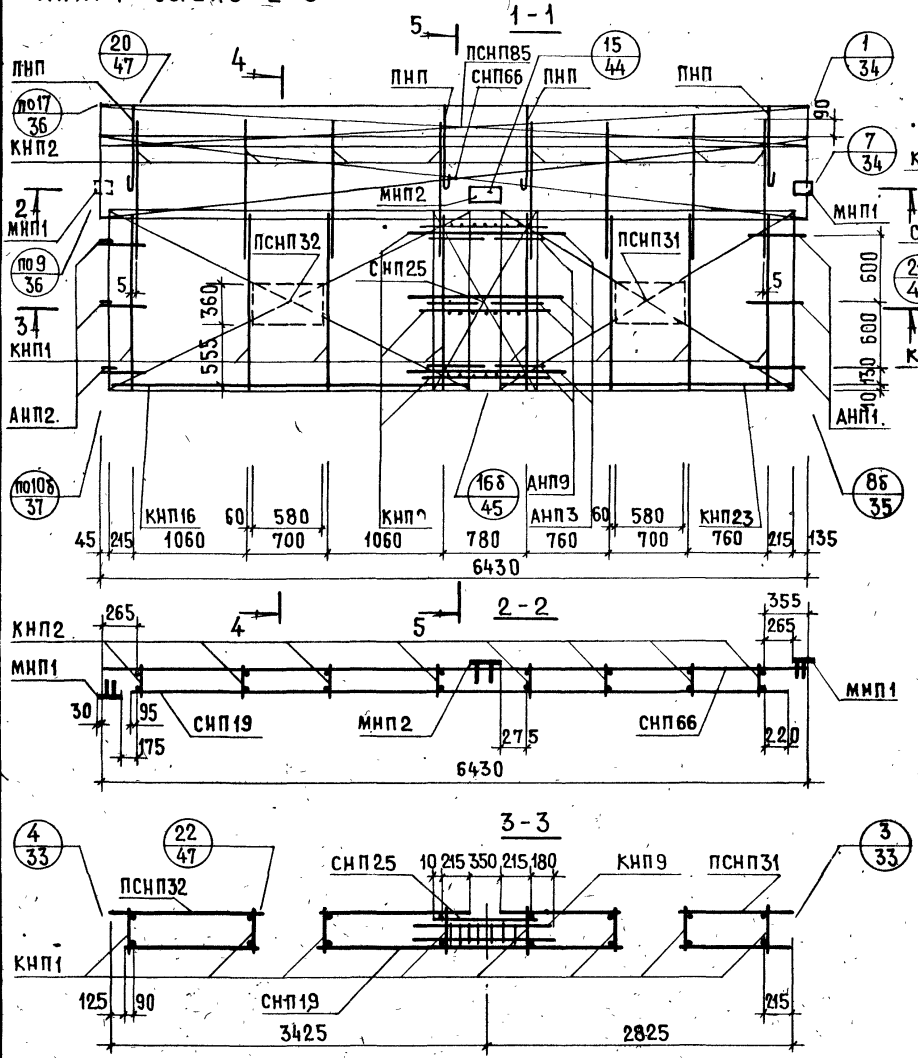

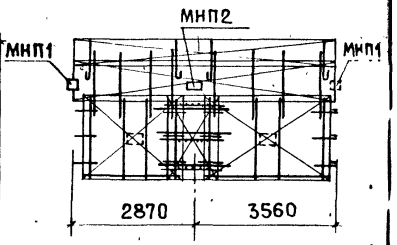

АРМАТУРН. ИЗДЕЛИЕ	К-ВО	ЛИСТ ВЫПУСКА 2-1	АРМАТУРН. ИЗДЕЛИЕ	К-ВО	ЛИСТ ВЫПУСКА 2-1	АРМАТУРН. ИЗДЕЛИЕ	К-ВО	ЛИСТ ВЫПУСКА 2-1
КНП1	8	1	АНП2.	3	10			
КНП2	8	1	ПНП	4	10			
КНП16	1	2	МНП1	2	13			
КНП23	1	2	МНП2	1	13			
СНП19	1	4	КНП9	3	1			
ПСНП32	1	6	СНП25	1	5			
ПСНП31	1	6	АНП3	3	10			
СНП66	1	7	АНП9	6	11			
ПСНП85	1	8						
АНП1.	3	10						

НАЧ. ОТД. 17	Б. БАЛАНОВСКИЙ ИНЖЕНЕР	М. КОНДРАТЬЕВА	СОГЛАСОВАНО
ГЛ. ИНЖ. ОТД.	Н. РОСИНСКИЙ		
ГЛ. ИНЖ. ПР.	Ю. ГЕРМАН		
РУК. ГРУППЫ			ПРОВЕРИЛ
СТ. ИНЖЕН.	А. РАФАЙЛОВИЧ	ВЕД. ИНЖ.	М. ШАТИНСКАЯ

ДАТА | ИНВЕНТ. № | ВЗАМЕН

ЖИЛИЩА

ТК 1978

АРМАТУРНЫЕ БЛОКИ АНПР4-65.27.3-2+3; АНПР4л-65.27.3-3+2

СЕРИЯ 1.138-11

ВЫПУСК 1-2 | ЛИСТ 38

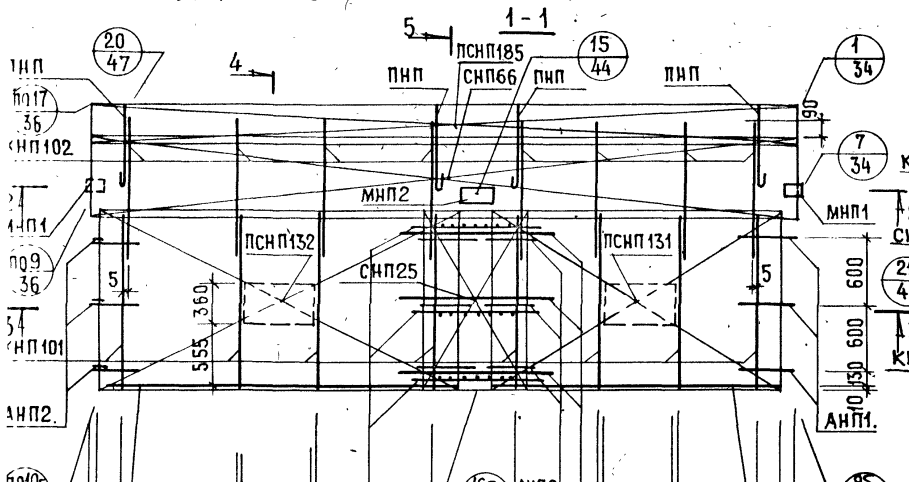

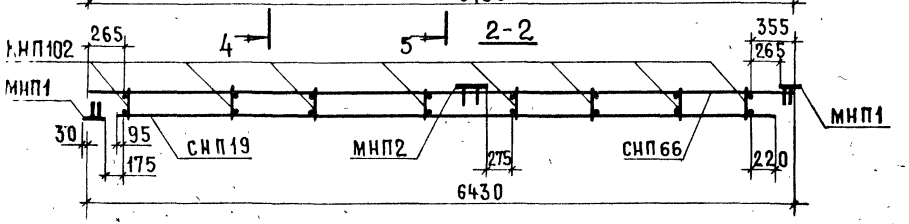

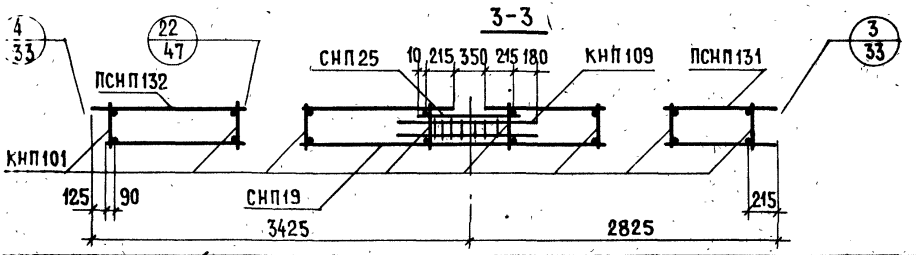

АНПР4л-65.27.35-3+2. СХЕМА

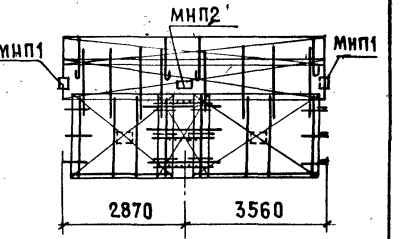

Арматурн. изделие	К-во	Лист выпуска 2-2	Арматурн. изделие	К-во	Лист выпуска 2-2	Арматурн. изделие	К-во	Лист выпуска 2-2
КНП101	8	1	АНП2.	-3	10			
КНП102	8	1	ПНП	4	10			
КНП116	1	2	МНП1	2	13			
КНП123	1	2	МНП2	1	13			
СНП19	1	4	КНП109	3	1			
ПСНП132	1	6	СНП25	1	5			
ПСНП131	1	6	АНП3	3	10			
СНП66	1	7	АНП9	6	11			
ПСНП185	1	8						
АНП1.	3	10						

С-НПР4-65.28.3-2+3б; С-НПР4-65.28.35-2+3б. ФАСАД

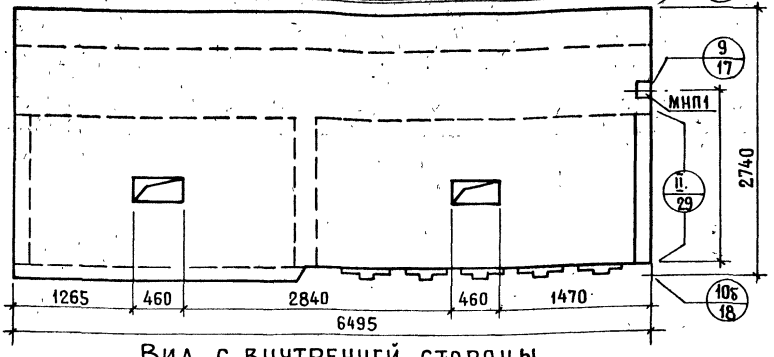

С-НПР4л-65.28.3-3б+2; С-НПР4л-65.28.35-3б+2. СХЕМА ФАСАДА

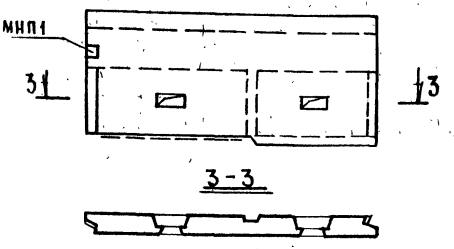

Вид с внутренней стороны

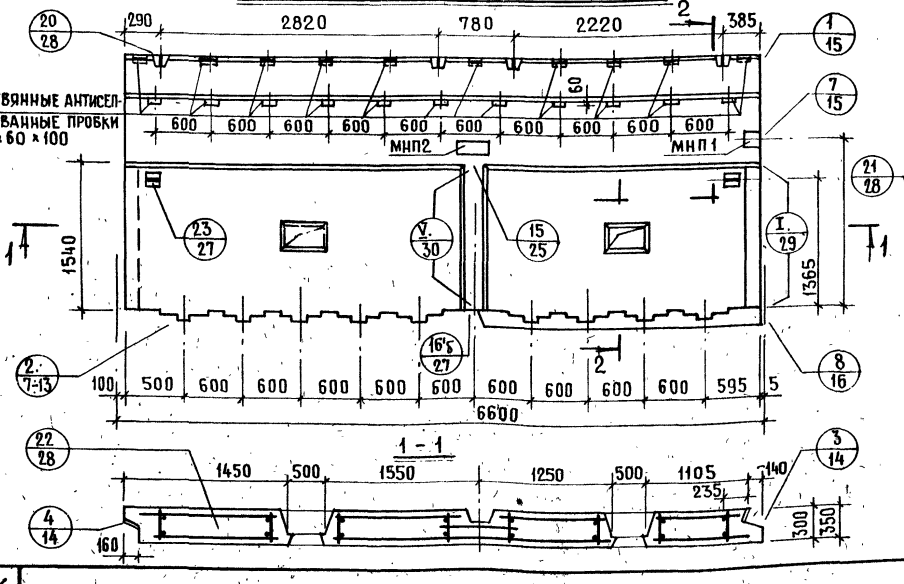

2-2

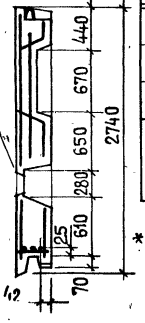

Показатели на изделие

Толщина панели, мм		300	350
Объем легкого бетона, м³		3.878	4.57
Объем декоративного бет., м³		0.500	0.500
Масса панели при легком бет. объемной массой кг/м³ в кг	900	4900	5600
	1400	7100	7150*

* Масса определена при γ = 1200 кг/м³

Гл. инж. отд. Н. Росинский
Гл. инж. пр. Ю. Герман
Рук. груп. А. Рафаилович
Ст. инжен. Б.Б.А. инж. М. Шатинская
ПРОВЕРИЛ

ГПИ Инвентарь № | Взамен

ЖИЛИЩА

ТК 1978

Панели С-НПР4-65.28.3-2+3б; С-НПР4-65.28.35-2+3б; С-НПР4л-65.28.3-3б+2; С-НПР4л-65.28.35-3б+2

Серия 1.138-11с
Выпуск 1-2 | Лист 40

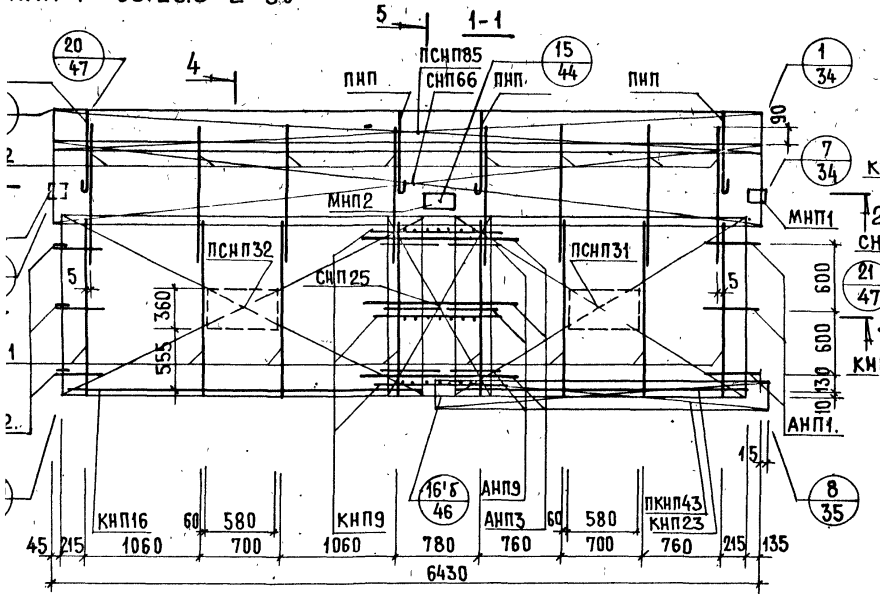

АНПР4л-65.28.3-3б+2. Схема

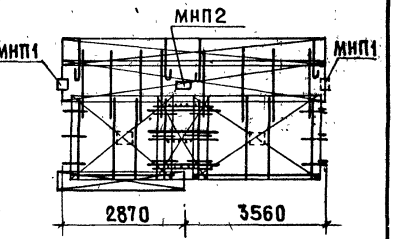

Арматурн. изделие	К-во	Лист выпуска 2-1	Арматурн. изделие	К-во	Лист выпуска 2-1	Арматурн. изделие	К-во	Лист выпуска 2-1
КНП1	8	1	АНП1.	3	10			
КНП2	8	1	АНП2.	3	10			
КНП16	1	2	ПНП	4	10			
КНП23	1	2	МНП1	2	13			
ПКНП43	1	3	МНП2	1	13			
СНП19	1	4	КНП9	3	1			
ПСНП32	1	6	СНП25	1	5			
ПСНП31	1	6	АНП3	3	10			
СНП66	1	7	АНП9	6	11			
ПСНП85	1	8						

АНПР4-65.28.35-2+3δ

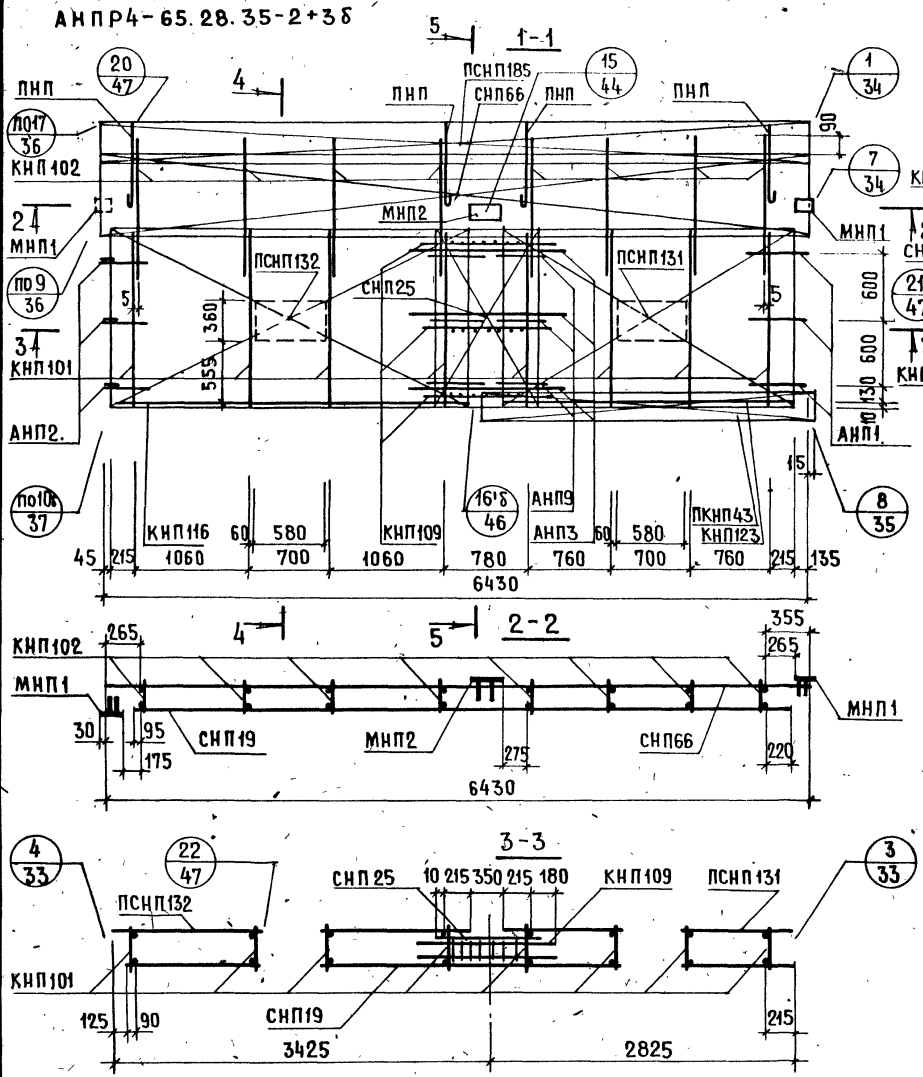

АНПР4л-65.28.35-3δ+2. СХЕМА

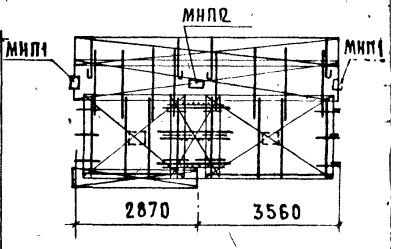

Арматурн. изделие	К-в	Лист выпуска 2-2	Арматурн. изделие	К-во	Лист выпуска 2-2	Арматурн. изделие	К-во	Лист выпуска 2-2
КНП101	8	1	АНП1.	3	10			
КНП102	8	1	АНП2.	3	10			
КНП116	1	2	ПНП	4	10			
КНП123	1	2	МНП1	2	13			
ПКНП43	1	3	МНП2	1	13			
СНП19	1	4	КНП109	3	1			
ПСНП132	1	6	СНП25	1	5			
ПСНП131	1	6	АНП3	3	10			
СНП66	1	7	АНП9	6	11			
ПСНП185	1	8						

НАЧ. ОТД. ГИП М.Балановский ИНЖЕН. М.Кондратьева СОГЛАСОВАНО
ГА. КНИЖ. ОТД. Н.Ровинский ДАТА
ГЛ. КНИЖ. ПР. Ю.Герман ИНВЕНТ. №
РУК. ГРУП. ПРОВЕРИЛ ВЗАМЕН
СТ. КНИЖЕН. А.Рафаилович БЕА. КНИЖ. М.Шатинская

ЦНИИЭП жилища

ТК 1978

АРМАТУРНЫЕ БЛОКИ АНПР4-65.28.35-2+3δ; АНПР4л-65.28.35-3δ+2

СЕРИЯ 1.138-11с
ВЫПУСК 1-2 | ЛИСТ 42

С-НПР4-65.28.3-2δ+3; С-НПР4-65.28.35-2δ+3. ФАСАД

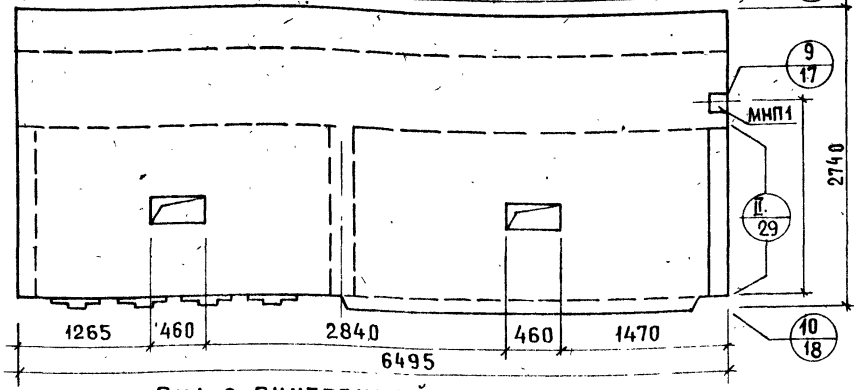

С-НПР4л-65.28.3-3+2δ; С-НПР4л-65.28.35-3+2δ. СХЕМА ФАСАДА

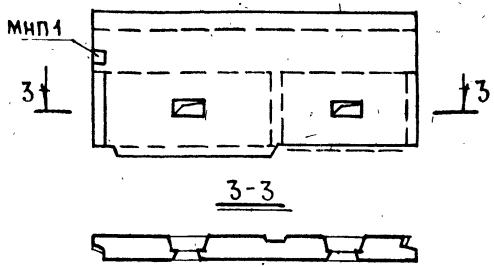

ВИД С ВНУТРЕННЕЙ СТОРОНЫ

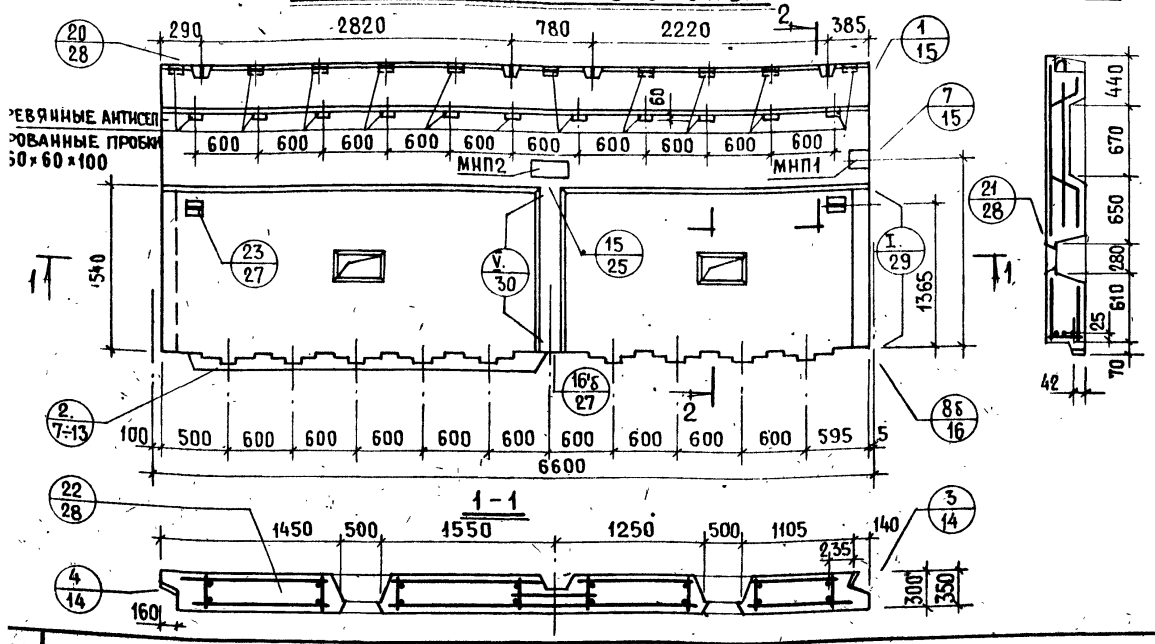

2-2

Показатели на изделие			
Толщина панели, мм		300	350
Объем легкого бетона, м³		3.888	4.588
Объем декоративного бет. м³		0.507	0.507
Масса панели при легком бет. объемной массой кг/м³ в кг	900	4950	5650
	1400	7100	7120*

*Масса определена при γ = 1200 кг/м³

Панели С-НПР4-65.28.3-2δ+3; С-НПР4-65.28.35-2δ+3; С-НПР4л-65.28.3-3+2δ; С-НПР4л-65.28.35-3+2δ

АНПР4-65.28.3-2б+3

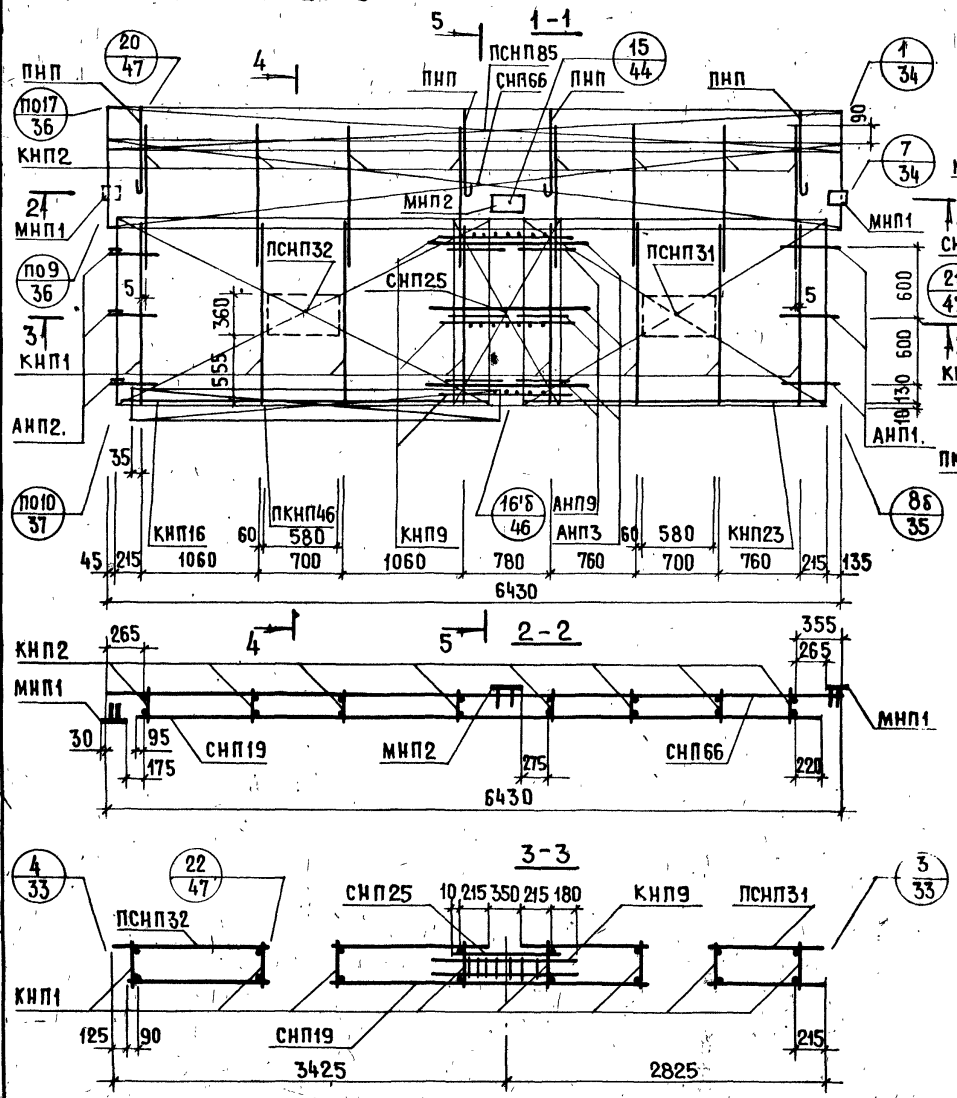

АНПР4л-65.28.3-3+2б. СХЕМА

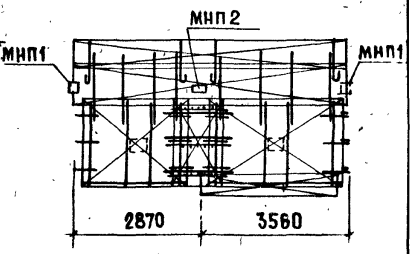

Арматурн. изделие	К-во	Лист выпуска 2-1	Арматурн. изделие	К-во	Лист выпуска 2-1	Арматурн. изделие	К-во	Лист выпуска 2-1
КНП1	8	1	АНП1.	3	10			
КНП2	8	1	АНП2.	3	10			
КНП16	1	2	ПНП	4	10			
КНП23	1	2	МНП1	2	13			
ПКНП46	1	3	МНП2	1	13			
СНП19	1	4	КНП9	3	1			
ПСНП32	1	6	СНП25	1	5			
ПСНП31	1	6	АНП3	3	10			
СНП66	1	7	АНП9	6	11			
ПСНП85	1	8						

ИНВЕНТ. № | ВЗАМЕН

ПРОВЕРИЛ

ГЛ. ИНЖ. ОТД. Н. РОСИНСКИЙ | ГЛ. ИНЖ. ПР. Ю. ГЕРМАН | РУК. ГРУП. | СТ. ИНЖЕН. А. РАФАЙЛОВИЧ | ВЕД. ИНЖ. М. ШАТИНСКАЯ

ЖИЛИЩА

ТК 1978

АРМАТУРНЫЕ БЛОКИ АНПР4-65.28.3-2б+3 И АНПР4л-65.28.3-3+2б

СЕРИЯ 1.138-11с | ВЫПУСК 1-2 | ЛИСТ 44

АНПР4-65.28.35-2б+3

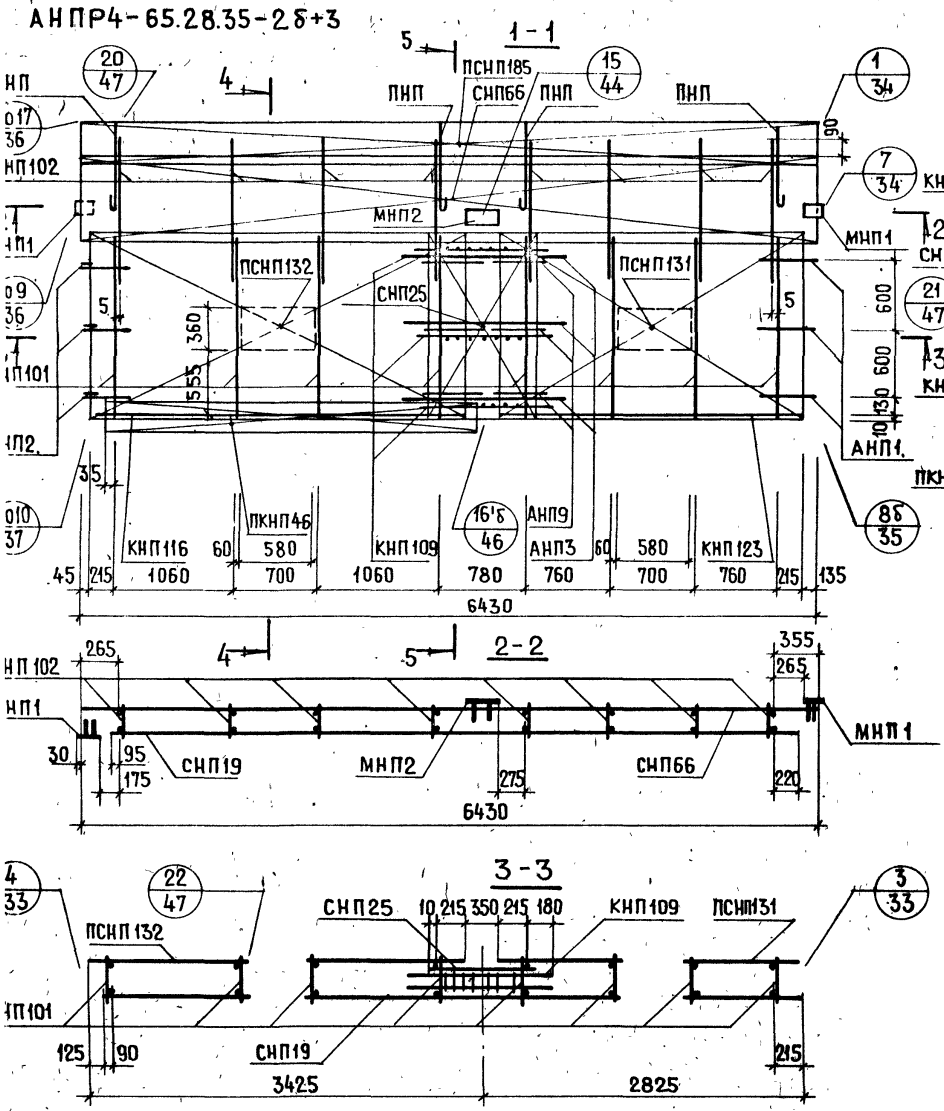

АНПР4л-65.28.35-3+2б. СХЕМА

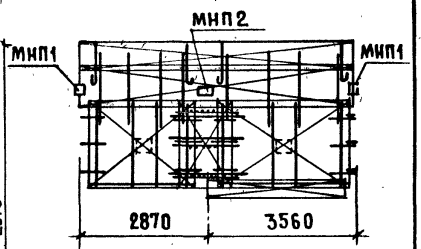

АРМАТУРН. ИЗДЕЛИЕ	К-ВО	ЛИСТ ВЫПУСКА 2-2	АРМАТУРН. ИЗДЕЛИЕ	К-ВО	ЛИСТ ВЫПУСКА 2-2	АРМАТУРН. ИЗДЕЛИЕ	К-ВО	ЛИСТ ВЫПУСКА 2-2
КНП101	8	1	АНП1.	3	10			
КНП102	8	1	АНП2.	3	10			
КНП116	1	2	ПНП	4	10			
КНП123	1	2	МНП1	2	13			
ПКНП46	1	3	МНП2	1	13			
СНП19	1	4	КНП109	3	1			
ПСНП132	1	6	СНП25	1	5			
ПСНП131	1	6	АНП3	3	10			
СНП66	1	7	АНП9	6	11			
ПСНП185	1	8						

АРМАТУРНЫЕ БЛОКИ АНПР4-65.28.35-2б+3 И АНПР4л-65.28.35-3+2б

СЕРИЯ 1.138-11с
ВЫПУСК 1-2 | ЛИСТ 45

С-НПР4-65.28.3-3+2; С-НПР4-65.28.35-3+2. Фасад

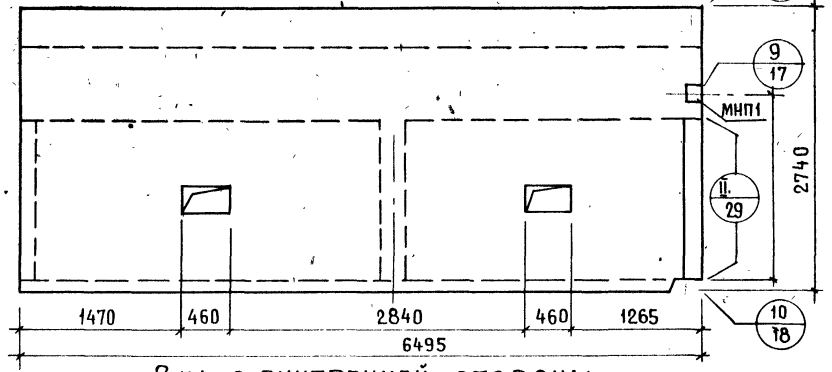

С-НПР4л-65.28.3-2+3; С-НПР4л-65.28.35-2+3. Схема фасада

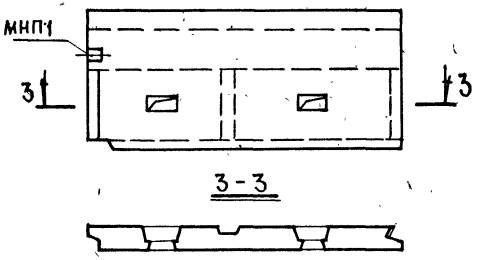

Вид с внутренней стороны

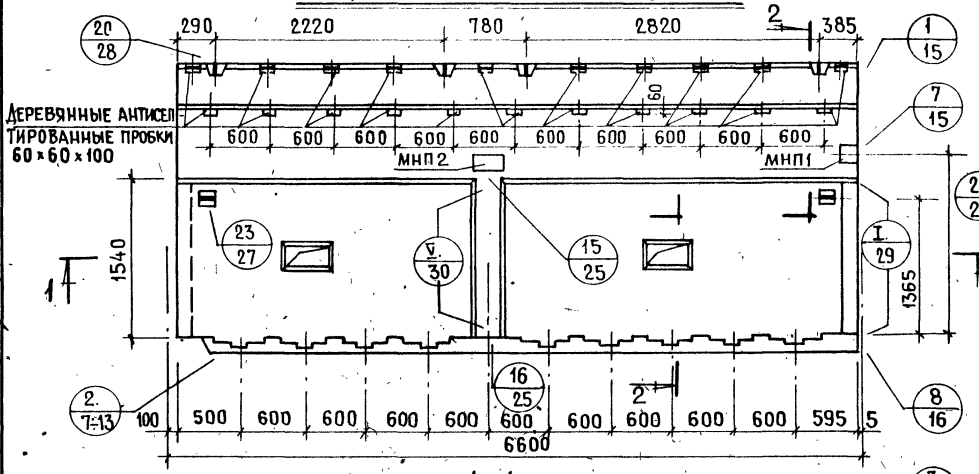

2-2

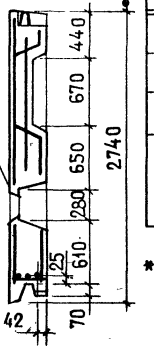

Показатели на изделие			
Толщина панели, мм		300	350
Объем легкого бетона, м³		3.903	4.606
Объем декоративного бет. м³		0.514	0.514
Масса панели при легком бет. объемной массой кг/м³ в кг	900	5000	5650
	1400	7200	7200*

* Масса определена при γ=1200 кг/м³

1-1

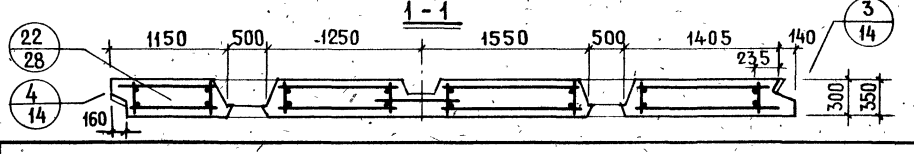

ТК 1978	Панели С-НПР4-65.28.3-3+2; С-НПР4-65,28.35-3+2; С-НПР4л-65.28.3-2+3; С-НПР4л-65.28.35-2+3	Серия 1.138-11с	Выпуск 0 / Лист

Нач. отд. 17	Д. Балановский	Инженер	В. Бинчук
Гл. инж. отд.	Н. Росинский		
Гл. инж. пр.	Ю. Герман		
Рук. группы			
Ст. инженер	А. Рафайлович	Вед. инж.	М. Шатинская

Согласовано

Инвент. №

Взамен

Жилища

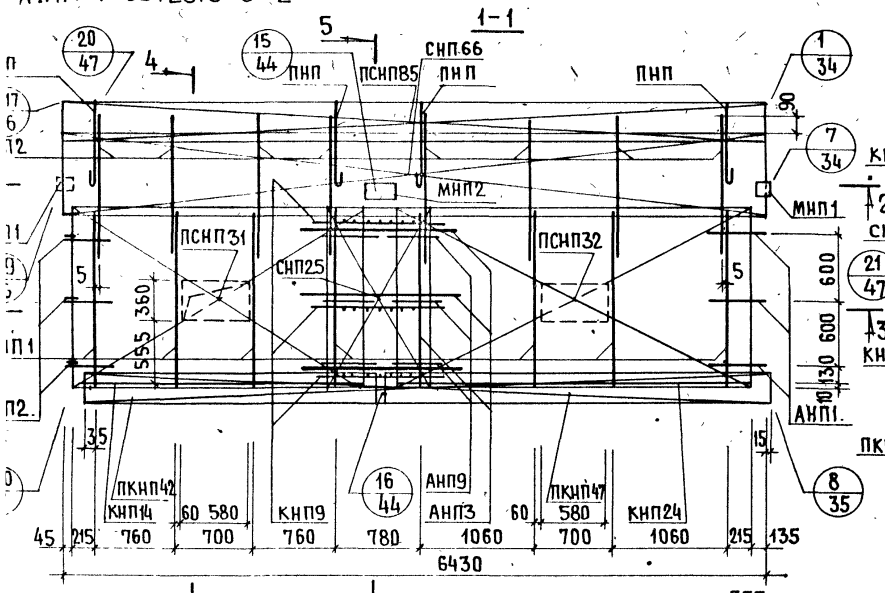

АНПР4л-65.28.3-2+3. СХЕМА

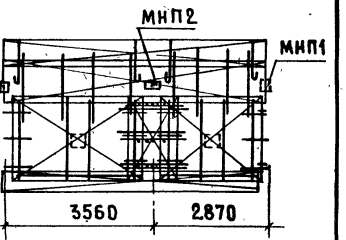

Арматурн. изделие	К-во	Лист выпуска 2-1	Арматурн. изделие	К-во	Лист выпуска 2-1	Арматурн. изделие	К-во	Лист выпуска 2-1
КНП1	8	1	ПСНП85	1	8,			
КНП2	8	1	АНП1.	3	10			
КНП14	1	2	АНП2.	3	10			
КНП24	1	2	ПНП	4	10			
ПКНП42	1	3	МНП1	2	13			
ПКНП47	1	3	МНП2	1	13			
СНП19	1	4	КНП9	3	1			
ПСНП31	1	6	СНП25	1	5			
ПСНП32	1	6	АНП3	3	10			
СНП66	1	7	АНП9	6	11			

АНПР4-65.28.35-3+2

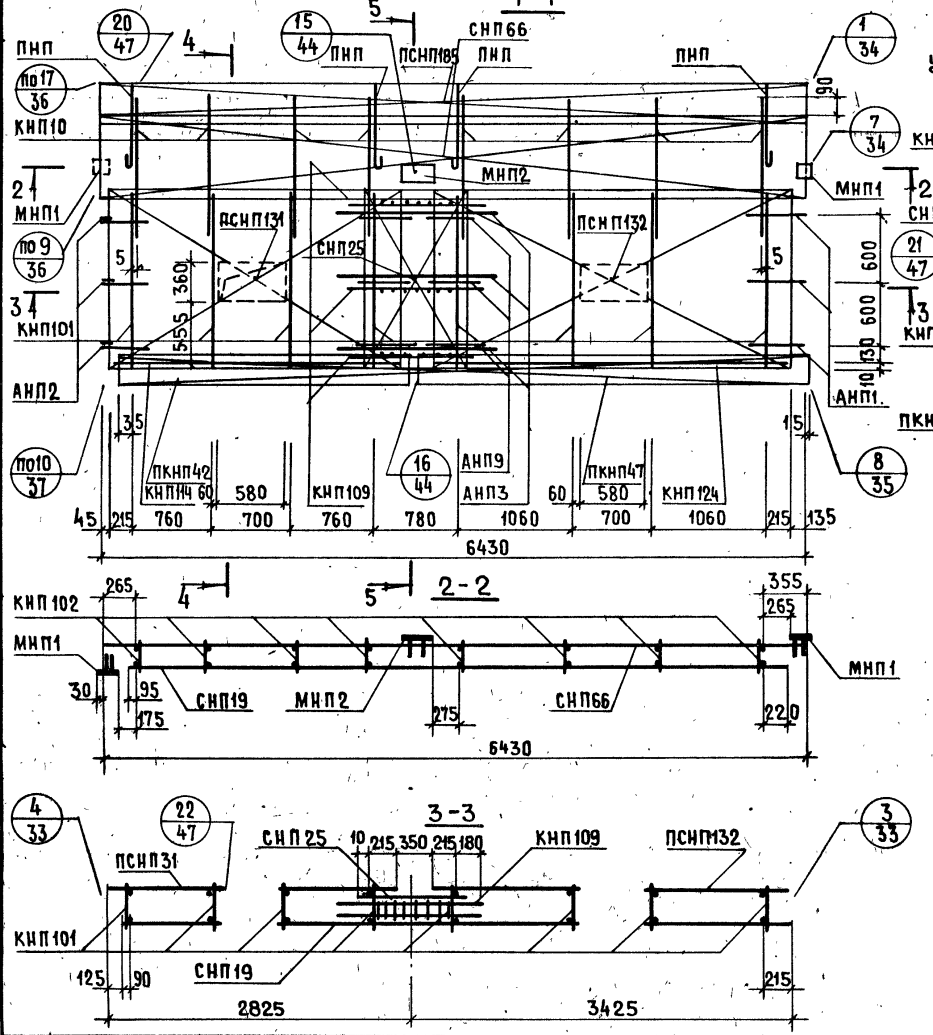

АНПР4л-65.28.35-2+3. СХЕМА

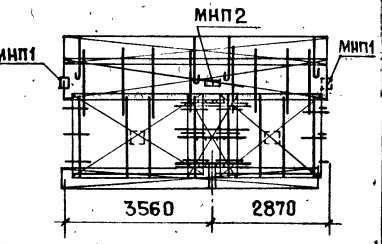

Арматурн. изделие	К-во	Лист выпуска 2-2	Арматурн. изделие	К-во	Лист выпуска 2-2	Арматурн. изделие	К-во	Лист выпуска 2-2
КНП101	8	1	ПСНП185	1	8			
КНП102	8	1	АНП2.	3	10			
КНП114	1	2	АНП1	3	10			
КНП124	1	2	ПНП	4	10			
ПКНП42	1	3	МНП1	2	13			
ПКНП47	1	3	МНП2	1	13			
СНП19	1	4	КНП109	3	1			
ПСНП131	1	6	СНП25	1	5			
ПСНП132	1	6	АНП3	3	10			
СНП66.	1	7	АНП9	6	11			

ЦНИИЭП ЖИЛИЩА

НАЧ. ОТД. 17	Л. БАЛАНОВСКИЙ	ИНЖЕН.	М. КОНДРАТЬЕВА
ГЛ. ИНЖ. ОТД.	Н. РОСИНСКИЙ		
ГЛ. ИНЖ. ПР.	Ю. ГЕРМАН		
РУК. ГРУППЫ			
СТ. ИНЖЕН.	А. РАФАЙЛОВИЧ	ВЕД. ИНЖ.	М. ШАТИНСКАЯ

СОГЛАСОВАНО

ДАТА | ИНВЕНТ. № | ВЗАМЕН

ТК 1078

АРМАТУРНЫЕ БЛОКИ АНПР4-65.28.35-3+2; АНПР4л-65.28.35-2+3

СЕРИЯ 1.138-11

ВЫПУСК | ЛИСТ

С-НПР4-65.27.3-3+2; С-НПР4-65.27.35-3+2. ФАСАД

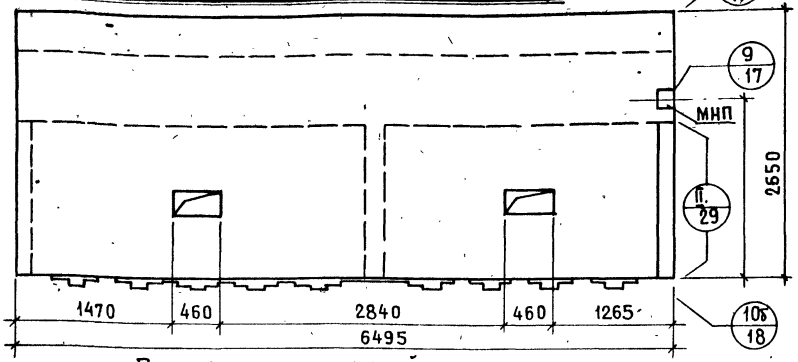

С-НПР4л-65.27.3-2+3; С-НПР4л-65.27.35-2+3. СХЕМА ФАСАДА

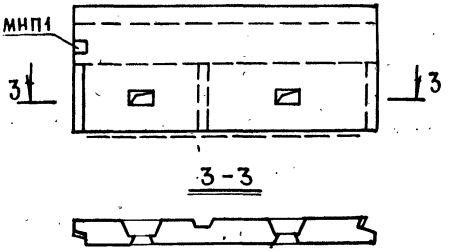

Вид с внутренней стороны

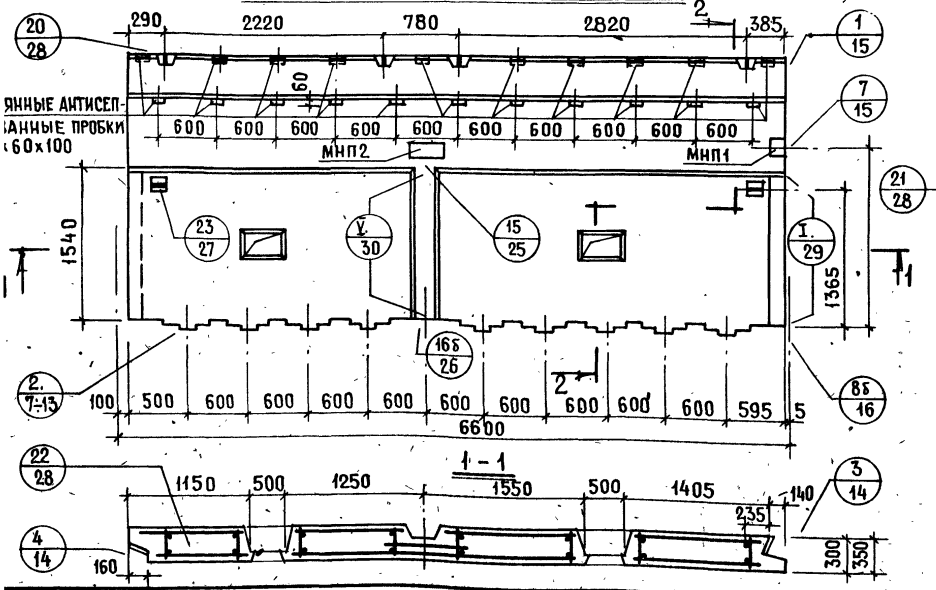

2-2

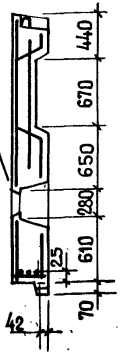

Показатели на изделие			
Толщина панели, мм		300	350
Объем легкого бетона, м³		3.888	4.588
Объем декоративного бет., м³		0.485	0.485
Масса панели при легком бет. объемной массой кг/м³ в кг	900	4900	5600
	1500	7050	7150*

* Масса определена при γ=1200 кг/м³

Панели С-НПР4-65.27.3-3+2; С-НПР4-65.27.35-3+2; С-НПР4л-65.27.3-2+3; С-НПР4л-65.27.35-2+3

АНПР4-65.27.3-3+2

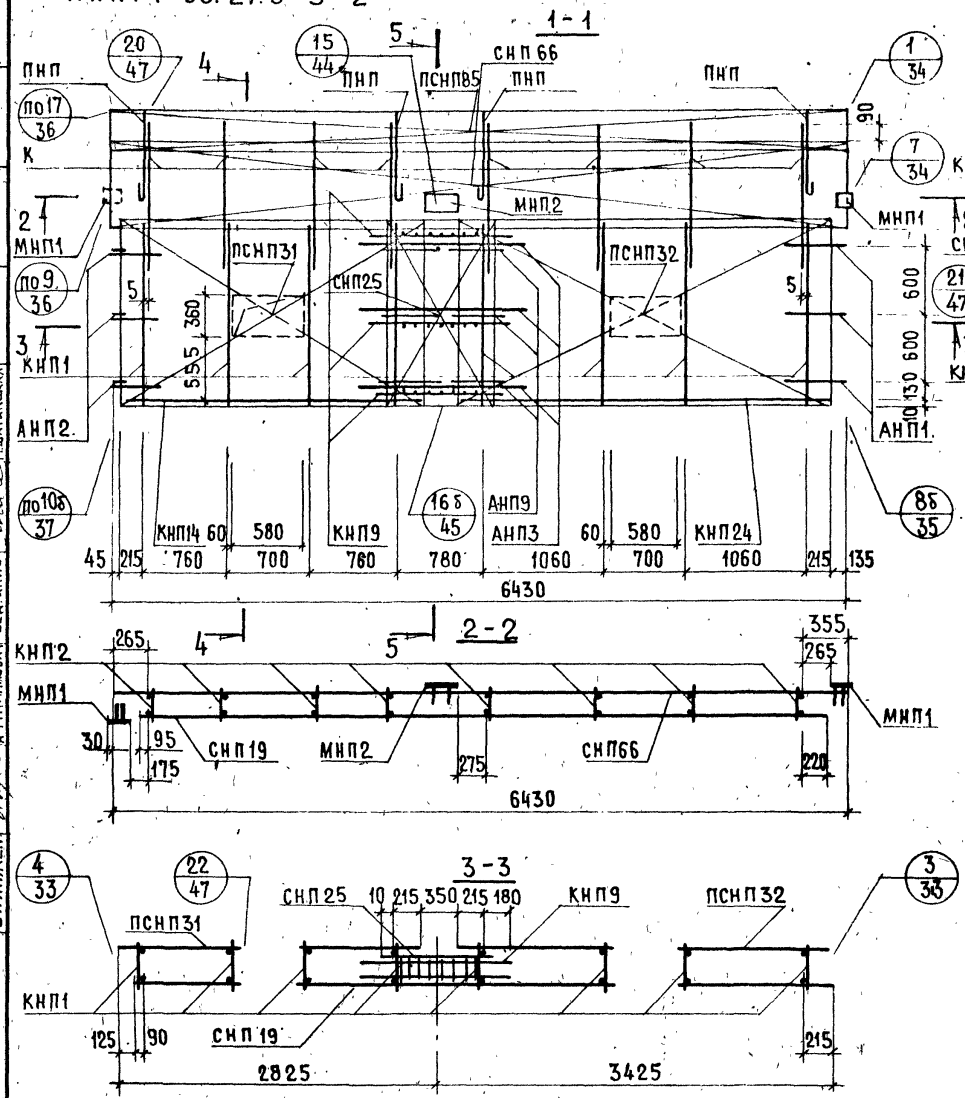

АНПР4л-65.27.3+2+3. СХЕМА

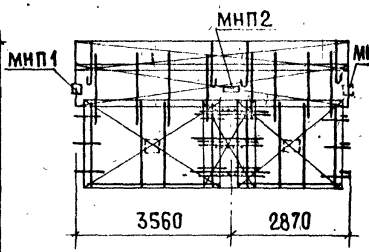

Арматурн. изделие	К-во	Лист выпуска 2-1	Арматурн. изделие	К-во	Лист выпуска 2-1	Арматурн. изделие	К-во	Лист выпуска 2-1
КНП1	8	1	АНП2.	3	10			
КНП2	8	1	ПНП	4	10			
КНП14	1	2	МНП1	2	13			
КНП24	1	2	МНП2	1	13			
СНП19	1	4	КНП9	3	1			
ПСНП31	1	6	СНП25	1	5			
ПСНП32	1	6	АНП3	3	10			
СНП66	1	7	АНП9	6	11			
ПСНП85	1	8						
АНП1.	3	10						

Нач. отд. 17 Балдановский инжен.
Гл. инж. отд. Ю. Росинский
Гл. инж. пр. Ю. Терман
Рук. груп. А. Рафаилович вед. инж.
Ст. инженер М. Шатинская
Проверил

ЦНИИЭП жилища

ТК 1978

АРМАТУРНЫЕ БЛОКИ АНПР4-65.27.3-3+2 И АНПР4л-65.27.3-2+3

Серия 1.138-1
Выпуск 1-2

АНПР4-65.27.35-3+2

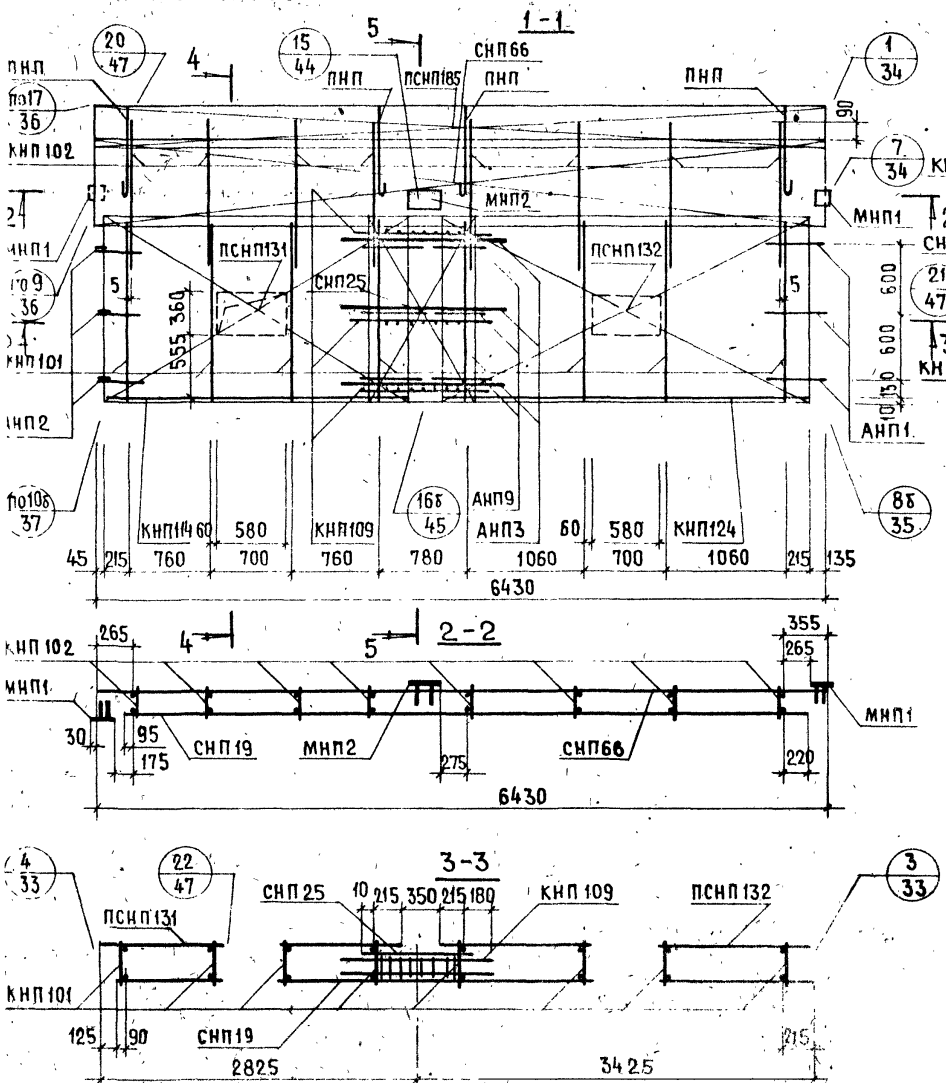

АНПР4л-65.27.35-2+3. Схема

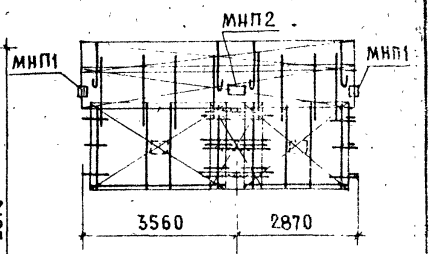

Арматурн. изделие	К-во	Лист выпуска 2-2	Арматурн. изделие	К-во	Лист выпуска 2-2	Арматурн. изделие	К-во	Лист выпуска 2-2
КНП101	8	1	АНП2	3	10			
КНП102	8	1	ПНП	4	10			
КНП114	1	2	МНП1	2	13			
КНП124	1	2	МНП2	1	13			
СНП66	1	4	КНП109	3	1			
ПСНП131	1	6	СНП25	1	5			
ПСНП132	1	6	АНП3	3	10			
СНП66	1	7	АНП9	6	11			
ПСНП185	1	8						
АНП1	3	10						

С-НПР4-65.28.3-3+2б; С-НПР4-65.28.35-3+2б; ФАСАД

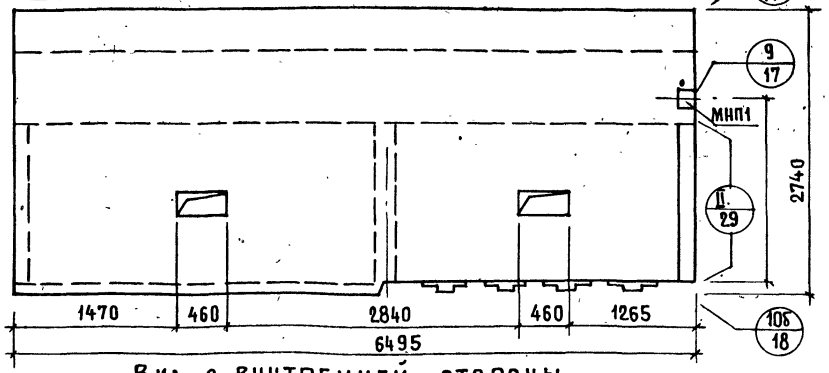

С-НПР4л-65.28.3-2б+3; С-НПР4л-65.28.35-2б+3. СХЕМА ФАСАДА

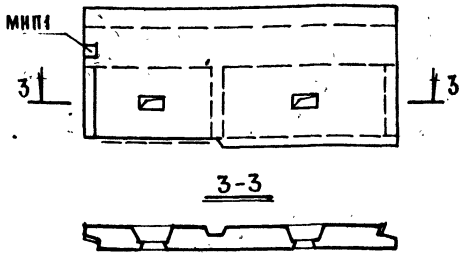

ВИД С ВНУТРЕННЕЙ СТОРОНЫ

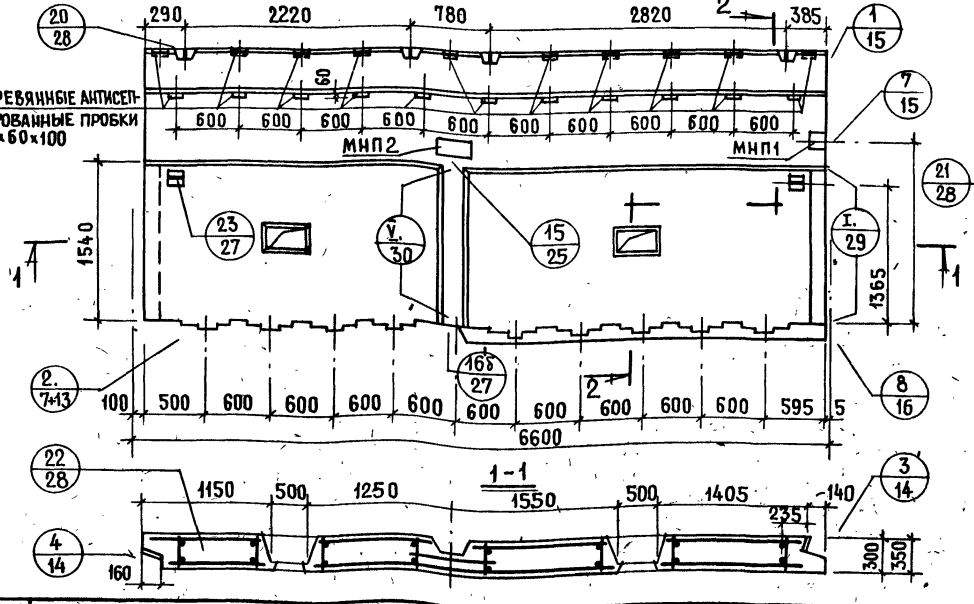

2-2

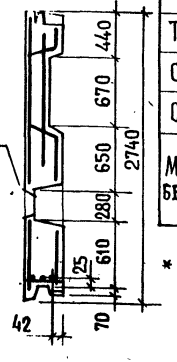

Показатели на изделие			
Толщина панели, мм		300	350
Объем легкого бетона, м³		3.903	4.606
Объем декоративного бет., м³		0.497	0.497
Масса панели при легком бет., объемной массой кг/м³ в кг	900	4950	5650
	1400	7100	7200*

* Масса определена при γ = 1200 кг/м³

ТК 1978	Панели С-НПР4-65.28.3-3+2б; С-НПР4-65.28.35-3+2б; С-НПР4л-65.28.3-2б+3; С-НПР4л-65.28.35-2б+3	Серия 1.138-11с	Выпуск 1-2 / Лист 52

ЦНИИЭП ЖИЛИЩА

Гл. инж. отд.	Н. Росинский	Проверил	
Гл. инж. пр.	Ю. Герман		
Рук. груп.			
Ст. инжен.	А. Рафайлович	Ч. вед. инж.	М. Шатинская

Инвент. № | Взамен

АНПР4-65.28.3-3+2δ

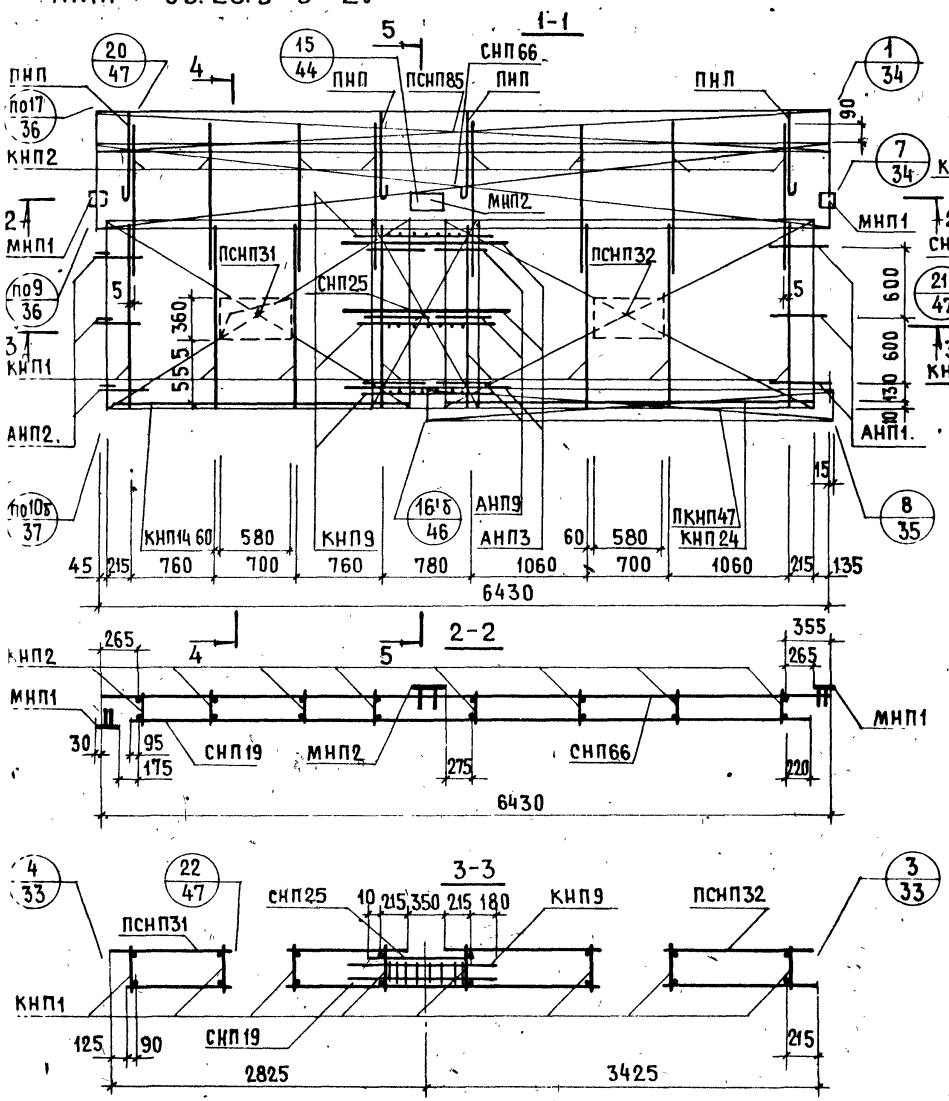

АНПР4л-65.28.3-2δ+3. СХЕМА

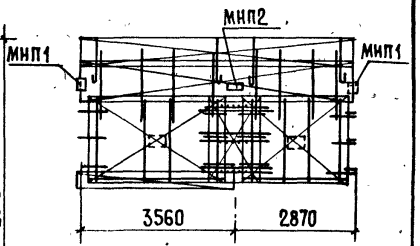

Арматурн. изделие	К-во	Лист выпуска 2-1	Арматурн. изделие	К-во	Лист выпуска 2-1	Арматурн. изделие	К-во	Лист выпуска 2-1
КНП1	8	1	АНП1.	3	10			
КНП2	8	1	АНП2.	3	10			
КНП14	1	2	ПНП	4	10			
КНП24	1	2	МНП1	2	13			
ПКНП47	1	3	МНП2	1	13			
СНП19	1	4	КНП9	3	1			
ПСНП31	1	6	СНП25	1	5			
ПСНП32	1	6	АНП3	3	10			
СНП66	1	7	АНП9	6	11			
ПСНП85	1	8						

АНПР4-65.28.35-3+2б

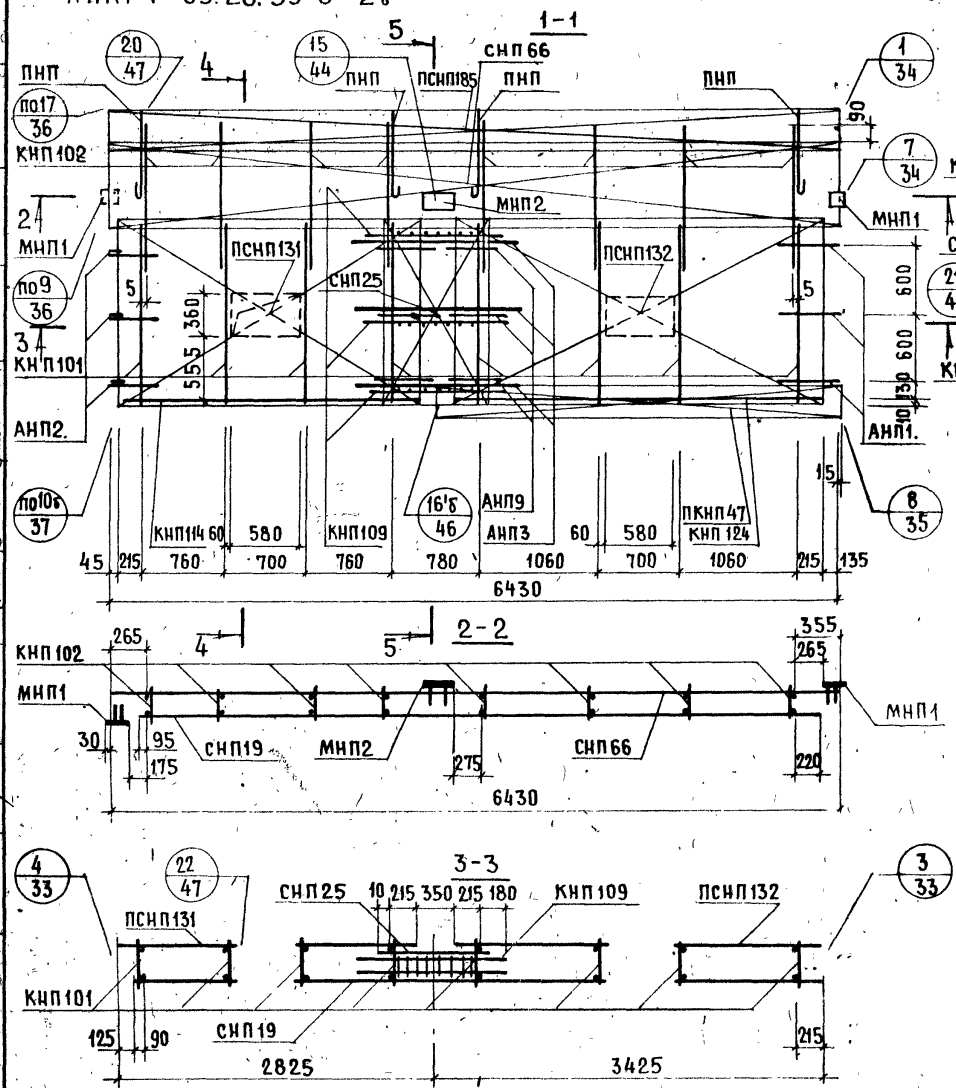

АНПР4л-65.28.35-2б+3. СХЕМА

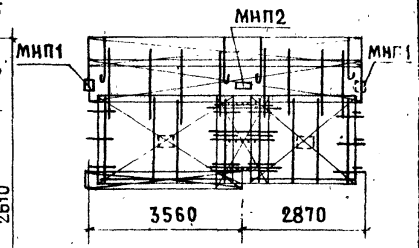

АРМАТУРН. ИЗДЕЛИЕ	К-ВО	ЛИСТ ВЫПУСКА 2-2	АРМАТУРН. ИЗДЕЛИЕ	К-ВО	ЛИСТ ВЫПУСКА 2-2	АРМАТУРН. ИЗДЕЛИЕ	К-ВО	ЛИСТ ВЫПУСКА 2-2
КНП101	8	1	АНП1.	3	10			
КНП102	8	1	АНП2.	3	10			
КНП114	1	2	ПНП	4	10			
КНП124	1	2	МНП1	2	13			
ПКНП47	1	3	МНП2	1	13			
СНП19	1	4	КНП109	3	1			
ПСНП131	1	6	СНП25	1	5			
ПСНП132	1	6	АНП3	3	10			
СНП66	1	7	АНП9	6	11			
ПСНП185	1	8						

ИНВЕНТ. № | ВЗАМЕН

ПРОВЕРИЛ

ГЛ. ИНЖ. ОТД. Г. РОСИНСКИЙ | ГЛ. ИНЖ. ПР. Ю. ГЕРМАН | РУК. ГРУП. | СТ. ИНЖЕН. А. РАФАИЛОВИЧ | ВЕД. ИНЖ. М. ШАТИНСКАЯ

ЖИЛИЩА

ТК 1979

АРМАТУРНЫЕ БЛОКИ АНПР4-65.28.35-3+2б; АНПР4л-65.28.35-2б+3

СЕРИЯ 1.138-11с | ВЫПУСК 1-2 | ЛИСТ 54

С-НПР4-65.28.3-3δ+2; С-НПР4-65.28.35-3δ+2. ФАСАД

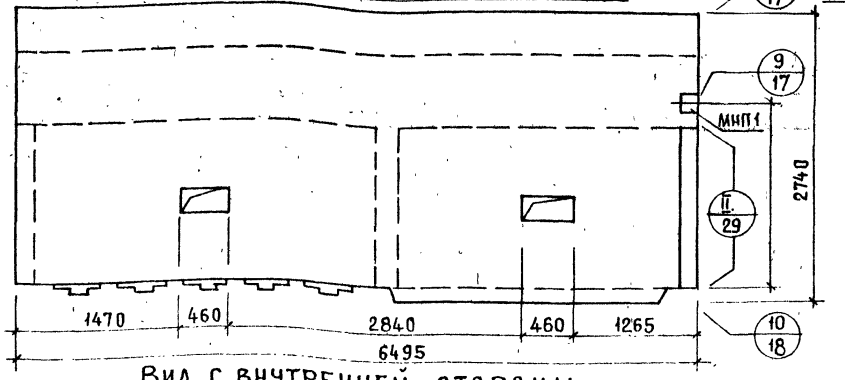

С-НПР4л-65.28.3-2+3δ; С-НПР4л-65.28.35-2+3δ. СХЕМА ФАСАД

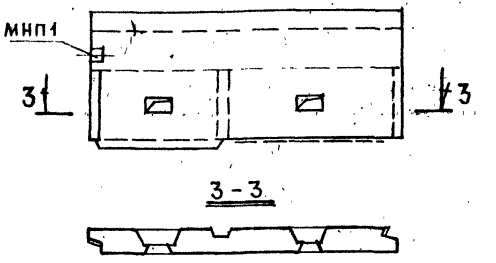

Вид с внутренней стороны

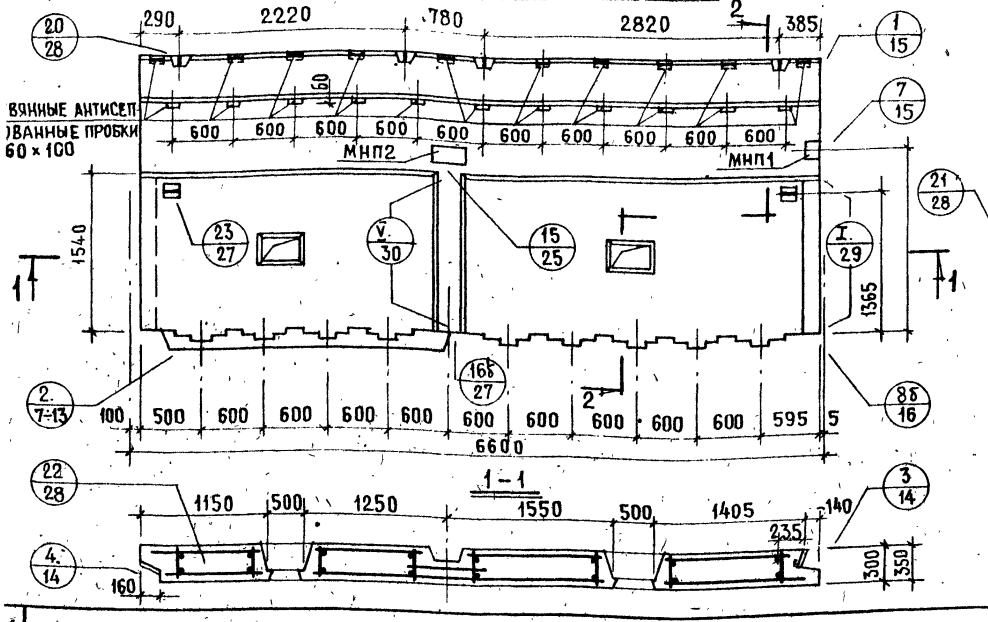

2-2

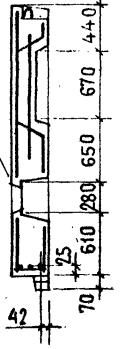

Показатели на изделие			
Толщина панели, мм		300	350
Объем легкого бетона, м³		3.888	4.588
Объем декоративного бет., м³		0.502	0.502
Масса панели при легком бет., объемной массой кг/м³ в кг	900	4900	5650
	1400	7100	7150*

* Масса определена при γ = 1200 кг/м³

Панели С-НПР4-65.28.3-3δ+2; С-НПР4-65.28.35-3δ+2; С-НПР4л-65.28.3-2+3δ; С-НПР4л-65.28.35-2+3δ

АНПР4-65.28.3-3б+2

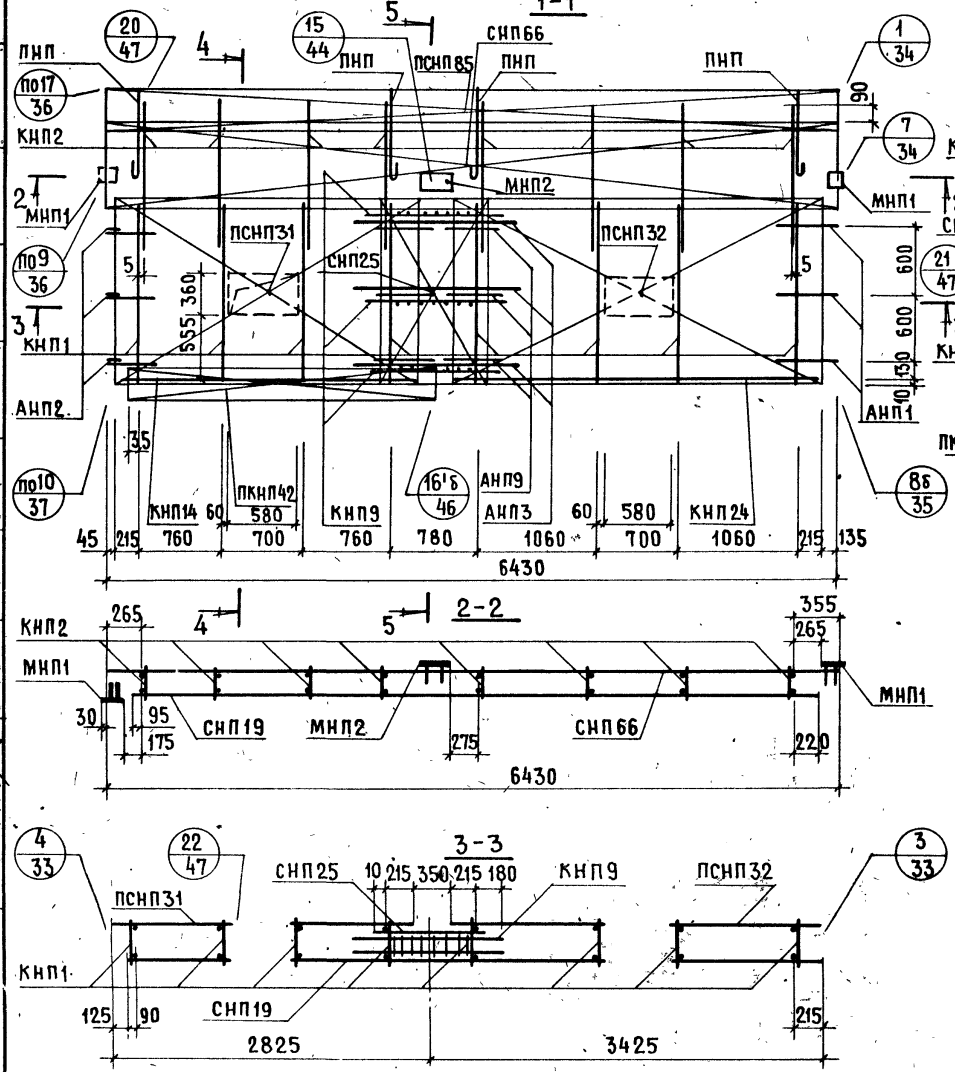

АНПР4л-65.28.3-2+3б. СХЕМА

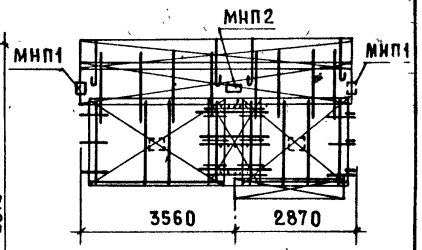

АРМАТУРН ИЗДЕЛИЕ	К-ВО	ЛИСТ ВЫПУСКА 2-1	АРМАТУРН ИЗДЕЛИЕ	К-ВО	ЛИСТ ВЫПУСКА 2-1	АРМАТУРН ИЗДЕЛИЕ	К-ВО	ЛИСТ ВЫПУСКА 2-1
КНП1	8	1	АНП1	3	10			
КНП2	8	1	АНП2	3	10			
КНП14	1	2	ПНП	4	10			
КНП24	1	2	МНП1	2	13			
ПКНП42	1	3	МНП2	1	13			
СНП19	1	4	КНП9	3	1			
ПСНП31	1	6	СНП25	1	5			
ПСНП32	1	6	АНП3	3	10			
СНП66	1	7	АНП9	6	11			
ПСНП85	1	8						

ЦНИИЭП ЖИЛИЩА

НАЧ. ОТД. 17 | ГЛ. ИНЖ. ОТД. | ГЛ. ИНЖ. ПР. | РУК. ГРУППЫ | СТ. ИНЖЕН. | А. РАФАЙЛОВИЧ | ВЕД. ИНЖ. | М. ШАТИНСКАЯ | ПРОВЕРИЛ | Н. РОСИНСКИЙ | Ю. ГЕРМАН | И. БАЛАНОВСКИЙ | ИНЖЕН | М. КОНДРАТЬЕВА | СОГЛАСОВАНО | ДАТА | ИНВЕНТ. № | ВЗАМЕН

ТК 1978

АРМАТУРНЫЕ БЛОКИ АНПР4-65.28.3-3б+2; АНПР4л-65.28.3-2+3б

СЕРИЯ 1.138-11с | ВЫПУСК 1-2 | ЛИСТ 56

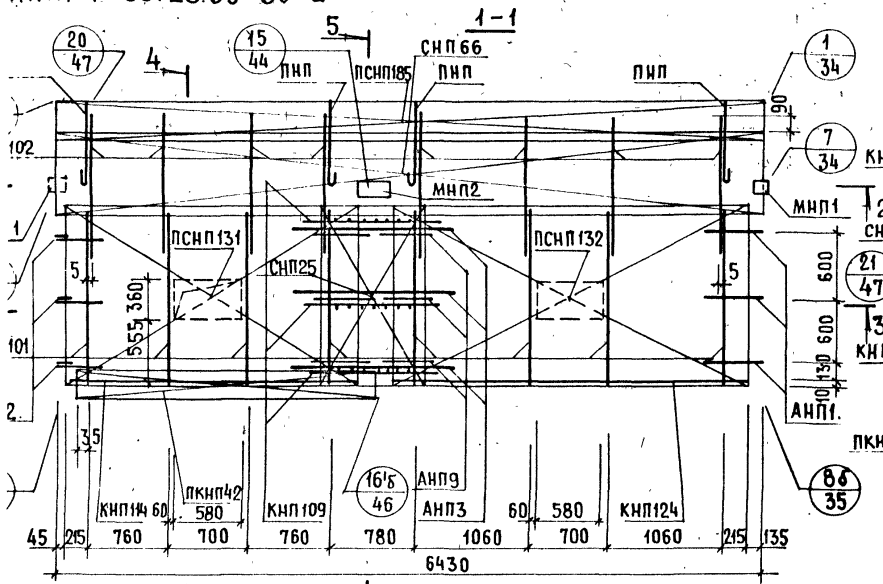

АНПР4л-65.28.35-2+3б. СХЕМА

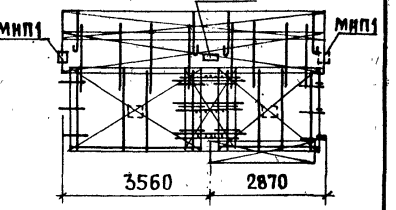

Арматурн. изделие	К-во	Лист выпуска 2-2	Арматурн. изделие	К-во	Лист выпуска 2-2	Арматурн. изделие	К-во	Лист выпуска 2-2
КНП101	8	1	АНП1.	3	10			
КНП102	8	1	АНП2.	3	10			
КНП114	1	2	ПНП	4	10			
КНП124	1	2	МНП1	2	13			
ПКНП42	1	3	МНП2	1	13			
СНП19	1	4	КНП109	3	1			
ПСНП131	1	6	СНП25	1	5			
ПСНП132	1	6	АНП3	3	10			
СНП66	1	7	АНП9	6	11			
ПСНП185	1	8						

Арматурные блоки АНПР4-65.28.35-3б+2 и АНПР4л-65.28.35-2+3б

С-НПР5-58.28.3-2+2; С-НПР5-58.28.35-2+2. ФАСАД

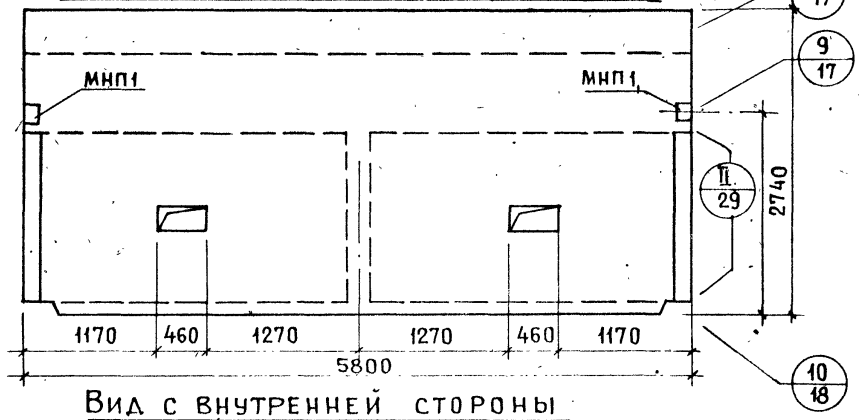

Вид с внутренней стороны

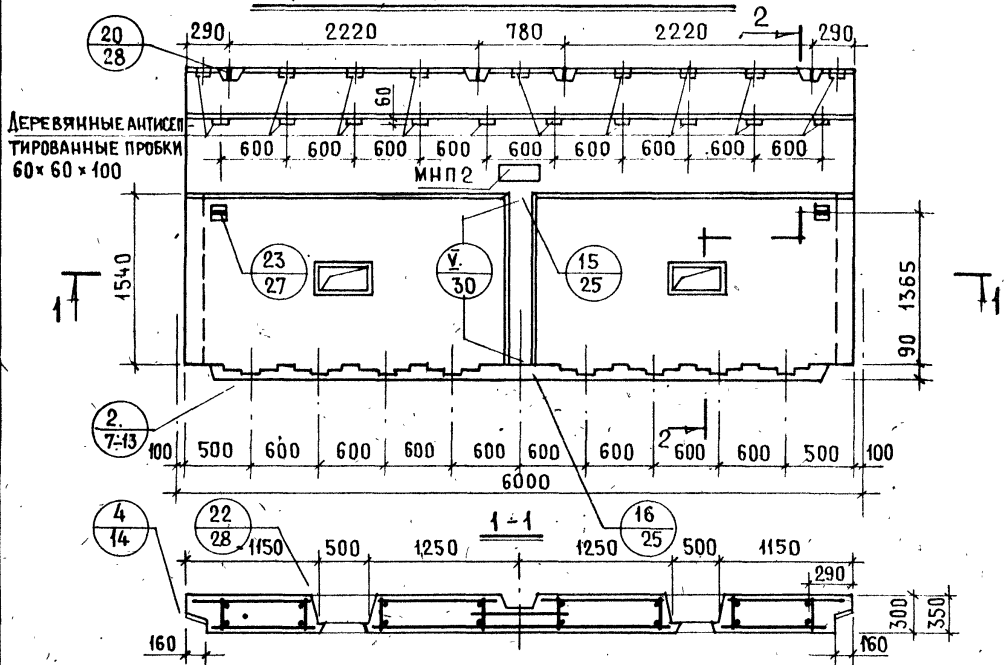

2-2

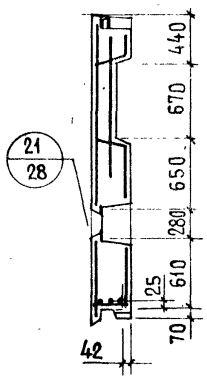

Показатели на изделие			
Толщина панели, мм		300	350
Объем легкого бетона, $м^3$		3.478	4.104
Объем декоративного бет, $м^3$		0.434	0.434
Масса панели при легком бет. объемной массой кг/$м^3$ в кг	900	4400	5000
	1500	6700	7300*

* Масса определена при $\gamma = 1400$ кг/$м^3$

Нач. отд. 17	Л. Балановски	И. Ст. техник	Л. Лесникова
Гл. инж. отд.	Ц. Росинский		
Гл. инж. пр.	Ю. Герман		
Рук. группы			
Ст. инженер	Д. Рафаилович	Ч. вед. инж.	М. Шатинская

Согласовано

Проверил

Инвент. №

Взамен

Дата

ЦНИИЭП жилища

ТК 1978

Панели С-НПР5-58.28.3-2+2; С-НПР5-58.28.35-2+2

Серия 1.138-11с

Выпуск 1-2

Лист 58

АНПР5-58.28.3-2+2

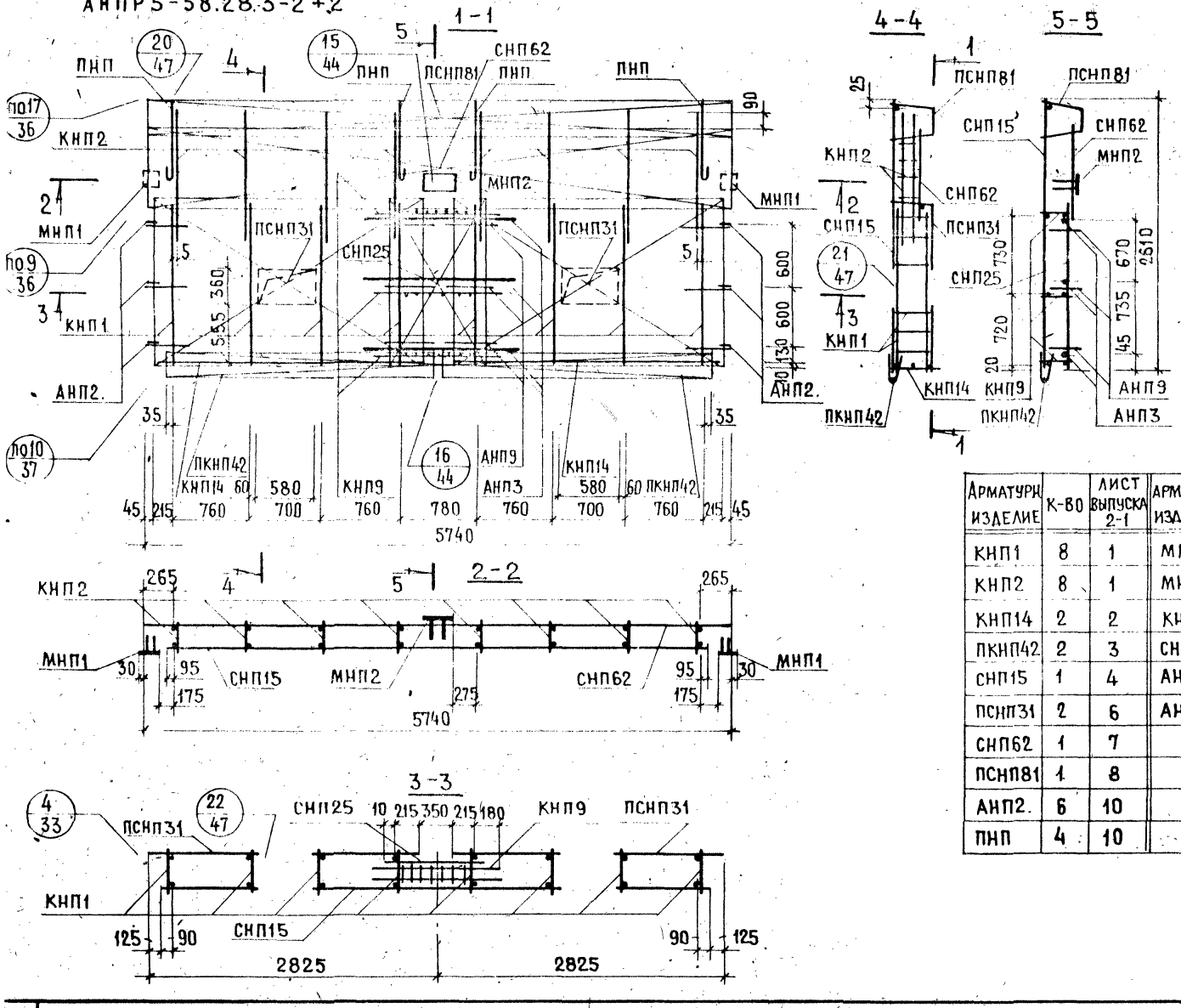

Арматурн. изделие	К-во	Лист выпуска 2-1	Арматурн. изделие	К-во	Лист выпуска 2-1	Арматурн. изделие	К-во	Лист выпуска 2-1
КНП1	8	1	МНП1	2	13			
КНП2	8	1	МНП2	1	13			
КНП14	2	2	КНП9	3	1			
ПКНП42	2	3	СНП25	1	5			
СНП15	1	4	АНП3	3	10			
ПСНП31	2	6	АНП9	6	11			
СНП62	1	7						
ПСНП81	1	8						
АНП2.	6	10						
ПНП	4	10						

К 78

АРМАТУРНЫЙ БЛОК АНПР5-58.28.3-2+2

СЕРИЯ 1.138-11с

ВЫПУСК 1-2 | ЛИСТ 59

АНПР5-58.28.35-2+2

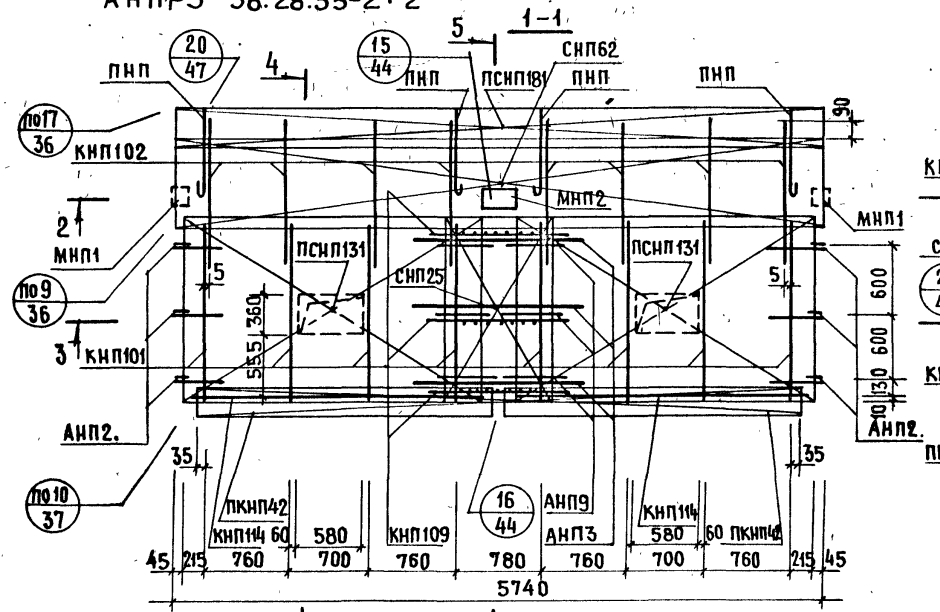

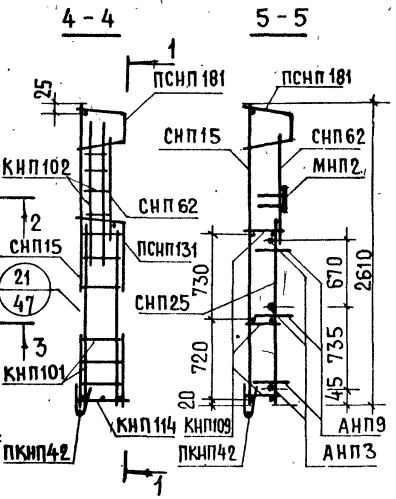

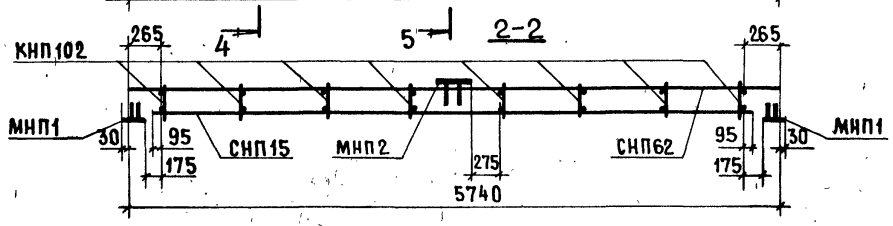

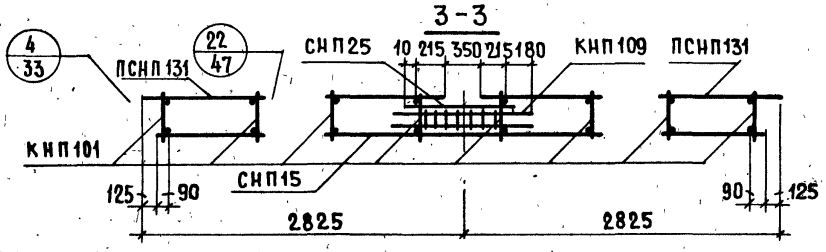

Арматурные изделие	К-во	Лист выпуска 2-2	Арматурные изделие	К-во	Лист выпуска 2-2	Арматурные изделие	К-во	Лист выпуска 2-2
КНП101	8	1	МНП1	2	13			
КНП102	8	1	МНП2	1	13			
КНП114	2	2	КНП109	3	1			
ПКНП42	2	3	СНП25	1	5			
СНП15	1	4	АНП3	3	10			
ПСНП131	2	6	АНП9	6	11			
СНП62	1	7						
ПСНП181	1	8						
АНП2.	6	10						
ПНП	4	10						

ТК 1978

Арматурный блок АНПР5-58.28.35-2+2

Серия 1.138-11с
Выпуск 1-2
Лист 60

С-НПР5-58.27.3-2+2; С-НПР5-58.27.35-2+2. ФАСАД

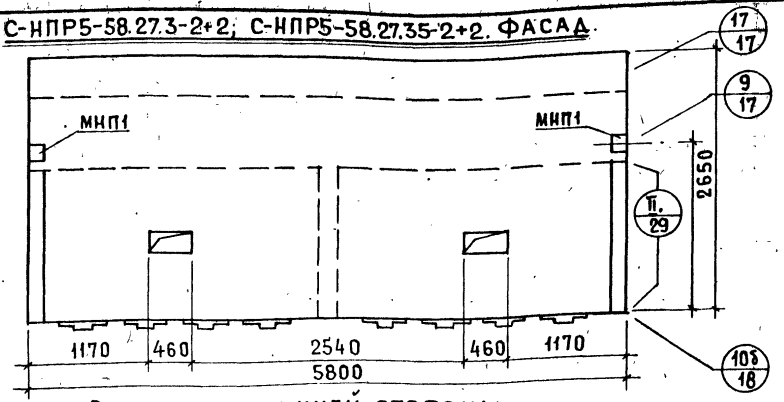

Вид с внутренней стороны

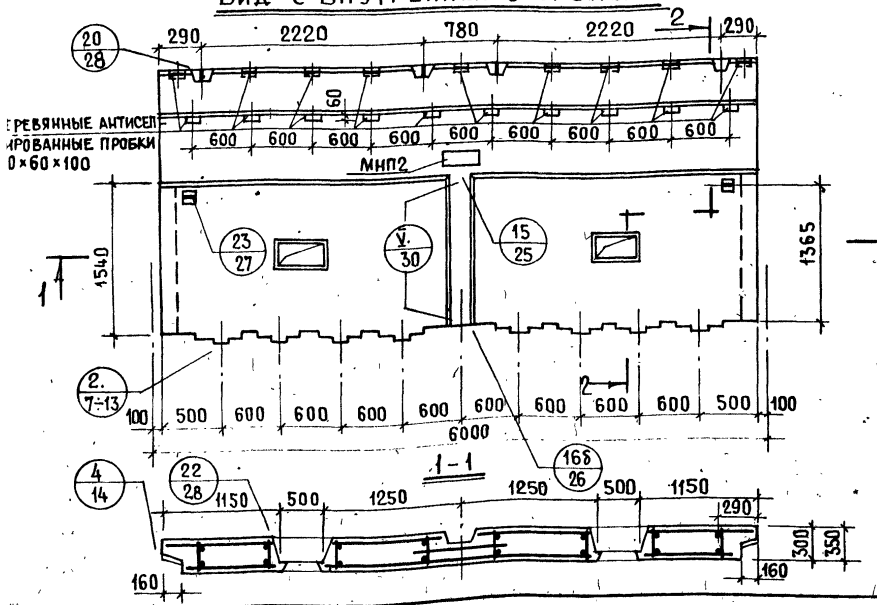

2-2

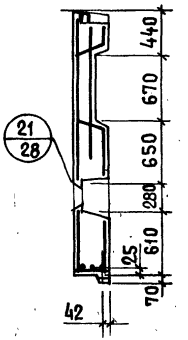

Показатели на изделие			
Толщина панели, мм		300	350
Объем легкого бетона, м³		3.478	4.104
Объем декоративного бет., м³		0.404	0.404
Масса панели при легком бет. объемной массой кг/м³ в кг	900	4300	4950
	1500	6650	7250*

* Масса определена при γ = 1400 кг/м³

АНПР5-58.27.3-2+2

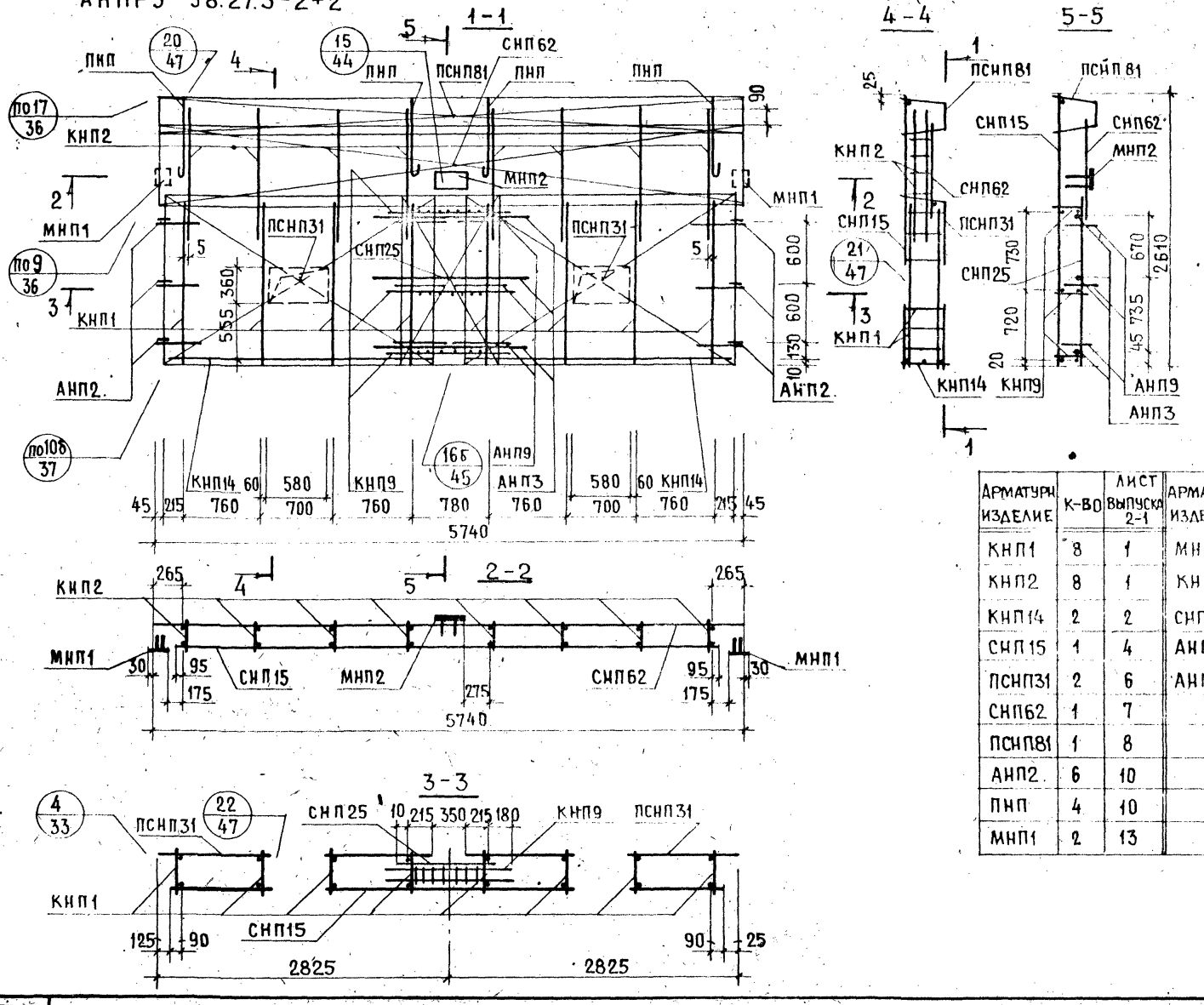

АРМАТУРН. ИЗДЕЛИЕ	К-ВО	ЛИСТ ВЫПУСКА 2-1	АРМАТУРН. ИЗДЕЛИЕ	К-ВО	ЛИСТ ВЫПУСКА 2-1	АРМАТУРН. ИЗДЕЛИЕ	К-ВО	ЛИСТ ВЫПУСКА 2-1
КНП1	8	1	МНП2	1	13			
КНП2	8	1	КНП9	3	1			
КНП14	2	2	СНП25	1	5			
СНП15	1	4	АНП3	3	10			
ПСНП31	2	6	АНП9	6	11			
СНП62	1	7						
ПСНП81	1	8						
АНП2	6	10						
ПНП	4	10						
МНП1	2	13						

ИНВЕНТ. № | ВЗАМЕН

ПРОВЕРИЛ: М.ШАТИНСКАЯ | ВЕД. ИНЖ. | А.РАФАЙЛОВИЧ | Н.РОСИНСКИЙ | Ю.ГЕРМАН | ГЛ. ИНЖ. ОТД. | ГЛ. ИНЖ. ПР. | РУК. ГРУП. | СТ. ИНЖЕН.

ЖИЛИЩА

ТК 1978

АРМАТУРНЫЙ БЛОК АНПР5-58.27.3-2+2

СЕРИЯ 1.138-11с | ВЫПУСК 1-2 | ЛИСТ 62

АНПР5-58.27.35-2+2

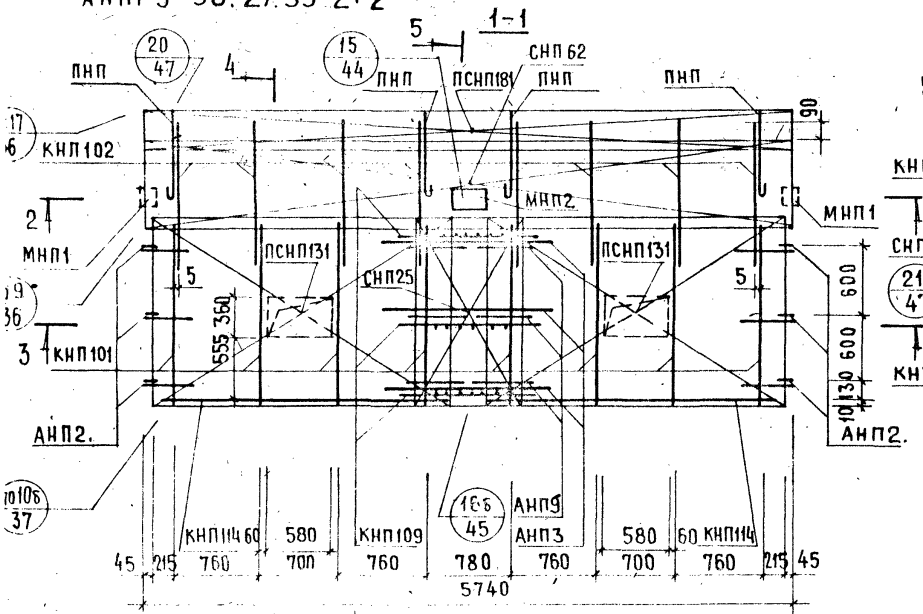

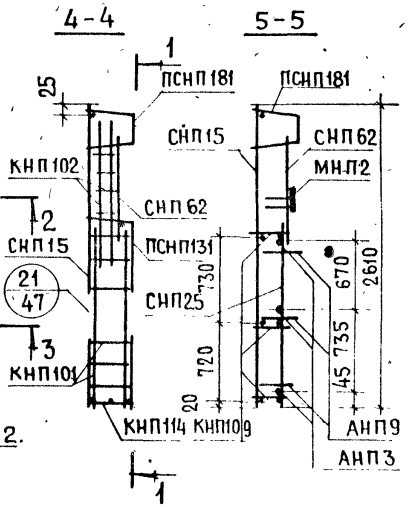

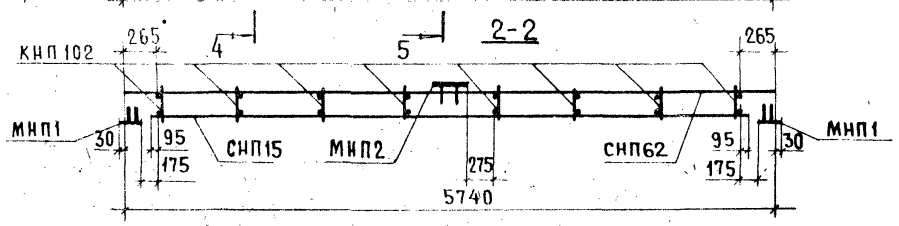

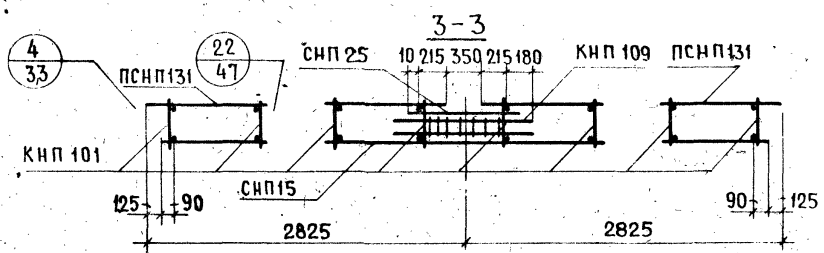

Арматурн. изделие	К-во	Лист выпуска 2-2	Арматурн. изделие	К-во	Лист выпуска 2-2	Арматурн. изделие	К-во	Лист выпуска 2-2
КНП101	8	1	МНП2	1	13			
КНП102	8	1	КНП109	3	1			
КНП114	2	2	СНП25	1	5			
СНП15	1	4	АНП3	3	10			
ПСНП131	2	6	АНП9	6	11			
СНП62	1	7						
ПСНП181	1	8						
АНП2.	6	10						
ПНП	4	10						
МНП1	2	13						

АРМАТУРНЫЙ БЛОК АНПР5-58.27.35-2+2

С-НПР5-58.28.3-2+2δ; С-НПР5-58.28.35-2+2δ. ФАСАД.

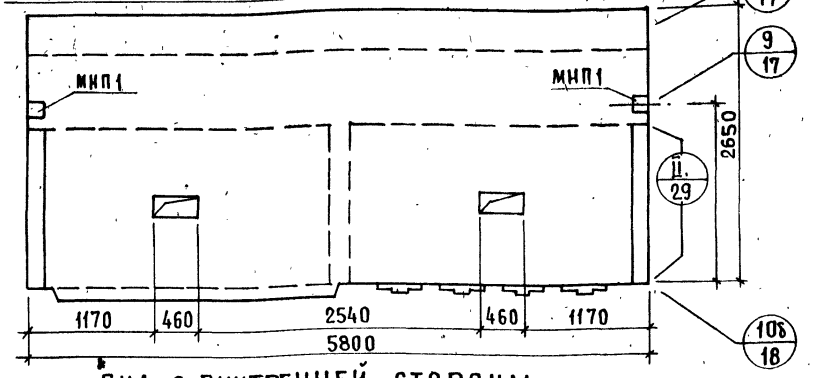

ВИД С ВНУТРЕННЕЙ СТОРОНЫ

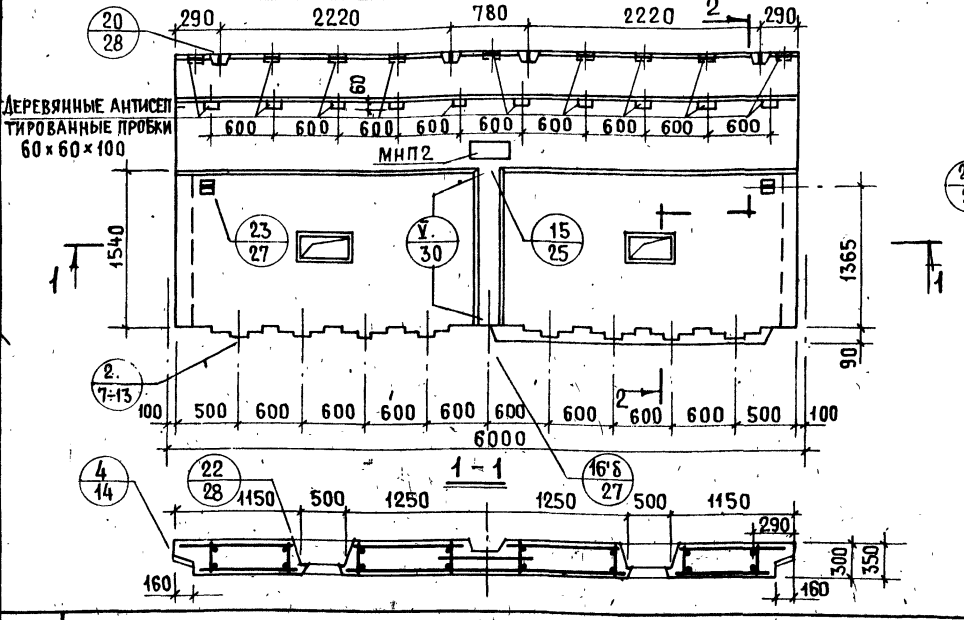

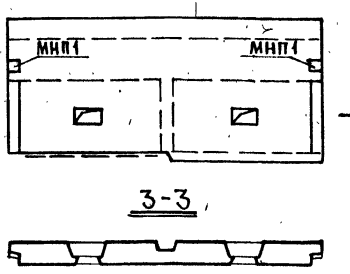

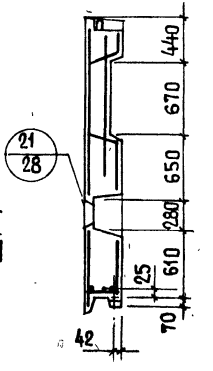

Показатели на изделие			
Толщина панели, мм		300	350
Объем легкого бетона, м³		3.478	4.104
Объем декоративного бет., м³		0.419	0.419
Масса панели при легком бет. объемной массой кг/м³ в кг	900	4350	5000
	1500	6700	7300

* Масса определена при γ = 1400 кг/м³

Нач. отд.	Д. Балановский	Ст. техн.	Л. Лесникова
Гл. инж. отд.	Н. Рослинский		
Гл. инж. пр.	Ю. Герман		
Рук. груп.		Проверил	
Ст. инжен.	А. Рафаилович	Вед. инж.	М. Шатинская

ЦНИИЭП жилища

ТК 1078

Панели С-НПР5-58.28.3-2+2δ; С-НПР5-58.28.35-2+2δ; С-НПР5-58.28.3-2δ+2; С-НПР5-58.28.35-2δ+2

Серия 1.138-11с
Выпуск 1-2 | Лист 64

АНПР5-58.28.3-2+2б

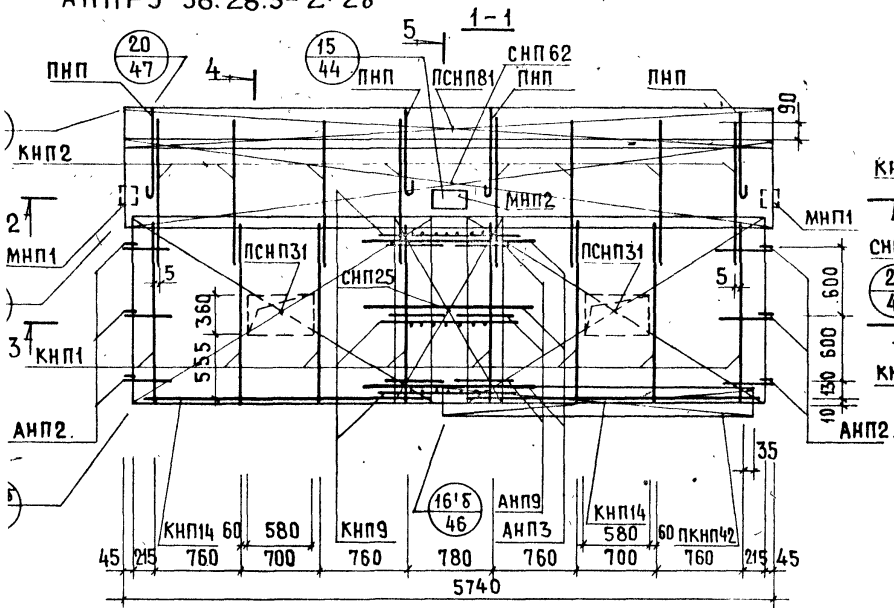

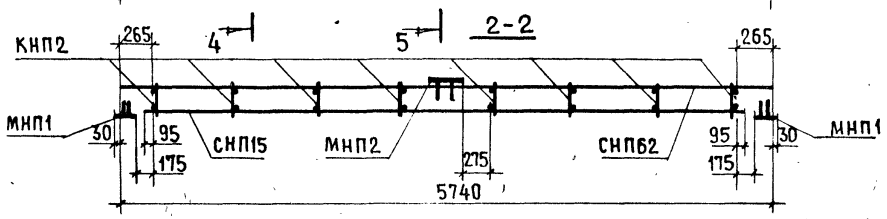

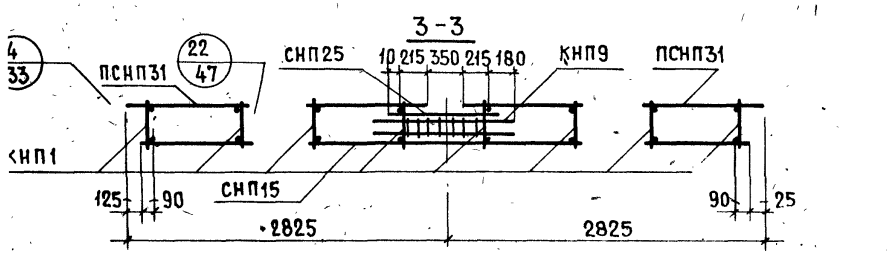

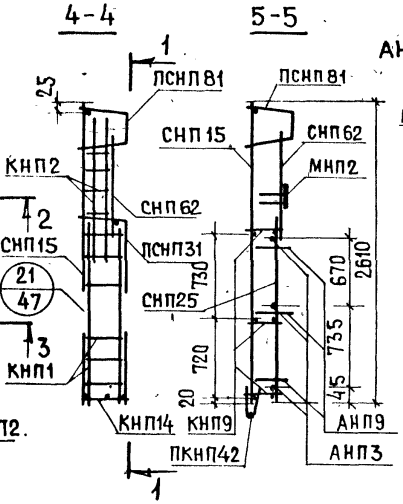

АНПР5-58.28.3-2б+2. СХЕМА

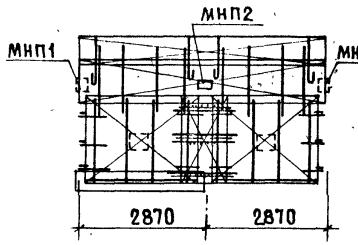

Арматурн. изделие	К-во	Лист выпуска 2-1	Арматурн. изделие	К-во	Лист выпуска 2-1	Арматурн. изделие	К-во	Лист выпуска 2-1
КНП1	8	1	МНП1	2	13			
КНП2	8	1	МНП2	1	13			
КНП14	2	2	КНП9	3	1			
ПКНП42	1	3	СНП25	1	5			
СНП15	1	4	АНП3	3	10			
ПСНП31	2	6	АНП9	6	11			
СНП62	1	7						
ПСНП81	1	8						
АНП2.	6	10						
ПНП	4	10						

АРМАТУРНЫЕ БЛОКИ АНПР5-58.28.3-2+2б; АНПР5-58.28.3-2б+2

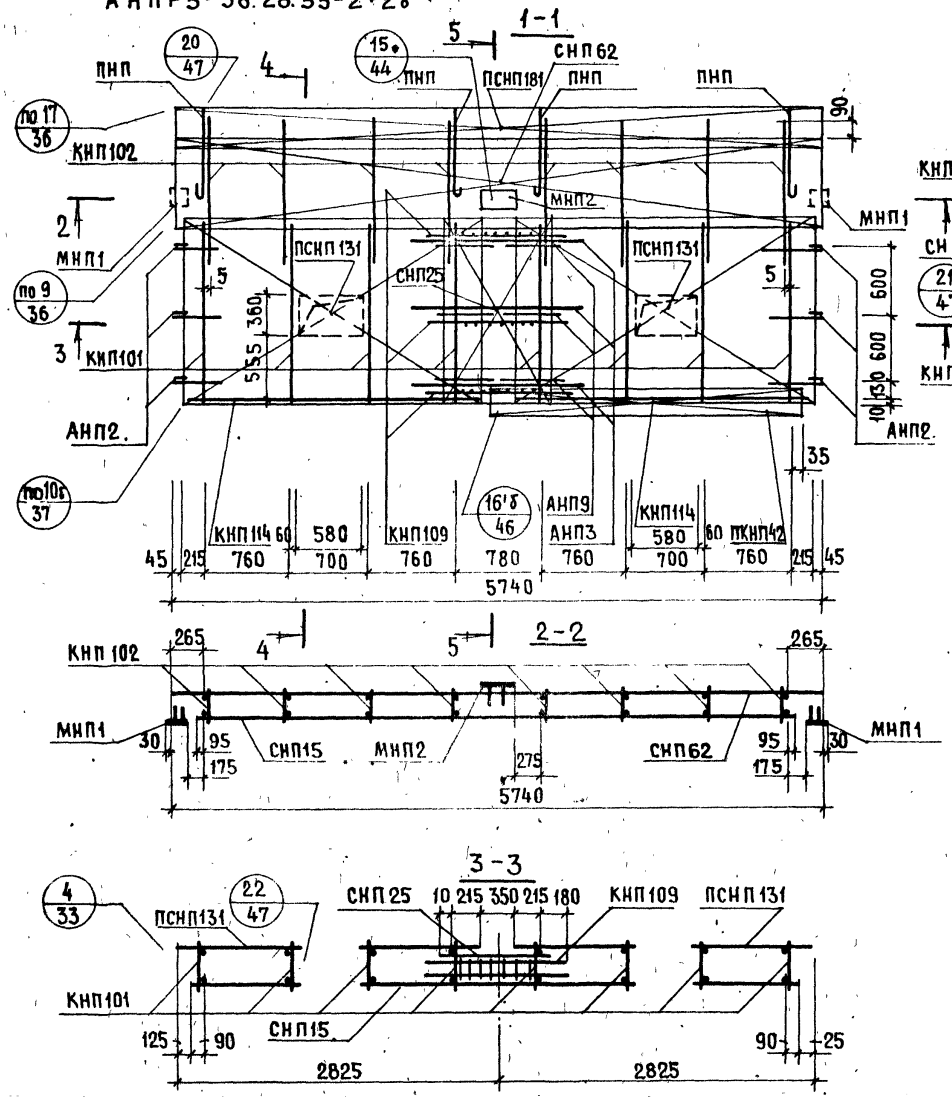

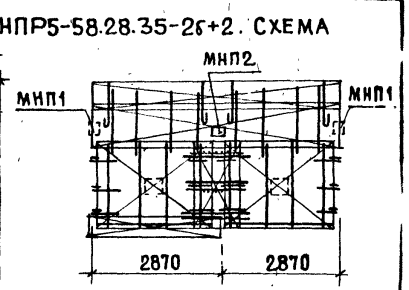

АРМАТУРН ИЗДЕЛИЕ	К-ВО	ЛИСТ ВЫПУСКА 2-2	АРМАТУРН ИЗДЕЛИЕ	К-ВО	ЛИСТ ВЫПУСКА 2-2	АРМАТУРН ИЗДЕЛИЕ	К-ВО	ЛИСТ ВЫПУСКА 2-2
КНП101	8	1	МНП1	2	13			
КНП102	8	1	МНП2	1	13			
КНП114	2	2	КНП109	3	1			
ПКНП42	1	3	СНП25	1	5			
СНП15	1	4	АНП3	3	10			
ПСНП131	2	6	АНП9	6	11			
СНП62	1	7						
ПСНП181	1	8						
АНП2.	6	10						
ПНП	4	10						

НАЧ. ОТД. 1	Д. БАЛАНОВСКИЙ ИНЖЕН.	М. КОНДРАТЬЕВА	СОГЛАСОВАНО
ГЛ. ИНЖ. ОТД.	Н. РОСИНСКИЙ		ИНВЕНТ. №
ГЛ. ИНЖ. ПР.	Ю. ГЕРМАН		ВЗАМЕН
РУК. ГРУППЫ		ПРОВЕРИЛ	
СТ. ИНЖЕН.	А. РАФАЙЛОВИЧ ВЕД. ИНЖ.	М. ШАТИНСКАЯ	

ЖИЛИЩА

ТК 1978

АРМАТУРНЫЕ БЛОКИ АНПР5-58.28.35-2+2б; АНПР5-58.28.35-2б+2

СЕРИЯ 1.138-11с

ВЫПУСК 1-2 | ЛИСТ 66

С-НПР5-64.28.3-3+2; С-НПР5-64.28.35-3+2. ФАСАД.

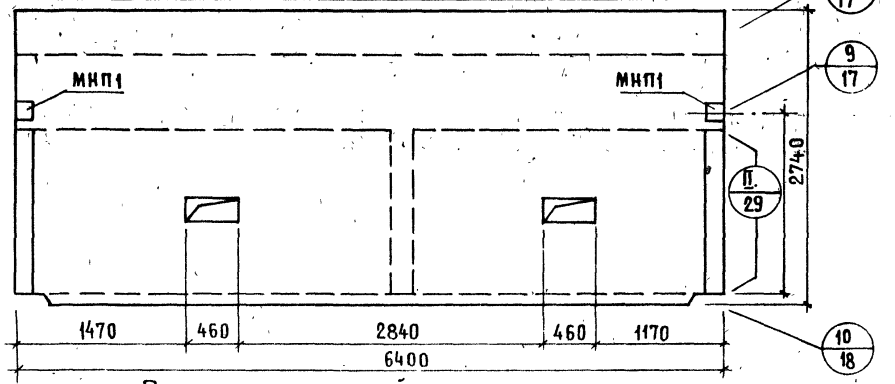

С-НПР5-64.28.3-2+3; С-НПР5-64.28.35-2+3. СХЕМА ФАСАДА

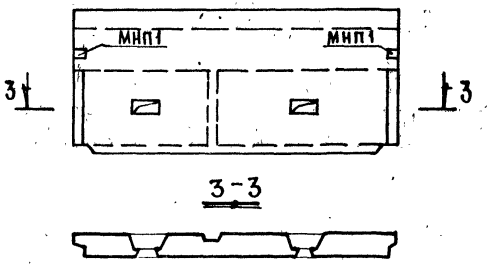

Вид с внутренней стороны.

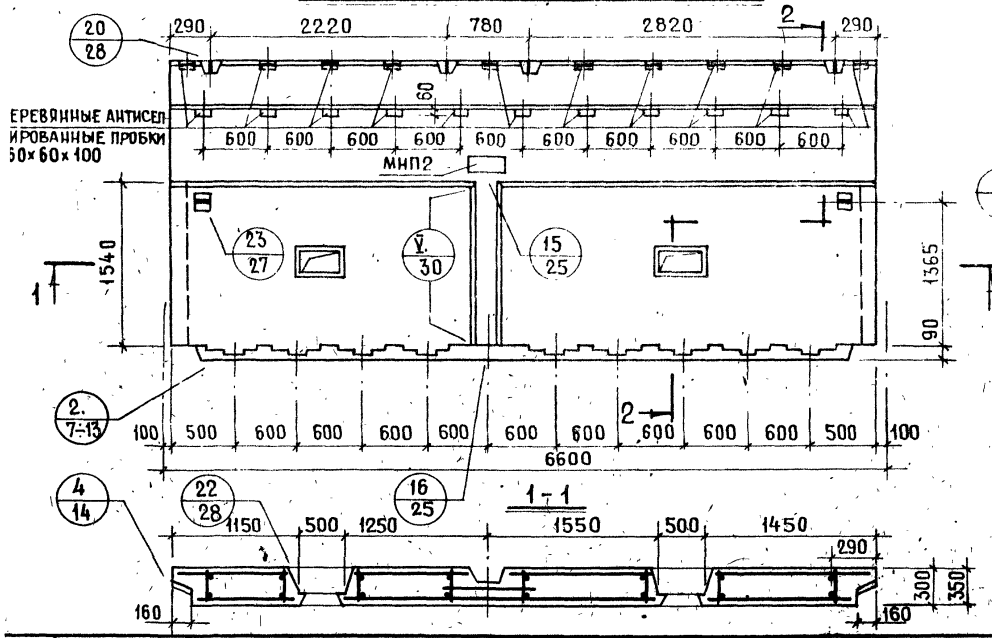

2-2

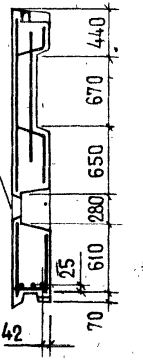

Показатели на изделие			
Толщина панели, мм		300	350
Объем легкого бетона, м³		3.888	4.588
Объем декоративного бет., м³		0.471	0.471
Масса панели при легком бет. объемной массой кг/м³ в кг	900	4850	5550
	1400	7050	7100*

* Масса определена при γ = 1200 кг/м³

АНПР5-64.28.3-3+2

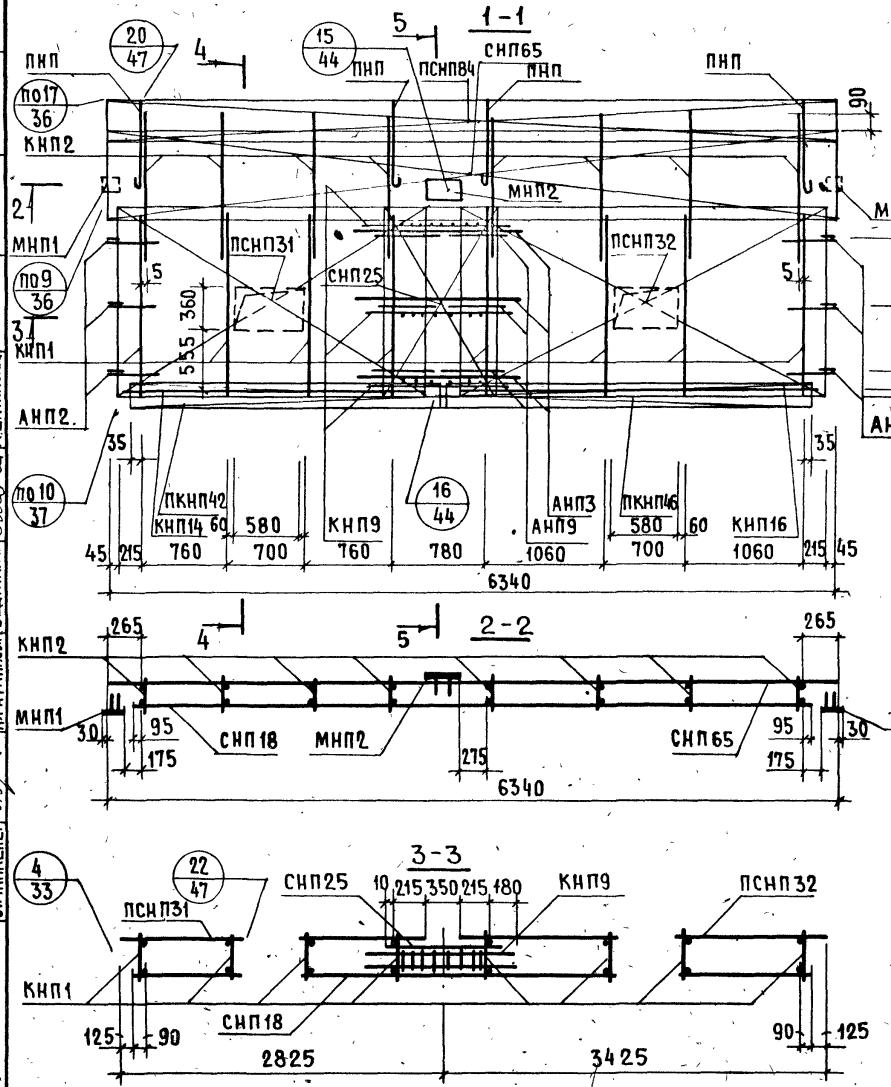

АНПР5-64.2.3-2+3. СХЕМА

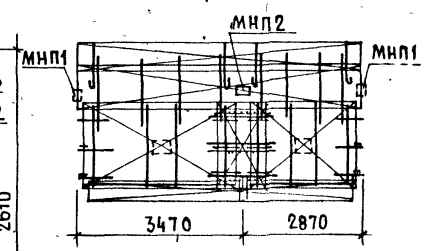

АРМАТУРН. ИЗДЕЛИЕ	К-ВО	ЛИСТ ВЫПУСКА 2-1	АРМАТУРН. ИЗДЕЛИЕ	К-ВО	ЛИСТ ВЫПУСКА 2-1	АРМАТУРН. ИЗДЕЛИЕ	К-ВО	ЛИСТ ВЫПУСКА 2-1
КНП1	8	1	ПСНП84	1	8			
КНП2	8	1	АНП2	6	10			
КНП14	1	2	ПНП	4	10			
КНП16	1	2	МНП1	2	13			
ПКНП42	1	3	МНП2	1	13			
ПКНП46	1	3	КНП9	3	1			
СНП18	1	4	СНП25	1	5			
ПСНП31	1	6	АНП3	3	10			
ПСНП32	1	6	АНП9	6	11			
СНП65	1	7						

ИНВЕНТ. № | ВЗАМЕН

ПРОВЕРИЛ

ГЛ. ИНЖ. ПР. | Ю. ГЕРМАН | ВЕД. ИНЖ. | М. ШАТИНСКАЯ

РУК. ГРУППЫ | А. РАФАЙЛОВИЧ

СТ. ИНЖЕНЕР

ЖИЛИЩА

ТК 1978

АРМАТУРНЫЕ БЛОКИ АНПР5-64.28.3-3+2; АНПР5-64.28.3-2+3

СЕРИЯ 1.138-11с | ВЫПУСК 1-2 | ЛИСТ 68

АНПР5-64.28.35-3+2

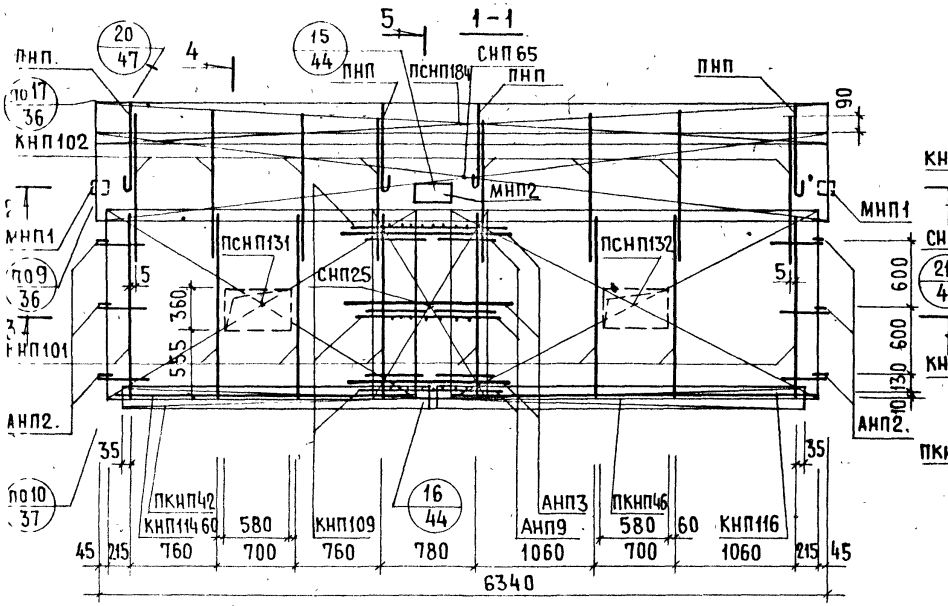

АНПР5-64.28.35-2+3. Схема

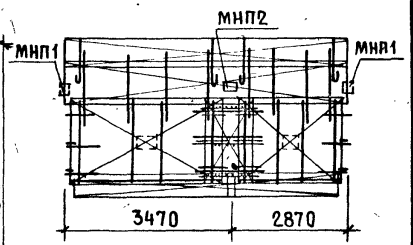

Арматурн. изделие	К-во	Лист выпуска 2-2	Арматурн. изделие	К-во	Лист выпуска 2-2	Арматурн. изделие	К-во	Лист выпуска 2-2
КНП101	8	1	ПСНП184	1	8			
КНП102	8	1	АНП2.	6	10			
КНП114	1	2	ПНП	4	10			
КНП116	1	2	МНП1	2	13			
ПКНП42	1	3	МНП2	1	13			
ПКНП46	1	3	КНП109	3	1			
СНП18	1	4	СНП25	1	5			
ПСНП131	1	6	АНП3	3	10			
ПСНП132	1	6	АНП9	6	11			
СНП65	1	7						

ГК 9.78

Арматурные блоки АНПР5-64.28.35-3+2; АНПР5-64.28.35-2+3

Серия 1.138-11с
Выпуск 1-2 Лист 60

С-НПР5-64.27.3-3+2; С-НПР5-64.27.35-3+2. ФАСАД

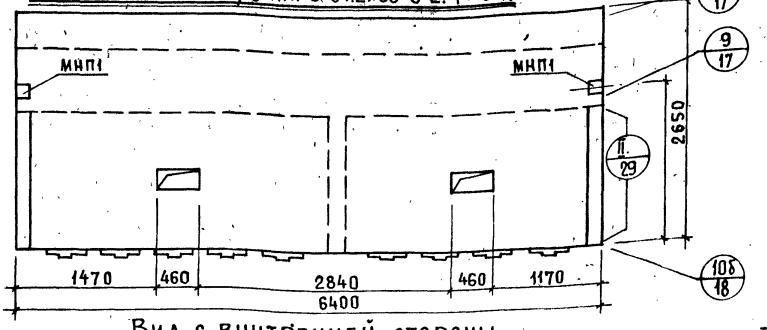

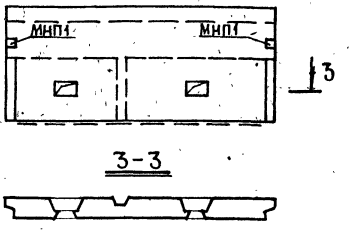

Вид с внутренней стороны

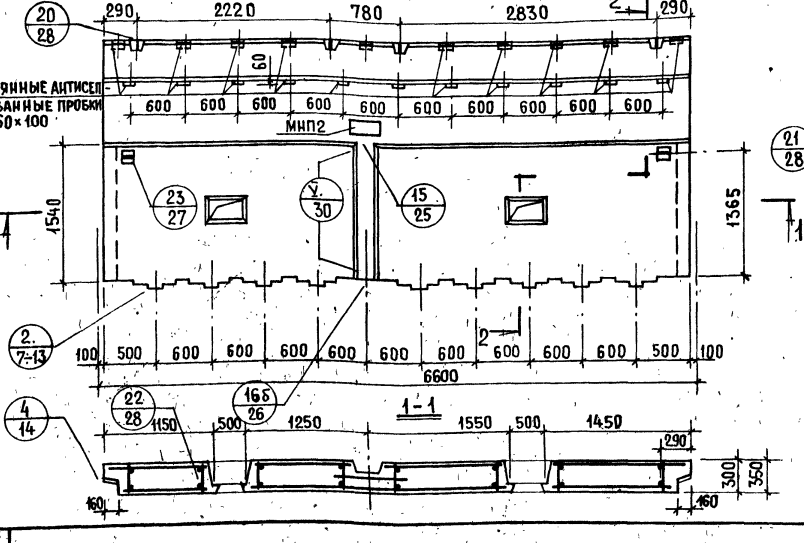

2-2

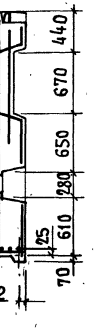

Показатели на изделие			
Толщина панели, мм		300	350
Объем легкого бетона, $м^3$		3.858	4.552
Объем декоративного бет, $м^2$		0.444	0.444
Масса панели при легком бет. объемной массой в кг/$м^3$	900	4800	5500
	1400	7350	7000*

* Масса определена при γ = 1200 кг/$м^3$

| | | |

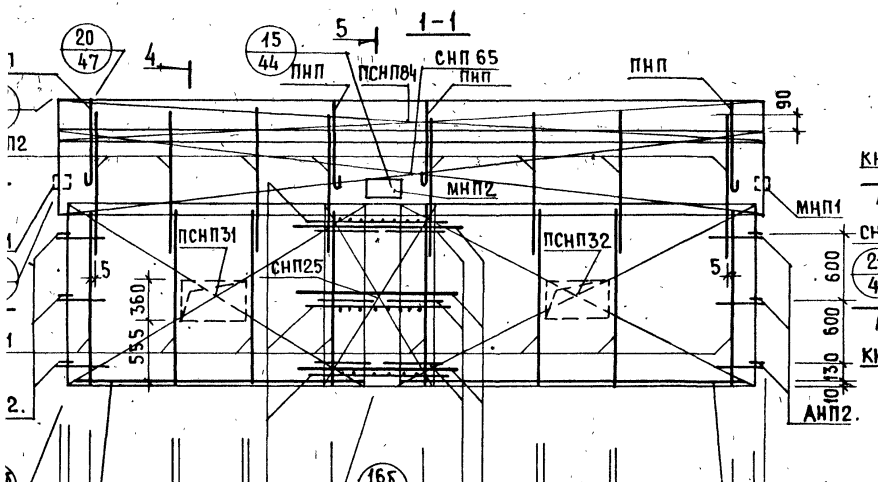

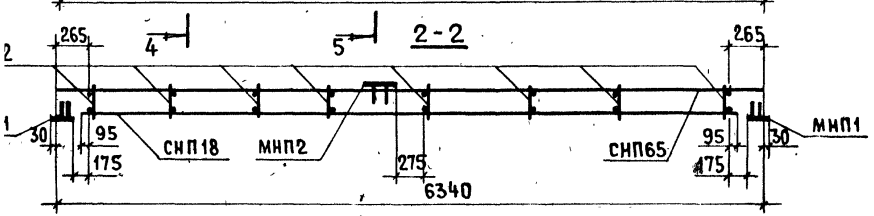

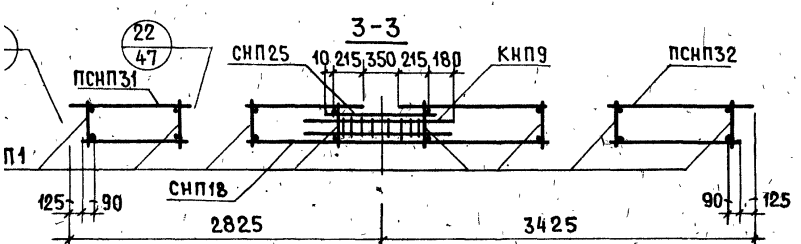

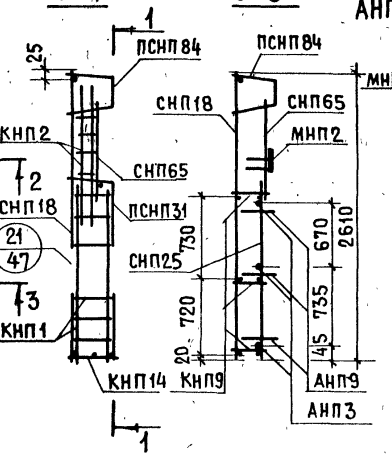

АНПР5-64.27.3-2+3. СХЕМА

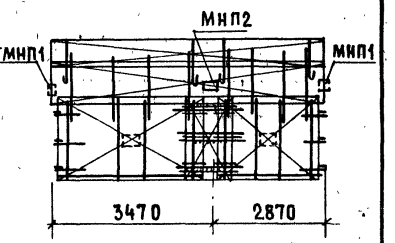

Арматурн. изделие	К-во	Лист выпуска 2-1	Арматурн. изделие	К-во	Лист выпуска 2-1	Арматурн. изделие	К-во	Лист выпуска 2-1
КНП1	8	1	ПНП	4	10			
КНП2	8	1	МНП1	2	13			
КНП14	1	2	МНП2	1	13			
КНП16	1	2	КНП9	3	1			
СНП18	1	4	СНП25	1	5			
ПСНП31	1	6	АНП3	3	10/			
ПСНП32	1	6	АНП9	6	11			
СНП65	1	7						
ПСНП84	1	8						
АНП2	6	10						

АНПР5-64.27.35-3+2

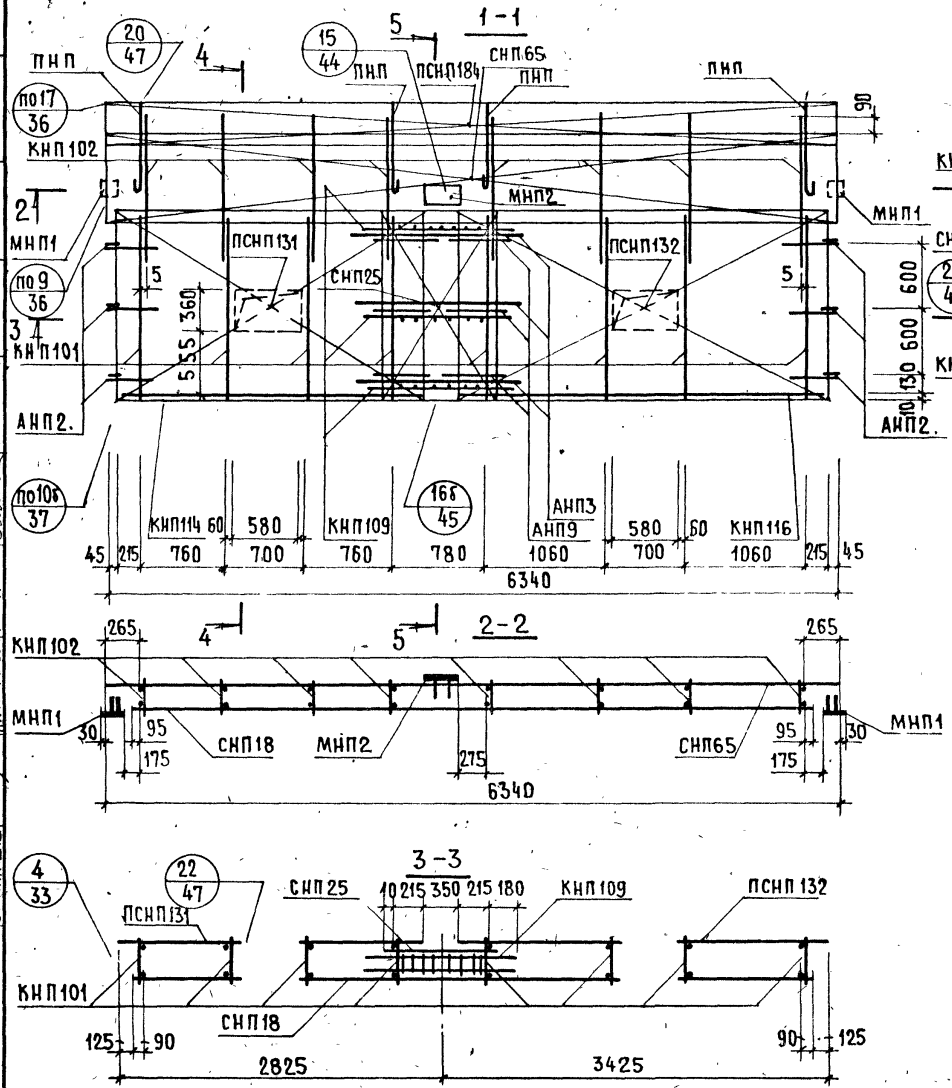

АНПР5-64.27.35-2+3. СХЕМА

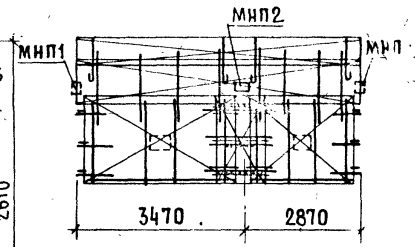

Арматурн. изделие	К-во	Лист выпуска 2-2	Арматурн. изделие	К-во	Лист выпуска 2-2	Арматурн. изделие	К-во	Лист выпуска 2-2
КНП101	8	1	ПНП	4	10			
КНП102	8	1	МНП1	2	13			
КНП114	1	2	МНП2	1	13			
КНП116	1	2	КНП109	3	1			
СНП18	1	4	СНП25	1	5			
ПСНП131	1	6	АНП3	3	10			
ПСНП132	1	6	АНП9	6	11			
СНП65	1	7						
ПСНП184	1	8						
АНП2.	6	10						

ТК 1978	АРМАТУРНЫЕ БЛОКИ АНПР5-64.27.35-3+2 И АНПР5-64.27.35-2+3	СЕРИЯ 1.138-11с	
		ВЫПУСК 1-2	ЛИСТ 72

ЖИЛИЩА

НАЧ. ОТД. 17	Л. БАЛАНОВСКИЙ	ИНЖЕН.	М. КОНДРАТЬЕВА
ГЛ. ИНЖ. ОТД.	Н. РОСИНСКИЙ		
ГЛ. ИНЖ. ПР.	Ю. ГЕРМАН	ПРОВЕРИЛ	
РУК. ГРУППЫ			
СТ. ИНЖЕНЕР	Д. РАФАИЛОВИЧ	ВЕД. ИНЖ.	М. ШАТИНСКАЯ

ДАТА | ИНВЕНТ. № | ВЗАМЕН | СОГЛАСОВАНО

С-НПР5-64.28.3-3+2δ; С-НПР5-64.28.35-3+2δ. ФАСАД.

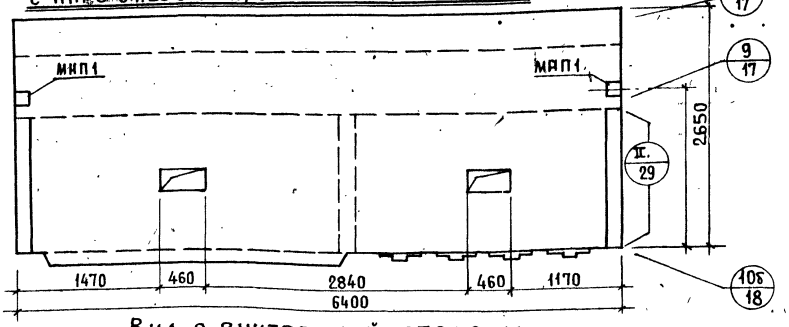

С-НПР5-64.28.3-2δ+3; С-НПР5-64.28.35-2δ+3. СХЕМА ФАСАДА

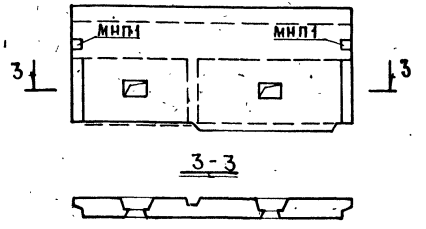

Вид с внутренней стороны

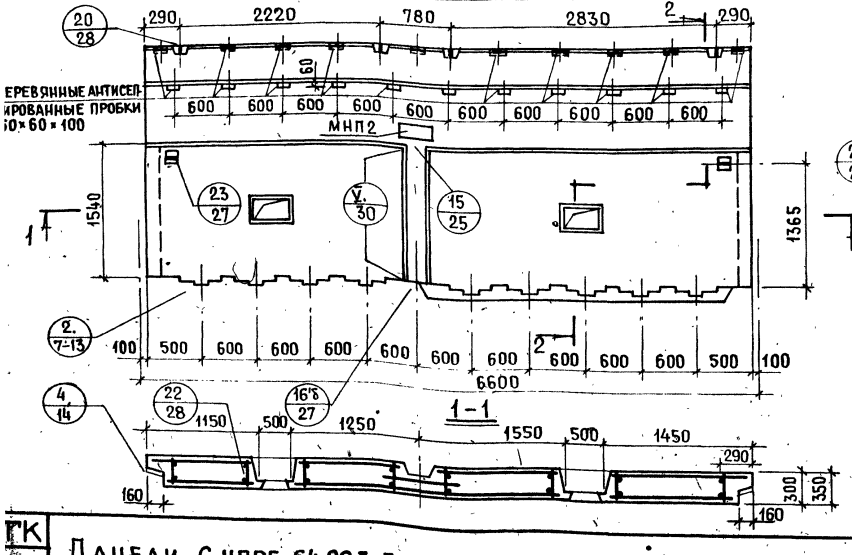

2-2

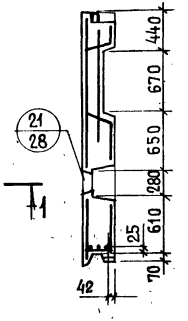

Показатели на изделие			
Толщина панели, мм		300	350
Объем легкого бетона, м³		3.873	4.570
Объем декоративного бет., м³		0.456	0.456
Масса панели при легкобет. объемной массой кг/м³ в кг	900	4800	5500
	1400	7400	7050*

* Масса определена при γ = 1200 кг/м³

Панели С-НПР5-64.28.3-3+2δ; С-НПР5-64.28.35-3+2δ; С-НПР5-64.28.3-2δ+3; С-НПР5-64.28.35-2δ+3

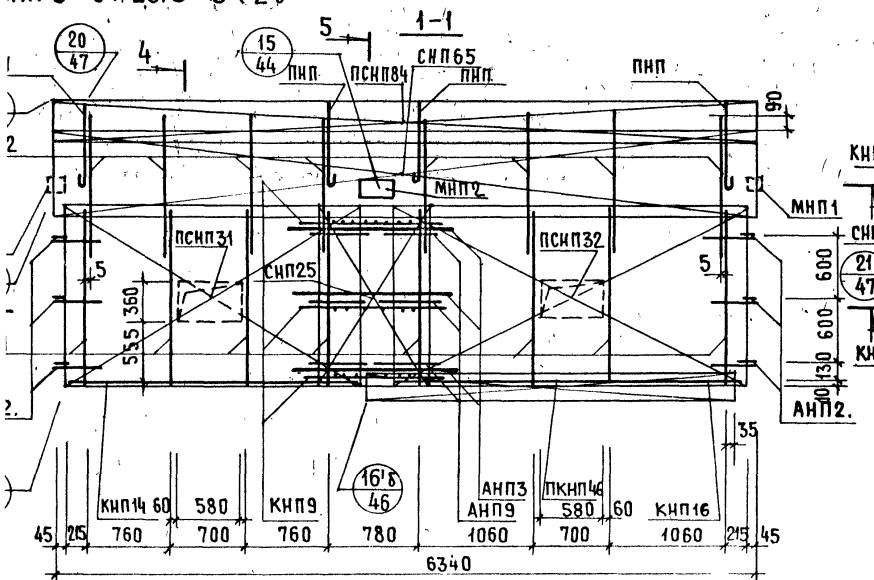

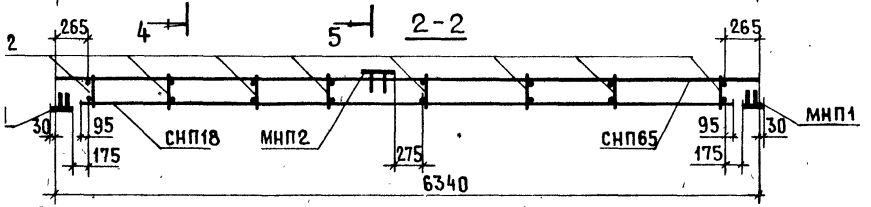

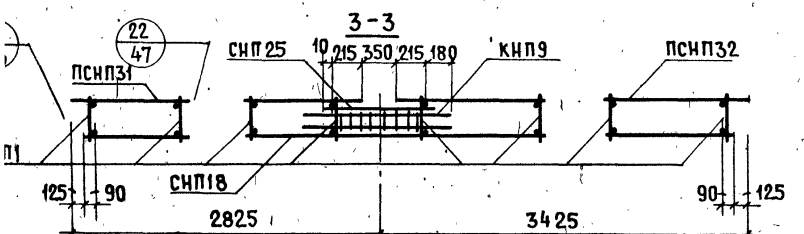

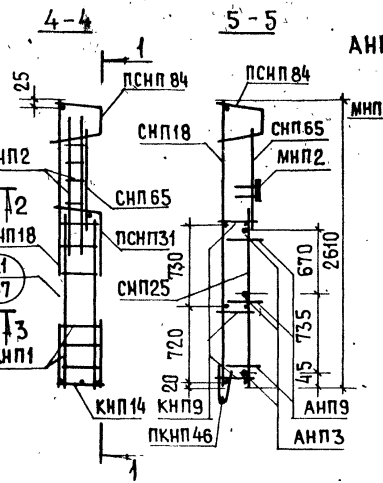

АНПР5-64.28.3-2б+3. СХЕМА

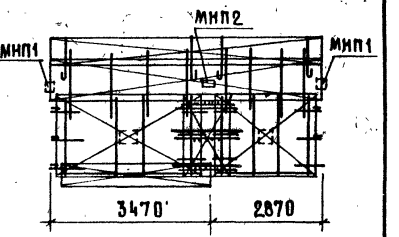

Арматурн. изделие	К-во	Лист выпуска 2-1	Арматурн. изделие	К-во	Лист выпуска 2-1	Арматурн. изделие	К-во	Лист выпуска 2-1
КНП1	8	1	АНП2.	6	10			
КНП2	8	1	ПНП	4	10			
КНП14	1	2	МНП1	2	13			
КНП16	1	2	МНП2	1	13			
ПКНП46	1	3	КНП9	3	1			
СНП18	1	4	СНП25	1	5			
ПСНП31	1	6	АНП3	3	10			
ПСНП32	1	6	АНП9	6	11			
СНП65	1	7						
ПСНП84	1	8						

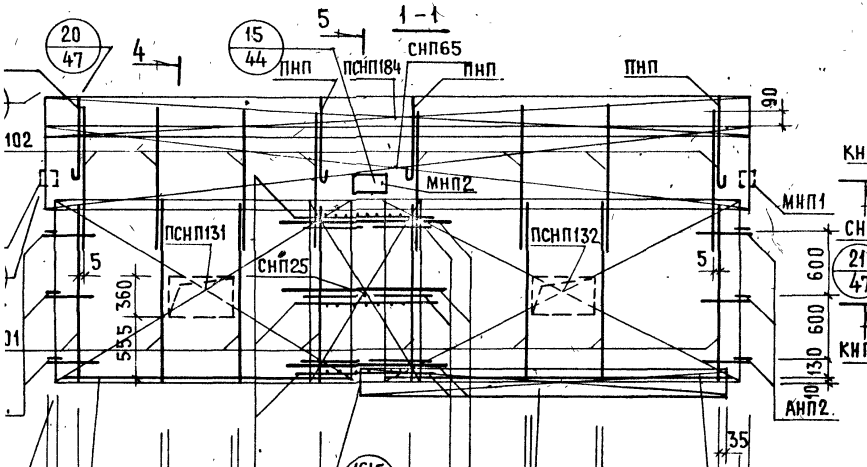

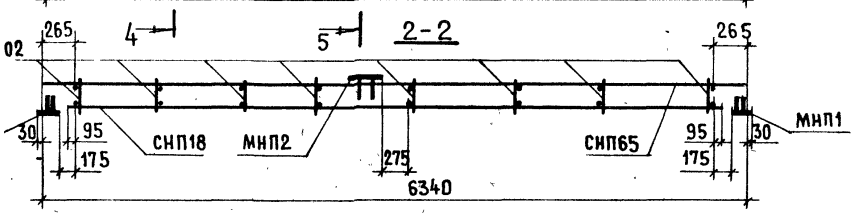

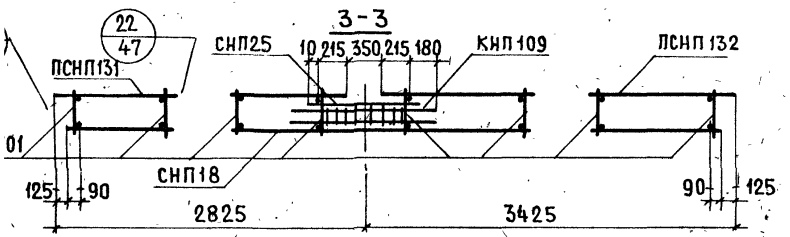

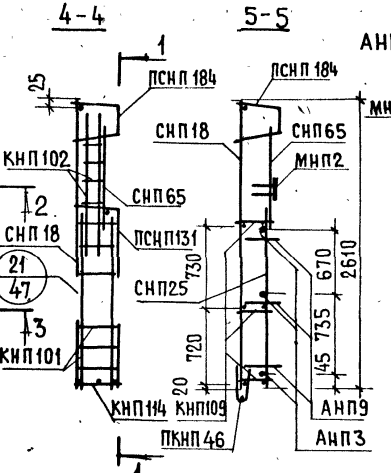

АНПР5-64.28.35-2б+3. Схема

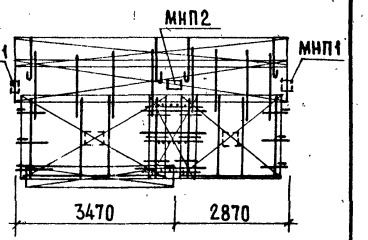

Арматурн. изделие	К-во	Лист выпуска 2-2	Арматурн. изделие	К-во	Лист выпуска 2-2	Арматурн. изделие	К-во	Лист выпуска 2-2
КНП101	8	1	АНП2	6	10			
КНП102	8	1	ПНП	4	10			
КНП114	1	2	МНП1	2	13			
КНП116	1	2	МНП2	1	13			
ПКНП46	1	3	КНП109	3	1			
СНП18	1	4	СНП25	1	5			
ПСНП131	1	6	АНП3	3	10			
ПСНП132	1	6	АНП9	6	11			
СНП65	1	7						
ПСНП184	1	8						

Арматурные блоки АНПР5-64.28.35-3+2б; АНПР5-64.28.35-2б+3

С-НПР5-64.28.3-3δ+2, С-НПР5-64.28.35-3δ+2. ФАСАД

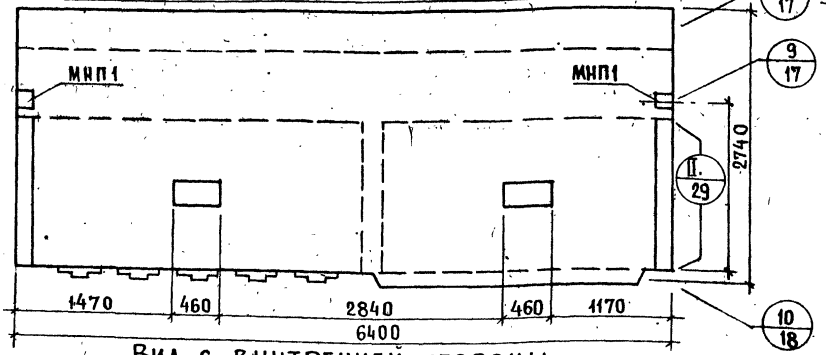

С-НПР5-64.28.3-2+3δ; С-НПР5-64.28.35-2+3δ. СХЕМА ФАСАДА

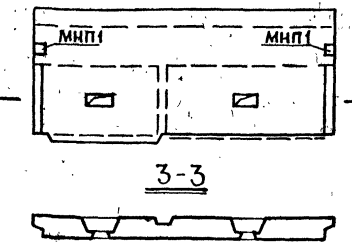

3-3

ВИД С ВНУТРЕННЕЙ СТОРОНЫ

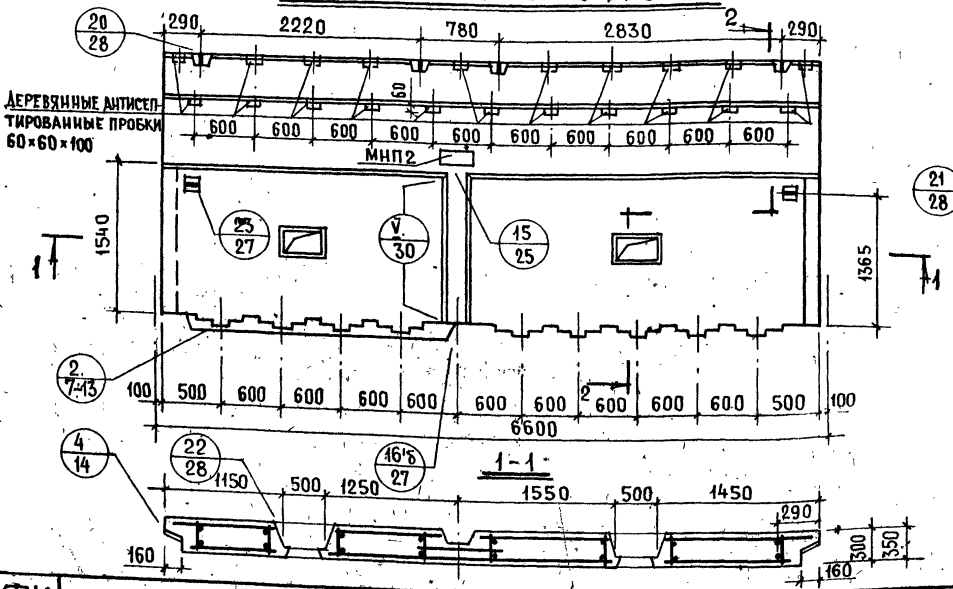

1-1

2-2

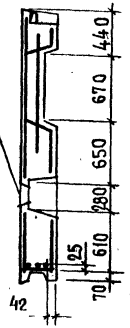

Показатели на изделие			
Толщина панели, мм		300	350
Объем легкого бетона, м³		3.858	4.552
Объем декоративного бет., м³		0.459	0.459
Масса панели при легком бет. объемной массой кг/м³ в кг	900	4800	5500
	1500	7400	7050*

* Масса определена при $\gamma = 1200$ кг/м³

| | | |

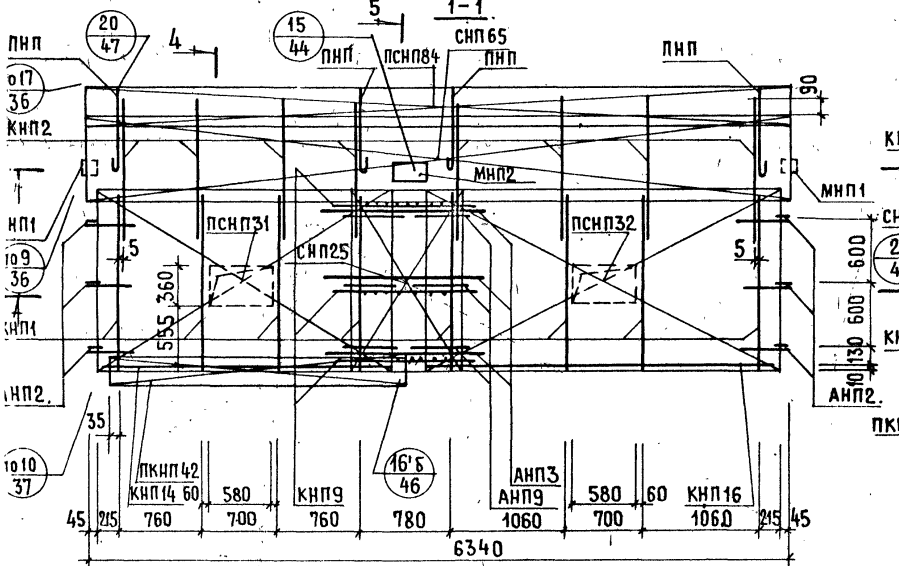

АНПР5-64.28.3-2+3б. СХЕМА

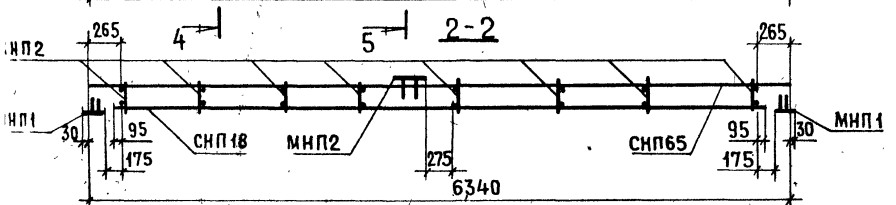

АРМАТУРН. ИЗДЕЛИЕ	К-ВО	ЛИСТ ВЫПУСКА 2-1	АРМАТУРН. ИЗДЕЛИЕ	К-ВО	ЛИСТ ВЫПУСКА 2-1	АРМАТУРН. ИЗДЕЛИЕ	К-ВО	ЛИСТ ВЫПУСКА 2-1
КНП1	8	1	АНП2.	6	10			
КНП2	8	1	ПНП	4	10			
КНП14	1	2	МНП1	2	13			
КНП16	1	2	МНП2	1	13			
ПКНП42	1	3	КНП9	3	1			
СНП18	1	4	СНП25	1	5			
ПСНП31	1	6	АНП3	3	10			
ПСНП32	1	6	АНП9	6	11			
СНП65	1	7						
ПСНП84	1	8						

АНПР5-64.28.35-3δ+2

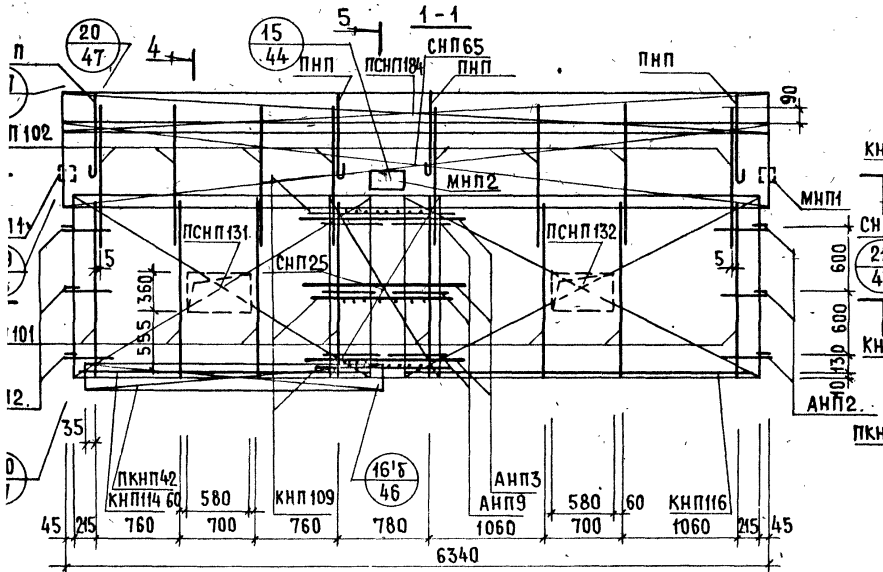

АНПР5-64.28.35-2+3δ. СХЕМА

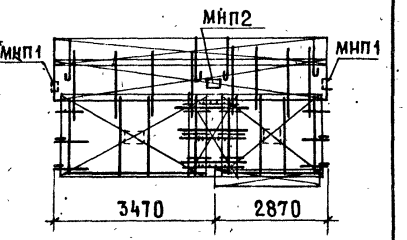

Арматурн. изделие	К-во	Лист выпуска 2-2	Арматурн. изделие	К-во	Лист выпуска 2-2	Арматурн. изделие	К-во	Лист выпуска 2-2
КНП101	8	1	АНП2.	6	10			
КНП102	8	1	ПНП	4	10			
КНП114	1	2	МНП1	2	13			
КНП116	1	2	МНП2	1	13			
ПКНП42	1	3	КНП109	3	1			
СНП18	1	4	СНП25	1	5			
ПСНП131	1	6	АНП3	3	10			
ПСНП132	1	6	АНП9	6	11			
СНП65	1	7						
ПСНП184	1	8						

Арматурные блоки АНПР5-64.28.35-3δ+2; АНПР5-64.28.35-2+3δ

16783 91

Марка панели	Общий расход стали, кг: при минимальном армировании	Общий расход стали, кг: при „тяжелом" армировании	Расход стали на 1 м² панели, нетто, кг
НПР1 -60.28.3-2+2	99.1 (129.8)	107.5 (140.8)	6.1 ÷ 6.6 (8.0 ÷ 8.6)
НПР1 -60.27.3-2+2	95.6 (125.2)	104.0 (136.2)	6.0 ÷ 6.6 (7.9 ÷ 8.6)
НПР1 -60.28.3-2+2б НПР1 -60.28.3-2б+2	97.4 (127.6)	105.7 (138.5)	6.1 ÷ 6.6 (8.0 ÷ 8.6)
НПР1 -66.28.3-3+2 НПР1 -66.28.3-2+3	105.5 (138.2)	113.9 (149.2)	5.9 ÷ 6.4 (7.7 ÷ 8.4)
НПР1 -66.27.3-3+2 НПР1 -66.27.3-2+3	101.6 (133.1)	110.0 (144.1)	5.9 ÷ 6.4 (7.7 ÷ 8.4)
НПР1 -66.28.3-3+2б НПР1 -66.28.3-2б+3	103.8 (136.0)	112.1 (146.9)	5.9 ÷ 6.3 (7.7 ÷ 8.3)
НПР1 -66.28.3-3б+2 НПР1 -66.28.3-2+3б	103.4 (135.5)	111.8 (146.5)	5.9 ÷ 6.3 (7.7 ÷ 8.3)
НПР4 -59.28.3-2+2 НПР4А-59.28.3-2+2	99.9 (128.9)	107.5 (138.7)	6.2 ÷ 6.6 (8.0 ÷ 8.5)
НПР4 -59.27.3-2+2 НПР4А-59.27.3-2+2	96.5 (124.5)	104.2 (134.8)	6.1 ÷ 6.6 (7.9 ÷ 8.5)
НПР4 -59.28.3-2+2б НПР4А-59.28.3-2б+2	98.3 (126.8)	105.9 (136.6)	6.1 ÷ 6.6 (7.9 ÷ 8.5)
НПР4 -59.28.3-2б+2 НПР4А-59.28.3-2+2б	98.1 (126.6)	105.8 (136.5)	6.2 ÷ 6.7 (8.0 ÷ 8.6)
С-НПР4 -65.28.3-2+3 С-НПР4А-65.28.3-3+2	110.1 (142.0)	117.7 (151.8)	6.3 ÷ 6.7 (8.1 ÷ 8.6)
С-НПР4 -65.27.3-2+3 С-НПР4А-65.27.3-3+2	102.6 (132.3)	110.2 (142.2)	6.0 ÷ 6.4 (7.7 ÷ 8.3)
С-НПР4 -65.28.3-2+3б С-НПР4А-65.28.3-3б+2	108.1 (139.7)	115.8 (149.4)	6.2 ÷ 6.7 (8.0 ÷ 8.6)
С-НПР4 -65.28.3-2б+3 С-НПР4А-65.28.3-3+2б	108.3 (140.0)	115.9 (149.5)	6.2 ÷ 6.7 (8.0 ÷ 8.6)
С-НПР4 -65.28.3-3+2 С-НПР4А-65.28.3-2+3	110.1 (142.0)	117.7 (151.8)	6.3 ÷ 6.7 (8.1 ÷ 8.6)
С-НПР4 -65.27.3-3+2 С-НПР4А-65.27.3-2+3	102.6 (132.3)	110.2 (142.2)	6.0 ÷ 6.4 (7.7 ÷ 8.3)
С-НПР4 -65.28.3-3+2б С-НПР4А-65.28.3-2б+3	108.5 (140.0)	116.1 (149.8)	6.2 ÷ 6.7 (8.0 ÷ 8.6)
С-НПР4 -65.28.3-3б+2 С-НПР4А-65.28.3-2+3б	108.0 (139.3)	115.6 (149.1)	6.2 ÷ 6.7 (8.0 ÷ 8.6)
С-НПР5 -58.28.3-2+2	100.3 (129.4)	107.2 (138.3)	6.4 ÷ 6.8 (8.3 ÷ 8.8)
С-НПР5 -58.27.3-2+2	97.1 (125.3)	104.1 (134.3)	6.3 ÷ 6.8 (8.1 ÷ 8.8)
С-НПР5 -58.28.3-2+2б С-НПР5 -58.28.3-2б+2	98.7 (127.4)	105.7 (136.4)	6.2 ÷ 6.6 (8.0 ÷ 8.5)

Расход стали на панели толщиной 300мм

Марка панели	Общий расход стали, кг		Расход стали на 1м² панели, нетто кг
	при минимальном армировании	при „тяжелом" армировании	
1ПР5-64.28.3-3+2	127.3	134.3	7.3 ÷ 7.7
1ПР5-64.28.3-2+3	(164.2)	(173.3)	(9.4 ÷ 9.9)
1ПР5-64.27.3-3+2	123.8	130.7	7.3 ÷ 7.7
1ПР5-64.27.3-2+3	(160.0)	(169.0)	(9.4 ÷ 9.9)
1ПР5-64.28.3-3+25	125.7	132.7	7.3 ÷ 7.7
1ПР5-64.28.3-25+3	(162.2)	(171.2)	(9.4 ÷ 9.9)
1ПР5-64.28.3-35+2	125.4	132.3	7.3 ÷ 7.7
1ПР5-64.28.3-2+35	(162.0)	(171.0)	(9.4 ÷ 9.9)

Марка панели	Общий расход стали, кг: при минимальном армировании	Общий расход стали, кг: при „тяжелом" армировании	Расход стали на 1 м² панели, нетто, кг
С-НПР1-60.28.35-2 +2	105.2 (137.8)	117.6 (154.1)	6.5 ÷ 7.3 (8.5 ÷ 9.6)
С-НПР1-60.27.35-2 +2	101.6 (133.1)	114.0 (149.3)	6.4 ÷ 7.2 (8.4 ÷ 9.4)
С-НПР1-60.28.35-2 +2б С-НПР1-60.28.35-2б+2	103.4 (135.5)	115.8 (151.7)	6.4 ÷ 7.2 (8.4 ÷ 9.4)
С-НПР1-66.28.35-3 +2 С-НПР1-66.28.35-2 +3	111.6 (146.2)	124.0 (162.4)	6.3 ÷ 7.0 (8.3 ÷ 9.2)
С-НПР1-66.27.35-3 +2 С-НПР1-66.27.35-2 +3	107.7 (141.1)	120.1 (157.3)	6.2 — 7.0 (8.1 ÷ 9.2)
С-НПР1-66.28.35-3 +2б С-НПР1-66.28.35-2б+3	109.9 143.97	122.3 (160.2)	6.2 — 6.9 (8.1 ÷ 9.0)
С-НПР1-66.28.35-3б+2 С-НПР1-66.28.35-2 +3б	109.5 (143.5)	121.9 (159.7)	6.2 — 6.9 (8.1 ÷ 9.0)
С-НПР4-59.28.35-2 +2 С-НПР4А-59.28.35-2 +2	105.9 (136.6)	117.6 (151.7)	6.5 — 7.3 (8.4 ÷ 9.4)
С-НПР4-59.27.35-2 +2 С-НПР4А-59.27.35-2 +2	102.6 (132.4)	114.2 (147.3)	6.5 — 7.2 (8.4 ÷ 9.3)
С-НПР4-59.28.35-2 +2б С-НПР4А-59.28.35-2б+2	104.3 (134.6)	116.0 (149.6)	6.5 — 7.2 (8.4 ÷ 9.3)
С-НПР4-59.28.35-2б+2 С-НПР4А-59.28.35-2 +2б	104.1 (134.3)	115.8 149.4	6.6 ÷ 7.3 (8.5 ÷ 9.4)
С-НПР4-65.28.35-2 +3 С-НПР4А-65.28.35-3 +2	112.4 (145.0)	124.1 (160.1)	6.4 ÷ 7.0 (8.3 ÷ 9.0)
С-НПР4-65.27.35-2 +3 С-НПР4А-65.27.35-3 +2	97.9 (126.3)	109.5 (141.3)	5.7 ÷ 6.4 (7.4 ÷ 8.3)
С-НПР4-65.28.35-2 +3б С-НПР4А-65.28.35-3б+2	110.4 (142.4)	122.1 (157.5)	6.3 ÷ 7.0 (8.1 ÷ 9.0)
С-НПР4-65.28.35-2б+3 С-НПР4А-65.28.35-3 +2б	110.6 (142.7)	122.3 (157.8)	6.4 ÷ 7.0 (8.3 ÷ 9.0)
С-НПР4-65.28.35-3 +2 С-НПР4А-65.28.35-2 +3	112.4 (145.0)	124.1 (160.1)	6.4 ÷ 7.0 (8.3 — 9.0)
С-НПР4-65.27.35-3 +2 С-НПР4А-65.27.35-2 +3	93.4 (120.5)	105.0 (135.5)	5.4 ÷ 6.1 (7.0 ÷ 7.9)
С-НПР4-65.28.35-3 +2б С-НПР4А-65.28.35-2б+3	110.8 (142.9)	122.5 (158.0)	6.4 ÷ 7.0 (8.3 ÷ 9.0)
С-НПР4-65.28.35-3б+2 С-НПР4А-65.28.35-2 +3б	110.3 (142.3)	122.0 (157.4)	6.3 ÷ 7.0 (8.1 — 9.0)
С-НПР5-58.28.35-2 +2	106.3 (137.1)	119.1 (153.6)	6.8 ÷ 7.6 (8.8 ÷ 9.8)

ТК 1978

Расход стали на панели толщиной 350 мм

Серия 1.138-11с
Выпуск 1-2
Лист 81

Марка панели	Общий расход стали, кг		Расход стали на 1 м² панели, нетто, кг
	при минимальном армировании	при „тяжелом" армировании	
-НПР5-58.27.35-2+2	103.2 (133.1)	115.9 (150.0)	6.7 ÷ 7.6 (8.6 ÷ 9.8)
-НПР5-58.28.35-2+2б -НПР5-58.28.35-2б+2	104.7 (135.1)	117.5 152.0	6.5 ÷ 7.3 (8.4 ÷ 9.4)
-НПР5-64.28.35-3+2 -НПР5-64.28.35-2+3	112.8 (146.0)	125.5 162.0	6.5 ÷ 7.2 (8.4 ÷ 9.3)
-НПР5-64.27.35-3+2 -НПР5-64.27.35-2+3	109.3 (141.0)	122.0 157.4	6.5 ÷ 7.2 (8.4 ÷ 9.3)
-НПР5-64.28.35-3+2б -НПР5-64.28.35-2б+3	111.2 (143.5)	123.9 160.0	6.5 ÷ 7.2 (8.4 ÷ 9.3)
-НПР5-64.28.35-3б+2 -НПР5-64.28.35-2+3б	110.9 143.1	123.6 159.4	6.4 ÷ 7.1 (8.3 ÷ 9.2)

В таблице даны ориентировочные расходы натуральной и приведенной (в скобках) стали для предварительной экономической оценки панелей.

Меньшие значения определены из условия применения в панелях одинарных горизонтальных выпусков и минимального количества вертикальных выпусков (см. лист 31, вып. 0-2) минимального диаметра, принимаемых по вып. 2-2 настоящей серии („Арматурные изделия и закладные детали панелей толщиной 350 мм").

Большие значения определены из условия применения в панелях двойных горизонтальных выпусков и максимального количества вертикальных выпусков (см. лист 31, вып. 0-2) диаметром 14 мм, принимаемых по тому же вып 2-1.

gost.e-ecolog.ru