ТИПОВЫЕ КОНСТРУКЦИИ, ИЗДЕЛИЯ И УЗЛЫ ЗДАНИЙ И СООРУЖЕНИЙ

СЕРИЯ 1.138-11с

ПАНЕЛИ ПАРАПЕТА

ЧЕРДАЧНЫХ КРЫШ ЛЕГКОБЕТОННЫЕ ОДНОСЛОЙНЫЕ ДЛЯ КРУПНОПАНЕЛЬНЫХ ЖИЛЫХ ЗДАНИЙ С ШАГОМ ПОПЕРЕЧНЫХ СТЕН 2.4-3.6 м ДЛЯ СТРОИТЕЛЬСТВА В СЕЙСМИЧЕСКИХ РАЙОНАХ

ВЫПУСК 1-1

РАБОЧИЕ ЧЕРТЕЖИ

ПАНЕЛИ ГРУПП С-НПР1, С-НПР4, С-НПР5 ОДНОШАГОВЫЕ ТОЛЩИНОЙ 300 и 350 мм

16782

ЦЕНА 3-57

gost.e-ecolog.ru

Наименование чертежей	№№ листов	№№ стр.
Содержание	Ic,2c	2,3
Пояснительная записка	Iп,2п	4,5
Номенклатура панелей	3п–5п	6-8
Панели С-НПРI-24.28.3-I С-НПРI-24.28.35-I	I	9
Арматурный блок АНПРI-24.28.3-I	2	I0
Арматурный блок АНПРI-24.28.35-I	3	II
Панели С-НПРI-30.28.3-I С-НПРI-30.28.35-I	4	I2
Арматурный блок АНПРI-30.28.3-I	5	I3
Арматурный блок АНПРI-30.28.35-I	6	I4
Панели С-НПРI-36.28.3-I С-НПРI-36.28.35-I	7	I5
Арматурный блок АНПРI-36.28.3-I	8	I6
Арматурный блок АНПРI-36.28.35-I	9	I7
Панели С-НПРI-24.27.3-I С-НПРI-24.27.35-I	I0	I8
Арматурный блок АНПРI-24.27.3-I	II	I9
Арматурный блок АНПРI-24.27.35-I	I2	20
Панели С-НПРI-30.27.3-I С-НПРI-30.27.35-I	I3	2I
Арматурный блок АНПРI-30.27.3-I	I4	22
Арматурный блок АНПРI-30.27.35-I	I5	23
Панели С-НПРI-36.27.3-I С-НПРI-36.27.35-I	I6	24
Арматурный блок АНПРI-36.27.3-I	I7	25
Арматурный блок АНПРI-36.27.35-I	I8	26
Панели С-НПРI-I8.28.3 С-НПРI-I8.28.35	I9	27
Арматурный блок АНПРI-I8.28.3	20	28
Арматурный блок АНПРI-I8.28.35	2I	29
Панели С-НПРI-24.28.3 С-НПРI-24.28.35	22	30
Арматурный блок АНПРI-24.28.3	23	3I
Арматурный блок АНПРI-24.28.35	24	32
Панели С-НПРI-30.28.3 С-НПРI-30.28.35	25	33
Арматурный блок АНПРI-30.28.3	26	34
Арматурный блок АНПРI-30.28.35	27	35
Панели С-НПРI-36.28.3 С-НПРI-36.28.35	28	36
Арматурный блок АНПРI-36.28.3	29	37
Арматурный блок АНПРI-36.28.35	30	38
Панели С-НПРI-I8.27.3 С-НПРI-I8.27.35	3I	39
Арматурный блок АНПРI-I8.27.3	32	40
Арматурный блок АНПРI-I8.27.35	33	4I
Панели С-НПРI-24.27.3 С-НПРI-24.27.35	34	42
Арматурный блок АНПРI-24.27.3	35	43
Арматурный блок АНПРI-24.27.35	36	44
Панели С-НПРI-30.27.3 С-НПРI-30.27.35	37	45
Арматурный блок АНПРI-30.27.3	38	46
Арматурный блок АНПРI-30.27.35	39	47
Панели С-НПРI-36.27.3 С-НПРI-36.27.35	40	48
Арматурный блок АНПРI-36.27.3	4I	49
Арматурный блок АНПРI-36.27.35	42	50
Панели С-НПР4-23.28.3-I; С-НПР4-23.28.35-I С-НПР4л-23.28.3-I; С-НПР4л-23.28.35-I	43	5I
Арматурные блоки АНПР4-23.28.3-I АНПР4л-23.28.3-I	44	52
Арматурные блоки АНПР4-23.28.35-I АНПР4л-23.28.35-I	45	53
Панели С-НПР4-29.28.3-I; С-НПР4-29.28.35-I С-НПР4л-29.28.3-I; С-НПР4л-29.28.35-I	46	5

Наименование чертежей	№№ листов	№№ стр.
Арматурные блоки АНПР4-29.28.3-I АНПР4л-29.28.3-I	47	55
Арматурные блоки АНПР4-29.28.35-I АНПР4л-29.28.35-I	48	56
Панели С-НПР4-35.28.3-I; С-НПР4-35.28.35-I С-НПР4л-35.28.3-I; С-НПР4л-35.28.35-I	49	57
Арматурные блоки АНПР4-35.28.3-I АНПР4л-35.28.3-I	50	58
Арматурные блоки АНПР4-35.28.35-I АНПР4л-35.28.35-I	5I	59
Панели С-НПР4-23.27.3-I; С-НПР4-23.27.35-I С-НПР4л-23.27.3-I; С-НПР4л-23.27.35-I	52	60
Арматурные блоки АНПР4-23.27.3-I АНПР4л-23.27.3-I	53	6I
Арматурные блоки АНПР4-23.27.35-I АНПР4л-23.27.35-I	54	62
Панели С-НПР4-29.27.3-I; С-НПР4-29.27.35-I С-НПР4л-29.27.3-I; С-НПР4л-29.27.35-I	55	63
Арматурные блоки АНПР4-29.27.3-I АНПР4л-29.27.3-I	56	64
Арматурные блоки АНПР4-29.27.35-I АНПР4л-29.27.35-I	57	65
Панели С-НПР4-35.27.3-I; С-НПР4-35.27.35-I С-НПР4л-35.27.3-I; С-НПР4л-35.27.35-I	58	66
Арматурные блоки АНПР4-35.27.3-I АНПР4л-35.27.3-I	59	67
Арматурные блоки АНПР4-35.27.35-I АНПР4л-35.27.35-I	60	68
Панели С-НПР5-22.28.3-I С-НПР5-22.28.35-I	6I	69
Арматурный блок АНПР5-22-28.3-I	62	70
Арматурный блок АНПР5-22.28.35-I	63	71

Наименование чертежей	№№ листов	№№ стр.
Панели С-НПР5-28.28.3-I С-НПР5-28.28.35-I	64	72
Арматурный блок АНПР5-28.28.3-I	65	73
Арматурный блок АНПР5-28.28.35-I	66	74
Панели С-НПР5-34.28.3-I С-НПР5-34.28.35-I	67	75
Арматурный блок АНПР5-34.28.3-I	68	76
Арматурный блок АНПР5-34.28.35-I	69	77
Панели С-НПР5-22.27.3-I С-НПР5-22.27.35-I	70	78
Арматурный блок АНПР5-22.27.3-I	7I	79
Арматурный блок АНПР5-22.27.35-I	72	80
Панели С-НПР5-28.27.3-I С-НПР5-28.27.35-I	73	8I
Арматурный блок АНПР5-28.27.3-I	74	82
Арматурный блок АНПР5-28.27.35-I	75	83
Панели С-НПР5-34.27.3-I С-НПР5-34.27.35-I	76	84
Арматурный блок АНПР5-34.27.3-I	77	85
Арматурный блок АНПР5-34.27.35-I	78	86
Расход стали на панели толщиной 300 мм	79,80	87,88
Расход стали на панели толщиной 350 мм	8I,82	89,90
Пример привязки. Панель (СНПРI-24.28.3-I) НПI	83	9I
Пример привязки. Арматурный блок (АНПРI-24.28.3-I) АНПI	84	92

СОГЛАСОВАНО

ДАТА | ИНВЕНТ. № | ВЗАМЕН

ПРОВЕРИЛ: Гл. инж. пр. Ю. Герман

Нач. отд. 17 Л. Балановский; Гл. инж. отд. Н. Росинский; Гл. инж. пр. Ю. Герман

ЦНИИЭП ЖИЛИЩА

ТК 1978

С О Д Е Р Ж А Н И Е

Серия 1.138-11с | Выпуск 1-1 | Лист 2с

Серия I.I38-IIс входит в состав Общесоюзного каталога унифицированных индустриальных изделий.

Настоящим выпуском следует пользоваться совместно с выпусками 0-I, 0-2, 2-I, 2-2 настоящей серии.

В выпусках 0-I и 0-2 соответственно для панелей толщиной 300 мм и 350 мм, приведены опалубочные и арматурные детали, замаркированные на чертежах панелей настоящего выпуска, основные положения, принятые при разработке панелей, сведения по конструкции панелей, применяемым материалам, допускам, указания по испытаниям, складированию, транспортированию и монтажу панелей, а также по системе маркировки панелей и области их применения.

В выпусках 2-I и 2-2 соответственно для панелей толщиной 300 и 350 мм приведены арматурные изделия, из которых собираются арматурные блоки (сетки, каркасы и закладные детали), указания по их изготовлению и маркировке.

Указания по применению при проектировании

При использовании чертежей панелей в конкретном проекте привязчик на основании принятых решений по наружным стеновым панелям и схеме крыши назначает:

I) толщину панели, вид легкого бетона и марку бетона по прочности на сжатие;

2) Вид и материал отделки фасадной поверхности;

3) Марку и расположение вертикальных и горизонтальных арматурных выпусков.

При назначении марок горизонтальных выпусков следует иметь в виду, что одинарные выпуски применяются в панелях 4-5 этажных зданий, строящихся в районах с сейсмичностью 7 и 8 баллов.

4) Привязку закладных деталей для связи парапетов и опирания панелей покрытия;

5) Марку строповочных петель, исходя из фактической массы панели.

При изменении ширины и количества опорных пальцев в панелях перекрытия, вносятся необходимые коррективы в опорные зоны панелей.

Одновременно привязчик назначает марку панели, эта же марка должна быть указана на монтажных чертежах здания, исходная каталожная марка указывается в скобках.

Доработка чертежей панели для применения в конкретном проекте производится по примеру приложенных в выпуске I-I чертежей (см. листы 83, 84). Привязчик на опалубочном чертеже примененной панели из настоящего альбома (вид с внутренней стороны):

I) наносит вертикальные выпуски по нижней грани панели, маркирует их и дает ссылки на соответствующие детали альбома 0-I или 0-2;

2) указывает конкретный вид боковых граней панели в соответствии с рекомендациями пояснительной записки и чертежами разбивки шпонок на торцах панелей (лист 29 альбома 0-I или 0-2);

3) проставляет размер установки закладных деталей МНП1 и МНП2;

4) ставит марку строповочных петель;

5) вычеркивает ненужный размер толщины панели.

В таблице показателей привязчик зачеркивает данные, соответствующие другой толщине панели, указывает вид легкого бетона и марку по прочности на сжатие; указывает массу панели в соответствии с объемной массой принятого бетона и общий расход стали на панель на основании принятого по расчету армирования.

На чертеже арматурного блока примененной панели привязчик:

I) указывает марки строповочных петель и горизонтальных выпусков;

2) вычерчивает и маркирует вертикальные выпуски по опорной грани панели (с ссылками на соответствующие детали альбома 0-I или 0-2; примеры размещения вертикальных выпусков приведены в этих же альбомах на листе 3I);

3) указывает привязку закладных деталей МНП1 и МНП2 по вертикали;

4) вносит в спецификацию марки строповочных петель и горизонтальных выпусков;

5) вносит в спецификацию марки добавленных при привязке арматурных изделий и закладных деталей (для чего в спецификации оставлены незаполненные строчки).

Допускается при обосновании расчетом армировать панели со стороны фасадной поверхности (сетки типа СНП1+СНП20) и с внутренней стороны от низа до горизонтальной штрабы (ПСНП26+ПСНП32 и ПСНП126+ПСНП132) облегченными сетками из проволоки Ø4ВI (при сохранении всех остальных параметров).

На основании принятого армирования привязчик доделывает выборку стали (на панель), используя выборки стали на базисные арматурные блоки и арматурные изделия и закладные детали, приведенные в альбоме 2-I или 2-2, а также определяет общий расход стали на панель.

При разработке проектов допускается выполнять в панелях парапета продухи других размеров, менять их количество и местоположение (с учетом требований пояснительной записки к альбомам 0-I или 0-2 настоящей серии). При этом должно быть скорректировано армирование и панели должны быть проверены по прочности и трещиностойкости на воздействие монтажных и эксплуатационных нагрузок.

При использовании чертежей настоящего альбома следует иметь в виду, что на общих видах арматурных блоков условно не изображены сетки, расположенные у наружной грани панелей.

Г	Марка панели	Эскиз панели	Геометрические характеристики: Толщина панели мм	Длина панели (ℓ) мм	Площадь м²: Панели брутто	Площадь м²: Проемов	Площадь м²: Панели нетто	Показатели расхода материалов на панель: Объем легк. бет. м³	Показатели расхода материалов на панель: Объем декорат. бетона, м³	Показатели расхода материалов на 1 м² нетто: Объем легк. бет. м³	Показатели расхода материалов на 1 м² нетто: Объем декорат. бетона, м³	Масса панели при легком бетоне с объемной массой 900-1500 кг/м³ кг	N листа
	2	3	4	5	6	7	8	9	10	11	12	13	14
	С-НПР1-24.28.3-1	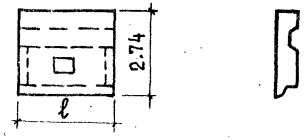	300	2390	6.55	0.101	6.45	1.38	0.219	0.21	0.03	1850 - 2750	1
	С-НПР1-30.28.3-1			2990	8.19		8.09	1.76	0.260	0.22	0.03	2300 - 3500	4
	С-НПР1-36.28.3-1			3590	9.84		9.74	2.14	0.305	0.22	0.03	2750 - 4200	7
	С-НПР1-24.28.35-1		350	2390	6.55	0.101	6.45	1.63	0.219	0.25	0.03	2100 - 3200	1
	С-НПР1-30.28.35-1			2990	8.19		8.09	2.077	0.260	0.26	0.03	2650 - 4050	4
	С-НПР1-36.28.35-1			3590	9.84		9.74	2.525	0.305	0.26	0.03	3150 - 4850	7
	С-НПР1-24.27.3-1	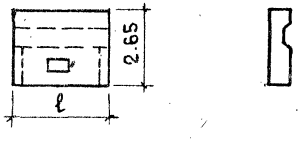	300	2390	6.41	0.101	6.31	1.38	0.203	0.22	0.03	1800 - 2750	10
	С-НПР1-30.27.3-1			2990	8.01		7.91	1.76	0.243	0.22	0.03	2250 - 3450	13
	С-НПР1-36.27.3-1			3590	9.62		9.52	2.13	0.283	0.22	0.03	2750 - 4150	16
	С-НПР1-24.27.35-1		350	2390	6.41	0.101	6.31	1.628	0.203	0.26	0.03	2050 - 3150	10
	С-НПР1-30.27.35-1			2990	8.01		7.91	2.077	0.243	0.26	0.03	2600 - 4000	13
	С-НПР1-36.27.35-1			3590	9.62		9.52	2.513	0.283	0.26	0.03	3100 - 4800	16
	С-НПР1-18.28.3	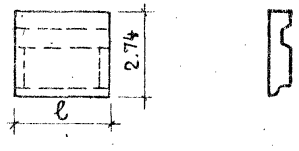	300	1790	4.90	—	4.90	1.030	0.178	0.21	0.04	1400 - 2100	19
	С-НПР1-24.28.3			2390	6.55		6.55	1.420	0.221	0.22	0.03	1450 - 2850	22
	С-НПР1-30.28.3			2990	8.19		8.19	1.800	0.263	0.22	0.03	2350 - 3550	25
	С-НПР1-36.28.3			3590	9.84		9.84	2.18	0.308	0.22	0.03	2850 - 4300	28
	С-НПР1-18.28.35		350	1790	4.90	—	4.90	1.215	0.178	0.25	0.04	1600 - 2400	19
	С-НПР1-24.28.35			2390	6.55		6.55	1.676	0.221	0.26	0.03	2150 - 3250	22
	С-НПР1-30.28.35			2990	8.19		8.19	2.124	0.263	0.26	0.03	2700 - 4100	25
	С-НПР1-36.28.35			3590	9.84		9.84	2.572	0.308	0.26	0.03	3200 - 4950	28
	С-НПР1-18.27.3	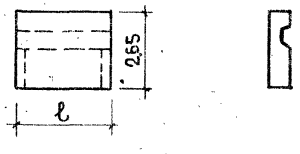	300	1790	4.80	—	4.80	1.02	0.166	0.21	0.03	1350 - 2050	31
	С-НПР1-24.27.3			2390	6.40		6.40	1.41	0.206	0.22	0.03	1850 - 2800	34
	С-НПР1-30.27.3			2990	8.01		8.01	1.80	0.245	0.22	0.03	2300 - 3550	37
	С-НПР1-36.27.3			3590	9.62		9.62	2.18	0.285	0.23	0.03	2800 - 4250	40
	С-НПР1-18.27.35		350	1790	4.80	—	4.80	1.204	0.166	0.25	0.03	1550 - 2350	31
	С-НПР1-24.27.35			2390	6.40		6.40	1.664	0.206	0.26	0.03	2100 - 3200	34
	С-НПР1-30.27.35			2990	8.01		8.01	2.124	0.245	0.26	0.03	2650 - 4050	37
	С-НПР1-36.27.35			3590	9.62		9.62	2.572	0.285	0.27	0.03	3200 - 4900	40

6

К 78

НОМЕНКЛАТУРА ПАНЕЛЕЙ.

СЕРИЯ 1.138-1к

ВЫПУСК 1-1 | ЛИСТ 3п

ШАГ (L_0) м	МАРКА ПАНЕЛИ	ЭСКИЗ ПАНЕЛИ	ГЕОМЕТРИЧЕСКИЕ ХАРАКТЕРИСТИКИ: ТОЛЩИНА ПАНЕЛИ мм	ДЛИНА ПАНЕЛИ (ℓ) мм	ПЛОЩАДЬ м²: ПАНЕЛИ БРУТТО	ПРОЕМОВ	ПАНЕЛИ НЕТТО	ПОКАЗАТЕЛИ РАСХОДА МАТЕРИАЛОВ: НА ПАНЕЛЬ: ОБЪЕМ ЛЕГК. БЕТ. м³	ОБЪЕМ ДЕКОРАТ. БЕТОНА, м³	НА 1м² НЕТТО: ОБЪЕМ ЛЕГК. БЕТ. м³	ОБЪЕМ ДЕКОРАТ. БЕТОНА, м³	МАССА ПАНЕЛИ ПРИ ЛЕГКОМ БЕТОНЕ С ОБЪЕМНОЙ МАССОЙ -900-1500 кг/м³ кг	7 N ЛИСТА
1	2	3	4	5	6	7	8	9	10	11	12	13	14
2.4	С-НПР4-23.28.3-1 С-НПР4л-23.28.3-1	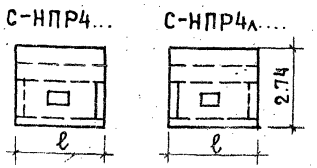	300	2295	6.29	0.101	6.19	1.35	0.175	0.22	0.03	1700 - 2600	43
3.0	С-НПР4-29.28.3-1 С-НПР4л-29.28.3-1			2895	7.93		7.83	1.73	0.217	0.22	0.03	2200 - 3350	46
3.6	С-НПР4-35.28.3-1 С-НПР4л-35.28.3-1			3495	9.58		9.48	2.125	0.254	0.23	0.03	2650 - 4100	49
2.4	С-НПР4-23.28.35-1 С-НПР4л-23.28.35-1		350	2295	6.29	0.101	6.19	1.593	0.175	0.26	0.03	1950 - 3050	43
3.0	С-НПР4-29.28.35-1 С-НПР4л-29.28.35-1			2895	7.93		7.83	2.041	0.217	0.26	0.03	2500 - 3950	46
3.6	С-НПР4-35.28.35-1 С-НПР4л-35.28.35-1			3495	9.58		9.48	2.507	0.254	0.27	0.03	3050 - 4750	49
2.4	С-НПР4-23.27.3-1 С-НПР4л-23.27.3-1	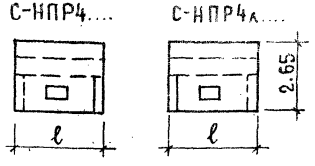	300	2295	6.15	0.101	6.05	1.34	0.162	0.22	0.03	1700 - 2600	52
3.0	С-НПР4-29.27.3-1 С-НПР4л-29.27.3-1			2895	7.76		7.66	1.73	0.202	0.23	0.03	2150 - 3300	55
3.6	С-НПР4-35.27.3-1 С-НПР4л-35.27.3-1			3495	9.37		9.27	2.11	0.242	0.23	0.03	2600 - 4050	58
2.4	С-НПР4-23.27.35-1 С-НПР4л-23.27.35-1		350	2295	6.15	0.101	6.05	1.581	0.162	0.26	0.03	1950 - 3000	52
3.0	С-НПР4-29.27.35-1 С-ННР4л-29.27.35-1			2895	7.76		7.66	2.041	0.202	0.27	0.03	2450 - 3850	55
3.6	С-НПР4-35.27.35-1 С-НПР4л-35.27.35-1			3495	9.37		9.27	2.49	0.242	0.27	0.03	3000 - 4700	58

ВЗАМЕН

ПРОВЕРИЛ

ВЕД. ИНЖ. М. ШАТИНСКАЯ

ПЛ. ИНЖ. ПР. Н. ЛЕРМАН

РУК. ГРУП. А. РАФАЙЛОВИЧ

СТ. ИНЖЕН.

ЦНИИЭП ЖИЛИЩА

ТК 1978

НОМЕНКЛАТУРА ПАНЕЛИ.

СЕРИЯ 1.138-11с

ВЫПУСК 1-1 | ЛИСТ 11

Марка панели	Эскиз панели	Геометрические характеристики					Показатели расхода материалов				Масса панели при легком бетоне с объемной массой 900-1500 кг/м³, кг	8 N листа
				Площадь м²			На панель		На 1 м² нетто			
		Толщина панели, мм	Длина панели ℓ, мм	Панели брутто	Проемов	Панели нетто	Объем легк. бет., м³	Объем декорат. бетона, м³	Объем легк. бет., м³	Объем декорат. бетона, м³		
2	3	4	5	6	7	8	9	10	11	12	13	14
НПР5-22.28.3-1	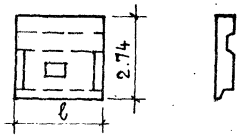	300	2200	6.03	0.101	5.93	1.32	0.131	0.23	0.02	1600 - 2500	61
НПР5-28.28.3-1			2800	7.67		7.57	1.71	0.174	0.23	0.02	2050 - 3200	64
НПР5-34.28.3-1			3400	9.32		9.22	2.09	0.216	0.23	0.02	2550 - 3950	67
НПР5-22.28.35-1		350	2200	6.03		5.93	1.558	0.131	0.27	0.02	1850 - 2900	61
НПР5-28.28.35-1			2800	7.67		7.57	2.018	0.174	0.27	0.02	2400 - 3450	64
НПР5-34.28.35-1			3400	9.32		9.22	2.466	0.216	0.27	0.02	2900 - 4600	67
НПР5-22.27.3-1	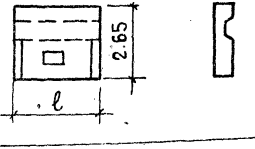	300	2200	5.90	0.101	5.80	1.31	0.122	0.23	0.02	1550 - 2450	70
НПР5-28.27.3-1			2800	7.50		7.40	1.70	0.161	0.23	0.02	2050 - 3200	73
НПР5-34.27.3-1			3400	9.11		9.01	2.08	0.201	0.23	0.02	2500 - 3900	76
НПР5-22.27.35-1		350	2200	5.90		5.80	1.546	0.122	0.27	0.02	1800 - 2850	70
НПР5-28.27.35-1			2800	7.50		7.40	2.006	0.161	0.27	0.02	2350 - 3700	73
НПР5-34.27.35-1			3400	9.11		9.01	2.454	0.201	0.27	0.02	2850 - 4550	76

НОМЕНКЛАТУРА ПАНЕЛЕЙ

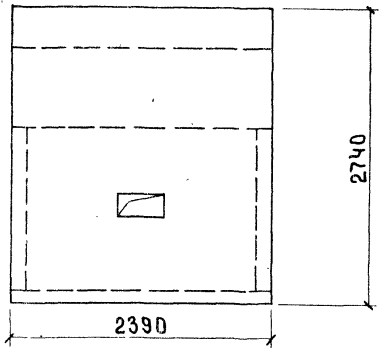

Вид с внутренней стороны

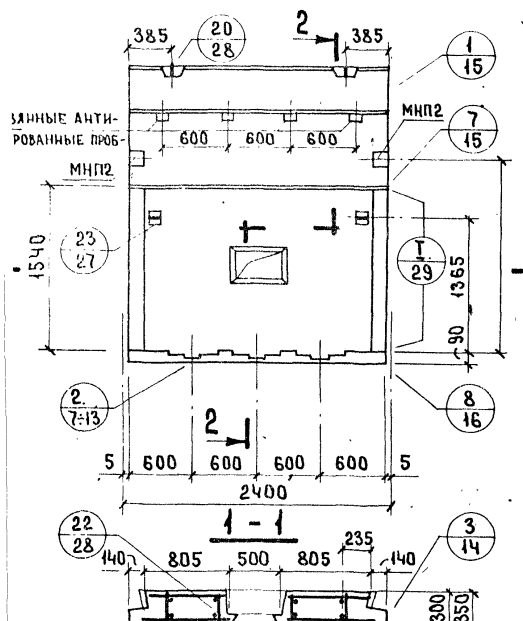

2 - 2

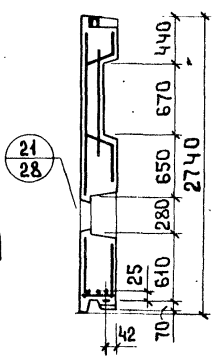

Показатели на изделие			
Толщина панели, мм		300	350
Об'ем легкого бетона, м³		1.380	1.630
Об'ем декоративного бетона, м³		0.219	0.219
Масса панели при легком бетоне с об'емной массой, кг/м³	900	1850	2100
	1500	2750	3200

Панели С-НПР1-24.28.3-1; С-НПР1-24.28.35-1

АНПР 1-24.28.3 -1

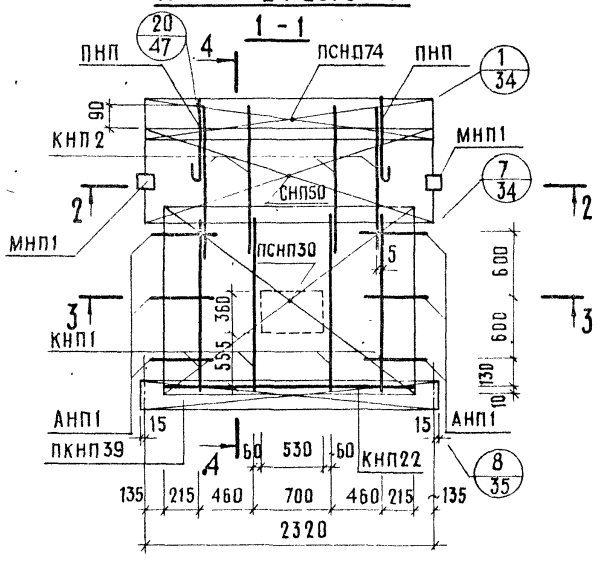

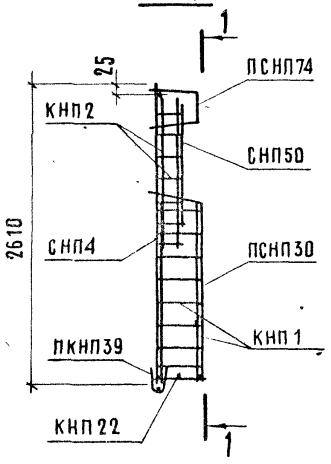

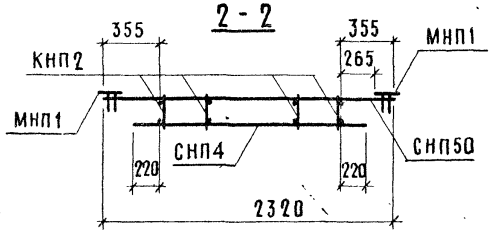

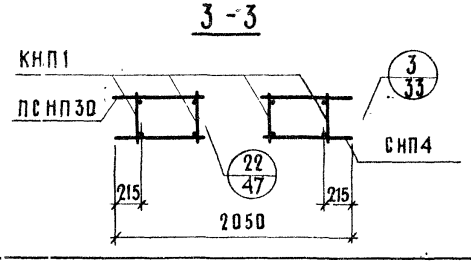

Арматурн. изделие	К-во	Лист выпуска 2-1	Арматурн. изделие	К-во	Лист выпуска 2-1	Арматурн. изделие	К-во	Лист выпуска 2-1
КНП1	4	1	ПСНП30	1	6	МНП1	2	13
КНП2	4	1	СНП50	1	7			
КНП22	1	2	ПСНП74	1	8			
ПКНП39	1	3	АНП1	6	10			
СНП4	1	4	ПНП	2	10			

ЦНИИЭП жилища

ТК 1978

Арматурный блок АНПР1-24.28.3 -1

Серия 1.138-11с
Выпуск 1-1
Лист 2

АНПР1-24.28.35-1

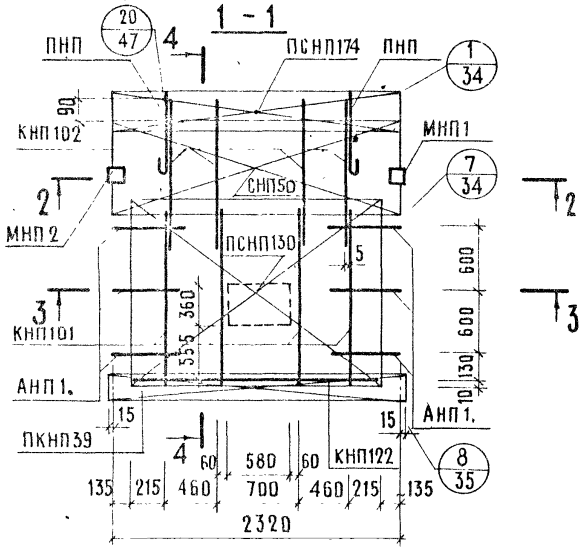

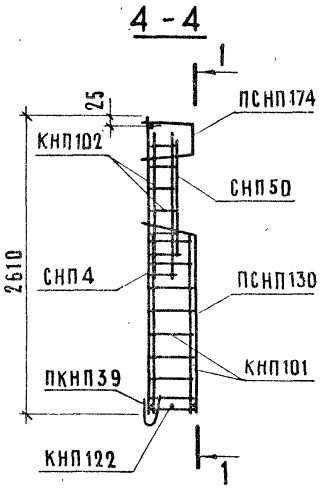

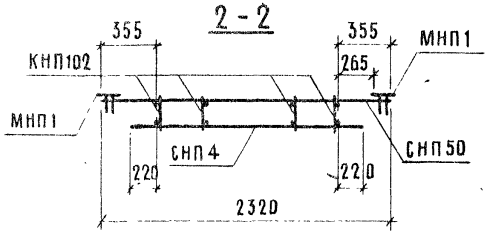

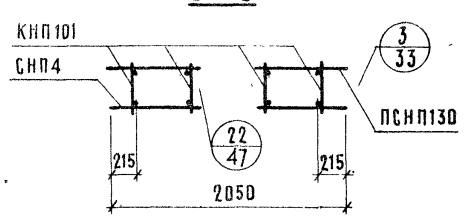

Арматурн изделие	К-во	Лист выпуска 2-2	Арматурн изделие	К-во	Лист выпуска 2-2	Арматурн изделие	К-во	Лист выпуска 2-2
КНП101	4	1	ПСНП130	1	6	МНП1	2	13
КНП102	4	1	СНП50	1	7			
КНП122	1	2	ПСНП174	1	8			
ПКНП39	1	3	АНП1.	6	10			
СНП4	1	4	ПНП	2	10			

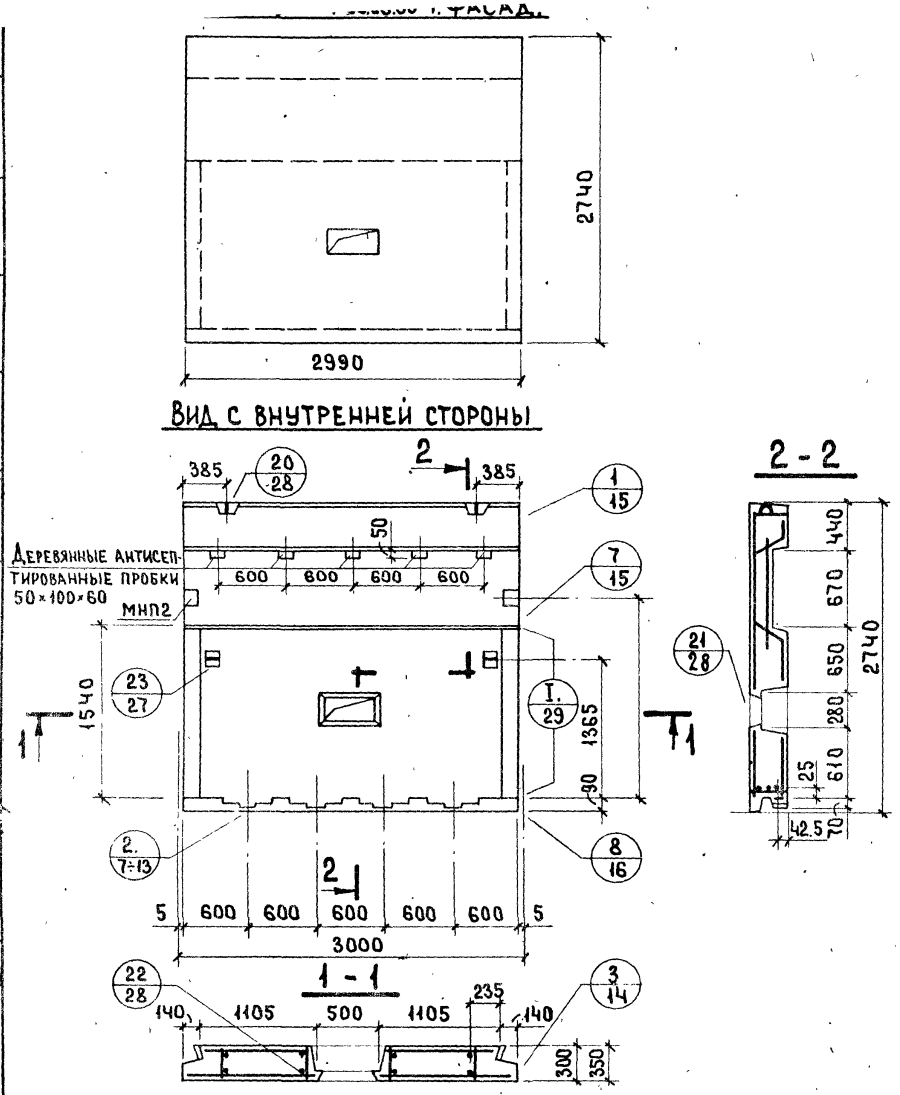

Показатели на изделие			
Толщина панели, мм		300	350
Об'ем легкого бетона, м³		1.760	2.077
Об'ем декоративного бетона, м³		0 260	0.260
Масса панели при легком бетоне с об'емной массой, кг/м³	900	2300	2650
	1500	3500	4050

ТК 1978

Панели С-НПР1-30.28.3-1; С-НПР1-30.28.35-1

Серия 1.138-11с
Выпуск 1-1
Лист 4

16782 13

АНПР1-30.28.3-1

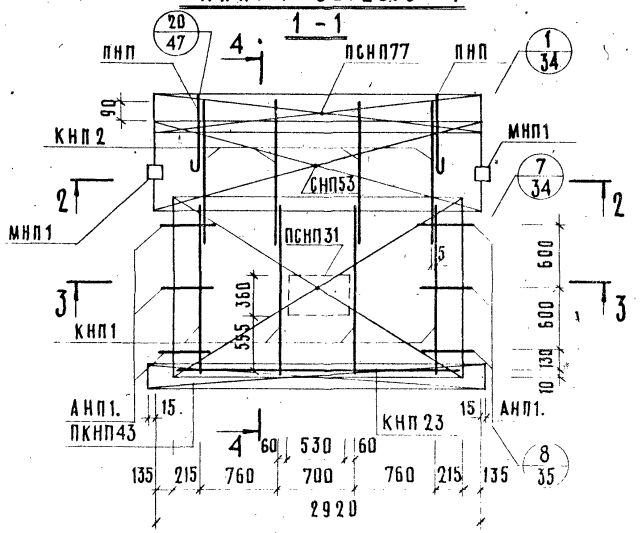

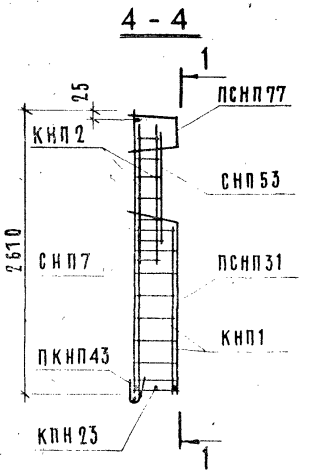

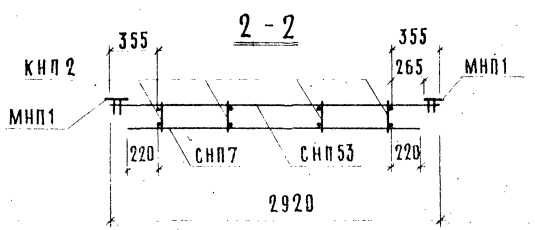

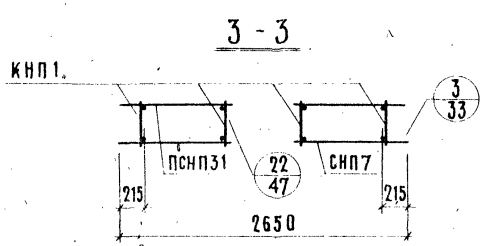

Арматурн. изделие	К-во	Лист выпуска 2-1	Арматурн. изделие	К-во	Лист выпуска 2-1	Арматурн. изделие	К-во	Лист выпуска 2-1
КНП1	4	1	ПСНП31	1	6	МНП1	2	13
КНП2	4	1	СНП53	1	7			
КНП23	1	2	ПСНП77	1	8			
ПКНП43	1	3	АНП1.	6	10			
СНП7	1	4	ПНП	2	10			

АНПР1-30.28.35-1

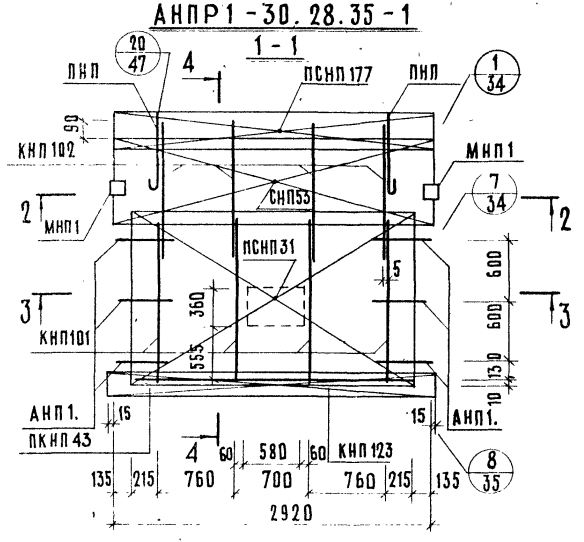

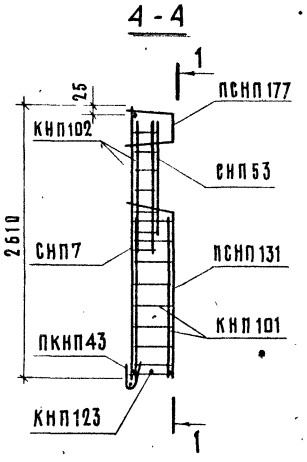

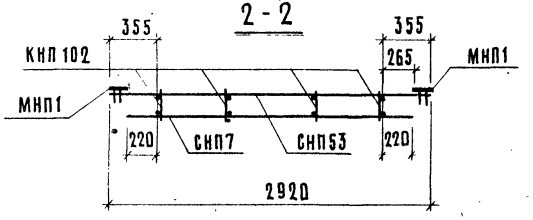

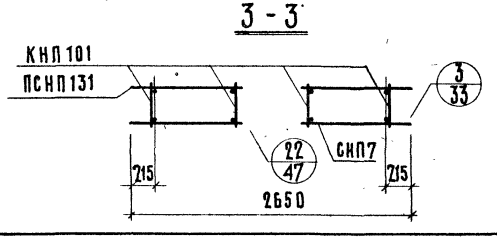

Арматурн. изделие	К-во	Лист выпуска 2-2	Арматурн. изделие	К-во	Лист выпуска 2-2	Арматурн. изделие	К-во	Лист выпуска 2-2
КНП 101	4	1	ПСНП131	1	6	МНП1	2	13
КНП102	4	1	СНП 53	1	7			
КНП123	1	2	ПСНП177	1	8			
ПКНП43	1	3	АНП1.	6	10			
СНП7	1	4	ПНП	2	10			

ЦНИИЭП жилища

ТК 1978

Арматурный блок АНПР1-30.28.35-1

Серия 1.138-11с

Выпуск 1-1 | Лист 6

С-НПР1-36.28.3-1; С-НПР1-36.28.35-1. ФАСАД.

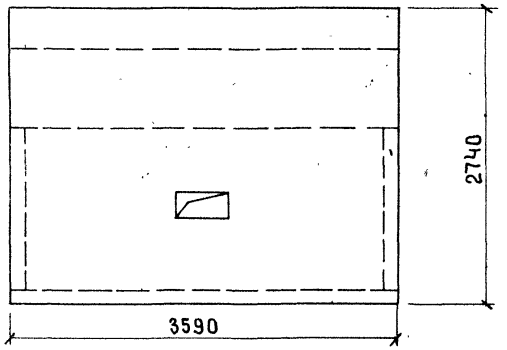

Вид с внутренней стороны

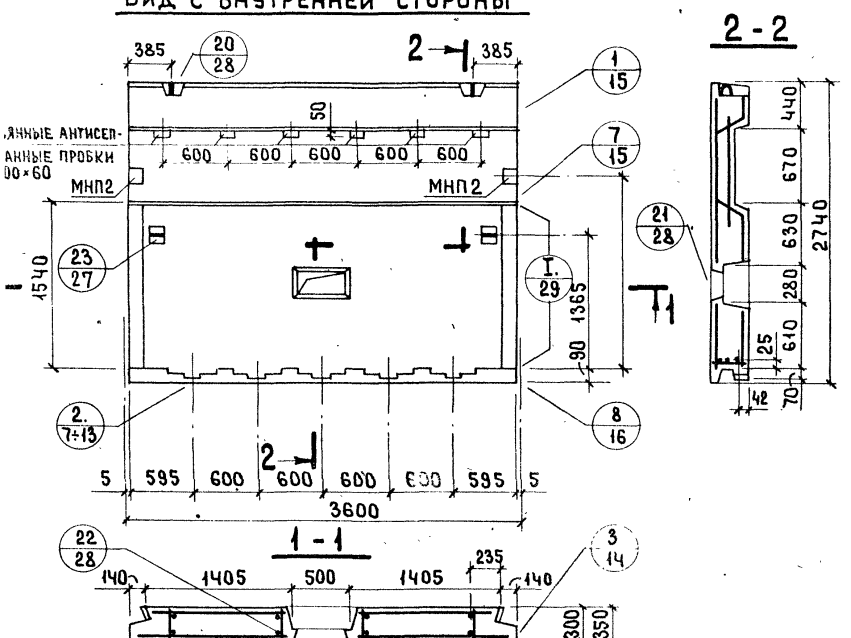

Показатели на изделие			
Толщина панели, мм		300	350
Об'ем легкого бетона $м^3$		2.140	2.525
Об'ем декоративного бетона, $м^3$		0.305	0.305
Масса панели при легком бетоне с об'емной массой $кг/м^3$	900	2750	3150
	1500	4200	4850

Панели С-НПР1-36.28.3-1; С-НПР1-36.28.35-1

АНПР1 - 36. 28. 3 - 1

1 - 1

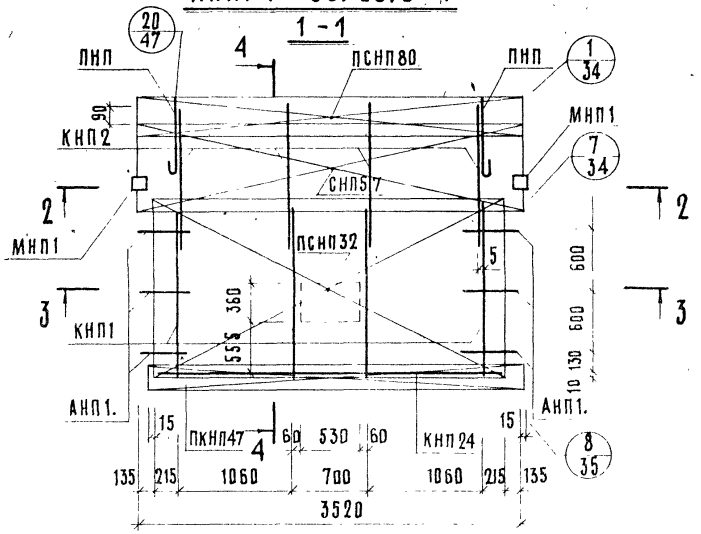

4 - 4

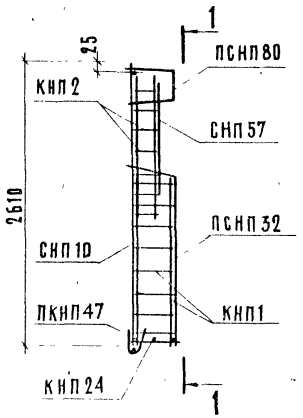

2 - 2

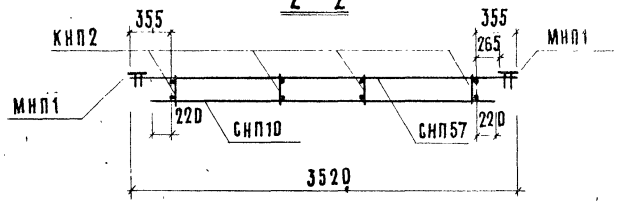

3 - 3

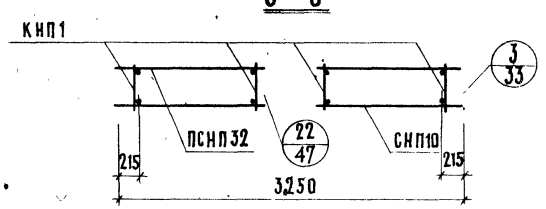

Арматурн. изделие	К-во	Лист выпуска 2-1	Арматурн. изделие	К-во	Лист выпуска 2-1	Арматурн. изделие	К-во	Лист выпуска 2-1
КНП1	4	1	ПСНП32	1	6	МНП1	2	13
КНП2	4	1	СНП57	1	7			
КНП24	1	2	ПСНП80	1	8			
ПКНП47	1	3	АНП1.	6	10			
СНП10	1	4	ПНП	2	10			

ЦНИИЭП ЖИЛИЩА	Нач. отд. 17	Д. Балановский	Согласовано
	Гл. инж. отд.	Н. Росинский	Инвент. №
	Гл. инж. пр.	Ю. Герман	Взамен
	Рук. группы		Проверил
	Ст. инж.	А. Голубева	Вед. инж. Мшатинская

ТК 1978

Арматурный блок АНПР1-36.28.3-1

Серия 1.138-11с

Выпуск 1-1 | Лист 8

16782 17

АНПР 1-36.28.35-1

1-1

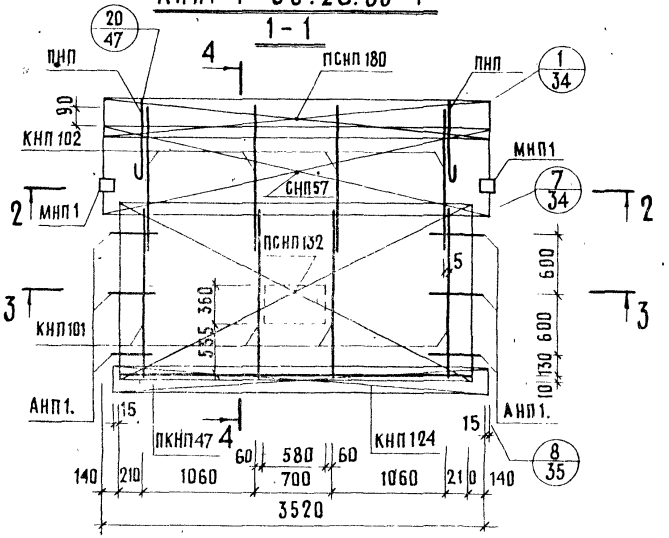

4-4

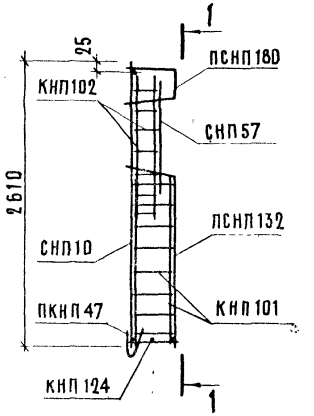

2-2

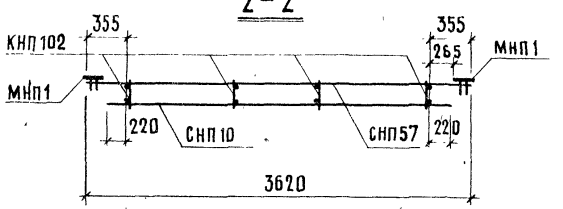

3-3

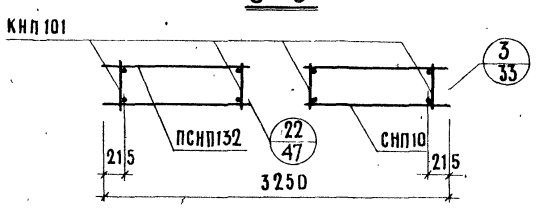

Арматурн. изделие	К-во	Лист выпуска 2-2	Арматурн. изделие	К-во	Лист выпуска 2-2	Арматурн. изделие	К-во	Лист выпуска 2-2
КНП101	4	1	ПСНП132	1	6	МНП1	2	13
КНП102	4	1	СНП 57	1	7			
КНП 124	1	2	ПСНП 180	1	8			
ПКНП47	1	3	АНП1.	6	10			
СНП10	1	4	ПНП	2	10			

С-НПР1-24.27.3-1; С-НПР1-24.27.35-1. ФАСАД.

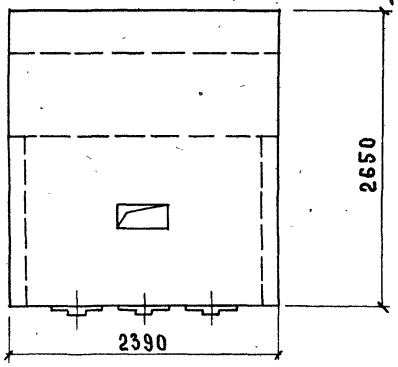

Вид с внутренней стороны

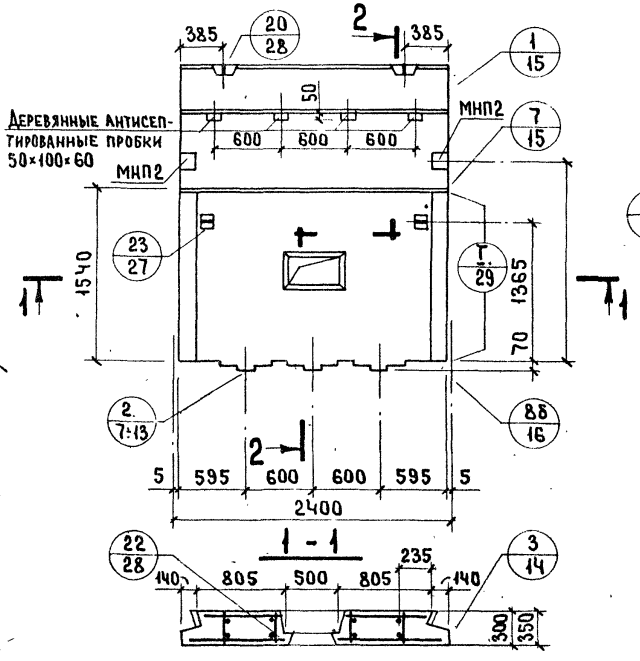

2 - 2

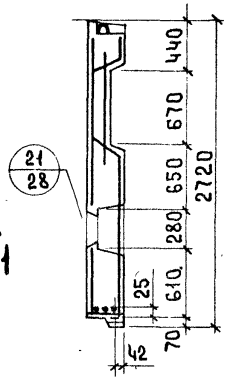

Показатели на изделие			
Толщина панели, мм		300	350
Об'ем легкого бетона, м³		1.380	1.628
Об'ем декоративного бетона, м³		0 203	0 203
Масса панели при легком бетоне с об'емной массой, кг/м³	900	1800	2050
	1500	2750	3150

Гл. инж. отд.		Н. Росинский	
Гл. инж. пр.		Ю. Герман	
Рук. группы			
Ст. инженер		А. Рафайлович	

Проверил: Вед. инж. М. Шатинская

Инвент. № | Взамен

ЦНИИЭП жилища

ТК 1978

Панели С-НПР1-24.27.3-1; С-НПР1-24.27.35-1

Серия 1.138-11с | Выпуск 1-1 | Лист 10

АНПР1-24.27.3-1

1-1

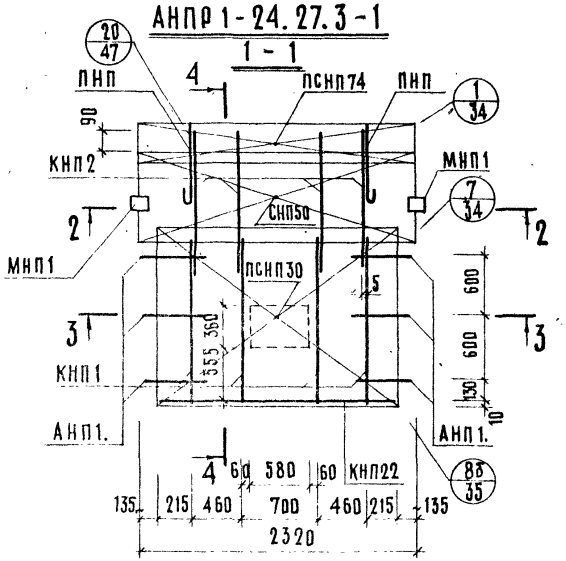

4-4

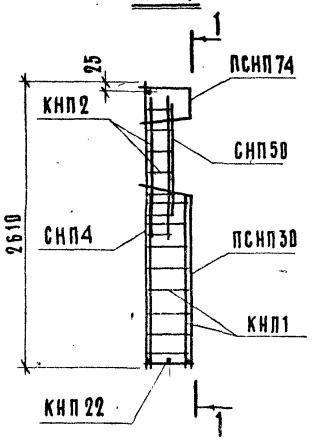

2-2

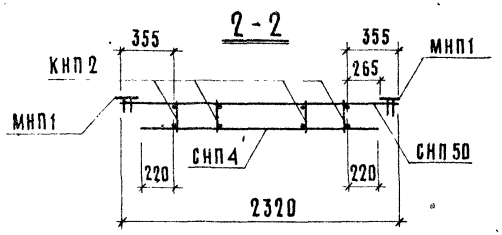

3-3

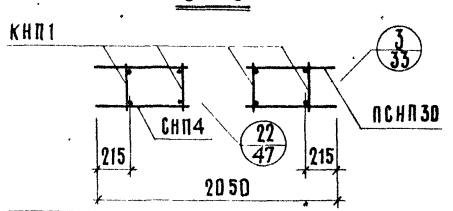

Арматурн. изделие	Кол-во	Лист выпуска 2-1	Арматурн. изделие	Кол-во	Лист выпуска 2-1	Арматурн. изделие	Кол-во	Лист выпуска 2-1
КНП1	4	1	СНП50	1	7			
КНП2	4	1	ПСНП74	1	8			
КНП22	1	2	АНП1.	6	10			
СНП4	1	4	ПНП	2	10			
ПСНП30	1	6	МНП1	2	13			

Арматурный блок АНПР1-24.27.3-1

16782-20

АНПР1-24.27.35-1

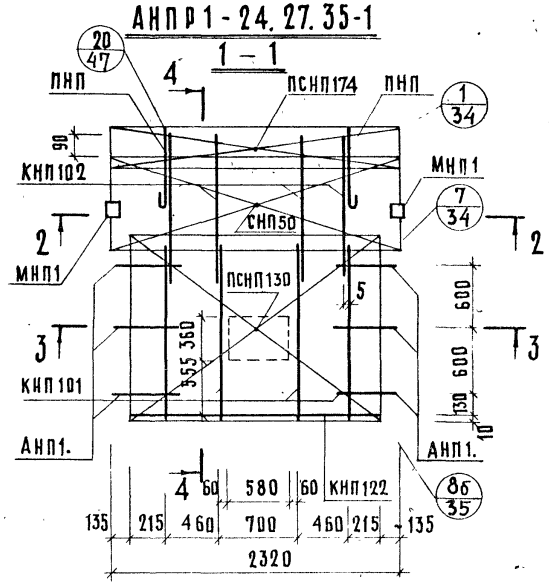

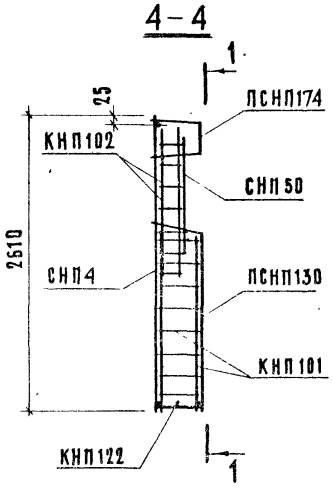

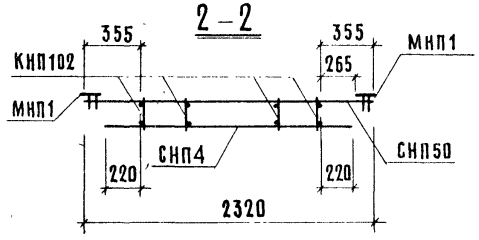

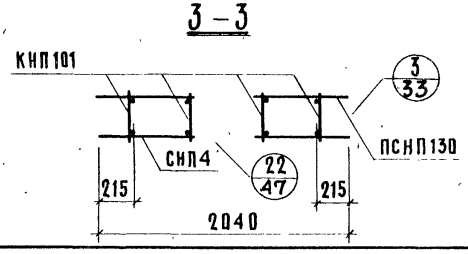

Арматурн. изделие	Кол-во	Лист выпуска 2-2	Арматурн. изделие	Кол-во	Лист выпуска 2-2	Арматурн изделие	Кол-во	Лист выпуска 2-2
КНП101	4	1	СНП50	1	7			
КНП102	4	1	ПСНП174	1	8			
КНП122	1	2	АНП1.	6	10			
СНП4	1	4	ПНП	2	10			
ПСНП130	1	6	МНП1	2	13			

ЦНИИЭП ЖИЛИЩА

Гл. инж. пр	Ю.Герман	Проверил	
Рук. группы	А.Голубева	Вед. инж.	М.Шатинская
Ст. инж.			

№ | Взамен.

ТК 1978

Арматурный блок АНПР1-24.27.35-1

Серия 1.138-11с

Выпуск 1-1 | Лист 12

16782 21

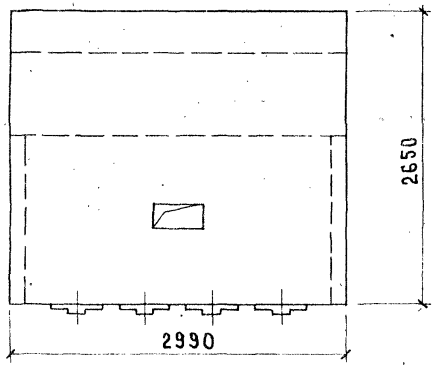

Вид с внутренней стороны

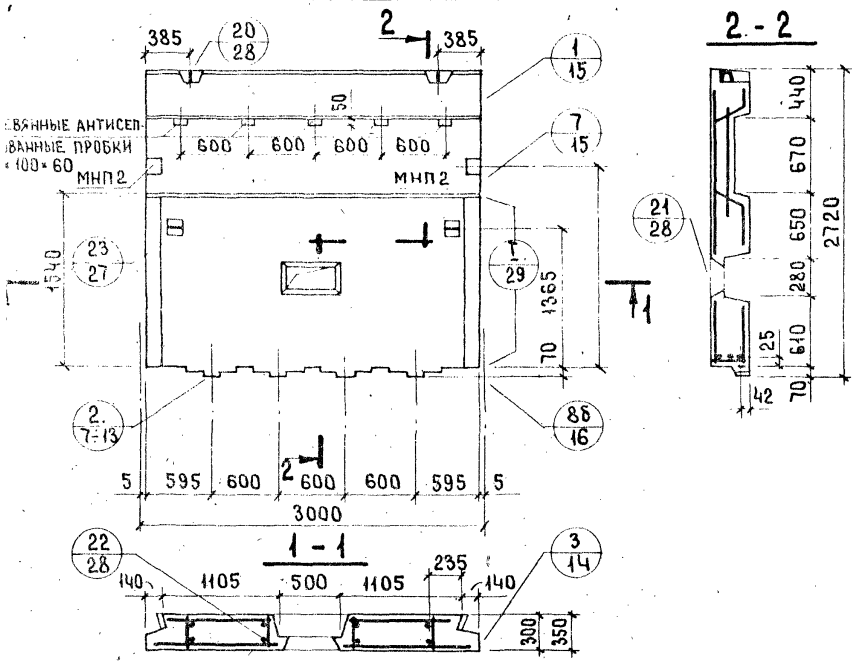

Показатели на изделие			
Толщина панели, мм		300	350
Об'ем легкого бетона, $м^3$		1.760	2.077
Об'ем декоративного бетона, $м^3$		0.243	0.243
Масса панели при легком бетоне с об'емной массой, $кг/м^3$	900	2250	2600
	1500	3450	4000

АНПР1-30.27.3-1

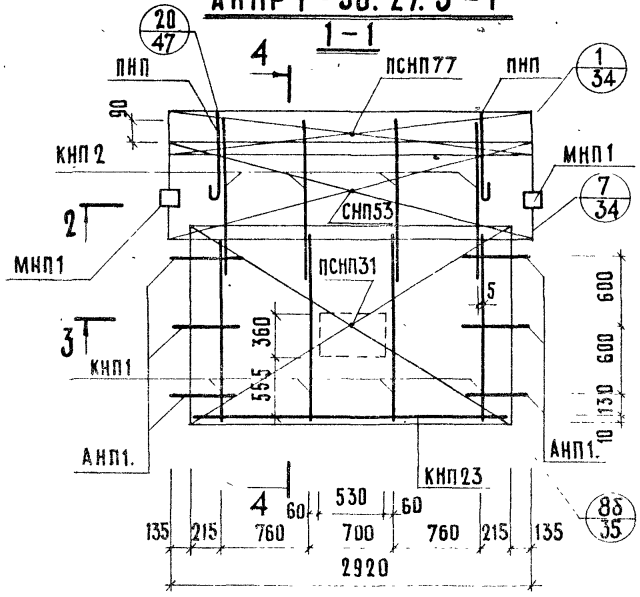

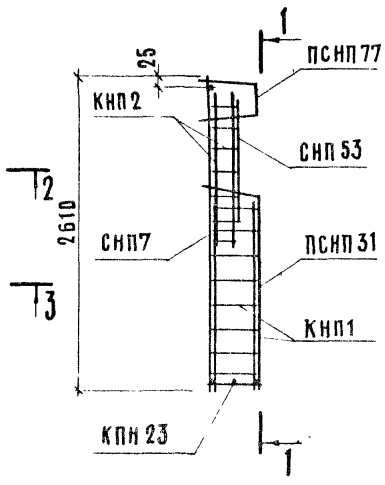

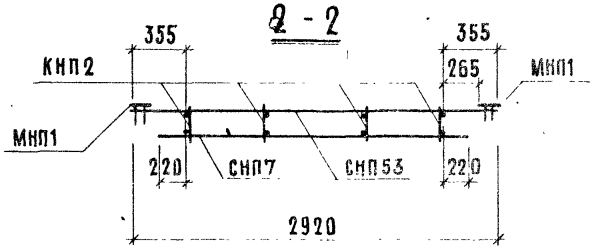

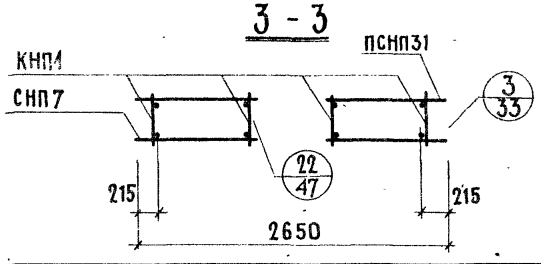

Арматурн изделие	К-во	Лист выпуска 2-1	Арматурн изделие	К-во	Лист выпуска 2-1	Арматурн изделие	К-во	Лист выпуска 2-1
КНП1	4	1	СНП53	1	7			
КНП2	4	1	ПСНП77	1	8			
КНП23	1	2	АНП1.	6	10			
СНП7	1	4	ПНП	2	10			
ПСНП31	1	6	МНП1	2	13			

ЦНИИЭП жилища

ТК 1978

Арматурный блок АНПР1-30.27.3-1

Серия 1.138-11с
Выпуск 1-1
Лис 14

АНПР 1-30.27.35-1

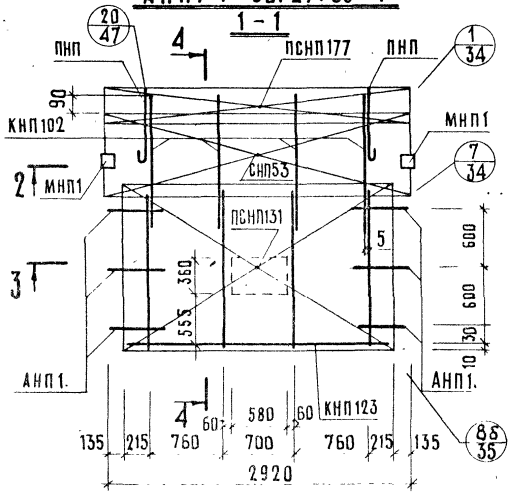

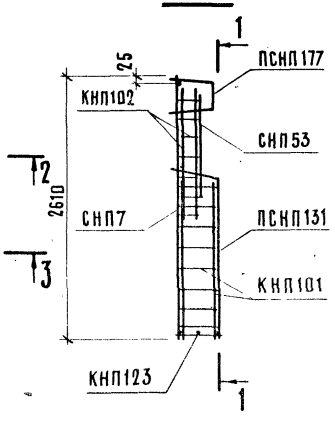

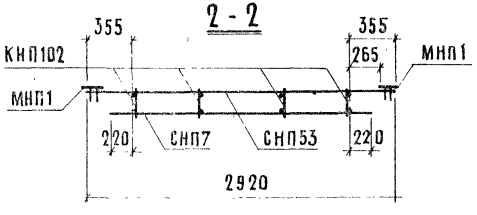

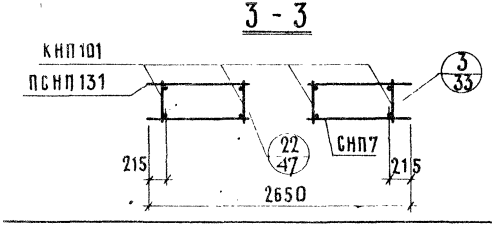

Арматурн изделие	К-во	Лист выпуска 2-2	Арматурн изделие	К-во	Лист выпуска 2-2	Арматурн изделие	К-во	Лист выпуска 2-2
КНП101	4	1	СНП53	1	7			
КНП102	4	1	ПСНП177	1	8			
КНП123	1	2	АНП1.	6	10			
СНП7	1	4	ПНП	2	10			
ПСНП131	1	6	МНП1	2	13			

С-НПР1-36.27.3-1; С-НПР1-36.27.35-1. Фасад.

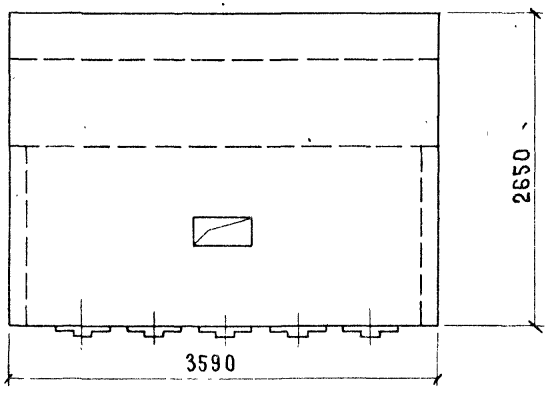

Вид с внутренней стороны

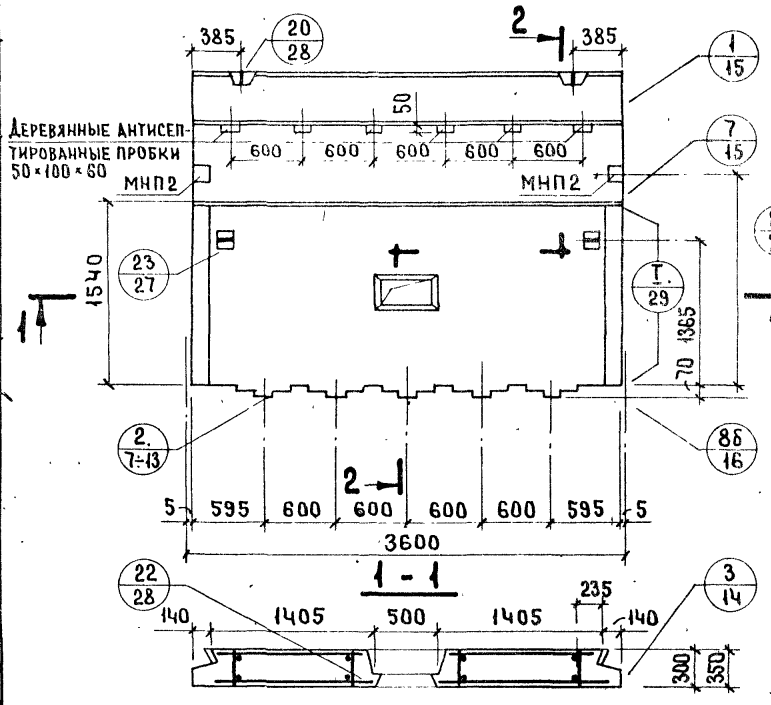

2 - 2

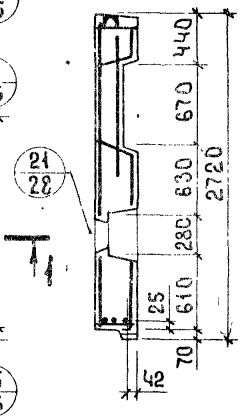

Показатели на изделие			
Толщина панели, мм		300	350
Об'ем легкого бетона, $м^3$		2.130	2.513
Об'ем декоративного бетона, $м^3$		0.283	0.283
Масса панели при легком бетоне с об'емной массой кг/$м^3$	900	2750	3100
	1500	4150	4800

Нач отд. 17		С.Балановский	Ст.техник	Л.Лесникова	Согласовано
Гл.инж отд.		Н.Росинский			
Гл.инж пр.		Ю.Герман			
Рук группы			Проверил		
Ст.инженер		А.Рафайлович	Вед.инж.	М.Шатинская	

Дата | Инвент. № | Взамен

ЦНИИЭП жилища

ТК 1978

Панели С-НПР1-36.27.3-1; С-НПР1-36.27.35-1

Серия 1.138-11с | Выпуск 1-1 | Лист 16

АНПР1-36.27.3-1

1-1

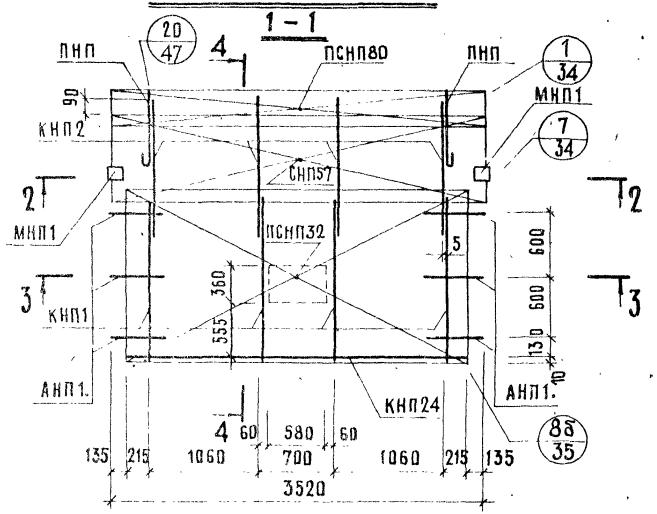

4-4

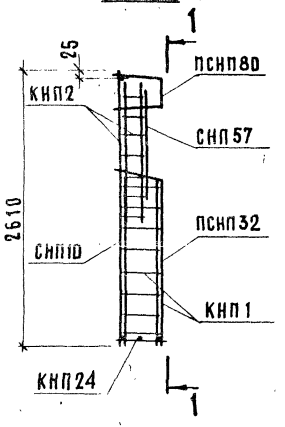

2-2

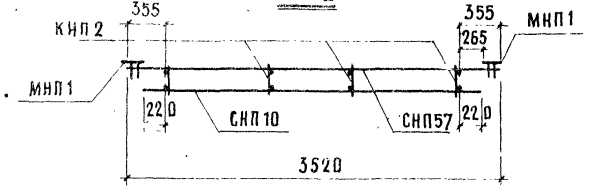

3-3

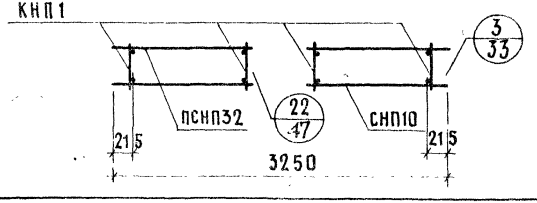

Арматурн. изделие	К-во	Лист выпуска 2-1	Арматурн. изделие	К-во	Лист выпуска 2-1	Арматурн. изделие	К-во	Лист выпуска 2-1
КНП1	4	1	СНП57	1	7			
КНП2	4	1	ПСНП80	1	8			
КНП24	1	2	АНП1.	6	10			
СНП10	1	4	ПНП	2	10			
ПСНП32	1	6	МНП1	2	13			

АНПР1-36.27.35-1

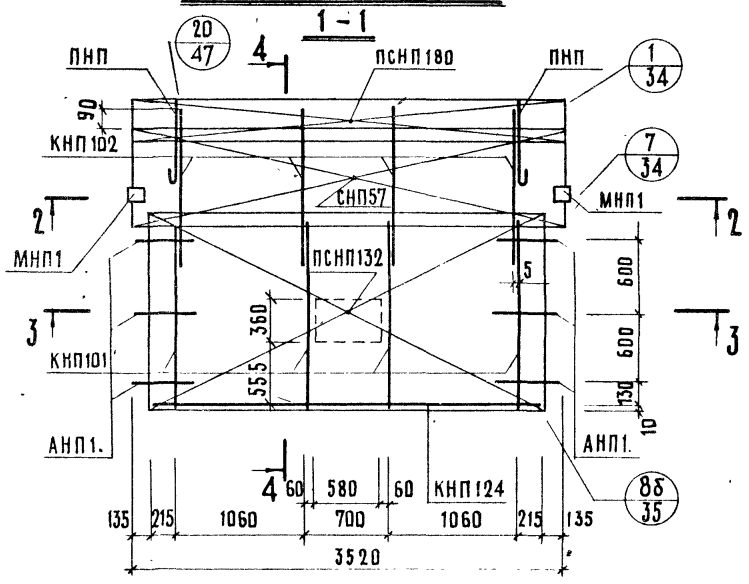

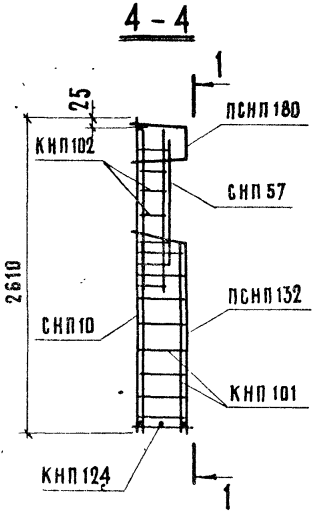

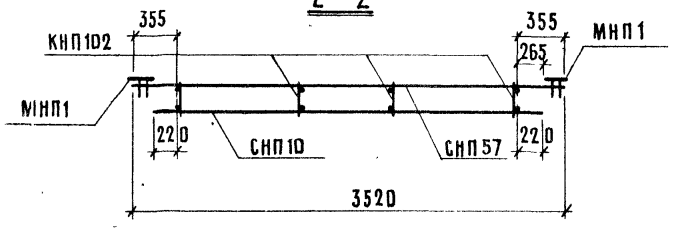

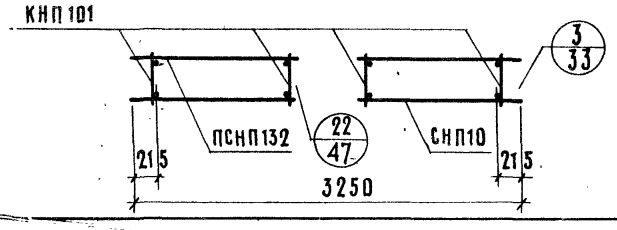

Арматурн. изделие	К-во	Лист выпуска 2-2	Арматурн. изделие	К-во	Лист выпуска 2-2	Арматурн. изделие	К-во	Лист выпуска 2-2
КНП101	4	1	СНП57	1	7			
КНП102	4	1	ПСНП180	1	8			
КНП124	1	2	АНП1.	6	10			
СНП10	1	4	ПНП	2	10			
ПСНП132	1	6	МНП1	2	13			

ЦНИИЭП жилища

ТК 1978

Арматурный блок АНПР1-36.27.35-1

Серия 1.138-11с

Выпуск 1-1 | Лист 18

С-НПР1-18.28.3; С-НПР1-18.28.35. ФАСАД.

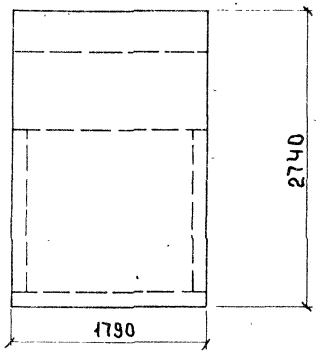

Вид с внутренней стороны

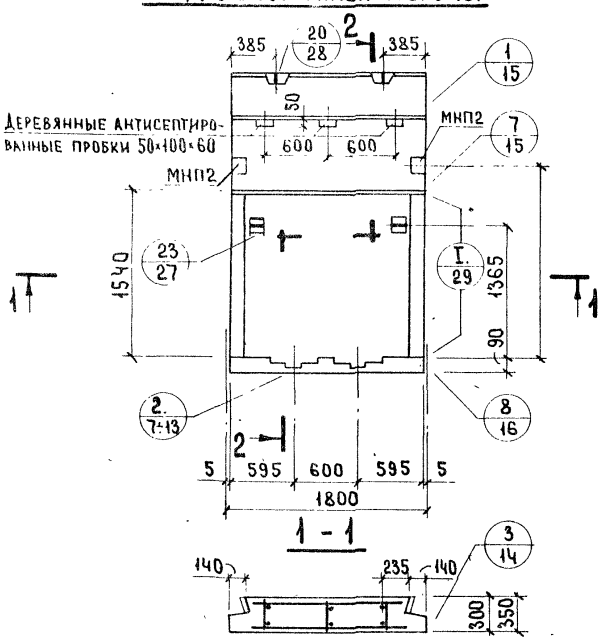

2 - 2

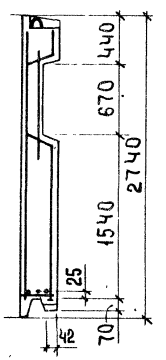

Показатели на изделие			
Толщина панели, мм		300	350
Об'ем легкого бетона, $м^3$		1.030	1.215
Об'ем декоративного бетона, $м^3$		0.178	0.178
Масса панели при легком бетоне с об'емной массой, кг/$м^3$	900	1400	1600
	1500	2100	2400

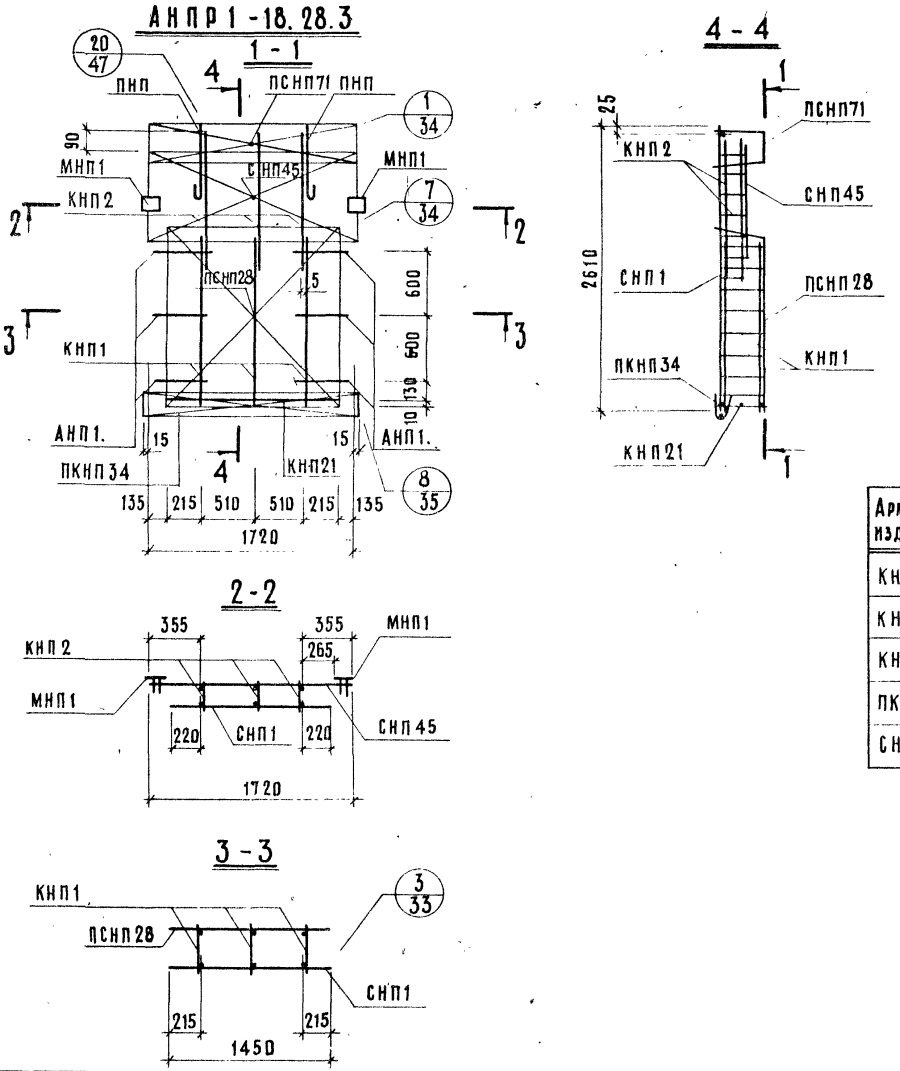

Арматурн. изделие	К-во	Лист выпуска 2-1	Арматурн. изделие	К-во	Лист выпуска 2-1	Арматурн. изделие	К-во	Лист выпуска 2-1
КНП1	3	1	ПСНП28	1	6	МНП-1	2	13
КНП2	3	1	СНП45	1	7			
КНП21	1	2	ПСНП71	1	8			
ПКНП34	1	3	АНП1.	6	10			
СНП1	1	4	ПНП	2	10			

ЦНИИЭП ЖИЛИЩА

Гл. инж. отд.	Н. Росинский		Инвент. №
Гл. инж. пр.	Ю. Герман		Взамен
Рук. группы		Проверил	
Ст. инж.	А. Голубева	Вед. инж. М. Шатинская	

ТК 1978

Арматурный блок АНПР1-18.28.3

Серия 1.138-11

Выпуск 1-1 Лист 2

АНПР1-18.28.35

1-1

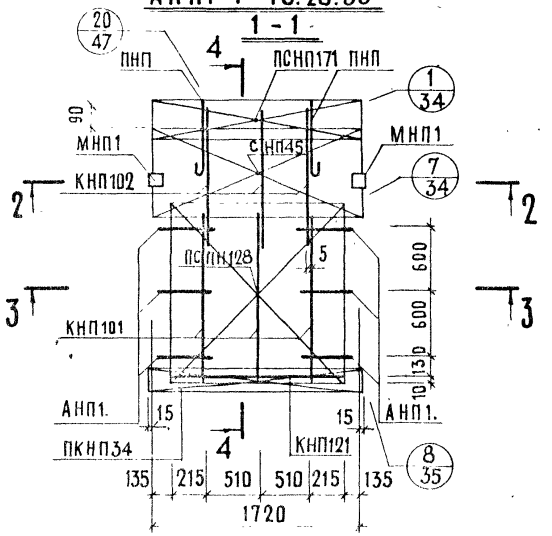

4-4

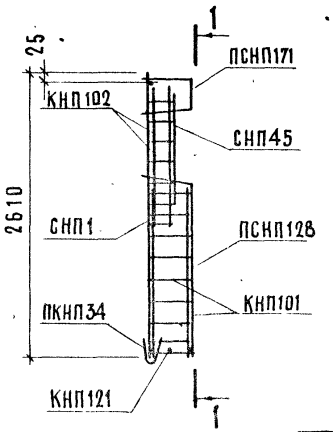

2-2

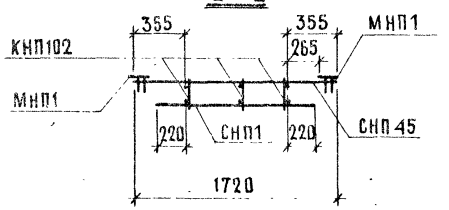

3-3

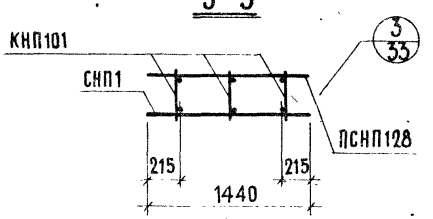

Арматурн. изделие	К-во	Лист выпуска 2-2	Арматурн. изделие	К-во	Лист выпуска 2-2	Арматурн. изделие	К-во	Лист выпуска 2-2
КНП101	3	1	ПСНП128	1	6	МНП1	2	13
КНП102	3	1	СНП45	1	7			
КНП121	1	2	ПСНП171	1	8			
ПКНП34	1	3	АНП1.	6	10			
СНП1	1	4	ПНП	2	10			

Арматурный блок АНПР1-18.28.35

С-НПР1-24.28.3; С-НПР1-24.28.35. ФАСАД.

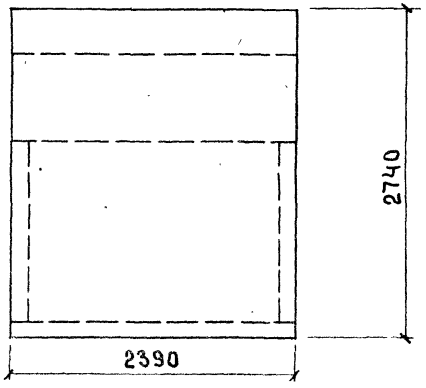

ВИД С ВНУТРЕННЕЙ СТОРОНЫ

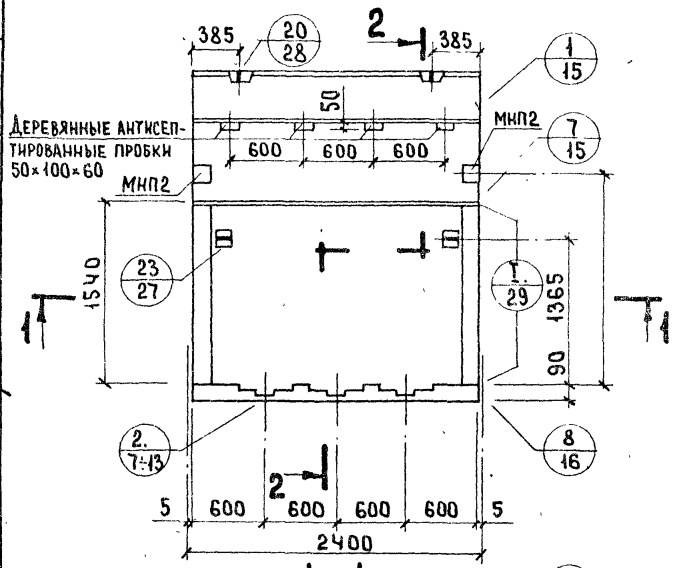

1-1

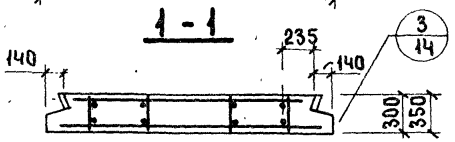

2-2

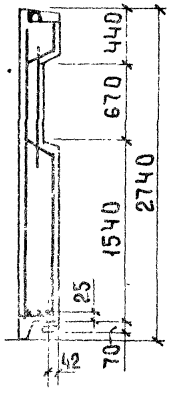

ПОКАЗАТЕЛИ НА ИЗДЕЛИЕ			
Толщина панели, мм		300	350
Об'ем легкого бетона, $м^3$		1.420	1.676
Об'ем декоративного бетона $м^3$		0.221	0.221
Масса панели при легком бетоне с об'емной массой, $кг/м^3$	900	1450	2150
	1500	2850	3250

НАЧ. ОТД. 17	Л. БАЛАНОВСКИЙ	СТ. ТЕХНИК	Л. ЛЕСНИКОВА
ГЛ. ИНЖ. ОТД.	Н. РОСИНСКИЙ		
ГЛ. ИНЖ. ПР.	Ю. ГЕРМАН	ПРОВЕРИЛ	
РУК. ГРУППЫ	-		
СТ. ИНЖЕНЕР	А. РАФАЙЛОВИЧ	ВЕД. ИНЖ.	М. ШАТИНСКАЯ

ЦНИИЭП ЖИЛИЩА

ИНВЕНТ. №

ВЗАМЕН

ТК 1978

ПАНЕЛЬ С-НПР1-24.28.3; С-НПР1-24.28.35

СЕРИЯ 1.138-11с

Выпуск 1-1

Лист 22

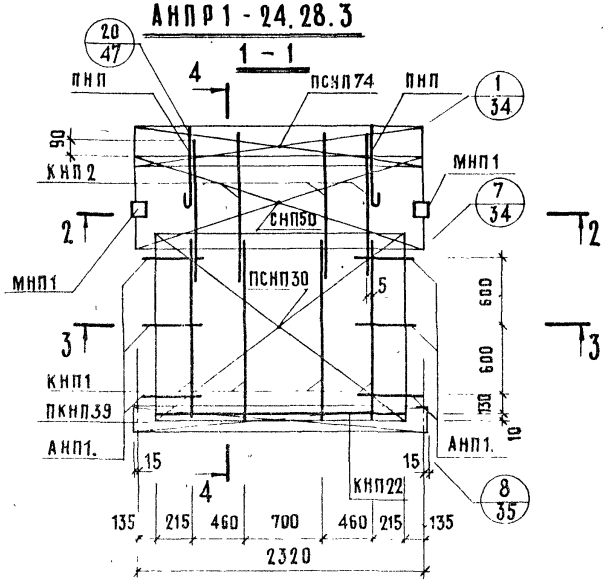

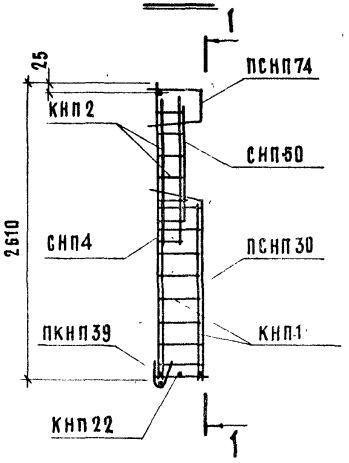

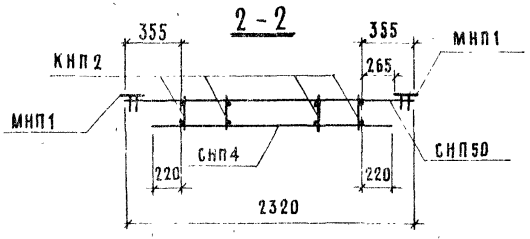

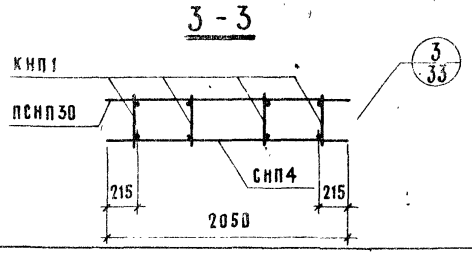

Арматурн. изделие	К-во	Лист выпуска 2-1	Арматурн. изделие	К-во	Лист выпуска 2-1	Арматурн. изделие	К-во	Лист выпуска 2-1
КНП1	4	1	ПСНП30	1	6	МНП1	2	13
КНП2	4	1	СНП50	1	7			
КНП22	1	2	ПСНП74	1	8			
ПКНП39	1	3	АНП1.	6	10			
СНП4	1	4	ПНП	2	10			

Арматурный блок АНПР1-24.28.3

АНПР 1-24.28.35

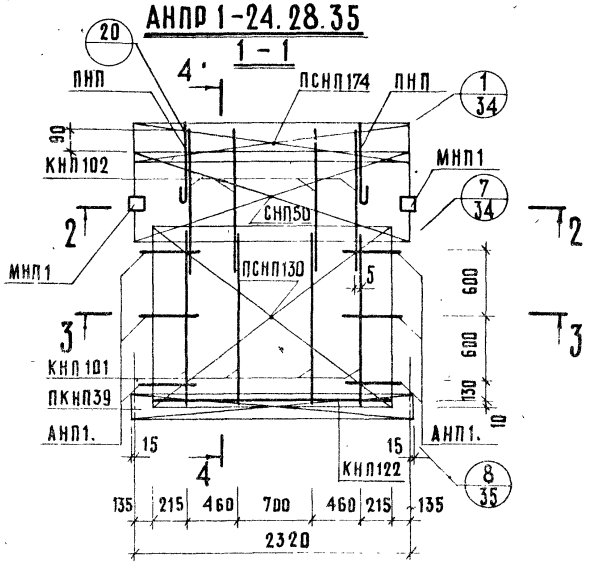

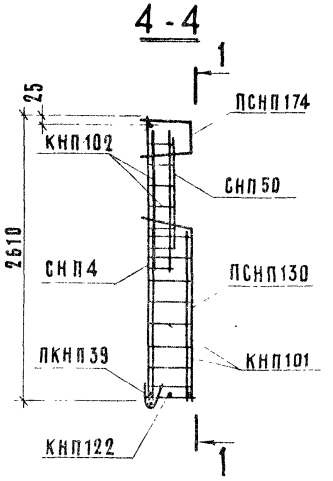

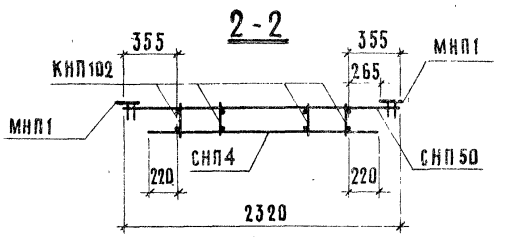

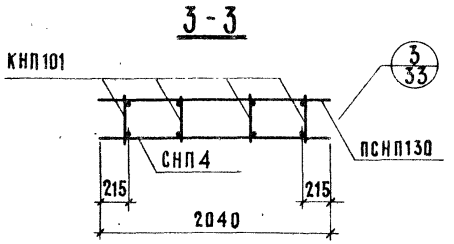

Арматурн. изделие	К-во	Лист выпуска 2-2	Арматурн. изделие	К-во	Лист выпуска 2-2	Арматурн. изделие	К-во	Лист выпуска 2-2
КНП101	4	1	ПСНП130	1	6	МНП1	2	13
КНП102	4	1	СНП50	1	7			
КНП122	1	2	ПСНП174	1	8			
ПКНП39	1	3	АНП1.	6	10			
СНП4	1	4	ПНП	2	10			

СОГЛАСОВАНО

ДАТА | ИНВЕНТ. № | ВЗАМЕН

НАЧ. ОТД. 17	А.Балановский	
ГЛ. ИНЖ. ОТД.	И.Овсинский	
ГЛ. ИНЖ. ПР.	Ю.Герман	
РУК. ГРУППЫ		
СТ. ИНЖ.	А.Голубева	ВЕД. ИНЖ. М.Шатинская

ПРОВЕРИЛ

ЦНИИЭП ЖИЛИЩА

ТК 1978

Арматурный блок АНПР1-24.28.35

Серия 1.138-11с
Выпуск 1-1 | Лист 24

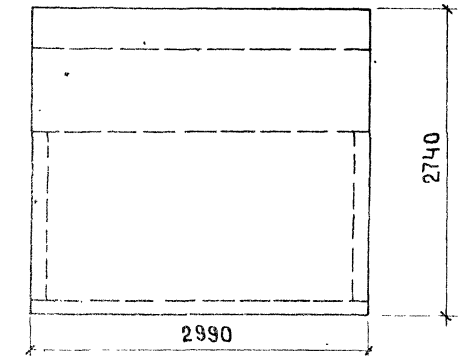

Вид с внутренней стороны

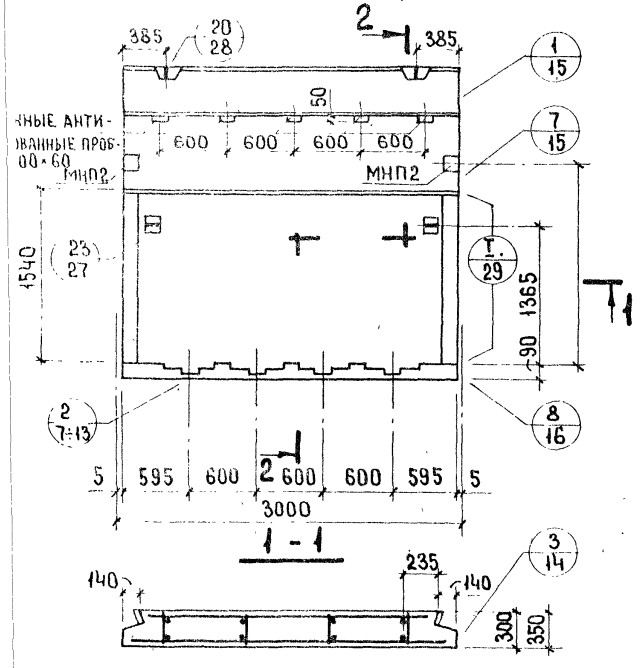

2 - 2

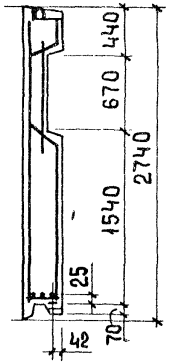

Показатели на изделие			
Толщина панели, мм		300	350
Об'ем легкого бетона, $м^3$		1.800	2.124
Об'ем декоративного бетона, $м^3$		0.263	0.263
Масса панели при легком бетоне с об'емной массой, $кг/м^3$	900	2350	2700
	1500	3550	4100

АНПР1-30.27.3

1-1

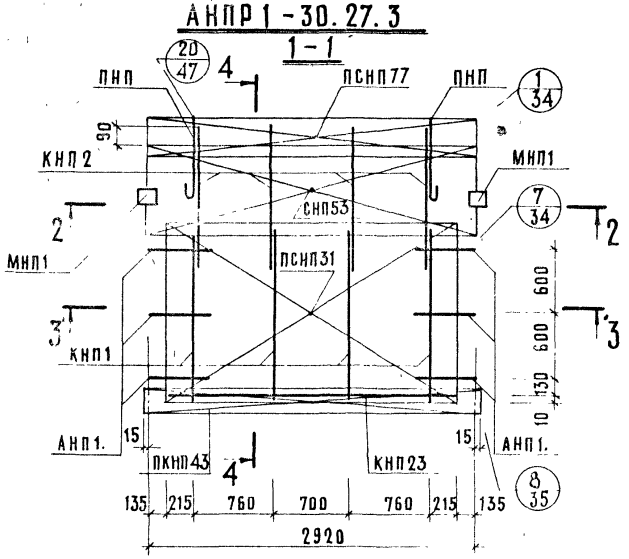

4-4

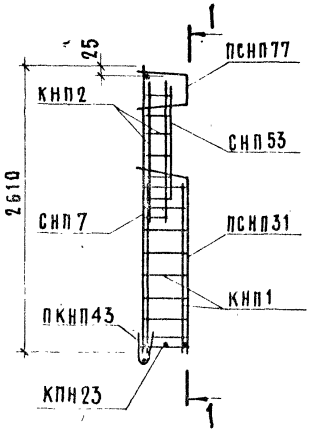

2-2

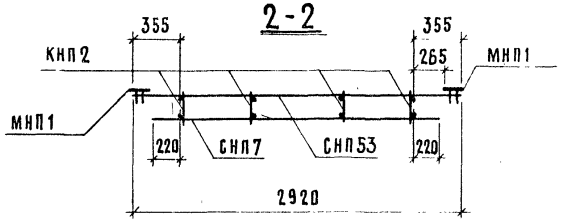

3-3

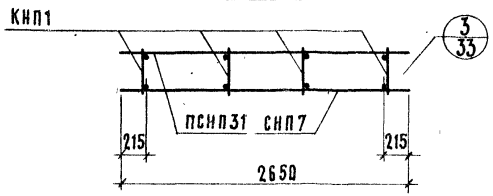

Арматурн. изделие	К-во	Лист выпуска 2-1	Арматурн. изделие	К-во	Лист выпуска 2-1	Арматурн. изделие	К-во	Лист выпуска 2-1
КНП1	4	1	ПСНП31	1	6	МНП1	2	13
КНП2	4	1	СНП53	1	7			
КНП23	1	2	ПСНП77	1	8			
ПКНП43	1	3	АНП1.	6	10			
СНП7	1	4	ПНП	2	10			

Нач. отд. ТК	В. Балановский	Согласовано	Дата
Гл. инж. отд.	Н. Росинский		Инвент. №
Гл. инж. пр.	Ю. Герман	Проверил	Взамен
Рук. группы			
Ст. инж.	А. Голубева	Вед. инж. М. Шатинская	

ЦНИИЭП жилища

ТК 1978

Арматурный блок АНПР1-30.28.3

Серия 1.138-11с

Выпуск 1-1 | Лист 26

АНПР1-30.27.35-1

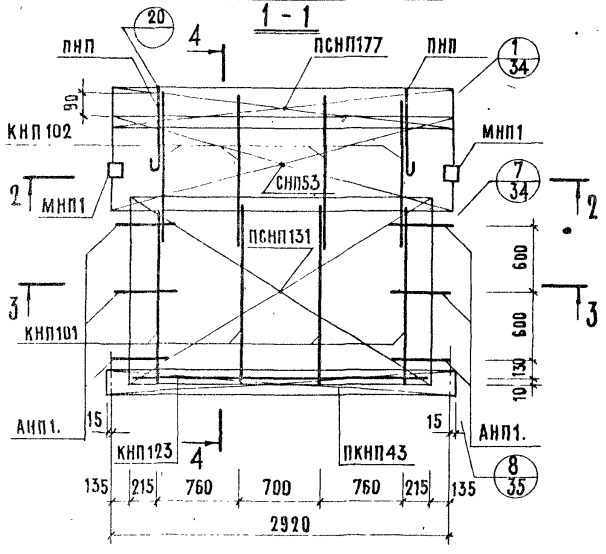

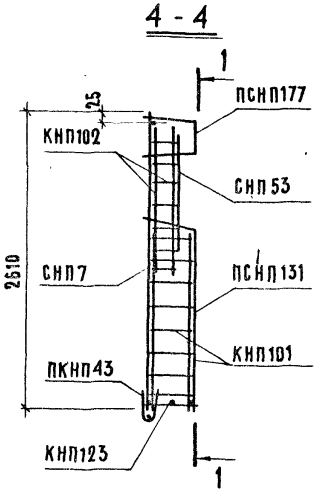

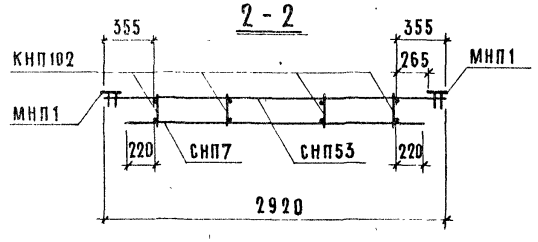

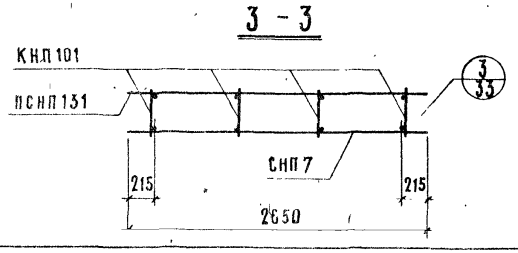

Арматурн. изделие	К-во	Лист выпуска 2-2	Арматурн. изделие	К-во	Лист выпуска 2-2	Арматурн. изделие	К-во	Лист выпуска 2-2
КНП101	4	1	ПСНП131	1	6	МНП1	2	13
КНП102	4	1	СНП53	1	7			
КНП123	1	2	ПСНП177	1	8			
ПКНП43	1	3	АНП1.	6	10			
СНП7	1	4	ПНП	2	10			

С-НПР1-36.28.3; С-НПР1-36.28.35. Фасад.

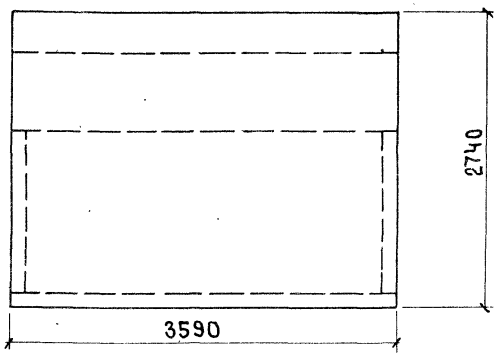

Вид с внутренней стороны

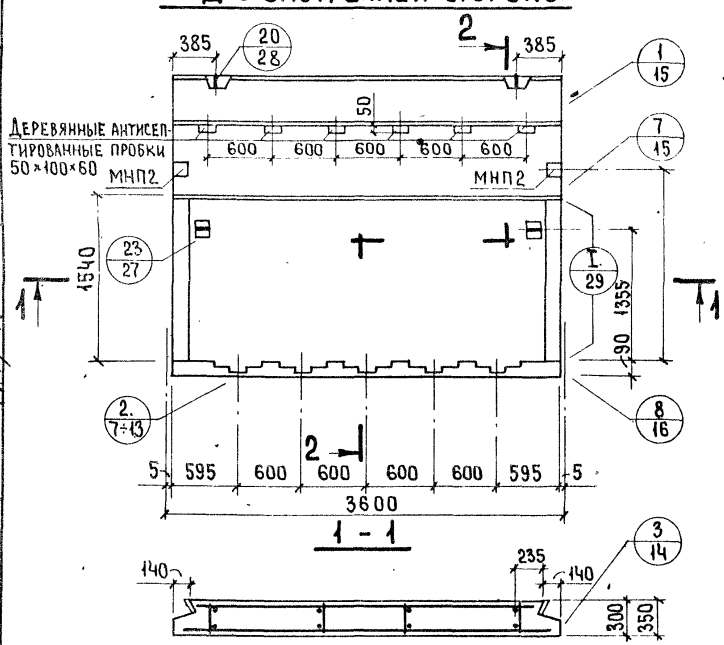

2 - 2

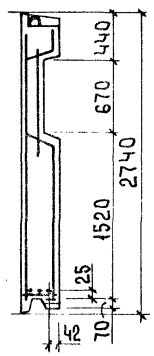

Показатели на изделие			
Толщина панели, мм		300	350
Об'ем легкого бетона, $м^3$		2.180	2.572
Об'ем декоративного бетона, $м^3$		0.308	0.308
Масса панели при легком бетоне с об'емной массой $кг/м^3$	900	2850	3200
	1500	4300	4950

Гл. инж. отд.	Н. Росинский		
Гл. инж. пр.	Ю. Герман		
Рук. группы			
Ст. инженер	А. Рафайлов		
Вед. инж.	М. Шатинская		
Проверил			
Инвент. №	Взамен		

ЖИЛИЩА

ТК 1978

Панели С-НПР1-36.28.3; С-НПР1-36.28.35

Серия 1.138-11с
Выпуск 1-1
Лист

АНПР1-36.28.3

1-1

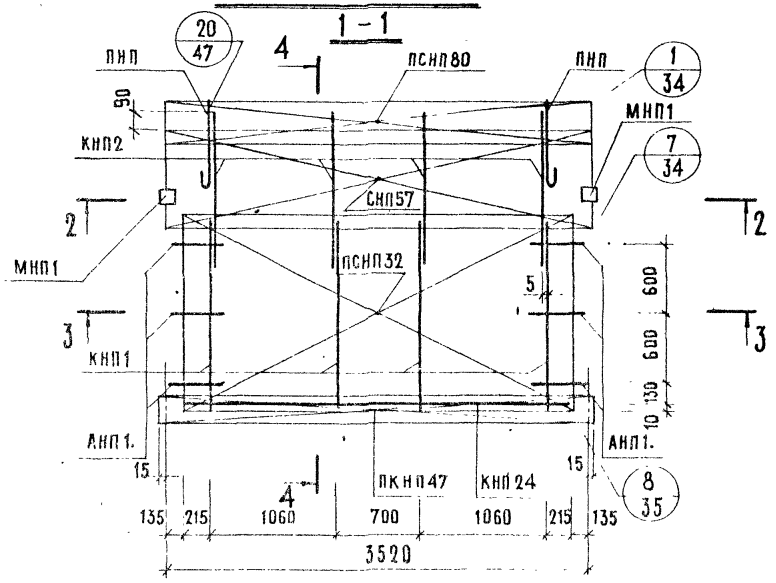

4-4

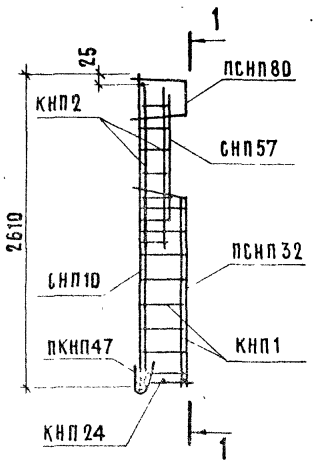

2-2

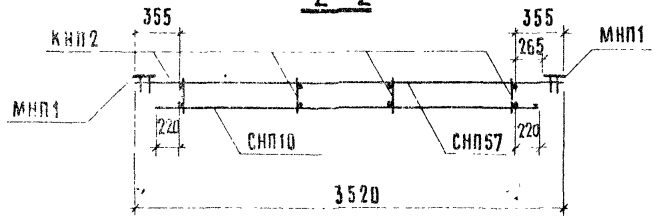

3-3

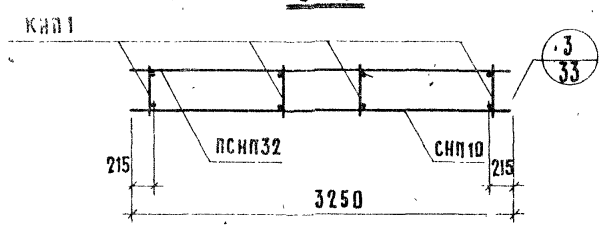

Арматурн. изделие	К-во	Лист выпуска 2-1	Арматурн. изделие	К-во	Лист выпуска 2-1	Арматурн. изделие	К-во	Лист выпуска 2-1
КНП1	4	1	ПСНП32	1	6	МНП1	2	13
КНП2	4	1	СНП57	1	7			
КНП24	1	2	ПСНП80	1	8			
ПКНП47	1	3	АНП1.	6	10			
СНП10	1	4	ПНП	2	10			

АНПР 1 - 36. 28. 35

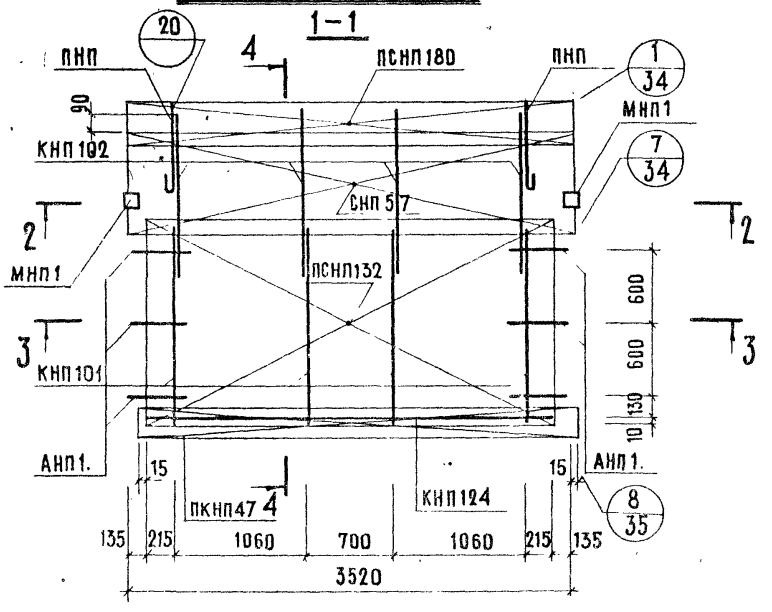

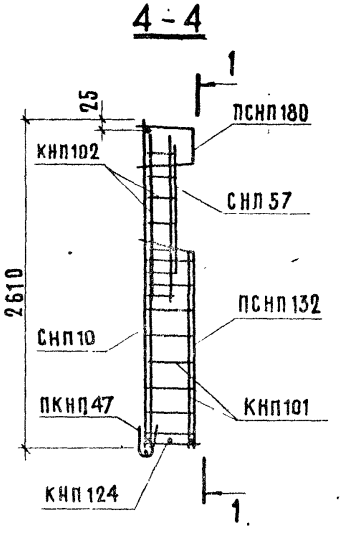

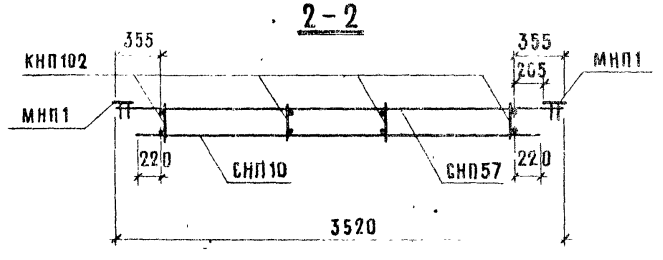

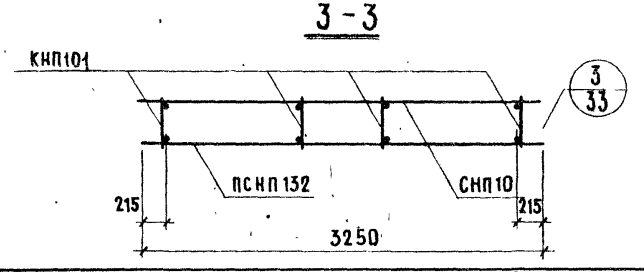

Арматурн. изделие	К-во	Лист выпуска 2-2	Арматурн. изделие	К-во	Лист выпуска 2-2	Арматурн. изделие	К-во	Лист выпуска 2-2
КНП 101	4	1	ПСНП132	1	6	МНП1	2	13
КНП 102	4	1	СНП 57	1	7			
КНП124	1	2	ПСНП180	1	8			
ПКНП47	1	3	АНП1.	6	10			
СНП10	1	4	ПНП	2	10			

Инвент №			
Взамен			
Нач. отд.		Н. Валанбоскаль	
Гл. инж. отд.		Н. Росинский	
Гл. инж. пр.		Ю. Герман	
Рук. группы			
Ст. инж.		А. Голубева	
Проверил			
Вед. инж.		М. Шатинская	

ЦНИИЭП жилища

ТК 1978

Арматурный блок АНПР1-36. 28. 35

Серия 1.138-11с

Выпуск 1-1

Лист 30

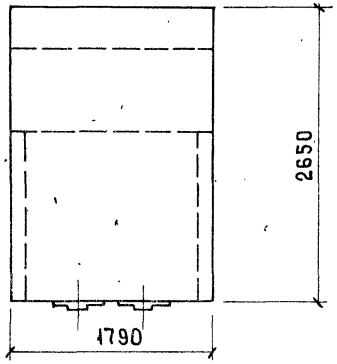

Вид с внутренней стороны

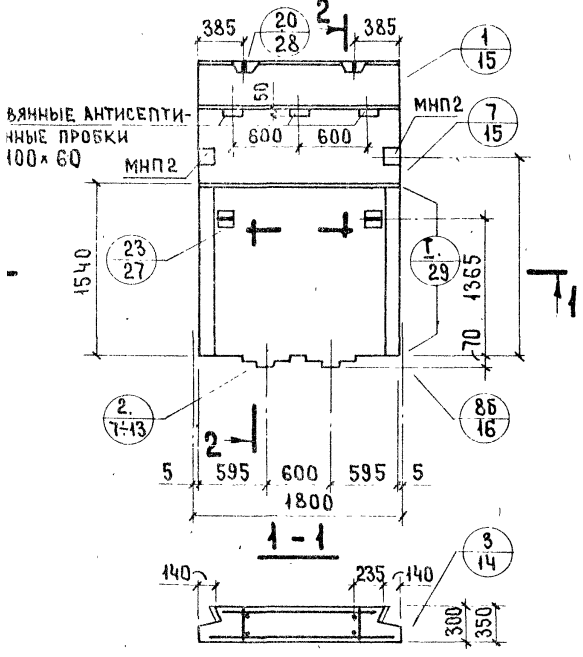

2-2

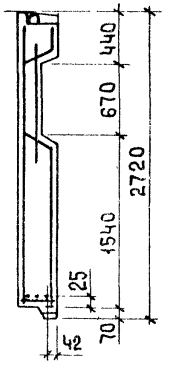

Показатели на изделие			
Толщина панели, мм		300	350
Об'ем легкого бетона, $м^3$		1.020	1.204
Об'ем декоративного бетона $м^3$		0.166	0.166
Масса панели при легком бетоне с об'емной массой, $кг/м^3$	900	1350	1550
	1500	2050	2350

АНПР1-18.27.3

1-1

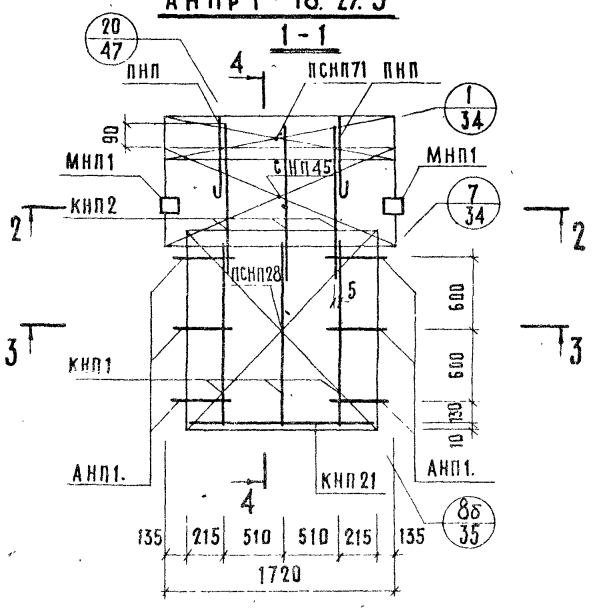

4-4

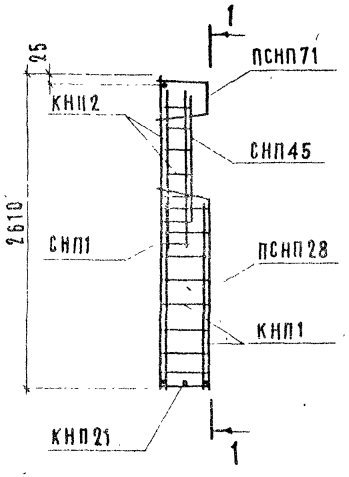

2-2

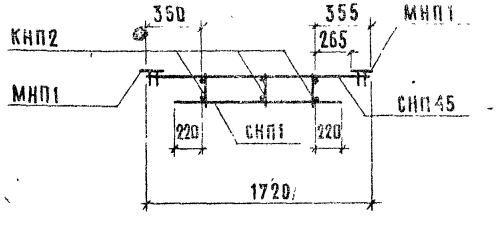

3-3

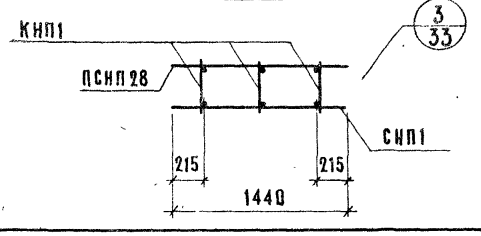

Арматурн. изделие	К-во	Лист выпуска 2-1	Арматурн. изделие	К-во	Лист выпуска 2-1	Арматурн. изделие	К-во	Лист выпуска 2-1
КНП1	3	1	СНП45	1	7			
КНП2	3	1	ПСНП71	1	8			
КНП21	1	2	АНП1.	6	10			
СНП1	1	4	ПНП	2	10			
ПСНП28	1	6	МНП1	2	13			

Нач. отд. 17	Д. Балановский	Согласовано	Дата
Гл. инж. отд.	Н. Росинский		Инвент. №
Гл. инж. пр.	Ю. Герман		Взамен
Рук. группы		Проверил	
Ст. инж.	А. Голубева	Вед. инж.	М. Шатинская

ЦНИИЭП жилища

ТК 1978

Арматурный блок АНПР1-18.27.3

Серия 1.138-11с

Выпуск 1-1 | Лист 32

АНПР1-18.27.35

1-1

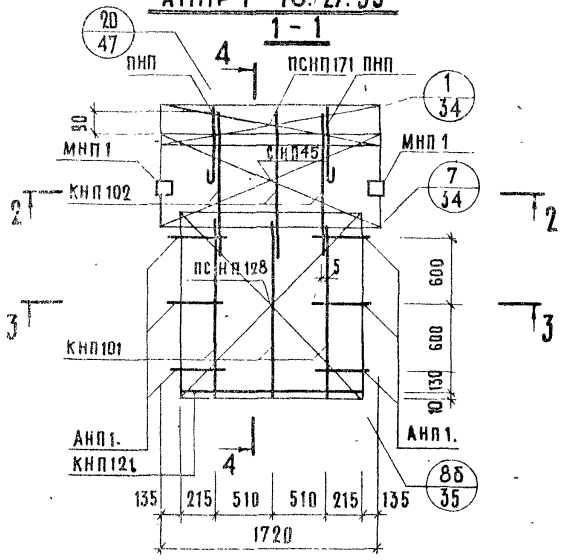

4-4

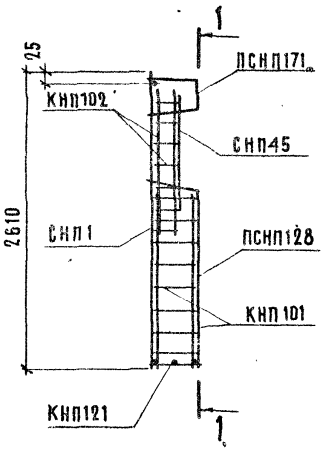

2-2

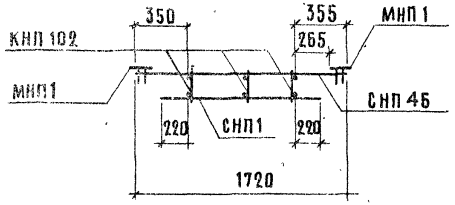

3-3

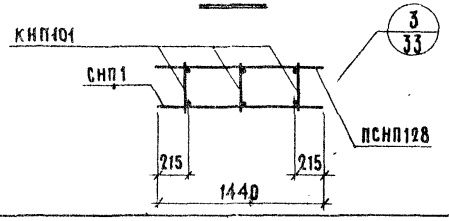

Арматурн. изделие	К-во	Лист выпуска 2-2	Арматурн. изделие	К-во	Лист выпуска 2-2	Арматурн. изделие	К-во	Лист выпуска 2-2
КНП101	3	1	СНП45	1	7			
КНП102	3	1	ПСНП171	1	8			
КНП121	1	2	АНП1.	6	10			
СНП1	1	4	ПНП	2	10			
ПСНП128	1	6	МНП1	2	13			

С-НПР1-24.27.3; С-НПР1-24.27.35. Фасад.

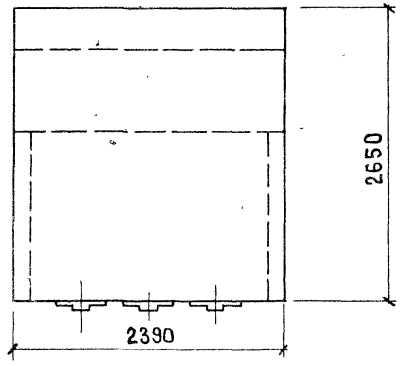

Вид с внутренней стороны

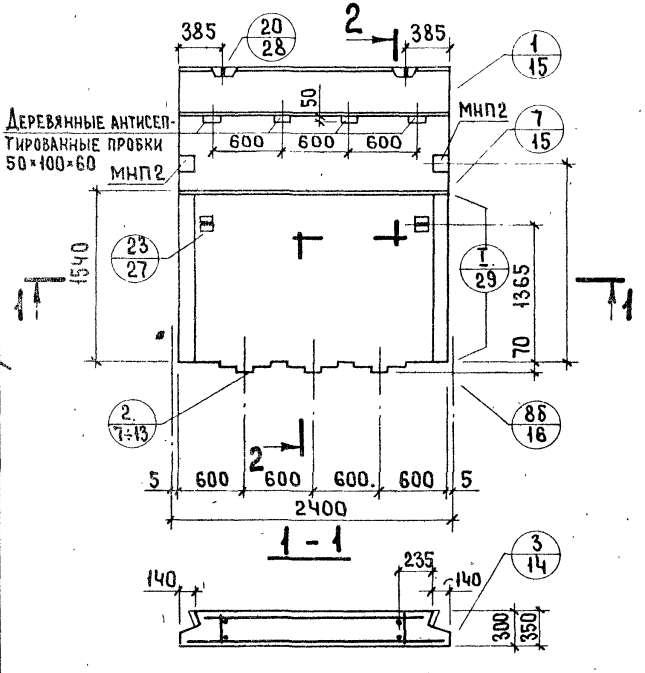

2 - 2

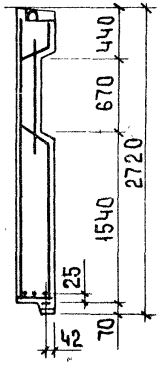

Показатели на изделие			
Толщина панели, мм		300	350
Об'ем легкого бетона, $м^3$		1.410	1.664
Об'ем декоративного бетона, $м^3$		0.206	0.206
Масса панели при легком бетоне с об'емной массой, $кг/м^3$	900	1850	2100
	1500	2800	3200

Панели С-НПР1-24.27.3; С-НПР1-24.27.35.

ЦИИЭП жилища

ТК 1978

Серия 1.138-11с
Выпуск 1-1
Лист 34

АНПР1-24.27.3

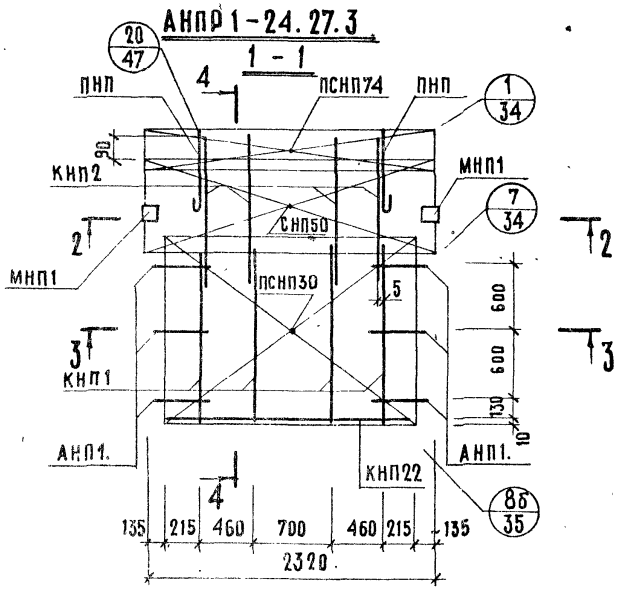

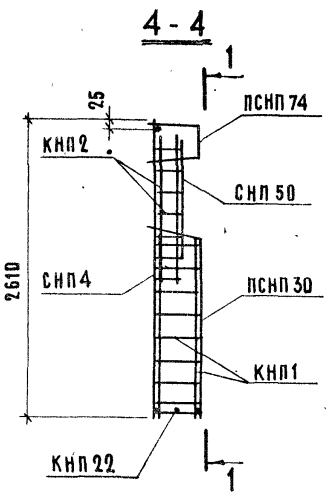

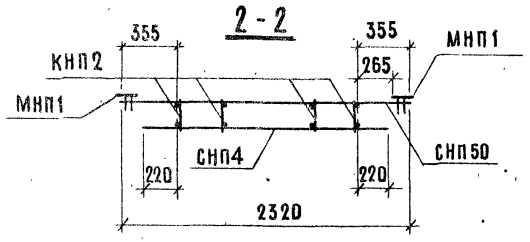

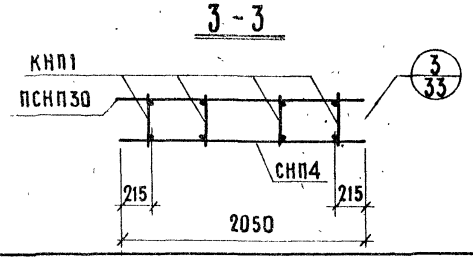

Арматурн. изделие	К-во	Лист выпуска 2-1	Арматурн изделие	К-во	Лист выпуска 2-1	Арматурн изделие	К-во	Лист выпуска 2-1
КНП1	4	1	СНП50	1	7			
КНП2	4	1	ПСНП74	1	8			
КНП22	1	2	АНП1.	6	10			
СНП4	1	4	ПНП	2	10			
ПСНП30	1	6	МНП1	2	13			

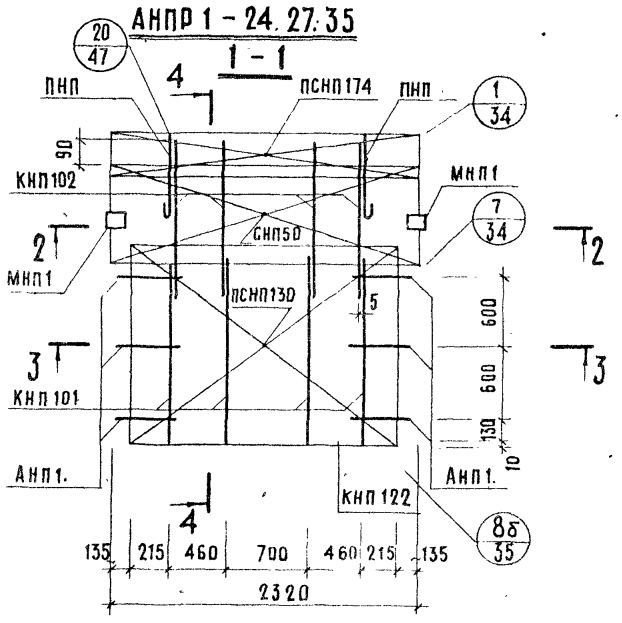

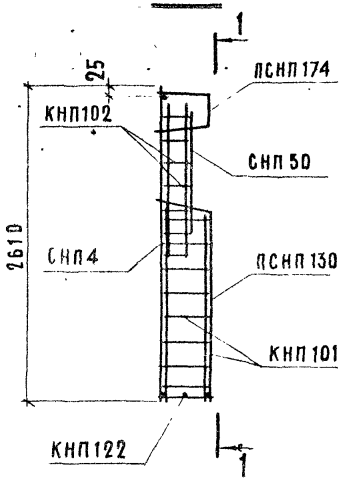

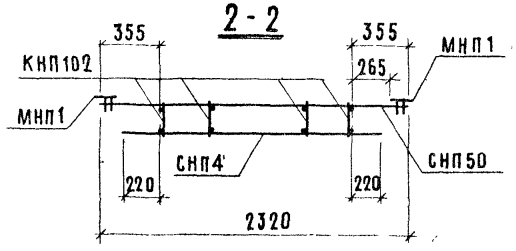

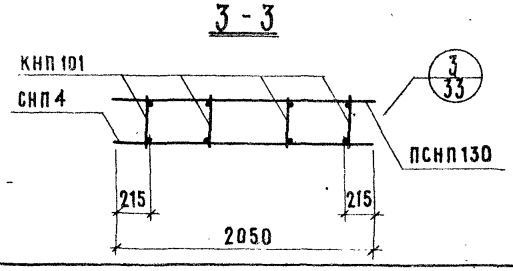

Арматурн. изделие	К-во	Лист выпуска 2-2	Арматурн. изделие	К-во	Лист выпуска 2-2	Арматурн. изделие	К-во	Лист выпуска 2-2
КНП 101	4	1	СНП 50	1	7			
КНП 102	4	1	ПСНП174	1	8			
КНП 122	1	2	АНП 1.	6	10			
СНП 4	1	4	ПНП	2	10			
ПСНП 130	1	6	МНП1	2	13			

ГИП
ГА. ИНЖ. ОТД.
ГА. ИНЖ. ПР.
Рук. группы
СТ. ИНЖ.
Н. Росинский
Ю. Герман
А. Голубева
БЕД. ИНЖ.
ПРОВЕРИЛ
М. Шатинская
ИНВЕНТ. №
ВЗАМЕН
ЖИЛИЩА

ТК 1978

Арматурный блок АНПР1-24.27.35

СЕРИЯ 1.138-11с
Выпуск 1-1
Лист 36

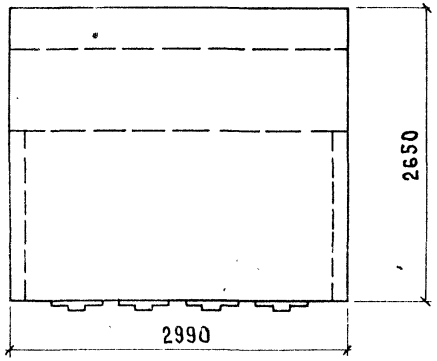

Вид с внутренней стороны

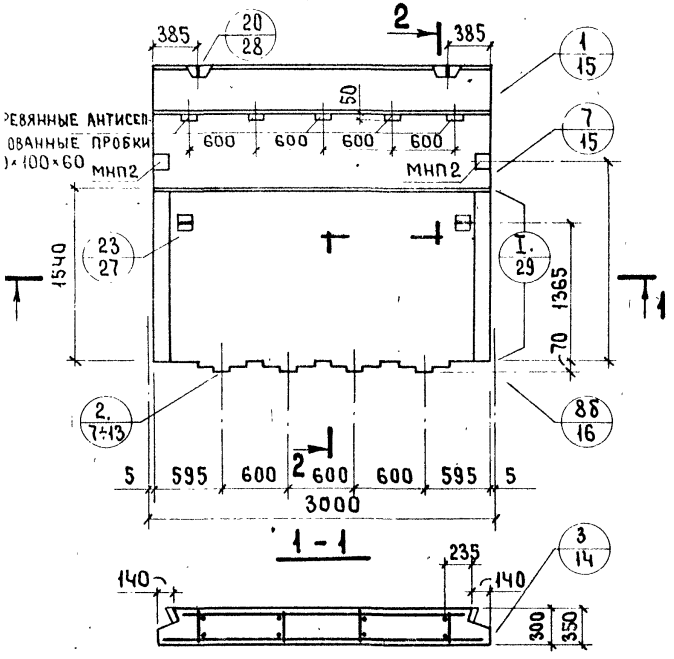

2 - 2

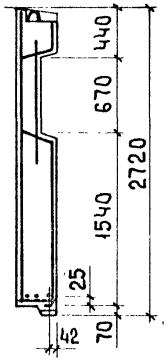

Показатели на изделие			
Толщина панели, мм		300	350
Об'ем легкого бетона, $м^3$		1.800	2.124
Об'ем декоративного бетона, $м^3$		0.245	0.245
Масса панели при легком бетоне с об'емной массой, $кг/м^3$	900	2300	2650
	1500	3550	4050

АНПР1-30.27.3

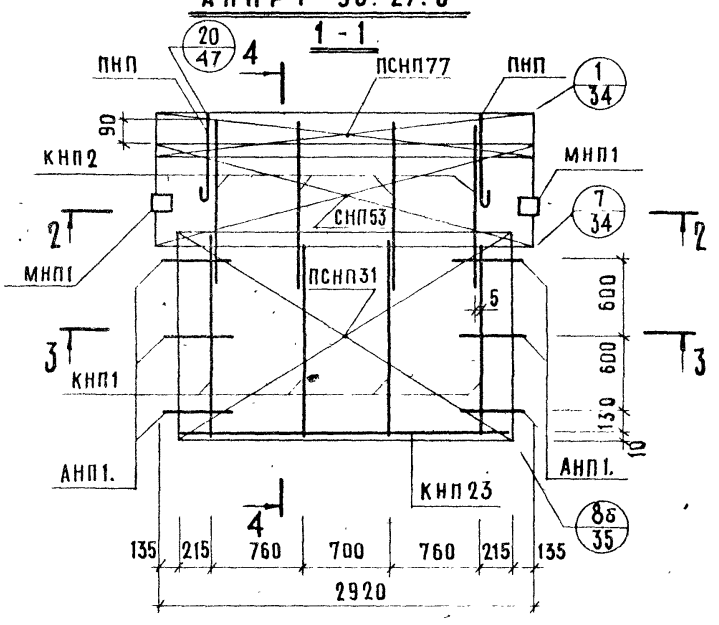

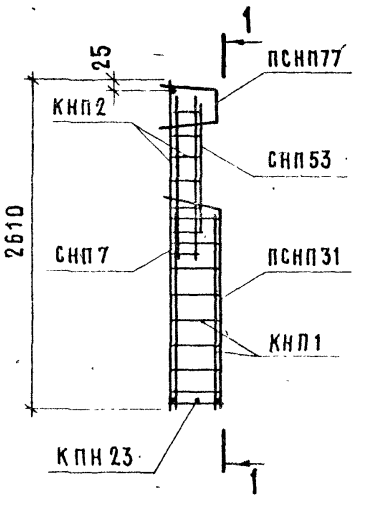

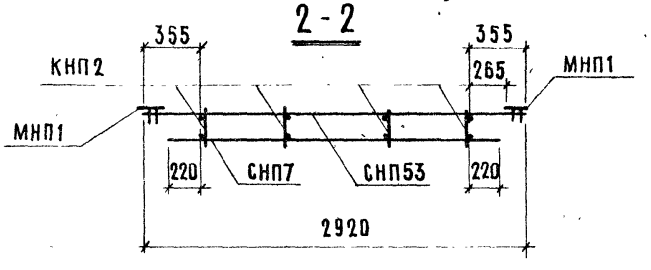

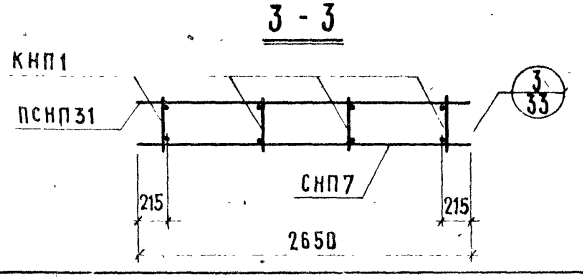

Арматурн. изделие	К-во	Лист выпуска 2-1	Арматурн изделие	К-во	Лист выпуска 2-1	Арматурн изделие	К-во	Лист выпуска 2-1
КНП1	4	1	СНП53	1	7			
КНП2	4	1	ПСНП77	1	8			
КНП23	1	2	АНП1.	6	10			
СНП7	1	4	ПНП	2	10			
ПСНП31	1	6	МНП1	2	13			

Нач. отд. 17	Б.Балановский	Согласовано	Дата
Гл. инж. отд.	Н.Росинский		Инвент №
Гл. инж. пр.	Ю.Герман		Взамен
Рук. группы		Проверил	
Ст. инж.	А.Голубева	Вед. инж. М.Шатинская	

ЦНИИЭП жилища

ТК 1978

Арматурный блок АНПР1-30.27.3

Серия 1.138-11с

Выпуск 1-1 | Лис 38

16782 17

АНПР1-30.27.35

1-1

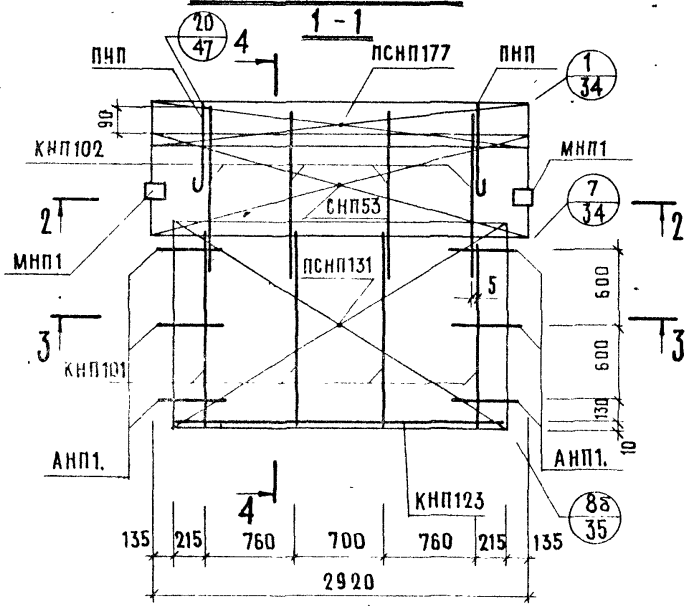

4-4

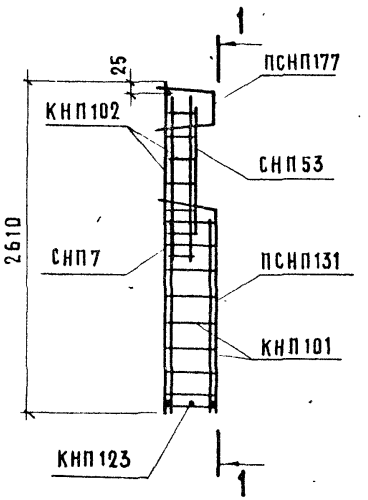

2-2

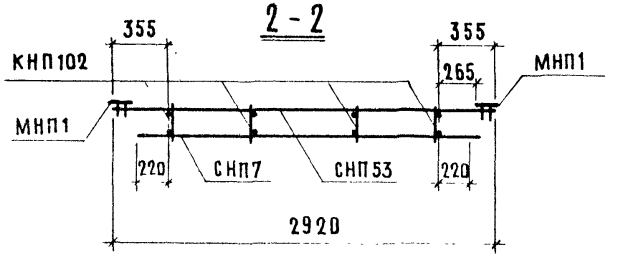

3-3

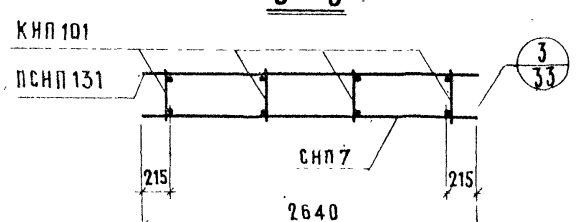

Арматурн. изделие	К-во	Лист выпуска 2-2	Арматурн. изделие	К-во	Лист выпуска 2-2	Арматурн. изделие	К-во	Лист выпуска 2-2
КНП101	4	1	СНП53	1	7			
КНП102	4	1	ПСНП177	1	8			
КНП123	1	2	АНП1.	6	10			
СНП7	1	4	ПНП	2	10			
ПСНП131	1	6	МНП1	2	13			

16782 1.8

С-НПР1-36.27.3; С-НПР1-36.27.35. ФАСАД.

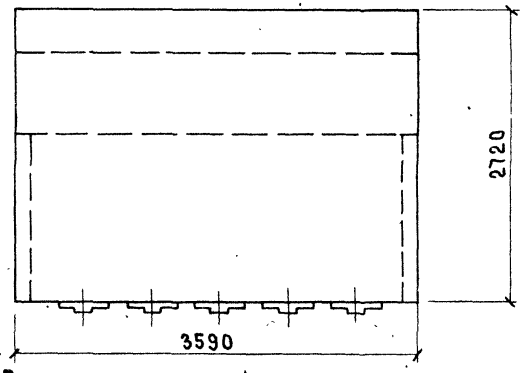

Вид с внутренней стороны

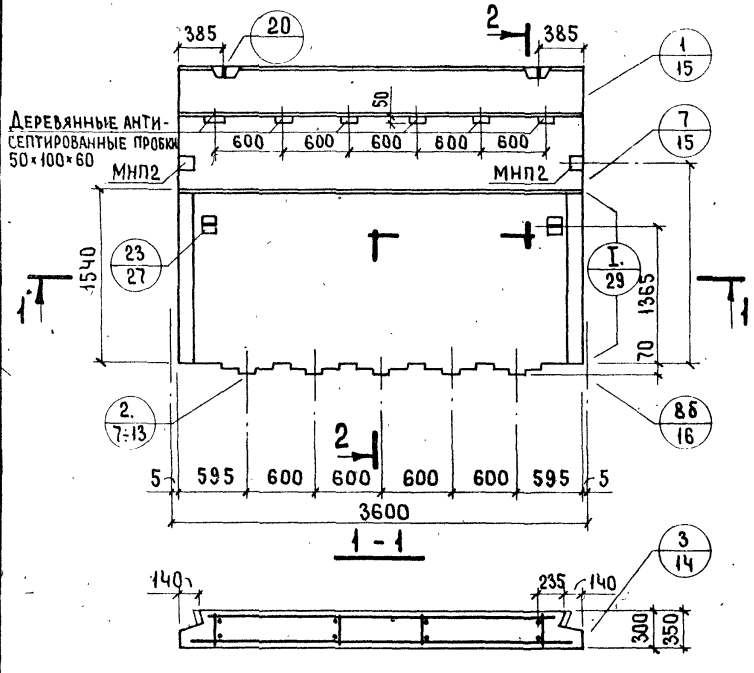

2 - 2

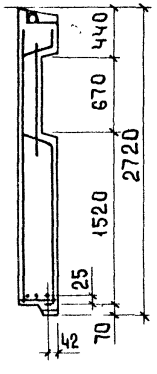

Показатели на изделие			
Толщина панели, мм		300	350
Об'ем легкого бетона, м³		2.180	2.572
Об'ем декоративного бетона, м³		0.285	0.285
Масса панели при легком бетоне с об'емной массой, кг/м³	900	2800	3200
	1500	4250	4900

Нач отд 17		Д Балановский	Ст техник	Л Лесникова
Гл инж отд		Н Росинский		
Гл инж пр		Ю Герман		
Рук группы				
Ст инженер		А Рафайлович	Вед. инж.	М. Шатинская

Согласовано

Дата | Инвент. № | Взамен

ЖИЛИЩА

ТК 1978

Панели С-НПР1-36.27.3; С-НПР1-36.27.35

Серия 1.138-11с | Выпуск 1-1 | Лист 40

АНПР1-36.27.3

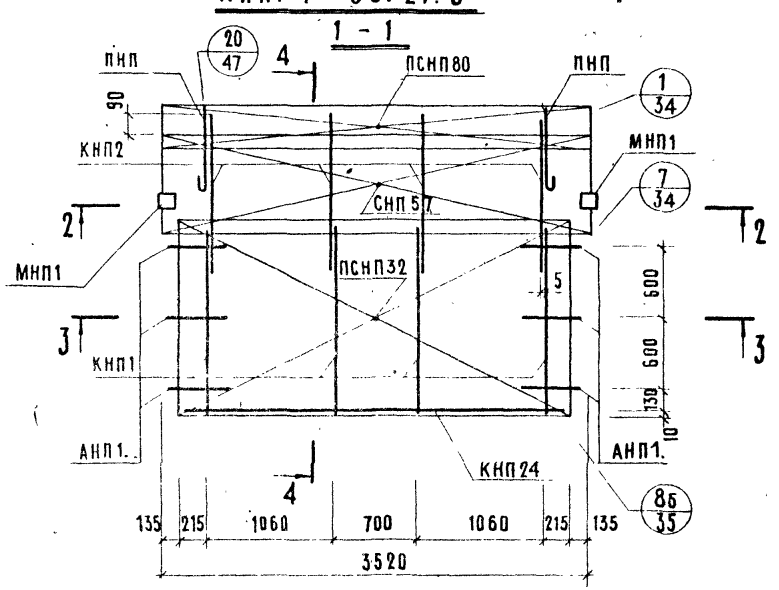

Арматурн. изделие	К-во	Лист выпуска 2-1	Арматурн. изделие	К-во	Лист выпуска 2-1	Арматурн. изделие	К-во	Лист выпуска 2-1
КНП1	4	1	СНП57	1	7			
КНП2	4	1	ПСНП80	1	8			
КНП24	1	2	АНП1.	6	10			
СНП10	1	4	ПНП	2	10			
ПСНП32	1	6	МНП1	2	13			

АНПР 1 -36. 27. 35

1 - 1

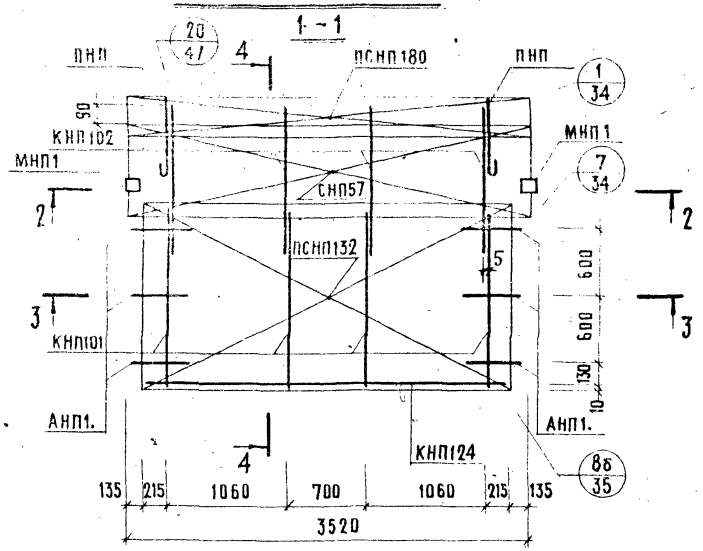

4 - 4

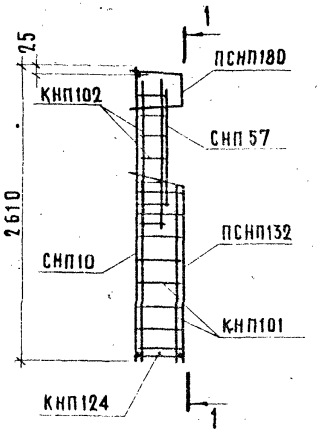

2 - 2

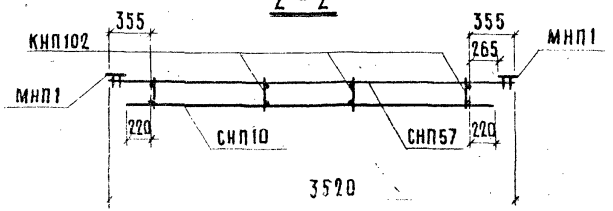

3 - 3

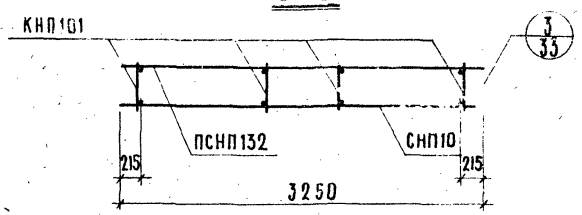

Арматурн изделие	К-во	Лист выпуска 2-2	Арматурн изделие	К-во	Лист выпуска 2-2	Арматурн изделие	К-во	Лист выпуска 2-2
КНП101	4	1	СНП57	1	7			
КНП102	4	1	ПСНП180	1	8			
КНП124	1	2	АНП1.	6	10			
СНП10	1	4	ПНП	2	10			
ПСНП132	1	6	МНП1	2	13			

ЦНИИЭП ЖИЛИЩА

ГА. ИНЖ. П. ГА. ИНЖ. РУК. ГРУППЫ СТ. ИНЖ.

ПРОВЕРИЛ

ИНВЕНТ № ОЗАМЕН

ТК 1978

АРМАТУРНЫЙ БЛОК АНПР1 - 36. 27. 35

СЕРИЯ 1.138-11с

Выпуск 1 - 1 Лист 42

С-НПР4-23.28.3-1; С-НПР4-23.28.35-1. ФАСАД.

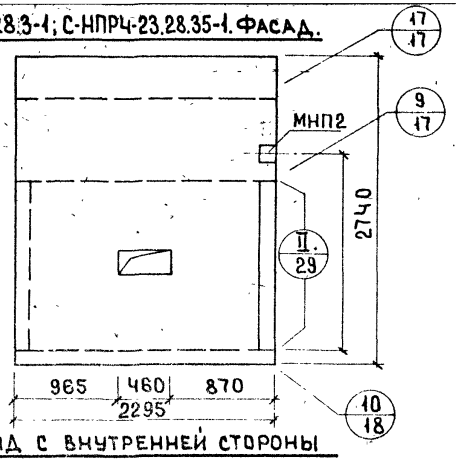

Вид с внутренней стороны

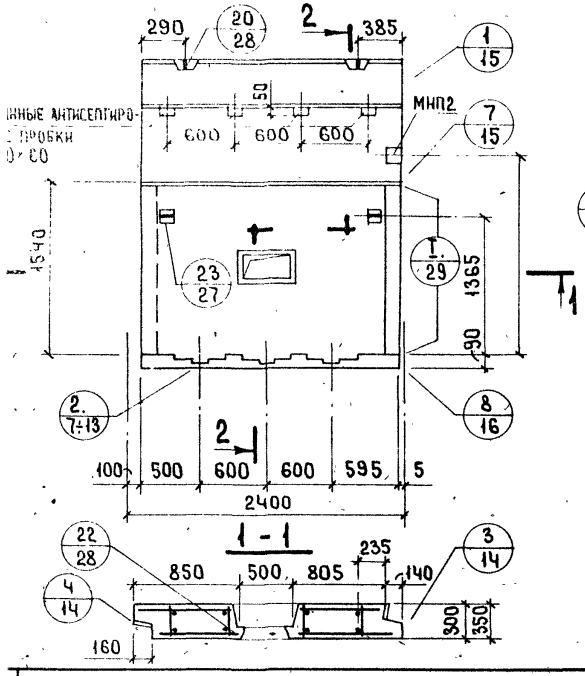

2 - 2

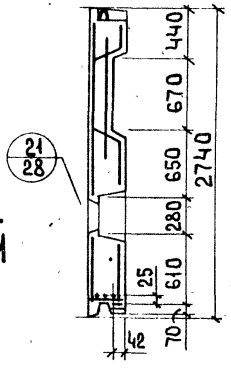

С-НПР4л-23.28.3-1; С-НПР4л-23.28.35-1. СХЕМА ФАСАДА.

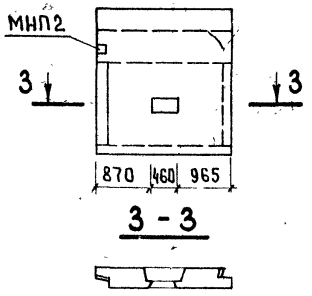

Показатели на изделие			
Толщина панели, мм		300	350
Об'ем легкого бетона, $м^3$		1.350	1.593
Об'ем декоративного бетона, $м^3$		0.175	0.175
Масса панели при легком бетоне с об'емной массой, $кг/м^3$	900	1700	1950
	1500	2600	3050

АНПР4-23.28.3-1

1-1

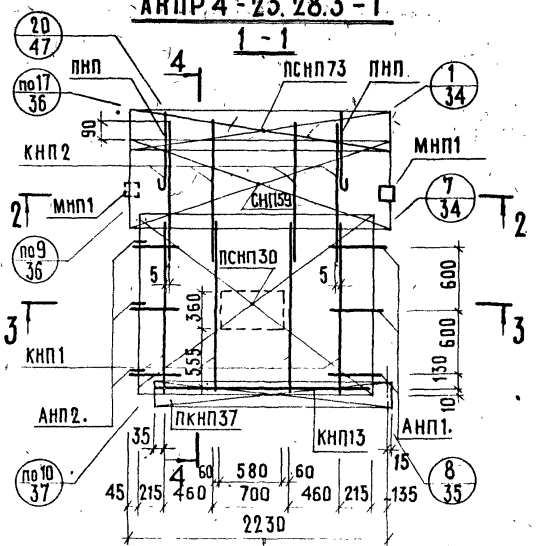

2-2

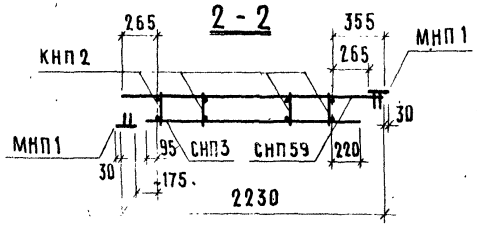

3-3

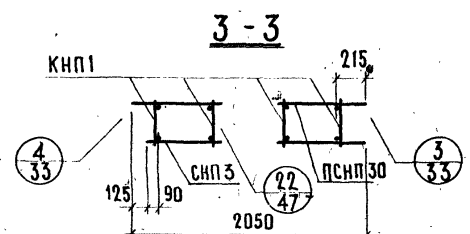

4-4

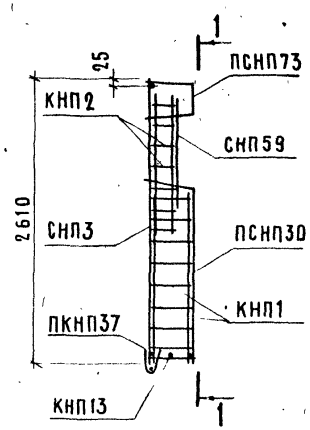

АНПР4л-23.28.3-1. Схема

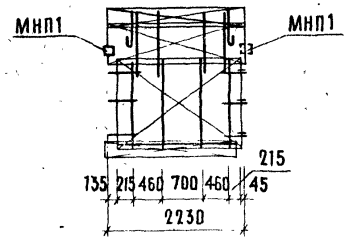

Арматурн. изделие	Кол-во	Лист выпуска 2-1	Арматурн. изделие	Кол-во	Лист выпуска 2-1	Арматурн. изделие	Кол-во	Лист выпуска 2-1
КНП1	4	1	ПСНП30	1	6	ПНП	2	10
КНП2	4	1	СНП49	1	7	МНП1	2	13
КНП13	1	2	ПСНП73	3	8			
ПКНП37	1	3	АНП1.	3	10			
СНП3	1	4	АНП2.	2	10			

ИНВЕНТ. № | ВЗАМЕН.

ГИП Ю.ЕРЕМИНСКИЙ
ГА.ИНЖ.ОТД. Ю.ТЕРМАН
ГА.ИНЖ.ПР. А.ГОЛУБЕВА
РУК.ГРУППЫ Бел.инж. Мшатинская
СТ.ИНЖ. ПРОВЕРИЛ

ЦНИИЭП ЖИЛИЩА

ТК 1978

АРМАТУРНЫЕ БЛОКИ АНПР4-23.28.3-1; АНПР4л-23.28.3-1

СЕРИЯ 1.138-1/с
Выпуск 1-1 Лист 44

АНПР4-23.28.35-1

1 - 1

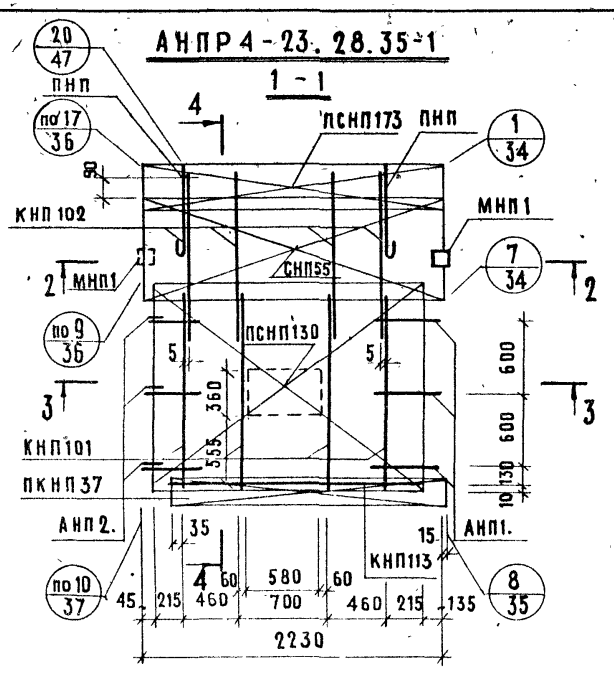

4 - 4

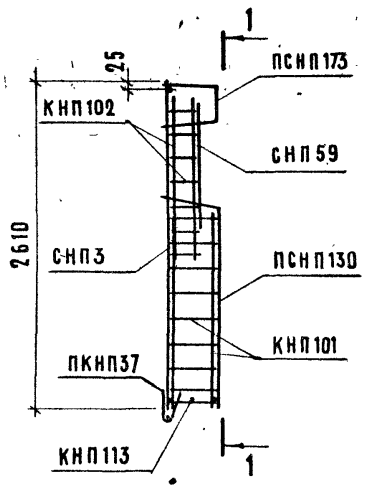

АНПР4л-23.28.35-1. Схема

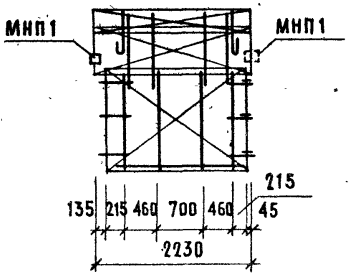

2 - 2

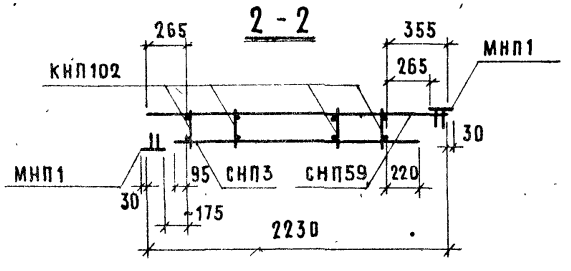

3 - 3

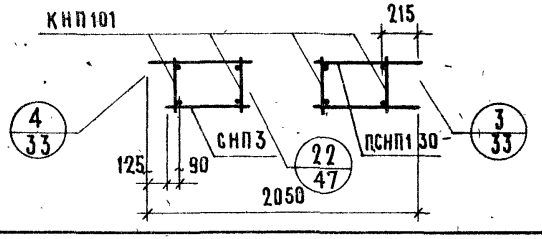

Арматурн. изделие	Кол-во	Лист выпуска 2-2	Арматурн. изделие	Кол-во	Лист выпуска 2-2	Арматурн. изделие	Кол-во	Лист выпуска 2-2
КНП101	4	1	ПСНП130	1	6	ПНП	2	10
КНП102	4	1	СНП49	1	7	МНП1	2	13
КНП113	1	2	ПСНП173	1	8			
ПКНП37	1	3	АНП1.	3	10			
СНП3	1	4	АНП2.	3	10			

С-НПР4-29.28.3-1; С-НПР4-29.28.35-1. ФАСАД.

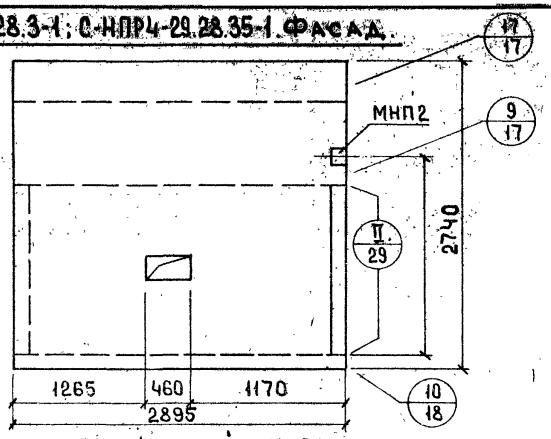

ВИД С ВНУТРЕННЕЙ СТОРОНЫ

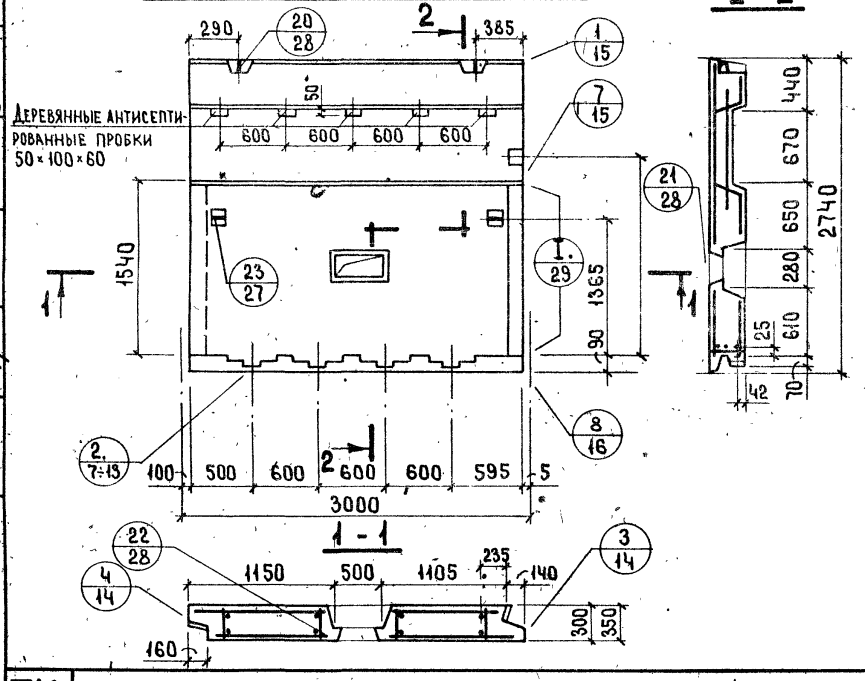

2 - 2

1 - 1

С-НПР4л-29.28.3-1; С-НПР4л-29.28.35-1. СХЕМА ФАСАДА

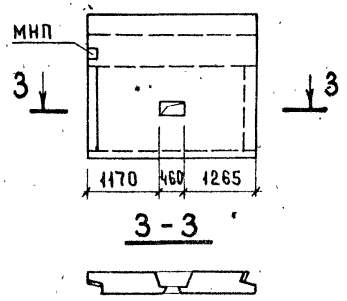

3 - 3

Показатели на изделие			
Толщина панели, мм		300	350
Об'ем легкого бетона, м³		1.730	2.041
Об'ем декоративного бетона, м³		0.217	0.217
Масса панели при легком бетоне с об'емной массой, кг/м³	900	2200	2500
	1500	3350	3950

ЦНИИЭП жилища

ТК 1978

Панели С-НПР4-29.28.3-1; С-НПР4-29.28.35-1; С-НПР4л-29.28.3-1; С-НПР4л-29.28.35-1

Серия 1.138-11с

Выпуск 1-1

Лист 46

АНПР4-29.28.3-1

1 - 1

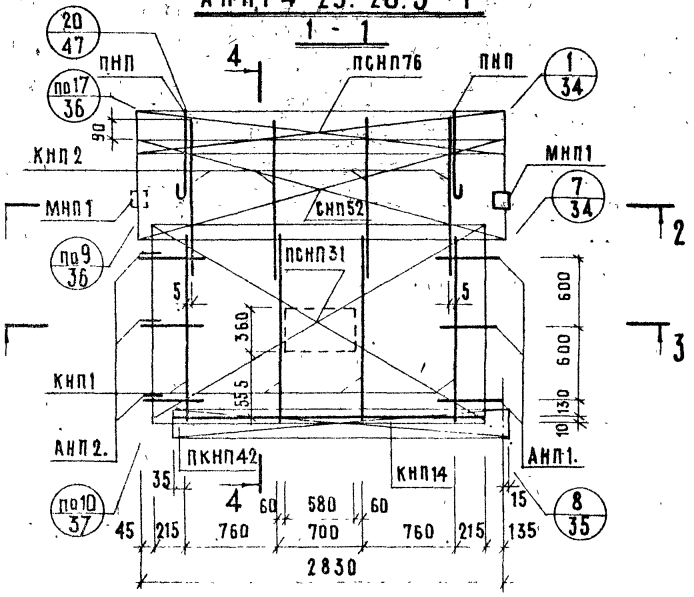

4 - 4

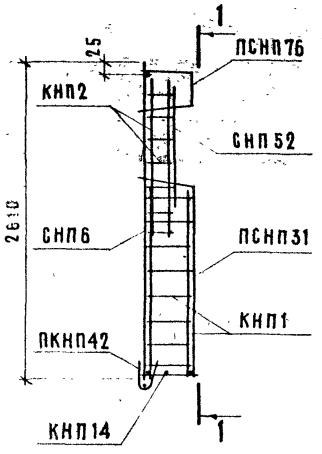

2 - 2

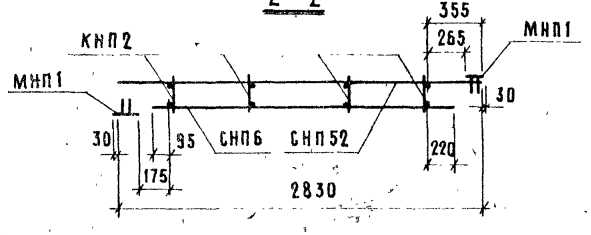

3 - 3

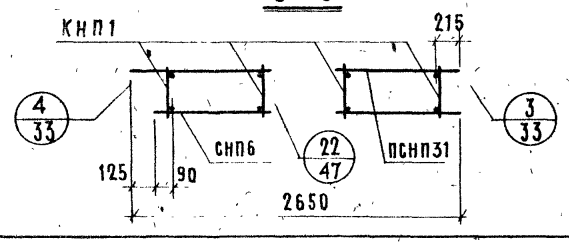

АНПР4л-29.28.3-1. Схема

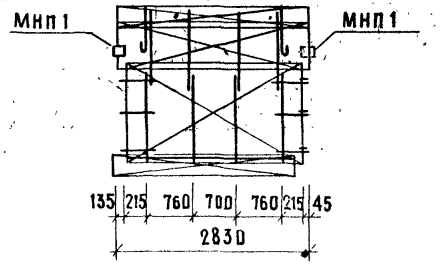

Арматурн. изделие	Кол-во	Лист выпуска 2-1	Арматурн. изделие	Кол-во	Лист выпуска 2-1	Арматурн. изделие	Кол-во	Лист выпуска 2-1
КНП1	4	1	ПСНП31	1	6	ПНП	2	10
КНП2	4	1	СНП52	1	7	МНП1	2	13
КНП14	1	2	ПСНП76	1	8			
ПКНП42	1	3	АНП1.	3	10			
СНП6	1	4	АНП2.	3	10			

АНПР4-29.28.35-1

1-1

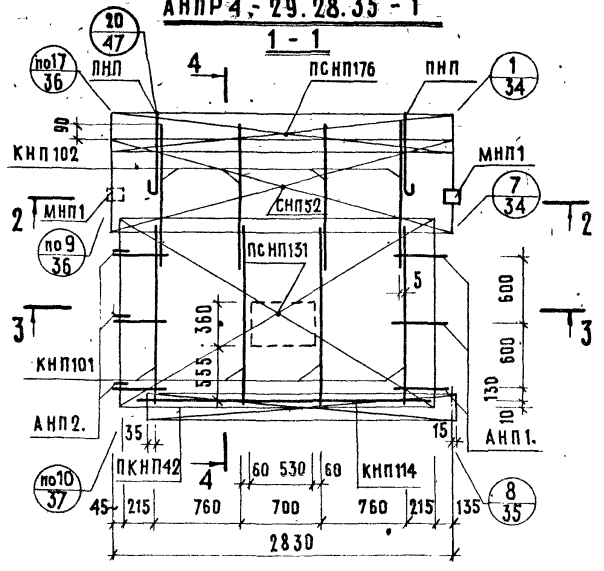

4-4

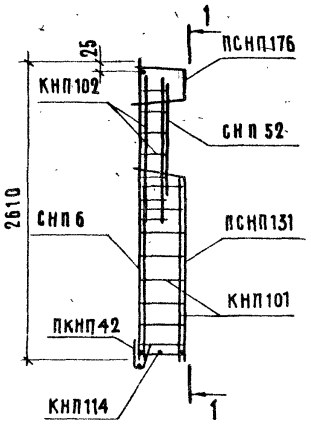

2-2

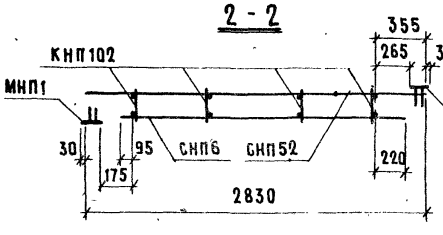

3-3

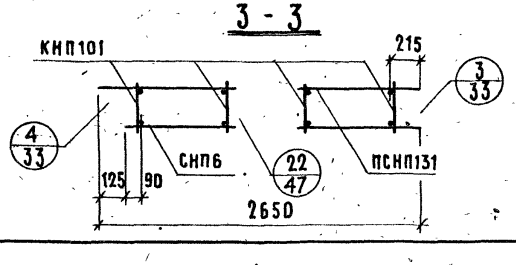

АНПР4л-29.28.35-1. Схема

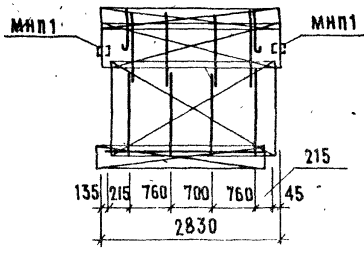

Арматурн. изделие	Кол-во	Лист выпуска 2-2	Арматурн. изделие	Кол-во	Лист выпуска 2-2	Арматурн. изделие	Кол-во	Лист выпуска 2-2
КНП101	4	1	ПСНП131	1	6	ПНП	2	10
КНП102	4	1	СНП52	1	7	МНП1	2	13
КНП114	1	2	ПСНП176	1	8			
ПКНП42	1	3	АНП1.	3	10			
СНП6	1	4	АНП2.	3	10			

СОГЛАСОВАНО | Инвент. № | Взамен

Нач. отд. Т/ Гл. инж. отд. Гл. инж. пр. Рук. группы Т. инж.

Разработал: Ю. Герман, А. Голубева. Вед. инж. Проверил: Ю. Балановский, Н. Росинский, М. Шатинская

ЦНИИЭП жилища

ТК 1978

Арматурные блоки АНПР4-29.28.35-1; АНПР4л-29.28.35-1

Серия 1.138-11с. Выпуск 1-1. Лист 48

ІПР4-35.28.3-1; С-НПР4-35.28.35-1. ФАСАД.

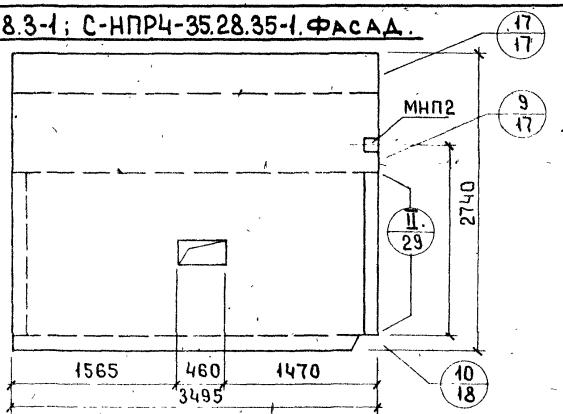

Вид с внутренней стороны

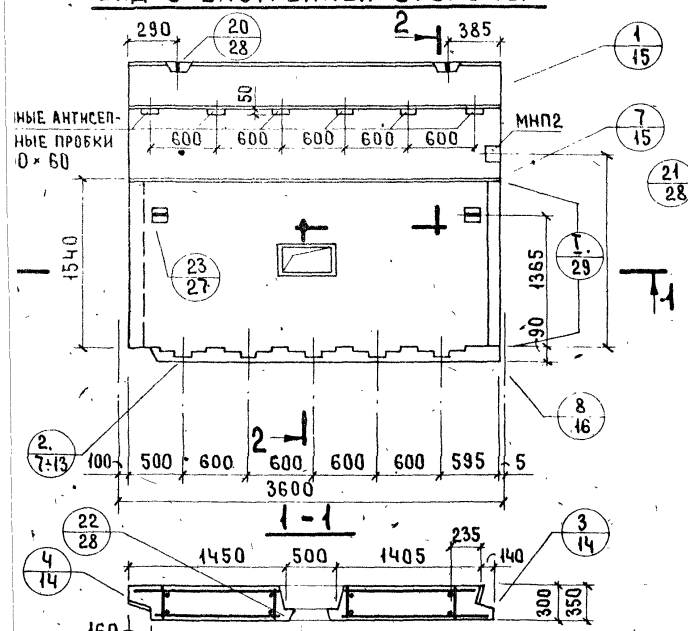

1 - 1

2 - 2

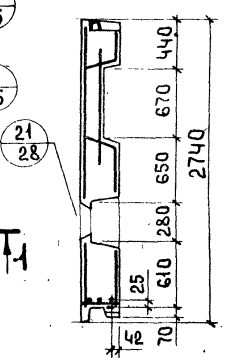

С-НПР4л-35.28.3-1; С-НПР4л-35.28.35-1. Схема фасада.

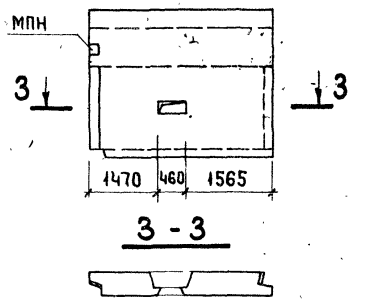

Показатели на изделие			
Толщина панели,	мм	300	350
Об'ем легкого бетона,	м³	2.125	2.507
Об'ем декоративного бетона,	м³	0.254	0.254
Масса панели при легком бетоне объемной массой кг/м³, в кг	900	2650	3050
	1500	4100	4750

Панели С-НПР4-35.28.3-1; С-НПР4-35.28.35-1; С-НПР4л-35.28.3-1; С-НПР4л-35.28.35-1

АНПР4-35.28.3-1

1-1

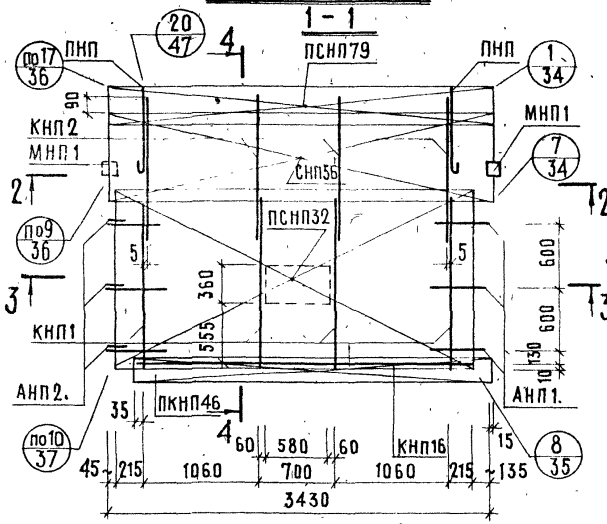

4-4

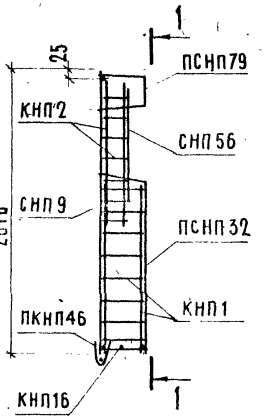

АНПР4л-35.28.3-1. Схема

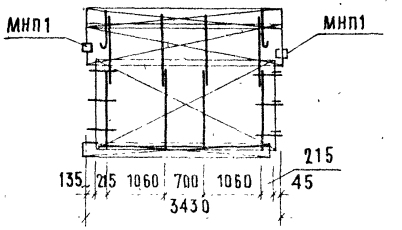

2-2

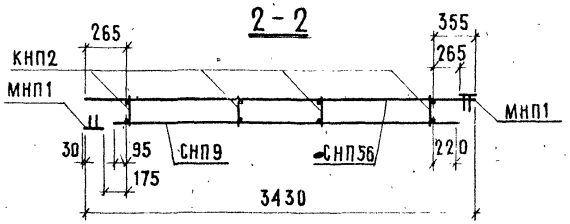

3-3

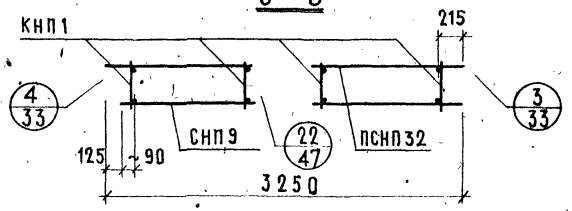

Арматурн. изделие	Кол-во	Лист выпуска 2-1	Арматурн. изделие	Кол-во	Лист выпуска 2-1	Арматурн. изделие	Кол-во	Лист выпуска 2-1
КНП1	4	1	ПСНП32	1	6	ПНП	2	10
КНП2	4	1	СНП56	1	7	МНП1	2	13
КНП16	1	2	ПСНП79	1	8			
ПКНП46	1	3	АНП1.	3	10			
СНП9	1	4	АНП2.	3	10			

ДАТА	СОГЛАСОВАНО		
ИНВЕНТ. №			
ВЗАМЕН.			
НАЧ. ОТД. 17	А. БЛАДНОВСКИЙ	ПРОВЕРИЛ	
ГЛ. ИНЖ. ОТД.	Н. РОСИНСКИЙ		
ГЛ. ИНЖ. ПР.	Ю. ГЕРМАН		
РУК. ГРУППЫ		ВЕД. ИНЖ.	М. ШАТИНСКАЯ
СТ. ИНЖ.	А. ГОЛУБЕВА		

ЦНИИЭП ЖИЛИЩА

ТК 1978

Арматурные блоки АНПР4-35.28.3-1; АНПР4л-35.28.3-1

СЕРИЯ 1.138-11с

Выпуск 1-1 | Лист 50

АНПР4-35.28.35-1

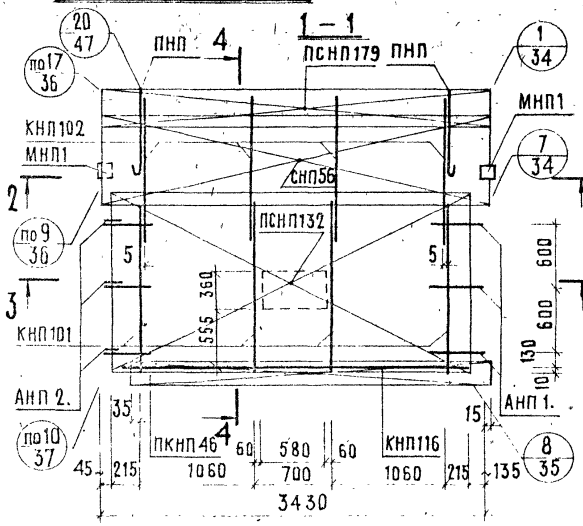

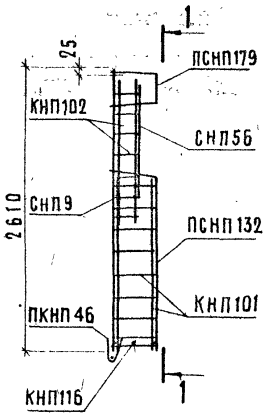

АНПР4л-35.28.35-1. Схема

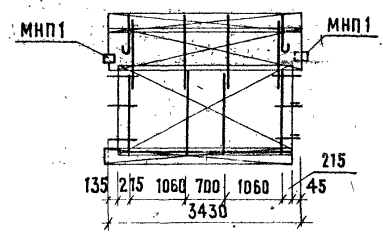

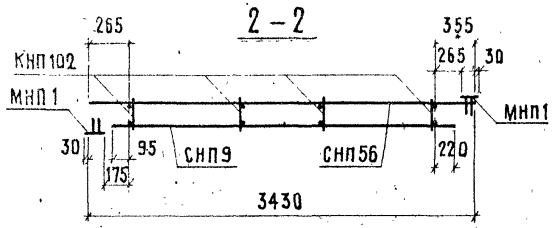

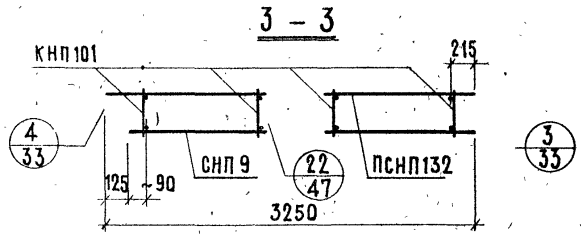

Арматурн. изделие	Кол-во	Лист выпуска 2-2	Арматурн. изделие	Кол-во	Лист выпуска 2-2	Арматурн. изделие	Кол-во	Лист выпуска 2-2
КНП101	4	1	ПСНП132	1	6	ПНП	2	10
КНП102	4	1	СНП56	1	7	МНП1	2	13
КНП116	1	2	ПСНП179	1	8			
ПКНП46	1	3	АНП1.	3	10			
СНП9	1	4	АНП2.	3	10			

С-НПР4-23.27.3-1; С-НПР4л-23.27.35-1. ФАСАД.

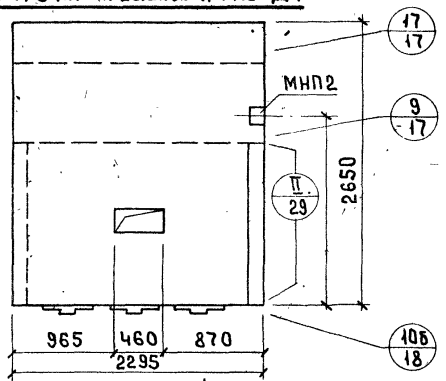

Вид с внутренней стороны

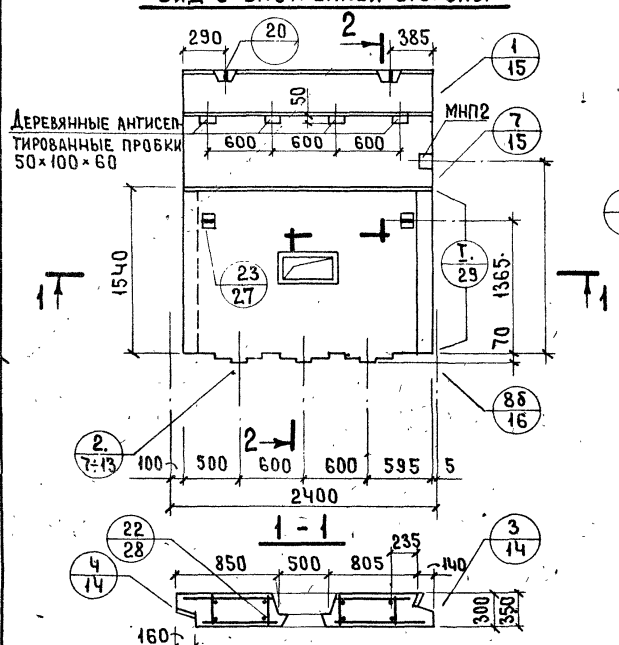

2 - 2

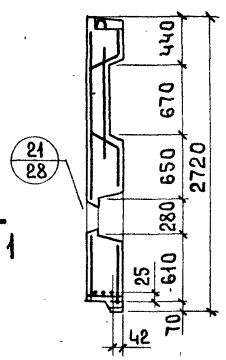

С-НПР4л-23.27.3-1; С-НПР4л-23.27.35-1. Схема фасада

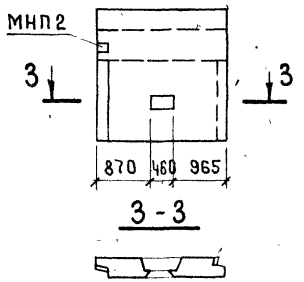

Показатели на изделие			
Толщина панели	мм	300	350
Об'ем легкого бетона,	м³	1.340	1.581
Об'ем декоративного бетона,	м³	0.162	0.162
Масса панели при легком бетоне с об'емной массой, кг/м³	900	1700	1950
	1500	2600	3000

Гл. инж. отд.	Н. Росинский	Проверил	Инвент. №
Гл. инж. пр.	Ю. Герман		Взамен
Рук. группы			
Ст. инженер	А. Рафайлович	Вед. инж.	М. Шатинская

ЦНИИЭП жилища

ТК 1978	Панели С-НПР4-23.27.3-1; С-НПР4-23.27.35-1; С-НПР4л-23.27.3-1; С-НПР4л-23.27.35-1	Серия 1.138-11с	
		Выпуск 1-1	Лист 52

АНПР4-23.27.3-1

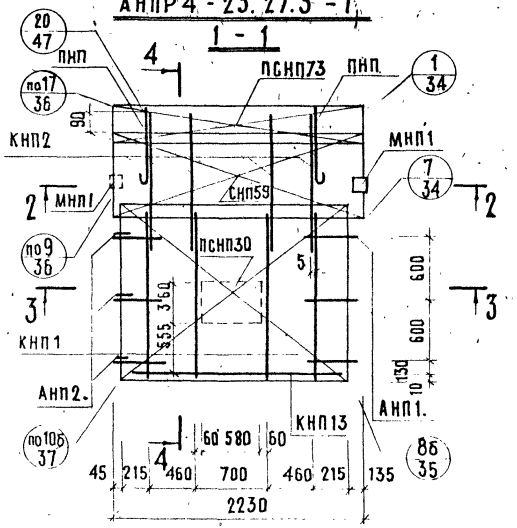

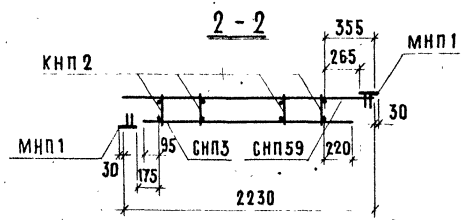

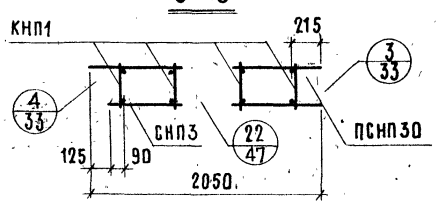

4 - 4

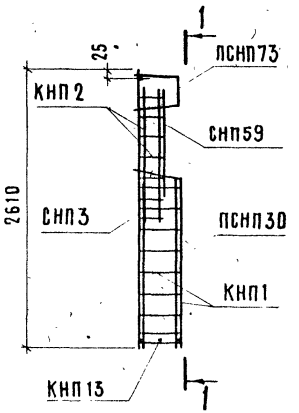

АНПР4л-23.27.3-1. Схема

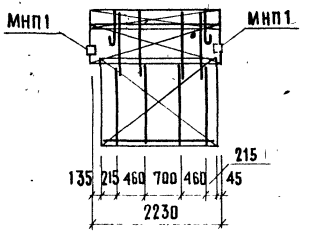

Арматурн. изделие	Кол-во	Лист выпуск. 2-1	Арматурн. изделие	Кол-во	Лист выпуск. 2-1	Арматурн. изделие	Кол-во	Лист выпуск. 2-1
КНП1	4	1	СНП49	1	7	МНП1	2	13
КНП2	4	1	ПСНП73	1	8			
КНП13	1	2	АНП1.	3	10			
СНП3	1	4	АНП2.	3	10			
ПСНП30	1	6	ПНП	2	10			

Арматурные блоки АНПР4-23.27.3-1 и АНПР4л-23.27.3-1

АНПР 4 - 23.27.35-1

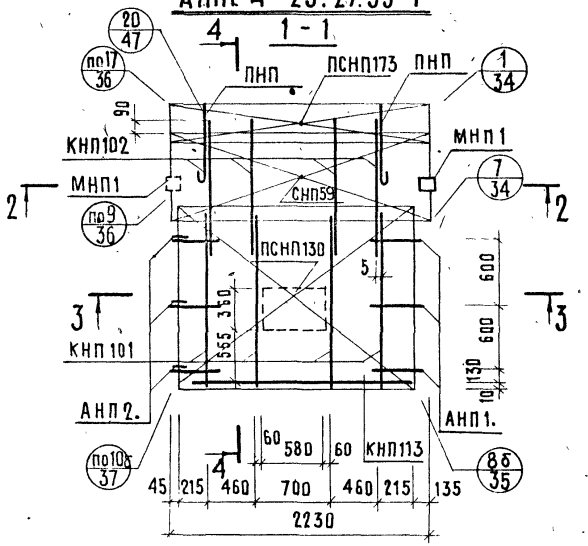

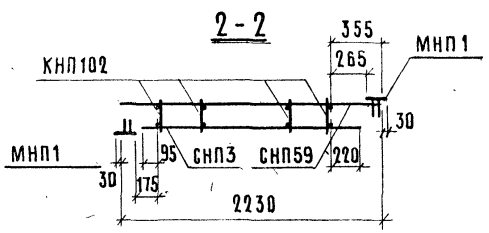

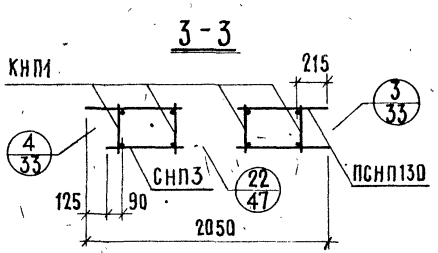

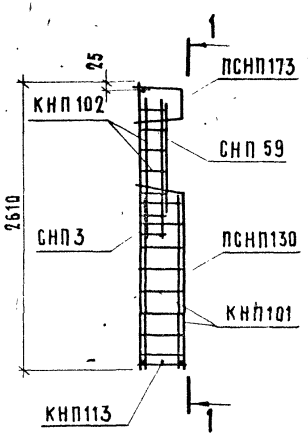

АНПР 4л-23.27.35-1. Схема

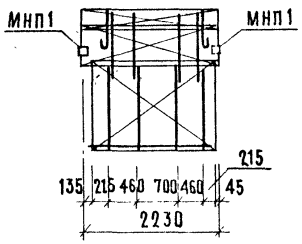

Арматурн. изделие	Кол-во	Лист выпуск. 2-2	Арматурн. изделие	Кол-во	Лист. выпуска 2-2	Арматурн. изделие	Кол-во	Лист выпуск 2-2
КНП101	4	1	СНП49	1	7	МНП1	2	13
КНП102	4	1	ПСНП173	1	8			
КНП113	1	2	АНП1.	3	10			
СНП3	1	4	АНП2.	3	10			
ПСНП130	1	6	ПНП	2	10			

ЦНИИЭП ЖИЛИЩА

Гл. инж. отд.		Н. Росинский	
Гл. инж. пр.		Ю. Герман	
Рук. группы			
Ст. инж.		А. Голубева	

Инвент. № | Взамен. | Проверил | Вед. инж. | М. Шатинская

ТК 1978

Арматурные блоки АНПР4 - 23.27.35-1 и АНПР4л - 23.27.35-1

Серия 1.138-11с | Выпуск 1-1 | Лист 54

С-НПР4-29.27.3-1; С-НПР4-29.27.35-1. ФАСАД.

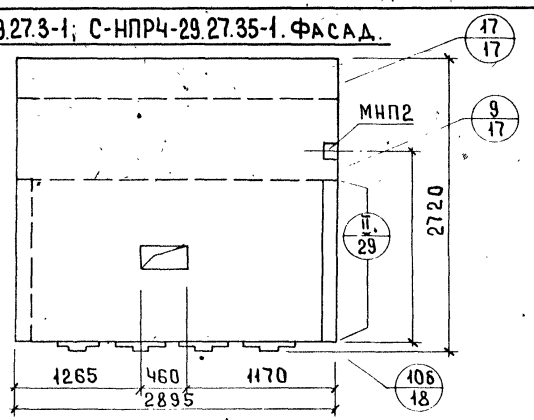

Вид с внутренней стороны

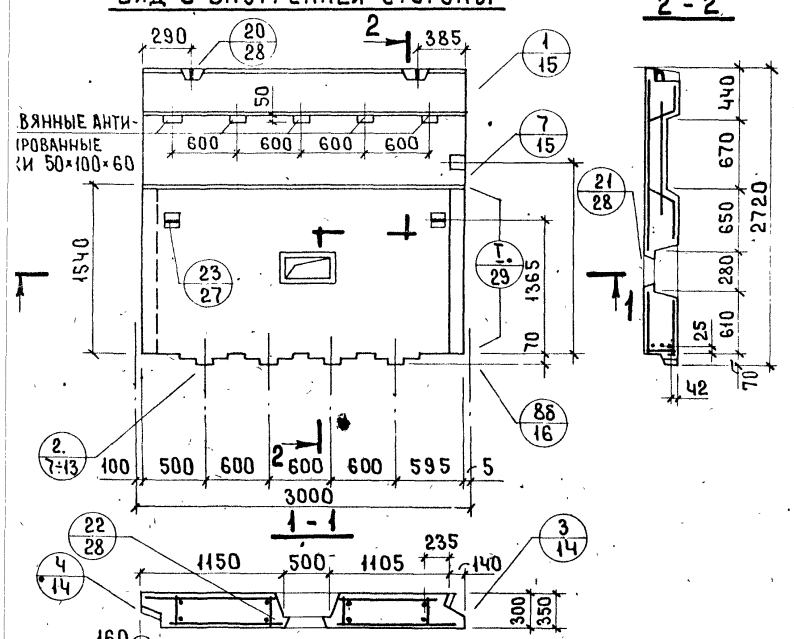

2 - 2

1 - 1

С-НПР4л-29.27.3-1; С-НПР4л-29.27.35-1. Схема фасада.

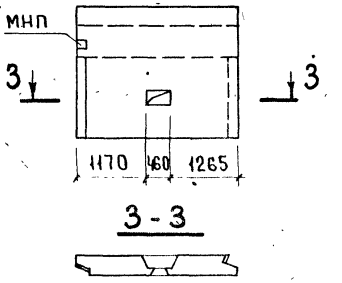

3 - 3

Показатели на изделие			
Толщина панели, мм		300	350
Объем легкого бетона, $м^3$		1.730	2.041
Объем декоративного бетона, $м^3$		0.202	0.202
Масса панели при легком бетоне с объемной массой, $кг/м^3$	900	2150	2450
	1500	3300	3850

АНПР4-29.27.3-1

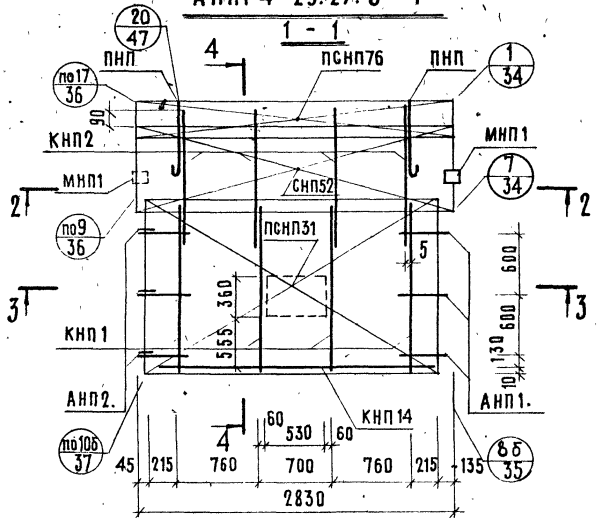

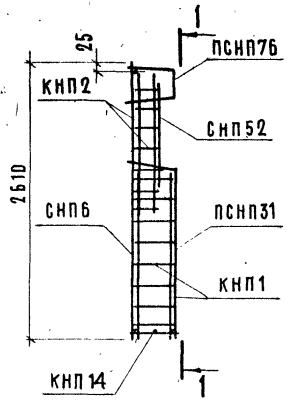

АНПР4л-29.27.3-1. Схема

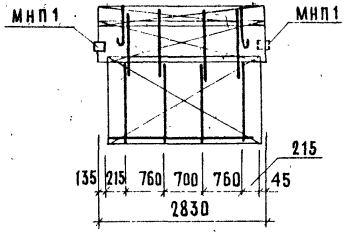

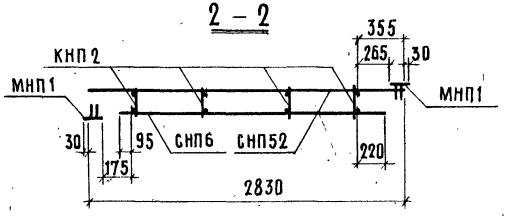

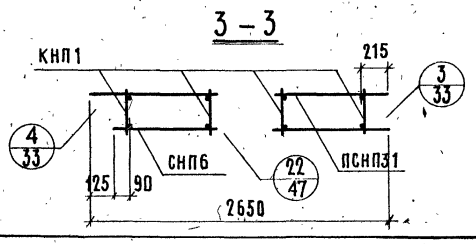

Арматурн изделие	Кол-во	Лист выпуска 2-1	Арматурн изделие	Кол-во	Лист выпуска 2-1	Арматурн изделие	Кол-во	Лист выпуска 2-1
КНП1	4	1	СНП52	1	7	МНП1	2	13
КНП2	4	1	ПСНП76	1	8			
КНП14	1	2	АНП1.	3	10			
СНП6	1	4	АНП2.	3	10			
ПСНП31	1	6	ПНП	2	10			

ТК 1978

Арматурные блоки АНПР4-29.27.3-1; АНПР4л-29.27.3-1

Серия 1.138-11с
Выпуск 1-1
Лист 56

АНПР4-29.27.35-1

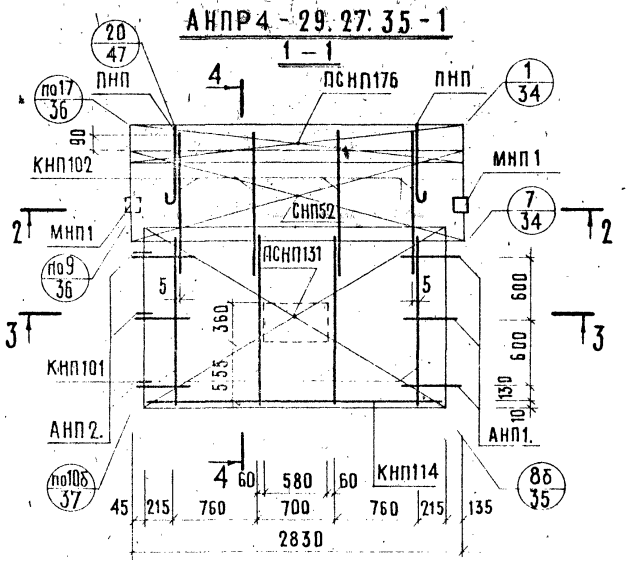

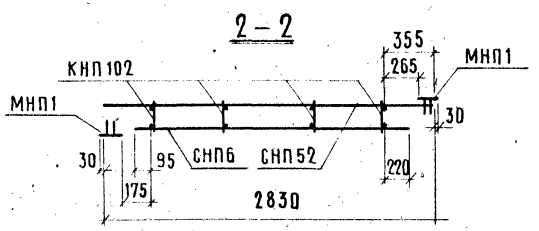

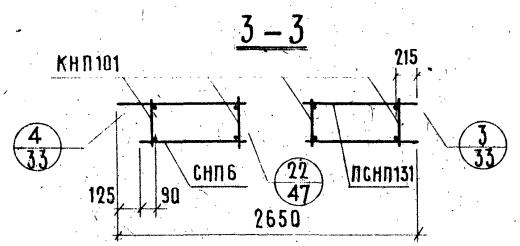

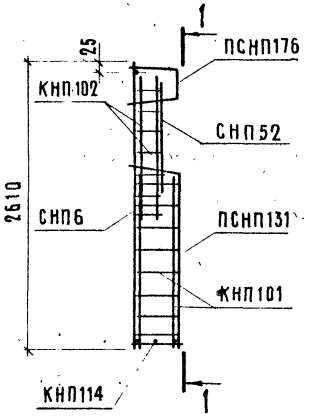

АНПР4л-29.27.35-1. Схема

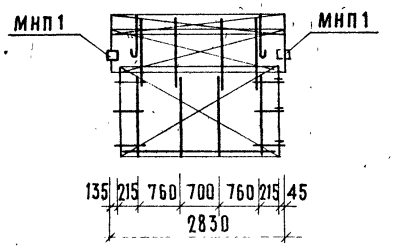

Арматурн изделие	Кол-во	Лист выпуска 2-2	Арматурн изделие	Кол-во	Лист выпуска 2-2	Арматурн изделие	Кол-во	Лист выпуска 2-2
КНП101	4	1	СНП52	1	7	МНП1	2	13
КНП102	4	1	ПСНП176	1	8			
КНП114	1	2	АНП1.	3	10			
СНП6	1	4	АНП2.	3	10			
ПСНП131	1	6	ПНП	2	10			

Арматурные блоки АНПР4-29.27.35-1; АНПР4л-29.27.35-1

С-НПР4-35.27.3-1; С-НПР4-35.27.35-1. ФАСАД.

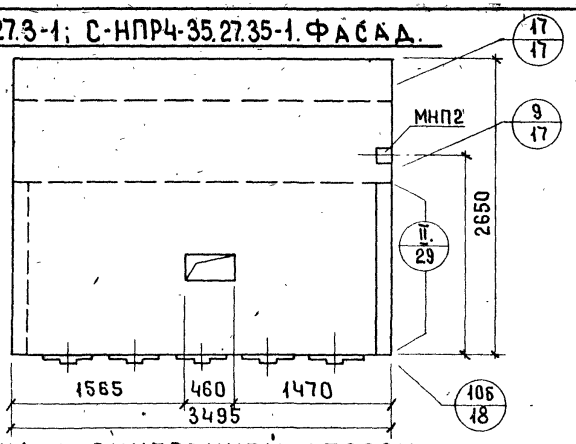

С-НПР4л-35.27.3-1; С-НПР4л-35.27.35-1. Схема фасада

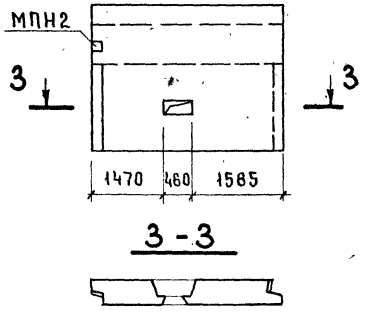

Вид с внутренней стороны

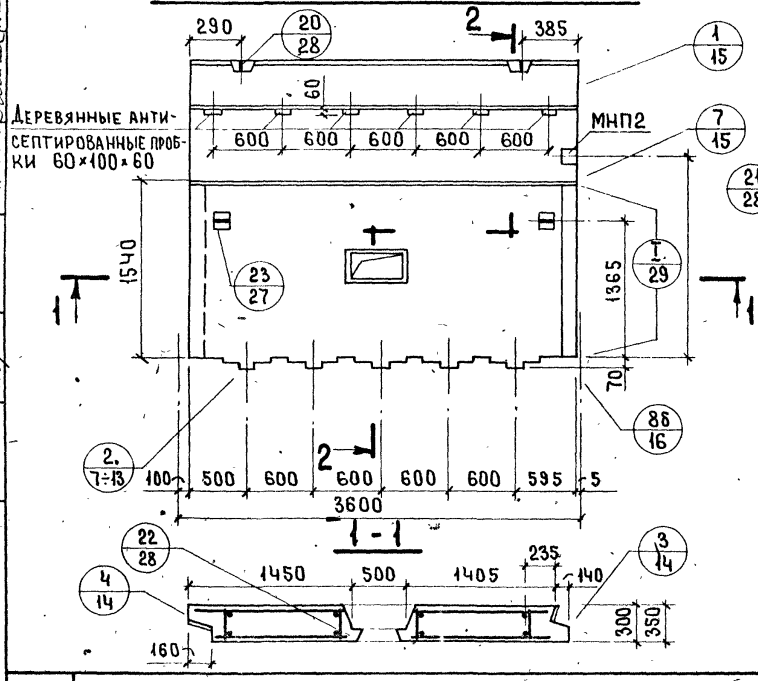

2-2

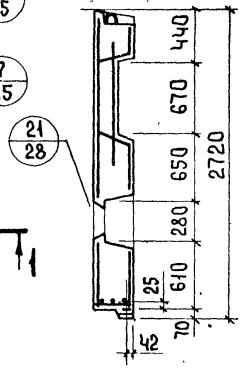

Показатели на изделие			
Толщина панели,	мм	300	350
Об'ем легкого бетона,	м³	2.110	2.490
Об'ем декоративного бетона,	м³	0.242	0.242
Масса панели при легком бетоне об'емной массой кг/м³, в кг	900	2600	3000
	1500	4050	4700

Нач. отд. 17	Л. Балановский	Ст. техник	Л. Лесникова	Согласовано	Дата
Гл. инж. отд.	Н. Росинский				Инвент. №
Гл. инж. пр.	Ю. Герман				Взамен
Рук. группы		Проверил			
Ст. инженер	А. Рафайлович	Вед. инж.	М. Шатинская		

ЦНИИЭП жилища

ТК 1978	Панели С-НПР4-35.27.3-1; С-НПР4-35.27.35-1; С-НПР4л-35.27.3-1; С-НПР4л-35.27.35-1	Серия 1.138-11с	Выпуск 1-1	Лист 58

АНПР4-35.27.3-1

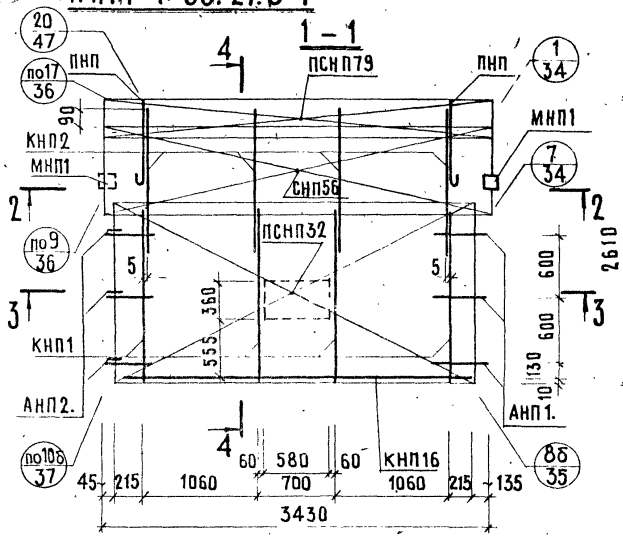

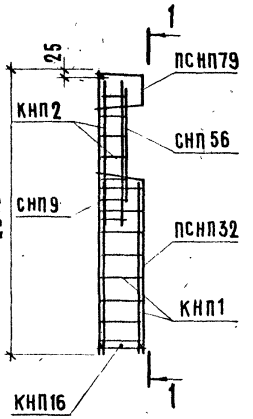

АНПР4л-35.27.3-1; Схема

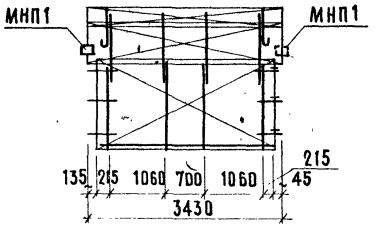

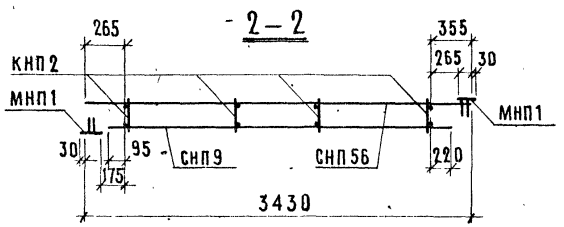

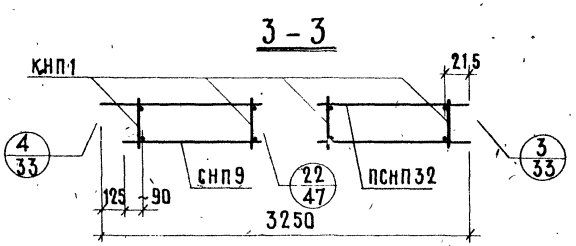

Арматурн. изделие	Кол-во	Лист выпуска 2-1	Арматурн. изделие	Кол-во	Лист выпуска 2-1	Арматурн. изделие	Кол-во	Лист выпуска 2-1
КНП1	4	1	СНП56	1	7	МНП1	2	13
КНП2	4	1	ПСНП79	1	8			
КНП16	1	2	АНП1.	3	10			
СНП9	1	4	АНП2.	3	10			
ПСНП32	1	6	ПНП	2	10			

АНПР4-35.27.35-1

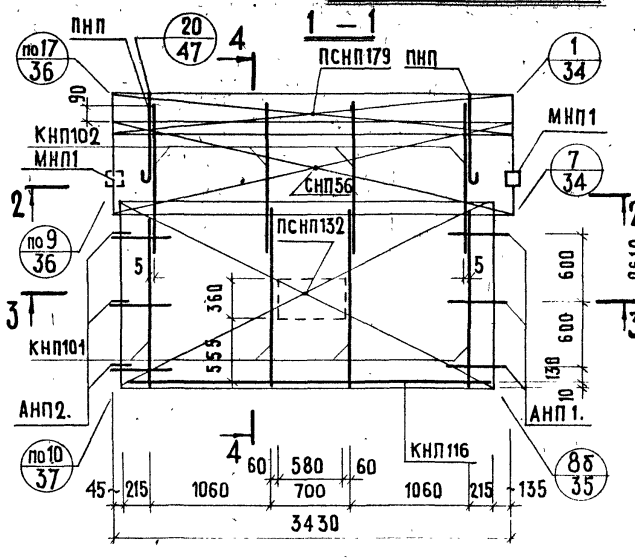

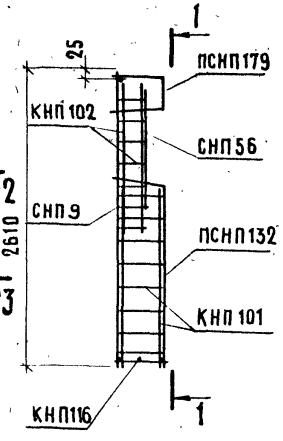

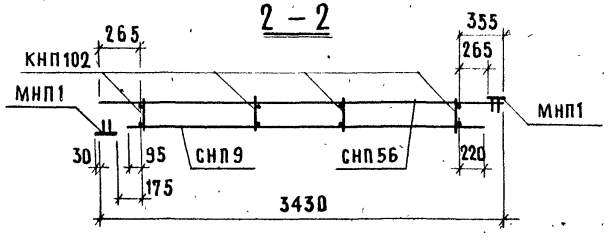

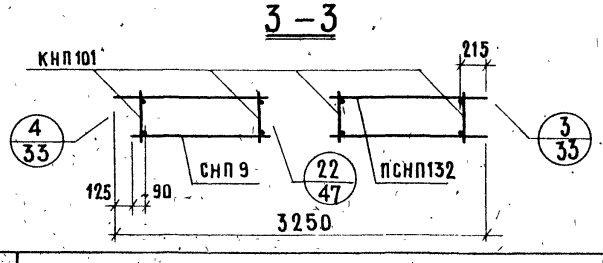

АНПР4л-35.27.35-1. Схема

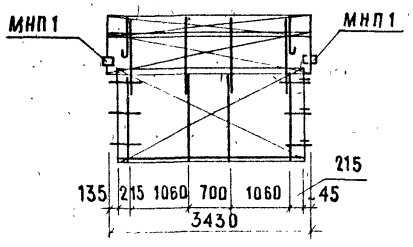

Арматурн. изделие	Кол-во	Лист выпуска 2-2	Арматурн. изделие	Кол-во	Лист выпуска 2-2	Арматурн. изделие	Кол-во	Лист выпуска 2-2
КНП101	4	1	СНП56	1	7	МНП1	2	13
КНП102	4	1	ПСНП179	1	8			
КНП116	1	2	АНП1.	3	10			
СНП9	1	4	АНП2.	3	10			
ПСНП132	1	6	ПНП	2	10			

СОГЛАСОВАНО

ДАТА. | ИНВЕНТ № | ВЗАМЕН

ПРОВЕРИЛ: М.ШАТИНСКАЯ

ВЕД. ИНЖ. | А.ГОЛУБЕВА

НАЧ. ОТД. 17 | ГЛ. ИНЖ. ОТД. | ГЛ. ИНЖ. ПР. | РУК. ГРУППЫ | СТ. ИНЖ.

А.БАЛАНОВСКИЙ | Н.РОСИНСКИЙ | Ю.ГЕРМАН

ЖИЛИЩА

ТК 1978

Арматурные блоки АНПР 4-35.27.35-1; АНПР 4л-35.27.35-1

СЕРИЯ 1-138-11с

Выпуск 1 – 1 | Лист 6

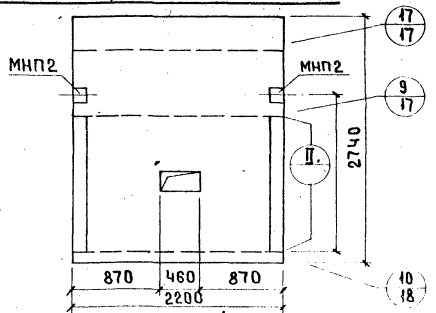

Вид с внутренней стороны

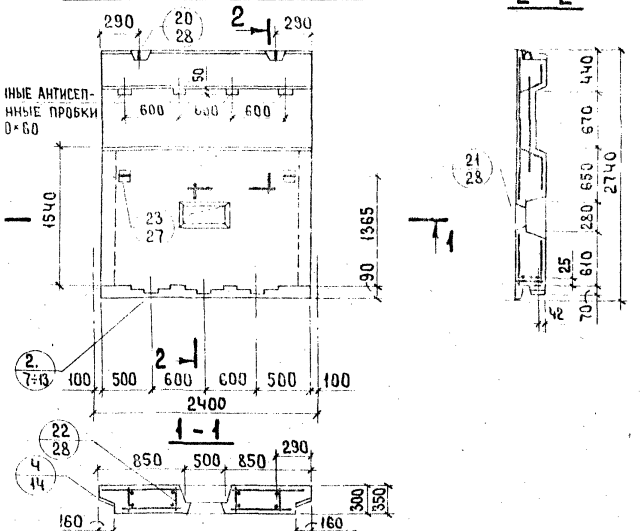

2 - 2

Показатели на изделие				
Толщина панели,	мм		300	350
Об'ем легкого бетона,	м³		1.320	1.558
Об'ем декоративного бетона,	м³		0.131	0.131
Масса панели при легком бетоне с об'емной массой, кг/м³		900	1600	1850
		1500	2500	2900

Панель С-НПР5-22.28.3-1; С-НПР5-22.28.35-1

АНПР 5 - 22.28.3 - 1

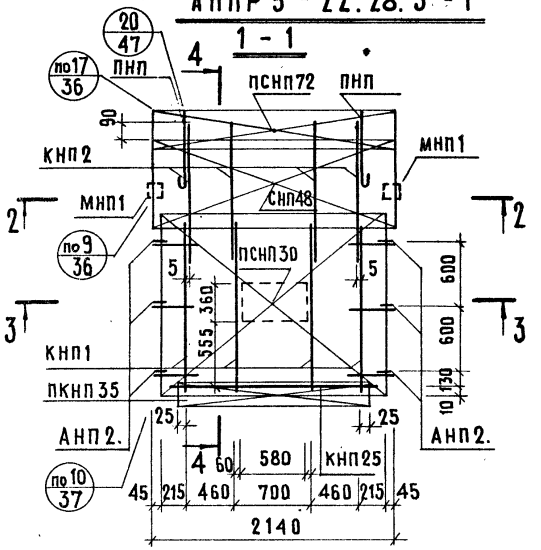

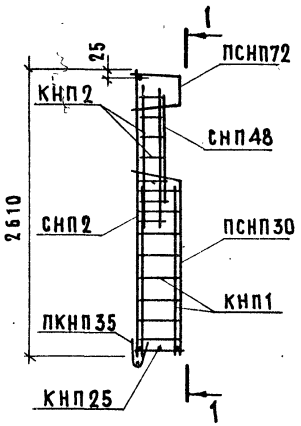

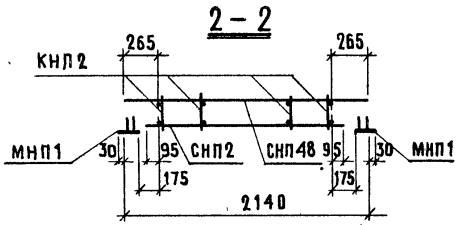

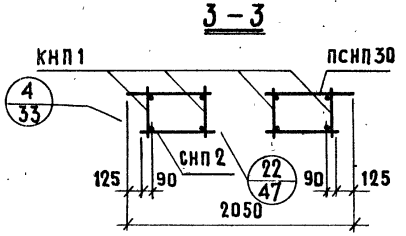

Арматурн изделие	Кол-во	Лист выпуска 2-1	Арматурн изделие	Кол-во	Лист выпуска 2-1	Арматурн изделие	Кол-во	Лист выпуска 2-1
КНП1	4	1	ПСНП30	1	6	МНП1	2	13
КНП2	4	1	СНП48	1	7			
КНП25	1	2	ПСНП72	1	8			
ПКНП35	1	3	АНП2.	6	10			
СНП2	1	4	ПНП	2	10			

Нач. отд. 17	Д.Балановский		
Гл. инж. отд.	Н.Росинский		
Гл. инж. пр.	Ю.Герман		
Рук. группы			
Ст. инж.	А.Голубева	Вед. инж.	М.Шатинская

Согласовано

Дата

Инвент. №

Взамен

Проверил

ЦНИИЭП жилища

ТК 1978

Арматурный блок АНПР 5 - 22.28.3 - 1

Серия 1.138-11с

Выпуск 1 - 1

Лист 62

АНПР 5 - 22.28.35-1

1 - 1

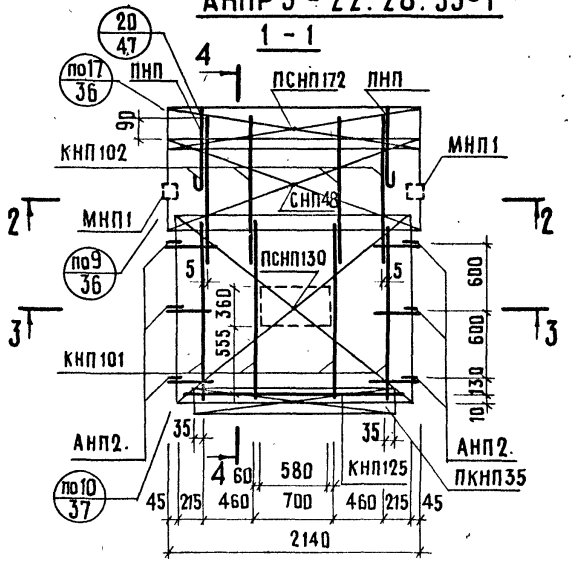

4 - 4

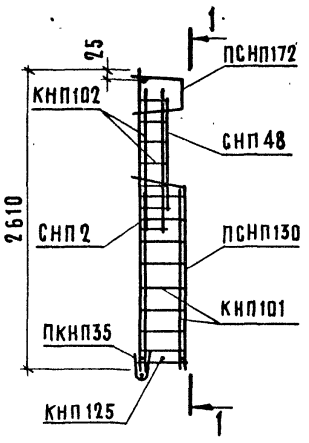

2 - 2

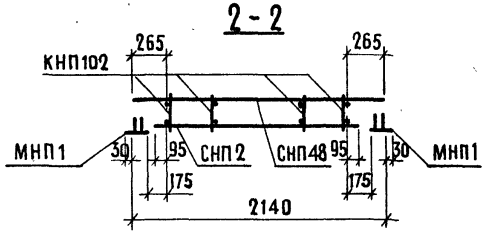

3 - 3

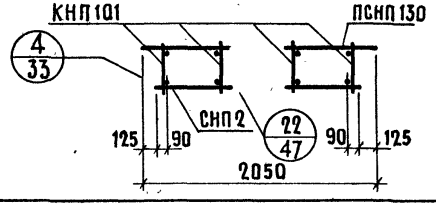

Арматурн. изделие	Кол-во	Лист выпуск. 2-2	Арматурн. изделие	Кол-во	Лист выпуска 2-2	Арматурн. изделие	Кол-во	Лист выпуск. 2-2
КНП101	4	1	ПСНП130	1	6	МНП1	2	13
КНП102	4	1	СНП48	1	7			
КНП125	1	2	ПСНП172	1	8			
ПКНП35	1	3	АНП2.	6	10			
СНП2	1	4	ПНП	2	10			

№ ВЗАМЕН
ПРОВЕРИЛ
Ю.ГЕРМАН
А.РАФАИЛОВИЧ
М.ШАТИНСКАЯ
ГЛ.ИНЖ.ПР.
РУК.ГРУППЫ
СТ.ИНЖЕНЕР
ВЕД.ИНЖ.
ЦНИИЭП ЖИЛИЩА

С-НПР5-28.28.3-1; С-НПР5-28.28.35-1. Фасад.

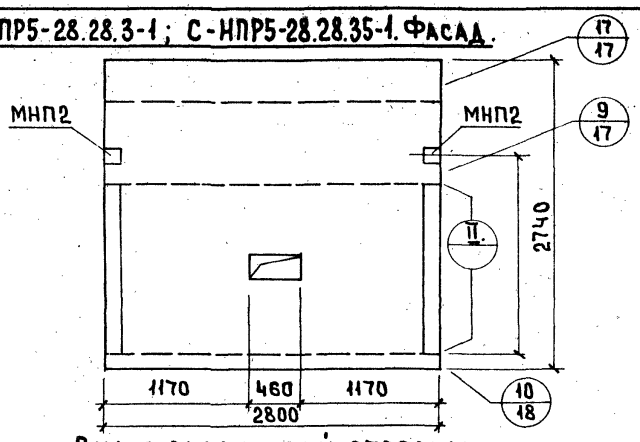

Вид с внутренней стороны

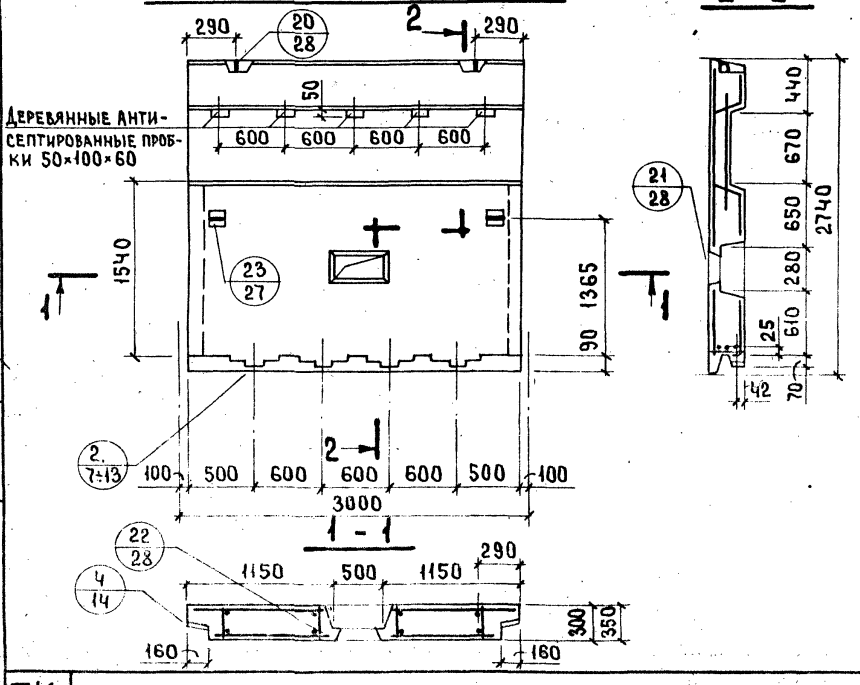

2 - 2

Показатели на изделие			
Толщина панели, мм		300	350
Об'ем легкого бетона, $м^3$		1.710	2.018
Об'ем декоративного бетона, $м^3$		0.174	0.174
Масса панели при легком бетоне с об'емной массой, $кг/м^3$	900	2050	2400
	1500	3200	3450

ТК 1978

Панели С-НПР5-28.28.3-1; С-НПР5-28.28.35-1

Серия 1.138-11с
Выпуск 1-1 Лист 61

АНПР 5 - 28.28.3 - 1

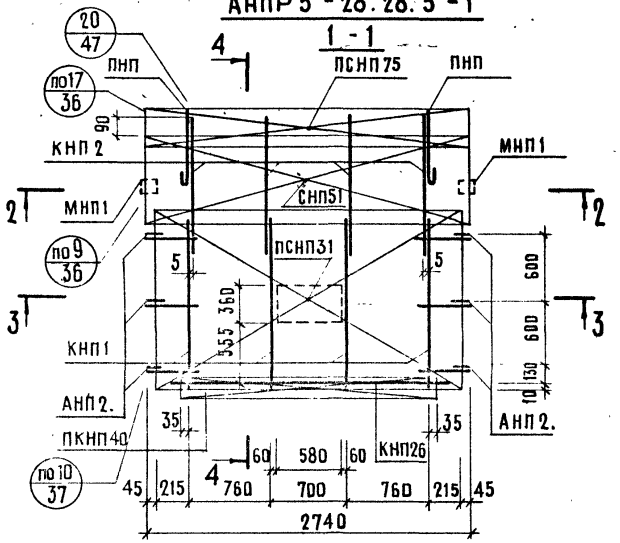



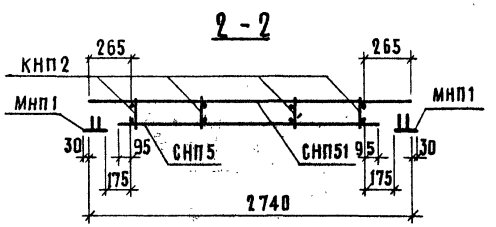

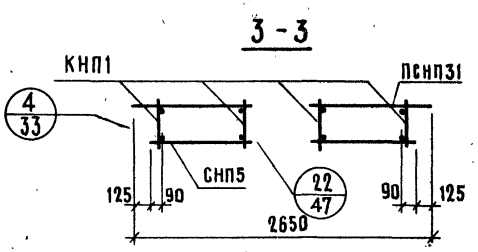

Арматурн. изделие	Кол-во	Лист выпуска 2-1	Арматурн. изделие	Кол-во	Лист выпуска 2-1	Арматурн. изделие	Кол-во	Лист выпуска 2-1
КНП1	4	1	ПСНП31	1	6	МНП1	2	13
КНП2	4	1	СНП51	1	7			
КНП 26	1	2	ПСНП75	1	8			
ПКНП40	1	3	АНП2.	6	10			
СНП5	1	4	ПНП	2	10			

ЦНИИЭП жилища
ГА. ИНЖ. ПР. Ю.ГЕРМАН
РУК. ГРУППЫ А.ГОЛУБЕВА
СТ. ИНЖ.
ПРОВЕРИЛ Ведущий инж. М.ШАТИНСКАЯ
ВЗАМЕН

АНПР 5-28.28.35-1

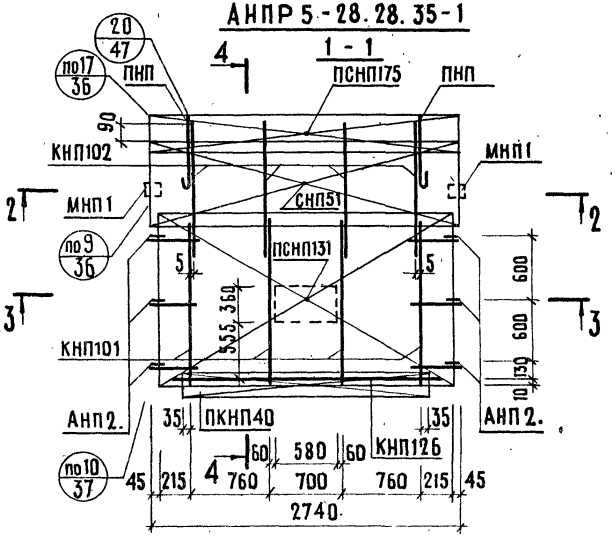

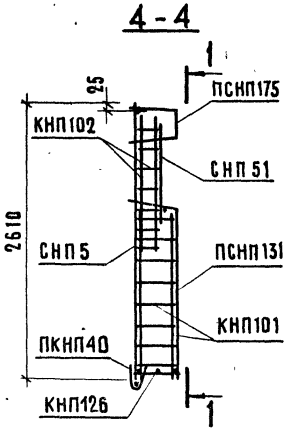

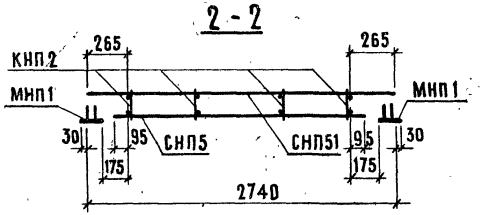

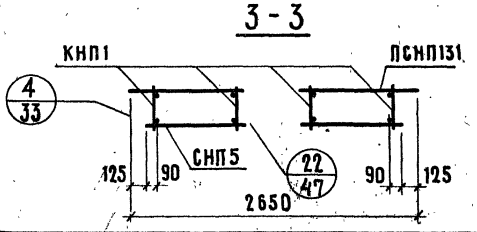

Арматурн. изделие	Кол-во	Лист выпуска 2-2	Арматурн. изделие	Кол-во	Лист выпуска 2-2	Арматурн. изделие	Кол-во	Лист выпуска 2-2
КНП101	4	1	ПСНП131	1	6	МНП1	2	13
КНП102	4	1	СНП51	1	7			
КНП126	1	2	ПСНП175	1	8			
ПКНП40	1	3	АНП2.	6	10			
СНП5	1	4	ПНЛ	2	10			

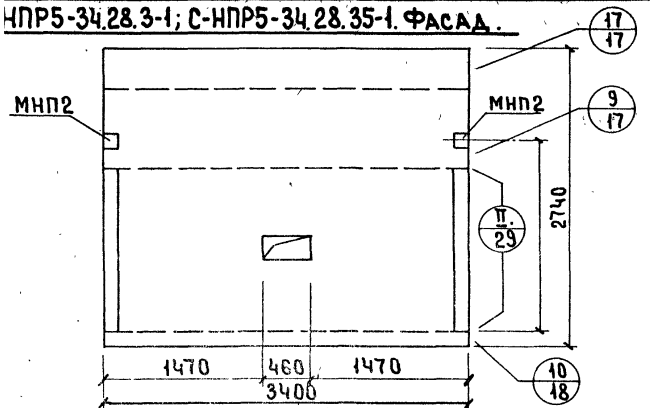

Вид с внутренней стороны

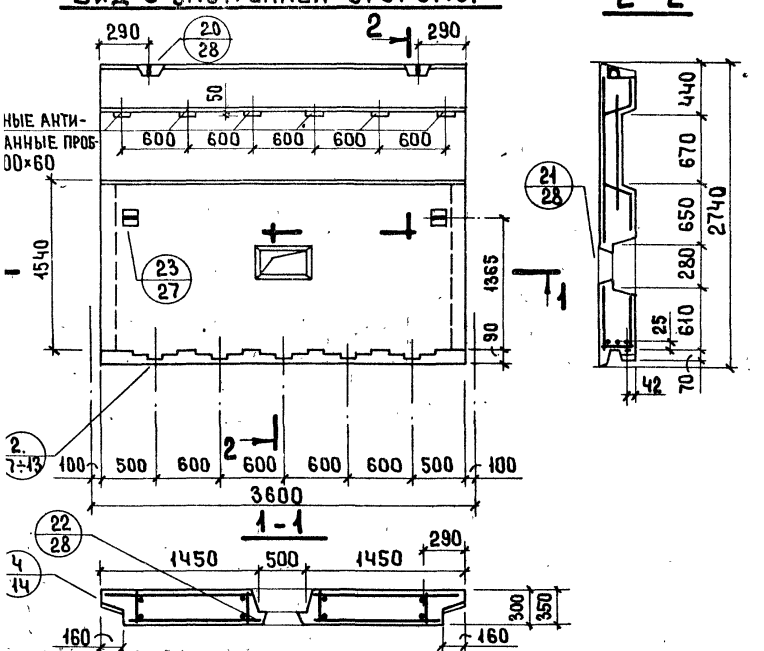

2-2

Показатели на изделие			
Толщина панели, мм		300	350
Об'ем легкого бетона, $м^3$		2.090	2.466
Об'ем декоративного бетона, $м^3$		0.216	0.216
Масса панелей при легком бетоне с об'емной массой, $кг/м^3$	900	2550	2900
	1500	3950	4600

Панели С-НПР5-34.28.3-1; С-НПР5-34.28.35-1

АНПР 5 - 34.28.3 - 1

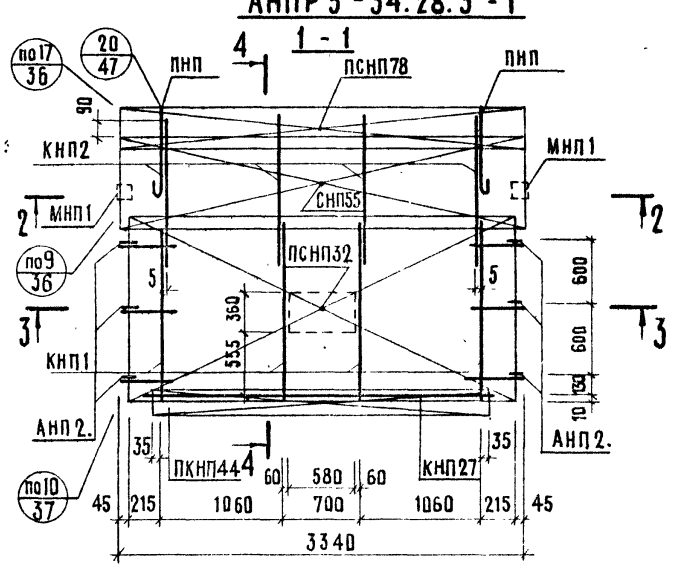

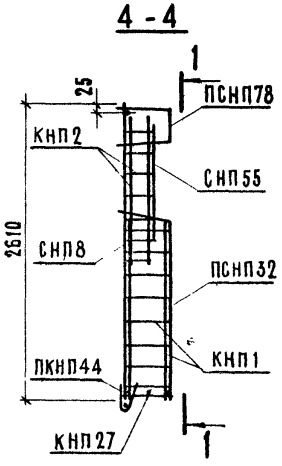

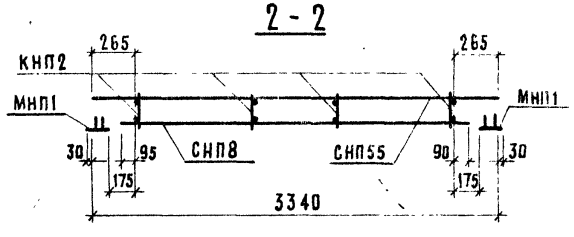

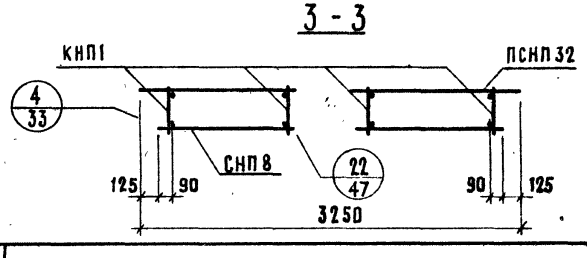

Арматурн. изделие	Кол-во	Лист выпуска 2-1	Арматурн. изделие	Кол-во	Лист выпуска 2-1	Арматурн. изделие	Кол-во	Лист выпуска 2-1
КНП1	4	1	ПСНП32	1	6	МНП1	2	13
КНП2	4	1	СНП55	1	7			
КНП27	1	2	ПСНП78	1	8			
ПКНП44	1	3	АНП 2.	6	10			
СНП8	1	4	ПНП	2	10			

ЦНИИЭП ЖИЛИЩА

Нач. отд. 17		А. Баланковский	
Гл. инж. отд.		Н. Росинский	
Гл. инж. пр.		Ю. Герман	
Рук. группы			
Ст. инж.		А. Голубева	

СОГЛАСОВАНО

ДАТА

ИНВЕНТ. №

ВЗАМЕН.

ПРОВЕРИЛ

ВЕД. ИНЖ. М. Шатинская

ТК 1978

Арматурный блок АНПР5 - 34.28.3 - 1

СЕРИЯ 1.138-11с

Выпуск 1-1

Лист 68

АНПР5-34.28.35-1

1-1

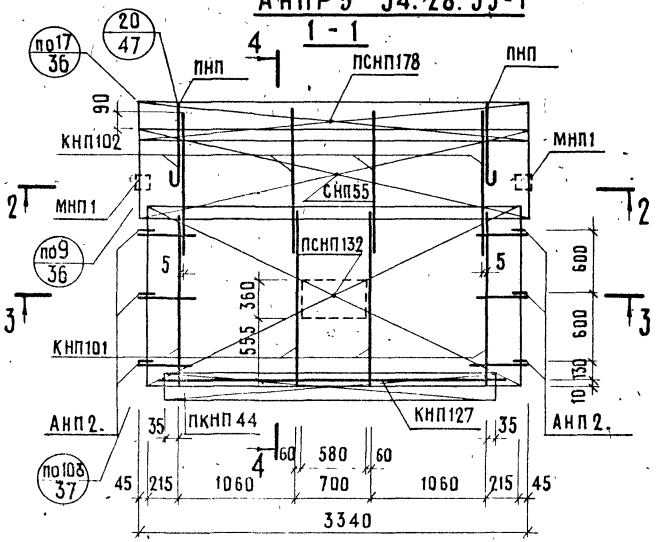

4-4

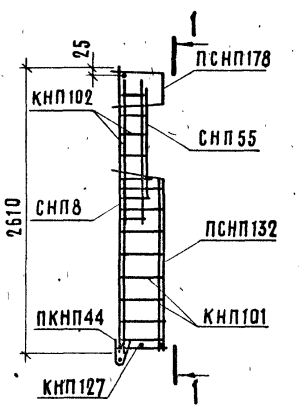

2-2

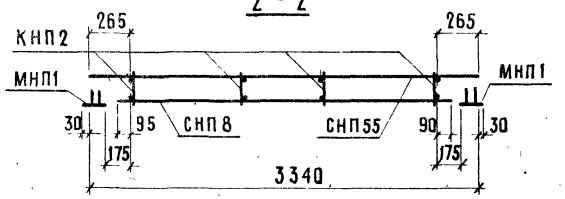

3-3

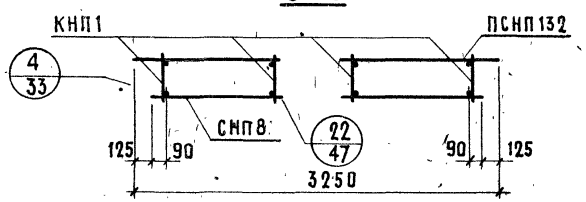

Арматурн. изделие	Кол-во	Лист выпуска 2-2	Арматурн. изделие	Кол-во	Лист выпуска 2-2	Арматурн. изделие	Кол-во	Лист выпуска 2-2
КНП101	4	1	ПСНП132	1	6	МНП1	2	13
КНП102	4	1	СНП55	1	7			
КНП127	1	2	ПСНП178	1	8			
ПКНП44	1	3	АНП2.	6	10			
СНП8	1	4	ПНП	2	10			

С-НПР5-22.27.3-1; С-НПР5-22.27.35-1. ФАСАД.

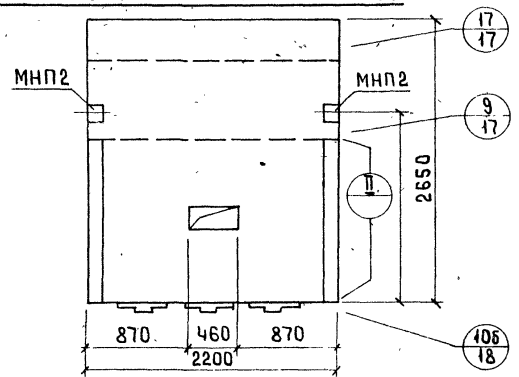

Вид с внутренней стороны

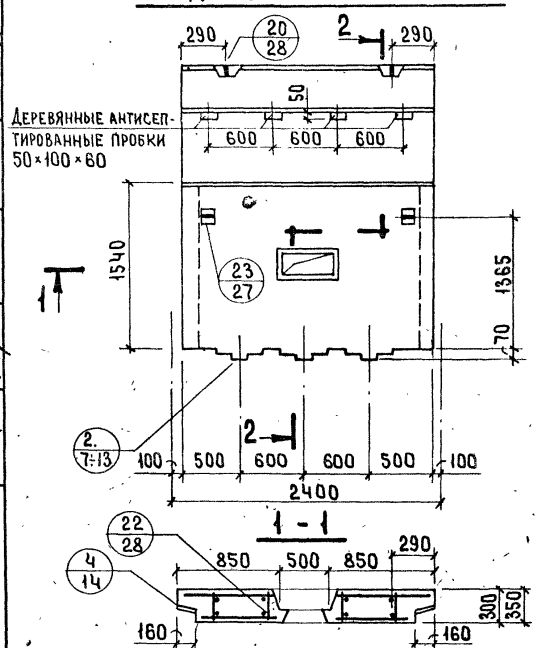

2-2

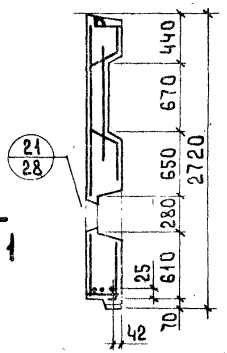

Показатели на изделие			
Толщина панели, мм		300	350
Об'ем легкого бетона, $м^3$		1.310	1.546
Об'ем декоративного бетона, $м^3$		0.122	0.122
Масса панели при легком бетоне с об'емной массой, $кг/м^3$	900	1550	1800
	1500	2450	2850

ЦНИИЭП жилища

Гл. инж. пр. Ю. Герман
Рук. группы А. Рафиловин
Ст. инженер
Ведущий инж. М. Шапинская
Проверил
Взамен

ТК 1978

Панель С-НПР5-22.27.3-1; С-НПР5-22.27.35-1

Серия 1.138-11с
Выпуск 1-1
Лист 70

АНПР5-22.27.3-1

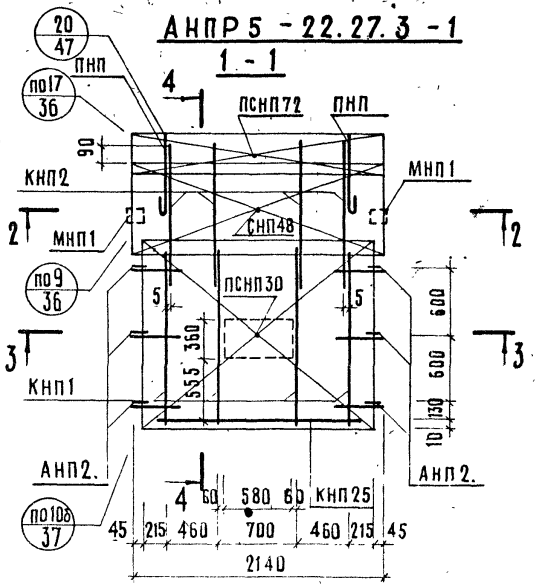

Арматурн. изделие	Кол-во	Лист выпуска 2-1	Арматурн. изделие	Кол-во	Лист выпуска 2-1	Арматурн. изделие	Кол-во	Лист выпуска 2-1
КНП1	4	1	СНП48	1	7			
КНП2	4	1	ПСНП72	1	8			
КНП25	1	2	АНП2.	6	10			
СНП2	1	4	ПНП	2	10			
ПСНП30	1	6	МНП1	2	13			

Арматурный блок АНПР5-22.27.3-1

АНПР5 - 22.27.35-1

1 - 1

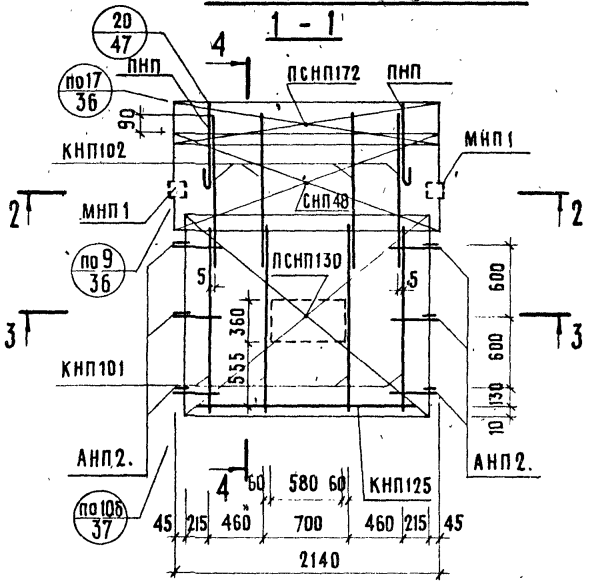

4 - 4

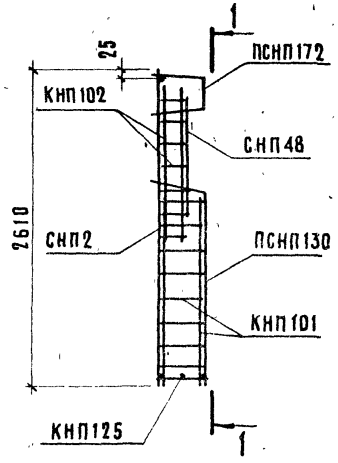

2 - 2

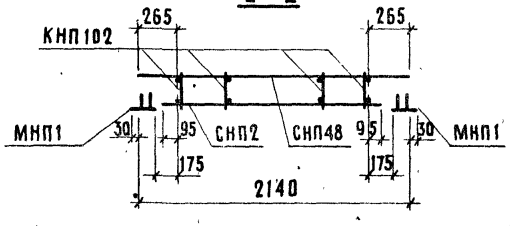

3 - 3

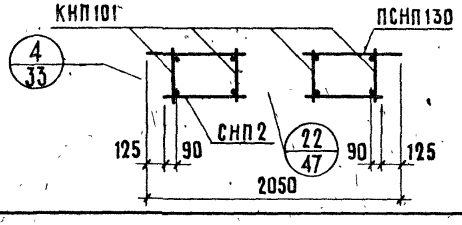

Арматурн. изделие	Кол-во	Лист выпуска 2-2	Арматурн. изделие	Кол-во	Лист выпуска 2-2	Арматурн. изделие	Кол-во	Лист выпуска 2-2
КНП101	4	1	СНП48	1	7			
КНП102	4	1	ПСНП172	1	8			
КНП125	1	2	АНП2.	6	10			
СНП2	1	4	ПНП	2	10			
ПСНП130	1	6	МНП1	2	13			

ЦНИИЭП ЖИЛИЩА

Гл. инж. отд.		Н. Росинский	
Гл. инж. пр.		Ю. Герман	
Рук. группы			
Ст. инж.		А. Голубева	
Вед. инж.		М. Шатинская	

ПРОВЕРИЛ

СОГЛАСОВАНО

ДАТА | ИНВЕНТ. № | ВЗАМЕН

ТК 1978

Арматурный блок АНПР5 - 22.27.35-1

Серия 1.138-11с

Выпуск 1-1 | Лист 72

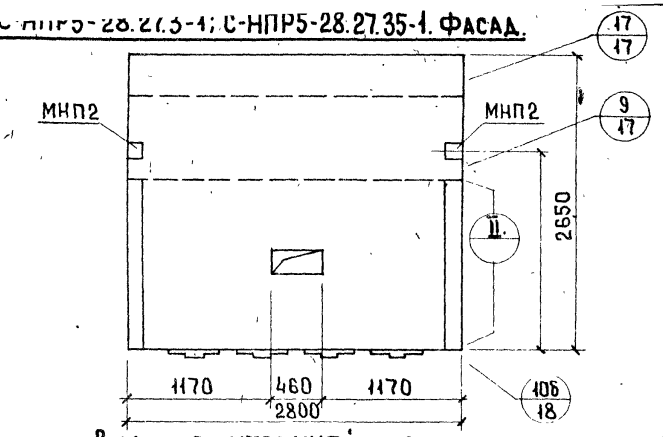

Вид с внутренней стороны

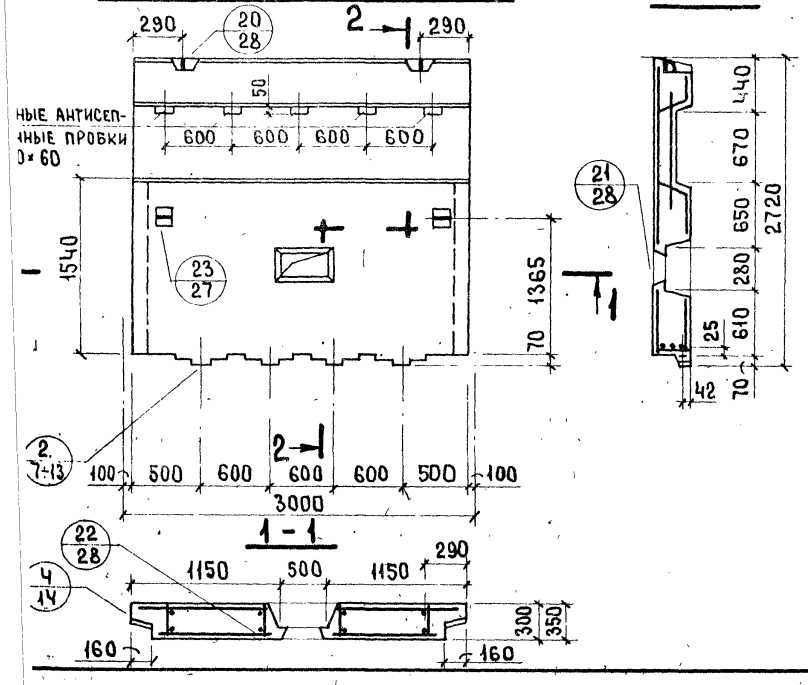

2-2

Показатели на изделие			
Толщина панели, мм		300	350
Об'ем легкого бетона, $м^3$		1.700	2.006
Об'ем декоративного бетона, $м^3$		0.161	0.161
Масса панели при легком бетоне с об'емной массой, $кг/м^3$	900	2050	2350
	1500	3200	3700

Панели С-НПР5-28.27.3-1; С-НПР5-28.27.35-1

АНПР5 - 28. 27. 3 - 1

1 - 1

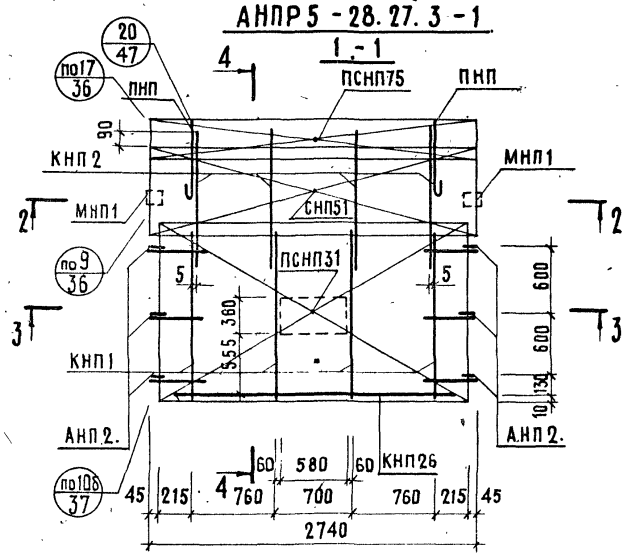

4 - 4

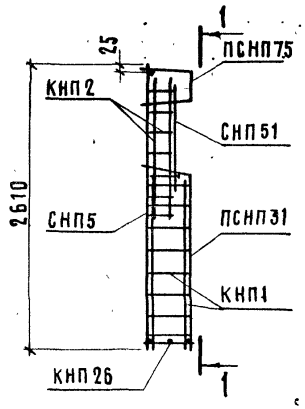

2 - 2

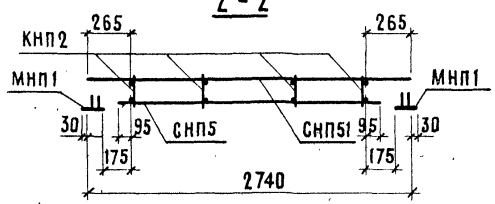

3 - 3

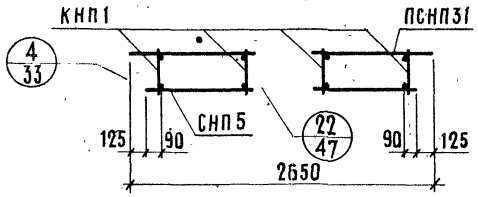

Арматурн. изделие	Кол-во	Лист выпуска 2-1	Арматурн. изделие	Кол-во	Лист выпуска 2-1	Арматурн. изделие	Кол-во	Лист выпуска 2-1
КНП 1	4	1	СНП 51	1	7			
КНП 2	4	1	ПСНП75	1	8			
КНП 26	1	2	АНП 2.	6	10			
СНП 5	1	4	ПНП	2.	10			
ПСНП 31	1	6	МНП1	2	13			

Нач. отд. 17	Д.Балановский		
Гл. инж. отд.	Н.Росинский		
Гл. инж. пр.	Ю.Герман		
Рук. группы			
Ст. инж.	А.Голубева	Вед. инж.	М.Шатинская

СОГЛАСОВАНО

Дата | Инвент. № | Взамен

ЦНИИЭП ЖИЛИЩА

ТК 1978

Арматурный блок АНПР5 - 28. 27. 3 - 1

Серия 1.138-11с | Выпуск 1-1 | Лист 74

АНПР5-28.27.35-1

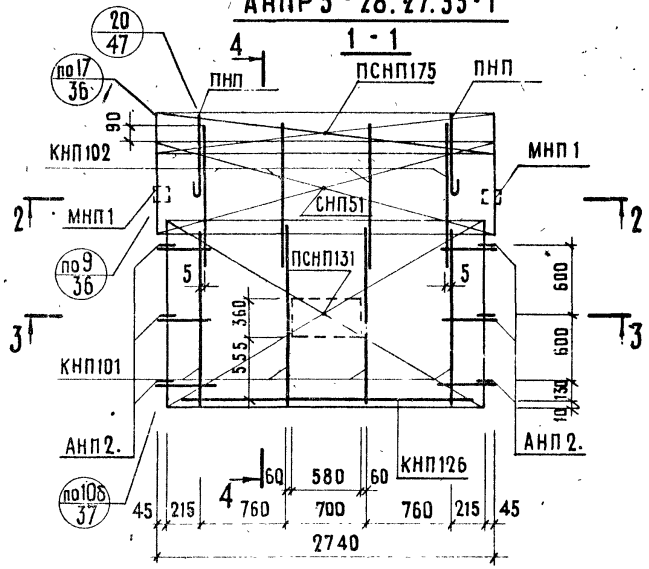

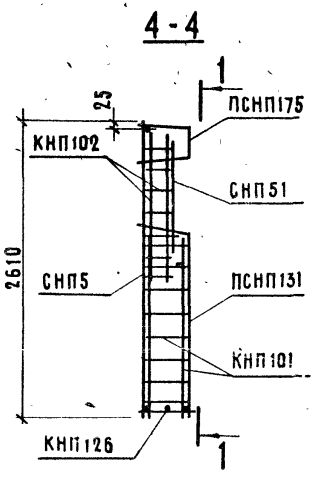

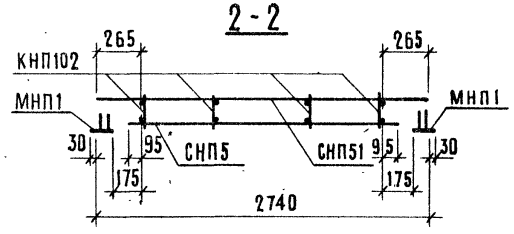

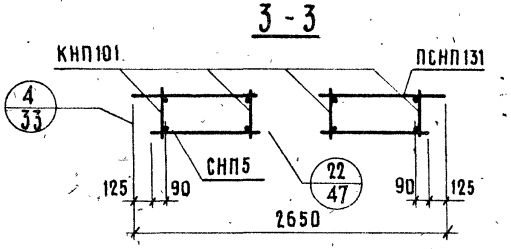

Арматурн. изделие	Кол-во	Лист выпуска 2-2	Арматурн. изделие	Кол-во	Лист выпуска 2-2	Арматурн. изделие	Кол-во	Лист выпуска 2-2
КНП101	4	1	СНП51	1	7			
КНП102	4	1	ПСНП175	1	8			
КНП126	1	2	АНП2.	6	10			
СНП5	1	4	ПНП	2	10			
ПСНП131	1	6	МНП1	2	13			

С-НПР5-34.27.3-1; С-НПР5-34.27.35-1. ФАСАД.

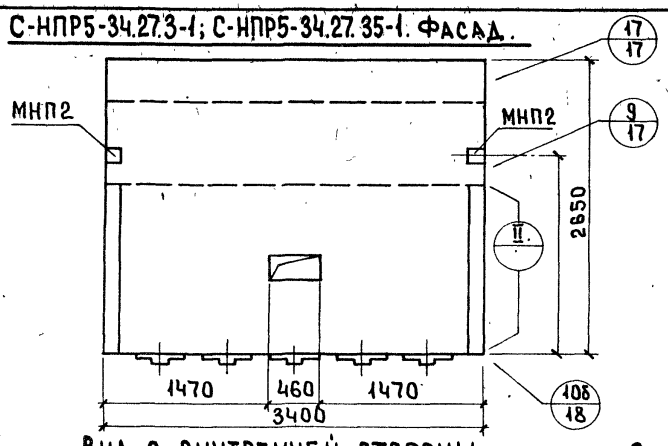

Вид с внутренней стороны

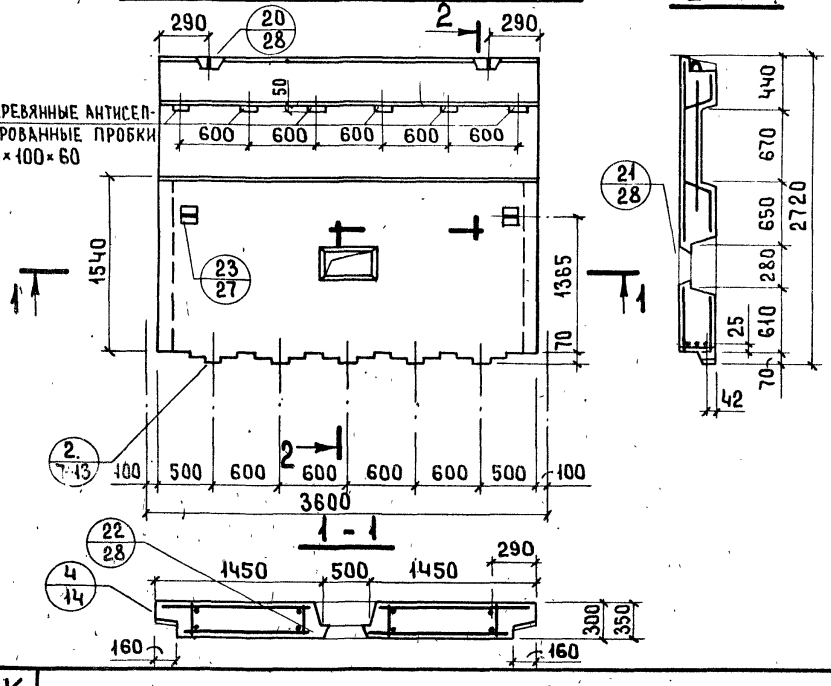

2 - 2

Показатели на изделие			
Толщина панели, мм		300	350
Об'ем легкого бетона, $м^3$		2.080	2.454
Об'ем декоративного бетона, $м^3$		0.201	0.201
Масса панели при легком бетоне с об'емной массой, $кг/м^3$	900	2500	2850
	1500	3900	4550

ЦНИИЭП жилища

Гл. инж. отд. Н. Росинский
Гл. инж. пр. Ю. Герман
Рук. группы А. Рафайлович
Ст. инженер
Пров. Вед. инж. М. Шатинская

Инвент. № | Взамен

ТК 1978

Панели С-НПР5-34.27.3-1.; С-НПР5-34.27.35-1

Серия 1.138-11с
Выпуск 1-1
Лист 76

16782-85

АНПР5-34.27.3-1

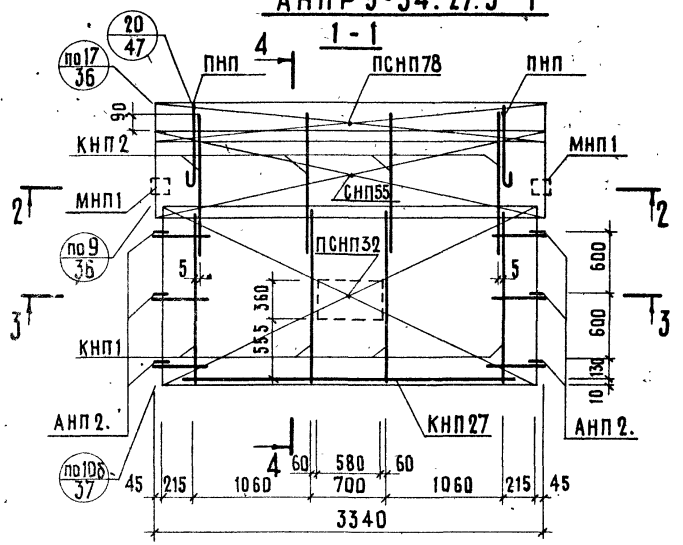

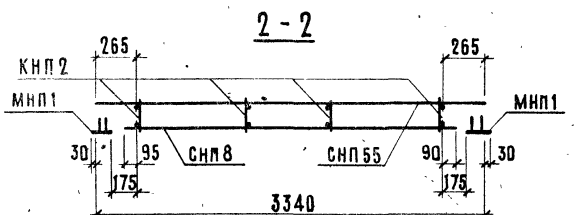

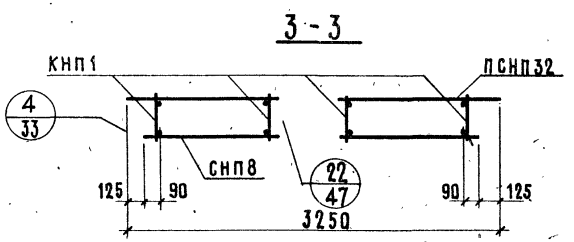

Арматурн изделие	Кол-во	Лист выпуска 2-1	Арматурн изделие	Кол-во	Лист выпуска 2-1	Арматурн изделие	Кол-во	Лист выпуска 2-1
КНП1	4	1	СНП55	1	7			
КНП2	4	1	ПСНП78	1	8			
КНП27	1	2	АНП2.	6	10			
СНП8	1	4	ПНП	2	10			
ПСНП32	1	6	МНП1	2	13			

АНПР 5-34.27.35-1

1-1

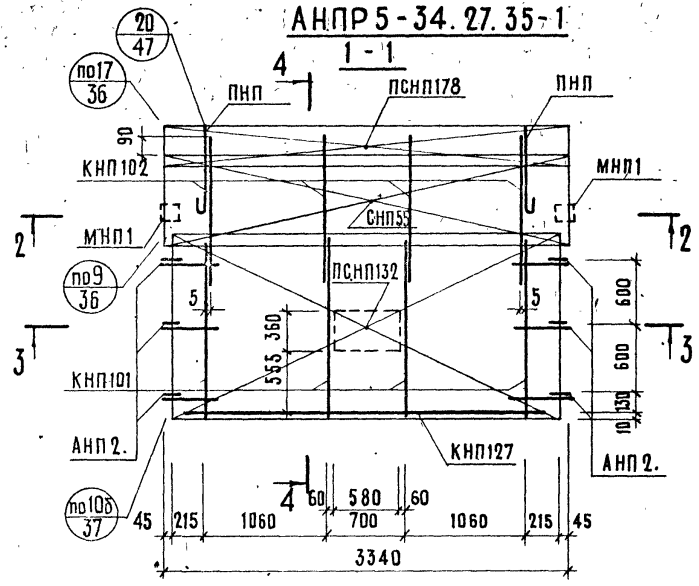

4-4

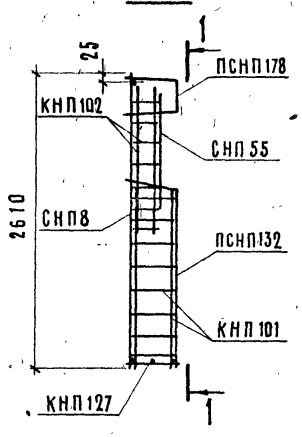

2-2

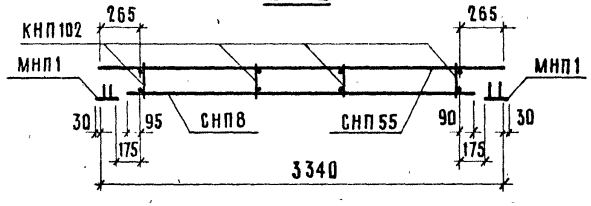

3-3

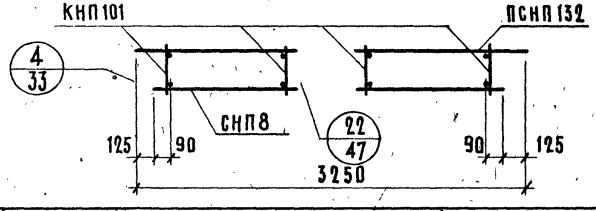

Арматурн. изделие	Кол-во	Лист выпуска 2-2	Арматурн. изделие	Кол-во	Лист выпуска 2-2	Арматурн. изделие	Кол-во	Лист выпуска 2-2
КНП 101	4	1	СНП 55	1	7			
КНП102	4	1	ПСНП178	1	8			
КНП127	1	2	АНП 2.	6	10			
СНП 8	1	4	ПНП	2	10			
ПСНП132	1	6	МНП 1	2	13			

ТК 1978	Арматурный блок АНПР 5-34.27.35-1	Серия 1.138-11с	Выпуск 1-1
		Лист 78	

ЖИЛИЩА

ПРОВЕРИЛ

Гл. инж. отд. | Гл. инж. пр. | Ст. инж. | Ст. инж. | П. Росинский | Ю. Герман | А. Рафаилович | А. Голубева | Вед. инж. | М. Шатинская | Взамен

16782 87

Марка панели	Общий расход стали, кг		Расход стали на 1м² панели, нетто кг	Марка панели	Общий расход стали кг		Расход стали на 1м² панели, нетто кг
	при минимальном армировании	при „тяжелом" армировании			при минимальном армировании	при „тяжелом" армировании	
...рка ...ели							
...1-24.28.3-1	37.7 (49.4)	43.1 (56.5)	5.8 ÷ 6.7 (7.6 ÷ 8.8)	С-НПР1-18.27.3	29.3 (38.4)	33.3 (43.6)	6.1 ÷ 6.9 (8.0 ÷ 9.0)
...1-30.28.3-1	45.5 (59.6)	51.0 (66.8)	5.6 ÷ 6.3 (7.3 ÷ 8.3)	С-НПР1-24.27.3	36.3 (47.6)	41.7 (54.6)	5.7 ÷ 6.5 (7.5 ÷ 8.5)
...1-36.28.3-1	53.8 (70.5)	59.2 (77.6)	5.5 ÷ 6.1) (7.2 ÷ 8.0)	С-НПР1-30.27.3	44.6 (58.4)	50.0 (65.5)	5.6 ÷ 6.3 (7.3 ÷ 8.3)
...1-24.27.3-1	36.3 (47.6)	41.7 (54.6)	5.8 ÷ 6.6 (7.6 ÷ 8.7)	С-НПР1-36.27.3	51.7 (67.7)	57.1 (74.8)	5.4 ÷ 5.9 (7.1 ÷ 7.7)
Р1-30.27.3-1	43.8 (57.4)	49.2 (64.5)	5.5 ÷ 6.2 (7.2 – 8.1)	С-НПР4-23.28.3-1 С-НПР4л-23.28.3-1	48.2 (63.1)	52.9 (69.3)	7.8 ÷ 8.5 (10.2 – 11.1)
Р1-36.27.3-1	51.7 (67.7)	57.1 (74.8)	5.4 ÷ 6.0 (7.1 ÷ 7.9)	С-НПР4-29.28.3-1 С-НПР4л-29.28.3-1	46.3 (60.7)	51.0 (66.8)	5.9 ÷ 6.5 (7.7 ÷ 8.5)
Р1-18.28.3	30.3 (39.7)	34.4 (45.1)	6.2 ÷ 7.0 (8.1 ÷ 9.2)	С-НПР4-35.28.3-1 С-НПР4л-35.28.3-1	51.2 67.1	55.9 (73.2)	5.4 ÷ 5.9 (7.1 ÷ 7.7)
Р1-24.28.3	37.7 (49.4)	43.1 (56.5)	5.8 ÷ 6.6 (7.6 ÷ 8.7)	С-НПР4-23.27.3-1 С-НПР4л-23.27.3-1	37.2 48.7	41.9 (54.9)	6.2 ÷ 6.9 (8.1 ÷ 9.0)
Р1-30.28.3	45.5 (59.6)	51.0 (66.8)	5.6 ÷ 6.2 7.3 ÷ 8.1	С-НПР4-29.27.3-1 С-НПР4л-29.27.3-1	44.7 (58.6)	49.4 (64.7)	5.8 ÷ 6.5 (7.6 ÷ 8.5)
Р1-36.28.3	53.8 (70.5)	59.2 (77.6)	5.5 ÷ 6.0 (7.2 ÷ 7.9)	С-НПР4-35.27.3-1 С-НПР4л-35.27.3-1	52.6 (68.9)	57.3 (75.1)	5.7 ÷ 6.2 (7.5 ÷ 8.1)

Расход стали на панели толщиной 300 мм

Марка панели	Общий расход стали, кг		Расход стали на 1м² панели, нетто, кг
	при минимальном армировании	при „тяжелом" армировании	
С-НПР5-22.28.3-1	38.9 (50.2)	42.9 (55.3)	6.6 ÷ 7.2 (8.5 ÷ 9.3)
С-НПР5-28.28.3-1	46.7 (60.2)	50.7 (65.4)	6.2 ÷ 6.7 (8.0 ÷ 8.6)
С-НПР5-34.28.3-1	55.1 (71.1)	59.0 (76.1)	6.0 ÷ 6.4 (7.7 ÷ 8.3)
С-НПР5-22.27.3-1	37.8 (48.8)	41.8 (53.9)	6.5 ÷ 7.2 (8.4 ÷ 9.3)
С-НПР5-28.27.3-1	45.3 (58.4)	49.3 (63.6)	6.1 ÷ 8.7 (7.9 ÷ 11.2)
С-НПР5-34.27.3-1	53.3 (68.8)	57.3 (73.9)	5.9 ÷ 6.4 (7.6 ÷ 8.3)

В таблице даны ориентировочные расходы натуральной и приведенной (в скобках) стали для предварительной экономической оценки панелей.

Меньшие значения определены из условия применения в панелях одинарных горизонтальных выпусков и минимального количества вертикальных выпусков (см. лист 31, вып. 0-1) минимального диаметра, принимаемых по выпуску 2-1 настоящей серии („Арматурные изделия и закладные детали панелей толщиной 300мм).

Большие значения определены из условия применения в панелях двойных горизонтальных выпусков и максимального количества вертикальных выпусков (см. лист 31, вып. 0-1) диаметром 12мм, принимаемых по тому же вып 2-1

ЦНИИЭП ЖИЛИЩА

Гл. инж. отд.	Н. Росинский		
Гл. инж. пр.	Ю. Герман		
Ст. инж.	А. Голубева	Проверил	
Ст. инж.	А. Рафайлович	Вед. инж.	М. Шатинская

Согласовано

Дата | Инвент. № | Взамен

ТК 1978

Расход стали на панели толщиной 300мм

Серия 1.138-11с | Выпуск 1-1 | Лист 80

16782 89

Марка панели	Общий расход стали, кг: при минимальном армировании	Общий расход стали, кг: при „тяжелом" армировании	Расход стали на 1м² панели, нетто, кг	Марка панели	Общий расход стали, кг: при минимальном армировании	Общий расход стали, кг: при „тяжелом" армировании	Расход стали на 1м² панели, нетто, кг
НПР1-24.28.35-1	39.8 (52.1)	47.2 (61.8)	6.2 ÷ 7.3 (8.1 ÷ 9.6)	С-НПР1-18.27.35	29.8 (39.0)	35.0 (45.9)	6.2 ÷ 7.3 (8.1 ÷ 9.6)
НПР1-30.28.35-1	48.2 (63.1)	55.6 (72.8)	6.0 ÷ 6.9 (7.9 ÷ 9.0)	С-НПР1-24.27.35	38.4 (50.3)	45.8 (60.0)	6.0 ÷ 7.2 (7.9 ÷ 9.4)
НПР1-36.28.35-1	54.7 (71.7)	62.0 (81.2)	5.6 ÷ 6.4 (7.3 ÷ 8.4)	С-НПР1-30.27.35	46.4 (60.8)	53.8 (70.5)	5.8 ÷ 6.7 (7.6 ÷ 8.8)
НПР1-24.27.35-1	38.4 (50.3)	45.8 (60.0)	6.1 ÷ 7.3 (8.0 ÷ 9.6)	С-НПР1-36.27.35	52.5 (68.8)	60.0 (78.6)	5.5 ÷ 6.2 (7.2 ÷ 8.1)
НПР1-30.27.35-1	46.4 (60.8)	53.8 (70.5)	5.9 ÷ 6.8 (7.7 ÷ 8.9)	С-НПР4-23.28.35-1 С-НПР4Л-23.28.35-1	42.4 (55.5)	49.0 (64.2)	6.9 ÷ 8.0 (9.0 ÷ 10.5)
НПР1-36.27.35-1	52.5 (68.8)	60.0 78.6	5.5 ÷ 6.3 (7.2 ÷ 8.3)	С-НПР4-29.28.35-1 С-НПР4Л-29.28.35-1	48.9 (64.1)	55.6 (72.8)	6.3 ÷ 7.1 (8.3 ÷ 9.3)
НПР1-18.28.35	34.2 (44.8)	41.6 (54.5)	7.0 ÷ 8.5 (9.2 ÷ 11.1)	С-НПР4-35.28.35-1 С-НПР4Л-35.28.35-1	51.0 (66.8)	57.9 (75.8)	5.4 ÷ 6.1 (7.1 ÷ 8.0)
НПР1-24.28.35	39.8 (52.1)	57.2 (74.9)	6.1 ÷ 8.7 (8.0 ÷ 11.4)	С-НПР4-23.27.35-1 С-НПР4Л-23.27.35-1	39.3 (51.5)	46.0 (60.3)	6.5 ÷ 7.6 (8.5 ÷ 10.0)
НПР1-30.28.35	48.2 (63.1)	55.6 (72.8)	5.9 ÷ 6.8 (7.7 ÷ 8.9)	С-НПР4-29.27.35-1 С-НПР4Л-29.27.35-1	45.4 (59.5)	52.0 (68.1)	5.9 ÷ 6.8 (7.7 ÷ 8.9)
НПР1-36.28.35	54.7 (71.7)	62.0 (81.2)	5.6 ÷ 6.3 (7.3 ÷ 8.3)	С-НПР4-35.27.35-1 С-НПР4Л-35.27.35-1	51.5 (67.5)	58.3 (76.4)	5.6 ÷ 6.3 (7.3 ÷ 8.3)

Расход стали на панели толщиной 350мм

Марка панели	Общий расход стали, кг		Расход стали на 1м² панели, нетто, кг
	при минимальном армировании	при „тяжелом" армировании	
С-НПР5-22.28.35-1	41.0 (52.9)	45.9 (59.2)	6.9 ÷ 7.8 (8.9 ÷ 10.1)
С-НПР5-28.28.35-1	47.5 (61.3)	53.4 (68.9)	6.3 ÷ 7.1 (8.1 ÷ 9.2)
С-НПР5-34.28.35-1	55.8 (72.0)	61.8 (79.7)	6.1 ÷ 6.7 (7.9 ÷ 8.6)
С-НПР5-22.27.35-1	34.0 (43.9)	40.0 (51.6)	5.9 ÷ 6.9 (7.6 ÷ 8.9)
С-НПР5-28.27.35-1	46.0 (59.3)	52.0 (67.1)	6.2 ÷ 7.0 (8.0 ÷ 9.0)
С-НПР5-34.27.35-1	54.0 (69.7)	60.0 (77.4)	6.0 ÷ 6.7 (7.7 ÷ 8.6)

В таблице даны ориентировочные расходы натуральной и приведенной (в скобках) стали для предварительной экономической оценки панелей.

Меньшие значения определены из условия применения в панелях одинарных горизонтальных выпусков и минимального количества вертикальных выпусков (см. лист 31, вып. 0-2) минимального диаметра, принимаемых по вып. 2-2 настоящей серии („Арматурные изделия и закладные детали панелей толщиной 350 мм)

Большие значения определены из условия применения в панелях двойных горизонтальных выпусков и максимального количества вертикальных выпусков (см. лист 31, вып. 0-2) диаметром 14 мм, принимаемых по тому же вып. 2-1.

Нач. отд. 17	А. Балановский		
Гл. инж. отд.	Н. Росинский		
Гл. инж. пр.	Ю. Герман		
Ст. инж.	А. Рафаилович	Проверил	
Ст. инж.	А. Голубева	Вед. инж.	М. Шатинская

Согласовано

Дата | Инв. № | Взамен

ЦНИИЭП жилища

ТК 1978

Расход стали на панели толщиной 350 мм

Серия 1.138-11 | Выпуск 1-1 | Лист 82

С-НПР1-24.28.3-1; С-НПР1-24.28.35-1) ФАСАД НП1

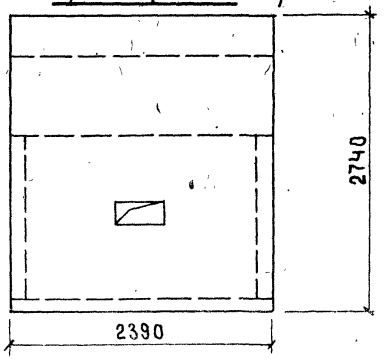

Вид с внутренней стороны

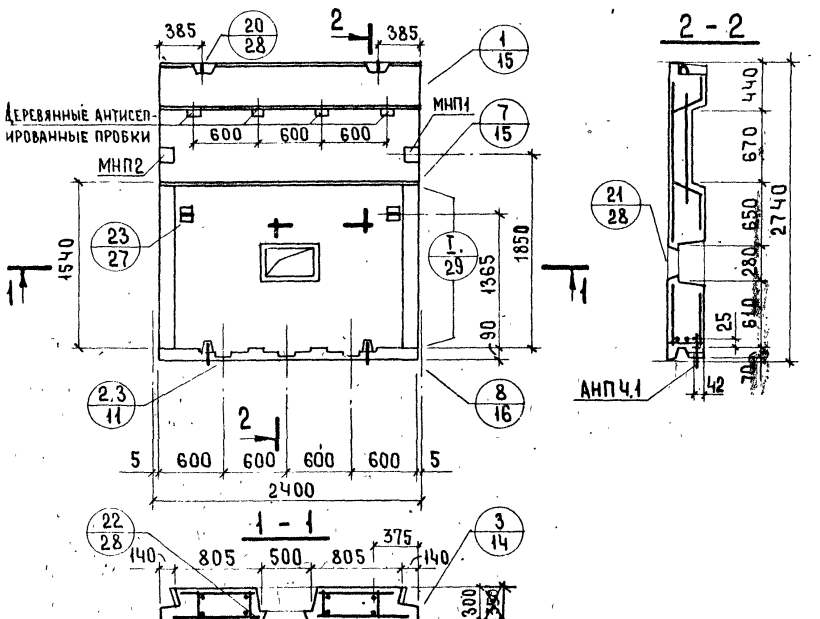

Показатели на изделие			
Толщина панели, мм		300	350
Об'ем легкого бетона, $м^3$		1.38	1.628
Об'ем декоративного бетона, $м^3$		0.219	0.219
Масса панели при легком бетоне с об'емной массой, $кг/м^3$	900	1850	2100
	1500	2750	3200
Марка легкого бетона		75	
Марка декоративного бетона		100	
Расход стали, кг		40.85	

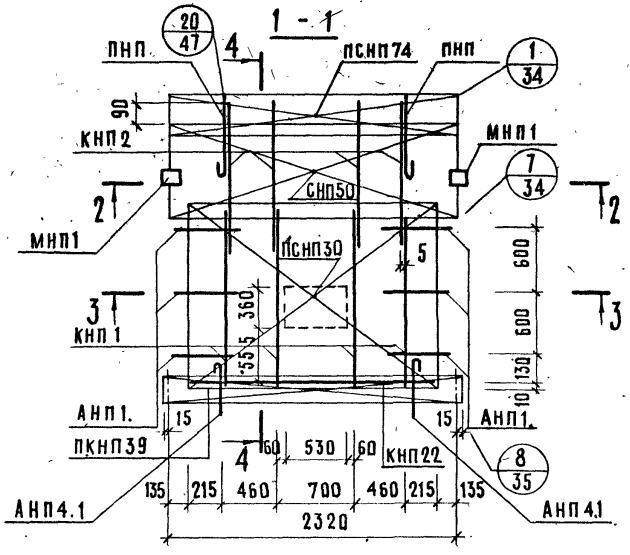

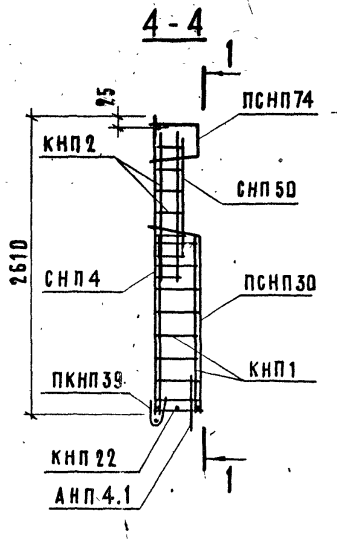

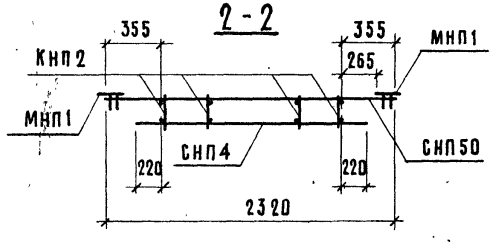

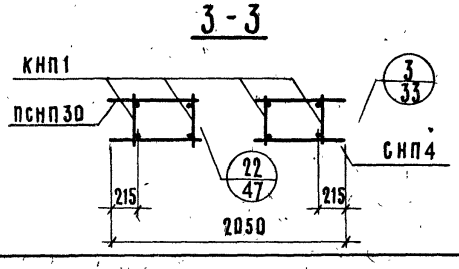

Арматурн. изделие	К-во	Лист выпуска 2-1	Арматурн. изделие	К-во	Лист выпуска 2-1	Арматурн. изделие	К-во	Лист выпуска 2-1
КНП 1	4	1	ПСНП30	1	6	МНП 1	2	13
КНП 2	4	1	СНП 50	1	7	АНП4.1	2	
КНП 22	1	2	ПСНП74	1	8			
ПКНП 39	1	3	АНП 1.	6	10			
СНП 4	1	4	ПНП2	2	10			

ЖИЛИЩА

ГЛ. ИНЖ. ОТД. Н. РОСИНСКИЙ
ГЛ. ИНЖ. ПР. Ю. ГЕРМАН
РУК. ГРУППЫ
СТ. ИНЖ. А. РАФАЙЛОВИЧ
ВЕД. ИНЖ. М. ШАТИНСКАЯ

ПРОВЕРИЛ

ВЗАМЕН

ИНВ. №

ПОГЛАСОВАНО

ТК 1978

ПРИМЕР ПРИВЯЗКИ. АРМАТУРНЫЙ БЛОК (АНП Р1-24.28.3-1) АНП1

СЕРИЯ 1.138-11с
ВЫПУСК 1-1
ЛИСТ 84

gost.e-ecolog.ru