ТИПОВЫЕ КОНСТРУКЦИИ, ИЗДЕЛИЯ И УЗЛЫ ЗДАНИЙ И СООРУЖЕНИЙ

СЕРИЯ 1.138-11с

ПАНЕЛИ ПАРАПЕТА

ЧЕРДАЧНЫХ КРЫШ ЛЕГКОБЕТОННЫЕ ОДНОСЛОЙНЫЕ ДЛЯ КРУПНОПАНЕЛЬНЫХ ЖИЛЫХ ЗДАНИЙ С ШАГОМ ПОПЕРЕЧНЫХ СТЕН 2.4-3.6 м ДЛЯ СТРОИТЕЛЬСТВА В СЕЙСМИЧЕСКИХ РАЙОНАХ

ВЫПУСК 0-2

РАБОЧИЕ ЧЕРТЕЖИ

ОБЩИЕ МАТЕРИАЛЫ И УНИФИЦИРОВАННЫЕ ДЕТАЛИ ПАНЕЛЕЙ ТОЛЩИНОЙ 350 мм

16781
ЦЕНА 2-28

gost.e-ecolog.ru

ТИПОВЫЕ КОНСТРУКЦИИ, ИЗДЕЛИЯ И УЗЛЫ ЗДАНИЙ И СООРУЖЕНИЙ

СЕРИЯ 1.138-11с

ПАНЕЛИ ПАРАПЕТА

ЧЕРДАЧНЫХ КРЫШ ЛЕГКОБЕТОННЫЕ ОДНОСЛОЙНЫЕ ДЛЯ КРУПНОПАНЕЛЬНЫХ ЖИЛЫХ ЗДАНИЙ С ШАГОМ ПОПЕРЕЧНЫХ СТЕН 2.4-3.6 м ДЛЯ СТРОИТЕЛЬСТВА В СЕЙСМИЧЕСКИХ РАЙОНАХ

ВЫПУСК 0-2

РАБОЧИЕ ЧЕРТЕЖИ

ОБЩИЕ МАТЕРИАЛЫ И УНИФИЦИРОВАННЫЕ ДЕТАЛИ ПАНЕЛЕЙ ТОЛЩИНОЙ 350 мм

РАЗРАБОТАНЫ ЦНИИЭП жилища Государственного комитета по гражданскому строительству и архитектуре при Госстрое СССР при участии ЦНИИСК им. В.А. Кучеренко

ЦНИИЭП жилища

РУК. ОТДЕЛЕНИЯ ПРОЕКТНЫХ РАБОТ Криппа

ГЛ. ИНЖЕНЕР ОТДЕЛЕНИЯ Н. Дыховичная

ГЛ. КОНСТРУКТОР ОТДЕЛЕНИЯ Б. Смирнов

НАЧ. ОТДЕЛА КОНСТРУКЦИЙ Л. Балановский

ГЛ. ИНЖЕНЕР КАТАЛОГА Н. Росинский

ГЛ. ИНЖЕНЕР ПРОЕКТА Ю. Герман

ЦНИИСК им. В.А. Кучеренко

ЗАМ. ДИРЕКТОРА С. Поляков

ЗАВ. ЛАБОРАТОРИЕЙ А. Черкашин

СТ. ИНЖЕНЕР В. Подгорный

Утверждены и введены в действие с 01.07.80 Госгражданстроем. Приказ от 06.06.80 № 149

СОГЛАСОВАНО: Гипростроммаш

ГЛ. ИНЖЕНЕР ИНСТИТУТА Н. Гузенко

Наименование чертежей	№№ листов	№№ стр.
Содержание	Iс	2
Пояснительная записка	Iп+9п	3+II
Схемы видов панелей группы PI и маркировка опалубочных деталей	I	I2
Схемы видов панелей группы P4 и маркировка опалубочных деталей	2	I3
Схемы видов панелей группы P4 и маркировка опалубочных деталей	3	I4
Схемы видов панелей группы P5 и маркировка опалубочных деталей	4	I5
Схемы видов панелей группы P5 и маркировка опалубочных деталей	5	I6
Схемы видов панелей групп TI, T4 и маркировка опалубочных деталей	6	I7
Детали 2.0; 2.0б	7	I8
Детали 2.I; 2.Iб	8	I9
Детали 2.2; 2.2б	9	20
Детали 2.2л; 2.2бл	I0	2I
Детали 2.3; 2.3б	II	22
Детали 2.4; 2,4б	I2	23
Детали 2.4л; 2.4бл	I3	24
Детали 3; 4; 5; 6	I4	25
Детали I; 7	I5	26
Детали 8; 8б	I6	27
Детали 9; I7	I7	28
Детали I0; I0б	I8	29
Детали II; I8	I9	30
Деталь I2; вид 3-3	20	3I
Деталь I2б	2I	32
Детали I3; I9	22	33
Деталь I4; вид 5-5	23	34
Деталь I4б	24	35
Детали I5,I6	25	36

Наименование чертежей	№№ листов	№№ стр.
Деталь I6б; Деталь установки деревянной пробки для крепления окрытия	26	37
Детали I6б; 23	27	38
Детали 20,2I,22	28	39
Разбивка и детали шпонок в панелях групп PI, P4, P5	29	40
Разбивка и детали шпонок в панелях групп TI и T4 и штрабе	30	4I
Примеры установки вертикальных выпусков обрамления проемов	3I	42
Детали 2.4; 2.4б (армирование)	32	43
Детали 3; 4; 5; 6(армирование)	33	44
Детали I; 7 (армирование)	34	45
Детали 8; 8б (армирование)	35	46
Детали 9; I7 (армирование)	36	47
Детали I0;I0б (армирование)	37	48
Детали II; I8 (армирование)	38	49
Деталь I2; сеч 3-3 (армирование)	39	50
Деталь I2б (армирование)	40	5I
Детали I3; I9 (армирование)	4I	52
Деталь I4; (армирование); сеч.5-5	42	53
Деталь I4б (армирование)	43	54
Детали I5; I6 (армирование)	44	55
Деталь I6б (армирование), вертикальное сечение по штрабе двухшаговых панелей парапета	45	56
Детали I6б; 23 (армирование)	46	57
Детали 20,2I,22(армирование)	47	58

ЦНИИЭП жилища

Гл. инж. пр. | Ю. Герман | Гл. инж. пр. | Ю. Герман | ПРОВЕРИЛ | ВЗАМЕН | №

ТК 1978

С О Д Е Р Ж А Н И Е

Серия 1.138-11с | Выпуск 0-2 | Лист 1с

16781 3

Общая часть

Серия I.I38-IIс входит в состав Общесоюзного Каталога
отриальных изделий для жилищно-гражданского строительства.
Работа выполнена на основании задания Госгражданстроя от
рта 1978 г. в соответствии с номенклатурой изделий, согла-
нной с Госгражданстроем письмом № 3-147 от 7 февраля 1975г.
Рабочие чертежи унифицированных однослойных легкобетонных
лей парапета с проходным чердаком разработаны для наружных
крупнопанельных жилых зданий с шагом поперечных внутренних
щих стен 2,4+3,6 м, предназначенных для строительства в
нах с расчетной сейсмичностью 7-9 баллов.
Панели парапета настоящей серии применяются в комплекте с
жными стеновыми панелями серии I.I32-9с - "Панели наружных
однорядной разрезки легкобетонные для крупнопанельных жи-
зданий с шагом поперечных стен 2,4+3,6 м и высотой этажа
м для строительства в сейсмических районах", а также анало-
ными панелями при высоте этажа 2,8 м и по условиям приме-
соответствуют им.
В состав серии I.I38-IIс входят следующие выпуски:

ск 0-I Общие материалы и унифицированные детали панелей толщиной 300 мм;
ск 0-2 Общие материалы и унифицированные детали панелей толщиной 350 мм;
ск I-I Панели групп С-НПРI, С-НПР4 и С-НПР5 одношаговые толщиной 300 и 350 мм;
ск I-2 Панели групп С-НПРI, С-НПР4 и С-НПР5 двушаговые толщиной 300 и 350 мм;
ск I-3 Панели групп С-НПТI и С-НПТ4 толщиной 300 мм;
ск I-4 Панели групп С-НПТI и С-НПТ4 толщиной 350 мм;
ск 2-I Арматурные изделия и закладные детали панелей толщиной 300 мм;
ск 2-2 Арматурные изделия и закладные детали панелей толщиной 350 мм.

анели настоящего выпуска предназначены для применения в 9эт.
ниях, подверженных воздействию 8-балльной сейсмики и в 4-7эт.
ниях при 9 баллах, строящихся во II, III и IУ климатических рай-
х и в подрайонах IВ и IГ.

Выпуски I-I, I-2, I-3 и I-4 содержат номенклатуры панелей, их опалубочные чертежи и чертежи базисных арматурных блоков.

Сопряжение панелей парапета с примыкающими конструкциями осуществляется в соответствии с чертежами серии 2.I30-5с "Детали наружных и внутренних стен жилых зданий (для строительства в сейсмических районах с расчетной сейсмичностью 7,8,9 баллов). Выпуск I. Наружные и внутренние стены 4-9-этажных крупнопанельных зданий".

Настоящий альбом содержит общие материалы и чертежи унифицированных опалубочных и арматурных деталей панелей толщиной 350 мм, применяемых вместе с наружными стеновыми панелями толщиной 350 мм.

Панели в зависимости от их вида разделены на рядовые (индекс "Р") и торцевые (индекс "Т"), которые, в свою очередь, разделяются на группы (I,4,5) в зависимости от характера примыкания к смежным панелям (см. лист 7п).

Панели запроектированы применительно к сериям типовых проектов, разрабатываемых с размерами планировочной сетки кратными 600мм (6 м).

Продухи в рядовых панелях расположены по оси номинального шага панели, их размеры приняты такими же, как в варианте трехслойных панелей (серия I.I38-9с). При разработке конкретных проектов допускается устройство продухов и в торцевых панелях. При применении панелей в III и IУ климатических районах следует увеличивать размеры продухов так, чтобы площадь их составляла не менее I/50 площади крыши в соответствии с требованием ВСН 35-77 Госгражданстроя.

Целесообразно назначать размеры продухов так, чтобы сохранить положение вертикальных каркасов арматурного блока панели и ограничиться только большими вырезами в сетках. Вопрос о размерах и количестве продухов должен решаться с учетом требований архитектуры здания, предпочтительно размеры в четвертях проемов принимать следующие: 460, 6I0, 760, 9I0 мм.

Для крепления деревянных коробок для продухов в панелях предусмотрены деревянные антисептированные пробки. Поверху панелей устанавливаются такие же пробки для крепления металлического окрытия.

Предел огнестойкости панелей - 8 часов.

При проектировании панелей учтены требования ГОСТ II309-65* "Дома жилые крупнопанельные", ГОСТ II024-72 "Панели из легких бетонов на пористых заполнителях для наружных стен и общественных зданий. Технические требования", СНиП II-2I-75, "Инструкции по проектированию конструкций панельных жилых зданий" ВСН 32-77 Госгражданстрой, "Инструкции по проектированию сборных железобетонных крыш жилых и общественных зданий" ВСН 35-77 Госгражданстрой.

Панели парапета разработаны с учетом следующих основных технологических положений:

I. Изготовление панелей предусматривается применительно к технологии заводов, запроектированных институтом Гипростроммаш, шифр I028, ТП-409-I3-8.

2. Предельный габарит панелей 6,9х2,8х0,4 м, вес до 7,5 т.

3. Панели изготавливаются фасадной стороной вниз.

4. Подъем панелей в вертикальное положение после термообработки производится с помощью кантователя при угле наклона не менее 70°.

5. Съемные элементы горизонтальной штрабы по внутренней грани панелей, продухов, вертикальных штрабообразователей двухшаговых пачелей, а также вкладыши форм для панелей групп Т3 и Т4 устанавливаются после укладки арматурного блока в форму.

6. Распалубка панелей производится при достижении бетоном прочности не менее 70% от проектной.

Конструкции панелей

Однослойные панели выполняются из легких конструктивно-теплоизоляционных плотных бетонов слитной структуры на пористых заполнителях (керамзите, аглопорите, шлаковой пемзе и т.п. материалах, применение которых допущено при сейсмических воздействиях) марки по прочности на сжатие 75, I00 и I50. Целесообразно применять марку такую же, как в стеновых панелях верхних этажей.

Номенклатура и объемные массы легких бетонов в высушенном до постоянного веса состоянии принимаются в соответствии с табл.I на листе 6п. В целях снижения веса панелей и сейсмических воздействий, а также улучшения теплоизоляции целесообразно применять бетоны с минимальными объемными массами. Монтажные массы панелей определены с учетом допустимой по ГОСТ II024-72 производственной влажности I2% при минимальной и максимальной объемной массе. Объемная масса фактурного слоя принята равной 2000 кг/м^3. Промежуточные значения определяются по интерполяции.

В случае устройства теплого чердака допускается приведенные сопротивления теплопередаче панелей принимать соответствующими таблицам для панелей наружных стен вышеупомянутых серий.

Морозостойкость бетона должна быть не ниже Мрз 25.

Наружная поверхность панелей парапета по аналогии с наружными стеновыми панелями должна быть отделана декоративным бетоном, раствором или облицована мелкими плитками керамическими, стеклянными или окрашена стойкими красителями. (Не допускается облицовка керамической и стеклянной плиткой панелей из перлитобетона и легкого бетона на вспученном перлитовом песке). При облицовке панелей керамической плиткой следует руководствоваться требованиями СН 389-68. Фактурный слой или слой, к которому крепится облицовочная плитка, должен переходить на откосы продухов и на торцы панелей в зоне герметизации.

Марка материала фактурного слоя по прочности на сжатие должна быть не менее I00 для панелей из легкого бетона марок I00 и менее, и I50 - для панелей из легкого бетона марки I50; морозостойкость - не ниже 50; толщина слоя - 20 мм.

При применении окраски объем декоративного бетона (фактурного слоя), указанный в таблицах рабочих чертежей панелей, должен суммироваться с общим объемом бетона. При подсчетах толщина этого слоя принималась равной 25 мм.

Качество поверхностей за исключением поверхности горизонатльной штрабы должно отвечать требованиям ГОСТ II024-72.

На поверхности панелей не допускаются: раковины, воздушные поры, местные наплывы и впадины, размеры которых больше указанных в ГОСТе, трещины, за исключением местных поверхностных усадочных шириной не более 0,2 мм, жировые и ржавые пятна на лицевых поверхностях.

Отклонения от основных проектных размеров не должны превышать установленные в ГОСТе I3015-75; см. также лист 8п.

Профили низа и боковых граней у наружной поверхности панели запроектированы из условия устройства стыков, заделываемых метиком, с поэтажным отводом воды, случайно проникшей в вертикальные стыки, для чего в них предусмотрены каналы (декомпрессионные полости). Качество поверхностей в зоне герметизации должно соответствовать требованиям ГОСТ 11024-72.

По низу и боковым граням у внутренней поверхности панелей предусмотрены рифления, бетонные выступы, выпуски арматуры и закладные детали, обеспечивающие сопряжение панелей между собой и примыкающими конструкциями.

Вид рифления (шпонок) вертикальных граней, типы и разбивку горизонтальных выпусков см. листы 29, 30. В панелях, применяемых в 9-этажных зданий должны устанавливаться двойные выпуски.

Бетонные выступы по нижней грани расположены с шагом 600 мм. В необходимых случаях (из условия среза) бетонные выступы могут быть усилены жесткой арматурой - двутавром № 10 по аналогии с наружными стенами серии 1.132-9с. Детали выступов, а также детали расположения вертикальных арматурных выпусков см. на листах 3, 31. Местоположение их должно соответствовать выпускам на расположенной стеновой панели. Количество и диаметр вертикальных выпусков должны обеспечить общую площадь арматуры не менее 1 $см^2$ на 1 п.м горизонтального шва. Установленные по расчету выпуски изображаются при привязке панелей к конкретному дому на опалубочном чертеже (вид изнутри) и на чертеже арматурного блока, пример привязки см. листы 83, 84 прил.1.

Действующие усилия в стыках и панелях и соответствующие им марки бетона панелей по прочности на сжатие определяются при конкретном проектировании на основании общего расчета здания.

Армирование панелей осуществляется арматурными блоками. В целях их унификации в связи с незначительными силовыми воздействиями панели парапета, применяемые в различных условиях, по армированию поля панели запроектированы одинаковыми.

Изготовление панелей

При изготовлении панелей следует руководствоваться указаниями ГОСТ 11024-72.

Арматурные блоки состоят из вертикальных каркасов, устанавливаемых у торцов панелей и по телу с шагом 700÷1600 мм, объединенных понизу горизонтальным каркасом, применяемым в наружных стеновых панелях (типа КН110÷КН127), и сетками, устанавливаемыми у наружной грани и у внутренней поверхности чердачной части панели. Поверху вертикальные каркасы объединяются пространственными гнутыми сетками. Горизонтальная штраба армируется плоскими сетками.

Панели группы С-НТ1 имеют наклонную горизонтальную штрабу и поэтому армируются косыми гнутыми сетками.

Арматурные блоки собираются из вышеуказанных элементов на специальных кондукторах. Все элементы соединяются контактной сваркой при помощи клещей типа КТП-1 или КТТ-75-8. Качество сварки должно быть не ниже требований к соединениям с ненормируемой прочностью по ГОСТ 10922-75 табл. 3.

Рекомендуемый порядок сборки блоков:

1) Устанавливается пространственный каркас нижнего гребня (ПКНП30÷ПКНП60), затем нижний горизонтальный каркас (КНП110÷КНП127), а затем наружная сетка (СНП1÷СНП20), армирующая фасадную поверхность панели.

2) Устанавливаются вертикальные каркасы чердачной части панели (КНП101), затем вертикальные каркасы парапетной части панели (КНП102), а затем устанавливается сетка, армирующая горизонтальную штрабу (СНП42÷СНП67).

3) Устанавливаются все выпуски марок АНП... и закладные детали марок МНП..., а также строповочные петли (ПНП1÷ПНП5). Для 2-шаговых панелей устанавливаются все элементы дополнительного армирования вертикальной штрабы.

4) Устанавливается пространственная сетка, армирующая внутреннюю грань чердачной части панели (ПСНП126÷ПСНП132), а затем пространственная сетка (ПСНП170÷ПСНП186), армирующая верх панели.

Арматурные выпуски, мешающие установке блока в форму с закрытыми бортами должны быть временно закреплены на блоке. После установки блока они выдвигаются и фиксируются в проектном положении бортовыми коробочками и привязкой к элементам блока вязальной проволокой.

Полученные в результате доработки привязчиком арматурные блоки целесообразно маркировать добавлением буквы А к марке панели, устанавливаемой для конкретного проекта.

В настоящей работе арматурные блоки замаркированы аналогично маркам панелей с заменой первой буквы "С" – на букву "А" (см. раздел настоящей записки "Маркировка панелей").

Фиксация арматурных блоков в проектном положении в форме должна обеспечиваться при помощи пластмассовых или цементно-песчаных фиксаторов.

Перед установкой вертикального штрабообразователя (в двухшаговых панелях) точность положения выпусков АНП9 должна быть проверена по шаблону, после его установки необходимо тщательно заделать отверстия вокруг выпусков.

На заводах, где нет возможности собирать и транспортировать арматурные блоки двухшаговых панелей, допускается изготавливать их из двух одношаговых блоков с последующим соединением между собой в форме. При таком решении несколько увеличивается расход стали и трудоемкость изготовления панелей. Проект этого варианта армирования должен быть выполнен привязывающей организацией.

После снятия изделий с формы все арматурные выпуски должны быть очищены от бетона.

Указания по складированию, транспортированию и монтажу

Хранение и транспортирование панелей должно выполняться в соответствии с требованиями ГОСТ 11024-72 со следующими дополнениями:

а) перемещение и монтаж панелей следует производить с применением самобалансирующих траверс, обеспечивающих вертикальное положение панелей (наклон строп к вертикали допускается не более 15^{0});

б) опирание панелей на складе и при транспортировании должно проводиться только у внутренней грани на специальные подкладки (деревянные, резиновые и т.п.) таким образом, чтобы противодождевой гребень панели снизу имел бы воздушный зазор до верха опоры 20 мм, а выступающие вниз арматурные выпуски не деформировались;

в) строповка панелей при всех операциях, связанных с подъемом и перемещением должна производиться за все строповочные петли.

Заводские испытания панелей

Контроль качества панелей в соответствии с требованиями ГОСТ 11024-72 производится путем систематического пооперационного контроля при изготовлении изделий: прочности бетонных кубов и арматуры, укладки арматурных блоков, положения вертикальных и горизонтальных выпусков, строповочных петель, толщины защитных слоев бетона.

При освоении производства панелей или изменении технологии их изготовления рекомендуется провести испытания панелей и оценку их прочности и трещиностойкости по ГОСТ 8829-77 "Изделия железобетонные сборные. Методы испытаний и оценки прочности, жесткости и трещиностойкости". Схемы испытаний согласовываются с проектной организацией, разрабатывающей проект здания.

Маркировка панелей

Каждая панель должна иметь маркировку, выполненную несмываемой краской. Должны быть указаны: марка изделия, индекс предприятия, дата изготовления, масса в кг.

В связи с необходимостью доработки рабочих чертежей при привязке их к конкретному проекту маркировка панелей устанавливается привязывающей организацией.

В рассматриваемой работе маркировка панелей принята по буквенно-цифровой системе и обеспечивает изделия, вошедшие в настоящую номенклатуру.

Первая буква "С" характеризует принадлежность настоящей конструкции к зданиям, строящимся в сейсмических условиях.

СОГЛАСОВАНО
ДАТА
ИНВЕНТ. №
ВЗАМЕН
ЦНИИЭП жилища
Нач. отд. Балановский
Гл. инж. отд. Н. Росинский
Гл. инж. пр. Ю. Герман
ПРОВЕРИЛ Ю. Герман
Гл. инж. пр.

Вторая и третья буквы "НП" обозначают вид конструкции - панель парапета наружная.

Четвертая буква и цифра после нее характеризуют группу панели (см. лист 9п).

Зеркальность панели по группе характеризуется индексом "л".

Следующие после черточки три числа, записываемые через точки, определяют габариты панели в дециметрах с округлением, соответственно - длину, высоту, толщину. Одновременно габарит панели по высоте указывает на присутствие или отсутствие противодождевого гребня по низу панели.

Следующая цифра, ставящаяся после черточки для одношаговых панелей, свидетельствует о наличии продуха. Двухшаговые панели всегда имеют продухи. В случае отсутствия продуха и наличия последующих маркировочных индексов и цифр на этом месте ставится "0". например, С-НТ1-56.28.35-0-2.

Отсутствие противодождевого гребня на длине одного шага в двухшаговых панелях характеризуется индексом "б" и цифрой, определяющей длину этого шага (см. лист 9п). При этом сначала указывается номинальный размер левого (глядя с фасада) шага, а потом после знака "+" размер правого шага, например, С-НПР1-60.28.35-2б+2.

Длина частичного гребня в панелях групп Т1 и Т4 определяется цифровым индексом (см. лист 9п), ставящимся после черточки. В выпуске I-4 разработаны торцевые панели с подрезкой гребня для лоджий (балконов) для случая, когда гребень доходит от угла до оси продольной стены (индекс 2).

В номенклатуре зеркальные панели (т.е. левые по всем показателям) записываются парами.

Примеры маркировки представлены на листе 9п. Первая указанная на примере марка (С-НПР4-65.28.35-3+2б) расшифровывается следующим образом:

С	- для сейсмических районов;
НП	- панель парапета;
Р4	- группа панели;
65.28.35	- длина 65 дм, высота 28 дм, толщина 3,5 дм;
3+2б	- первый слева шаг номинальной длиной 3,6 м, второй шаг - 3,0 м без гребня.

Условные обозначения

В настоящей работе принята следующая система маркировки деталей.

На схемах и в рабочих чертежах детали замаркированы числами в кружках, где в числителе указан номер детали, в знаменателе - номер листа выпуска 0-2, где изображена деталь.

Детали с индексом "б" относятся к панелям, к которым примыкают плиты лоджий или балконов.

Детали армирования имеют те же номера, что и соответствующие им опалубочные детали, они одновременно являются деталями арматурных блоков.

Детали армирования панелей с индексом "б" принимаются по соответствующим деталям без индекса, т.е. отличаются только отсутствием противодождевых барьеров.

В целях удобства чтения отдельных деталей на чертежах имеются следующие допущения: гнутые каркасы противодождевых гребней, которые фиксируются в проектном положении после установки арматурного блока в форму, изображаются штриховой линией. Такой же линией изображаются на ряде деталей возможные варианты армирования (например, двухветвевые горизонтальные выпуски).

Виды легких бетонов и их объемные массы (в высушенном до постоянной массы состоянии), кг/м³

Таблица 2

Вид и насыпная объемная масса крупного пористого заполнителя в кг/м³		Поризованный на песке тяжелом (речном или плотных горных пород) (по ГОСТ 8736-77) при марке бетона по прочности на сжатие			Плотный на пористом песке того же вида, что и крупный заполнитель при марке бетона по прочности на сжатие			Плотный на песке из вспученного перлита при насыпной объемной массе 200÷300 кг/м³ (по ГОСТ 10832-74*) при марке бетона по прочности на сжатие		
		М75	М100	М150	М75	М100	М150	М75	М100	М150
Гравий керамзитовый (по ГОСТ 9759-76; гравий шунгизитовый гравий аглопоритовый (по республиканским отраслевым стандартам или техническим условиям)	300	1000	1150	-	850	950	-	850	950	-
	400	1050	1150	1300	950	1000	1100	900	1000	1100
	500	1100	1200	1350	1050	1100	1150	1000	1100	1200
	600	1200	1300	1400	1200	1200	1250	1100	1200	1300
	700	1350	1400	1500	1350	1350	1400	1200	1300	1400
Щебень из вспученного перлита (по ГОСТ 10832-74*)	300	-	-	-	850	950	1150	850	950	1150
	400	-	-	-	900	1000	1200	900	1000	1200
Щебень из шлаковой пемзы и гранулированных шлаков (по ГОСТ 9760-75)	600	-	-	-	1450	1500	-	1250	1300	-
	700	-	-	-	1550			1300	1400	-
	800	-	-	-				1400	1500	-
Щебень аглопоритовый (по ГОСТ 11991-76)	500	-	-	-	1200	1300	1500	1050	1150	-
	600	-	-	-	1300	1400	1550	1150	1250	-
	700	-	-	-	1400	1500		1250	1350	-
Щебень из вулканической пемзы или шлака (по республиканским отраслевым стандартам или техническим условиям)	500	-	-	-	1200	1300	1400	-	-	-
	600	-	-	-	1300	1400	1500	-	-	-
	700		-	-	1400	1500		-	-	-

Инвент. № | Взамен

Гл. инж. отд. | Гл. инж. пр. | Н. Росинский | М. Герман | Проверил | Гл. инж. пр. | Германн

ЦНИИЭП жилища

Рядовые „Р"

Р1

$\ell = L_o - 10$

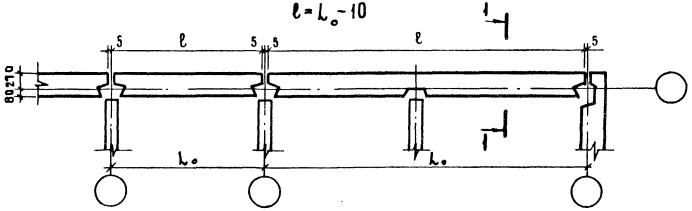

Р4

$\ell = L_o - 105$

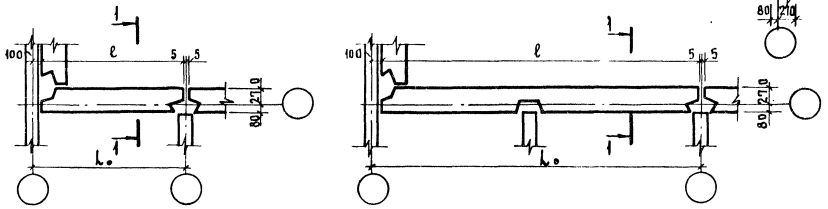

Р5

$\ell = L_o - 200$

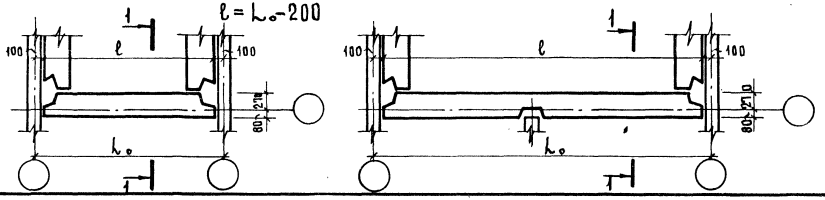

Торцовые „Т"

Т1

$\ell = L_o + 265$

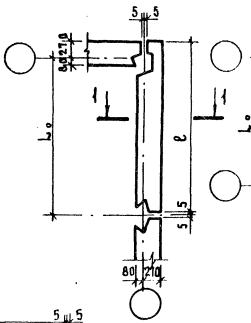

Т4

$\ell = L_o - 20$

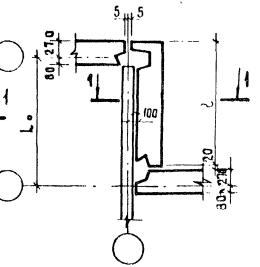

1–1

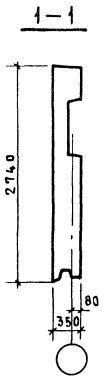

Группы панелей наружных стен

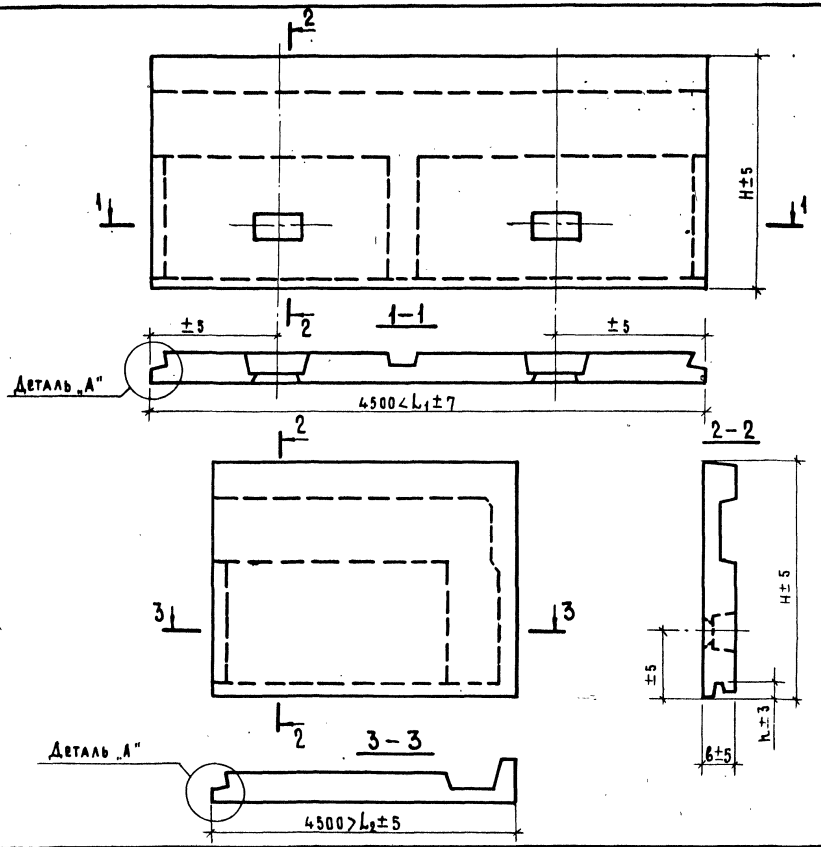

Деталь „А"

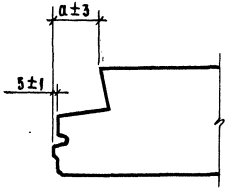

Отклонения от основных проектных размеров панелей в миллиметрах не должны превышать:

по смещению осей проемов ±5

по смещению закладных деталей:

в плоскости панели 10

из плоскости панели наружу 3, внутрь 2

по разности длин диагоналей наружной поверхности при площади панели до 8 м² — 10, свыше 8 м² — 12

допускаемая пропеллерность панелей 8

допускаемая непрямолинейность профиля лицевых поверхностей 3 мм (на длине 2 м).

(Допуски приняты по ГОСТ 13015-75)

ТК 1978	Пояснительная записка	серия 1.138-11с	
		выпуск 0-2	лист 8п

ЦНИИЭП ЖИЛИЩА

Гл инж. пр	Ю. Герман	Проверил	М. Шатинская
Рук группы			
Ст. инж.	А. Рафаилович	Вед. инж.	

№ взамен

16781 11

Примеры маркировки. /фасады панелей./

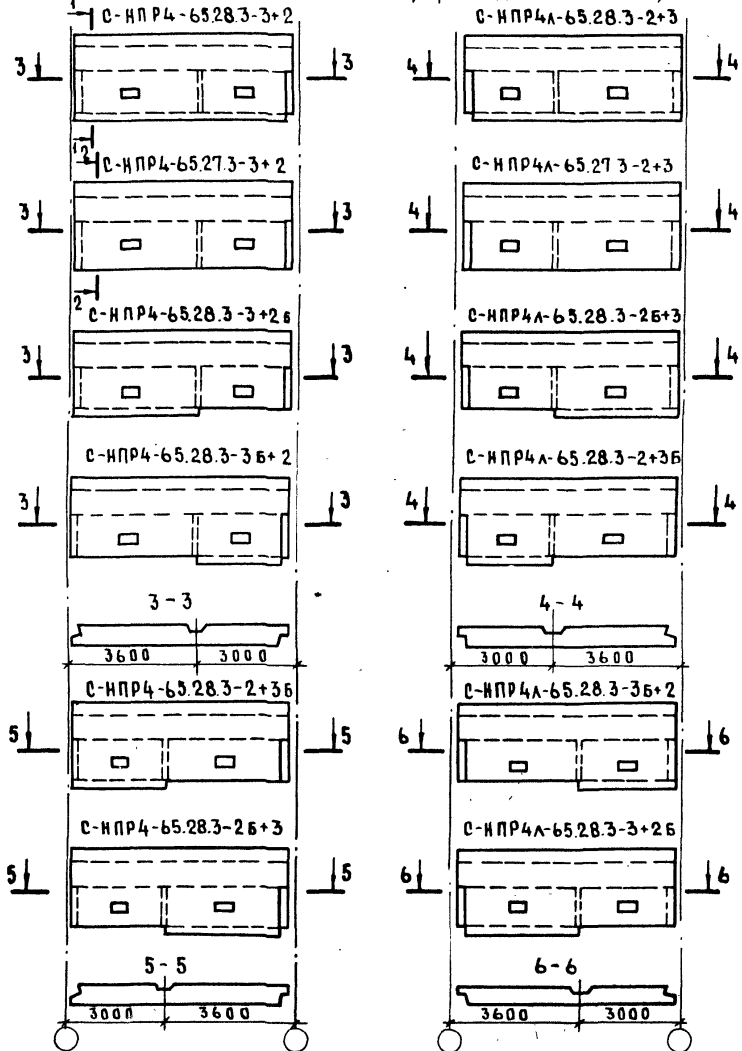

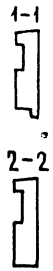

Цифры, определяющие положение штрабы. /фасады панелей/

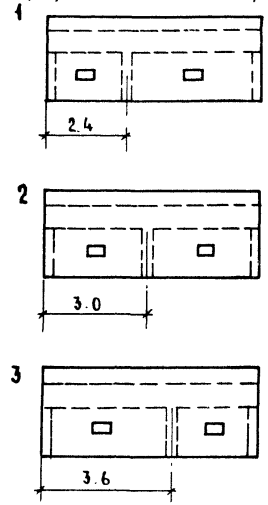

Цифры характеризующие длину нижнего гребня торцевых панелей (условно гребни показаны сплошной линией)

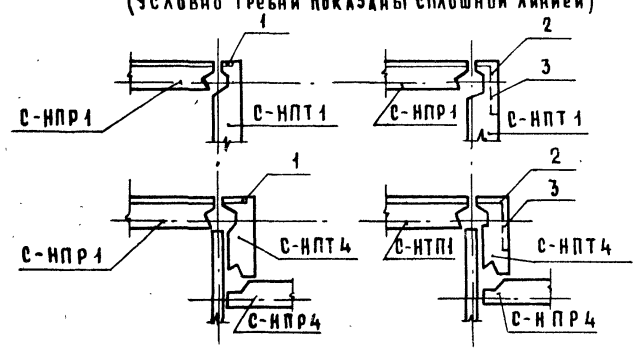

Пояснительная записка

серия	
1.138-11с	
выпуск	лист
0-2	9п

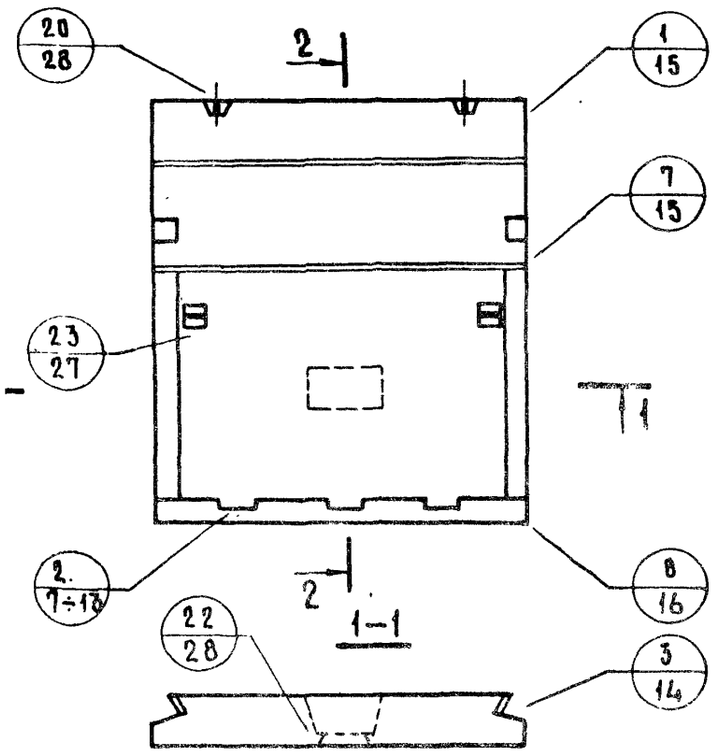

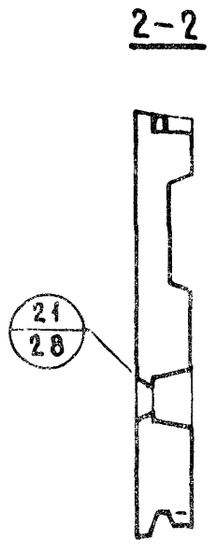

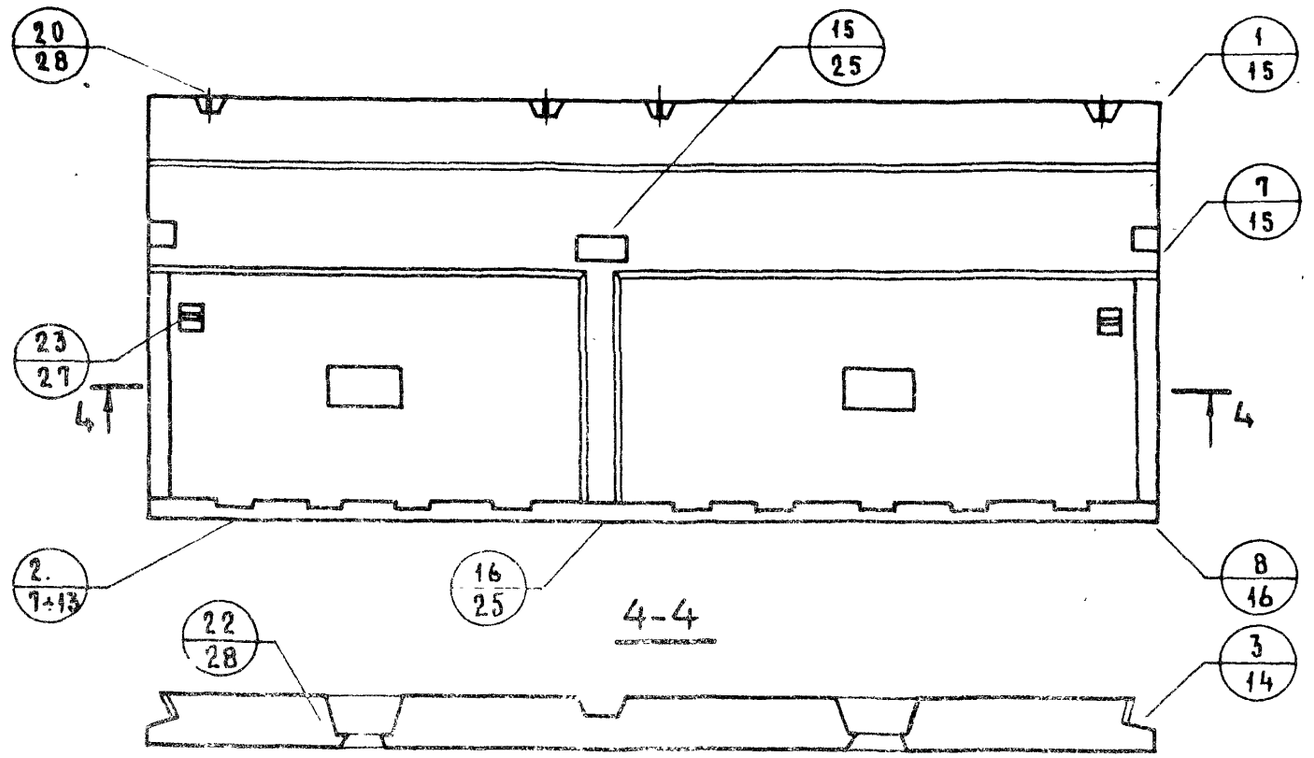

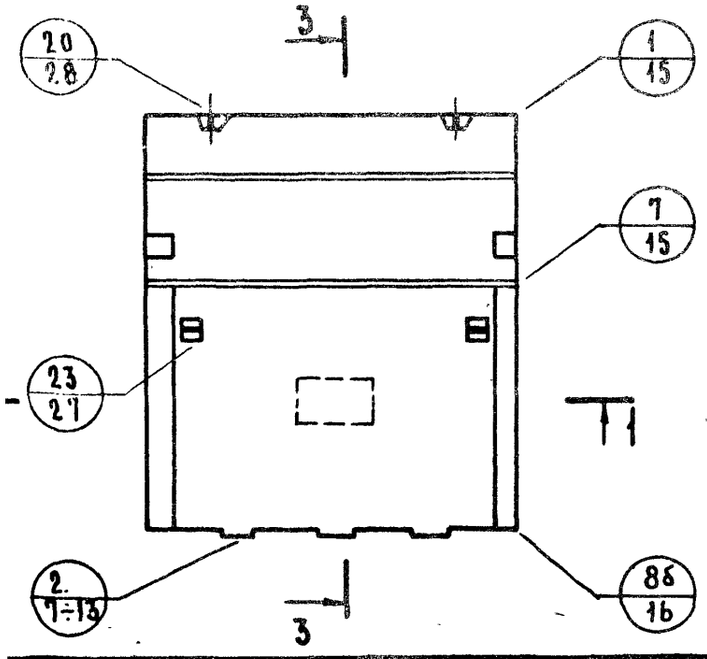

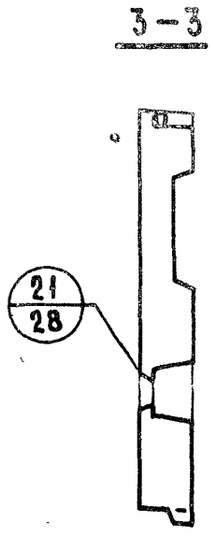

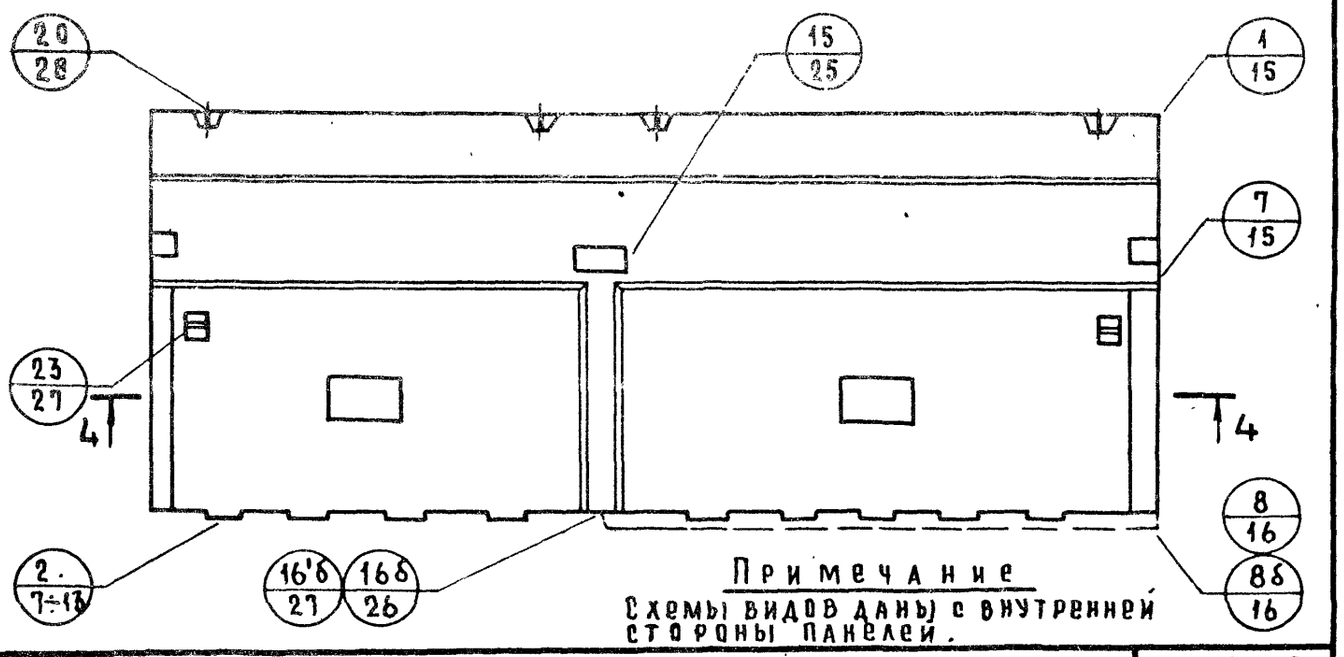

Примечание

Схемы видов даны с внутренней стороны панелей.

Схемы видов панелей группы Р1 и маркировка опалубочных деталей

серия 1.138-11с	
выпуск 0-2	лист 1

Фасад

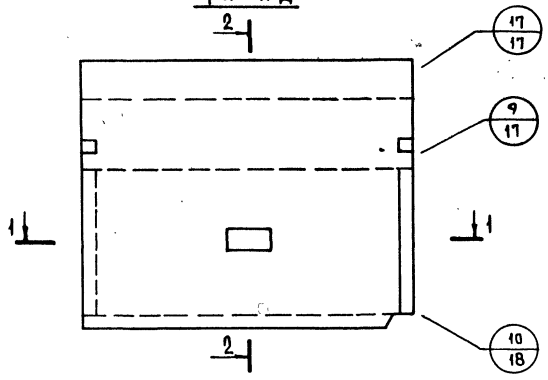

Фасад

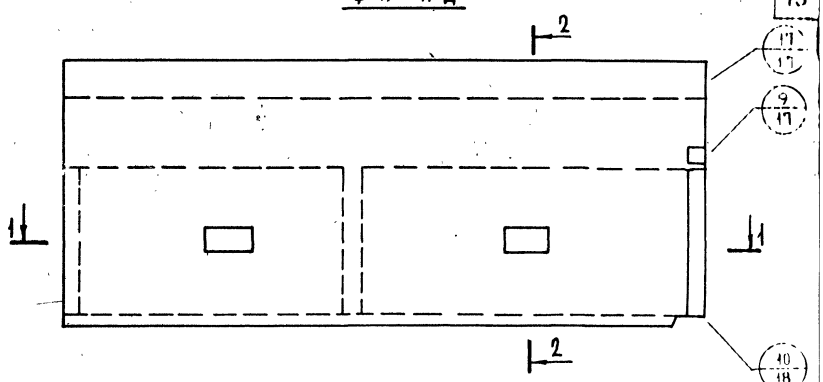

Вид с внутренней стороны

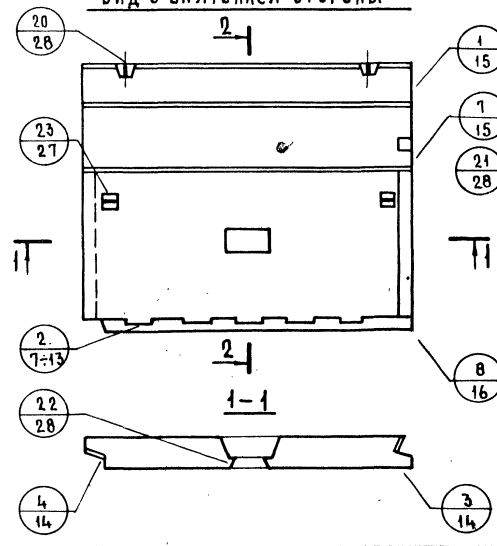

2-2



Вид с внутренней стороны

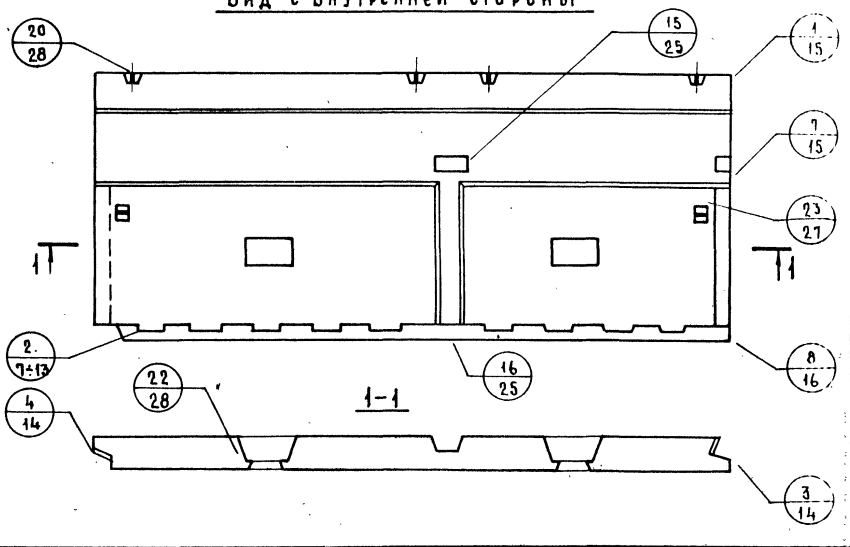

| | | |

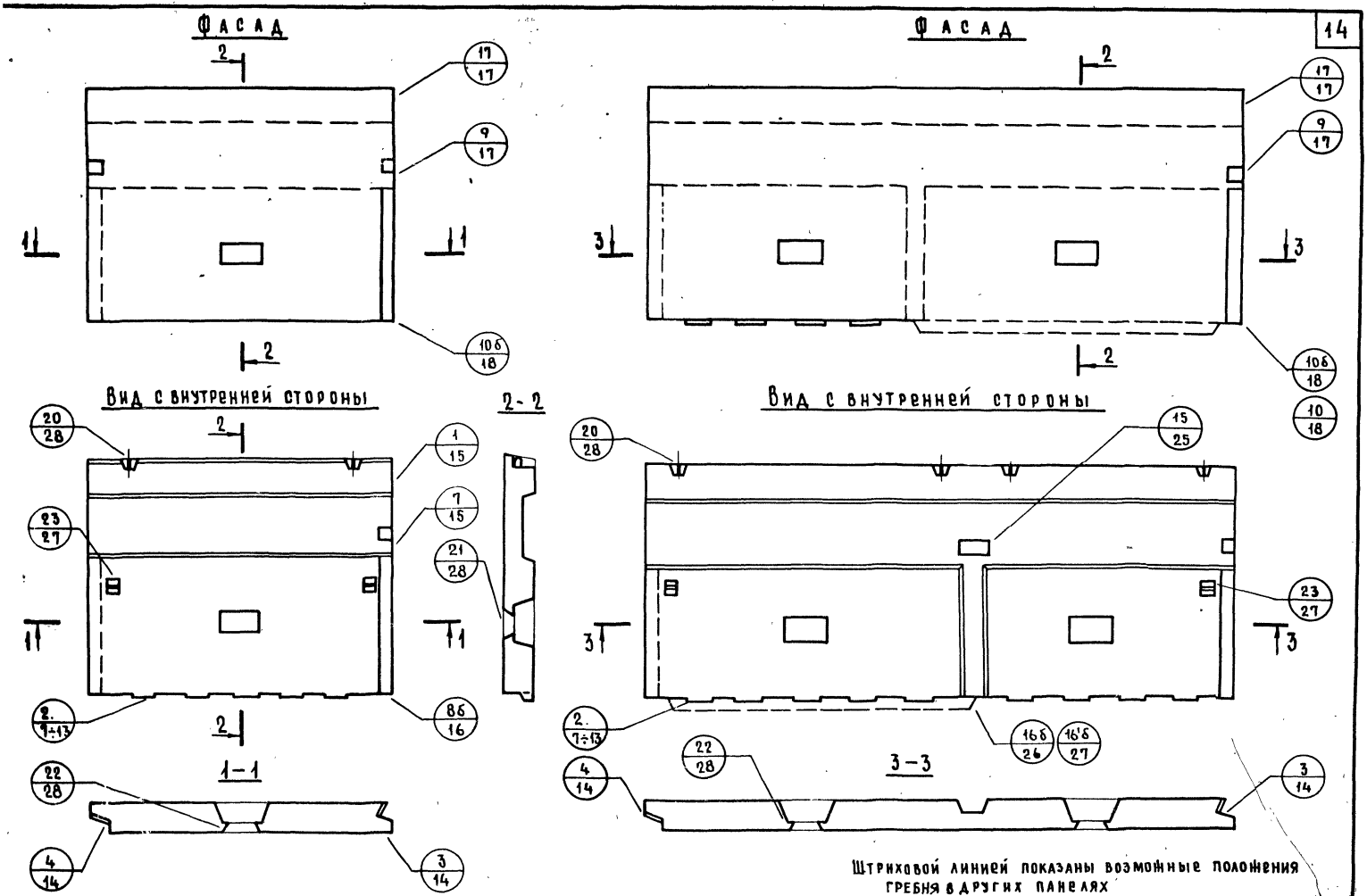

ГК 978

Схемы видов панелей группы Р4 и маркировка опалубочных деталей

серия 1.138-1с
выпуск 0-2
лист 3

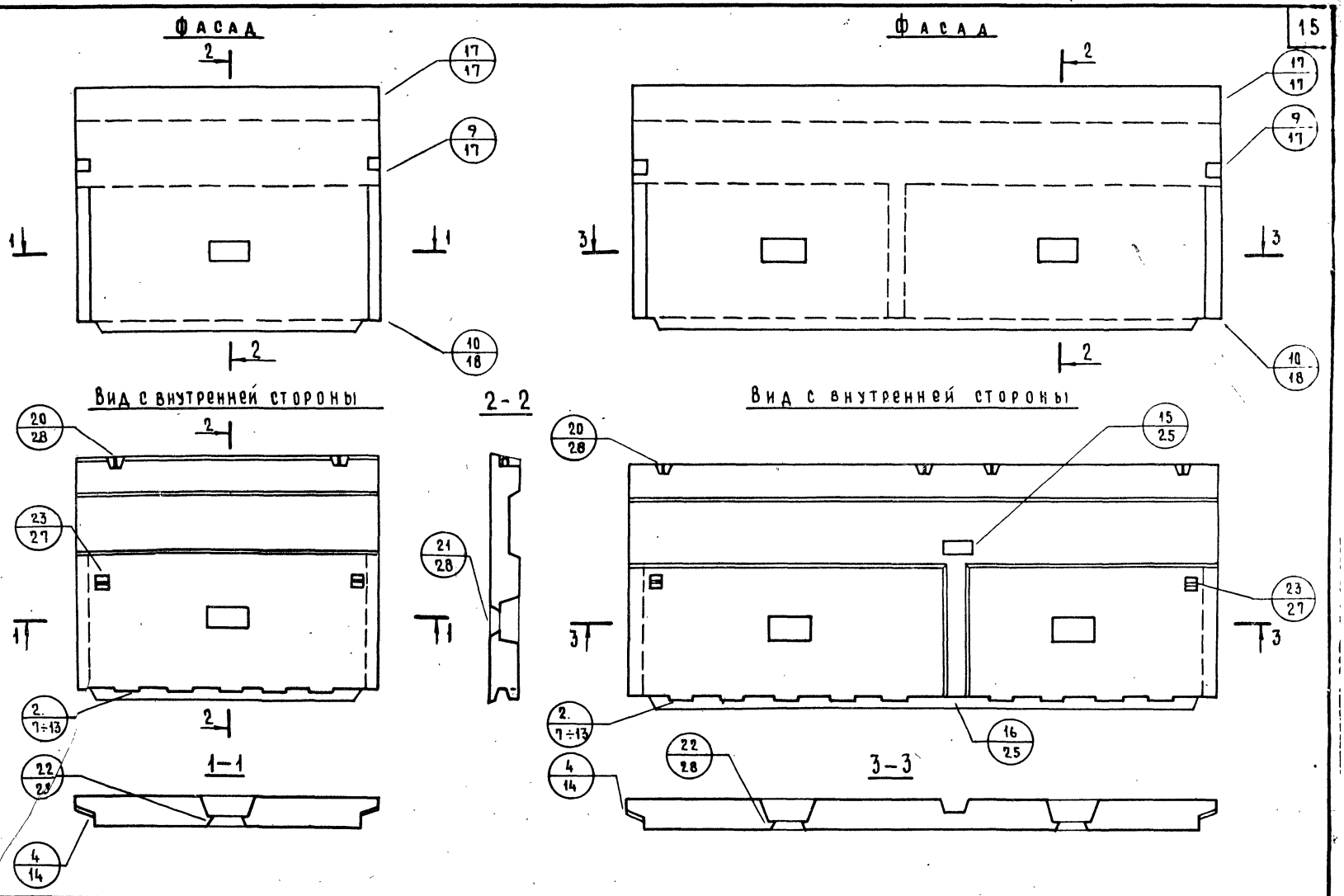

Схемы видов панелей группы Р5 и маркировка опалубочных деталей

Нач. отд. 17	И. Балановский	Ст. техник	Клесникова
Гл. инж. отд.	Н. Росинский		
Гл. инж. пр.	Ю. Герман		
Рук. группы		Проверил	
Ст. инженер	А. Рафаилович	Вед. инж.	М. Шатинская

Инвент. № | Взамен | Согласовано | Дата

ЦНИИЭП жилища

ГК 1978

Серия 1.138-11с

Выпуск | Лист

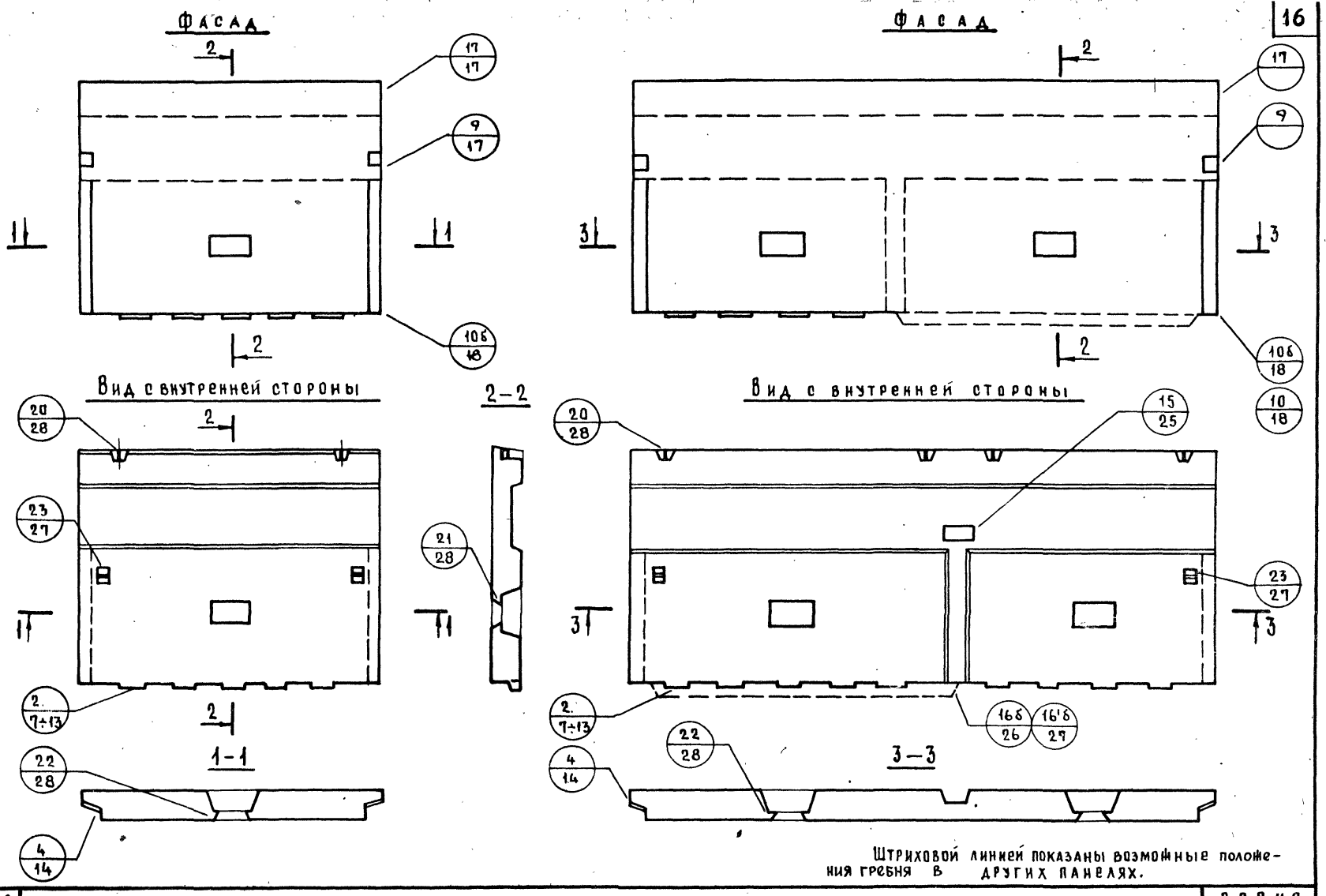

Штриховой линией показаны возможные положения гребня в других панелях.

К 78	Схемы видов панелей группы Р5 и маркировка опалубочных деталей	серия 1.138-11с	
		выпуск 0-2	лист 5

16781 17

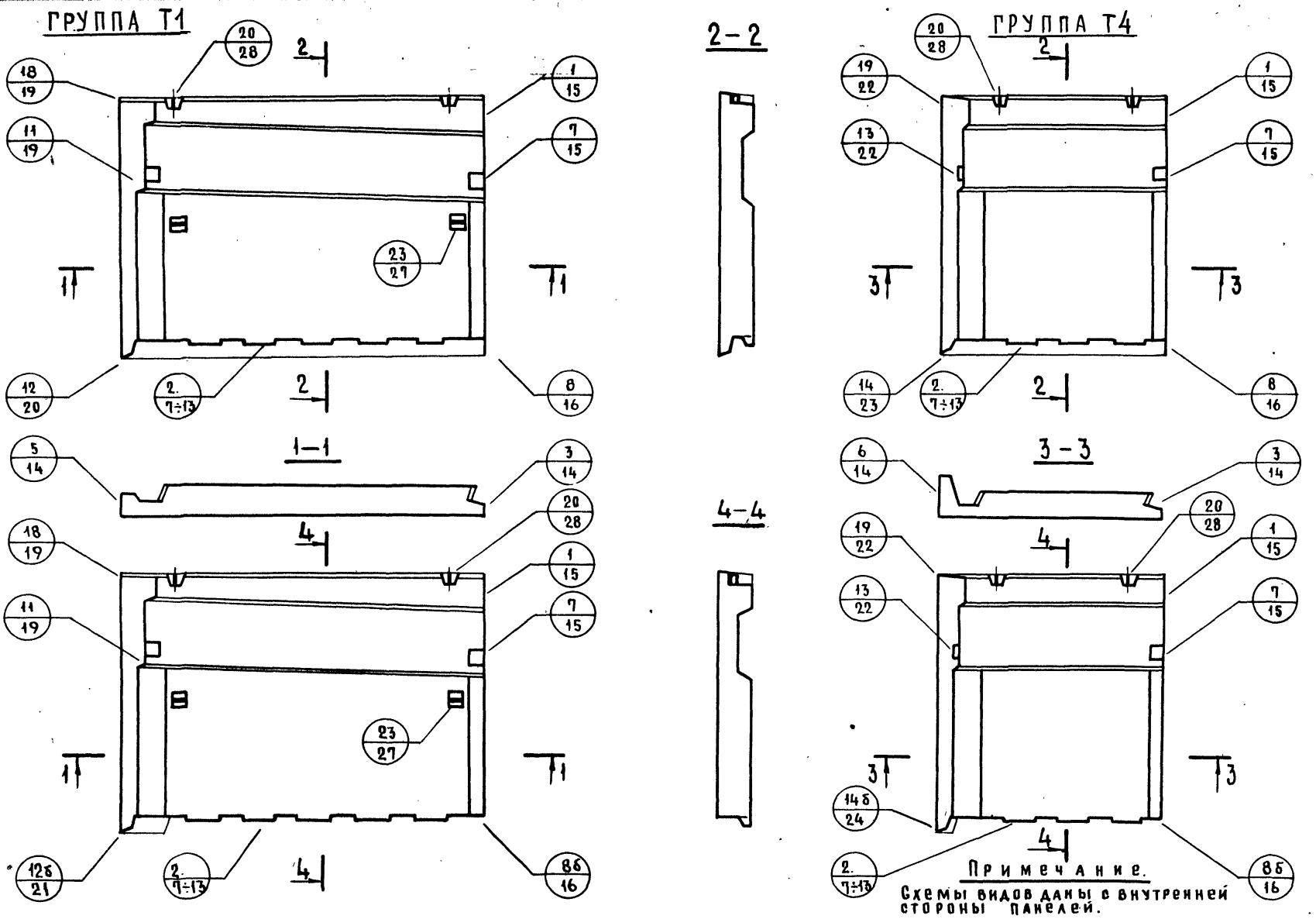

Примечание.
Схемы видов даны с внутренней стороны панелей.

ТК 1978	Схемы видов панелей групп Т1, Т4 и маркировка опалубочных деталей.	серия 1.138-11с	
		выпуск 0-2	лист 6

ЦНИИЭП ЖИЛИЩА

гл. инж. отд.	Н. Росинский		
гл. инж. пр.	Ю. Герман		
рук. группы		проверил	
ст. инженер	А. Рафайлович	вед. инж.	М. Шатинская

Инвент. № | Взамен

16781 18

2.0

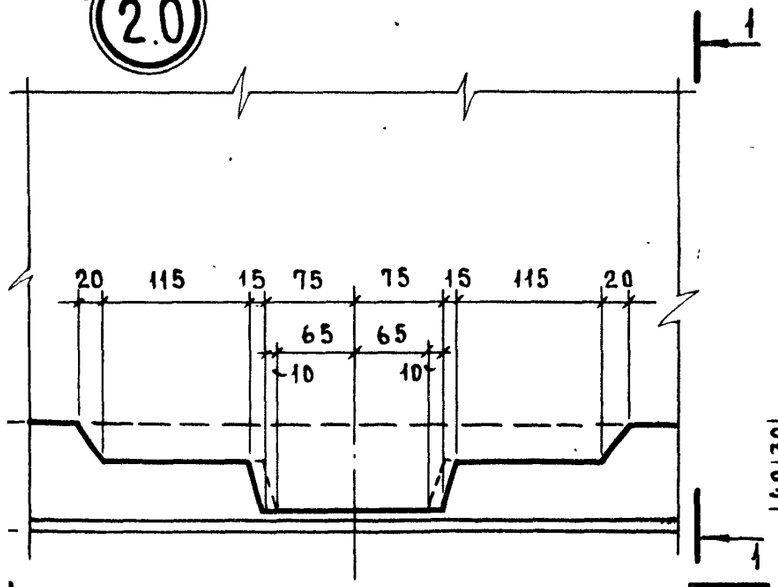

1–1

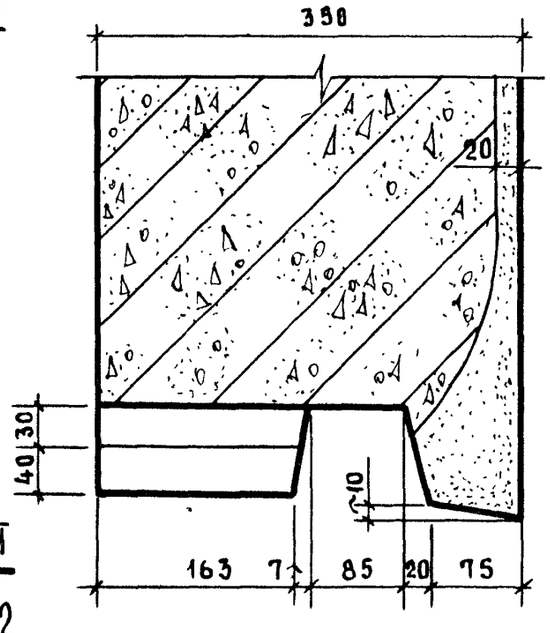

2–2

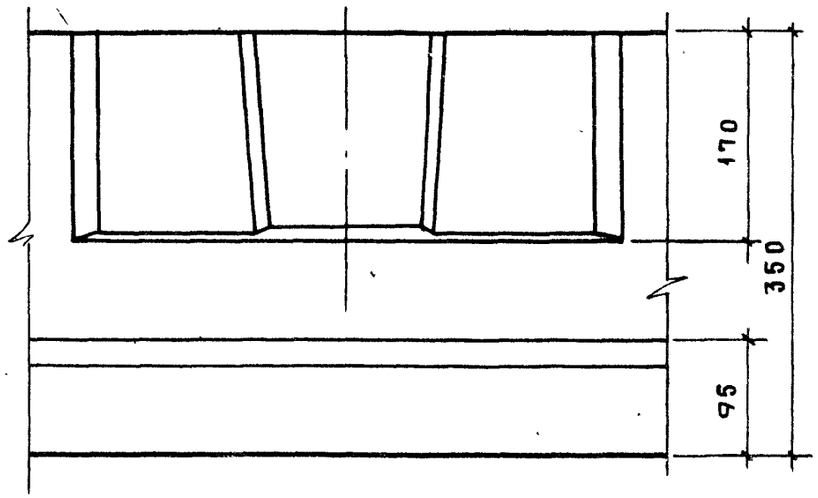

2.0б

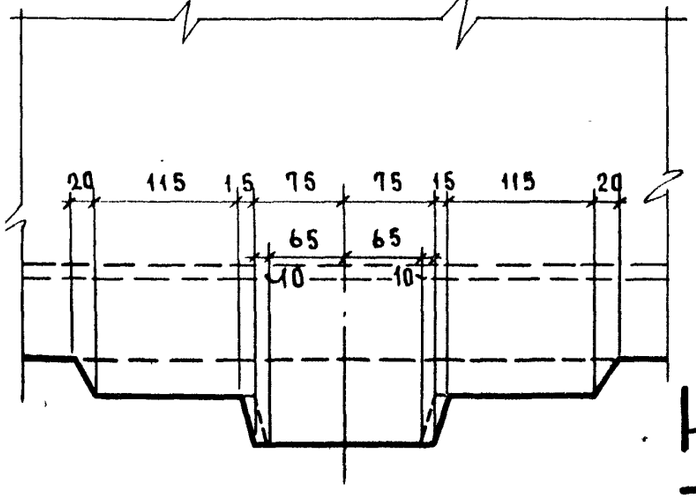

3–3

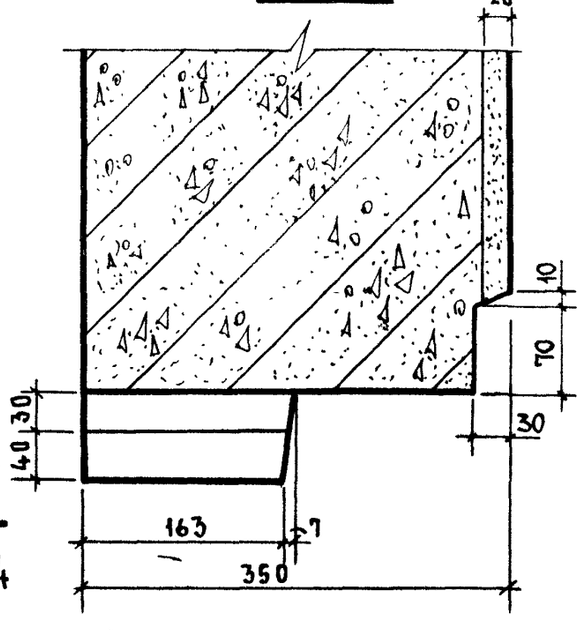

4–4

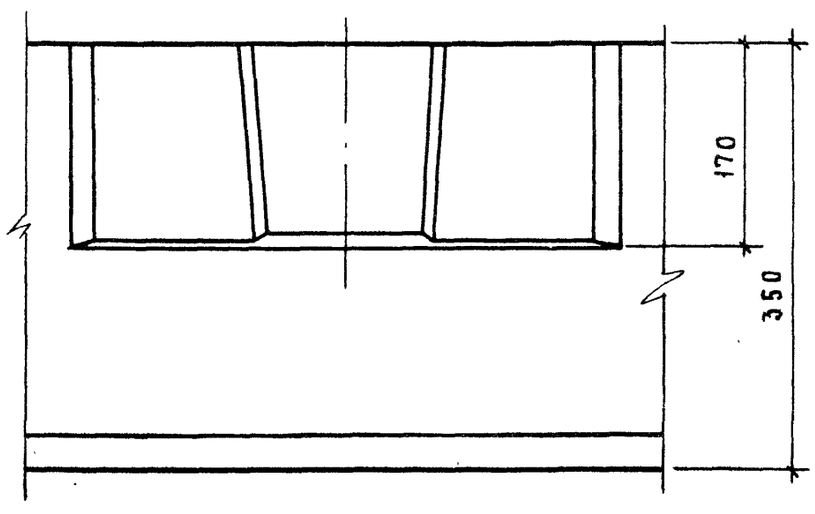

Детали 2.0; 2.0б

серия 1.138-11с	
выпуск 0-2	лист 7

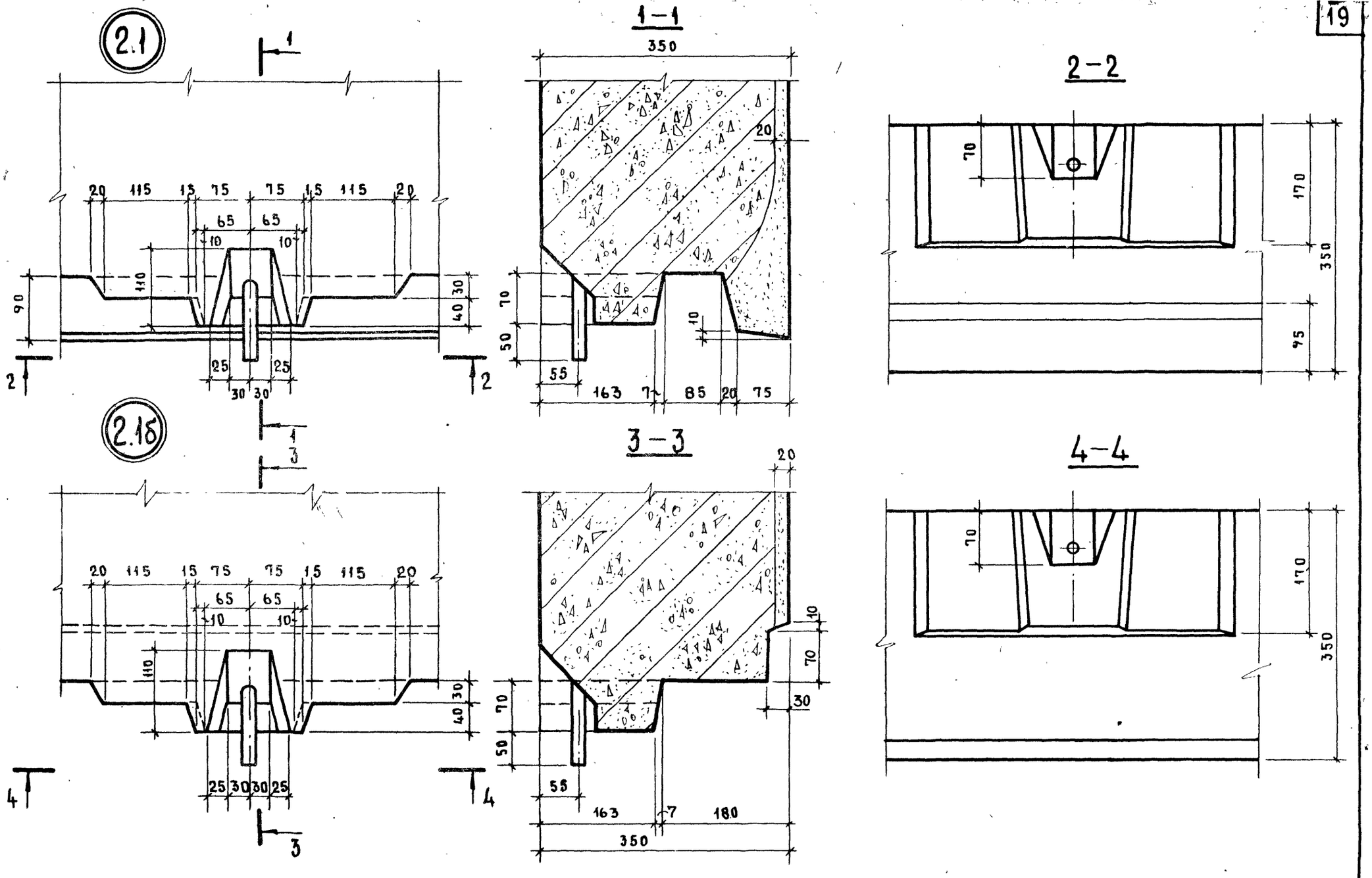

НАЧ. ОТД.			
ГЛ. ИНЖ. ОТД.	Н. Росинский		
ГЛ. ИНЖ. ПР.	Ю. Герман		
РУК. ГРУППЫ		ПРОВЕРИЛ	
СТ. ИНЖЕНЕР	А. Рафаилович	БЕД. ИНЖ.	М. Шатинская

ИНВЕНТ. № | ВЗАМЕН

ЦНИИЭП ЖИЛИЩА

ТК 1978

Детали 2.1 ; 2.1б

серия	1.138-11с
выпуск	0-2
лист	8

2.2

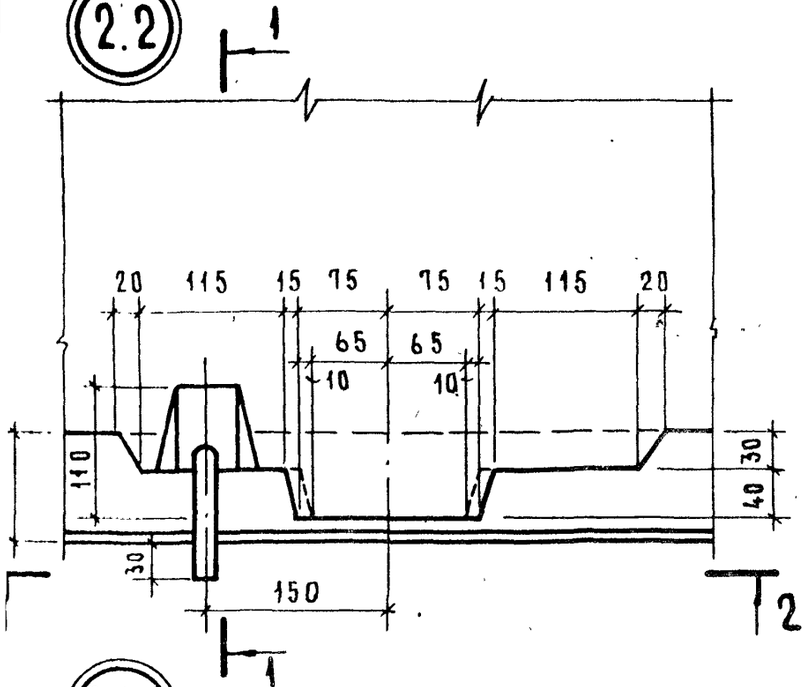

1–1

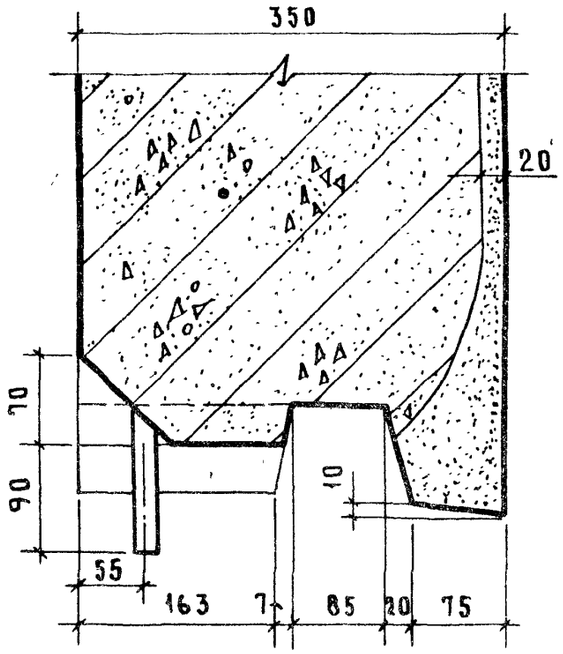

2–2

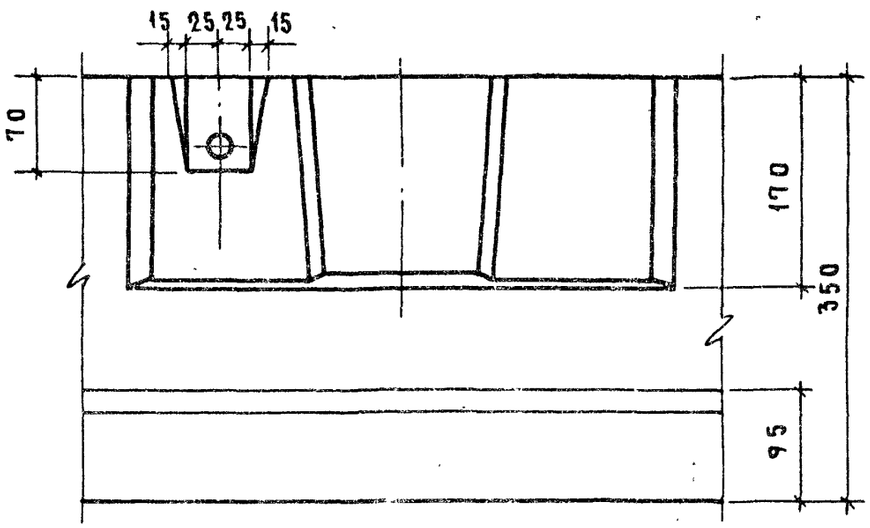

2.2б

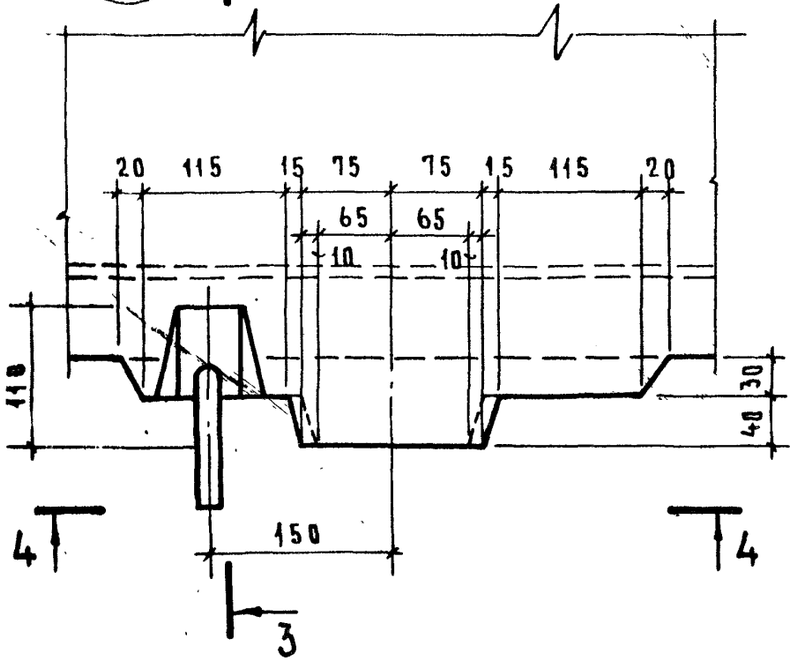

3–3

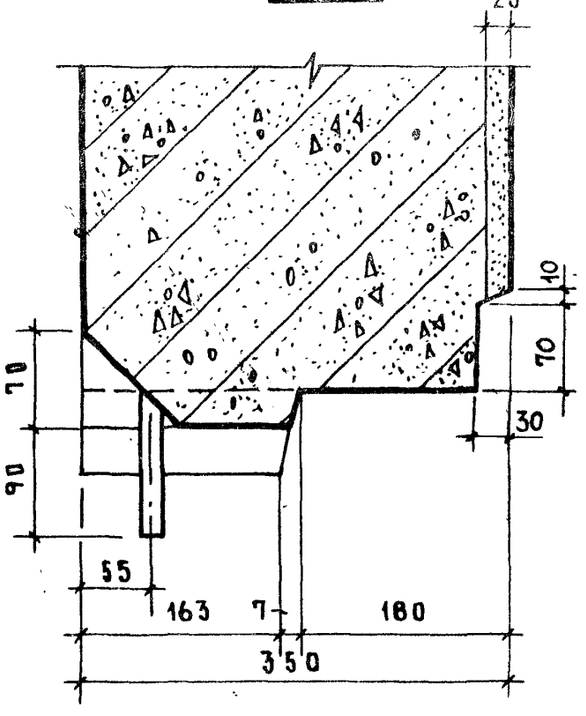

4–4

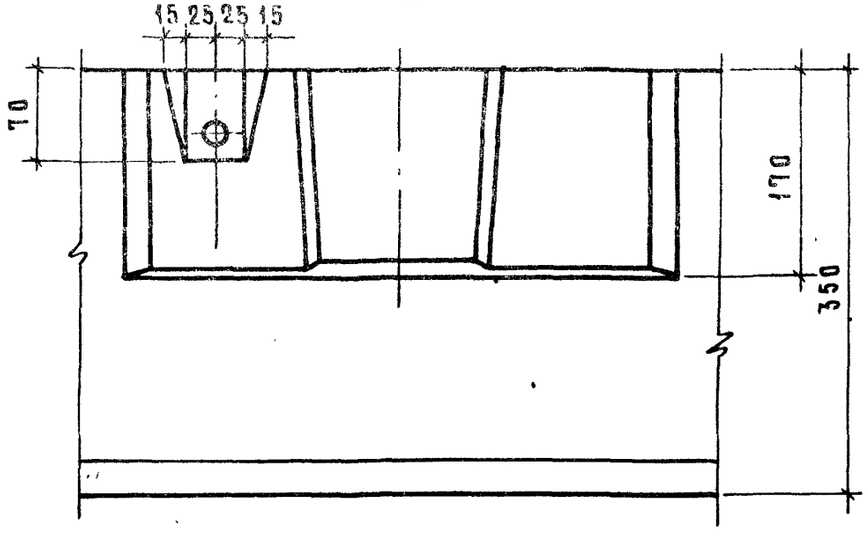

Детали 2.2 ; 2.2б

серия 1.138–11с	
выпуск 0-2	лист 9

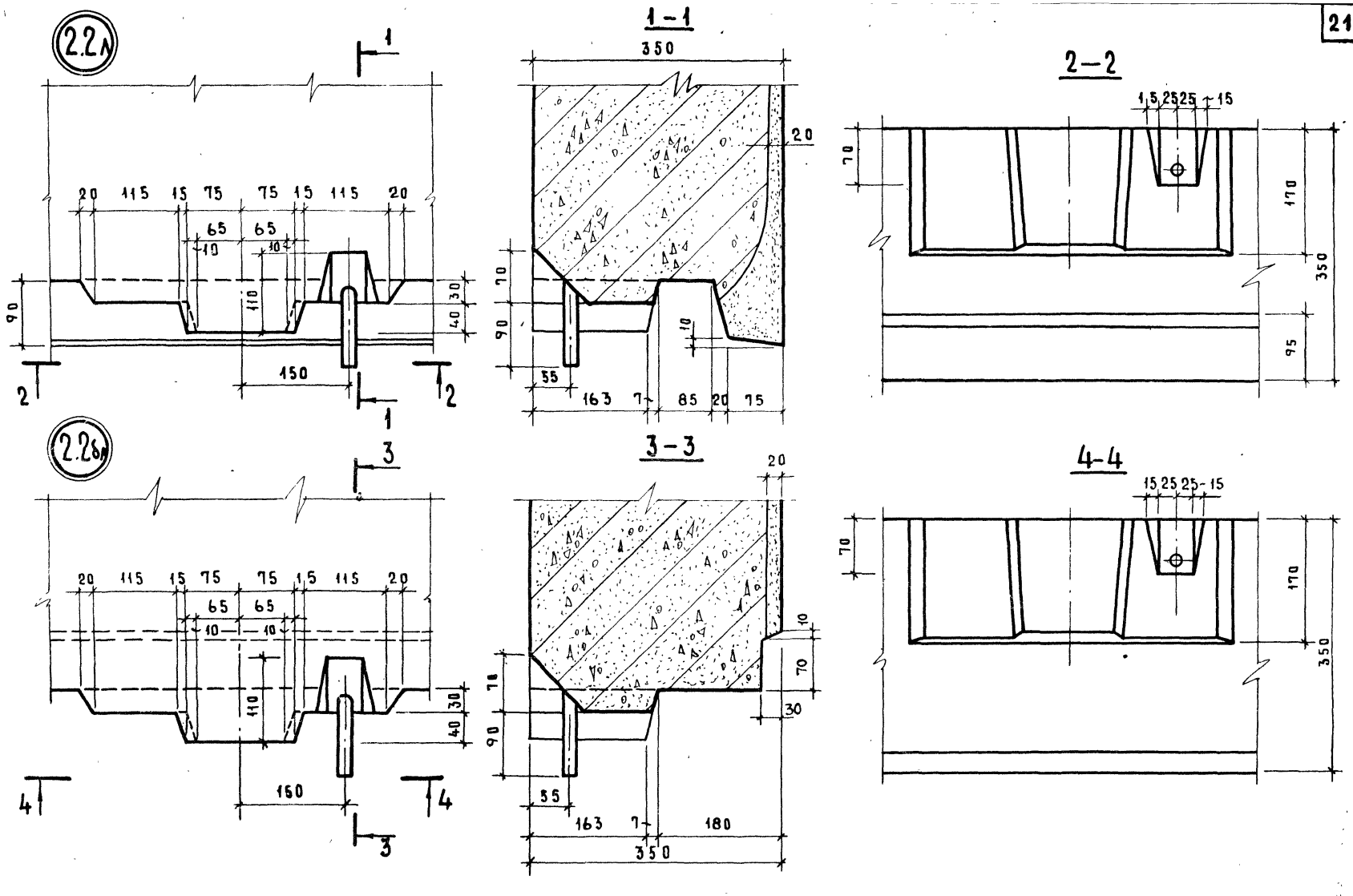

ТК 1978	Детали 2.2л; 2.2бл	серия 1.138-11с	
		выпуск 0-2	лист 10

ЦНИИЭП ЖИЛИЩА

НАЧ. ОТД. 17	Д. БАЛАНОВСКИЙ	СТ. ТЕХНИК	Л. ЛЕСНИКОВА
ГЛ. ИНЖ. ОТД.	Н. РОСИНСКИЙ		
ГЛ. ИНЖ. ПР.	Ю. ГЕРМАН		
РУК. ГРУППЫ		ПРОВЕРИЛ	
СТ. ИНЖЕНЕР	А. РАФАИЛОВНУ	ВЕД. ИНЖ.	М. ШАТИНСКАЯ

ИНВЕНТ. № | ВЗАМЕН

2.3

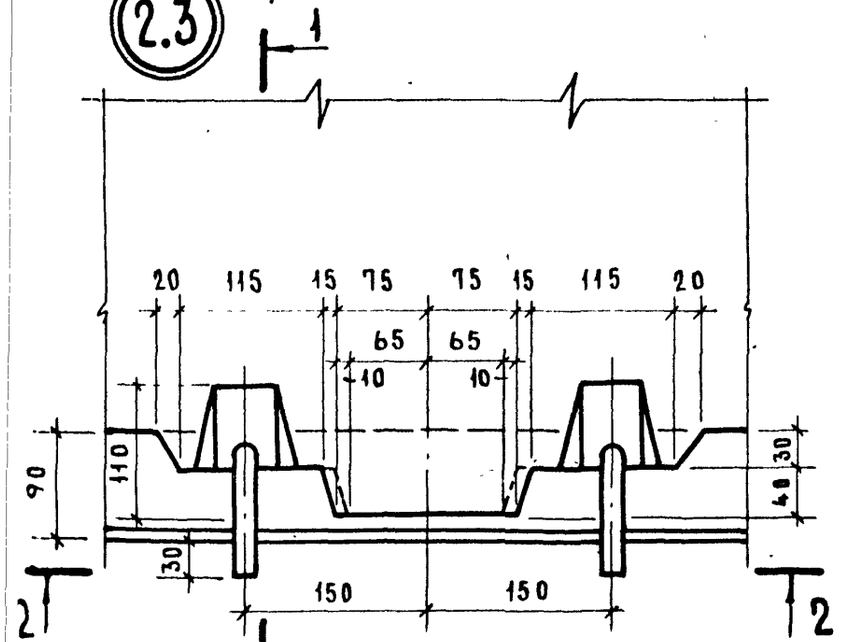

1–1

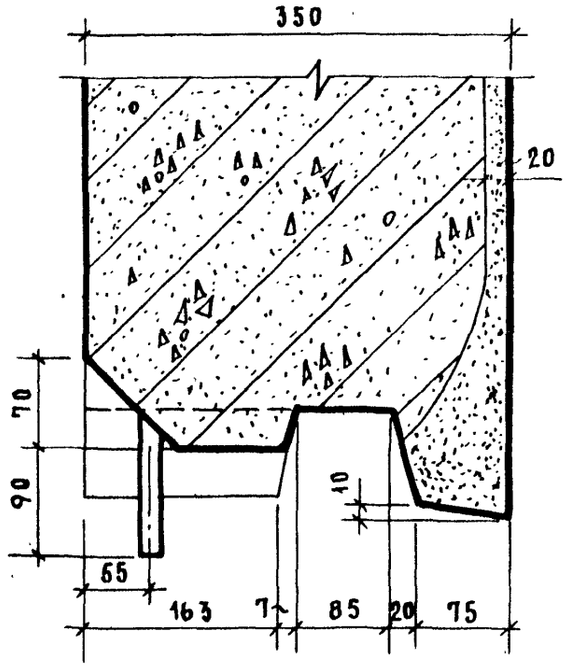

2–2

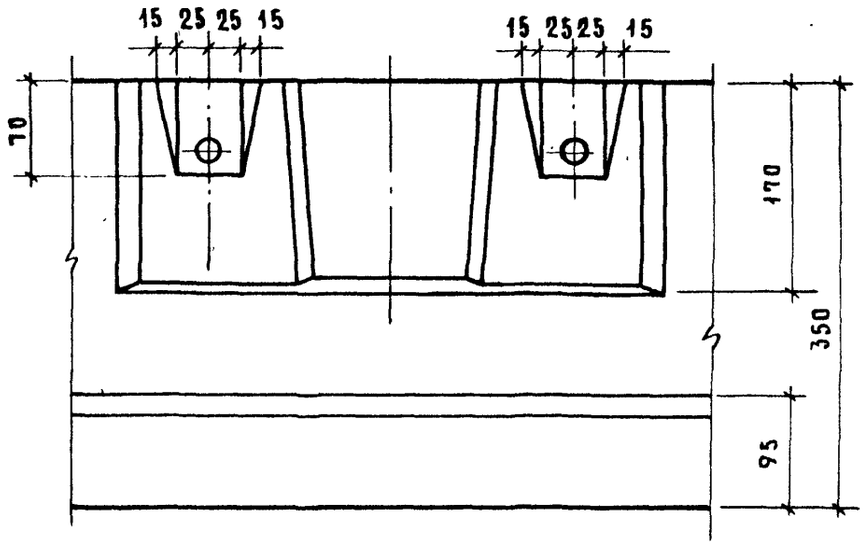

2.3б

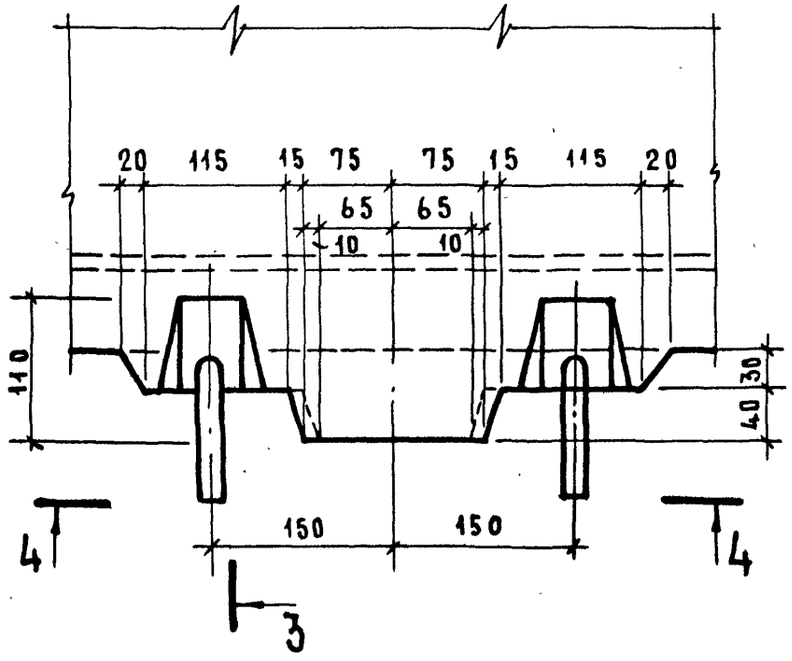

3–3

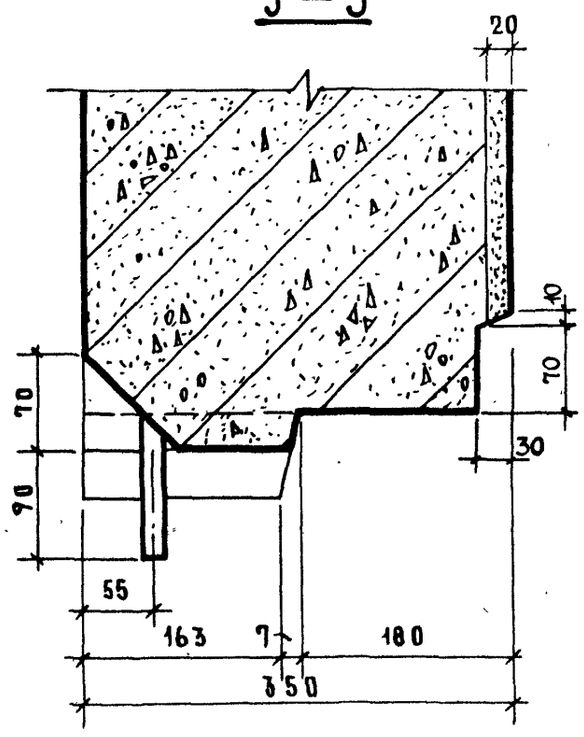

4–4

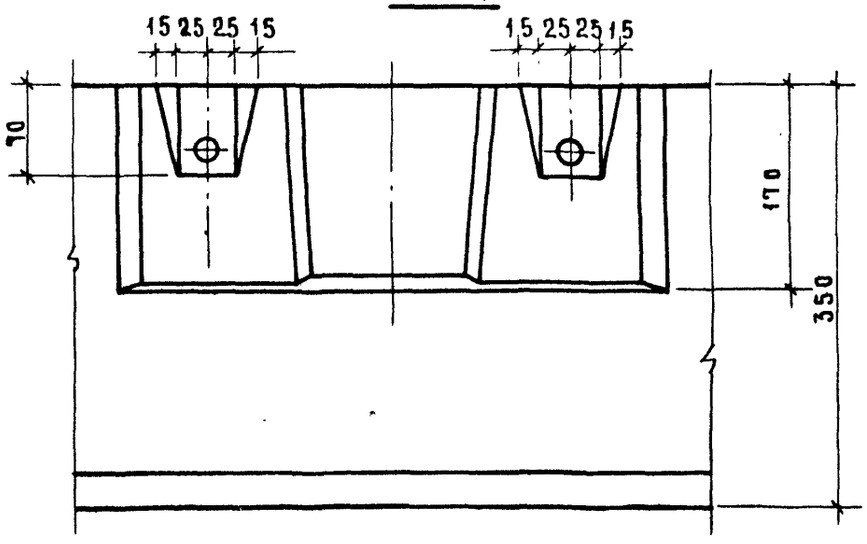

Детали 2.3 ; 2.3б

ТК 978

серия 1.138-11с

выпуск 0-2 | лист 11

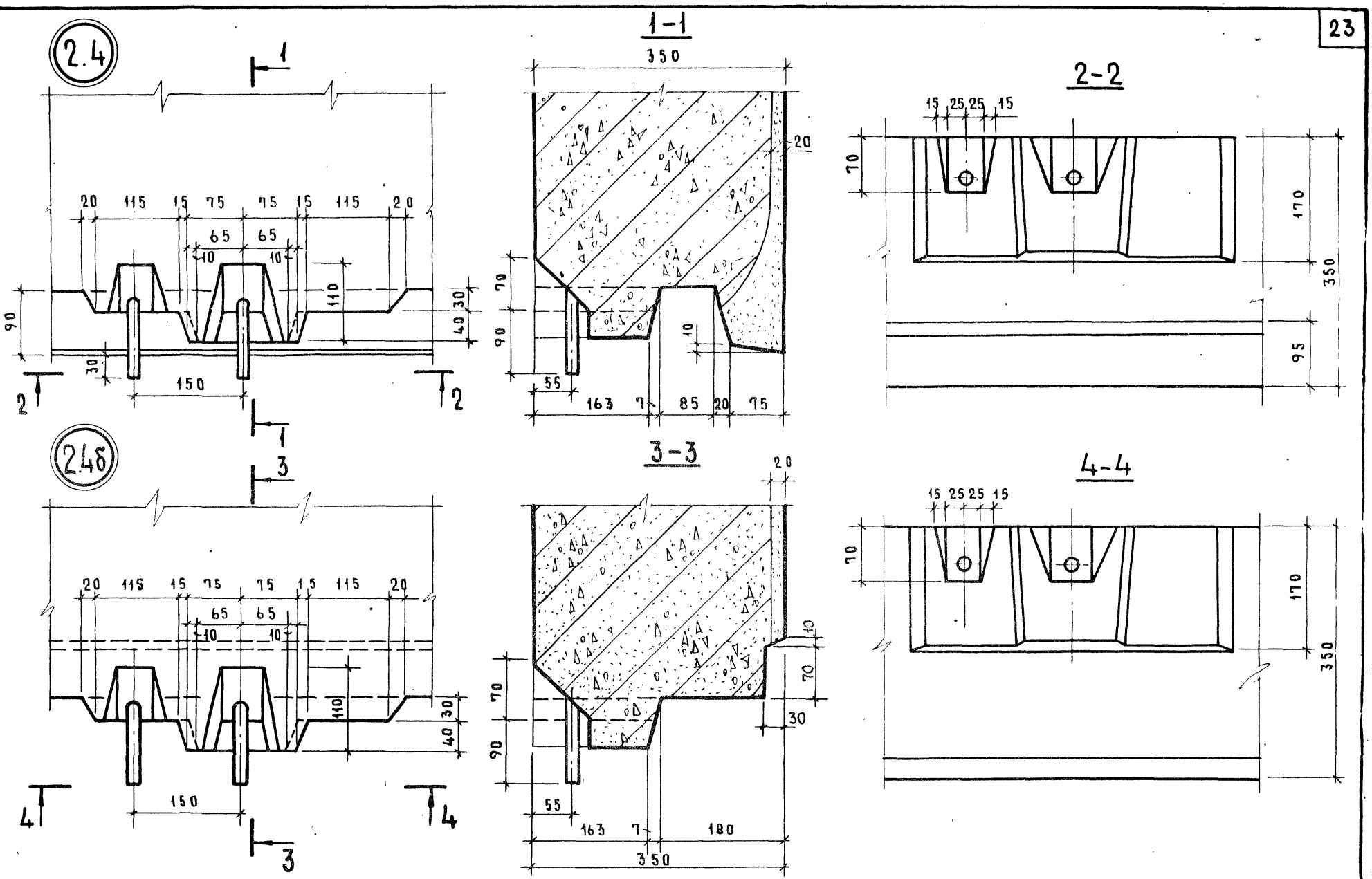

ИНВЕНТ. №
ВЗАМЕН
ПРОВЕРИЛ
ГЛ. ИНЖ. ОТД.
ГЛ. ИНЖ. ПР.
РУК. ГРУППЫ
СТ. ИНЖЕНЕР
Н. РОСИНСКИЙ
Ю. ГЕРМАН
А. РАФАЙЛОВИЧ
ВЕД. ИНЖ.
М. ШАТИНСКАЯ

ЦЕНТРЕЛЕНИЕ ЖИЛИЩА

ТК 1978

Детали 2.4 · 2.4б

СЕРИЯ 1.138-11с
ВЫПУСК 2
ЛИСТ 12

2.4л

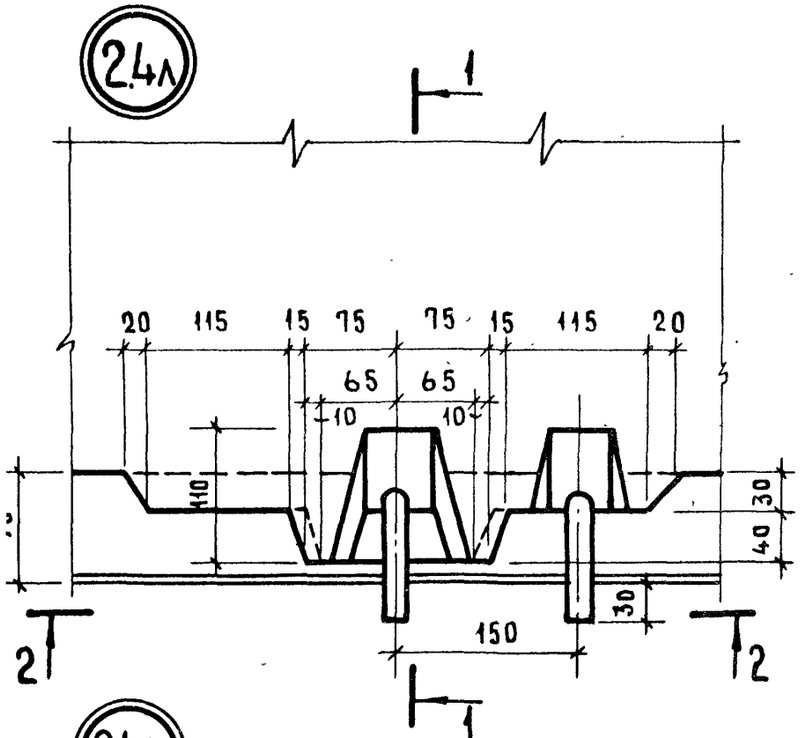

1—1

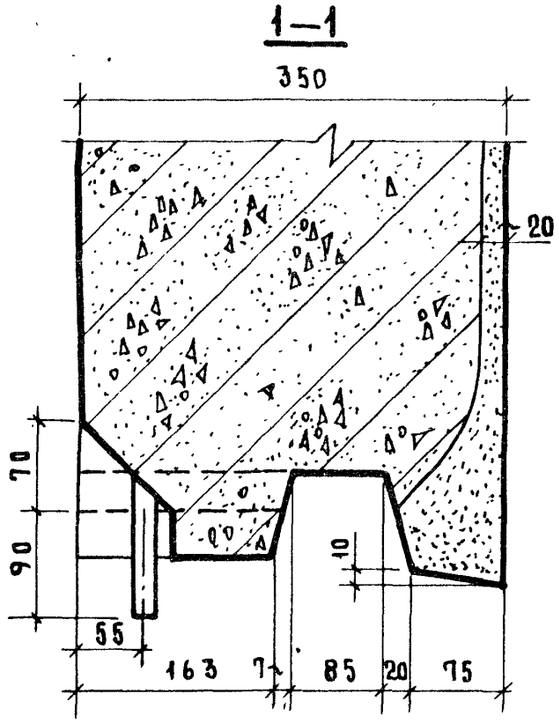

2—2

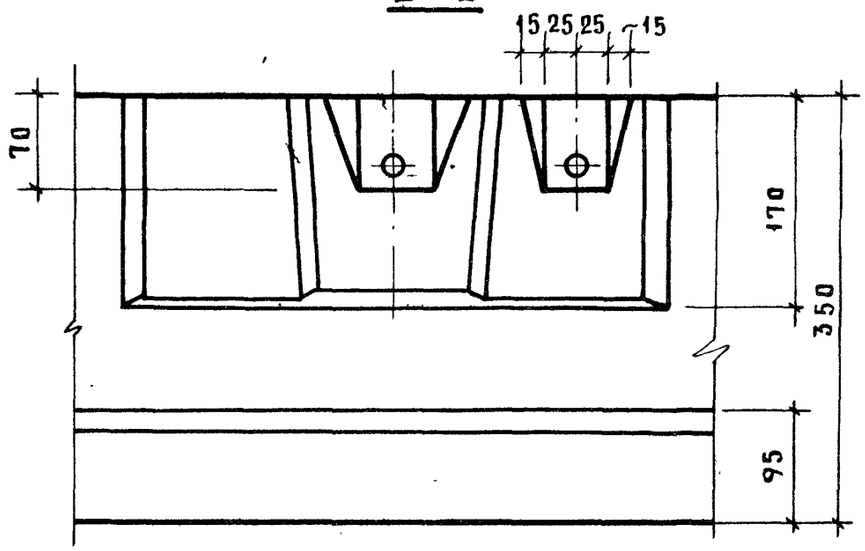

2.4лб

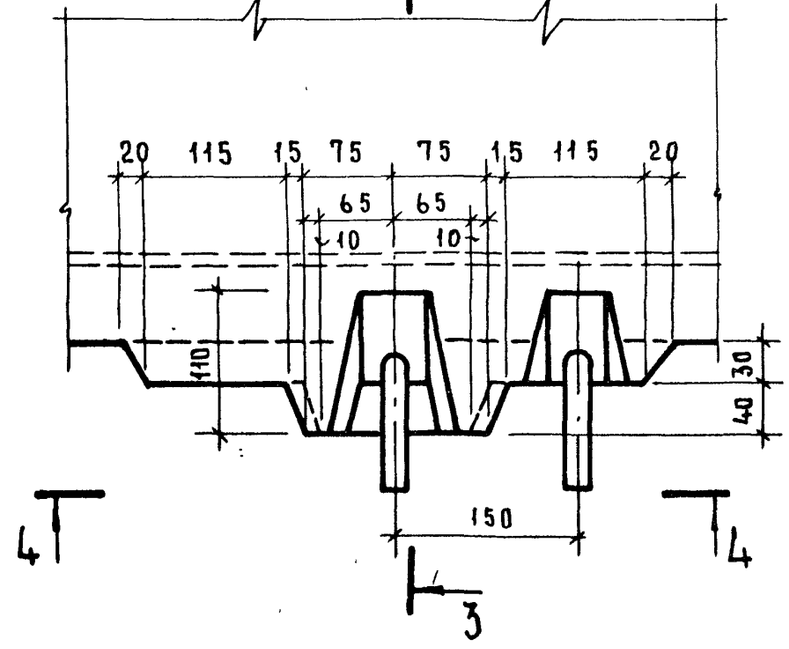

3—3

4—4

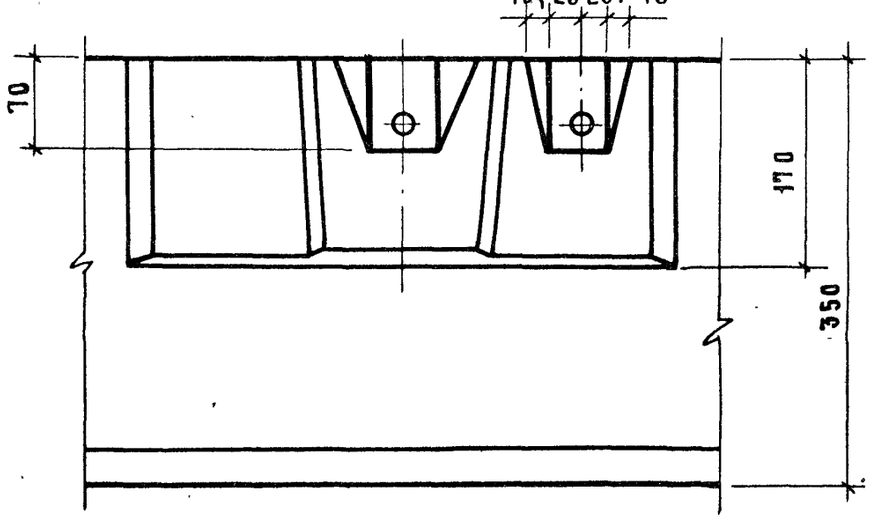

Детали 2.4л; 2.4лб

ЧК 78		серия 1.138-11с	
		выпуск 0-2	лист 13

16781 25

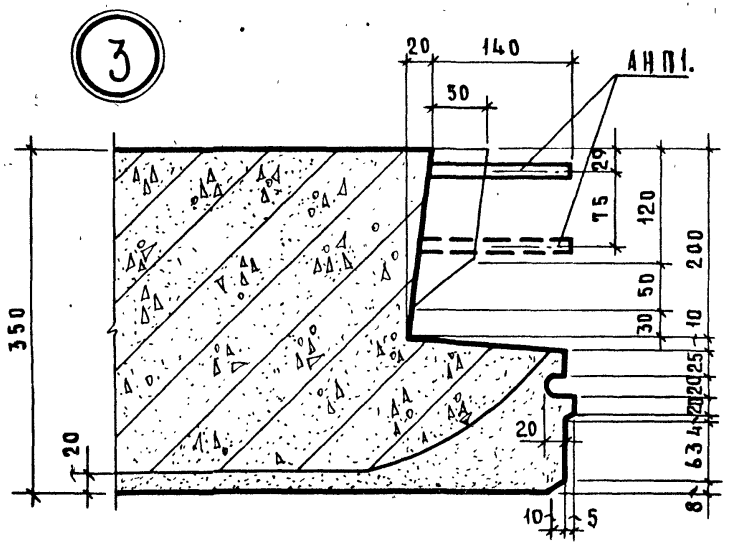

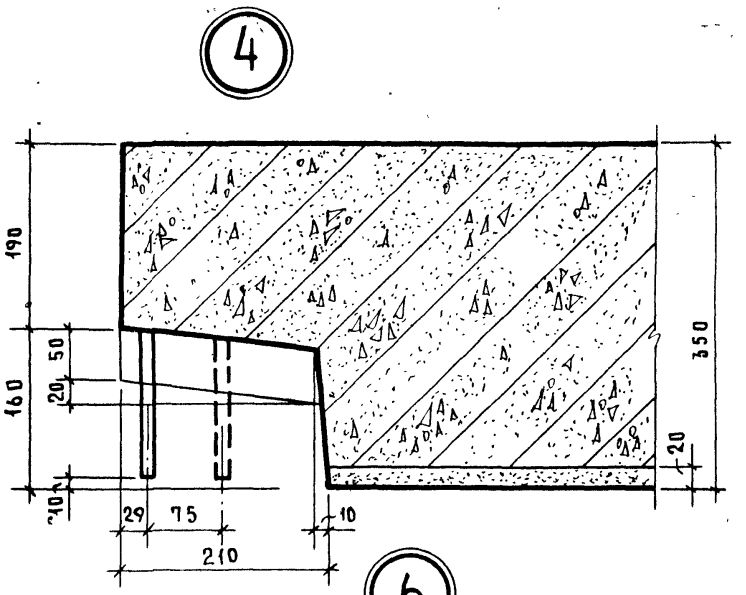

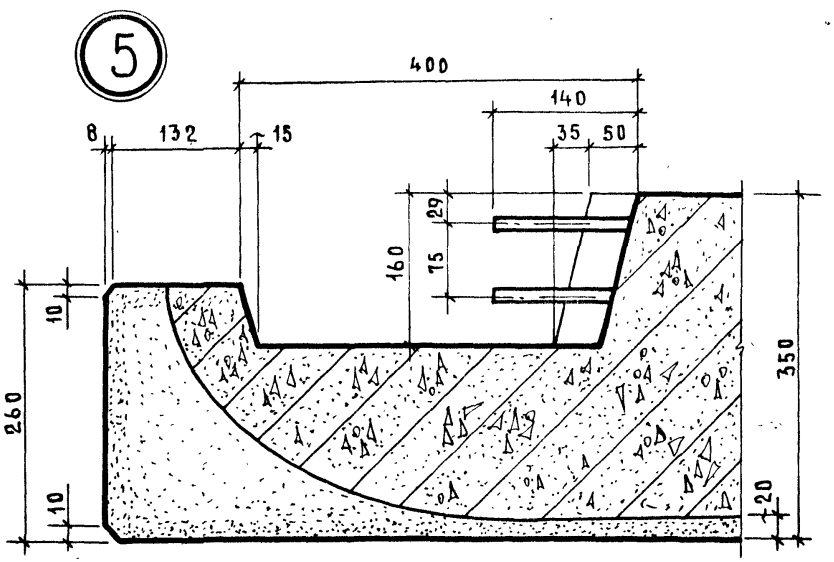

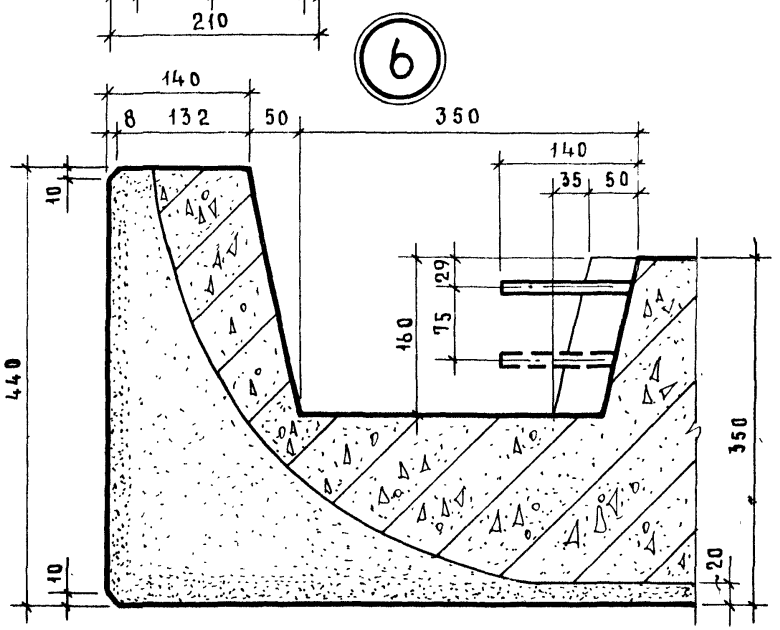

ГЛ. ИНЖ. ПР.	Ю. Герман	ПРОВЕРИЛ	
РУК. ГРУППЫ			
СТ. ИНЖЕНЕР	А. РАФАЙЛОВИЧ	ВЕД. ИНЖ.	М. ШАТИНСКАЯ

№ ВЗАМЕН

ЦНИИЭП ЖИЛИЩА

ТК 1978

Детали 3; 4; 5; 6

СЕРИЯ 1.138-11с

ВЫПУСК 0-2 | ЛИСТ 14

16781 26

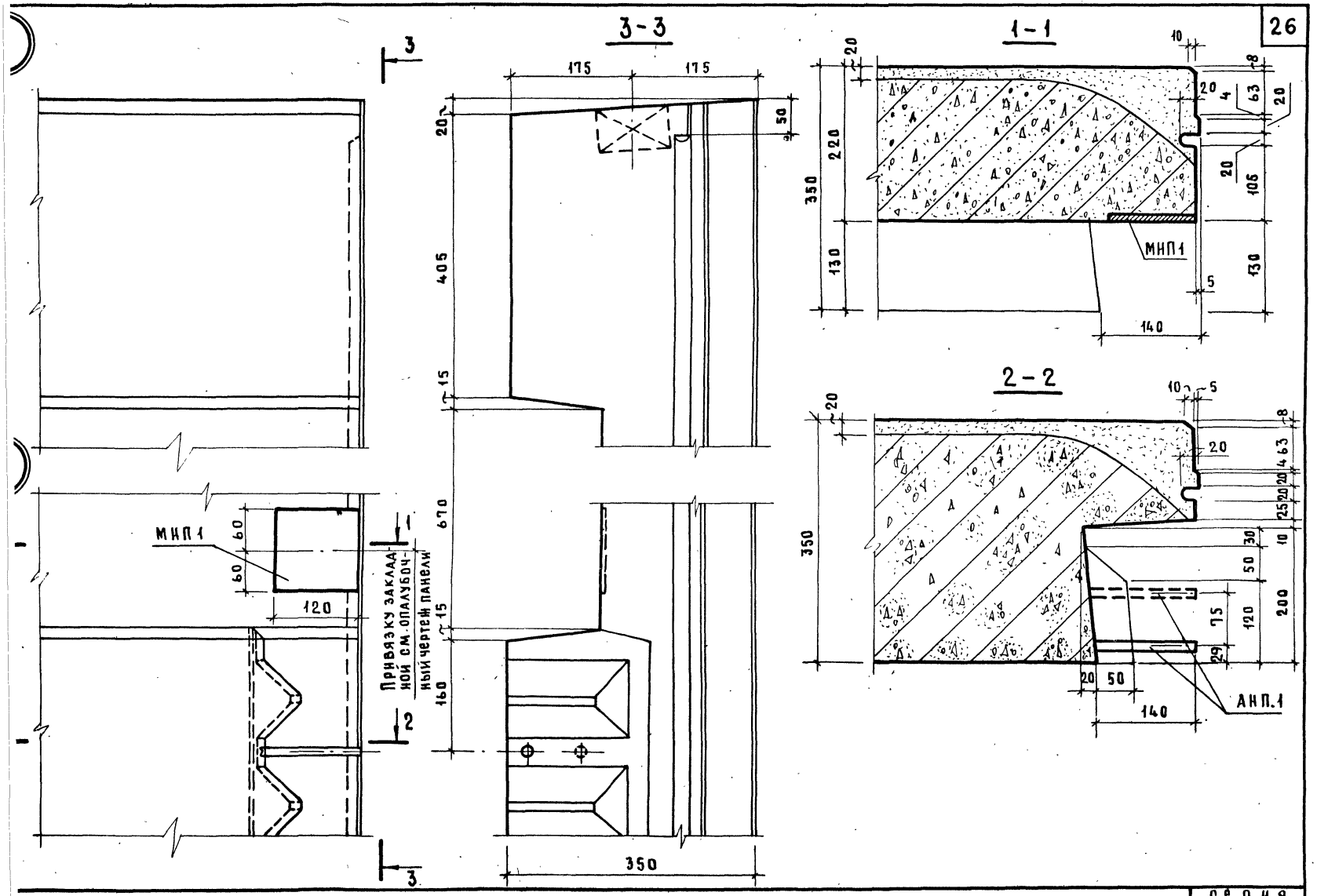

Детали 1; 7

серия 1.138-11с	
выпуск 0-2	лист 15

16781 27

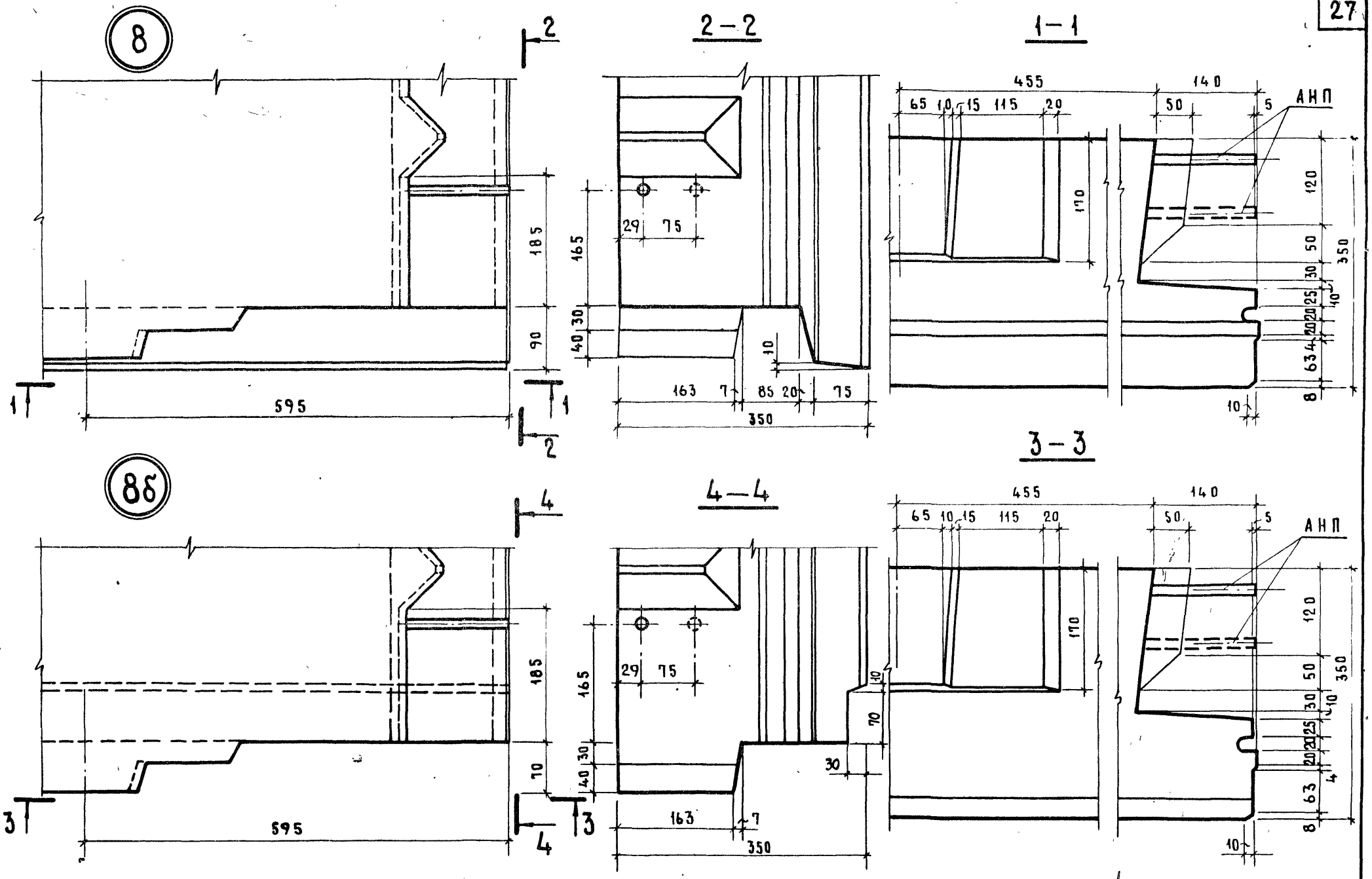

НАЧ. ОТД. 17	Д. ДАЛАНОВСКИЙ	СТ. ТЕХНИК	И. ЛЕСНИКОВА	СОГЛАСОВАНО
ГЛ. ИНЖ. ОТД.	Н. РОСИНСКИЙ			
ГЛ. ИНЖ. ПР.	Ю. ГЕРМАН			
РУК. ГРУППЫ		ПРОВЕРИЛ		
СТ. ИНЖЕНЕР	А. РАФАЙЛОВИЧ	ВЕД. ИНЖ.	М. ШАТИНСКАЯ	

ЦНИИЭП ЖИЛИЩА

ТК 1978

Детали 8; 8б

СЕРИЯ 1.138-11с

ВЫПУСК 0-2

ЛИСТ 16

6781 28

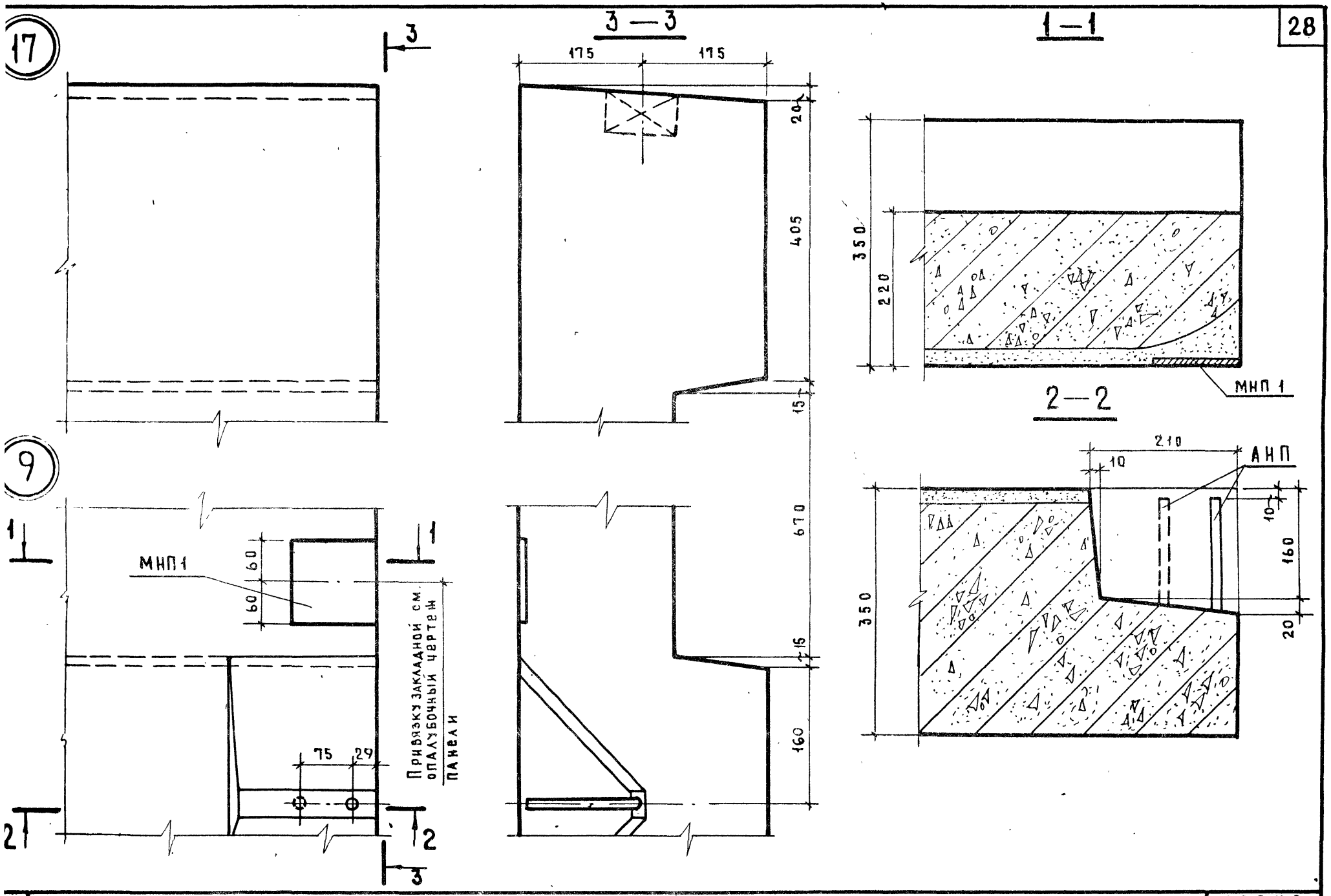

Детали 9; 17

серия 1.138-11с
выпуск 0-2
лист 17

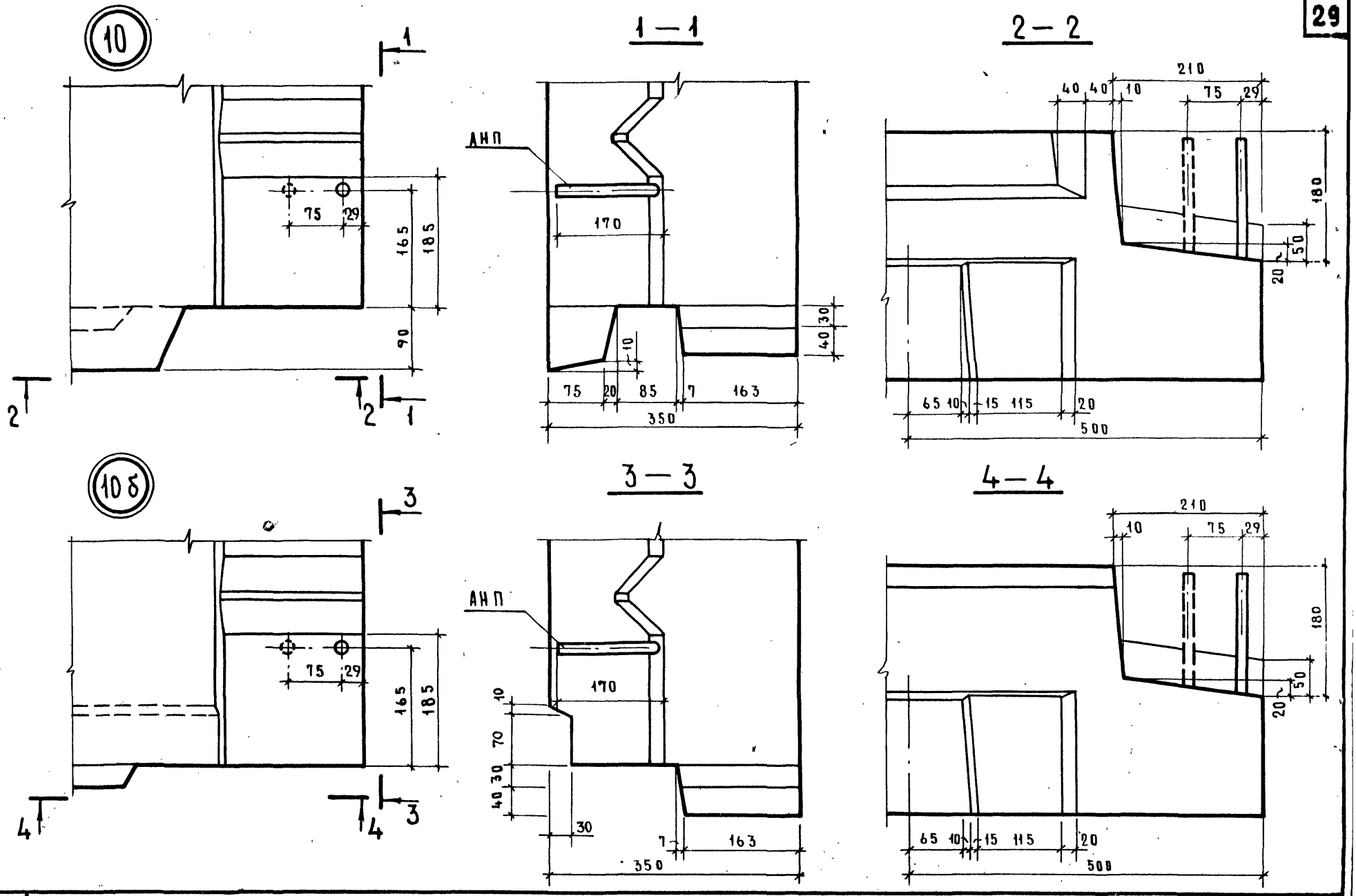

Нач. отд. 17	Л. Балановский	Инженер	М. Кондратьева	Согласовано	Дата
Гл. инж. отд.	Н. Росинский				Инвент. №
Гл. инж. пр.	Ю. Герман				Взамен
Рук. группы		Проверил			
Ст. инженер	А. Рафаилович	Вед. инж.	М. Шатинская		

ЦНИИЭП ЖИЛИЩА

ТК 1978

Детали 10; 10б

Серия 1.138-11с

Выпуск 0-2

Лист 18

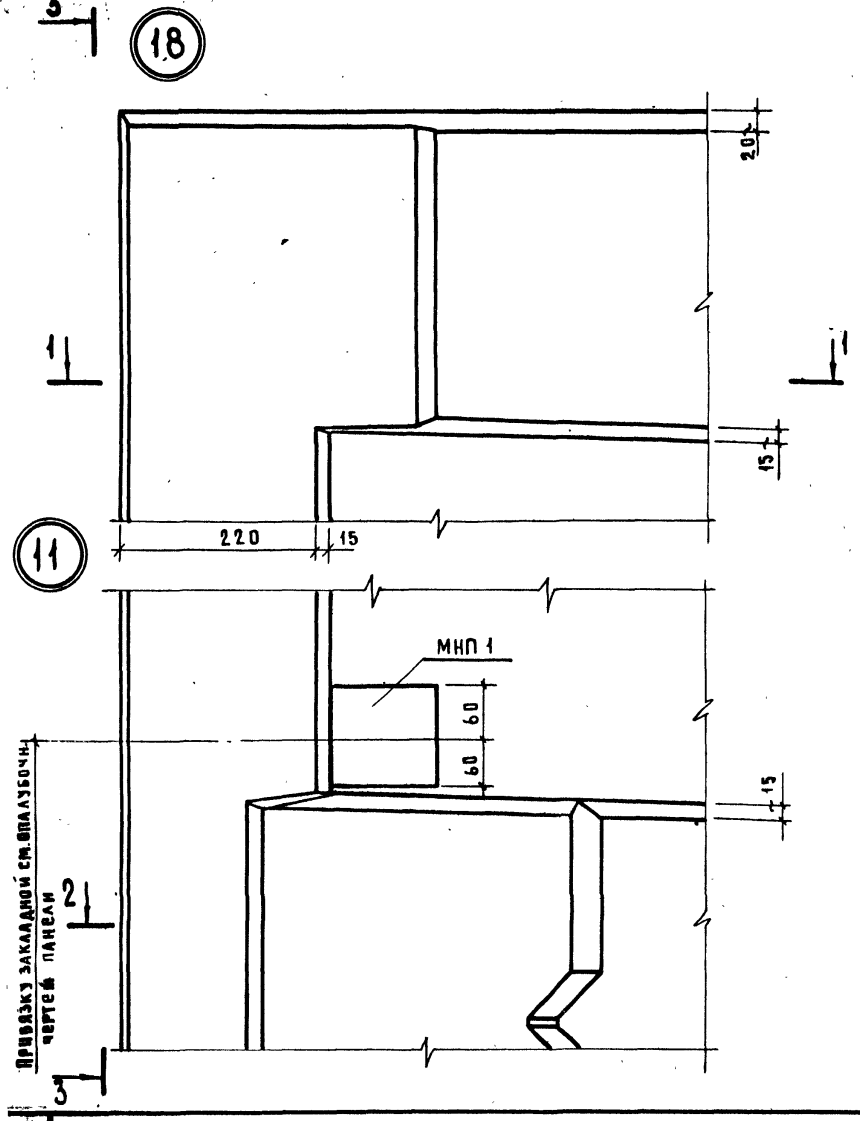

1—1

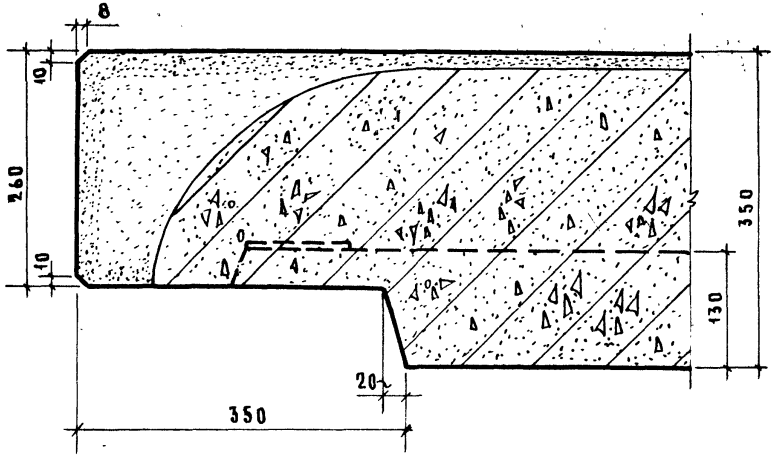

2—2

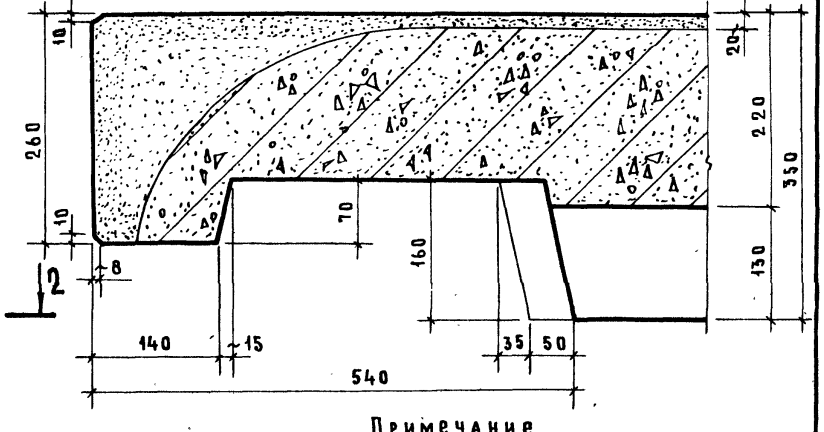

Примечание

Вид 3-3 см. лист 20

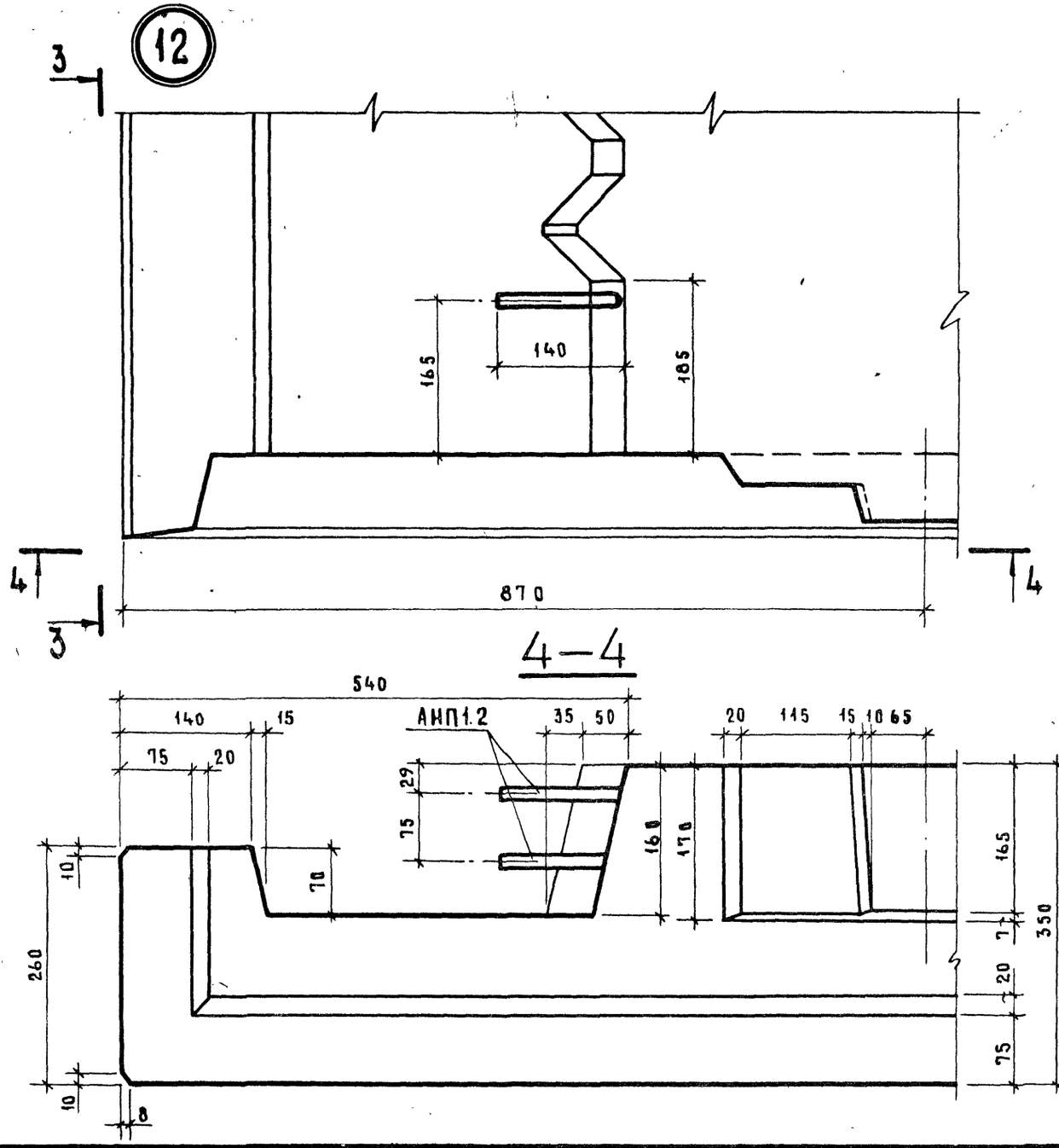

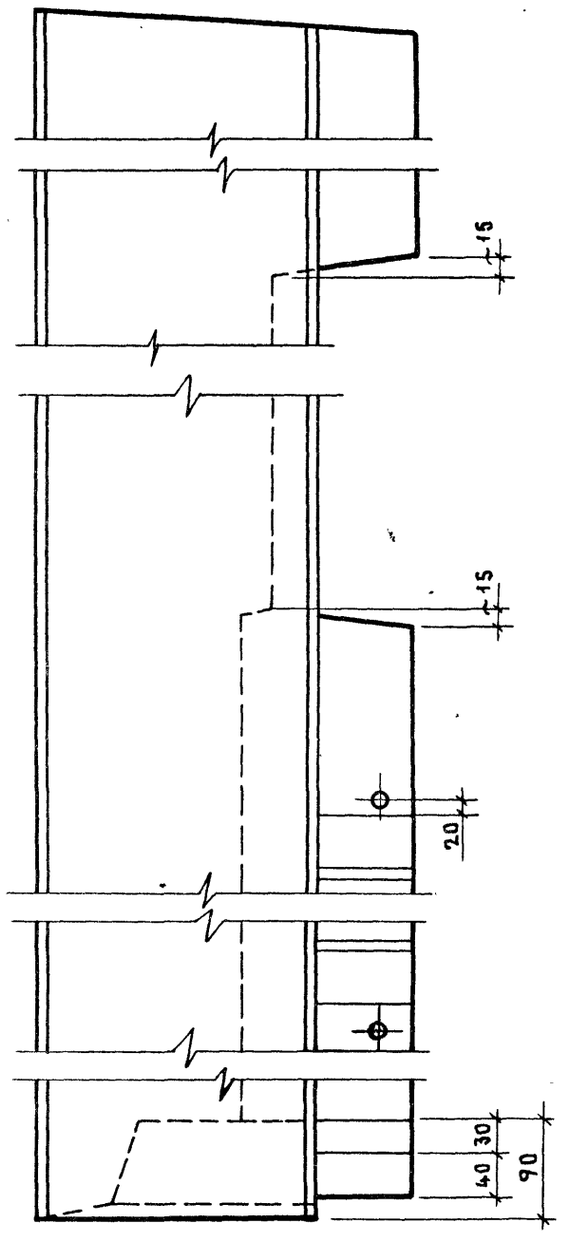

ЦНИИЭП ЖИЛИЩА
ГЛ. ИНЖ. ОТД. Н. Росинский
ГЛ. ИНЖ. ПР. Ю. Герман
РУК. ГРУППЫ А. Рафаилович
СТ. ИНЖЕНЕР
ПРОВЕРИЛ М. Шатинская
ВЕД. ИНЖ.
ИНВЕН. № ВЗАМЕН

ТК 1978

ДЕТАЛЬ 12; ВИД 3-3

СЕРИЯ 1.138-11С
ВЫПУСК 0-2
ЛИСТ 20

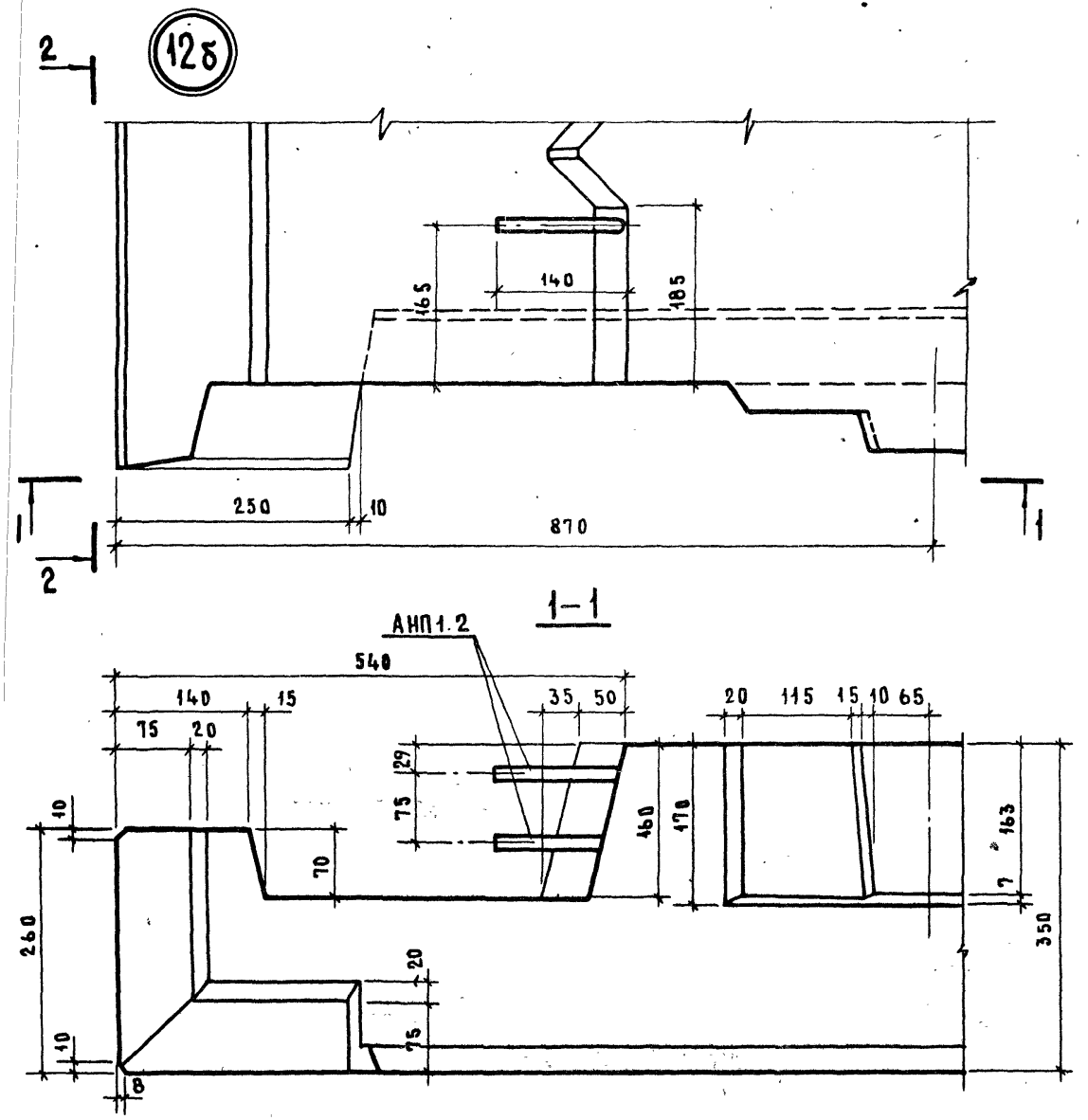
12б
2
1
2
1
140
165
185
250
10
870
1-1
АНП1.2
540
140
15
75
20
35
50
20
115
15
10
65
29
75
10
70
460
170
163
7
350
260
20
75
10
8

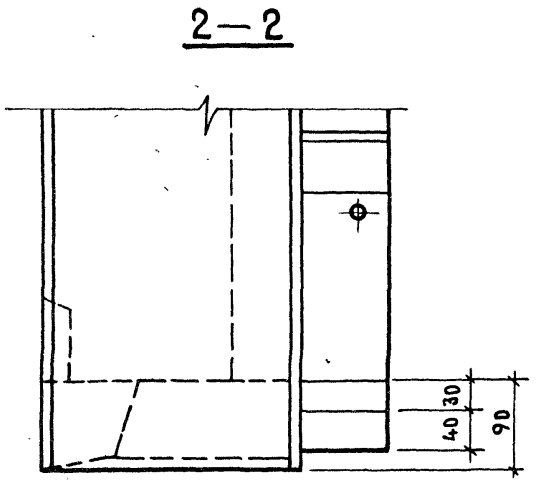
2—2
40
30
90

Деталь 12б

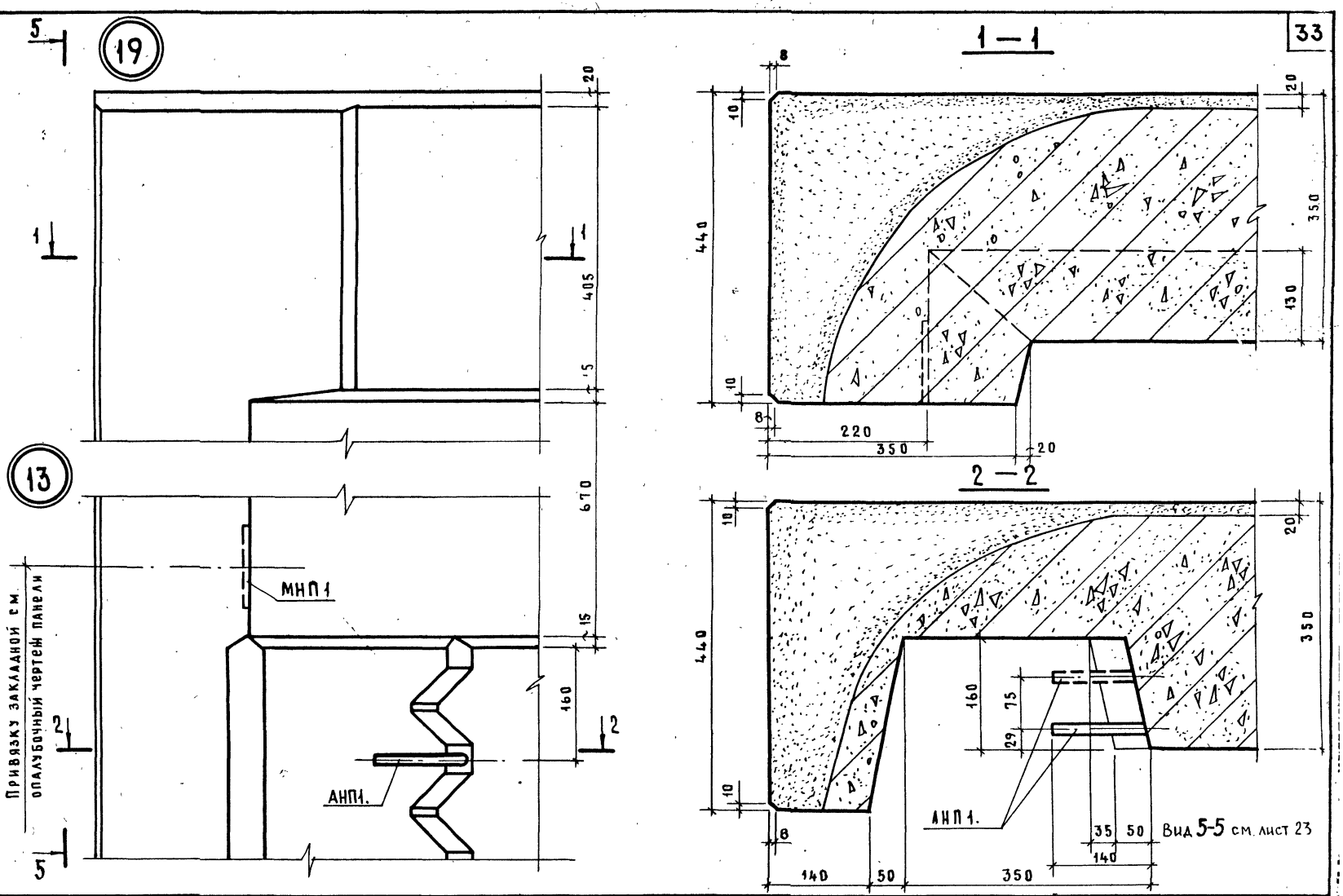

ГЛ. ИНЖ. ОТД.		Н. Росинский	
ГЛ. ИНЖ. ПР.		Ю. Герман	
РУК. ГРУППЫ			
СТ. ИНЖЕНЕР		А. Рафаилович	
ПРОВЕРИЛ			
ВЕД. ИНЖ.		М. Шатинская	
ИНВЕНТ. №			
ВЗАМЕН			

ЦЕПИНИ ЖИЛИЩА

ТК 1978

Детали 13; 19

СЕРИЯ 1.138-11с

ВЫПУСК 0-2 ЛИСТ 22

5 (14)

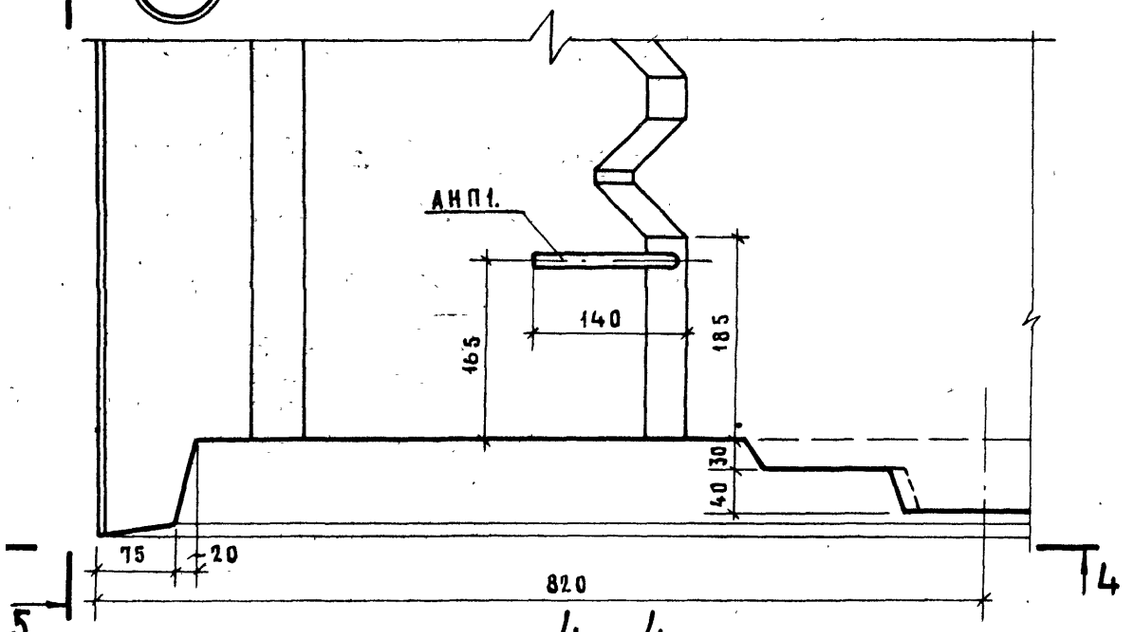

4 — 4

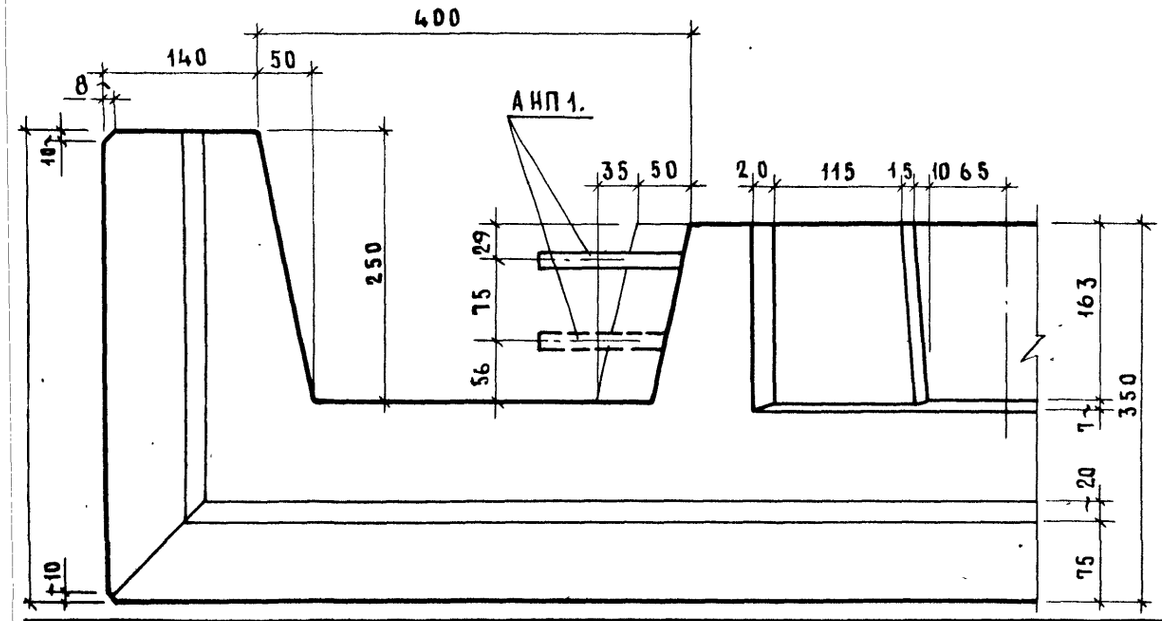

5 — 5

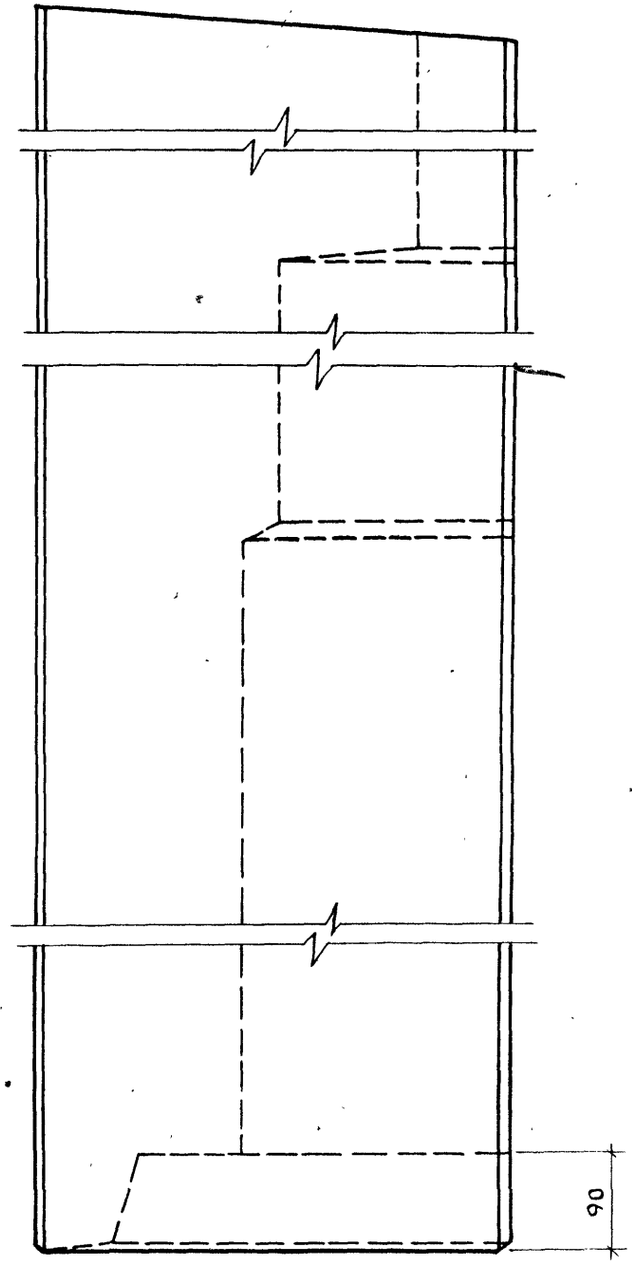

Деталь 14; вид 5—5

серия 1.138-11с	
выпуск 0-2	лист 23

16781-35

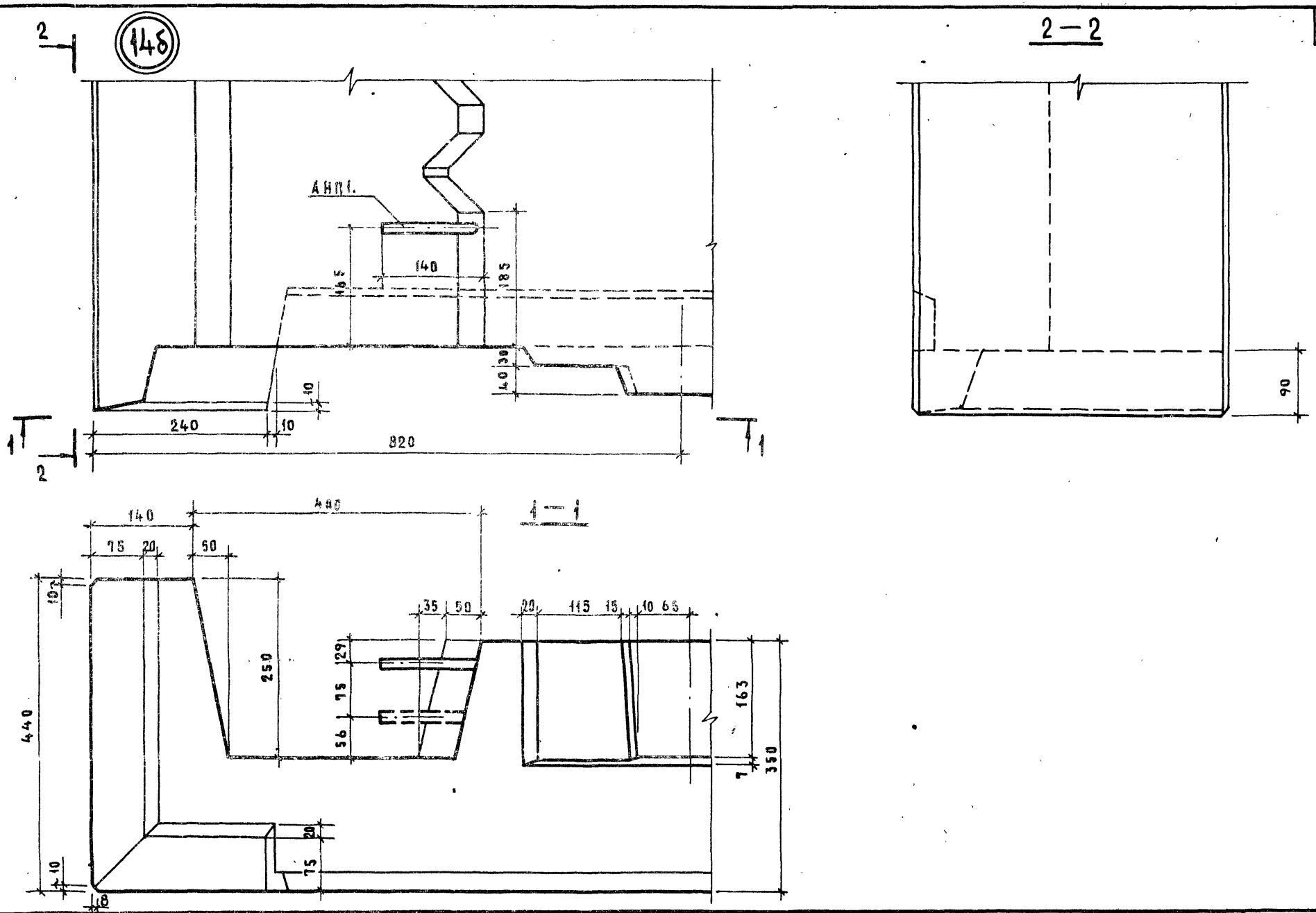

ГИПРОЖИЛИЩА	ТК 1978	Деталь 14б	серия 1.138-11с		
			выпуск 0-2	лист 24	

Нач. отд. 17		Л. Валаковский	Инженер		П. Кондратьева
Гл. инж. отд.		Н. Росинский			
Гл. инж. пр.		Ю. Герман			
Рук. группы			Проверил		
Ст. инженер		А. Рафайлович	Вед. инж.		М. Шатинская

Согласовано

Дата | Инвент. № | Взамен

16781 36

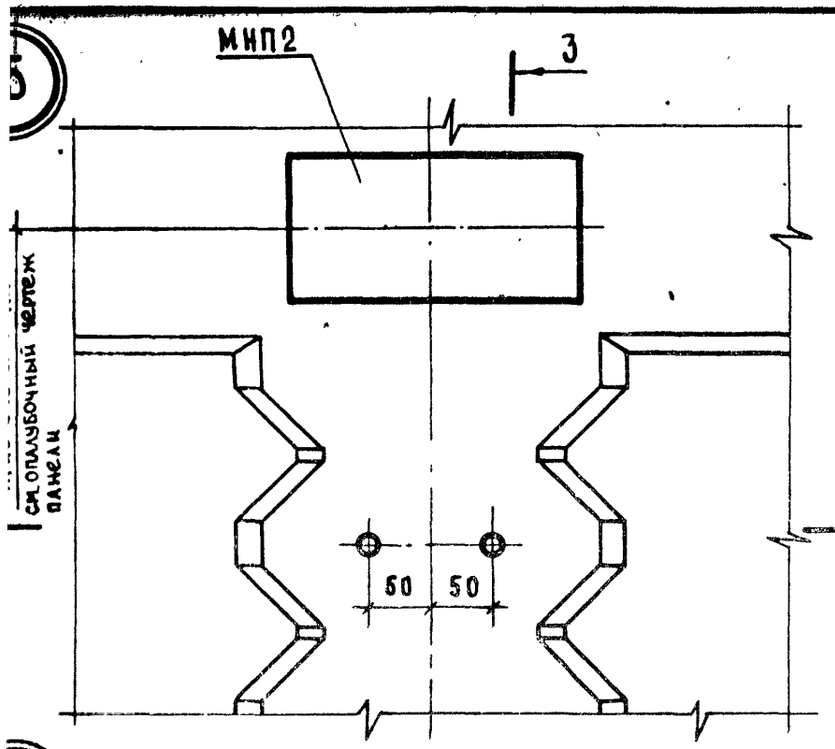

3 — 3

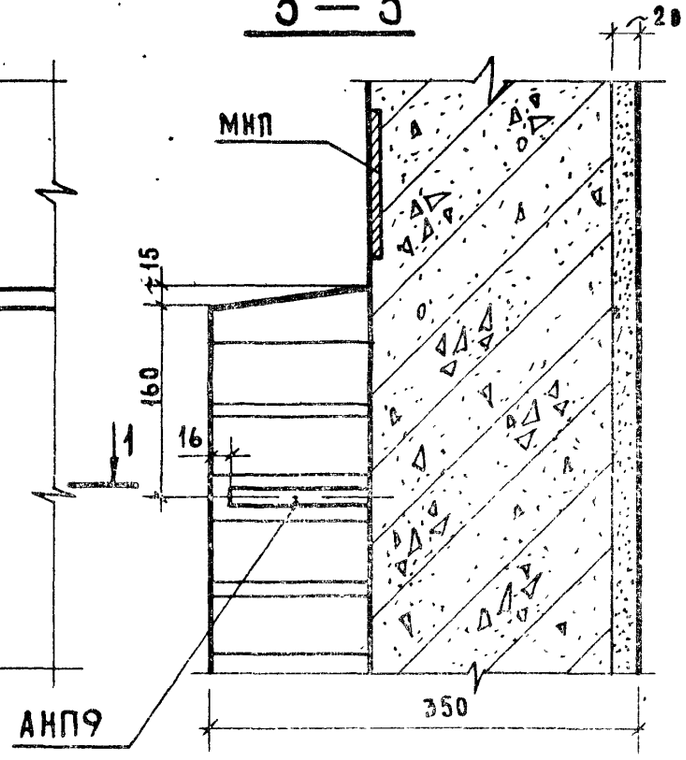

1 — 1

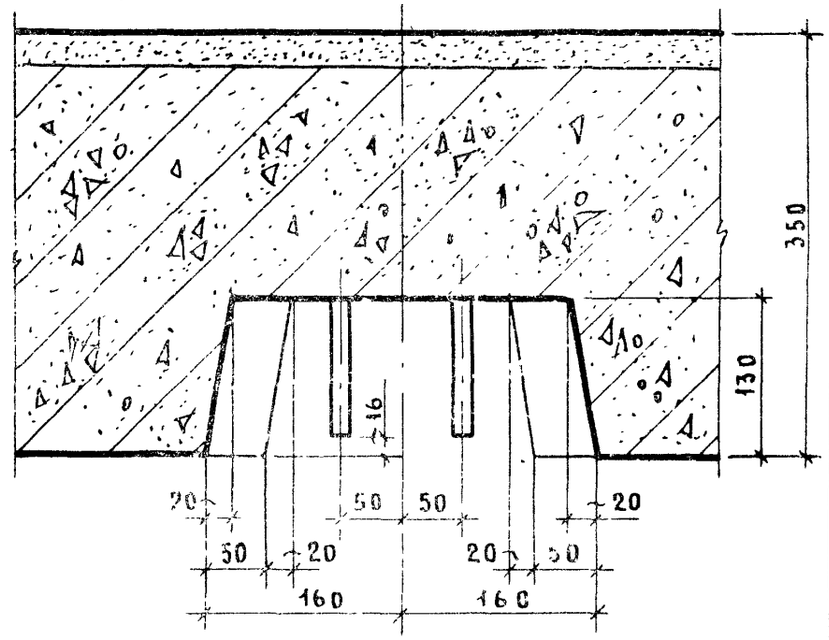

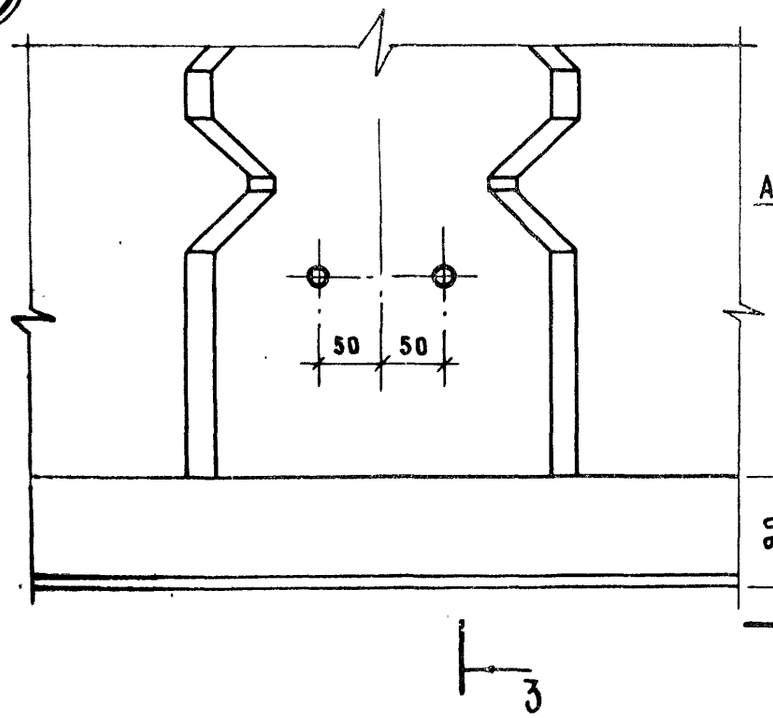

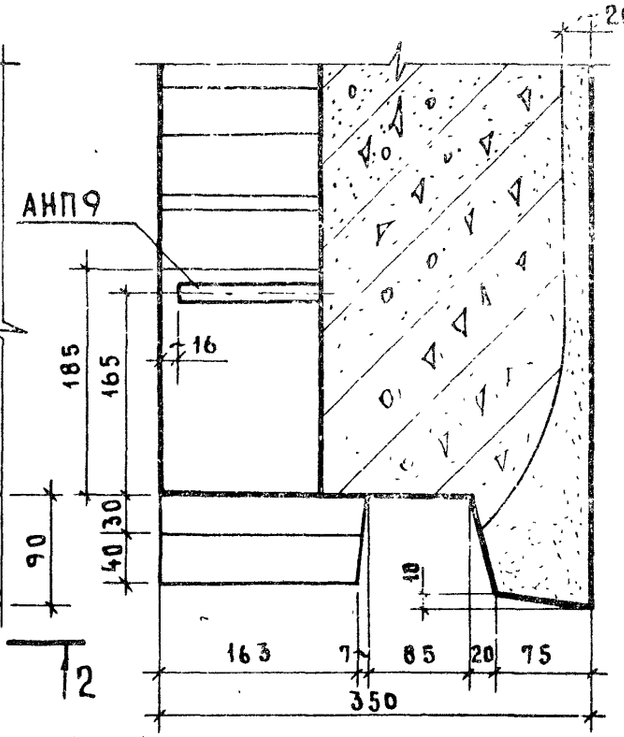

2 — 2

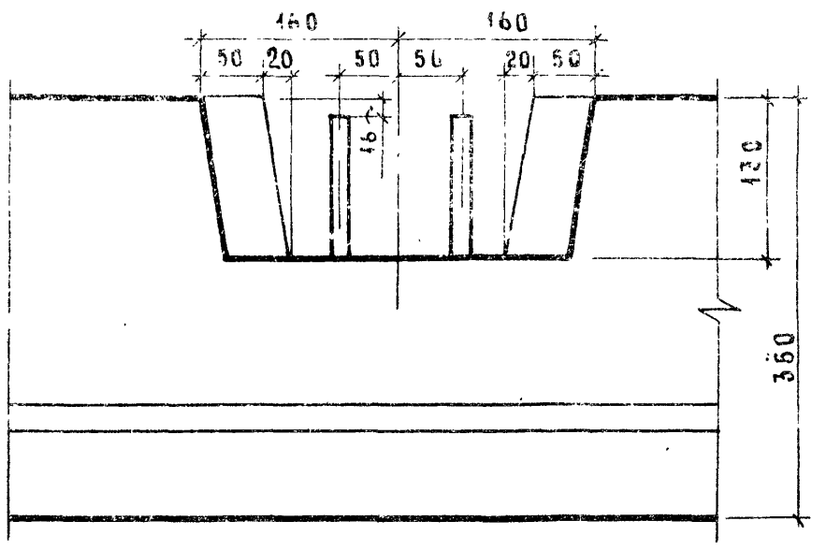

Детали 15; 16

16б

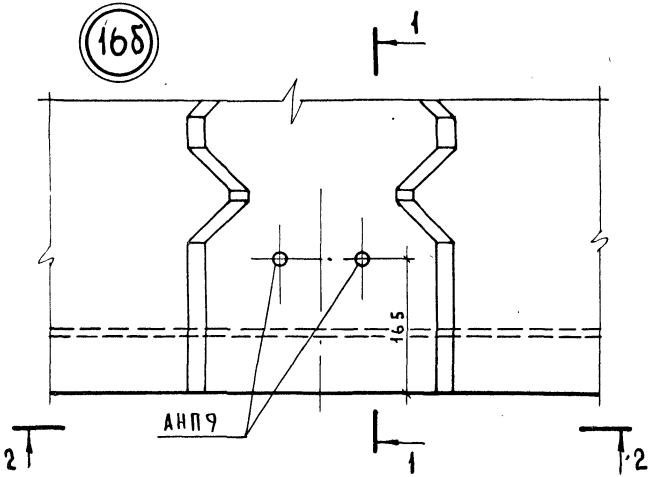

2—2

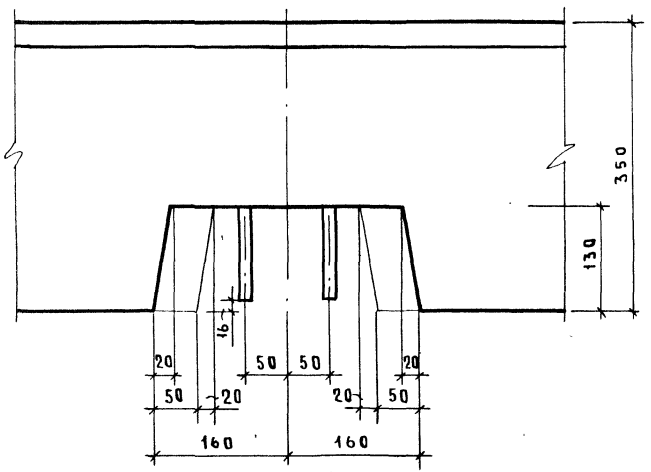

1—1

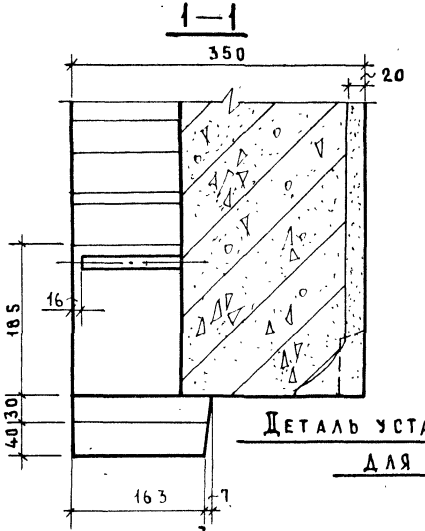

Деталь установки деревянной пробки для крепления окрытия

3—3

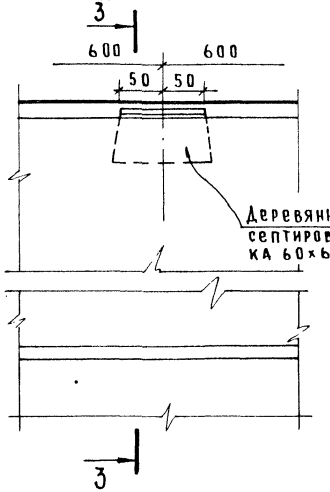

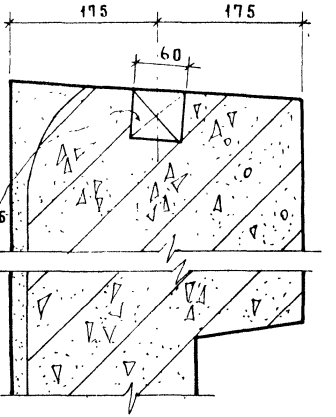

ГИП	Н. Российский		
Гл. инж. отд.	Ю. Герман		
Гл. инж. пр.			
Рук. группы		Проверил	Мшатинская
Ст. инженер	А. Рафаилович	Бед. инж.	

ЦНИИЭП жилища

ТК 1978

Деталь 16б. Деталь установки деревянной пробки для крепления окрытия

Серия	
1.138-11с	
Выпуск	Лист
0-2	26

Инвент. №

Взамен

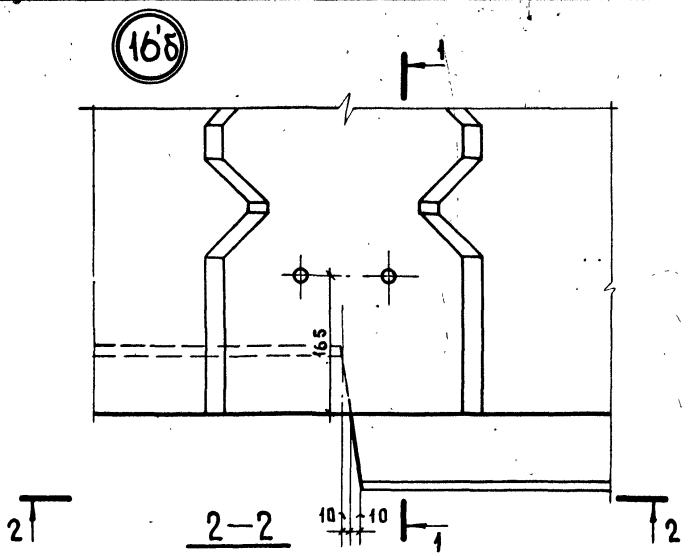

2—2

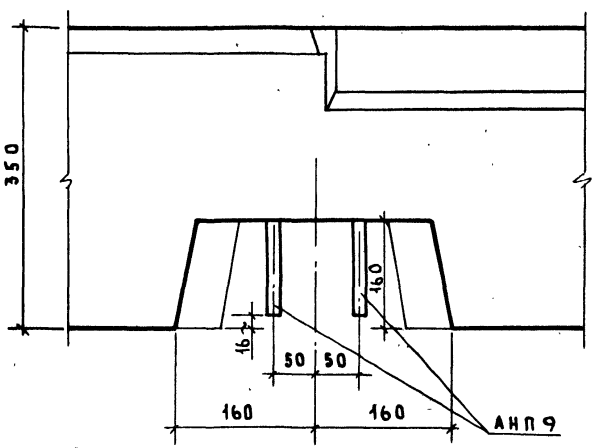

1—1

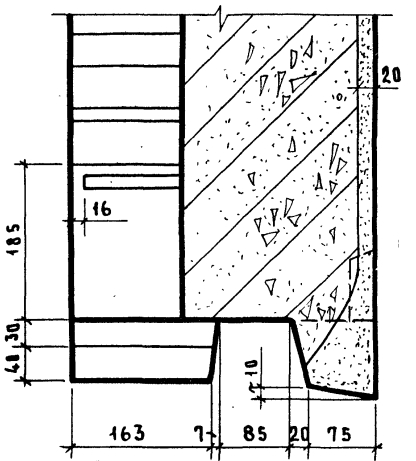

Схемы торцов

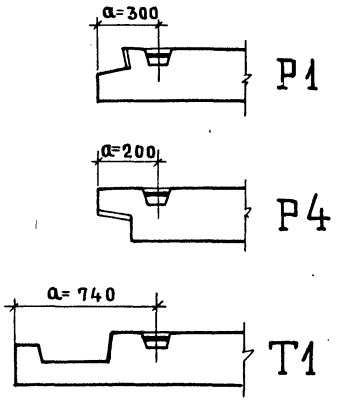

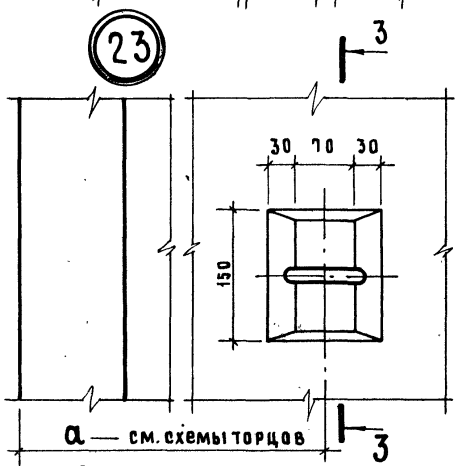

3—3

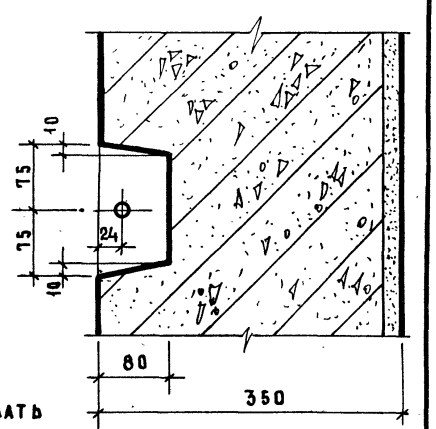

Сразу после виброуплотнения сделать выемку бетона по детали 23.

ТК 978

Детали 16б; 23

серия 1.138-11с
выпуск 0-2
лист 27

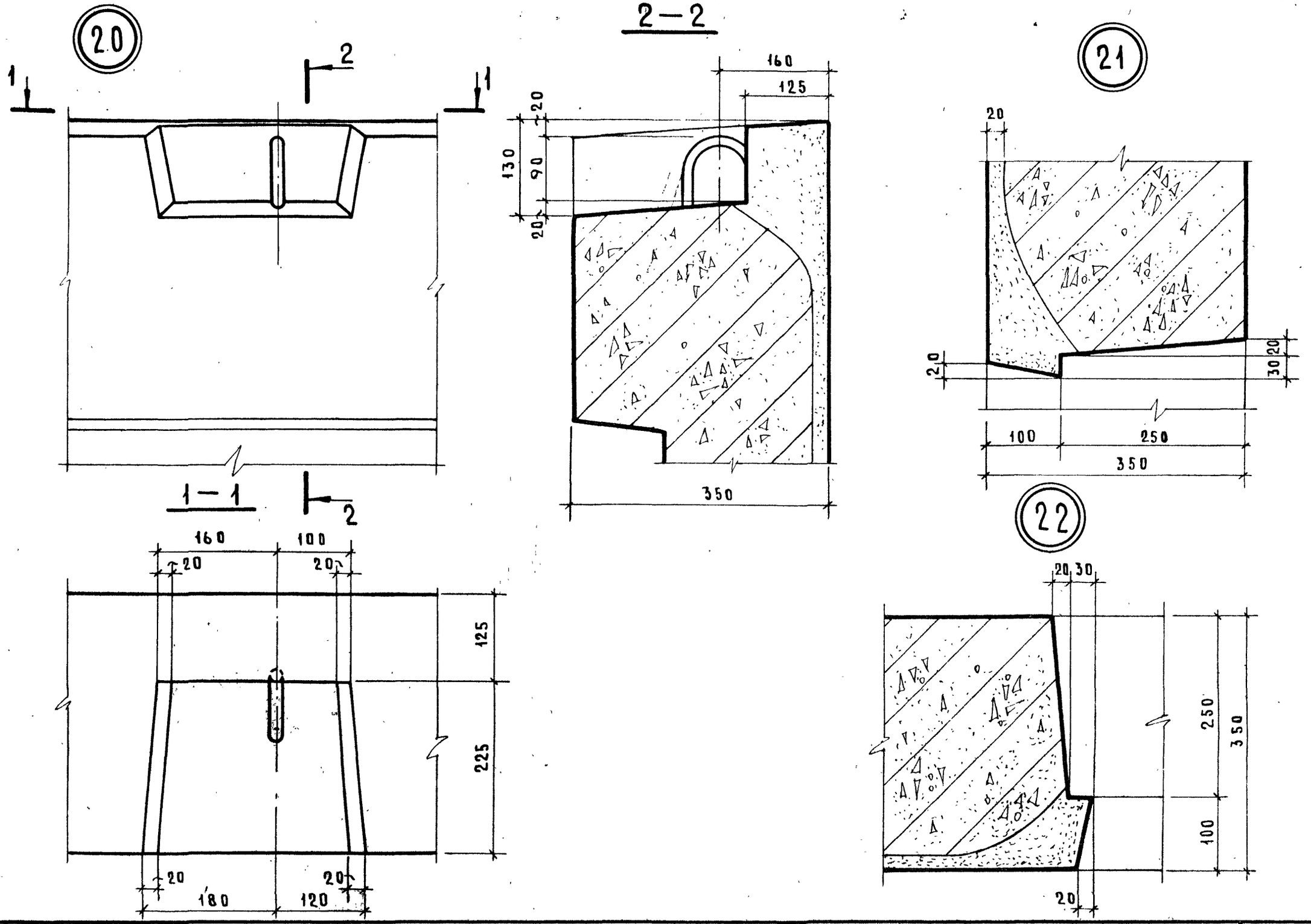

ГЛ. ИНЖ. ПР.	Ю. ГЕРМАН	ПРОВЕРИЛ	М. ШАТИНСКАЯ
РУК. ГРУППЫ			
СТ. ИНЖЕНЕР	А. РАФАЙЛОВИЧ	ВЕД. ИНЖ.	

ЖИЛИЩА

№ | ВЗАМЕН

ТК 1978

ДЕТАЛИ 20; 21; 22

СЕРИЯ 1.138-11с

ВЫПУСК 0-2 | ЛИСТ 28

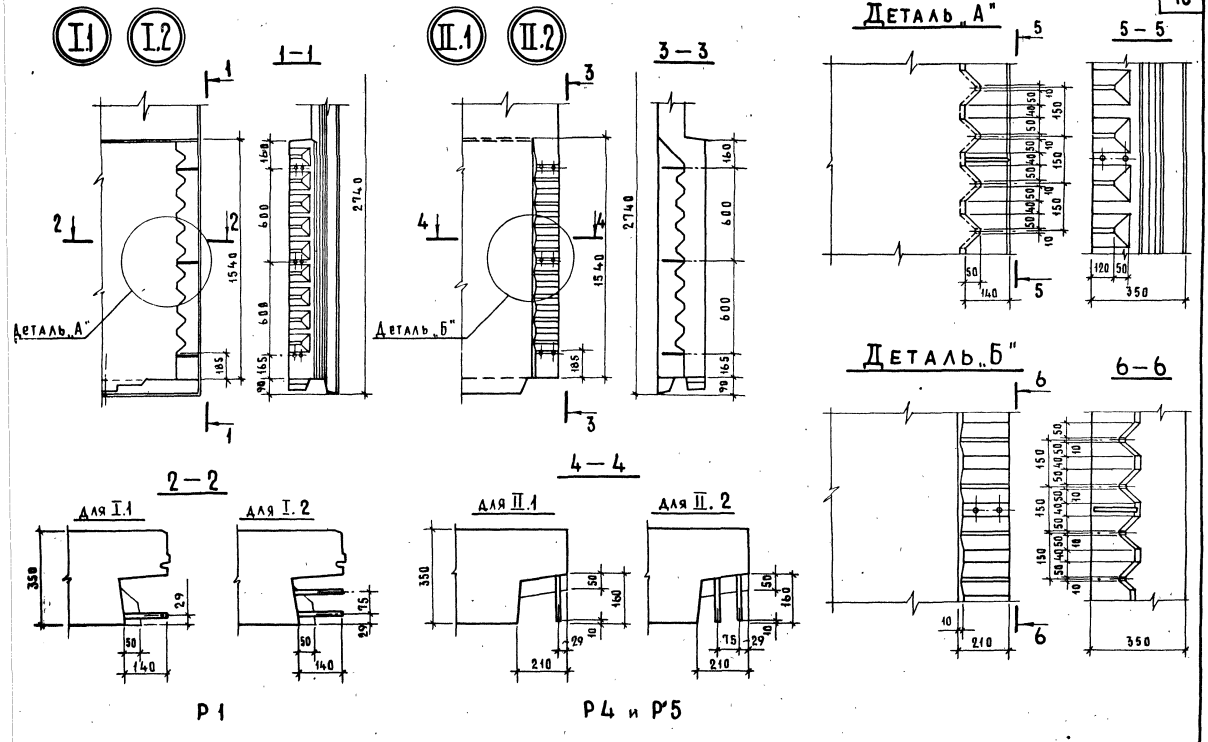
I.1
I.2
1–1
Деталь „А"
II.1
II.2
3–3
Деталь „Б"
Деталь „А"
5–5
Деталь „Б"
6–6
2–2
Для I.1
Для I.2
4–4
Для II.1
Для II.2
Р1
Р4 и Р5

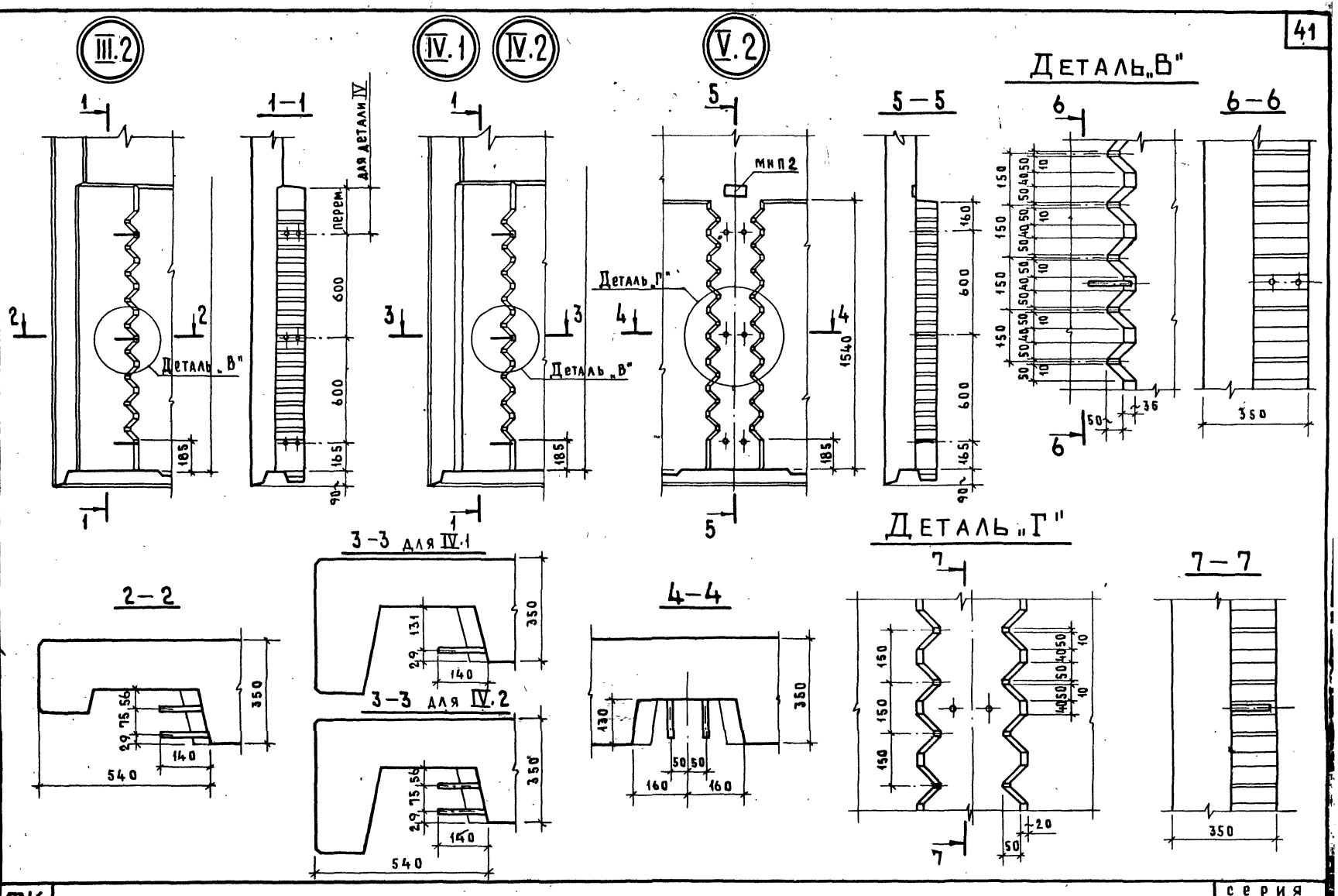

ТК 1978	Разбивка и детали шпонок в панелях групп Т 1 и Т 4 и штрабе	серия 1.138-11с	
		выпуск 0-2	лист 30

ЦНИИЭП жилища

гл. инж. отд.	Н. Росинский		
гл. инж. пр.	Ю. Герман		
рук. группы		проверил	
ст. инженер	А. Рафайлович	вед. инж.	М. Шатинская

Инвент. № | Взамен

16781 42

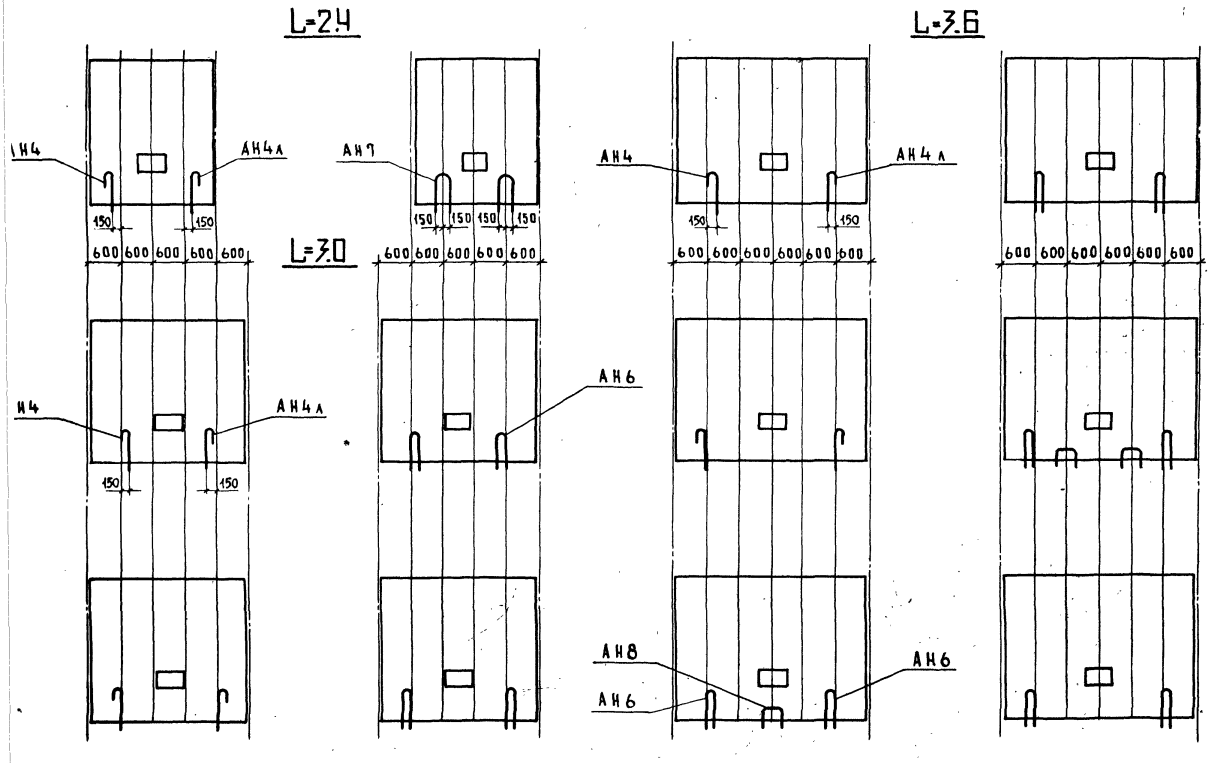

Примеры установки вертикальных выпусков обрамления проемов

серия 1.138-11с	
выпуск 0-2	лист 31

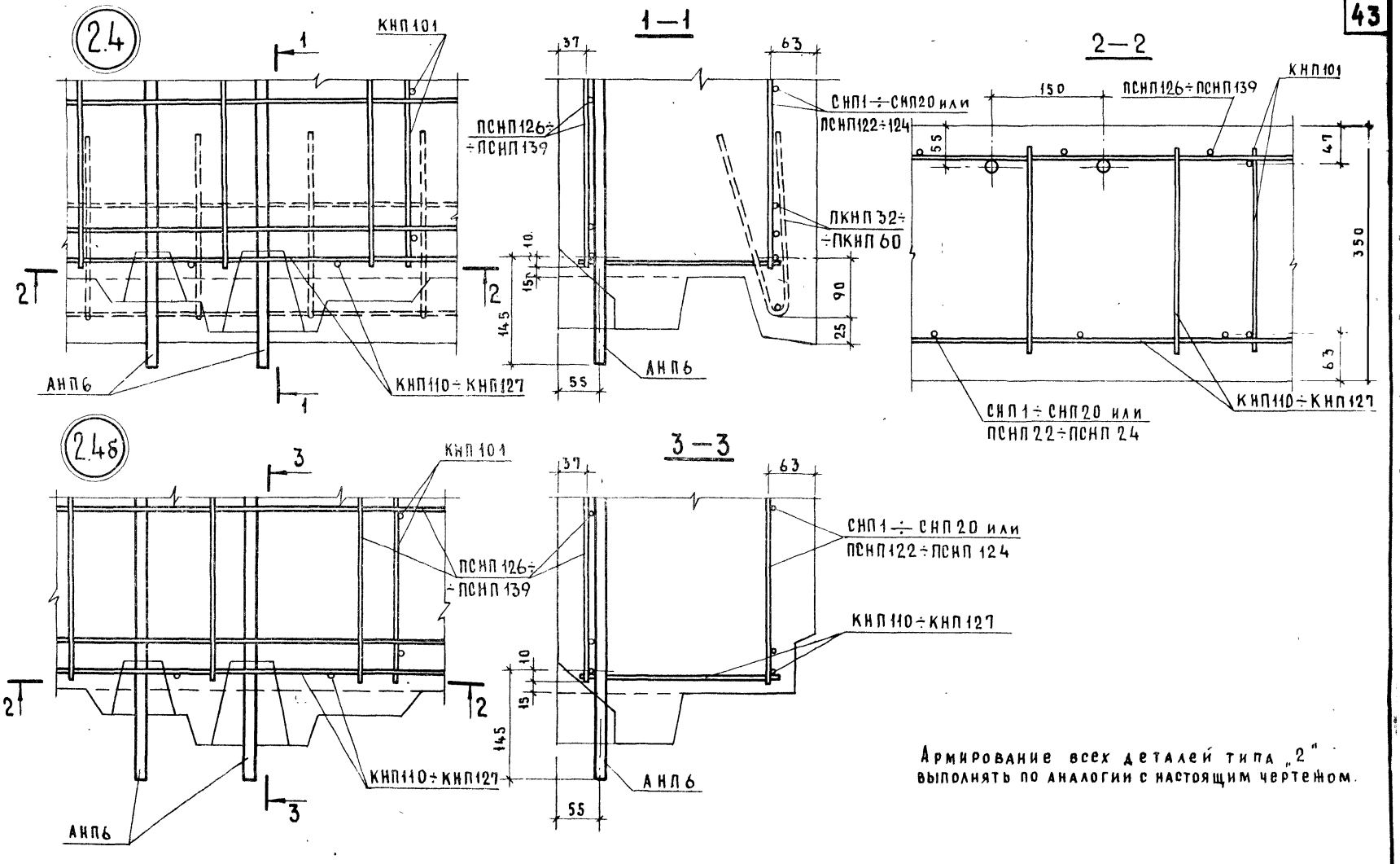

Армирование всех деталей типа „2" выполнять по аналогии с настоящим чертежом.

ТК 1978	Детали 2.4 ; 2.4б (армирование)	Серия 1.138-11с	
		Выпуск 0-2	Лист 32

ЦНИИЭП жилища

Нач. отд. 17	А. Балановский	Ст. инж.	А. Голубева	Согласовано
Гл. инж. отд.	Н. Росинский			
Гл. инж. пр.	Ю. Герман			
Рук. группы		Проверил		
Ст. инж.	А. Рафаилович	Вед. инж.	М. Шатинская	

Дата | Инвент № | Взамен

16781 44

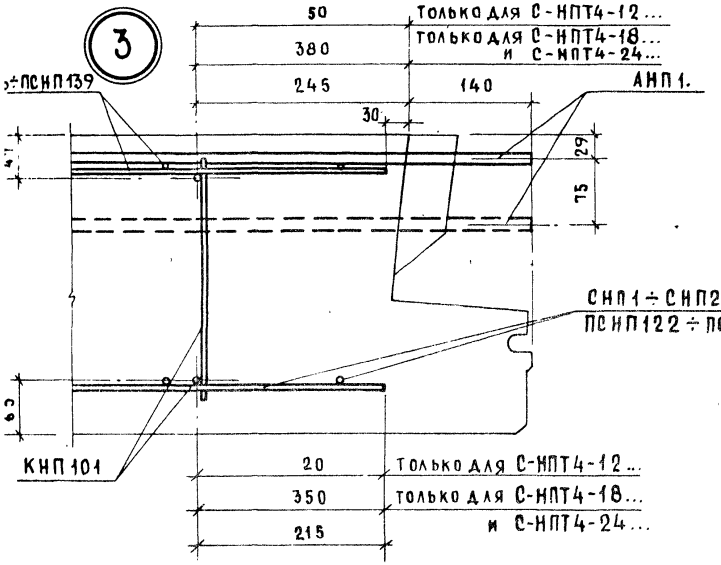

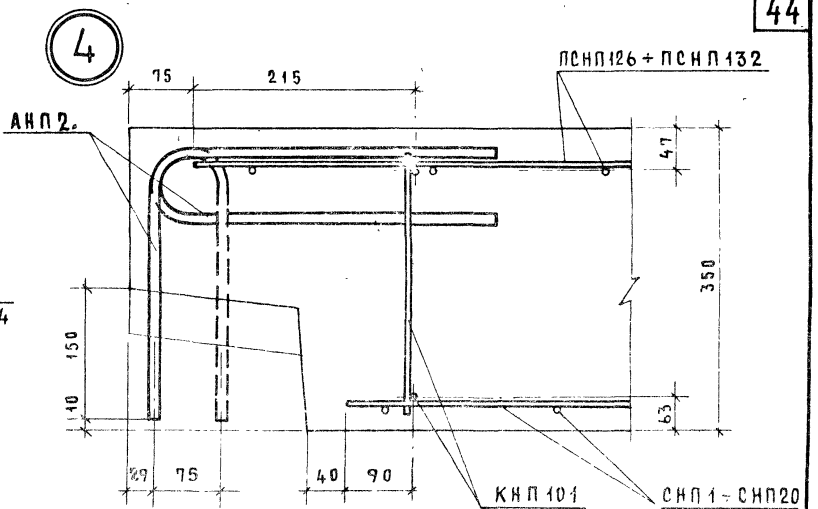

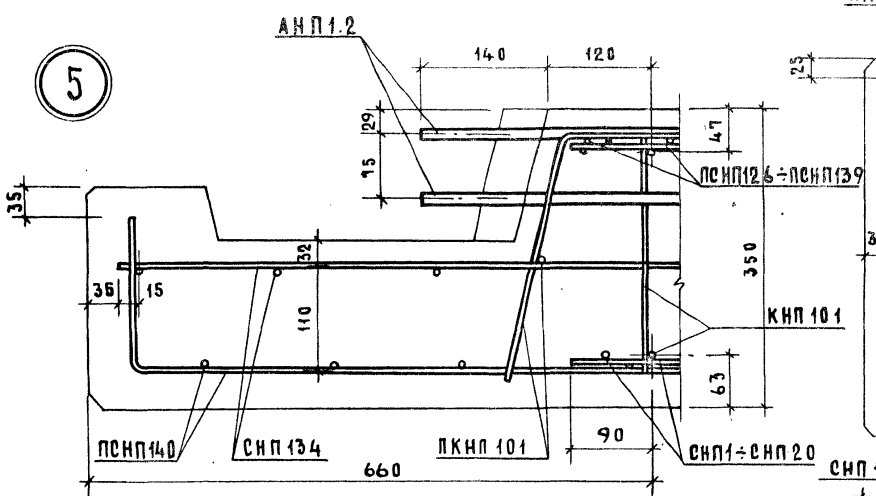

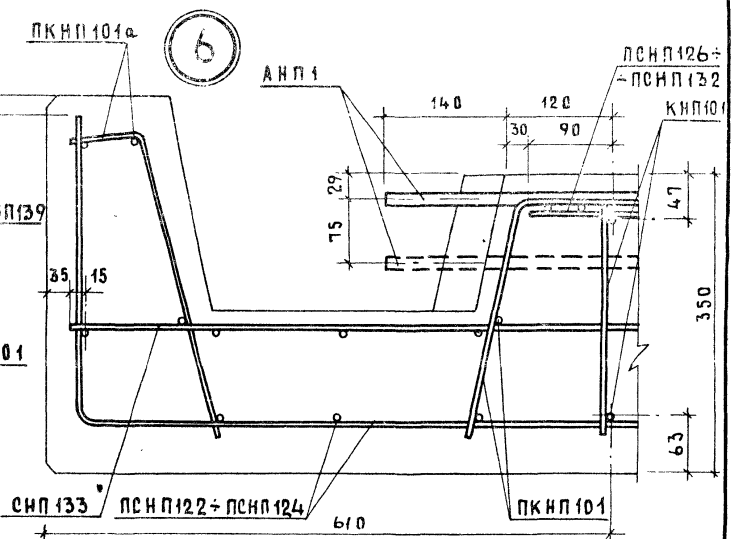

Детали 3; 4; 5; 6 (армирование)

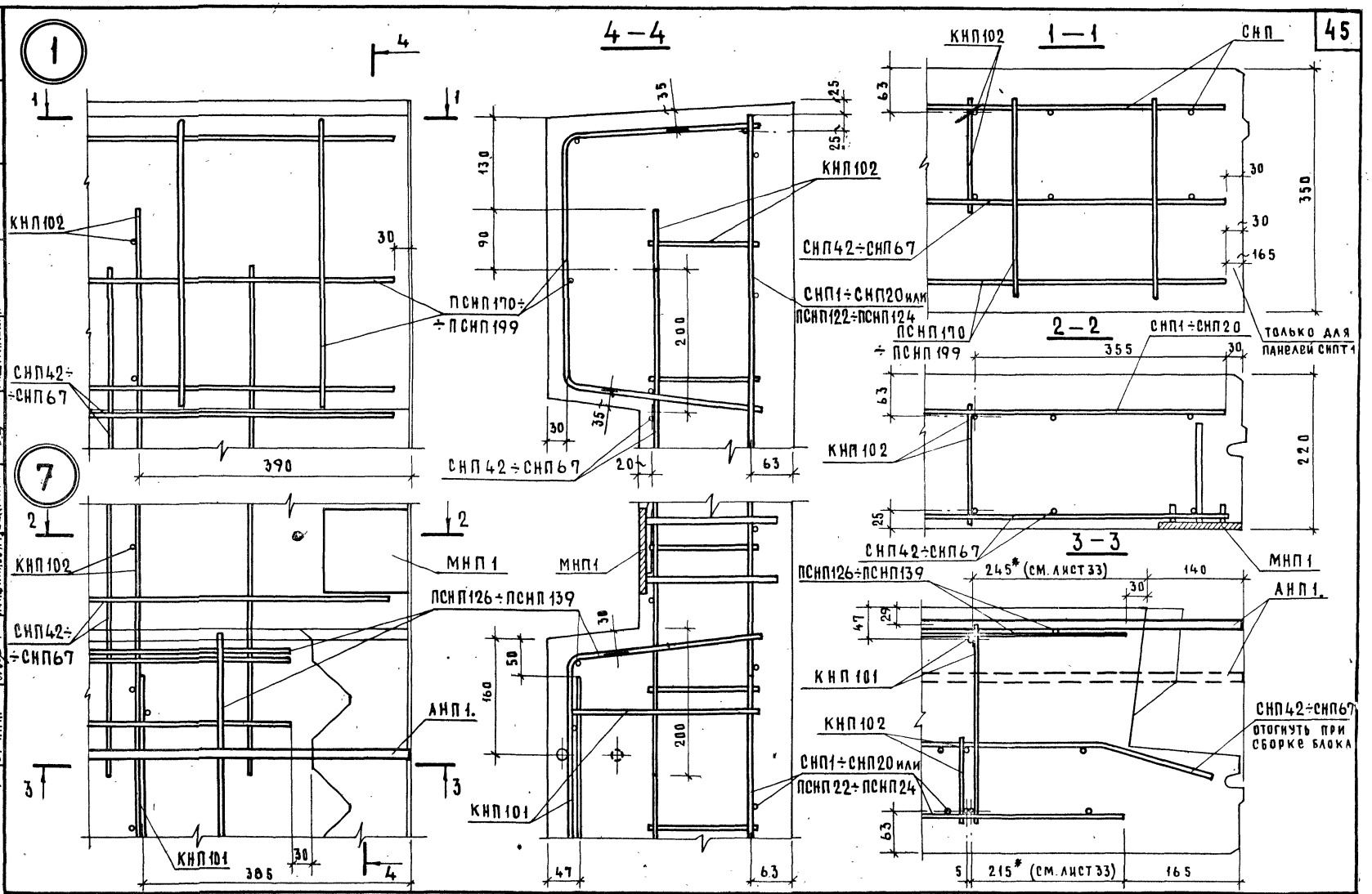

ЦНИИЭП жилища

ТК 1978

Детали 1:7 (армирование)

серия 1.138-11с

выпуск 0-2 | лист 34

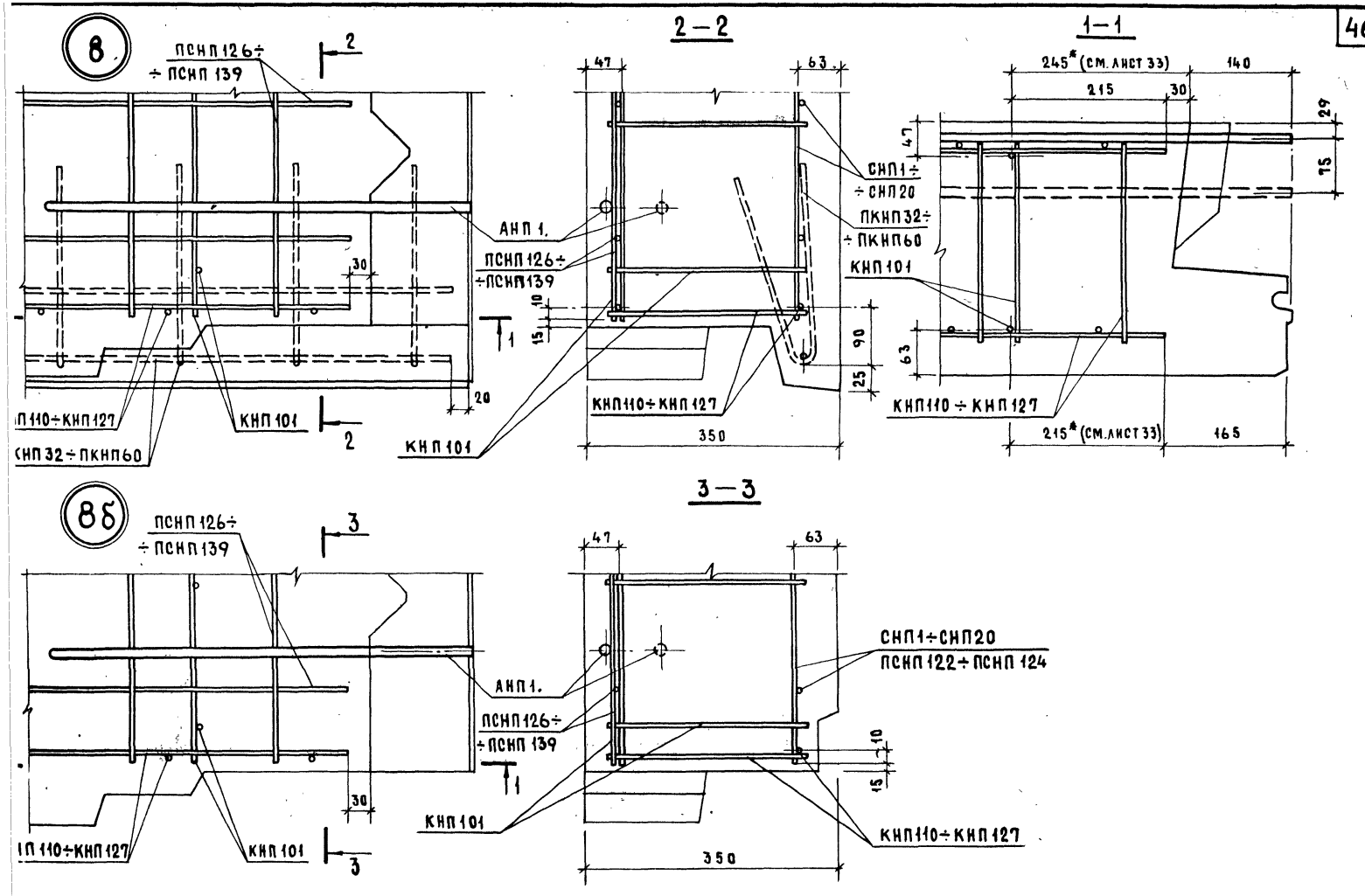

Детали 8; 8б (армирование)

16781-47

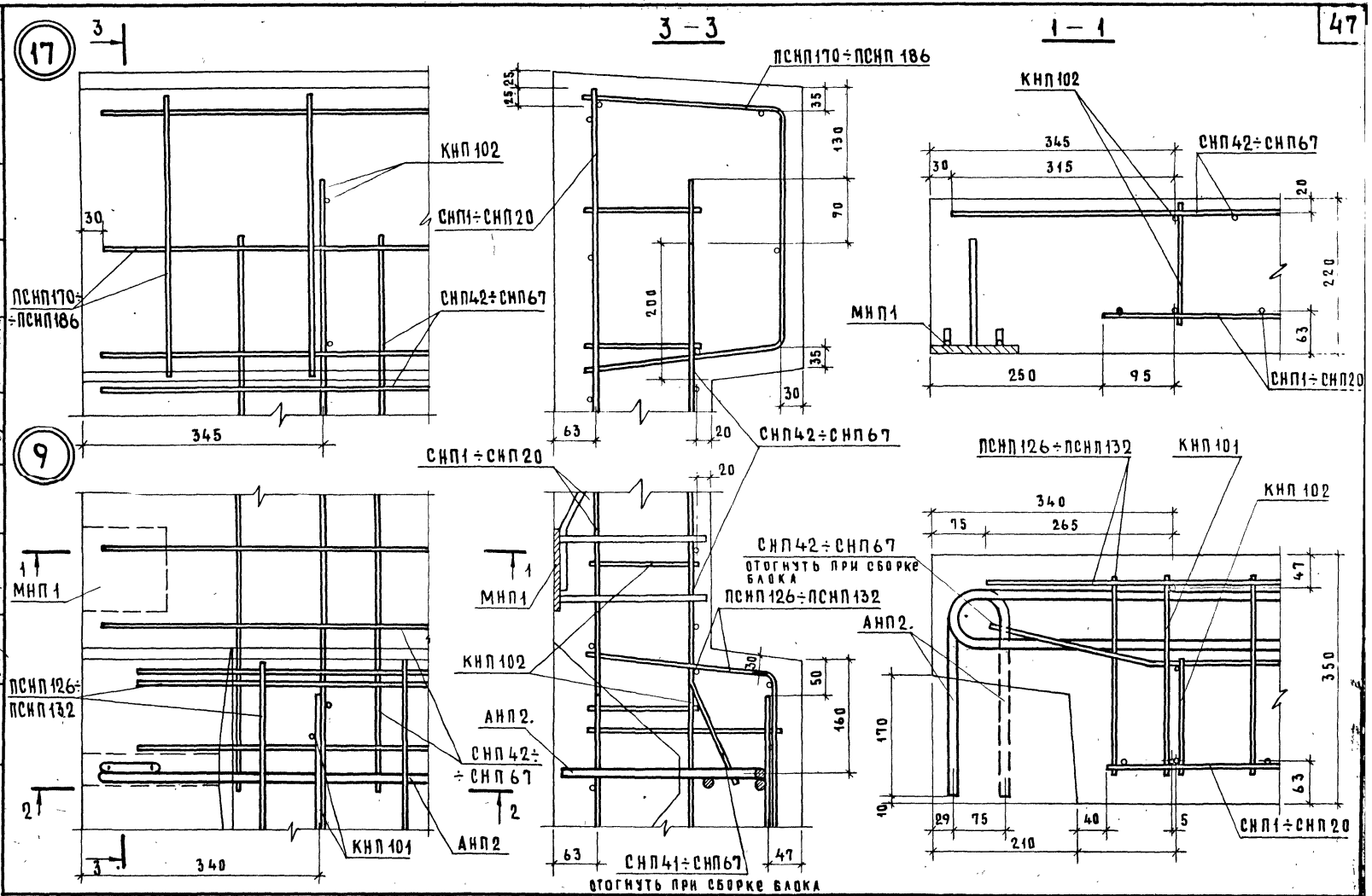

ИНВЕНТ. №	ВЗАМЕН		
НАЧ. ОТД. 17	Ю. ВАЛАНБОСКИЙ		
ГЛ. ИНЖ. ОТД.	Н. ДОСИНСКИЙ		
ГЛ. ИНЖ. ПР.	Ю. ГЕРМАН		
РУК. ГРУППЫ		ПРОВЕРИЛ	
СТ. ИНЖ.	А. РАФАЙЛОВИЧ	ВЕД. ИНЖ.	М. ШАТИНСКАЯ

ЖИЛИЩА

ТК 1978

ДЕТАЛИ 9; 17 (АРМИРОВАНИЕ)

СЕРИЯ 1.138-11с

ВЫПУСК 0-2 | ЛИСТ 36

10

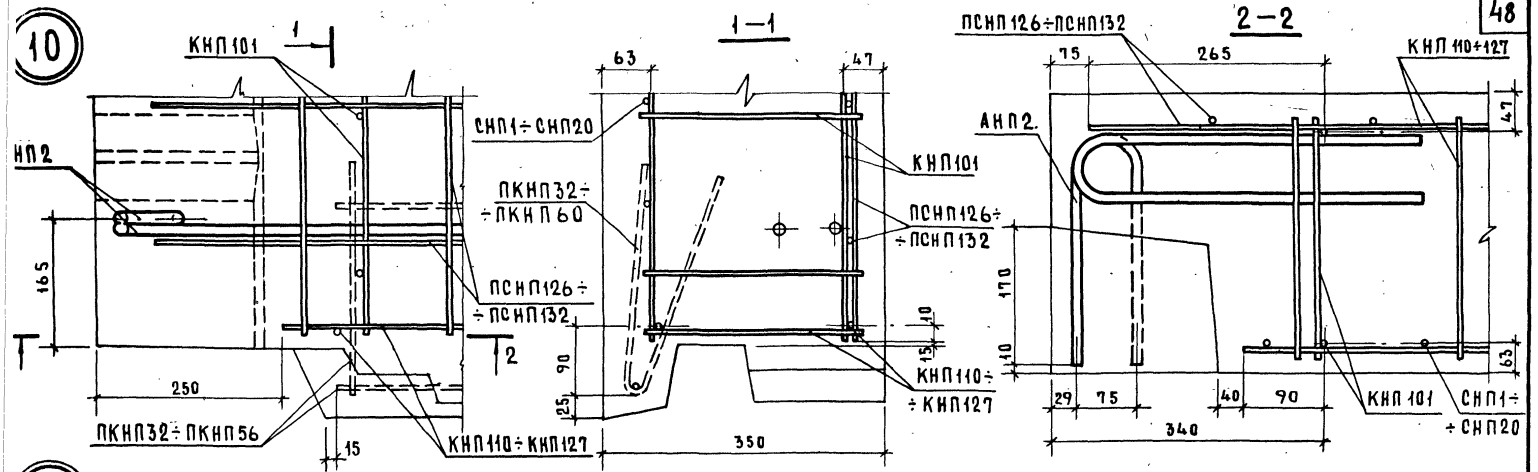

10б

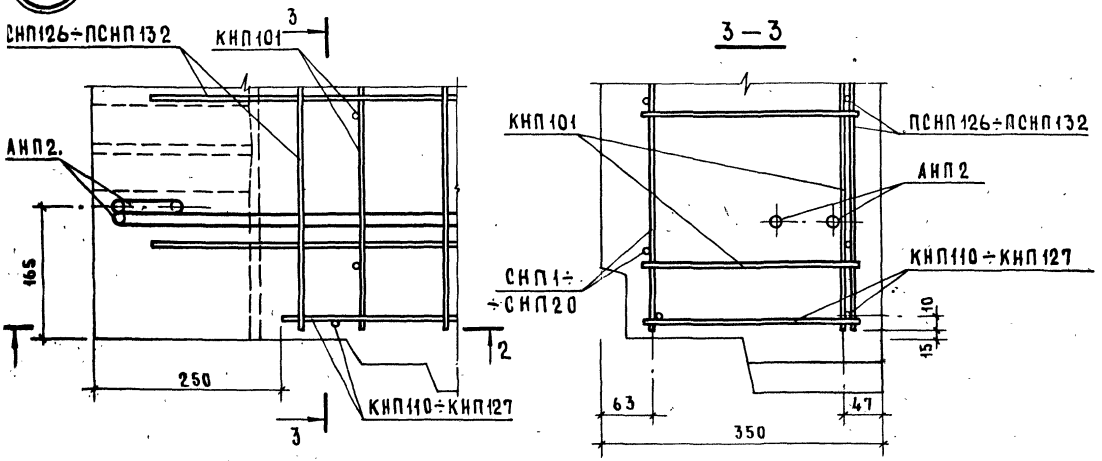

ТК 978

Детали 10; 10б (армирование)

серия 1.138-11с
выпуск 0-2
лист 37

16781

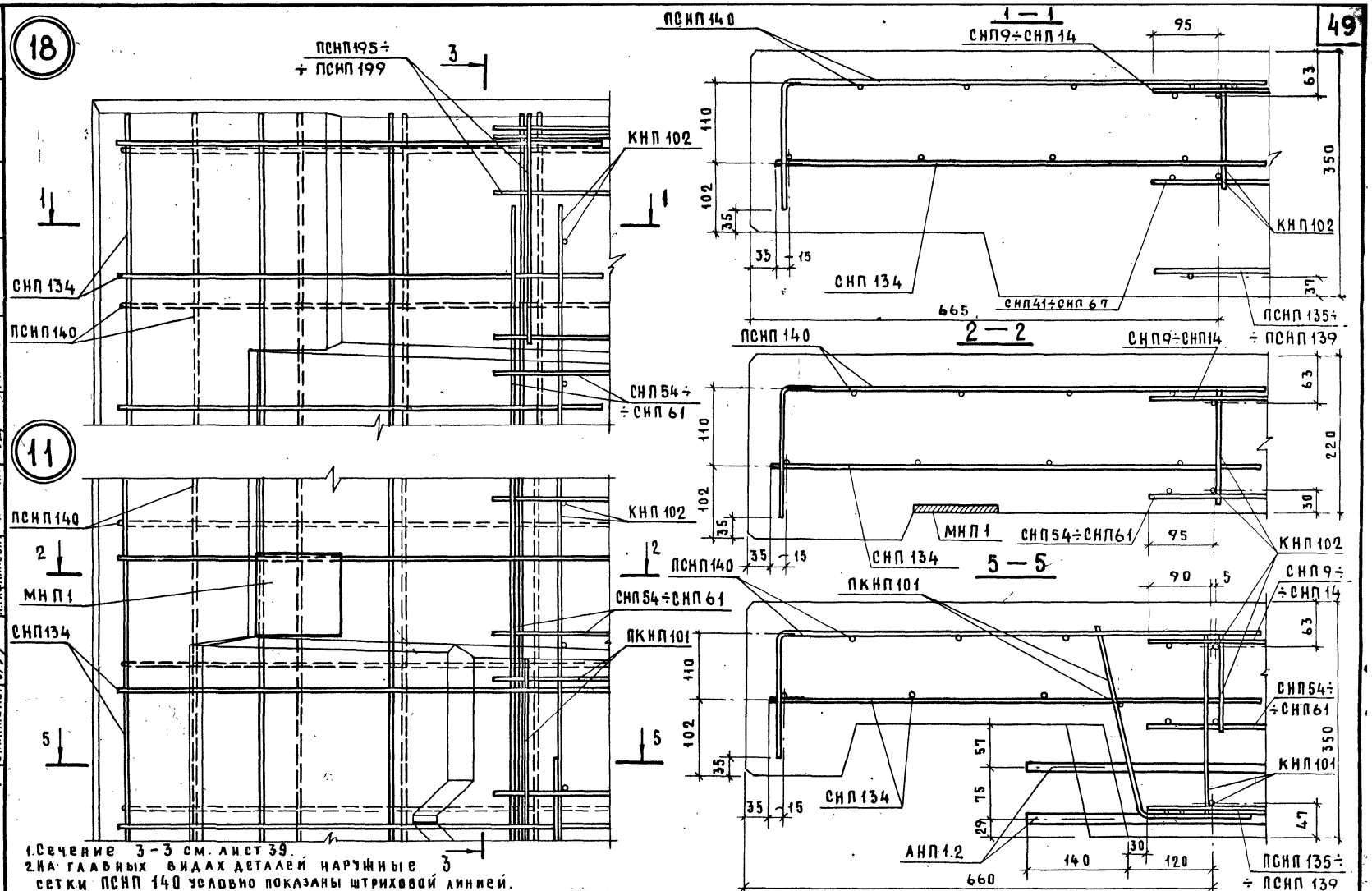

1. Сечение 3-3 см. лист 39.
2. На главных видах деталей наружные сетки ПСНП 140 условно показаны штриховой линией.

ТК 1978	Детали 11; 18 (армирование)	Серия 1.138-11с	
		Выпуск 0-2	Лист 38

ЦНИИЭП жилища

Инвент. № | Взамен | Проверил Ю. Герман | Гл. инж. пр. | Гл. инж. отд. | Гл. инж. пр. | Рук. группы | Ст. инженер | Н. Росинский | Ю. Герман | А. Рафаилович

16781 50

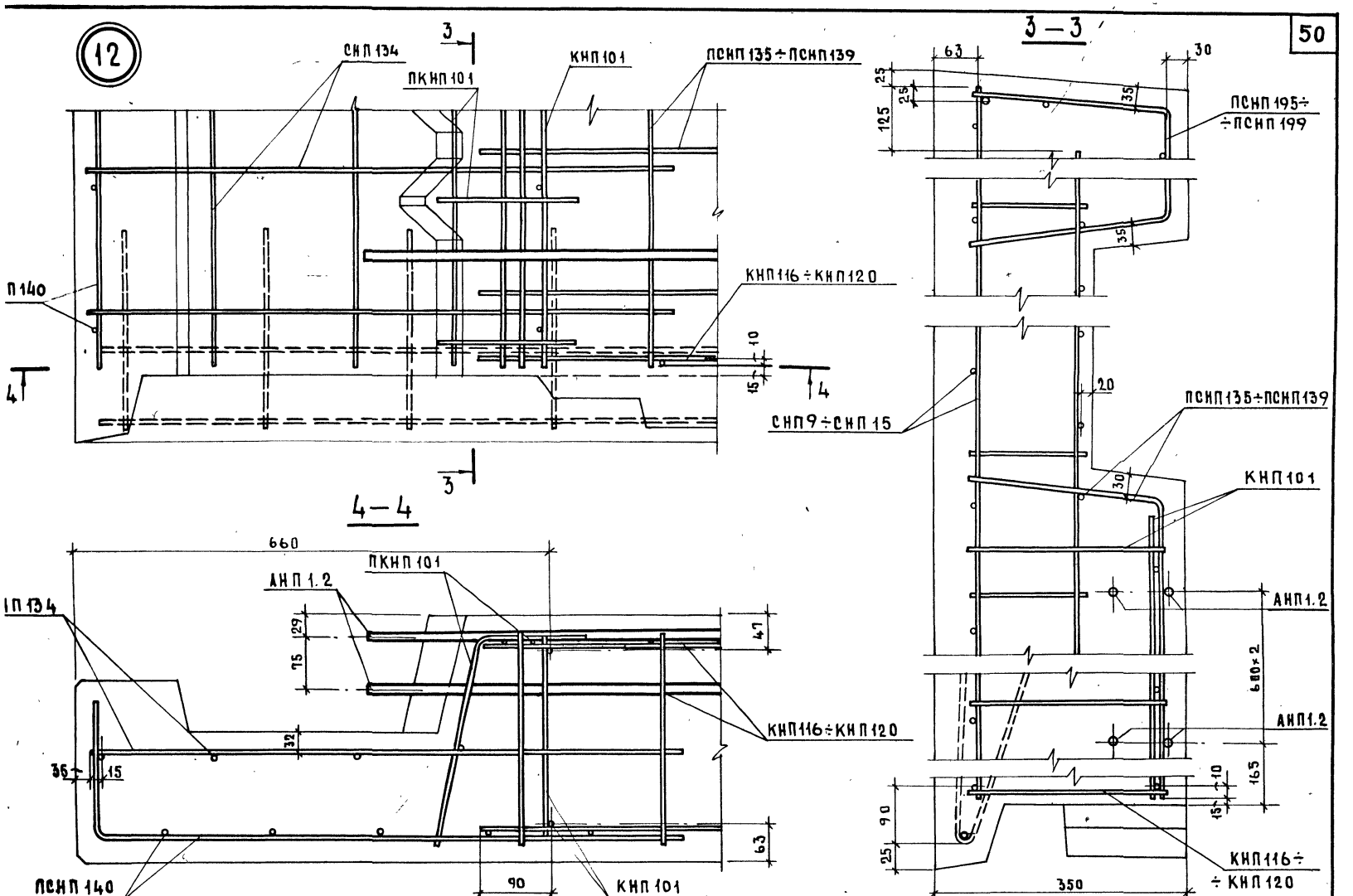

Деталь 12; сеч. 3-3 (армирование)

серия	1.138-11с
выпуск	0-2
лист	39

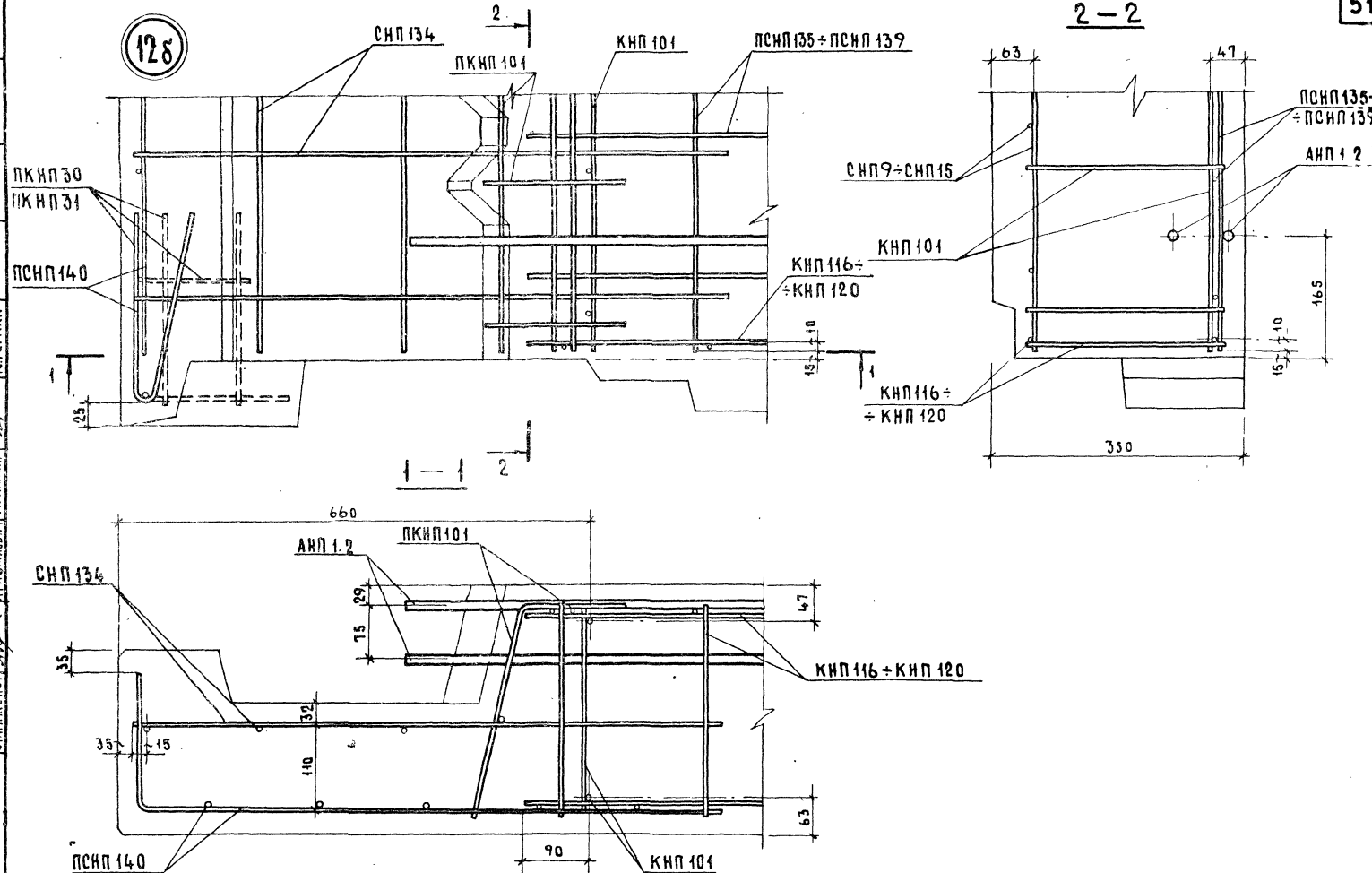

Деталь 12б (армирование)

ЦНИИЭП жилища
ТК 1978
серия 1.138-11с
выпуск 0-2
лист 40

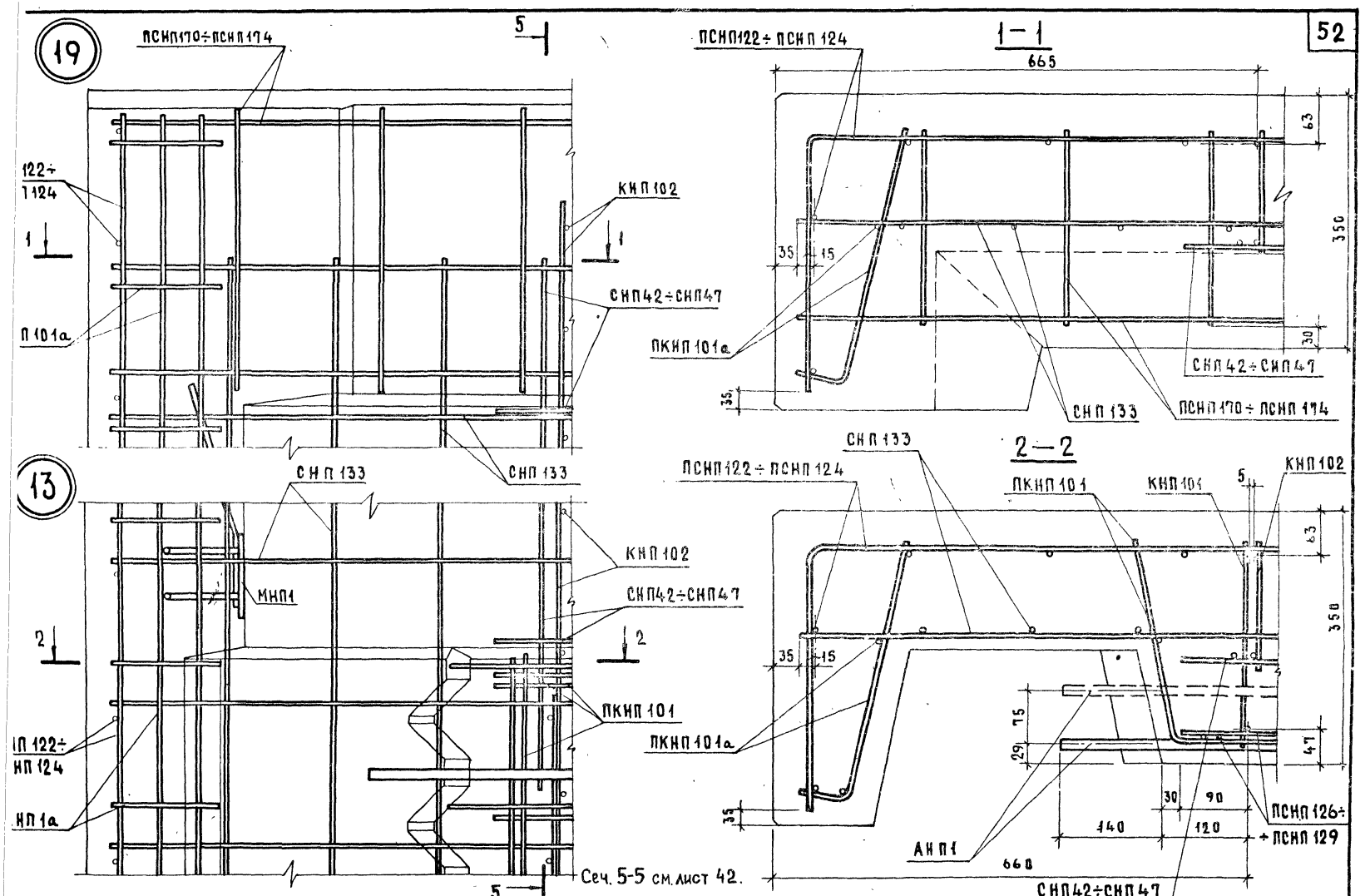

Детали 13; 19 (армирование)

78

серия 1.138-11с	
выпуск 0-2	лист 41

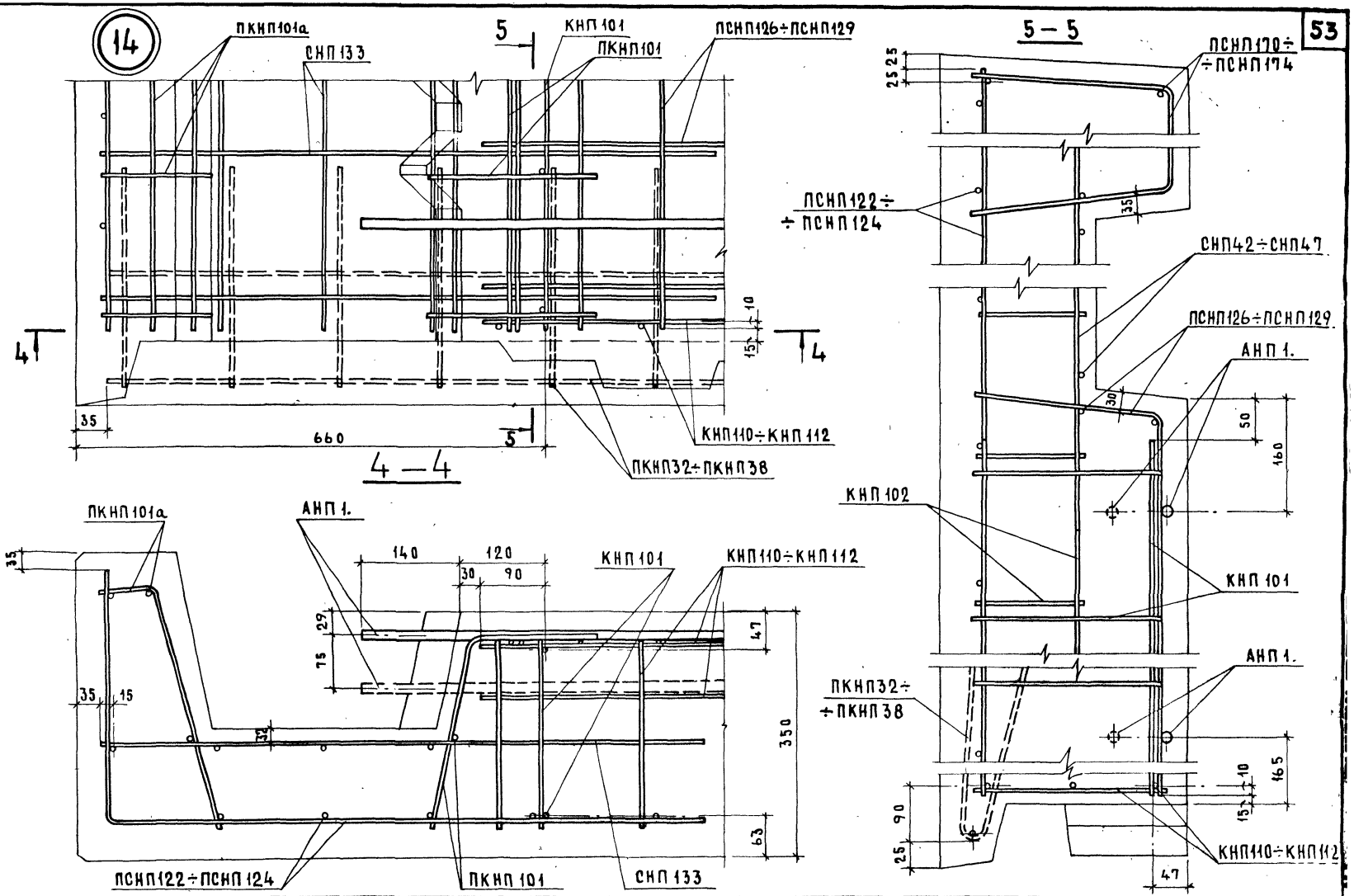

НАЧ. ОТД. 17	А. Балановский	инженер	М. Кондратьева	СОГЛАСОВАНО	ДАТА
ГЛ. ИНЖ. ОТД.	Н. Росинский				ИНВЕНТ. №
ГЛ. ИНЖ. ПР.	Ю. Герман	ПРОВЕРИЛ			ВЗАМЕН
РУК. ГРУППЫ					
СТ. ИНЖЕНЕР	А. Рафаилович	ГЛ. ИНЖ. ПР.	Ю. Герман		

ЦНИИЭП ЖИЛИЩА

ТК 1978

ДЕТАЛЬ 14; СЕЧЕНИЕ 5-5 (АРМИРОВАНИЕ)

СЕРИЯ 1.138-11с

ВЫПУСК 0-2 | ЛИСТ 42

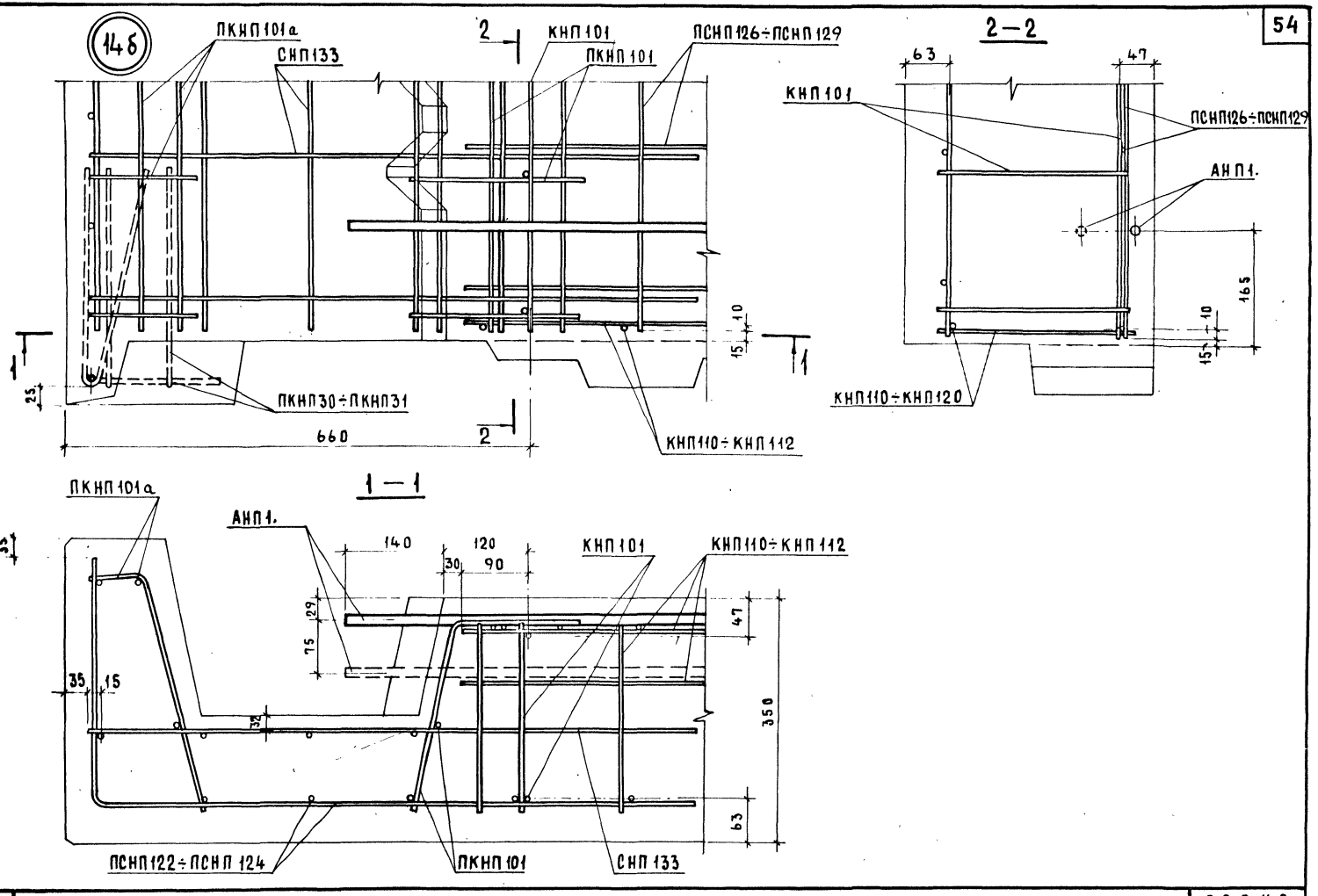

Деталь 14б (армирование)

ГК 978

серия 1.138-11с
выпуск 0-2
лист 43

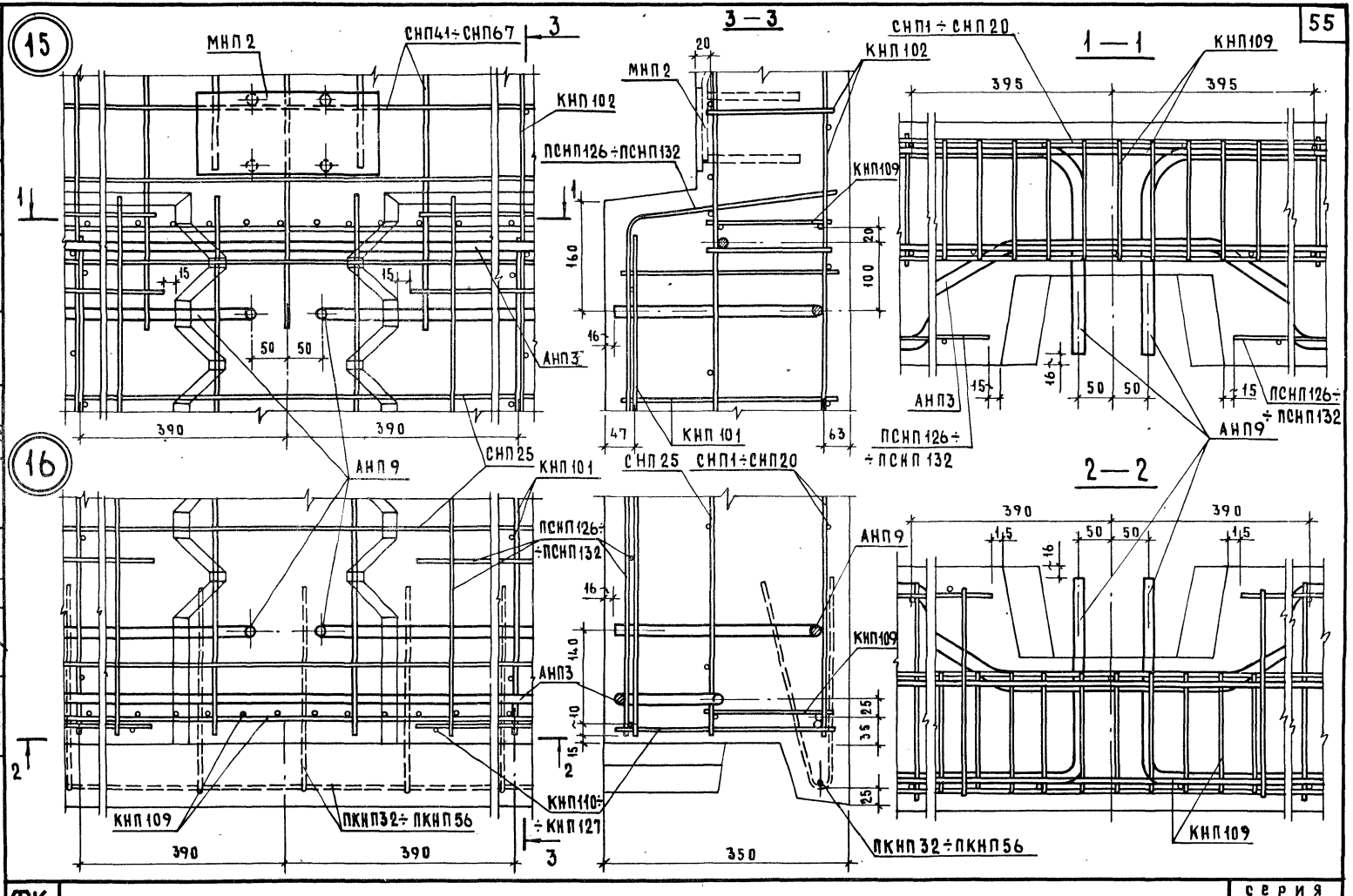

ЦНИИЭП ЖИЛИЩА

ГЛ.ИНЖ.ПР.		ПРОВЕРИЛ	
РУК.ГРУППЫ		ГЛ.ИНЖ.ПР.	Ю.ГЕРМАН
СТ.ИНЖЕНЕР	А.РАФАИЛОВИЧ		
ВЗАМЕН			

ТК 1978

ДЕТАЛИ 15; 16 (АРМИРОВАНИЕ)

СЕРИЯ 1.138-11с

ВЫПУСК 0-2 | ЛИСТ 44

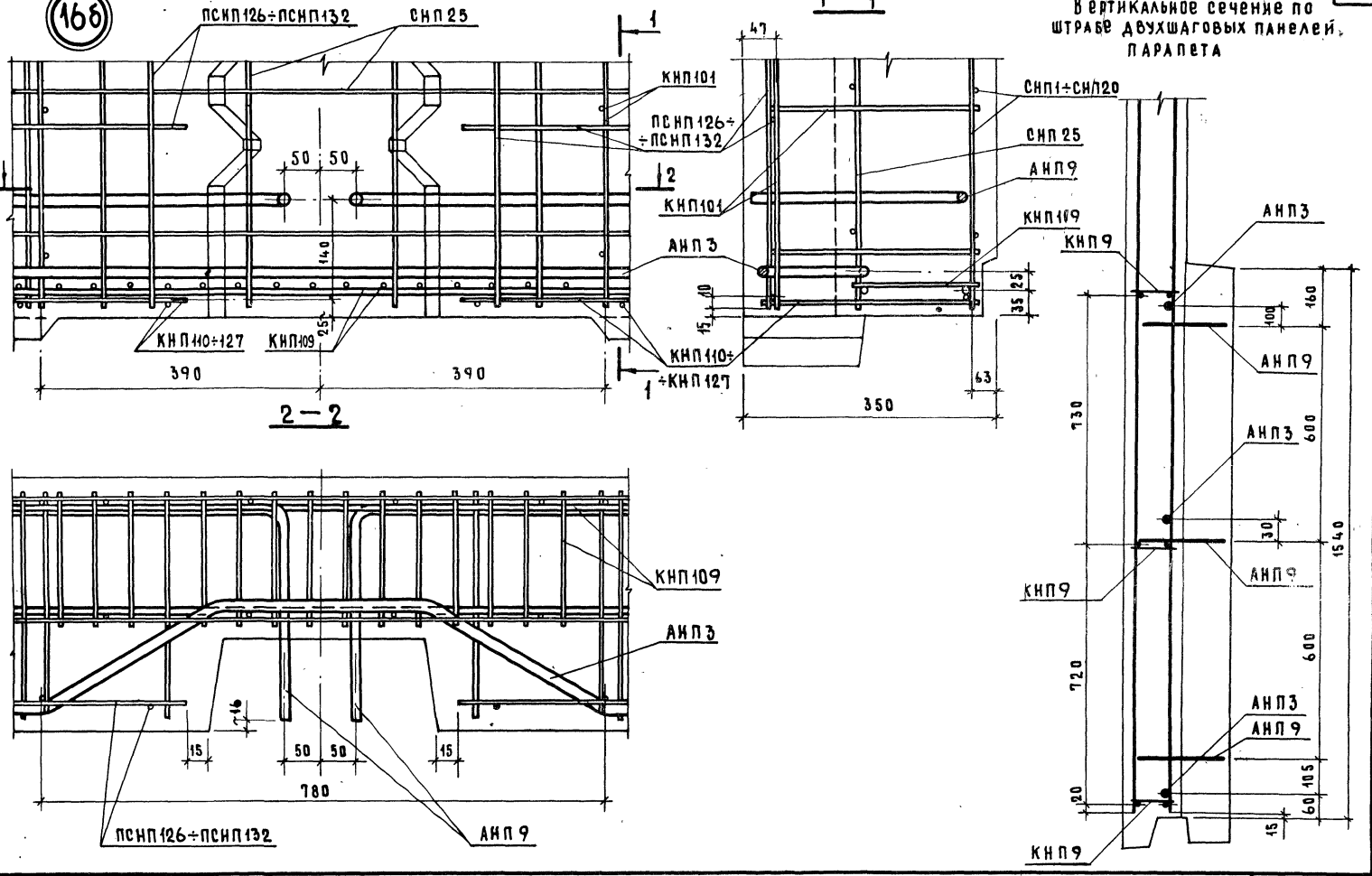

ТК 1978	Деталь 16б (армирование); вертикальное сечение по штрабе двухшаговых панелей парапета.	Серия 1.138-11с	
		Выпуск 0-2	Лист 45

ЦНИИЭП МИЛИЩА ст. инженер Ю. Герман | И. Рафаилович | Гл. инж. пр.

16781 57

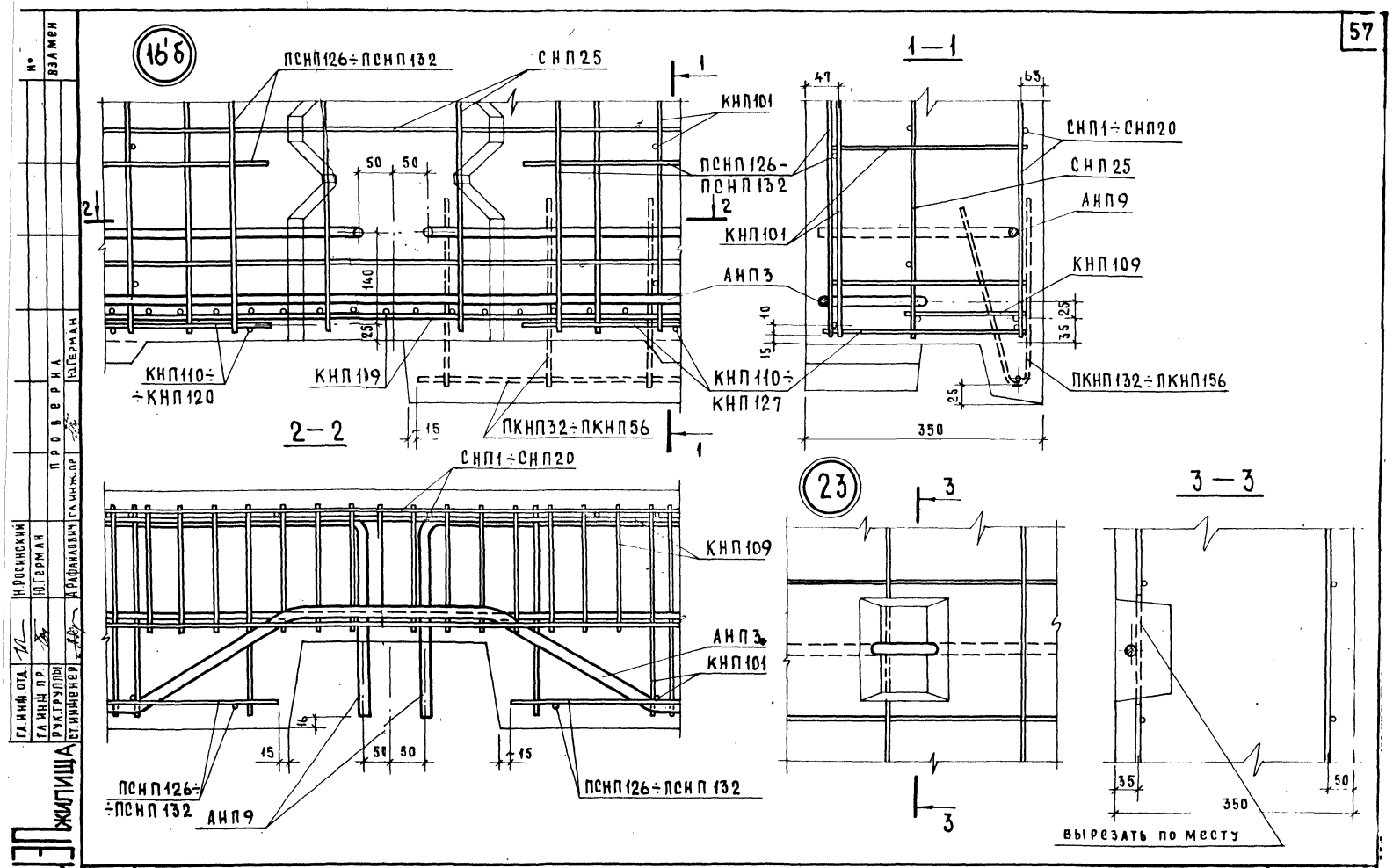

ТК 1978	Детали 16'б; 23 (армирование)	серия 1.138-11с	
		выпуск 0-2	лист 46

ЦНИИЭП жилища

Гл. инж. отд.	Н. Росинский		
Гл. инж. пр.	Ю. Герман		
Рук. группы	А. Рафаилович	Гл. инж. пр.	Ю. Герман
Ст. инженер			

Проверил

Взамен

16781 58

20

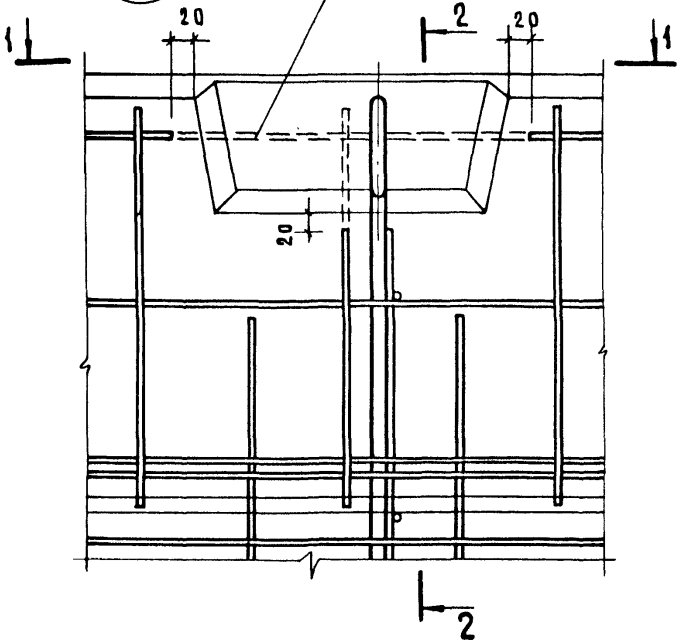

2 — 2

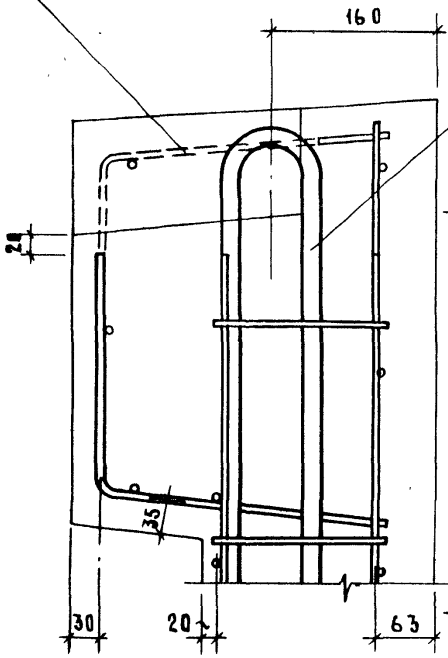

21

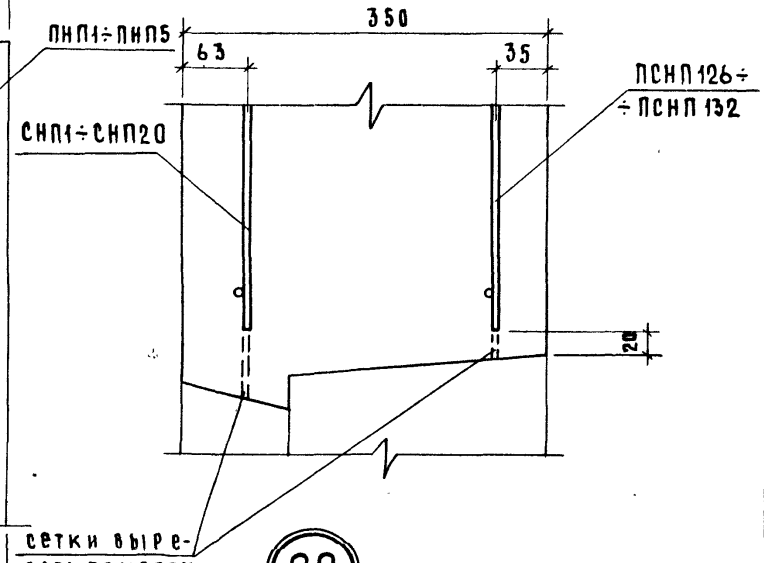

1 — 1

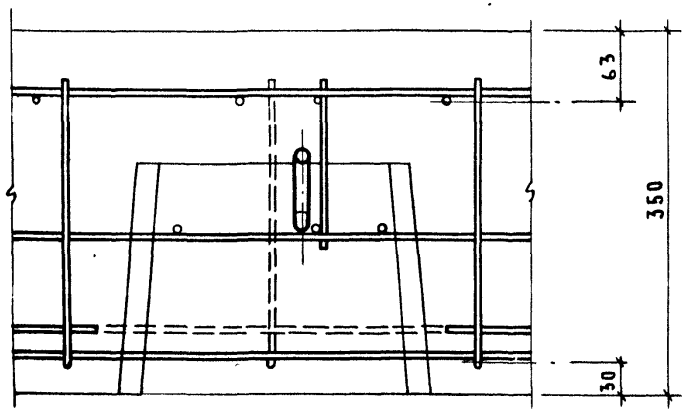

22

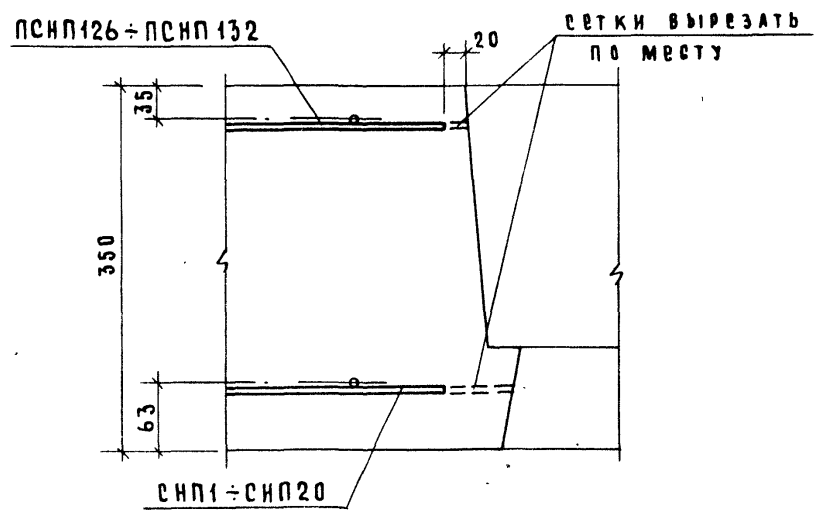

Детали 20; 21; 22 (армирование)

серия 1.138-11с
выпуск 0-2
лист 47

gost.e-ecolog.ru